User manual

Filter coffee machine

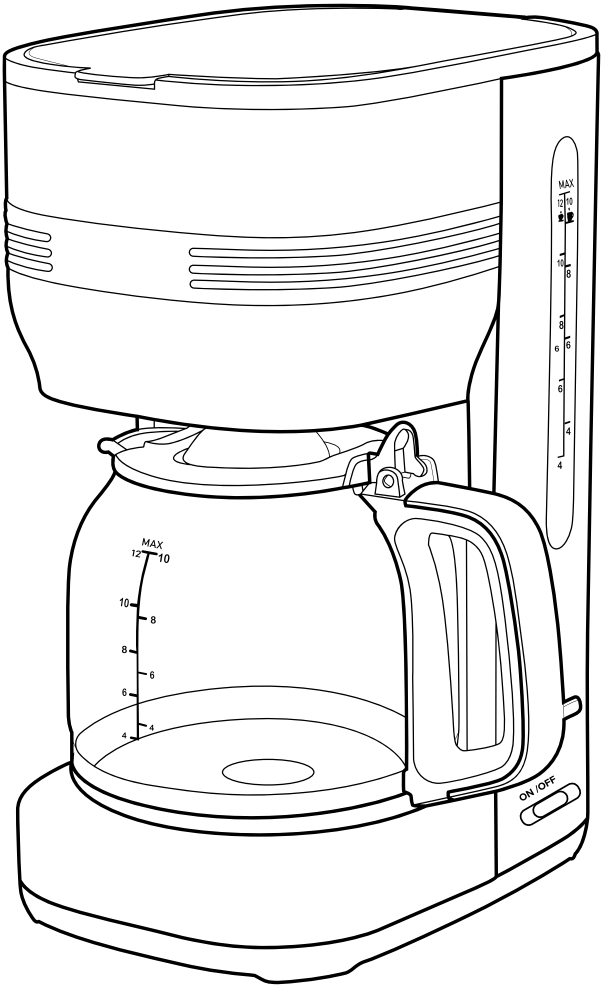

UK ONLY
To register for your extended guarantee, scan the QR code or visit **guarantee.uppic.com/salter** and register your product within 30 days of purchase.
For any further queries, visit **www.salter.com**.

SALTER
1760

Important safety

Please read carefully

FR | Informations de sécurité importantes
Veuillez les lire attentivement

NL | Belangrijk voor de veiligheid
Lees zorgvuldig

DE | Wichtige Sicherheitsinformationen
Bitte sorgfältig lesen

ES | Seguridad importante
Lea con atención

PT | Informações de segurança importantes
Leia atentamente

IT | Importanti istruzioni di sicurezza
Leggere attentamente

PL | Ważna informacja dotycząca bezpieczeństwa
Przeczytaj uważnie

SAFETY INSTRUCTIONS

- When using electrical appliances, basic safety precautions should always be followed.
- Check that the voltage indicated on the rating plate corresponds with that of the local network before connecting the appliance to the mains power supply.
- This appliance can be used by children aged from 8 years and above and persons with reduced physical, sensory or mental capabilities and knowledge, if they have been supervised/instructed and understand the hazards involved.
- Children shall not play with the appliance.
- Children should not perform cleaning or user maintenance, unless they are older than 8 and supervised.
- This appliance is not a toy.
- If the power supply cord, plug or any part of the appliance is malfunctioning or if it has been dropped or damaged, cease using the product immediately to avoid potential injury.
- This appliance contains no user serviceable parts, only a qualified electrician should carry out repairs. Improper repairs may place the user at risk of harm.
- Keep the appliance and its power supply cord out of the reach of children.
- Keep the appliance out of the reach of children when it is switched on or cooling down.
- Keep the appliance and its power supply cord away from heat or sharp edges that could cause damage.
- Keep the power supply cord away from any parts of the appliance that may become hot during use.
- Keep the appliance away from other heat emitting appliances.
- Do not allow the power supply cord to hang over worktops, touch hot surfaces or become twisted.
- Do not immerse the electrical components of this appliance in water or any other liquid.
- Do not operate the appliance with wet hands or if any connections are wet.
- Do not leave the appliance unattended whilst connected to the mains power supply.
- Do not remove the appliance from the mains power supply by pulling the cord; switch it off and remove the plug by hand.
- Do not pull or carry the appliance by its power supply cord.
- Do not use the appliance for anything other than its intended use.
- Do not use any accessories other than those supplied.
- Do not use this appliance outdoors.
- Do not store the appliance in direct sunlight or in high humidity conditions.
- Do not move the appliance whilst it is in use.
- If this appliance falls or accidentally becomes immersed in water, unplug it from the wall outlet immediately. Do not reach into the water.
- Always unplug the appliance after use and allow it to cool fully before any cleaning, user maintenance or storing away.

- Always use the appliance on a stable, heat-resistant surface, at a height that is comfortable for the user.
- This appliance should not be operated by means of an external timer or separate remote control system.
- Use of an extension cord with the appliance is not recommended.
- This appliance is intended for domestic use only. It should not be used for commercial purposes.



CAUTION: Hot surface – do not touch hot sections or heating components of the appliance.



WARNING: Boiling water and steam can cause serious injury; exercise extreme caution when using this appliance.

FR | Veuillez conserver ces instructions pour référence ultérieure.

CONSIGNES DE SÉCURITÉ

- Lors de l'utilisation d'appareils électriques, les consignes élémentaires de sécurité doivent toujours être respectées.
- Vérifiez que la tension indiquée sur la plaque signalétique correspond à celle du réseau local avant de brancher l'appareil sur l'alimentation secteur.
- Cet appareil peut être utilisé par des enfants à partir de 8 ans et toute personne aux capacités physiques, sensorielles ou mentales réduites, à la seule condition qu'ils soient surveillés ou informés de l'utilisation appropriée de l'appareil et soient conscients des risques inhérents à son utilisation.
- Les enfants ne doivent pas jouer avec l'appareil.
- Les enfants ne doivent procéder ni au nettoyage ni à la maintenance de l'appareil sauf s'ils ont plus de 8 ans et qu'ils sont sous surveillance.
- Cet appareil n'est pas un jouet.
- Si le cordon d'alimentation, la prise ou toute autre partie de l'appareil ne fonctionne pas correctement, ou si l'appareil est tombé ou endommagé, cessez immédiatement d'utiliser le produit pour éviter tout risque de blessure.
- Cet appareil ne contient aucune pièce réparable par l'utilisateur ; seul un électricien qualifié est autorisé à effectuer des réparations. Des réparations hasardeuses peuvent mettre l'utilisateur en danger.
- Tenez l'appareil et son cordon d'alimentation hors de portée des enfants.
- Tenez l'appareil hors de portée des enfants lorsqu'il est allumé ou qu'il refroidit.
- Tenez l'appareil et son cordon d'alimentation à l'écart de toute source de chaleur ou de tout bord tranchant susceptible de les endommager.
- Tenez le cordon d'alimentation à l'écart de toute pièce de l'appareil qui pourrait devenir chaude pendant son utilisation.
- Tenez l'appareil à l'écart d'autres appareils émettant de la chaleur.
- Veillez à ce que le cordon d'alimentation ne pende pas au-dessus du plan de travail, ne touche pas de surfaces chaudes et ne se torde pas.

- N'immergez pas les composants électriques de cet appareil dans l'eau ni dans tout autre liquide.
- N'utilisez pas l'appareil avec les mains mouillées ou si les connecteurs sont mouillés.
- Ne laissez pas l'appareil sans surveillance lorsqu'il est branché sur l'alimentation secteur.
- Ne débranchez pas l'appareil de l'alimentation secteur en tirant sur le cordon d'alimentation ; éteignez-le et débranchez-le à la main.
- Ne tirez pas et ne transportez pas l'appareil par son cordon d'alimentation.
- N'utilisez pas l'appareil à d'autres fins que celles pour lesquelles il a été conçu.
- N'utilisez pas d'accessoires autres que ceux fournis.
- N'utilisez pas cet appareil à l'extérieur.
- Ne laissez pas l'appareil à la lumière directe du soleil ou dans des conditions d'humidité élevée.
- Ne déplacez pas l'appareil lorsqu'il est en cours d'utilisation.
- Si l'appareil tombe dans l'eau accidentellement, débranchez-le immédiatement de l'alimentation secteur. Ne mettez pas les mains dans l'eau.
- Débranchez toujours l'appareil après utilisation et laissez-le refroidir complètement avant de le nettoyer, de procéder à son entretien ou de le ranger.
- Utilisez toujours l'appareil sur une surface stable et résistante à la chaleur, à une hauteur confortable.
- N'utilisez pas de minuteur externe ni de système de commande à distance avec cet appareil.
- L'utilisation d'une rallonge avec l'appareil est déconseillée.
- Cet appareil est destiné à un usage domestique uniquement. Il ne doit pas être utilisé à des fins commerciales.



ATTENTION : surface chaude. Ne touchez pas les parties chaudes ou les composants chauffants de l'appareil.



AVERTISSEMENT : l'eau bouillante et la vapeur peuvent causer des blessures graves. Faites preuve de prudence lorsque vous utilisez cet appareil.

NL | Bewaar de instructies voor toekomstige raadpleging.

VEILIGHEIDSINSTRUCTIES

- Bij het gebruik van elektrische apparaten moeten altijd de standaard veiligheidsmaatregelen worden opgevolgd.
- Controleer of het voltage aangegeven op het typeplaatje overeenkomt met dat van het lokale netwerk voordat u het apparaat op de netspanning aansluit.
- Kinderen vanaf 8 jaar en mensen met verminderde lichamelijke, zintuiglijke of geestelijke vermogens of met een gebrek aan kennis mogen dit apparaat alleen onder toezicht gebruiken, of nadat ze instructie hebben ontvangen en als ze de gevaren van het gebruik begrijpen.
- Kinderen mogen niet met het apparaat spelen.
- Kinderen mogen dit apparaat alleen schoonmaken of onderhouden als ze ouder zijn dan 8 jaar en er toezicht wordt gehouden.

- Dit apparaat is geen speelgoed.
- Als het netsnoer, de stekker of een onderdeel van het apparaat defect, gevallen of beschadigd is, stop dan onmiddellijk met het gebruik van het product om mogelijk letsel te voorkomen.
- Dit apparaat bevat geen onderdelen die door de gebruiker kunnen worden onderhouden. Alleen een gekwalificeerde elektricien mag reparaties uitvoeren. Bij onjuiste reparaties kan de gebruiker letsel oplopen.
- Houd het apparaat en het netsnoer buiten het bereik van kinderen.
- Houd het apparaat buiten het bereik van kinderen wanneer het is ingeschakeld of aan het afkoelen is.
- Houd het apparaat en het netsnoer uit de buurt van warmtebronnen en scherpe randen die schade kunnen veroorzaken.
- Houd het netsnoer uit de buurt van onderdelen van het apparaat die tijdens gebruik heet kunnen worden.
- Houd het apparaat uit de buurt van andere apparaten die warmte afgeven.
- Laat het netsnoer niet over werkbladen hangen of in aanraking komen met hete oppervlakken, en zorg dat het niet gedraaid zit.
- Dompel de elektrische componenten niet onder in water of een andere vloeistof.
- Gebruik het apparaat niet met natte handen of als de aansluitingen nat zijn.
- Laat het apparaat niet onbeheerd achter terwijl het is aangesloten op het stopcontact.
- Haal de stekker niet uit het stopcontact door aan het snoer te trekken; schakel het apparaat uit en verwijder de stekker met de hand.
- Draag het apparaat niet aan het netsnoer en trek ook niet aan het snoer.
- Gebruik het apparaat niet voor andere doeleinden dan waarvoor het is bedoeld.
- Gebruik geen andere accessoires dan de meegeleverde accessoires.
- Gebruik dit apparaat niet buitenshuis.
- Berg het apparaat niet op in direct zonlicht of in vochtige omstandigheden.
- Verplaats het apparaat niet terwijl het in gebruik is.
- Als dit apparaat valt of per ongeluk in water wordt ondergedompeld, haal dan onmiddellijk de stekker uit het stopcontact. Steek uw hand niet in het water.
- Haal altijd na gebruik de stekker uit het stopcontact en laat het apparaat volledig afkoelen voordat u het schoonmaakt, onderhoudt of opbergt.
- Gebruik het apparaat altijd op een stabiele, hittebestendige ondergrond, op een hoogte die comfortabel is voor de gebruiker.
- Dit apparaat mag niet worden bediend met een externe timer of een afzonderlijk afstandsbedieningssysteem.
- Het gebruik van een verlengsnoer wordt afgeraden.
- Dit apparaat is uitsluitend bedoeld voor huishoudelijk gebruik. Het mag niet worden gebruikt voor commerciële doeleinden.



LET OP: Heet oppervlak – raak het hete gedeelte of de verwarmingsonderdelen van het apparaat niet aan.

WAARSCHUWING: Kokend water en stoom kunnen ernstig letsel veroorzaken; wees uiterst voorzichtig bij het gebruik van dit apparaat.

DE | Bitte bewahren Sie die Anweisungen zur späteren Verwendung auf.

SICHERHEITSHINWEISE

- Bei der Verwendung elektrischer Geräte sind stets die grundlegenden Sicherheitsvorkehrungen zu beachten.
- Überprüfen Sie, ob die auf dem Typenschild angegebene Spannung mit der des lokalen Netzwerks übereinstimmt, bevor Sie das Gerät an das Stromnetz anschließen.
- Dieses Gerät kann von Kindern ab 8 Jahren verwendet werden und Personen mit eingeschränkten physischen, sensorischen oder geistigen Fähigkeiten und Wissen, solange sie unter Aufsicht sind oder eine Anleitung erhalten haben und in der Lage sind, die Gefahrenquellen im vollen Umfang zu verstehen.
- Das Gerät ist kein Kinderspielzeug.
- Kinder dürfen Reinigungs- oder Wartungsarbeiten nur durchführen, wenn sie mindestens 8 Jahre alt sind und beaufsichtigt werden.
- Dieses Gerät ist kein Spielzeug.
- Wenn das Netzkabel, der Stecker oder ein Teil des Geräts defekt sind oder dieses fallen gelassen oder beschädigt wurde, stellen Sie die Benutzung des Produkts umgehend ein, um potenzielle Verletzungen zu vermeiden.
- Dieses Gerät enthält keine Teile, die vom Benutzer gewartet werden können. Reparaturen dürfen nur von einem ausgebildeten Elektriker durchgeführt werden. Durch unsachgemäße Reparaturen kann der Benutzer Risiken ausgesetzt werden.
- Bewahren Sie das Gerät und sein Netzkabel außerhalb der Reichweite von Kindern auf.
- Das Gerät muss sich, wenn es eingeschaltet ist oder abkühlt, außerhalb der Reichweite von Kindern befinden.
- Halten Sie das Gerät und sein Netzkabel von Hitze oder scharfen Kanten fern, die Schäden verursachen könnten.
- Halten Sie das Netzkabel von Teilen des Geräts fern, die während des Betriebs heiß werden könnten.
- Halten Sie das Gerät von anderen Geräten fern, die Wärme ausstrahlen.
- Lassen Sie das Netzkabel nicht über Arbeitsflächen hängen oder mit heißen Oberflächen in Kontakt kommen und verdrehen Sie es nicht.
- Tauchen Sie die elektrischen Komponenten des Geräts nicht in Wasser oder andere Flüssigkeiten.
- Betreiben Sie das Gerät nicht mit nassen Händen oder wenn die Anschlüsse nass sind.
- Lassen Sie das Gerät nicht unbeaufsichtigt, während es an das Stromnetz angeschlossen ist.
- Ziehen Sie den Netzstecker des Geräts nicht aus der Steckdose, indem Sie am Kabel ziehen. Schalten Sie es aus und ziehen Sie den Stecker von Hand ab.
- Ziehen oder tragen Sie das Gerät nicht am Netzkabel.
- Verwenden Sie das Gerät nur für den vorgesehenen Zweck.
- Verwenden Sie ausschließlich das mitgelieferte Zubehör.

- Verwenden Sie dieses Gerät nicht im Freien.
- Lagern Sie das Gerät nicht in direktem Sonnenlicht oder bei hoher Luftfeuchtigkeit.
- Bewegen Sie das Gerät nicht, während es verwendet wird.
- Wenn das Gerät herunterfällt oder versehentlich in Wasser getaucht wird, ziehen Sie sofort den Netzstecker aus der Steckdose. Greifen Sie nicht in das Wasser.
- Trennen Sie das Gerät nach der Verwendung immer vom Stromnetz und vergewissern Sie sich vor jeder Reinigung oder Wartung sowie vor dem Aufbewahren, dass es vollständig abgekühlt ist.
- Verwenden Sie das Gerät immer auf einer stabilen, hitzebeständigen Oberfläche, die sich für den Benutzer in einer angenehmen Höhe befindet.
- Dieses Gerät darf nicht mit einem externen Timer oder einem separaten Fernbedienungssystem betrieben werden.
- Es wird nicht empfohlen, das Gerät zusammen mit einem Verlängerungskabel zu verwenden.
- Dieses Gerät ist nur für den Hausgebrauch vorgesehen. Es sollte nicht für kommerzielle Zwecke verwendet werden.



ACHTUNG: Heiße Oberfläche – Berühren Sie keine heißen Bereiche und Bauteile des Geräts.



WARNUNG: Kochendes Wasser und Dampf können zu schweren Verletzungen führen. Gehen Sie bei der Verwendung des Geräts äußerst vorsichtig vor.

ES | Conserve estas instrucciones para poder consultarlas en el futuro.

INSTRUCCIONES DE SEGURIDAD

- Siga siempre las precauciones básicas de seguridad al usar aparatos eléctricos.
- Compruebe que el voltaje indicado en la placa coincide con el de la red local antes de conectar el dispositivo a la corriente eléctrica.
- Este dispositivo puede ser usado por niños de 8 años en adelante y por personas con capacidades físicas, sensoriales o mentales reducidas o sin conocimientos al respecto, siempre y cuando se les den instrucciones y se los supervise, y solo si comprenden los riesgos que su uso conlleva.
- Los niños no deben jugar con el dispositivo.
- A menos que sean mayores de 8 años y estén bajo supervisión, los niños no deben realizar labores de limpieza ni de mantenimiento del dispositivo.
- Este dispositivo no es un juguete.
- Deje de utilizar el dispositivo inmediatamente si el cable de alimentación, el enchufe o cualquier otra pieza no funcionan correctamente, o si ha sufrido alguna caída o algún otro tipo de daño, para evitar posibles lesiones.
- Este dispositivo contiene piezas que el usuario no puede reparar, por lo que es necesario que un electricista cualificado se ocupe de las reparaciones pertinentes. Una reparación inadecuada puede poner al usuario en riesgo de sufrir daños.
- Mantenga el dispositivo y el cable de alimentación fuera del alcance de los niños.

- Mantenga el dispositivo fuera del alcance de los niños cuando esté encendido o mientras se esté enfriando.
- Mantenga el dispositivo y el cable de alimentación alejados de fuentes de calor o bordes afilados que puedan causar daños.
- Mantenga el cable de alimentación alejado de las partes del dispositivo que puedan calentarse durante el uso.
- Mantenga el dispositivo alejado de otros que emitan calor.
- No deje que el cable de alimentación cuelgue de la encimera, toque superficies calientes ni se retuerza.
- No sumerja los componentes eléctricos del aparato en agua u otros líquidos.
- No manipule el aparato con las manos mojadas ni si alguna de las conexiones está húmeda.
- Supervise el dispositivo mientras esté conectado a la corriente eléctrica.
- No desconecte el aparato de la corriente eléctrica tirando del cable. En su lugar, apáguelo y retire el enchufe con la mano.
- No transporte ni mueva el dispositivo agarrándolo por el cable de alimentación.
- No utilice el dispositivo para ningún otro uso que no sea el previsto.
- No utilice accesorios diferentes a los incluidos.
- No utilice el dispositivo al aire libre.
- Guarde el dispositivo alejado de la luz solar directa y de la humedad.
- No mueva el dispositivo mientras esté en uso.
- Si el aparato sufre una caída o se sumerge accidentalmente en agua, desenchúfelo inmediatamente de la toma de corriente. No sumerja las manos en el agua.
- Desenchufe siempre el aparato después de cada uso y deje que se enfríe por completo antes de almacenarlo o de realizar cualquier labor de limpieza o de mantenimiento.
- Utilice siempre el dispositivo sobre una superficie estable, resistente al calor y a una altura que sea cómoda para el usuario.
- Este dispositivo no debe utilizarse con un temporizador externo ni un sistema de control remoto independiente.
- No se recomienda el uso de un cable alargador con el dispositivo.
- Este dispositivo está diseñado exclusivamente para el uso doméstico. No debe utilizarse para fines comerciales.



PRECAUCIÓN: Superficie caliente: no toque las partes calientes ni los componentes calefactores del aparato.



ADVERTENCIA: El agua hirviendo y el vapor pueden provocar lesiones graves. Extreme la precaución al utilizar este aparato.

PT | Conserve estas instruções para referência futura.

INSTRUÇÕES DE SEGURANÇA

- Quando utilizar aparelhos elétricos, as precauções básicas de segurança devem ser sempre seguidas.
- Verifique se a tensão indicada na placa de classificação corresponde à da rede local antes de ligar o aparelho à tomada elétrica.
- Este aparelho pode ser utilizado por crianças a partir dos 8 anos de idade e por pessoas com limitações físicas, sensoriais ou mentais ou com falta de conhecimento, desde que as mesmas tenham sido supervisionadas/instruídas e compreendam os perigos associados.
- O aparelho não deve servir de brinquedo para crianças.
- As crianças não devem efetuar a limpeza ou a manutenção a realizar pelo utilizador, exceto se tiverem idade superior a 8 anos e sejam supervisionadas.
- Este aparelho não é um brinquedo.
- Em caso de queda ou danos do aparelho ou de avaria no cabo de alimentação, na ficha ou em qualquer peça do aparelho, pare imediatamente de utilizar o produto para evitar potenciais ferimentos.
- Este aparelho não contém peças que possam ser reparadas pelo utilizador; apenas um eletricista qualificado deve efetuar reparações. As reparações incorretas podem colocar o utilizador em risco de ferimentos.
- Mantenha o aparelho e o respetivo cabo de alimentação fora do alcance das crianças.
- Mantenha o aparelho fora do alcance das crianças quando estiver ligado ou a arrefecer.
- Mantenha o aparelho e o cabo de alimentação afastados de fontes de calor ou arestas afiadas que possam causar danos.
- Mantenha o cabo de alimentação afastado de quaisquer peças do aparelho que possam aquecer durante a utilização.
- Mantenha o aparelho afastado de outros aparelhos que irradiem calor.
- Não permita que o cabo de alimentação fique pendurado em bancadas, toque em superfícies quentes ou fique torcido.
- Não mergulhe os componentes elétricos deste aparelho dentro de água ou de qualquer outro líquido.
- Não utilize o aparelho com as mãos molhadas ou se alguma ligação estiver molhada.
- Não deixe o aparelho sem vigilância enquanto estiver ligado à tomada elétrica.
- Não desligue o aparelho da tomada elétrica puxando pelo cabo. Desligue e retire a ficha à mão.
- Não puxe nem transporte o aparelho segurando-o pelo cabo de alimentação.
- Não utilize o aparelho para outro fim que não o previsto.
- Não utilize outros acessórios que não os fornecidos.
- Não utilize este aparelho no exterior.
- Não guarde o aparelho sob luz solar direta ou em condições de humidade elevada.
- Não tente mudar o aparelho de local enquanto estiver em funcionamento.

- Se cair ou ficar acidentalmente submerso em água, desligue o aparelho imediatamente da tomada. Não toque na água.
- Desligue sempre a ficha do aparelho após a utilização e deixe-o arrefecer completamente antes de efetuar qualquer operação de limpeza ou manutenção do utilizador ou de o armazenar.
- Utilize sempre o aparelho numa superfície estável e resistente ao calor, a uma altura confortável para o utilizador.
- Este aparelho não deve ser utilizado com um temporizador externo nem um sistema de controlo remoto separado.
- Não se recomenda a utilização de um cabo de extensão com o aparelho.
- Este aparelho destina-se apenas a uso doméstico. Não deve ser utilizado para fins comerciais.



CUIDADO: superfície quente – não toque nas secções quentes nem nos componentes de aquecimento do aparelho.



AVISO: água a ferver e vapor podem causar ferimentos graves; tenha muito cuidado ao utilizar este aparelho.

IT | Conservare il manuale di istruzioni per riferimento futuro.

ISTRUZIONI DI SICUREZZA

- Durante l'uso di apparecchiature elettriche, è necessario osservare le precauzioni di sicurezza di base.
- Prima di collegare l'apparecchio all'alimentazione elettrica, verificare che la tensione indicata sull'apposita targhetta corrisponda a quella della rete locale.
- Questo apparecchio può essere usato da bambini a partire da 8 anni e da persone con ridotte capacità fisiche, sensoriali o mentali, o non in possesso della necessaria esperienza e conoscenza, solo in presenza di un supervisore e solo dopo aver ricevuto istruzioni sul suo impiego e sui rischi associati.
- Non lasciare che i bambini giochino con il prodotto.
- La pulizia e la manutenzione non devono essere effettuate da bambini, a meno che non abbiano almeno 8 anni e non siano supervisionati da un adulto.
- Questo apparecchio non è un giocattolo.
- Se il cavo di alimentazione, la spina o una qualsiasi parte dell'apparecchio non funziona correttamente o se ha subito cadute o danni, interrompere immediatamente l'uso del prodotto onde evitare possibili lesioni.
- Questo apparecchio non contiene parti riparabili dall'utente, rivolgersi esclusivamente a un elettricista qualificato per la riparazione. Le riparazioni improprie possono provocare danni agli utenti.
- Tenere l'apparecchio e il cavo di alimentazione fuori dalla portata dei bambini.
- Tenere l'apparecchio fuori dalla portata dei bambini quando è acceso e in fase di raffreddamento.
- Tenere l'apparecchio e il cavo di alimentazione lontano da fonti di calore o bordi affilati per evitare danni.

- Tenere il cavo di alimentazione lontano da qualsiasi parte dell'apparecchio che potrebbe surriscaldarsi durante l'uso.
- Tenere l'apparecchio lontano da altre apparecchiature che producono calore.
- Evitare che il cavo di alimentazione rimanga sospeso su piani di lavoro, entri in contatto con superfici calde o si intrecci.
- Non immergere i componenti elettrici dell'apparecchio in acqua o in altri liquidi.
- Non utilizzare l'apparecchio con le mani bagnate o se i collegamenti sono umidi.
- Non lasciare l'apparecchio incustodito quando è collegato all'alimentazione elettrica.
- Non scollegare l'apparecchio dall'alimentazione elettrica tirando il cavo; è consigliabile prima spegnerlo e poi estrarre la spina con cautela.
- Non tirare o trasportare l'apparecchio tramite il cavo di alimentazione.
- Non utilizzare l'apparecchio per scopi diversi dall'uso previsto.
- Non utilizzare accessori diversi da quelli forniti in dotazione.
- Non utilizzare questo apparecchio all'aperto.
- Non conservare l'apparecchio alla luce diretta del sole o in condizioni di umidità elevata.
- Non spostare l'apparecchio mentre è in funzione.
- Se l'apparecchio cade o viene involontariamente immerso nell'acqua, scollegarlo immediatamente dalla presa a muro. Non tentare di afferrarlo in acqua.
- Scollegare l'apparecchio dall'alimentazione elettrica dopo l'uso e lasciarlo raffreddare completamente prima di eseguire operazioni di pulizia o manutenzione o prima di riporlo.
- Utilizzare sempre l'apparecchio su una superficie stabile e resistente al calore, a un'altezza confortevole.
- L'apparecchio non deve essere azionato mediante timer esterno o telecomando separato.
- Si sconsiglia l'uso di prolunghe.
- Questo apparecchio è destinato esclusivamente all'uso domestico, non a scopi commerciali.



ATTENZIONE: superficie calda! Non toccare le superfici calde o i componenti dell'apparecchio che generano calore.



AVVERTENZA: acqua bollente e vapore possono causare lesioni gravi. Prestare la massima attenzione durante l'utilizzo dell'apparecchio.

PL | Prosimy o zachowanie niniejszej instrukcji na przyszłość.

INSTRUKCJE BEZPIECZEŃSTWA

- Podczas używania urządzeń elektrycznych zawsze należy stosować podstawowe środki ostrożności.
- Przed podłączeniem urządzenia do zasilania sieciowego należy sprawdzić, czy napięcie podane na tabliczce znamionowej jest zgodne z napięciem w sieci lokalnej.
- To urządzenie może być użytkowane przez dzieci w wieku od 8 lat oraz przez osoby o ograniczonej sprawności fizycznej, sensorycznej lub umysłowej, a także przez osoby nieposiadające odpowiedniej wiedzy, o ile znajdują się one pod nadzorem

osoby odpowiedzialnej za ich bezpieczeństwo lub otrzymały od niej instrukcje dotyczące bezpiecznego użytkowania urządzenia i o ile są świadome związanych z tym zagrożeń.

- Zabrania się dzieciom zabawy urządzeniem.
- Dzieci nie powinny przeprowadzać czyszczenia ani konserwacji urządzenia, chyba że mają co najmniej 8 lat i są nadzorowane.
- Ten produkt nie jest zabawką.
- Jeśli przewód zasilający, wtyczka lub inna część urządzenia nie działają prawidłowo bądź zostały upuszczone lub zniszczone, należy natychmiast przerwać użytkowanie urządzenia w celu uniknięcia potencjalnych obrażeń.
- To urządzenie nie zawiera części, które mogą być serwisowane przez użytkownika. Naprawy należy powierzyć wyłącznie wykwalifikowanemu elektrykowi. Nieprawidłowo przeprowadzona naprawa może narazić użytkownika na niebezpieczeństwo.
- Urządzenie i jego przewód zasilający należy przechowywać w miejscu niedostępnym dla dzieci.
- Włączone lub stygnące urządzenie należy przechowywać w miejscu niedostępnym dla dzieci.
- Urządzenie i jego kabel zasilania należy przechowywać z dala od źródeł ciepła i ostrych krawędzi, które mogą spowodować uszkodzenia.
- Kabel zasilania należy przechowywać z dala od części urządzenia, które mogą się nagrzewać podczas pracy.
- Urządzenie należy trzymać z dala od urządzeń emitujących ciepło.
- Nie wolno dopuścić, aby przewód zasilający zwisał z blatów roboczych, dotykał gorących powierzchni lub się skręcał.
- Nie należy zanurzać elementów elektrycznych urządzenia w wodzie ani innym płynie.
- Nie należy obsługiwać urządzenia mokrymi rękoma ani jeśli złącza są mokre.
- Nie należy pozostawiać urządzenia bez nadzoru po podłączeniu do sieci elektrycznej.
- Nie należy odłączać urządzenia od zasilania, ciągnąc za przewód — należy wyłączyć urządzenie i wyjąć wtyczkę ręcznie.
- Nie wolno ciągnąć ani przenosić urządzenia za przewód zasilający.
- Nie wolno używać produktu do celów innych niż jego przeznaczenie.
- Nie należy używać akcesoriów innych niż dołączone do zestawu.
- Nie należy używać urządzenia na zewnątrz.
- Nie należy przechowywać produktu w miejscu narażonym na bezpośrednie działanie promieni słonecznych ani w warunkach wysokiej wilgotności.
- Nie należy przesuwać urządzenia, gdy jest ono używane.
- Jeśli urządzenie wpadnie do wody lub przypadkowo zostanie w niej zanurzone, należy natychmiast wyjąć wtyczkę z gniazdka elektrycznego. Nie należy próbować wyławiać urządzenia.
- Zawsze po użyciu należy odłączać urządzenie od zasilania, a przed czyszczeniem, konserwacją lub odłożeniem na dłuższy czas — pozostawiać je do ostygnięcia.
- Zawsze należy używać urządzenia na stabilnej, odpornej na wysoką temperaturę powierzchni, na wysokości zapewniającej komfort użytkownika.

- Urządzenia nie należy obsługiwać za pomocą zewnętrznego zegara ani oddzielnego układu zdalnego sterowania.
- Nie zaleca się używania przedłużacza do zasilania urządzenia.
- To urządzenie jest przeznaczone wyłącznie do użytku domowego. Nie należy go używać do celów komercyjnych.



UWAGA: gorąca powierzchnia — nie należy dotykać gorących części ani elementów grzejnych urządzenia.



OSTRZEŻENIE: wrząca woda i para mogą spowodować poważne obrażenia. Podczas korzystania z urządzenia należy zachować szczególną ostrożność.



EN | Disposal of Waste Batteries and Electrical and Electronic Equipment
This product is labelled with this crossed out wheel bin symbol in accordance with European Directive 2012/19/EC to indicate that it must not be disposed of with your other household waste. Due to the presence of hazardous substances, mixtures or components, electrical and electronic devices that are not subject to selective sorting are potentially dangerous to the environment and human health. Please check your local city office or waste disposal service for the return and recycling of this product.

FR | Élimination des piles usagées et des équipements électriques et électroniques
Ce produit est étiqueté avec ce symbole de poubelle barrée conformément à la directive européenne 2012/19/EC pour indiquer qu'il ne doit pas être éliminé avec vos autres déchets ménagers. En raison de la présence de substances, de mélanges ou de composants dangereux, les appareils électriques et électroniques qui ne sont pas soumis à un tri sélectif sont potentiellement dangereux pour l'environnement et la santé humaine. Veuillez consulter votre bureau municipal local ou votre service d'élimination des déchets pour plus de détails sur le retour et le recyclage de ce produit.

NL | Weggooien van afgedankte batterijen en elektrische en elektronische apparatuur
Dit product is gemarkeerd met dit symbool van een doorgekruiste vuilnisbak in overeenstemming met de Europese Richtlijn 2012/19/EC om aan te geven dat het niet weggegooid mag worden met uw andere huishoudelijke afval. Door de aanwezigheid van gevaarlijke stoffen, mengsels en derivaten, elektrische en elektronische apparaten die niet selectief worden gesorteerd, kunnen gevaarlijk zijn voor het milieu en de menselijke gezondheid. Raadpleeg uw gemeente of de afvalverwijderingsdienst voor het inleveren en recyclen van dit product.

DE | Entsorgung von Altbatterien und Elektro- und Elektronikaltgeräten
Das nebenstehende Symbol einer durchgestrichenen Mülltonne auf Rädern zeigt an, dass dieses Gerät der Richtlinie 2012/19/EC unterliegt. Diese Richtlinie besagt, dass Sie dieses Gerät am Ende seiner Nutzungszeit nicht mit dem normalen Haushaltsmüll entsorgen dürfen, sondern in speziell eingerichteten Sammelstellen, Wertstoffhöfen oder Entsorgungsbetrieben abgeben müssen. Aufgrund des Vorhandenseins von gefährlichen Stoffen, Gemischen oder Komponenten können elektrische und elektronische Geräte, die nicht selektiv sortiert werden, eine Gefahr für die Umwelt und die menschliche Gesundheit darstellen. Diese Entsorgung ist für Sie kostenfrei. Schonen Sie die Umwelt und entsorgen Sie fachgerecht.

Sofern Ihr Altgerät personenbezogene Daten enthält, sind Sie selbst für deren Löschung verantwortlich, bevor Sie es zurückgeben. Sofern dies ohne Zerstörung des Altgerätes möglich ist, entnehmen Sie die alten Batterien oder Akkus sowie Lampen bevor Sie das Altgerät zur Entsorgung zurückgeben und führen Sie sie einer separaten Sammlung zu. Bei fest eingebauten Akkus ist bei der Entsorgung darauf hinzuweisen, dass das Gerät einen Akku enthält. Weitere Möglichkeiten zur Entsorgung des ausgedienten Produkts erfahren Sie bei Ihrer Gemeinde- oder Stadtverwaltung.

ES | Eliminación de residuos de baterías y de equipos eléctricos y electrónicos
Este producto está etiquetado con el símbolo de un cubo de basura tachado de acuerdo con la Directiva Europea 2012/19/EC para indicar que no puede desecharse junto con los demás residuos domésticos. Debido a su contenido en sustancias, mezclas o componentes peligrosos, los aparatos eléctricos y electrónicos que no se clasifican de forma selectiva para su reciclado son potencialmente peligrosos para el medio ambiente y la salud humana. Consulte a su Ayuntamiento o a su servicio de recogida de residuos local para la devolución y el reciclaje del producto.

PT | Eliminação de resíduos de equipamentos elétricos e eletrónicos e pilhas/baterias
Este produto é rotulado com este símbolo do contentor do lixo barrado, em conformidade com a Diretiva Europeia 2012/19/EC, para indicar que não deve ser eliminado juntamente com os seus restantes resíduos domésticos. Devido à presença de substâncias, misturas ou componentes nocivos, os dispositivos elétricos e eletrónicos que não estão sujeitos a triagem seletiva são potencialmente perigosos para o ambiente e para a saúde humana. Consulte o seu departamento municipal ou serviço de eliminação de resíduos locais para realizar a devolução e a reciclagem deste produto.

IT | Smaltimento delle batterie e delle apparecchiature elettriche ed elettroniche
Il simbolo del cassonetto barrato riportato sull'apparecchiatura indica che questo prodotto non deve essere smaltito con i normali rifiuti domestici. I dispositivi elettronici ed elettrici non inclusi in un processo di riciclo sono potenzialmente pericolosi per l'ambiente e la salute umana a causa della presenza di sostanze pericolose. Si prega di smaltire l'apparecchiatura in modo responsabile presso centri idonei di raccolta differenziata o di consegnarla al rivenditore seguendo una delle seguenti modalità:

- nel caso di apparecchiature di piccolissime dimensioni (dimensioni esterne inferiori a 25 cm), consegna gratuita senza obbligo di acquisto nei negozi con superficie di vendita di apparecchiature elettriche ed elettroniche superiore ai 400 mq (modalità "uno contro zero"). Per i negozi con superficie inferiore tale modalità è facoltativa.
- nel caso di apparecchiature di dimensioni esterne superiori a 25 cm, consegna gratuita al rivenditore all'atto dell'acquisto di un prodotto equivalente (modalità "uno contro uno").

PL | Utylizacja zużytych akumulatorów oraz urządzeń elektrycznych i elektronicznych
Ten produkt jest oznaczony symbolem przekreślonego pojemnika na śmieci zgodnie z dyrektywą europejską 2012/19/EC, co oznacza, że nie można go wyrzucać wraz z innymi odpadami domowymi. Ze względu na obecność niebezpiecznych substancji, mieszanin lub części składowych, urządzenia elektryczne i elektroniczne, które nie są selektywnie sortowane, stanowią potencjalne zagrożenie dla środowiska i zdrowia ludzi. Informacje na temat zwrotu i recyklingu tego produktu można uzyskać w lokalnym urzędzie miasta lub w firmie zajmującej się utylizacją odpadów.

Manufactured by:
Ultimate Products UK Ltd.,
Victoria Street, Manchester OL9 0DD. **UK**.
Ultimate Products Europe Ltd.,
19 Baggot Street Lower, Dublin D02 X658. **ROI**.

MADE IN CHINA.

CD300125/MD000000/V1

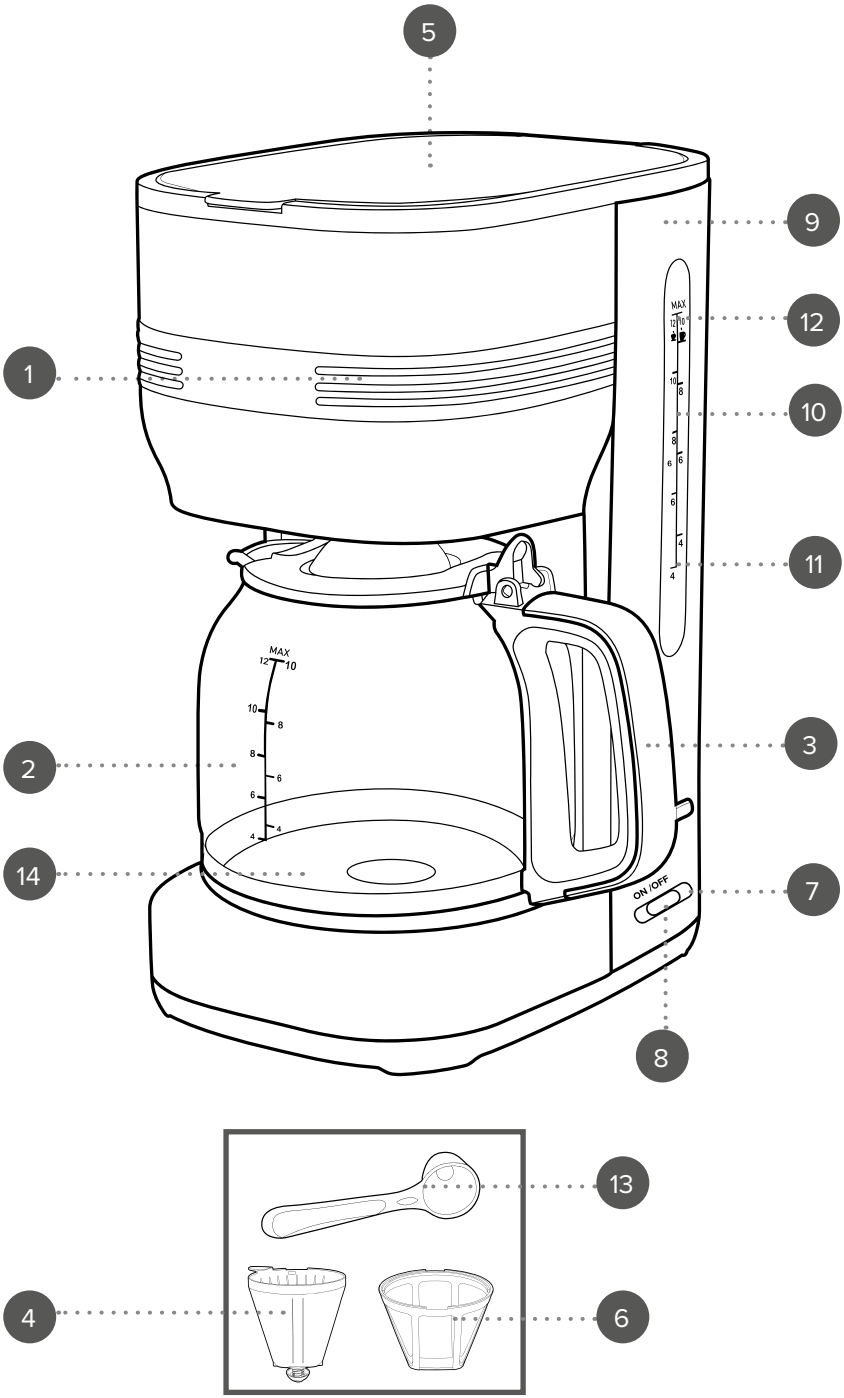
5
9
12
1
10
11
MAX
2
3
14
7
ON / OFF
8
13
4
6

EN | Description of parts
1. Coffee machine main unit
2. Carafe
3. Carafe handle
4. Funnel
5. Top lid
6. Filter basket
7. Power button
8. Indicator light
9. Water tank
10. Water tank gauge
11. Min. fill line
12. Max. fill line
13. Measuring spoon
14. Heating/keep warm plate

FR | Description des pièces
1. Unité principale de la cafetière
2. Carafe
3. Poignée de la carafe
4. Entonnoir
5. Couvercle
6. Panier du filtre
7. Bouton d'alimentation
8. Témoin lumineux
9. Réservoir d'eau
10. Jauge du réservoir d'eau
11. Ligne de remplissage minimal
12. Ligne de remplissage maximal
13. Cuillère de dosage
14. Plaque de chauffage/maintien au chaud

NL | Beschrijving van onderdelen
1. Behuizing van het koffiezetapparaat
2. Koffiepot
3. Handgreep van de pot
4. Trechter
5. Deksel
6. Filtermand
7. Aan-uitknop
8. Indicatielampje
9. Waterreservoir
10. Meter voor waterreservoir
11. Min. vulmarkering
12. Max. vulmarkering
13. Maatlepel
14. Verwarmings-/warmhoudplaat

DE | Beschreibung der Teile
1. Haupteinheit der Kaffeemaschine
2. Karaffe
3. Karaffengriff
4. Trichter
5. Oberer Deckel
6. Filterkorb
7. Ein-/Aus-Taste
8. Kontrollleuchte
9. Wassertank
10. Wassertankanzeige
11. Mindestfüllhöhe
12. Maximale Füllhöhe
13. Messlöffel
14. Heiz-/Warmhalteplatte

ES | Descripción de las piezas
1. Unidad principal de la cafetera
2. Jarra
3. Asa de la jarra
4. Embudo
5. Tapa superior
6. Portafiltros
7. Botón de encendido
8. Indicador luminoso
9. Depósito de agua
10. Indicador de llenado del depósito de agua
11. Línea de llenado mín.
12. Línea de llenado máx.
13. Cuchara medidora
14. Placa de calentamiento/conservación de calor

PT | Descrição das peças
1. Unidade principal da máquina de café
2. Jarro
3. Pega do jarro
4. Funil
5. Tampa superior
6. Cesto do filtro
7. Botão de alimentação
8. Luz indicadora
9. Depósito de água
10. Indicador do depósito de água
11. Linha de enchimento mín.
12. Linha de enchimento máx.
13. Colher de medição
14. Placa de aquecimento/manter quente

IT | Descrizione dei componenti
1. Unità principale della macchina per caffè
2. Caraffa
3. Manico della caraffa
4. Imbuto
5. Coperchio superiore
6. Cestello del filtro
7. Pulsante di accensione
8. Spia
9. Serbatoio dell'acqua
10. Indicatore del serbatoio dell'acqua
11. Livello di riempimento minimo
12. Livello di riempimento massimo
13. Misurino
14. Piastra riscaldamento/mantenimento temperatura

PL | Opis części
1. Główna jednostka ekspresu do kawy
2. Karafka
3. Uchwyt karafki
4. Lejek
5. Górna pokrywka
6. Koszyk filtra
7. Przycisk zasilania
8. Kontrolka
9. Zbiornik na wodę
10. Wskaźnik poziomu wody
11. Linia min. napełnienia
12. Linia maksymalnego napełnienia
13. Miarka
14. Podgrzewanie / utrzymywanie ciepła

EN I Please retain instructions for future reference.

Dos and don'ts

Switch off the appliance and disconnect it from the mains power supply before changing or fitting attachments.
Ensure the top lid and the lid of the carafe is closed before starting the brewing process.

Use the coffee machine if it has been dropped, if there are visible signs of damage or if it is leaking.
Use the coffee machine if the water level is less than the minimum fill mark.
Use attachments if they are loose, damaged or broken.
Leave the empty carafe on the heating/keep warm plate, as it may be prone to cracking.

Care and maintenance

Before attempting any cleaning or maintenance, unplug the coffee machine from the mains power supply and allow it to cool fully.
STEP 1: Wipe the coffee machine main unit with a soft, damp cloth and allow to dry thoroughly.
Never use harsh or abrasive cleaning detergents or scourers to clean the coffee machine as this could cause damage.
STEP 2: Wash the filter and water tank in warm, soapy water, then rinse and dry thoroughly.

NOTE: The coffee machine should be cleaned after each use.

Removing limescale

Limescale can develop over time and may affect the performance and lifespan of the coffee machine. It is recommended to descale the coffee machine regularly, at least once every 6–8 weeks, especially if used in a hard water area. Frequent descaling will improve the performance and lifespan of the coffee machine.
STEP 1: Fill the water tank to the max. fill mark with cold water.
STEP 2: Add a commercial descaling agent, adhering to the manufacturer's instructions. It is not recommended to use vinegar to descale the coffee machine.
STEP 3: Run the coffee machine until it has cycled one cup of water. Turn the coffee machine off, leave to soak for approx. 15 minutes, and then switch on again. Repeat until all the water has been cycled.
STEP 4: Empty the carafe. Refill the water tank to the max. fill mark with clean water. Run the coffee machine at least twice more and pour the water away once it has cooled. The coffee machine should now be descaled, clean, and ready for use. If any traces of descaling product residue remain, run more clean water through the coffee machine until it is completely clean.

NOTE: If the coffee machine switches off before it has boiled or a white deposit is noticed on the inside of the water tank, it needs to be descaled.

Instructions for use
Before first use

Before using the coffee machine for the first time, clean the water tank and accessories following the instructions in the section entitled '**Care and maintenance**'.
STEP 1: Before connecting to the mains power supply, position the coffee machine onto a flat, stable, heat-resistant surface at a height that is comfortable for the user. Check that all accessories are in place.
STEP 2: The coffee machine should be used first with water only. Remove the filter from inside the machine.
STEP 3: Fill the water tank, taking care not to exceed the max. fill mark, following the instructions in the section titled '**Filling the water tank**'.
STEP 4: Place the carafe onto the heating/keep warm plate.
STEP 5: Press the on switch to turn the coffee machine on and press the brewing button to start the brewing process.
STEP 6: Once all the water has been brewed, switch off the coffee machine and discard the water from the carafe.

NOTE: When using the coffee machine for the first time, a slight odour may be emitted. This is normal and will soon subside. Allow for sufficient ventilation around the coffee machine.

Filling the water tank

STEP 1: Lift open the top lid of the coffee machine. Fill the water tank with cold water, ensuring that the water level is above the minimum fill line and below the maximum fill line.
STEP 2: Close the top lid ensuring it is securely in place.

NOTE: For the best results, use cool distilled water when filling the water tank.

CAUTION: Do not overfill the water tank, as this could damage the coffee machine.

Using the coffee machine

STEP 1: Make sure the coffee machine is switched off and unplugged from the mains power supply and that all the accessories are in place.
STEP 2: Pour a minimum of 475 ml of cold water into the water tank following the instruction in the section titled '**Filling the water tank**'.
STEP 3: Holding the coffee machine steady with one hand, lift the top lid and remove the filter basket from the funnel.
STEP 4: Add a minimum of 3 measuring spoons (10–12 g) of medium-fine ground coffee to the filter basket using the measuring spoon.
STEP 5: Gently shake the filter basket to evenly distribute the ground coffee.
STEP 6: Place the filter basket back into the funnel securing it in place and close the top lid.
STEP 7: Place the carafe onto the heating/keep warm plate.
STEP 8: Plug in and switch on the coffee machine at the mains power supply.
STEP 9: Press the power button; the indicator light will illuminate to indicate the coffee machine is on and the brewing process has started.
STEP 10: Once all the coffee has dripped from the funnel into the carafe and the brewing cycle is complete (approx. 3½ minutes for min. water level), the indicator light will remain on and the coffee machine will activate the keep warm function for approx. 30 mins. Alternatively, switch off the coffee machine by pressing the power button.
STEP 11: Remove the carafe from the heating/keep warm plate. Take care when handling, as the carafe will become hot during operation.



NOTE: Once the power button has been pressed, the coffee machine will start the brewing cycle and the indicator light will remain on until the brewing and keep warm cycle is complete. To interrupt or stop the brewing cycle, switch off the coffee machine at the mains power supply and unplug it, press the power button or remove the carafe from the base. Brew time with max water is approximately 8–9 minutes.



CAUTION: Do not switch on the coffee machine without any water in the water tank. Do not open the top lid during the brewing cycle, as this will allow steam to escape and could cause scalding or burns.



WARNING: Allow the coffee machine to cool for approx. 3 mins before making a second carafe of coffee. If the coffee machine does not cool completely before reuse, water placed in the water reservoir may overheat. This will allow hot steam to escape, which could injure the user.

Hints and tips

1. Always use fresh, cold water to fill the water tank.
2. The quantity of ground coffee can be adapted to taste. For stronger coffee, use more ground coffee, for weaker coffee use less.
3. After using packaged ground coffee, tightly reseal it and store in a cool, dry place.
4. To achieve optimum coffee taste, use whole coffee beans and finely grind them before brewing.
5. Do not reuse ground coffee that has already been used in the coffee maker, as this will greatly reduce the flavour of the coffee.
6. Reheating coffee is not recommended, as it affects the taste.

Anti-drip feature

The coffee machine has an anti-drip feature to prevent coffee leaking out from funnel when the carafe is removed from its base during the brewing process. This is an automatic feature that is permanently activated.



CAUTION: Ensure the carafe is replaced within 30 seconds of removing it from the heating/keep warm plate during brewing to prevent coffee leaking from the funnel.

Storage

The coffee machine must be cool, clean and dry before storing in a cool, dry place.
Never wrap the cord tightly around the coffee machine; wrap it loosely to avoid causing damage.

Specifications

Product code: EK6652
Input: 220–240 V ~ 50–60 Hz
Output: 900 W
Power consumption (off mode): 0.42 W

FR I Veuillez conserver ces instructions pour référence ultérieure.

À faire et à ne pas faire



Éteignez l'appareil et débranchez-le de l'alimentation secteur avant de changer ou d'installer des accessoires.
Vérifiez que le couvercle et le couvercle de la carafe sont fermés avant de lancer le processus de percolation.



Utiliser la cafetière si elle est tombée, si elle présente des dommages visibles ou si elle fuit.
Utiliser la cafetière si le niveau d'eau est inférieur au repère de remplissage minimal.
Utiliser les accessoires s'ils sont desserrés, endommagés ou cassés.
Laisser la carafe vide sur la plaque de chauffage/maintien au chaud, car elle risque de se fissurer.

Entretien et maintenance

Avant de procéder à un nettoyage ou à une maintenance, débranchez la cafetière de l'alimentation secteur et laissez-la refroidir complètement.
ÉTAPE 1 : essuyez l'unité principale de la cafetière avec un chiffon doux et humide et laissez sécher complètement.
N'utilisez jamais de détergents ni de tampons à récurer agressifs ou abrasifs pour nettoyer la cafetière, car cela pourrait l'endommager.
ÉTAPE 2 : lavez le filtre et le réservoir d'eau à l'eau chaude savonneuse, puis rincez-les et séchez-les soigneusement.



REMARQUE : la cafetière doit être nettoyée après chaque utilisation.

Élimination du calcaire

Du tartre peut s'accumuler avec le temps et affecter les performances et la durée de vie de la cafetière. Il est recommandé de détartrer régulièrement la cafetière, au moins une fois toutes les 6 à 8 semaines, surtout si elle est utilisée dans une région où l'eau est dure. Un détartrage fréquent améliore les performances et la durée de vie de la cafetière.
ÉTAPE 1 : remplissez le réservoir avec de l'eau froide jusqu'au repère de remplissage maximal.
ÉTAPE 2 : ajoutez un détartrant commercial en suivant les instructions du fabricant. Il n'est pas recommandé d'utiliser du vinaigre pour détartrer la cafetière.
ÉTAPE 3 : faites fonctionner la cafetière jusqu'à faire couler une tasse d'eau. Éteignez la cafetière, laissez tremper environ 15 minutes, puis rallumez-la. Répétez l'opération jusqu'à ce que toute l'eau se soit écoulée.
ÉTAPE 4 : videz la carafe. Remplissez le réservoir d'eau jusqu'au repère de remplissage maximal avec de l'eau propre. Faites fonctionner la cafetière au moins deux fois supplémentaires et jetez l'eau une fois qu'elle est froide. La cafetière doit maintenant être détartrée, propre et prête à l'emploi. S'il reste des traces de résidus de détartrant, faites couler davantage d'eau propre dans la cafetière jusqu'à ce qu'elle soit complètement propre.



REMARQUE : si la cafetière s'éteint avant d'avoir atteint l'ébullition ou si un dépôt blanc se forme à l'intérieur du réservoir d'eau, il est nécessaire de la détartrer.

Mode d'emploi

Avant la première utilisation

Avant d'utiliser la cafetière pour la première fois, nettoyez le réservoir d'eau et les accessoires en suivant les instructions de la section intitulée « **Entretien et maintenance** ».
ÉTAPE 1 : avant de brancher la cafetière sur l'alimentation secteur, placez-la sur une surface plane, stable et résistante à la chaleur, à une hauteur confortable. Vérifiez que tous les accessoires sont en place.
ÉTAPE 2 : pour commencer, utilisez la cafetière uniquement avec de l'eau. Retirez le filtre de l'intérieur de la cafetière.
ÉTAPE 3 : remplissez le réservoir d'eau sans dépasser le repère de remplissage maximal, en suivant les instructions de la section intitulée « Remplissage du réservoir d'eau ».
ÉTAPE 4 : placez la carafe sur la plaque de chauffage/maintien au chaud.
ÉTAPE 5 : appuyez sur le bouton d'alimentation pour allumer la cafetière et sur le bouton de percolation pour lancer le processus de percolation.
ÉTAPE 6 : une fois toute l'eau infusée, éteignez la cafetière et jetez l'eau de la carafe.



REMARQUE : lors de la première utilisation de la cafetière, une légère odeur peut se dégager. Ce phénomène est normal et ne dure pas. Laissez suffisamment d'espace autour de la cafetière pour une bonne ventilation.

Remplissage du réservoir d'eau

ÉTAPE 1 : ouvrez le couvercle de la cafetière en le soulevant. Remplissez le réservoir d'eau avec de l'eau froide en vous assurant que le niveau d'eau est au-dessus du repère de remplissage minimal et en dessous du repère de remplissage maximal.
ÉTAPE 2 : fermez le couvercle en veillant à ce qu'il soit bien fixé.
REMARQUE : pour de meilleurs résultats, utilisez de l'eau distillée froide pour remplir le réservoir d'eau.



ATTENTION : ne remplissez pas trop le réservoir d'eau, car cela pourrait endommager la cafetière.

Utilisation de la cafetière

ÉTAPE 1 : assurez-vous que la cafetière est éteinte et débranchée de l'alimentation secteur, et que tous les accessoires sont en place.
ÉTAPE 2 : versez au moins 475 ml d'eau froide dans le réservoir d'eau en suivant les instructions de la section intitulée « **Remplissage du réservoir d'eau** ».
ÉTAPE 3 : maintenez la cafetière stable d'une main, soulevez le couvercle et retirez le panier du filtre de l'entonnoir.
ÉTAPE 4 : ajoutez au moins 3 cuillères de dosage (10 à 12 g) de café moulu moyen-fin dans le panier du filtre à l'aide de la cuillère de dosage.
ÉTAPE 5 : secouez doucement le panier du filtre pour répartir uniformément le café moulu.
ÉTAPE 6 : replacez correctement le panier du filtre dans l'entonnoir et fermez le couvercle.
ÉTAPE 7 : placez la carafe sur la plaque de chauffage/maintien au chaud.
ÉTAPE 8 : branchez la cafetière sur l'alimentation secteur et allumez-la.
ÉTAPE 9 : appuyez sur le bouton d'alimentation. Le témoin lumineux s'allume pour indiquer que l'appareil est allumé et que le processus de percolation a débuté.
ÉTAPE 10 : une fois que tout le café s'est écoulé de l'entonnoir dans la carafe et que le cycle de percolation est terminé (environ 3½ minutes pour le niveau d'eau minimal), le témoin lumineux reste allumé et la cafetière activera la fonction de maintien au chaud pendant environ 30 minutes. À ce stade, vous pouvez également arrêter la cafetière en appuyant sur le bouton d'alimentation.
ÉTAPE 11 : retirez la carafe de la plaque de chauffage/maintien au chaud. Manipulez-la avec précaution, car la carafe chauffe pendant le fonctionnement.

REMARQUE : dès que vous appuyez sur le bouton d'alimentation, la cafetière démarre le cycle de percolation et le témoin lumineux reste allumé jusqu'à ce que les cycles de percolation et de maintien au chaud soient terminés. Pour mettre en pause ou arrêter le cycle de percolation, éteignez la cafetière et débranchez-la de l'alimentation secteur, appuyez sur le bouton d'alimentation ou retirez la carafe de la base. Le temps de percolation pour un niveau d'eau maximal est de 8 à 9 minutes environ.

ATTENTION : n'allumez pas la cafetière s'il n'y a pas d'eau dans le réservoir d'eau. N'ouvrez pas le couvercle pendant le cycle de percolation, car de la vapeur pourrait s'échapper et provoquer des brûlures.

AVERTISSEMENT : laissez la cafetière refroidir pendant environ 3 minutes avant de refaire couler du café. Si la cafetière ne refroidit pas complètement avant d'être réutilisée, l'eau placée dans le réservoir d'eau peut surchauffer. De la vapeur chaude pourrait s'échapper et blesser l'utilisateur.

Conseils et astuces

1. Utilisez toujours de l'eau douce froide pour remplir le réservoir d'eau.
2. La quantité de café moulu peut être adaptée selon vos préférences. Pour un café plus fort, utilisez davantage de café moulu, et pour un café plus léger, utilisez-en moins.
3. Après avoir utilisé du café moulu en paquet, refermez hermétiquement l'emballage et conservez dans un endroit frais et sec.
4. Pour obtenir un café au goût optimal, utilisez des grains de café entiers et moulez-les finement avant de préparer le café.
5. Ne réutilisez pas le café moulu ayant déjà été utilisé dans la cafetière, car cela réduira considérablement la saveur de votre boisson.
6. Il n'est pas recommandé de réchauffer le café, car cela en altère le goût.

Fonction anti-goutte

La cafetière dispose d'une fonction anti-goutte qui empêche le café de fuir de l'entonnoir lorsque la carafe est retirée de la base pendant le processus de percolation. Cette fonction automatique est activée en permanence.

ATTENTION : veillez à replacer la carafe dans les 30 secondes après l'avoir retirée de la plaque de chauffage/maintien au chaud pendant la percolation afin d'empêcher le café de fuir de l'entonnoir.

Stockage

La cafetière doit être froide, propre et sèche avant d'être stockée dans un endroit frais et sec.
N'enroulez jamais le cordon autour de la cafetière ; enroulez-le sans le serrer pour éviter de l'endommager.

Spécifications

Code produit : EK6652
Entrée : 220 – 240 V ~ 50 – 60 Hz
Sortie : 900 W
Consommation énergétique (mode arrêt) : 0,42 W

NL | Bewaar de instructies voor toekomstig gebruik.

Wat u wel en niet moet doen

Schakel het apparaat uit en haal de stekker uit het stopcontact voordat u hulpstukken vervangt of monteert.
Zorg ervoor dat het bovenste deksel en het deksel van de kan gesloten zijn voordat u begint met het koffiezetten.

Gebruik het koffiezetapparaat niet als het is gevallen, als er zichtbare tekenen van beschadiging zijn of als het lekt.
Gebruik het koffiezetapparaat niet als het waterniveau lager is dan de minimale vulmarkering.
Gebruik geen hulpstukken als deze loszitten of beschadigd of kapot zijn.
Laat de lege kan op de verwarmings-/warmhoudplaat staan, omdat deze snel kan barsten.

Verzorging en onderhoud

Haal de stekker van het koffiezetapparaat uit het stopcontact en laat het apparaat volledig afkoelen voordat u het schoonmaakt of onderhoudt.
STAP 1: Veeg de behuizing van het koffiezetapparaat schoon met een zachte, vochtige doek en laat het goed drogen.
Gebruik nooit agressieve of schurende schoonmaakmiddelen of schuursponsjes om het koffiezetapparaat schoon te maken, omdat dit schade kan veroorzaken.
STAP 2: Was het filter en het waterreservoir af in een warm sopje, spoel ze goed schoon en droog ze grondig af.

OPMERKING: Het koffiezetapparaat moet na elk gebruik worden schoongemaakt.

Ontkalken

Er kan na verloop van tijd kalkaanslag ontstaan. Dit heeft invloed op de prestaties en levensduur van het koffiezetapparaat. Het wordt aanbevolen het koffiezetapparaat regelmatig te ontkalken, ten minste eenmaal per 6–8 weken, vooral als het apparaat wordt gebruikt in gebieden met hard water. Regelmatig ontkalken verbetert de prestaties en verlengt de levensduur van het koffiezetapparaat.
STAP 1: Vul het waterreservoir tot aan de maximale vulmarkering met koud water.
STAP 2: Voeg volgens de instructies van de fabrikant een commercieel ontkalkingsmiddel toe. We raden af om azijn te gebruiken voor het ontkalken van het koffiezetapparaat.
STAP 3: Laat het koffiezetapparaat lopen totdat er ongeveer 1 maatbeker water uit is gekomen. Schakel het koffiezetapparaat uit, laat ongeveer 15 minuten weken en schakel het vervolgens weer in. Herhaal dit tot al het water is verbruikt.
STAP 4: Leeg de koffiepot. Vul het waterreservoir opnieuw met schoon water tot de maximale vulmarkering. Laat het koffiezetapparaat nog minstens twee keer doorlopen en giet het water weg zodra het is afgekoeld. Het koffiezetapparaat is nu ontkalkt, schoon en klaar voor gebruik. Als er resten van het ontkalkingsproduct achterblijven, laat dan nog meer schoon water door het koffiezetapparaat lopen totdat het helemaal schoon is.

OPMERKING: Als het koffiezetapparaat uitschakelt voordat het heeft gekookt of als er een witte aanslag aan de binnenkant van het waterreservoir zit, moet het worden ontkalkt.

Gebruiksaanwijzing

Vóór het eerste gebruik

Maak voordat u het koffiezetapparaat voor de eerste keer gebruikt, het waterreservoir en de accessoires schoon volgens de instructies in het gedeelte '**Verzorging en onderhoud**'.
STAP 1: Plaats het koffiezetapparaat voor het aansluiten op de netvoeding op een vlakke, stabiele en hittebestendige ondergrond en op een hoogte die comfortabel is voor de gebruiker. Controleer of alle accessoires op hun plaats zitten.
STAP 2: Gebruik het koffiezetapparaat de eerste keer alleen met water. Verwijder het filter uit het apparaat.
STAP 3: Vul het waterreservoir en zorg ervoor dat u de max. vulmarkering niet overschrijdt. Volg de instructies in het gedeelte '**Het waterreservoir vullen**'.
STAP 4: Plaats de kan op de verwarmings-/warmhoudplaat.
STAP 5: Druk op de aan-schakelaar om het koffiezetapparaat in te schakelen en het koffiezetproces te starten.
STAP 6: Schakel het koffiezetapparaat uit en gooi nadat al het water is doorgelopen het water uit de koffiepot weg.

OPMERKING: Wanneer u het koffiezetapparaat voor de eerste keer gebruikt, kan het een lichte geur verspreiden. Dit is normaal en zal snel verdwijnen. Zorg voor voldoende ventilatie rond het koffiezetapparaat.

Het waterreservoir vullen

STAP 1: Open het bovenste deksel van het koffiezetapparaat. Vul het waterreservoir met koud water en zorg ervoor dat het waterniveau boven de minimale vulmarkering en onder de maximale vulmarkering staat.
STAP 2: Sluit het bovenste deksel en zorg ervoor dat het goed op zijn plaats zit.

OPMERKING: Gebruik voor de beste resultaten koel gedistilleerd water bij het vullen van het waterreservoir.

LET OP: Vul het waterreservoir niet te vol, omdat dit het koffiezetapparaat kan beschadigen.

Het koffiezetapparaat gebruiken

STAP 1: Zorg ervoor dat het koffiezetapparaat is uitgeschakeld, de stekker uit het stopcontact is gehaald en alle accessoires op hun plaats zitten.
STAP 2: Giet minimaal 475 ml koud water in het waterreservoir volgens de instructies in het gedeelte '**Het waterreservoir vullen**'.
STAP 3: Houd het koffiezetapparaat met één hand stil, til het bovendeksel op en verwijder de filtermand uit de trechter.
STAP 4: Doe met de maatlepel minimaal 3 maatlepels (10 – 12 g) middelfijne gemalen koffie in het filter.
STAP 5: Schud het filter voorzichtig om de gemalen koffie gelijkmatig te verdelen.
STAP 6: Plaats het filter terug in de trechter zodat deze vast zit en sluit het bovenste deksel.
STAP 7: Plaats de kan op de verwarmings-/warmhoudplaat.
STAP 8: Steek de stekker van het koffiezetapparaat in het stopcontact en schakel het stopcontact in.
STAP 9: Druk op de aan-uitknop. Er gaat een indicatielampje branden om aan te geven dat het apparaat aan is en het koffiezetproces is gestart.
STAP 10: Zodra alle koffie uit de zeteenheid in de koffiepot is gedruppeld en de koffiezetcyclus is voltooid (ongeveer 3,5 minuut bij minimaal waterniveau), blijft het indicatielampje branden en activeert het koffiezetapparaat de warmhoudfunctie gedurende ongeveer 30 minuten. U kunt ook het koffiezetapparaat uitschakelen door op de aan/uit-knop te drukken.
STAP 11: Verwijder de kan van de verwarmings-/warmhoudplaat. Wees voorzichtig: de koffiepot wordt heet tijdens gebruik.

OPMERKING: Zodra de aan-uitknop is ingedrukt, start het koffiezetapparaat de koffiezetcyclus en blijft het indicatorlampje branden totdat de koffiezet- en warmhoudcyclus is voltooid. Als u de koffiezetcyclus wilt onderbreken of stoppen, schakelt u het koffiezetapparaat uit en haalt u de stekker uit het stopcontact, drukt u op de aan-uitknop of verwijdert u de koffiepot van de voet. De koffiezettijd met de max. watercapaciteit is ongeveer 8–9 minuten.

LET OP: Schakel het koffiezetapparaat niet in als er geen water in het waterreservoir zit. Open het deksel niet tijdens de koffiezetcyclus omdat er dan stoom kan ontsnappen, wat schroei- en brandwonden kan veroorzaken.

WAARSCHUWING: Laat het koffiezetapparaat ongeveer 3 min. afkoelen voordat u een tweede pot koffie zet. Als het koffiezetapparaat niet volledig is afgekoeld voordat het opnieuw wordt gebruikt, kan het water in het waterreservoir oververhit raken. Hierdoor kan hete stoom ontsnappen, wat letsel bij de gebruiker kan veroorzaken.

Tips

1. Gebruik altijd vers, koud water om het waterreservoir te vullen.
2. De hoeveelheid gemalen koffie kan worden aangepast aan uw smaak. Gebruik voor een sterkere koffie meer gemalen koffie, voor een slappere koffie minder.
3. Na het gebruik van verpakte gemalen koffie dient u deze goed af te sluiten en te bewaren op een koele, droge plaats.
4. Voor een optimale koffiesmaak gebruikt u hele koffiebonen en maalt u deze zelf voordat u koffiezet.
5. Gebruik gemalen koffie die al is gebruikt in het koffiezetapparaat niet opnieuw, omdat dit de smaak van de koffie sterk zal verminderen.
6. Het wordt afgeraden **O**m koffie opnieuw te verwarmen, omdat dit de smaak aantast.

Antidruppelfunctie

Het koffiezetapparaat heeft een antidruppelfunctie om te voorkomen dat er koffie uit de trechter lekt wanneer de koffiepot tijdens het koffiezetten van de voet wordt verwijderd. Dit is een automatische functie die permanent geactiveerd is.

LET OP: Zorg ervoor dat je tijdens het koffiezetten de kan binnen 30 seconden nadat je het van de verwarmingsplaat afhaalt terugzet om te voorkomen dat er koffie uit de trechter lekt.

Opbergen

Het koffiezetapparaat moet afgekoeld, schoon en droog zijn voordat u het op een koele, droge plaats opbergt.
Wikkel het snoer nooit strak om het koffiezetapparaat , maar losjes, om schade te voorkomen.

Specificaties

Productcode: EK6652
Invoer: 220–240 V ~ 50 – 60 Hz

Uitvoer: 900 W
Stroomverbruik (uit): 0,42 W

DE I Bitte bewahren Sie die Anweisungen zur späteren Verwendung auf.

Wichtig beim Umgang

Schalten Sie das Gerät aus und trennen Sie es von der Stromversorgung, bevor Sie die Aufsätze austauschen oder anbringen.
Stellen Sie sicher, dass der obere Deckel und der Deckel der Karaffe geschlossen sind, bevor Sie den Brühvorgang starten.

Verwenden Sie die Kaffeemaschine nicht, wenn sie heruntergefallen ist, sichtbare Schäden aufweist oder undicht ist.
Verwenden Sie die Kaffeemaschine nicht, wenn der Flüssigkeitsstand unter der Markierung für die Mindestfüllmenge liegt.
Verwenden Sie keine Aufsätze, wenn diese lose, beschädigt oder gebrochen sind.
Lassen Sie die leere Karaffe nicht auf dem Heiz-/Warmhalteplatte stehen, da es möglicherweise anfällig für Risse ist.

Pflege und Wartung

Ziehen Sie vor der Reinigung oder Wartung den Netzstecker der Kaffeemaschine aus der Steckdose und lassen Sie das Gerät vollständig abkühlen.
SCHRITT 1: Wischen Sie die Haupteinheit der Kaffeemaschine mit einem weichen, feuchten Tuch ab und lassen Sie sie gründlich trocknen.
Verwenden Sie niemals aggressive oder scheuernde Reinigungsmittel oder Topfkratzer zur Reinigung der Kaffeemaschine, da dies zu Schäden führen kann.
SCHRITT 2: Reinigen Sie den Filter und den Wassertank in warmem Seifenwasser, spülen Sie sie anschließend ab und trocknen Sie sie gründlich ab.

HINWEIS: Die Kaffeemaschine sollte nach jedem Gebrauch gereinigt werden.

Entfernen von Kalkablagerungen

Im Laufe der Zeit kann sich Kalk ablagern und die Leistung und Lebensdauer der Kaffeemaschine beeinträchtigen. Es empfiehlt sich, die Kaffeemaschine regelmäßig, mindestens alle 6–8 Wochen zu entkalken, insbesondere wenn sie in einem Gebiet mit hartem Wasser verwendet wird. Regelmäßiges Entkalken verbessert die Leistung und Lebensdauer der Kaffeemaschine.
SCHRITT 1: Füllen Sie den Wassertank bis zur maximalen Füllhöhe mit kaltem Wasser.
SCHRITT 2: Geben Sie unter Beachtung der Herstelleranweisungen handelsüblichen Entkalker in das Wasser. Von der Verwendung von Essig zum Entkalken der Kaffeemaschine wird abgeraten.
SCHRITT 3: Lassen Sie die Kaffeemaschine laufen, bis eine Tasse Wasser durchgelaufen ist. Schalten Sie die Kaffeemaschine aus, lassen Sie die Lösung ca. 15 Minuten einwirken und schalten Sie sie anschließend wieder ein. Wiederholen Sie den Vorgang, bis das gesamte Wasser das Gerät durchlaufen hat.
SCHRITT 4: Leeren Sie die Karaffe. Füllen Sie den Wassertank bis zur maximalen Füllhöhe mit sauberem Wasser auf. Lassen Sie die Kaffeemaschine mindestens zwei weitere Male durchlaufen und gießen Sie das Wasser nach dem Abkühlen weg. Die Kaffeemaschine sollte jetzt entkalkt, sauber und gebrauchsfertig sein. Wenn Rückstände des Entkalkungsprodukts zurückbleiben, lassen Sie mehr sauberes Wasser durch die Kaffeemaschine laufen, bis sie vollständig gereinigt ist.



HINWEIS: Wenn sich die Kaffeemaschine abschaltet, bevor das Wasser kocht, oder wenn sich auf der Innenseite des Wassertanks weiße Ablagerungen gebildet haben, muss sie entkalkt werden.

Gebrauchsanweisung
Vor dem ersten Gebrauch

Bevor Sie die Kaffeemaschine zum ersten Mal verwenden, reinigen Sie den Wassertank und das Zubehör gemäß den Anweisungen im Abschnitt „**Pflege und Wartung**".
SCHRITT 1: Stellen Sie die Kaffeemaschine vor dem Anschluss an das Stromnetz auf eine ebene, stabile, hitzebeständige Fläche, die sich in einer für den Benutzer angenehmen Höhe befindet. Überprüfen Sie, ob alle Zubehörteile richtig eingesetzt sind.
SCHRITT 2: Die Kaffeemaschine sollte zuerst nur mit Wasser verwendet werden. Nehmen Sie den Filter aus der Maschine.
SCHRITT 3: Füllen Sie den Wassertank und achten Sie darauf, die Markierung für die Maximalfüllhöhe nicht zu überschreiten. Halten Sie sich dabei an die Anweisungen im Abschnitt „**Befüllen des Wassertanks**".
SCHRITT 4: Setzen Sie die Karaffe auf die Heizplatte/Warmhalteplatte.
SCHRITT 5: Drücken Sie zum Einschalten der Kaffeemaschine den Ein-/Ausschalter und drücken Sie die Brühtaste, um den Brühvorgang zu starten.
SCHRITT 6: Schalten Sie die Kaffeemaschine aus, wenn das gesamte Wasser gebrüht wurde und entsorgen Sie das Wasser aus der Karaffe.



HINWEIS: Wenn Sie die Kaffeemaschine zum ersten Mal verwenden, kann es zu einer leichten Geruchsentwicklung kommen. Dies ist normal und lässt nach kurzer Zeit nach. Sorgen Sie für eine ausreichende Belüftung in der Umgebung der Kaffeemaschine.

Befüllen des Wassertanks

SCHRITT 1: Öffnen Sie den oberen Deckel der Kaffeemaschine. Füllen Sie den Wassertank mit kaltem Wasser und stellen Sie sicher, dass der Wasserstand über der Mindestfüllhöhe und unter der Maximalfüllhöhe liegt.
SCHRITT 2: Schließen Sie den oberen Deckel und stellen Sie sicher, dass er fest sitzt.



HINWEIS: Die besten Ergebnisse erzielen Sie, wenn Sie den Wassertank mit kühlem destilliertem Wasser füllen.



ACHTUNG: Überfüllen Sie den Wassertank nicht, da dies die Kaffeemaschine beschädigen könnte.

Verwendung der Kaffeemaschine

SCHRITT 1: Stellen Sie sicher, dass die Kaffeemaschine ausgeschaltet und von der Stromversorgung getrennt ist und dass alle Zubehörteile vorhanden sind.
SCHRITT 2: Gießen Sie mindestens 475 ml kaltes Wasser in den Wassertank und befolgen Sie dabei die Anweisung im Abschnitt „**Befüllen des Wassertanks**".
SCHRITT 3: Halten Sie die Kaffeemaschine ruhig mit einer Hand, heben Sie den oberen Deckel an, und nehmen Sie den Filterkorb aus dem Trichter.
SCHRITT 4: Geben Sie mindestens 3 Messlöffel (10–12 g) mittelfeinen gemahlenen Kaffee in den Filterkorb.
SCHRITT 5: Schütteln Sie den Filterkorb leicht, um den Kaffee gleichmäßig zu verteilen.
SCHRITT 6: Setzen Sie den Filterkorb wieder in den Trichter ein und fixieren Sie ihn. Schließen Sie die obere Abdeckung.
SCHRITT 7: Setzen Sie die Karaffe auf die Heizplatte/Warmhalteplatte.
SCHRITT 8: Schließen Sie die Kaffeemaschine an die Stromversorgung an und schalten Sie sie ein.
SCHRITT 9: Drücken Sie die Ein-/Aus-Taste. Die Kontrollleuchte leuchtet auf, um anzuzeigen, dass die Einheit eingeschaltet ist und der Brühvorgang begonnen hat.
SCHRITT 10: Wenn der Kaffee vollständig aus dem Trichter in die Karaffe getropft und der Brühvorgang abgeschlossen ist (ca. 2 Minuten für minimalen Wasserstand), bleibt die Kontrollleuchte eingeschaltet und die Kaffeemaschine aktiviert die Warmhaltefunktion für ca. 30 Minuten. Alternativ können Sie die Kaffeemaschine durch Drücken des Ein-/Ausschalters ausschalten.
SCHRITT 11: Nehmen Sie die Karaffe von der Heizplatte/Warmhalteplatte. Achten Sie bei der Verwendung darauf, dass die Karaffe während des Betriebs heiß wird.



HINWEIS: Sobald der Ein-/Ausschalter gedrückt wurde, starte die Kaffeemaschine den Brühzyklus und die Kontrollleuchte bleibt eingeschaltet, bis der Brüh- und Warmhaltezyklus abgeschlossen ist. Um den Brühvorgang zu unterbrechen oder zu beenden, schalten Sie die Kaffeemaschine aus und ziehen Sie den Netzstecker aus der Steckdose, drücken Sie die Ein-/Austaste oder nehmen Sie die Karaffe vom Sockel. Die Brühzeit mit maximaler Wasserkapazität beträgt ca.8 bis 9 Minuten.



ACHTUNG: Schalten Sie die Kaffeemaschine nur ein, wenn sich Wasser im Wassertank befindet. Halten Sie den oberen Deckel während des Brühzyklus geschlossen, da andernfalls Dampf entweichen und Verbrühungen oder Verbrennungen verursachen kann.



WARNUNG: Lassen Sie die Kaffeemaschine ca. 3 Minuten abkühlen, bevor Sie eine zweite Karaffe Kaffee zubereiten. Wenn die Kaffeemaschine vor der Wiederverwendung nicht vollständig abgekühlt ist, kann sich das Wasser im Wassertank überhitzen. Dadurch kann heißer Dampf entweichen und zu Verletzungen des Benutzers führen.

Tipps und Tricks

1. Füllen Sie den Wassertank ausschließlich mit frischem, kaltem Wasser.
2. Die Menge des gemahlenen Kaffees kann je nach Geschmack angepasst werden. Verwenden Sie für einen stärkeren Kaffee mehr und für einen weniger gemahlenen Kaffee.
3. Verschließen Sie abgepackten gemahlenen Kaffee nach der Verwendung wieder luftdicht und lagern Sie ihn an einem kühlen, trockenen Ort.
4. Verwenden Sie für optimalen Kaffeegenuss ganze Kaffeebohnen und mahlen Sie diese vor dem Brühen fein.
5. Verwenden Sie bereits in der Kaffeemaschine aufgebrühten Kaffeesatz nicht erneut, da sich damit kaum noch Geschmack erzeugen lässt.
6. Das Aufwärmen von Kaffee wird nicht empfohlen, da es den Geschmack beeinträchtigt.

Tropfschutzfunktion

Die Kaffeemaschine verfügt über eine Tropfschutzfunktion, die verhindert, dass Kaffee aus dem Trichter austritt, wenn die Karaffe während des Brühzyklus vom Sockel entfernt wird. Es handelt sich um eine automatische Funktion, die permanent aktiviert ist.

ACHTUNG: Stellen Sie sicher, dass die Karaffe innerhalb von 30 Sekunden nach der Entnahme aus dem Heizteller/Warmhalteplatte während des Brühzyklus wieder eingesetzt wird, um das Auslaufen von Kaffee aus dem Trichterzu verhindern.

Aufbewahrung

Die Kaffeemaschine muss abgekühlt, sauber und trocken sein, bevor Sie sie an einem kühlen, trockenen Ort verstauen.
Wickeln Sie das Kabel niemals fest um die Kaffeemaschine. Wickeln Sie es lose auf, um Schäden zu vermeiden.

Technische Daten

Produktcode: EK6652
Eingangsspannung: 220–240 V ~ 50–60 Hz
Ausgangsleistung: 900 W
Leistungsaufnahme (Aus-Modus): 0,42 W

ES I Conserve estas instrucciones como referencia futura.

Qué hacer y qué no hacer

Apague el dispositivo y desenchúfelo de la corriente eléctrica antes de cambiar o colocar accesorios.
Asegúrese de que la tapa superior de la cafetera y la de la jarra están cerradas antes de iniciar el proceso de preparación.

No utilice la cafetera si se ha caído, si presenta signos visibles de daño o si tiene fugas.
No utilice la cafetera si el nivel de agua es inferior a la marca de llenado mínimo.
No utilice los accesorios si están sueltos, dañados o rotos.
No deje la jarra vacía en la placa de calentamiento/conservación del calor, ya que podría agrietarse.

Cuidados y mantenimiento

Antes de limpiarla o de realizar alguna labor de mantenimiento, desenchufe la cafetera de la corriente eléctrica y deje que se enfríe por completo.
PASO 1: Limpie la unidad principal de la cafetera con un paño suave y húmedo, y deje que se seque completamente.
No utilice productos de limpieza fuertes o abrasivos ni estropajos para limpiar la cafetera, ya que podrían dañarla.
PASO 2: Limpie el filtro y el depósito de agua con agua caliente y jabón, y enjuáguelos y séquelos completamente.

NOTA: La cafetera debe limpiarse después de cada uso.

Eliminación de la cal

Con el tiempo pueden aparecer depósitos de cal que afectan al rendimiento y la vida útil de la cafetera. Se recomienda descalcificar la cafetera de forma regular, al menos una vez cada 6–8 semanas, sobre todo si se usa en zonas de agua calcárea. La eliminación frecuente de la cal mejorará el rendimiento y la vida útil de la cafetera.
PASO 1: Llene el depósito de agua con agua fría hasta la marca de llenado máximo.
PASO 2: Añada un producto descalcificante siguiendo las instrucciones del fabricante. No se recomienda usar vinagre para descalcificar la cafetera.
PASO 3: Ponga en marcha la cafetera hasta que haya realizado un ciclo de una taza de agua aproximadamente. Apague la cafetera, déjela en remojo durante unos 15 minutos y vuelva a encenderla. Repita el proceso hasta que se haya utilizado toda el agua.
PASO 4: Vacíe la jarra. Rellene el depósito de agua con agua limpia hasta la marca de llenado máximo. Ponga en marcha la cafetera al menos dos veces más y deseche el agua una vez que se haya enfriado. En ese momento, la cafetera debería estar descalcificada, limpia y lista para su uso. Si quedan restos del producto descalcificante, vierta más agua limpia en la cafetera hasta que se limpie por completo.

NOTA: Si la cafetera se apaga antes de que hierva el agua o aparecen depósitos blancos dentro del depósito de agua, significa que tiene cal.

Instrucciones de uso

Antes del primer uso

Antes de utilizar la cafetera por primera vez, limpie el depósito de agua y los accesorios según las instrucciones de la sección "**Cuidados y mantenimiento**".
PASO 1: Antes de conectar la cafetera a la corriente eléctrica, colóquela en una superficie plana, estable y resistente al calor, y a una altura que sea cómoda para el usuario. Compruebe que todos los accesorios están en su sitio.
PASO 2: La cafetera debe utilizarse primero solo con agua. Retire el filtro del interior de la cafetera.
PASO 3: Llene el depósito de agua y asegúrese de no superar la marca de llenado máximo, siguiendo las instrucciones de la sección titulada "**Llenado del depósito de agua**".
PASO 4: Coloque la jarra sobre la placa de calentamiento/conservación del calor.
PASO 5: Active el interruptor de encendido para poner en marcha la cafetera y pulse el botón de preparación para iniciar el proceso de preparación.
PASO 6: Una vez preparada toda el agua, apague la cafetera y deseche el agua de la jarra.



NOTA: Es posible que la cafetera desprenda un ligero olor cuando se utilice por primera vez. Es algo normal que desaparece pronto. Ventile adecuadamente la ubicación de la cafetera.

Llenado del depósito de agua

PASO 1: Abra la tapa superior de la cafetera. Llene el depósito de agua con agua fría, asegurándose de que el nivel de agua esté por encima de la línea de llenado mínimo y por debajo de la línea de llenado máximo.
PASO 2: Cierre la tapa superior asegurándose de que esté bien colocada.



NOTA: Para obtener los mejores resultados, utilice agua destilada fría al llenar el depósito de agua.



PRECAUCIÓN: No llene en exceso el depósito de agua, ya que podría dañar la cafetera.

Uso de la cafetera

PASO 1: Asegúrese de que la cafetera está apagada y desenchufada de la red eléctrica y de que todos los accesorios están en su lugar.
PASO 2: Vierta un mínimo de 475 ml de agua fría en el depósito de agua siguiendo las instrucciones de la sección titulada "**Llenado del depósito de agua**".
PASO 3: Sujete la cafetera firmemente con una mano, levante la tapa superior y retire el portafiltros del embudo.
PASO 4: Añada al portafiltros un mínimo de 3 cucharas medidoras (de 10–12 g) de café molido medio-fino con la cuchara medidora.
PASO 5: Sacuda suavemente el portafiltros para distribuir de manera uniforme el café molido.
PASO 6: Vuelva a colocar el portafiltros en el embudo asegurándolo en su lugar y cierre la tapa superior.
PASO 7: Coloque la jarra sobre la placa de calentamiento/conservación del calor.
PASO 8: Enchufe la cafetera a la corriente y enciéndala.
PASO 9: Cuando pulse el botón de encendido, se iluminará el indicador para avisar de que la unidad está encendida y comenzará el proceso de preparación del café.
PASO 10: Una vez que todo el café haya goteado del embudo a la jarra y el ciclo de preparación esté completo (aproximadamente 3,5 minutos para el nivel mínimo de agua), el indicador permacerá encendido y la cafetera activará la función de conservación del calor durante aproximadamente 30 minutos. También puede apagar la cafetera pulsando el botón de encendido.
PASO 11: Retire la jarra de la placa de calentamiento/conservación del calor. Tenga cuidado al manipular la jarra, ya que se habrá calentado durante el funcionamiento.



NOTA: Una vez pulsado el botón de encendido, la cafetera iniciará el ciclo de preparación y el indicador permanecerá encendido hasta que finalice el ciclo de preparación y conservación de calor. Para interrumpir o detener el ciclo de preparación de café, apague la cafetera de la red eléctrica y desenchúfela, pulse el botón de encendido o retire la jarra de la base. El tiempo de preparación con la máxima capacidad de agua es de aproximadamente 8–9 minutos.



PRECAUCIÓN: No encienda la cafetera si no hay agua en el depósito. No abra la tapa superior durante el ciclo de preparación, ya que el vapor saldría y podría provocar quemaduras.



ADVERTENCIA: Deje que la cafetera se enfríe durante aproximadamente 3 minutos antes de preparar una segunda jarra de café. Si la cafetera no se enfría por completo antes de volver a utilizarse, el agua del depósito de agua podría sobrecalentarse. Esto podría hacer que saliera vapor caliente, lo que podría causar heridas al usuario.

Consejos y sugerencias

1. Utilice siempre agua fría y fresca para llenar el depósito de agua.
2. La cantidad de café molido se puede adaptar al gusto. Para preparar un café más intenso, utilice más café molido; si prefiere que sea más suave, utilice menos.
3. Después de utilizar café molido envasado, vuelva a sellarlo y guárdelo en un lugar fresco y seco.
4. Para que el café obtenga un sabor óptimo, utilice granos de café enteros y muévalos bien antes de prepararlo.
5. No reutilice el café molido que ya se haya utilizado en la cafetera, ya que esto reducirá en gran medida el sabor del café.
6. No se recomienda recalentar el café, ya que afecta a su sabor.

Función antigoteo

La cafetera dispone de una función antigoteo para evitar que el café salga del embudo cuando se retira la jarra de la base durante el proceso de preparación. Esta función es automática y estará activa de forma permanente.



PRECAUCIÓN: Vuelva a colocar la jarra antes de que transcurran 30 segundos desde su extracción de la placa de calentamiento/conservación del calor durante la preparación para evitar que el café gotee por el embudo.

Almacenamiento

La cafetera debe estar fría, limpia y seca antes de guardarla en un lugar fresco y seco.
No apriete el cable al enrollarlo alrededor de la cafetera; déjelo más suelto para evitar causar daños.

Especificaciones

Código de producto: EK6652
Entrada: 220–240 V ~ 50–60 Hz
Salida: 900 W
Consumo de energía (modo apagado): 0,42 W

PT | Conserve estas instruções para referência futura.

O que fazer e o que não fazer



Desligar o aparelho e retirar a ficha da tomada elétrica antes de substituir ou instalar acessórios.
Certificar-se de que a tampa superior e a tampa do jarro estão fechadas antes de iniciar o processo de preparação de café.



Não utilizar a máquina de café se esta tiver caído, se existirem sinais visíveis de danos ou se apresentar fugas.
Não utilizar a máquina de café se o nível da água for inferior à marca de enchimento mínimo.
Não utilizar acessórios se estiverem soltos, danificados ou partidos.
Não deixar o jarro vazio na placa de aquecimento/manter quente, pois poderá rachar.

Cuidados e manutenção

Antes de tentar qualquer limpeza ou manutenção, desligue a máquina de café da tomada elétrica e deixe-a arrefecer completamente.
PASSO 1: limpe a unidade principal da máquina de café com um pano macio e humedecido, e deixe secar completamente.
Nunca utilize detergentes de limpeza agressivos ou abrasivos nem esfregões para limpar a máquina de café, pois pode causar danos.
PASSO 2: lave o filtro e o depósito de água em água quente com sabão e, em seguida, enxague e seque cuidadosamente.



NOTA: a máquina de café deve ser limpa após cada utilização.

Remover o calcário

O calcário pode desenvolver-se ao longo do tempo e pode afetar o desempenho e a vida útil da máquina de café. É recomendada a descalcificação regular da máquina de café, pelo menos uma vez a cada 6 a 8 semanas, especialmente se for utilizada numa região onde a água é dura. A descalcificação frequente irá melhorar o desempenho e a vida útil da máquina de café.
PASSO 1: encha o depósito de água até à marca de enchimento máx. com água fria.
PASSO 2: acrescente um agente de descalcificação comercial, seguindo as instruções do fabricante. Não é recomendada a utilização de vinagre para descalcificar a máquina de café.
PASSO 3: coloque a máquina de café em funcionamento até que tenha passado uma chávena de água. Desligue a máquina de café, deixe de molho durante cerca de 15 minutos e, em seguida, volte a ligar. Repita o processo até que toda a água tenha passado pelo ciclo.
PASSO 4: esvazie o jarro. Volte a encher o depósito de água até à marca de enchimento máx. com água limpa. Coloque a máquina de café em funcionamento, pelo menos, mais duas vezes e despeje a água depois de arrefecer. A máquina de café deve estar agora descalcificada, limpa e pronta a utilizar. Se restarem quaisquer vestígios de resíduos do produto de descalcificação, passe mais água limpa pela máquina de café até esta ficar completamente limpa.



NOTA: se a máquina de café se desligar antes de ferver ou se for detetado um depósito branco no interior do depósito de água, esta tem de ser descalcificada.

Instruções de utilização

Antes da primeira utilização

Antes de utilizar a máquina de café pela primeira vez, limpe o depósito de água e os acessórios seguindo as instruções na secção "**Cuidados e manutenção**".
PASSO 1: antes de ligar à tomada elétrica, coloque a máquina de café numa superfície plana, estável e resistente ao calor, a uma altura confortável para o utilizador. Verifique se todos os acessórios estão no devido lugar.
PASSO 2: a máquina de café deve ser utilizada primeiro apenas com água. Retire o filtro do interior da máquina.
PASSO 3: encha o depósito de água, tendo o cuidado de não exceder a marca de enchimento máximo, seguindo as instruções na secção "**Encher o depósito de água**".
PASSO 4: coloque o jarro na placa de aquecimento/manter quente.
PASSO 5: prima o interrutor de ligar para ligar a máquina de café e prima o botão de preparação de café para iniciar o processo.
PASSO 6: depois de toda a água ter sido preparada, desligue a máquina de café e deite fora a água do jarro.

NOTA: ao utilizar a máquina de café pela primeira vez, pode detetar um ligeiro odor. É uma situação normal e irá desaparecer em breve. Mantenha uma ventilação suficiente em redor da máquina de café.

Encher o depósito de água

PASSO 1: levante a tampa superior da máquina de café. Encha o depósito de água com água fria, certificando-se de que o nível de água está acima da linha de enchimento mínima e abaixo da linha de enchimento máxima.
PASSO 2: feche a tampa superior, certificando-se de que está devidamente colocada.

NOTA: para obter os melhores resultados, utilize água destilada fria quando encher o depósito de água.

CUIDADO: não encha demasiado o depósito de água, pois pode causar danos na máquina de café.

Utilizar a máquina de café

PASSO 1: certifique-se de que a máquina de café está desligada e a ficha retirada da tomada elétrica e ainda de que todos os acessórios estão no devido lugar.
PASSO 2: coloque, pelo menos, 475 ml de água fria no depósito de água, seguindo as instruções na secção "**Encher o depósito de água**".
PASSO 3: segurando a máquina de café com uma mão, levante a tampa superior e retire o cesto do filtro do funil.
PASSO 4: adicione, pelo menos, 3 colheres de medição (10 g a 12 g) de café moído médio/fino ao cesto do filtro.
PASSO 5: agite suavemente o cesto do filtro para distribuir uniformemente o café moído.
PASSO 6: volte a colocar o cesto do filtro no funil, fixando-o no lugar e feche a tampa superior.
PASSO 7: coloque o jarro na placa de aquecimento/manter quente.
PASSO 8: insira a ficha na tomada elétrica e ligue a máquina de café.
PASSO 9: prima o botão de alimentação; a luz indicadora acende-se para indicar que a unidade está ligada e que o processo de preparação de café foi iniciado.
PASSO 10: quando todo o café tiver pingado do funil para o jarro e o ciclo de preparação estiver concluído (durante cerca de 3½ minutos para o nível de água mínimo), a luz indicadora permanece acesa e a máquina de café ativa a função para manter quente durante cerca de 30 minutos. Em alternativa, desligue a máquina de café premindo o botão de alimentação.
PASSO 11: retire o jarro da placa de aquecimento/manter quente. Tenha cuidado ao manusear o jarro, uma vez que este fica quente durante a utilização.

NOTA: quando for premido o botão de alimentação, a máquina de café inicia o ciclo de preparação de café e a luz indicadora permanece acesa até o ciclo de preparação de café e de manter quente estar concluído. Para interromper ou parar o ciclo de preparação de café, desligue a máquina de café e retire a ficha da tomada elétrica, prima o botão de alimentação ou retire o jarro da base. O tempo de preparação com a capacidade máxima de água é de aproximadamente 8 a 9 minutos.

CUIDADO: não ligue a máquina de café se não tiver água no depósito de água. Não abra a tampa superior durante o ciclo de preparação de café, uma vez que isto permitirá que o vapor saia e poderá provocar queimaduras.

AVISO: deixe a máquina de café arrefecer durante cerca de 3 minutos antes de preparar outro jarro de café. Se a máquina de café não arrefecer completamente antes da reutilização, a água colocada no depósito pode sobreaquecer. Isto permitirá que o vapor quente saia, o que pode ferir o utilizador.

Dicas e sugestões

1. Utilize sempre água limpa e fria para encher o depósito de água.
2. A quantidade de café moído pode ser adaptada ao seu gosto. Para um café mais forte, utilize mais café moído; para um café mais fraco utilize menos café moído.
3. Depois de utilizar café moído embalado, volte a fechar bem a embalagem e guarde num local fresco e seco.
4. Para obter o melhor sabor do café, utilize grãos de café inteiros e moa-os finamente antes de preparar o café.
5. Não reutilize o café moído que já tenha sido utilizado na máquina de café, uma vez que isto irá reduzir significativamente o sabor do café.
6. Não é recomendado reaquecer o café, uma vez que tal afeta o sabor.

Função antigotas

A máquina de café tem uma função antigotas para evitar que o café seja vertido do funil quando o jarro é retirado da base durante o processo de preparação de café. Esta é uma funcionalidade automática que está permanentemente ativada.



CUIDADO: certifique-se de que o jarro é recolocado no espaço de 30 segundos depois de o retirar da placa de aquecimento/manter quente durante a preparação do café para evitar fugas de café do funil.

Armazenamento

A máquina de café tem de estar fria, limpa e seca antes de a guardar num local fresco e seco.
Nunca enrole o cabo muito apertado à volta da máquina de café. Enrole-o sem apertar para evitar danos.

Especificações

Código do produto: EK6652
Entrada: 220–240 V ~ 50 – 60 Hz
Saída: 900 W
Consumo de energia (modo desligado): 0,42 W

IT I Conservare le istruzioni per riferimento futuro.

Cosa fare e cosa non fare



Spegnere l'apparecchio e scollegarlo dall'alimentazione elettrica prima di sostituire o montare gli accessori.
Assicurarsi che il coperchio superiore e il coperchio della caraffa siano chiusi prima di iniziare il processo di infusione.

Non utilizzare la macchina per il caffè in seguito a urti violenti o in presenza di segni visibili di danneggiamento o perdite.
Non utilizzare la macchina per il caffè se il livello dell'acqua risulta inferiore a quello indicato dal contrassegno di livello minimo.
Non utilizzare accessori allentati, danneggiati o rotti.
Non lasciare la caraffa vuota sulla piastra di riscaldamento/mantenimento della temperatura, poiché potrebbero verificarsi crepe.

Cura e manutenzione

Prima di eseguire qualsiasi operazione di pulizia o manutenzione, scollegare la macchina per caffè dall'alimentazione elettrica e lasciarla raffreddare completamente.
PASSAGGIO 1: pulire l'unità principale della macchina per caffè con un panno morbido e umido, lasciandola asciugare bene.
Non utilizzare detergenti aggressivi o spugne abrasive per pulire la macchina per caffè, onde evitare di danneggiarla.
PASSAGGIO 2: lavare il filtro e il serbatoio dell'acqua con acqua e detersivo, sciacquarli e asciugarli accuratamente.



NOTA: l'apparecchio deve essere pulito dopo ogni utilizzo.

Rimozione del calcare

Nel tempo, il calcare si può accumulare compromettendo le prestazioni e la durata della macchina per caffè. Si consiglia di eseguire regolarmente la decalcificazione (almeno ogni 6–8 settimane), specialmente se la macchina viene utilizzata in zone con acqua dura. Una decalcificazione frequente migliora le prestazioni e la durata della macchina per caffè.
PASSAGGIO 1: riempire il serbatoio con acqua fredda fino al livello massimo indicato.
PASSAGGIO 2: aggiungere un agente decalcificante in commercio attenendosi alle istruzioni del produttore. Si sconsiglia di utilizzare l'aceto per la decalcificazione della macchina per caffè.
PASSAGGIO 3: utilizzare la macchina per caffè dopo aver eseguito un ciclo completo con una tazza di acqua. Spegnere la macchina per caffè e lasciarla spenta per circa 15 minuti, quindi riaccenderla. Ripetere l'operazione fino al termine del ciclo dell'acqua.
PASSAGGIO 4: svuotare la caraffa. Riempire nuovamente il serbatoio con acqua pulita fino al livello massimo indicato. Eseguire almeno altri due cicli analoghi ed eliminare l'acqua una volta che si è raffreddata. A questo punto, la macchina per caffè dovrebbe essere decalcificata, pulita e pronta per l'uso. Se si notano tracce di decalcificante, far scorrere altra acqua pulita nella macchina finché non è completamente pulita.



NOTA: se la macchina si spegne prima della bollitura o si nota un deposito di colore bianco all'interno del serbatoio dell'acqua, è necessario provvedere alla decalcificazione.

Istruzioni per l'uso

Prima del primo utilizzo

Prima di utilizzare la macchina per caffè per la prima volta, pulire il serbatoio dell'acqua e gli accessori seguendo le istruzioni riportate nella sezione "**Cura e manutenzione**".
PASSAGGIO 1: prima di collegare la macchina all'alimentazione elettrica, posizionarla su una superficie piana, stabile e termoresistente, a un'altezza confortevole. Controllare che tutti gli accessori siano installati.
PASSAGGIO 2: la macchina per caffè deve essere utilizzata solo con acqua. Rimuovere il filtro dall'interno della macchina.
PASSAGGIO 3: riempire il serbatoio dell'acqua prestando attenzione a non superare il livello massimo di riempimento e seguendo le istruzioni riportate nella sezione "**Riempimento del serbatoio dell'acqua**".
PASSAGGIO 4: posizionare la caraffa sulla piastra di riscaldamento/mantenimento della temperatura.
PASSAGGIO 5: premere l'interruttore per accendere la macchina per caffè e premere il pulsante di infusione per avviare il processo di preparazione.
PASSAGGIO 6: una volta erogata tutta l'acqua, spegnere la macchina per caffè e gettare via l'acqua dalla caraffa.



NOTA: la prima volta che si utilizza la macchina per caffè, si potrebbe percepire un lieve odore. Questo fenomeno è normale e scompare in breve tempo. Mantenere una ventilazione adeguata intorno alla macchina per caffè.

Riempimento del serbatoio dell'acqua

PASSAGGIO 1: sollevare il coperchio superiore della macchina per caffè. Riempire il serbatoio con acqua fredda, accertandosi che il livello dell'acqua sia al di sopra della linea di riempimento minima e al di sotto della linea di riempimento massima.
PASSAGGIO 2: Chiudere il coperchio superiore assicurandosi che sia saldamente in posizione.



NOTA: per risultati ottimali, riempire il serbatoio con acqua distillata fredda.



ATTENZIONE: non riempire eccessivamente il serbatoio dell'acqua per evitare di danneggiare la macchina per caffè.

Utilizzo della macchina da caffè

PASSAGGIO 1: assicurarsi che la macchina sia spenta e scollegata dall'alimentazione di rete e che tutti gli accessori siano in posizione.
PASSAGGIO 2: versare almeno 475 ml di acqua fredda nel serbatoio dell'acqua seguendo le istruzioni riportate nella sezione "**Riempimento del serbatoio dell'acqua**".
PASSAGGIO 3: tenendo ferma la macchina per caffè con una mano, sollevare il coperchio superiore e rimuovere il cestello del filtro dall'imbuto.
PASSAGGIO 4: aggiungere al filtro almeno 3 cucchiai (10–12 g) di caffè macinato in grana medio-fine utilizzando il cucchiaio dosatore.
PASSAGGIO 5: scuotere delicatamente il cestello del filtro del caffè per distribuire uniformemente il caffè macinato.
PASSAGGIO 6: riposizionare il cestello del filtro nell'imbuto fissandolo in posizione e chiudere il coperchio superiore.
PASSAGGIO 7: posizionare la caraffa sulla piastra di riscaldamento/mantenimento della temperatura.
PASSAGGIO 8: collegare la macchina per caffè all'alimentazione elettrica e accenderla.
PASSAGGIO 9: premere il pulsante di accensione; la spia si illumina a indicare che l'apparecchio è accesso e che il processo di infusione è iniziato.
PASSAGGIO 10: una volta che il ciclo di preparazione è terminato e tutto il caffè è passato dall'imbuto alla caraffa (circa 3 minuti e mezzo per il livello minimo di acqua), la spia rimane accesa e la macchina per caffè attiva la funzione di mantenimento della temperatura per circa 30 minuti. In alternativa, spegnere la macchina da caffè premendo il pulsante di accensione.
PASSAGGIO 11: rimuovere la caraffa sulla piastra di riscaldamento/mantenimento della temperatura. Prestare attenzione durante l'operazione, poiché la caraffa si surriscalda durante il funzionamento.



NOTA: una volta premuto il pulsante di accensione, la macchina per caffè avvia il ciclo di infusione e la spia rimane accesa fino al completamento del ciclo. Per interrompere il ciclo di preparazione, scollegare la macchina dall'alimentazione elettrica staccando la spina, premere il pulsante di accensione oppure rimuovere la caraffa dalla base. Il tempo di infusione è di circa 8-9 minuti con il livello dell'acqua massimo.



ATTENZIONE: non accendere la macchina se il serbatoio è vuoto. Non aprire il coperchio superiore durante il ciclo di infusione per evitare fuoriuscite di vapore con conseguente rischio di ustioni.



AVVERTENZA: lasciare raffreddare la macchina per circa 3 minuti prima di preparare una seconda caraffa di caffè. Se la macchina non si raffredda completamente, l'acqua contenuta nel serbatoio potrebbe surriscaldarsi e produrre vapore bollente che, fuoriuscendo, potrebbe causare lesioni.

Suggerimenti e consigli

1. Utilizzare sempre acqua fredda e pulita per riempire il serbatoio.
2. La quantità di caffè macinato può variare in base al gusto. Per un caffè più forte, utilizzare più caffè macinato, per un caffè più leggero, usarne meno.
3. Dopo aver utilizzato il caffè macinato confezionato, richiuderlo bene e conservarlo in un luogo fresco e asciutto.
4. Per ottenere un caffè dall'aroma migliore, utilizzare caffè in grani interi e macinarlo finemente prima della preparazione.
5. Non riutilizzare il caffè macinato già inserito nella macchina per il caffè, poiché l'aroma del caffè risulterà notevolmente ridotto.
6. Evitare di riscaldare il caffè per preservarne il gusto.

Funzione antigocciolamento

La macchina per caffè è dotata di una funzione antigocciolamento che impedisce la fuoriuscita di caffè dall'imbuto quando la caraffa viene rimossa dalla base durante il processo di infusione. Si tratta di una funzione automatica attivata in modo permanente.



ATTENZIONE: assicurarsi che la caraffa venga sostituita entro 30 secondi dalla rimozione dalla piastra di riscaldamento/mantenimento della temperatura durante l'infusione per evitare che il caffè fuoriesca dall'imbuto.

Come riporre il prodotto

Controllare che la macchina sia fredda, pulita e asciutta prima di riporla in un luogo fresco e privo di umidità.
Avvolgere il cavo attorno alla macchina per caffè senza stringerlo eccessivamente per evitare che si danneggi.

Specifiche

Codice prodotto: EK6652
Ingresso: 220–240 V ~ 50–60 Hz
Uscita: 900 W
Consumo energetico (modalità Off): 0,42 W

PL | Prosimy o zachowanie niniejszej instrukcji na przyszłość.

Zalecenia i ograniczenia



Przed wymianą lub zamontowaniem akcesoriów należy wyłączyć urządzenie i odłączyć je od zasilania sieciowego.
Przed rozpoczęciem procesu parzenia sprawdź, czy górna pokrywa i pokrywa karafki są zamknięte.



Nie korzystać z ekspresu do kawy, jeśli został upuszczony, widoczne są oznaki uszkodzenia lub jeżeli przecieka.
Nie korzystać z ekspresu do kawy, jeśli poziom wody jest niższy niż wskaźnik minimalnego napełnienia.
Nie należy używać akcesoriów, jeśli są luźne, uszkodzone lub pęknięte.
Nie zostawiać pustej karafki na płycie grzewczej, ponieważ może być podatna na pękanie.

Konserwacja

Przed przystąpieniem do czyszczenia lub konserwacji należy odłączyć ekspres do kawy od zasilania i poczekać, aż całkowicie ostygnie.
KROK 1: wytrzyj obudowę ekspresu miękką, wilgotną szmatką i odczekaj, aż całkowicie wyschnie.
Do czyszczenia ekspresu do kawy nie wolno używać silnych lub ściernych detergentów ani drucianych zmywaków, ponieważ może to spowodować uszkodzenie urządzenia.
KROK 2: Filtr i zbiornik na wodę należy umyć w ciepłej wodzie z mydłem, a następnie dokładnie wypłukać i osuszyć.



UWAGA: ekspres do kawy należy czyścić po każdym użyciu.

Usuwanie kamienia

Wraz z upływem czasu może się osadzać kamień, który może mieć wpływ na działanie i trwałość ekspresu do kawy. Zaleca się regularne usuwanie kamienia z ekspresu do kawy, przynajmniej raz na 6–8 tygodni, zwłaszcza w przypadku używania w ekspresie do kawy twardej wody. Częste usuwanie kamienia poprawi działanie i żywotność ekspresu.
KROK 1: napełnij zbiornik chłodną wodą do oznaczenia maksymalnego napełnienia.
KROK 2: dodaj środek do usuwania kamienia, postępując zgodnie z instrukcjami producenta. Nie zaleca się stosowania octu do usuwania kamienia z ekspresu do kawy.
KROK 3: uruchom ekspres do kawy i poczekaj, aż zaparzy jedną karafkę wody. Wyłącz ekspres, pozostaw na ok. 15 minut w celu namoczenia, a następnie ponownie włącz urządzenie. Powtarzaj tę czynność, aż cała woda zostanie przepompowana.
KROK 4: Opróżnij karafkę. Napełnij zbiornik ponownie czystą wodą do oznaczenia maksymalnego poziomu. Uruchom ekspres do kawy przynajmniej jeszcze dwa razy i po ostygnięciu wylej wodę. Ekspres do kawy powinien być teraz wolny od kamienia, czysty i gotowy do użycia. Jeśli w ekspresie pozostają oznaki środka do usuwania kamienia, przepuść dodatkową ilość czystej wody przez ekspres, aż zostanie on całkowicie oczyszczony.



UWAGA: jeśli ekspres do kawy wyłącza się przed zagotowaniem wody lub we wnętrzu zbiornika na wodę znajduje się biały osad, należy usunąć kamień.

Instrukcja obsługi
Przed pierwszym użyciem

Przed pierwszym użyciem ekspresu do kawy należy wyczyścić zbiornik wody i akcesoria zgodnie z instrukcjami zawartymi w części zatytułowanej „**Konserwacja**".
KROK 1: przed podłączeniem do zasilania sieciowego umieść ekspres do kawy na płaskiej, stabilnej i odpornej na wysokie temperatury powierzchni na wygodnej dla użytkownika wysokości. Upewnij się, że wszystkie akcesoria znajdują się na swoim miejscu.
KROK 2: za pierwszym razem ekspres do kawy powinien być użyty tylko z wodą. Wyjmij filtr z wnętrza urządzenia.
KROK 3: napełnij zbiornik na wodę, uważając, aby nie przekroczyć oznaczenia maksymalnego poziomu, postępując zgodnie z instrukcjami podanymi w części „**Napełnianie zbiornika na wodę**".
KROK 4: umieść karafkę na płycie grzejnej.
KROK 5: naciśnij włącznik, aby włączyć ekspres i rozpocząć proces parzenia.
KROK 6: Po zaparzeniu całej wody wyłącz ekspres i wylej wodę z karafki.



UWAGA: przy pierwszym użyciu ekspresu do kawy może pojawić się nieprzyjemny zapach. Jest to zjawisko normalne i wkrótce ustąpi. Należy zapewnić odpowiednią wentylację wokół ekspresu.

Napełnianie zbiornika na wodę

KROK 1: otwórz górną pokrywę ekspresu do kawy. Napełnij zbiornik zimną wodą, upewniając się, że poziom wody znajduje się powyżej linii minimalnego napełnienia i poniżej linii maksymalnego napełnienia.
KROK 2: zamknąć górną pokrywę, upewniając się, że jest prawidłowo zamocowana.



UWAGA: Aby uzyskać najlepsze rezultaty, zbiornik na wodę należy napełniać chłodną wodą destylowaną.



PRZESTROGA: Nie należy przepełniać zbiornika na wodę, ponieważ może to spowodować uszkodzenie ekspresu do kawy.

Korzystanie z ekspresu do kawy

KROK 1: upewnij się, że ekspres do kawy jest wyłączony i odłączony od zasilania sieciowego, a wszystkie akcesoria znajdują się na swoim miejscu.
KROK 2: wlej do zbiornika co najmniej 475 ml zimnej wody zgodnie z instrukcjami podanymi w części „**Napełnianie zbiornika na wodę**".
KROK 3: trzymając ekspres do kawy stabilnie jedną ręką, podnieś pokrywę górną i usuń kosz filtracyjny z lejka.
KROK 4: dodaj co najmniej 3 miarki (10–12 g) średnio lub drobno zmielonej kawy do filtra za pomocą miarki.
KROK 5: delikatnie potrząśnij filtrem, aby równomiernie rozprowadzić zmieloną kawę.
KROK 6: umieść koszyk filtra z powrotem w lejku, mocując go na miejscu i zamknij górną pokrywę.
KROK 7: umieść karafkę na płycie grzejnej.
KROK 8: podłącz ekspres do źródła zasilania i włącz go.
KROK 9: naciśnij przycisk zasilania. Zaświeci się kontrolka sygnalizująca włączenie ekspresu i rozpocznie się proces parzenia.
KROK 10: gdy cała kawa spłynie z komory zaparzania do karafki i cykl zaparzania zostanie zakończony (około 3½ min w przypadku minimalnego poziomu wody), kontrolka nadal będzie się świecić, a ekspres aktywuje funkcję utrzymywania ciepła przez około 30 minut. Możesz również wyłączyć ekspres do kawy, naciskając przycisk zasilania.
KROK 11: zdejmij karafkę z płyty grzejnej. Zachowaj ostrożność podczas obsługi, ponieważ karafka nagrzewa się podczas pracy.



UWAGA: Po naciśnięciu przycisku cyklu parzenia ekspres rozpocznie cykl parzenia, kontrolka pozostanie włączona, a ekspres pozostanie włączony do zakończenia cyklu parzenia i utrzymywania ciepła. Aby przerwać lub zatrzymać cykl parzenia, należy wyłączyć ekspres i odłączyć go od zasilania, nacisnąć przycisk zasilania lub wyjąć karafkę z podstawy. Czas parzenia przy maksymalnym napełnieniu wodą wynosi około 8–9 minut.



PRZESTROGA: Nie należy włączać ekspresu do kawy bez wody w zbiorniku. Nie należy otwierać pokrywki podczas cyklu parzenia, ponieważ może to spowodować wydostawanie się pary i poparzenie.



OSTRZEŻENIE: Przed zaparzeniem drugiej karafki kawy należy odczekać około 3 minut, aż ekspres do kawy ostygnie. Jeśli ekspres do kawy nie ostygnie przed ponownym użyciem, woda znajdująca się w zbiorniku może się przegrzać. Umożliwi to wydostanie się gorącej pary, która może spowodować obrażenia użytkownika.

Wskazówki i porady

1. Do napełniania zbiornika zawsze należy używać świeżej, zimnej wody.
2. Ilość zmielonej kawy można dostosować do własnych upodobań. Aby uzyskać mocniejszą kawę, użyj większej ilości zmielonej kawy. Aby uzyskać słabszą kawę, użyj mniejszej ilości.
3. Po użyciu pakowanej kawy mielonej należy dokładnie zamknąć opakowanie i przechować w chłodnym, suchym miejscu.
4. Aby uzyskać optymalny smak kawy, należy użyć całych ziaren kawy i dokładnie zmielić je przed zaparzeniem.
5. Nie używać ponownie zmielonej kawy, która była już używana w ekspresie, ponieważ znacznie osłabi to smak naparu.
6. Nie zaleca się ponownego podgrzewania kawy**,** ponieważ zaburza to walory smakowe.

Funkcja zapobiegająca kapaniu

Ekspres do kawy ma funkcję zapobiegającą kapaniu, która zapobiega wyciekaniu kawy z komory parzenia, gdy karafka zostanie zdjęta z podstawy podczas procesu parzenia. Jest to funkcja automatyczna, która jest stale aktywna.



PRZESTROGA: Upewnij się, że karafka została włożona w ciągu 30 sekund od wyjęcia jej z płyty grzejnej podczas parzenia kawy, aby zapobiec wyciekowi kawy z lejka.

Przechowywanie

Ekspres do kawy musi być wystudzony, czysty i suchy przed umieszczeniem go w chłodnym i suchym miejscu.
Nie wolno owijać ściśle przewodu wokół ekspresu. Należy owinąć go luźno, aby uniknąć uszkodzenia.

Dane techniczne

Kod produktu: EK6652
Wejście: 220–240 V ~ 50–60 Hz
Wyjście: 900 W
Zużycie energii (tryb wyłączenia): 0,42 W

Salter Guarantee

UK CUSTOMERS ONLY

EN | Subject to the care and use being followed, the Salter guarantee promises to replace, substitute or refund any product that fails due to faulty workmanship or materials. This guarantee does not cover any damage caused by accident or misuse and is in addition to your statutory rights. Should any defects due to faulty workmanship or materials appear within 12 months from the date of purchase, please return the goods with proof of purchase to the retailer. For any further queries, visit **www.salter.com**. To be eligible for the extended guarantee, go to **guarantee.upplc.com/salter** and register your product within 30 days of purchase.

EU CUSTOMERS ONLY

EN | Should any defects due to faulty workmanship or materials appear within 2 years from the date of purchase, please return the goods with proof of purchase to the retailer. For any further queries, visit **www.salter.com**. To be eligible for the extended guarantee, go to **guarantee.upplc.com/salter** and register your product within 30 days of purchase.

FR | Si des défauts dus à un problème de fabrication ou aux matériaux apparaissent dans les deux ans suivant la date d'achat, veuillez renvoyer les articles avec la preuve d'achat au détaillant. Pour toute autre question, veuillez nous contacter à l'adresse **customerservices@salterhomewares.com**. Pour bénéficier de l'extension de garantie, rendez-vous sur **guarantee.upplc.com/salter** et enregistrez votre produit dans les 30 jours suivant l'achat.

NL | Indien er binnen 2 jaar na de aankoopdatum defecten optreden als gevolg van een productiefout of gebrekkig materiaal, kunt u het product met het aankoopbewijs retourneren. Neem voor verdere vragen contact met ons op via **customerservices@salterhomewares.com**. Om in aanmerking te komen voor de verlengde garantie, gaat u naar **guarantee.upplc.com/salter** en registreert u uw product binnen 30 dagen na aankoop.

DE | Sollten in den ersten 2 Jahren nach dem Kauf Verarbeitungs- oder Materialmängel auftreten, senden Sie die Ware bitte samt Kaufbeleg an den Einzelhändler zurück. Wenn Sie weitere Fragen haben, kontaktieren Sie uns unter **customerservices@salterhomewares.com**. Um Anspruch auf die erweiterte Garantie zu haben, gehen Sie zu **guarantee.upplc.com/salter** und registrieren Sie Ihr Produkt innerhalb von 30 Tagen ab dem Kaufdatum.

ES | Si aparece cualquier defecto debido a un acabado o materiales defectuosos en un plazo de 2 años a partir de la fecha de compra, devuelva el producto con el justificante de compra al distribuidor. Para cualquier otra consulta, póngase en contacto con nosotros en **customerservices@salterhomewares.com**. Para acceder a la garantía ampliada, vaya a **guarantee.upplc.com/salter** y registre el producto en un plazo de 30 días a partir de la fecha de compra.

PT | Caso surjam quaisquer avarias devido a defeitos de fabrico ou materiais no prazo de 2 anos após a data de compra, devolva os produtos com um comprovativo de compra ao comerciante. Para outras questões, contacte-nos através do e-mail **customerservices@salterhomewares.com**. Para ser elegível para a garantia prolongada, aceda a **guarantee.upplc.com/salter** e registe o seu produto até 30 dias após a compra.

IT | Se dovessero presentarsi problemi dovuti a difetti di fabbricazione o dei materiali impiegati entro 2 anni dalla data di acquisto, restituire il prodotto con la prova di acquisto al rivenditore. Per ulteriori domande, è possibile contattarci all'indirizzo **customerservices@salterhomewares.com**. Per usufruire della garanzia estesa, accedere alla pagina **guarantee.upplc.com/salter** e registrare il prodotto entro 30 giorno dalla data di acquisto.

PL | W przypadku pojawienia się wad robocizny lub wad materiałowych w ciągu 2 lat od daty zakupu produktu należy zwrócić go sprzedawcy wraz z dowodem zakupu. W przypadku dalszych pytań prosimy o kontakt pod adresem: **customerservices@salterhomewares.com**. Aby skorzystać z przedłużonej gwarancji, przejdź na stronę **guarantee.upplc.com/salter** i zarejestruj swój produkt w ciągu 30 dni od daty zakupu.



Manufactured by:
Ultimate Products UK Ltd.,
Victoria Street, Manchester OL9 0DD. **UK**.
Ultimate Products Europe Ltd.,
19 Baggot Street Lower, Dublin D02 X658. **ROI**.

MADE IN CHINA.

©Salter trademark. All rights reserved.

CD200525/MD000000/V1