RANGE OUTDOOR LIVING

Fabricado por: Range Outdoor Living
3305 Airport Drive, Pittsburg, KS 66762
833-689-8428

Basepoint Business Centre: Rivermead Drive, Westlea, Swindon SN5 7EX, Teléfono:
0800-118-2476 J.P. Coenstraat 7, The Bridge, La Haya, 2595 WP, Países Bajos Teléfono: 08005678990

COCINA EXTERIOR LANGSTON LISTA PARA ELECTRODOMÉSTICOS CON REFRIGERADOR

N.º DE MODELO: 2404168

⚠ ADVERTENCIA
Cáncer y daños reproductivos
www.P65Warnings.ca.gov

UTILICE ESTAS INSTRUCCIONES DE ARMADO SI LA COCINA EXTERIOR SE ADQUIRIÓ SIN ELECTRODOMÉSTICOS



Visite www.rangeoutdoorliving.com
Para obtener el manual de armado más actualizado, registre su producto o solicite piezas de repuesto.
Pour obtenir des instructions en français, visitez www.rangeoutdoorliving.com

BILT®

PASO A PASO FÁCIL
INSTRUCCIONES INTERACTIVAS EN 3D
DESCARGAR LA APLICACIÓN GRATUITA

MANUAL DEL PROPIETARIO – INSTALACIÓN BÁSICA, DIMENSIONES Y NOTAS DE ARMADO

Es de vital importancia comenzar con zapatas encuadradas y niveladas o una plataforma de hormigón para fijar su estructura.

- **Preste mucha atención a los elementos necesarios para cada paso. Asegúrese de que está utilizando los herrajes correctos para cada paso. El uso de herrajes incorrectos puede provocar un armado incorrecto.**
- **No olvide comprobar la existencia de servicios subterráneos y líneas eléctricas aéreas**

Los soportes de poste se suministran con su estructura, lo que le permite instalarla de forma permanente en una superficie de madera u hormigón ya existente o nueva. Consulte las instrucciones de anclaje para obtener más detalles y recomendaciones.

- **Se incluyen los herrajes necesarios para fijar los soportes de poste a la estructura.**
- **Se incluyen los herrajes necesarios para montar la estructura de forma permanente en una superficie de hormigón.**
- **Los herrajes para montar la estructura de forma permanente en una cubierta de madera NO están incluidos y debe adquirirse por separado. Debe asegurarse de que exista un amplio soporte estructural bajo la cubierta antes de fijarla de forma permanente.**

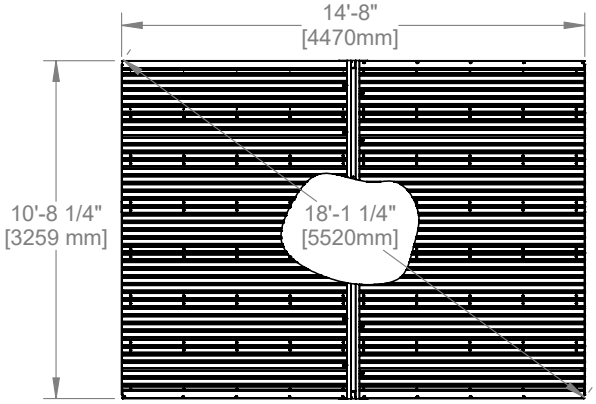

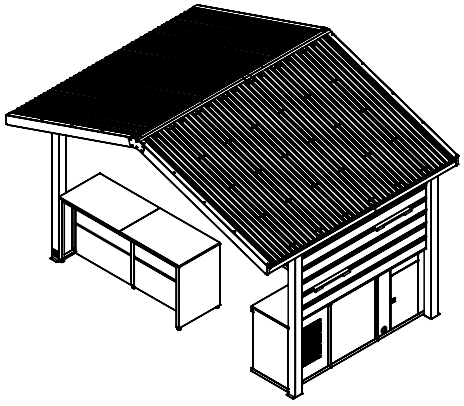

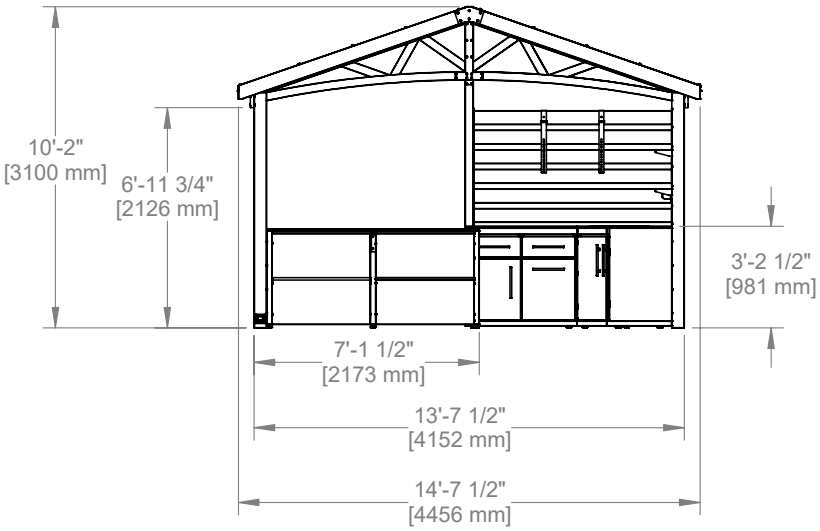

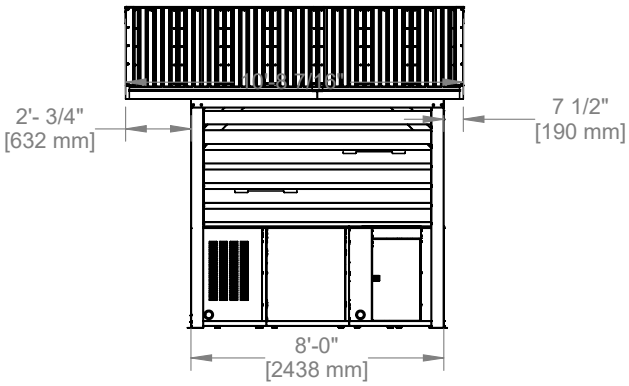

MEDIDAS IMPERIALES REDONDEADAS AL 1/4" MÁS CERCANO

MANUAL DEL PROPIETARIO – ESQUEMA DE ANCLAJE

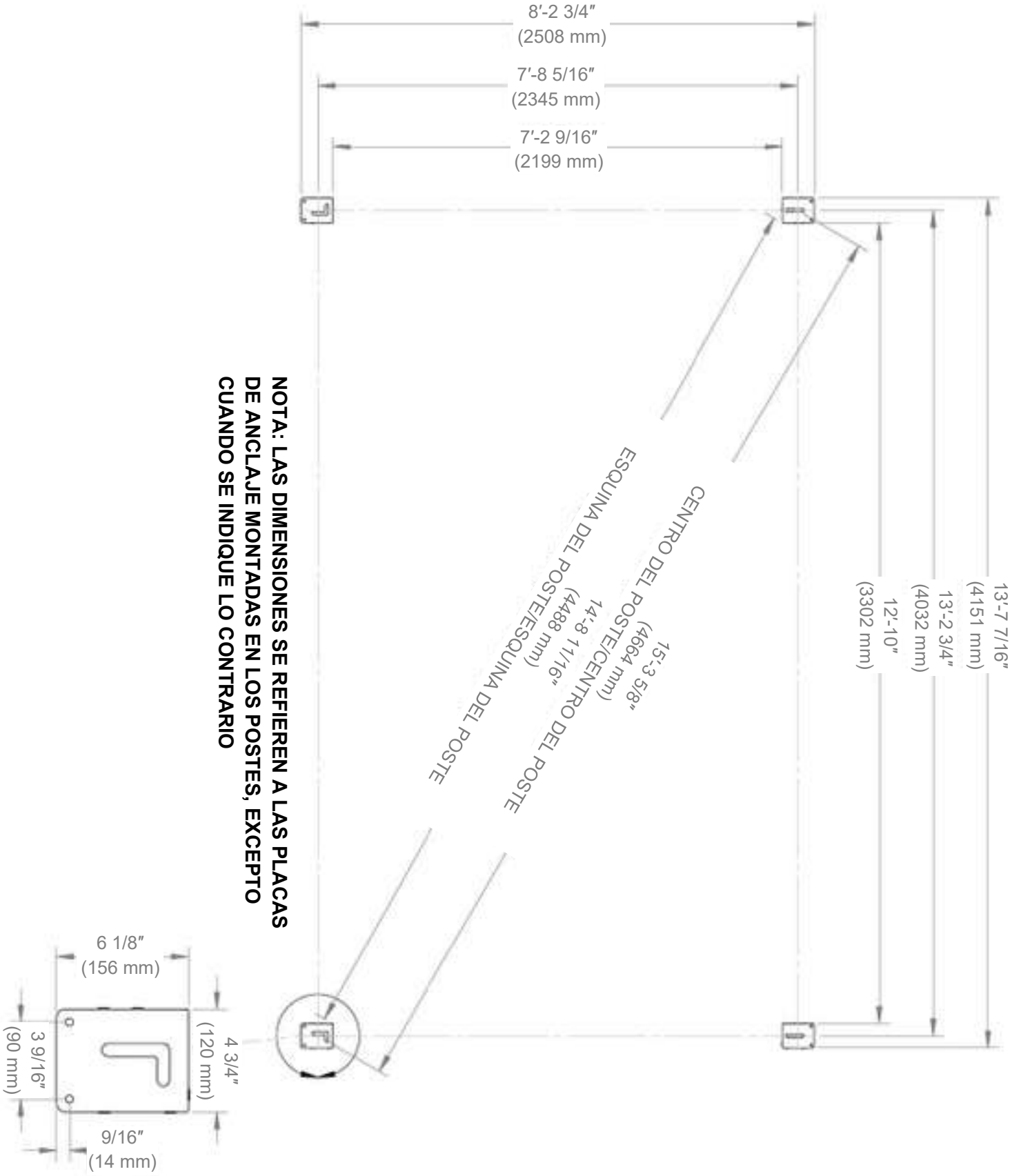

MANUAL DEL PROPIETARIO – ESQUEMA DE SERVICIOS

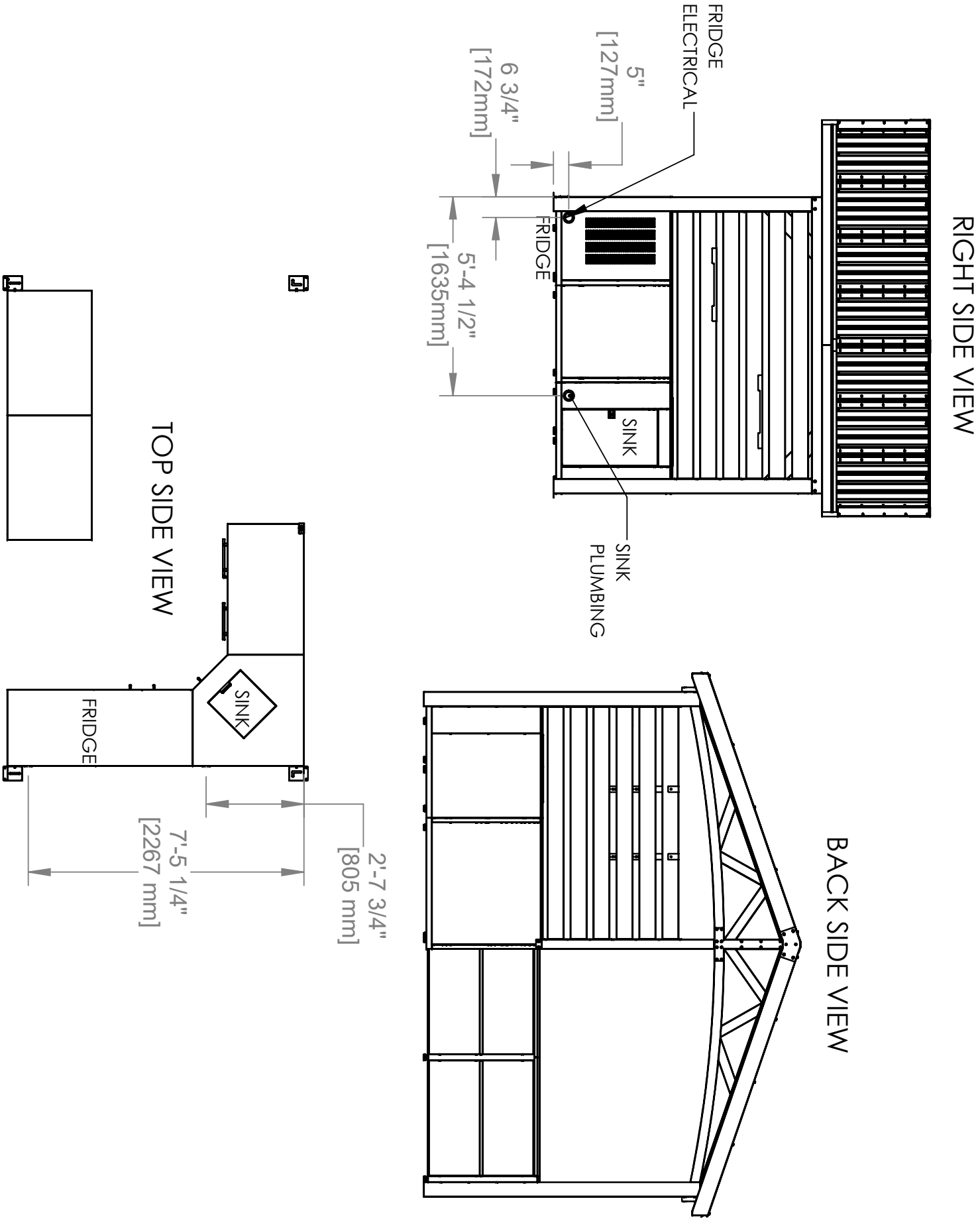

MEDIDAS IMPERIALES REDONDEADAS AL 1/4" MÁS CERCANO

MANUAL DEL PROPIETARIO – IDENTIFICACIÓN DE PIEZAS

COMPONENTES METÁLICOS (NO A ESCALA)



P01 **POSTE DELANTERO – A4M04166**
(x1) **89 1/2" x 6 1/8" x 4 3/4" (120 x 155 x 2275)**



P02 **POSTE DELANTERO – A4M04167**
(x1) **4 3/4" x 6 1/8" x 89 9/16" (120 x 155 x 2275)**



P03 **POSTE TRASERO – A4M04168**
(x1) **89 9/16" x 6 1/8" x 4 3/4" (120 x 155 x 2275)**



P04 **POSTE TRASERO – A4M04169**
(x1) **89 9/16" x 6 1/8" x 4 3/4" (120 x 155 x 2275)**



P05 **POSTE TRASERO – A4M04191**
(x1) **1 9/16" x 3 1/8" x 57 3/4" (42,5 x 80 x 1467)**

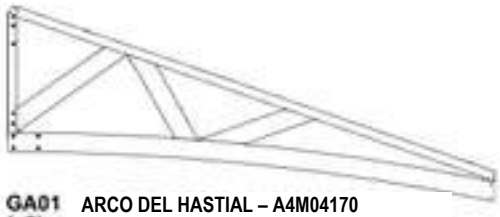

GA01 **ARCO DEL HASTIAL – A4M04170**
(x2) **1 9/16" x 30 7/8" x 77" (40 x 783,6 x 1955,5)**



GA02 **ARCO DEL HASTIAL – A4M04171**
(x2) **1 9/16" x 30 7/8" x 77" (40 x 783,6 x 1955,5)**



B09 **PANEL DE LA PARED – A4M04192**
(x2) **1 7/16" x 22 11/16" x 86 1/2" (36 x 576,5 x 2197)**



B10 **PANEL DE PARED – A4M04193**
(x2) **1 7/16" x 22 11/16" x 75 3/8" (36 x 576,5 x 1915)**



C01 **CONJUNTO DE LA MÉNSULA – A4M04186**
(x2) **23 3/8" x 8 9/16" x 1 7/16" (36 x 217 x 593)**



C02 **CONJUNTO DE LA MÉNSULA – A4M04197**
(x1) **22 5/16" x 5 1/4" x 2 3/4" (70 x 134 x 566)**



C03 **CONJUNTO DE LA MÉNSULA – A4M04198**
(x1) **2 3/4" x 5 1/4" x 22 5/16" (70 x 134 x 566)**

MANUAL DEL PROPIETARIO – IDENTIFICACIÓN DE PIEZAS

COMPONENTES METÁLICOS (NO A ESCALA)



B01 **CONJUNTO DE LA VIGA DE LA CUMBRERA – A4M04173**
(x1) **67 1/4" x 5 1/4" x 1 7/16" (36 x 134 x 1708)**



B02 **CONJUNTO DE LA VIGA DE LA CUMBRERA – A4M04174**
(x1) **61" x 5 1/4" x 1 7/16" (36 x 134 x 1550)**

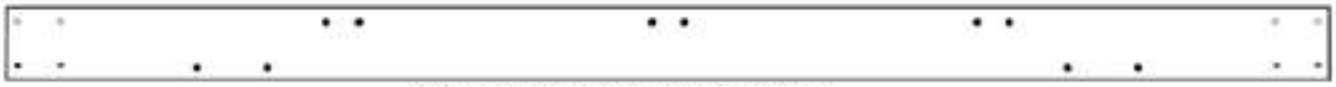

B03 **CONJUNTO DE LA VIGA LATERAL – A4M04187**
(x1) **96" x 5 1/4" x 1 7/16" (36 x 134 x 2438)**

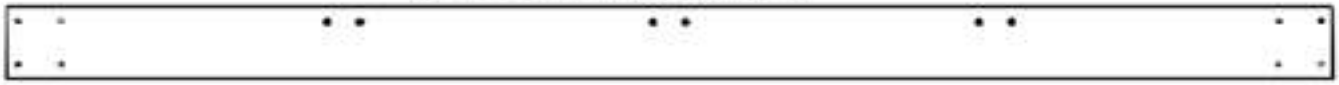

B04 **CONJUNTO DE LA VIGA LATERAL – A4M04199**
(x1) **96" x 5 1/4" x 1 7/16" (36 x 134 x 2438)**



B05 **CONJUNTO DE LA VIGA DEL HASTIAL – A4M04175**
(x2) **93 11/16" x 5 1/4" x 1 7/16" (36 x 134 x 2379)**

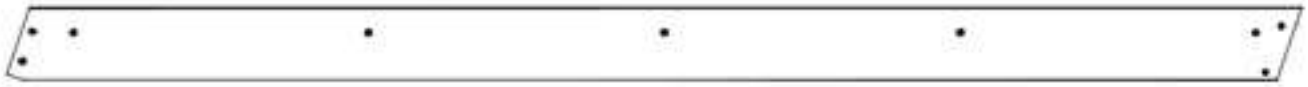

B06 **CONJUNTO DE VIGA DEL HASTIAL – A4M04176**
(x2) **93 11/16" x 5 1/4" x 1 7/16" (36 x 134 x 2379)**



B07 **CONJUNTO DE VIGA DE GOTEO – A4M04177**
(x2) **54 1/16" x 4 13/16" x 1 7/16" (36 x 122 x 1372,50)**



B08 **CONJUNTO DE VIGA DE GOTEO – A4M04178**
(x2) **71 3/8" x 4 13/16" x 1 7/16" (36 x 122 x 1813,5)**



R01 **CONJUNTO DE LA VIGA DE TECHO – A4M04179**
(x6) **91 1/2" x 4 5/16" x 3 1/8" (80 x 110 x 2325)**



R02 **CONJUNTO DE LA VIGA DE TECHO – A4M04183**
(x2) **91 1/2" x 4 5/16" x 3 1/8" (80 x 110 x 2325)**



R03 **CONJUNTO DE LA VIGA DE TECHO – A4M04188**
(x2) **91 9/16" x 4 5/16" x 3 1/8" (80 x 110 x 2325)**



E01 **CONJUNTO DE CORREAS – A4M04180**
(x10) **71 5/16" x 1 15/16" x 1 9/16" (40 x 50 x 1812)**



E02 **CONJUNTO DE CORREAS – A4M04181**
(x10) **53 15/16" x 1 15/16" x 1 9/16" (40 x 50 x 1370)**

MANUAL DEL PROPIETARIO – IDENTIFICACIÓN DE PIEZAS

COMPONENTES METÁLICOS (NO A ESCALA)



J2 **SOPORTE DE EMPALME – A4M01270**
(x1) **1 1/4" x 5 1/8" x 15 3/4" (33 x 131 x 400)**



J6 **SOPORTE DE EMPALME – A4M03806**
(x2) **19 11/16" x 4 11/16" x 32,5 (32,5 x 118,5 x 500)**



J3 **SOPORTE DEL HASTIAL – A4M03805**
(x2) **11 1/8" x 6 7/16" x 1/16" (2 x 163 x 282)**



J4 **SOPORTE DEL POSTE DEL HASTIAL – A4M04172**
(x4) **1" x 1 7/16" x 2 7/8" (25 x 37,2 x 73)**



J5 **SOPORTE DE LA VIGA DE TECHO – A4M03803**
(x6) **3 5/8" x 2 11/16" x 2 1/16" (52 x 68 x 91,5)**



J7 **SOPORTE DE LA VIGA DE TECHO – A4M03802**
(x4) **3 5/8" x 2 3/16" x 2" (50 x 55 x 92)**



J8 **SOPORTE DEL HASTIAL – A4M03804**
(x4) **4 13/16" x 1 9/16" x 1 9/16" (40 x 40 x 123)**



J9 **SOPORTE DE LA VIGA – A4M03807**
(x4) **5 9/16" x 1 5/16" x 4 9/16" (140,57 x 33,20 x 116)**



J10 **ANILLO DE SOPORTE – A4M03808**
(x4) **13/16" x 7/16" (11 x 20)**



A03 **ESTANTERÍA TRASERA – A4M02072**
(x2) **2 7/16" x 7 15/16" x 23 3/4" (61 x 201 x 603)**



A4 **SOPORTE DEL HASTIAL – A4M04196**
(x1) **1/16" x 6 3/4" x 10 11/16" (2 x 172 x 272)**



G8 **SOPORTE DEL HASTIAL – A4M05362**
(x2) **1/16" x 10 11/16" x 21 15/16" (2 x 272 x 557)**



A7 **SOPORTE DEL HASTIAL – A4M04184**
(x1) **1/16" x 4 13/16" x 10 11/16" (2 x 122 x 272)**



A8 **SOPORTE DEL HASTIAL DE LA CUMBRERA – A4M04185**
(x2) **1 1/4" x 2 13/16" x 4 1/8" (31,5 x 72 x 105)**



A4M01352 **TAPA DEL ORIFICIO**
(x16)

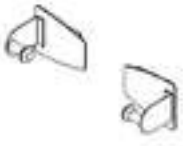

A4M02290 **SOPORTE MAGNÉTICO PARA TOALLAS DESECHABLES**
(x1)



A6P00679 **CINTA ADHESIVA EVA**
(x8)



A4M05361 **SOPORTE PARA TV**
(x2)

MANUAL DEL PROPIETARIO – IDENTIFICACIÓN DE PIEZAS

COMPONENTES METÁLICOS (NO A ESCALA)



A6P00530 (x10) TAPÓN CUADRADO DE 2 LADOS



A4M05365 (x2) EMPALME DEL BORDE DE GOTEO



A4M03535 (x1) EMPALME DE LA TAPA DE LA CUMBRERA

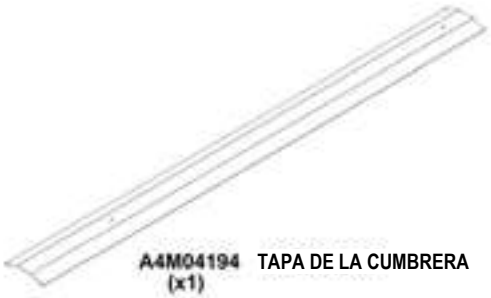

A4M04194 (x1) TAPA DE LA CUMBRERA

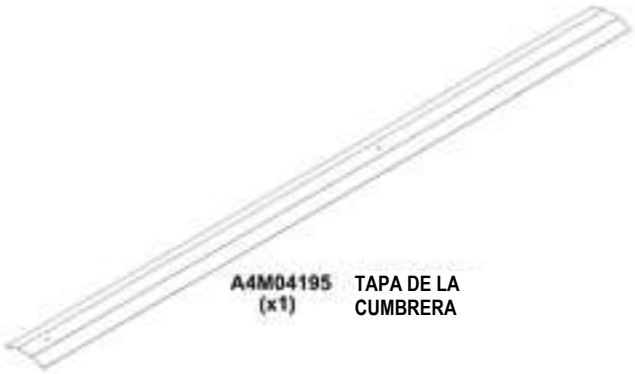

A4M04195 (x1) TAPA DE LA CUMBRERA



A4M05363 (x2) BORDE DE GOTEO



A4M05364 (x2) BORDE DE GOTEO



A4M04182 (x14) REVESTIMIENTO DE ACERO



A4M04189 (x4) MOLDURA DEL BORDE

MANUAL DEL PROPIETARIO – IDENTIFICACIÓN DE PIEZAS

COMPONENTES METÁLICOS (NO A ESCALA)



D1 **CONJUNTO DE LA PUERTA IZQUIERDA DEL GABINETE DERECHO – A4M04454**
(x1) **31 3/4" x 15 9/16" x 15/16" (24 x 396 x 807)**



D2 **CONJUNTO DERECHO DE LA PUERTA DEL GABINETE DERECHO – A4M04455**
(x1) **31 3/4" x 15 9/16" x 15/16" (24 x 396 x 807)**



D3 **CONJUNTO DE PUERTA DEL GABINETE DEL FREGADERO – A4M04462**
(x1) **31 3/4" x 15 11/16" x 15/16" (24 x 398 x 807)**



D4 **CONJUNTO DE LA PUERTA DE EMPUJAR DEL GABINETE DEL FREGADERO – A4M04479**
(x1) **31 3/4" x 18 1/4" x 15/16" (23,2 x 463 x 807,2)**

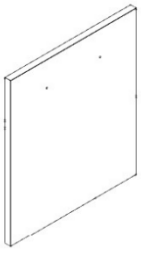

D5 **CONJUNTO DEL PANEL DE LA PUERTA DEL CUBO DE BASURA – A4M04474**
(x1) **23 1/4" x 20 5/16" x 15/16" (24 x 515,2 x 590,5)**

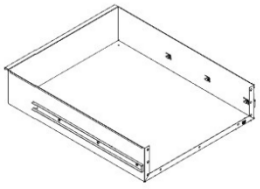

D6 **CONJUNTO DEL CUERPO DEL CAJÓN DEL GABINETE IZQUIERDO – A4M04475**
(x2) **18 3/8" x 22 9/16" x 4 3/4" (121 x 573,4 x 467,2)**

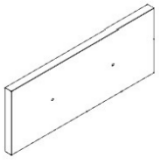

D7 **CONJUNTO DEL PANEL DEL CAJÓN DEL GABINETE IZQUIERDO – A4M04476**
(x2) **20 5/16" x 7 7/8" x 15/16" (24 x 200 x 515,2)**

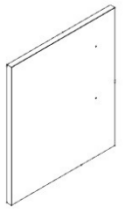

D8 **CONJUNTO DEL PANEL DE LA PUERTA DEL GABINETE IZQUIERDO – A4M04497**
(x1) **23 1/4" x 20 5/16" x 15/16" (24 x 515,2 x 590,5)**

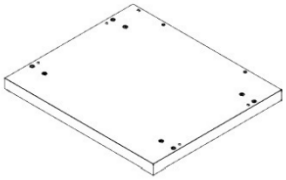

F1 **CONJUNTO DEL SUELO DEL GABINETE DEL REFRIGERADOR – A4M04443**
(x1) **28 5/8" x 24 3/4" x 1 3/4" (45 x 628,50 x 727)**

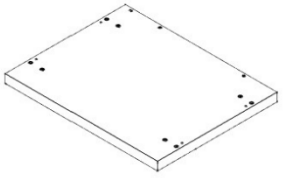

F2 **CONJUNTO DEL PANEL DE SUELO DEL GABINETE DERECHO – A4M04493**
(x1) **31 3/8" x 24 3/4" x 1 3/4" (45 x 628,5 x 797)**

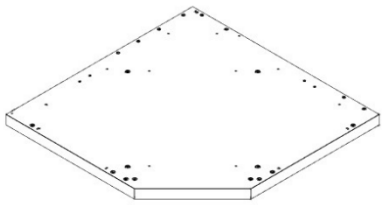

F3 **CONJUNTO DEL PANEL DEL SUELO DEL GABINETE DEL FREGADERO – A4M04441**
(x1) **36" x 36" x 2 5/8" (66 x 914 x 914)**

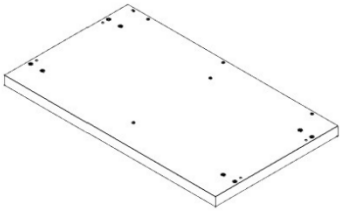

F4 **CONJUNTO DEL PANEL DEL SUELO DEL GABINETE IZQUIERDO – A4M04463**
(x1) **42 7/16" x 24 3/4" x 1 3/4" (45 x 628,50 x 1077,50)**

MANUAL DEL PROPIETARIO – IDENTIFICACIÓN DE PIEZAS

COMPONENTES METÁLICOS (NO A ESCALA)



G1 CONJUNTO DEL PANEL TRASERO DEL GABINETE DEL REFRIGERADOR – A4M04447
(x1) 35 1/4" x 25 3/8" x 1 3/16" (30 x 644 x 896)



G2 CONJUNTO DEL PANEL TRASERO DEL GABINETE DERECHO – A4M04451
(x1) 35 1/4" x 29 15/16" z1 3/16" (30 x 760 x 896)



G3 CONJUNTO DEL PANEL TRASERO DEL GABINETE DEL FREGADERO – A4M04456
(x1) 35 1/4" x 27 1/4" x 1 3/16" (30 x 692 x 896)



G4 CONJUNTO DEL PANEL TRASERO DEL GABINETE DEL FREGADERO – A4M04457
(x1) 35 1/4" x 8 5/8" x 1 3/16" (30 x 218,50 x 896)



G5 CONJUNTO DEL PANEL TRASERO DEL GABINETE DEL FREGADERO – A4M04477
(x1) 35 1/4" x 8 11/16" x (220 x 220 x 896)



G6 CONJUNTO DEL PANEL TRASERO DEL GABINETE IZQUIERDO – A4M04467
(x1) 39 9/16" x 35 1/4" x 1 3/16" (30 x 896 x 1004,5)



G7 PANEL TRASERO DE LA MESA DE BAR – A4M04488
(x2) 37 5/16" x 34 1/2" x 1" (25 x 877 x 948,5)



L1 ESTANTERÍA DEL GABINETE DERECHO – A4M04496
(x2) 30 1/16" x 23 1/4" x 1" (25 x 590 x 764,2)



L2 CONJUNTO DE LA ESTANTERÍA DE LA MESA DE BAR – A4M04489
(x2) 37 5/16" x 18 3/16" x 1" (25 x 462 x 947,5)



S1 CONJUNTO DEL PANEL LATERAL DEL GABINETE DEL REFRIGERADOR IZQUIERDO – A4M04445
(x1) 35 1/4" x 23 11/16" x 1 9/16" (40 x 601,5 x 896)



S2 CONJUNTO DERECHO DEL PANEL LATERAL DEL GABINETE DEL REFRIGERADOR – A4M04446
(x1) 35 1/4" x 23 11/16" x 1 9/16" (40 x 601,5 x 896)



L5 ESTANTERÍA – A4M05765
(x1) 23 5/8" x 19" x 1" (25 x 482 x 600)

MANUAL DEL PROPIETARIO – IDENTIFICACIÓN DE PIEZAS

COMPONENTES METÁLICOS (NO A ESCALA)



S2 CONJUNTO DEL PANEL LATERAL IZQUIERDO DEL GABINETE DERECHO – A4M04450
(x1) 35 1/4" x 23 11/16" x 1 3/8" (35 x 601,5 x 896)



S4 CONJUNTO DEL PANEL LATERAL DERECHO DEL GABINETE IZQUIERDO – A4M04465
(x1) 35 1/4" x 23 11/16" x 1 7/8" (48,3 x 601,5 x 896)



S5 CONJUNTO IZQUIERDO DEL PANEL LATERAL DEL GABINETE IZQUIERDO – A4M04466
(x1) 35 1/4" x 23 11/16" x 1 7/8" (48,3 x 601 x 896)



S6 CONJUNTO DEL PANEL LATERAL MEDIO DEL GABINETE IZQUIERDO – A4M04469
(x1) 34 1/8" x 23 9/16" x 2 3/4" (69,6 x 599 x 866)



S7 CONJUNTO PANEL LATERAL MESA DE BAR DERECHO – A4M04485
(x1) 36 7/8" x 27 3/8" x 1 15/16" (50 x 696 x 936,5)



S8 CONJUNTO DEL PANEL LATERAL DE LA MESA DE BAR IZQUIERDO – A4M04492
(x1) 36 7/8" x 27 3/8" x 1 15/16" (50 x 696 x 936,5)



T1 CONJUNTO DE LA ENCIMERA DEL GABINETE DEL REFRIGERADOR – A4M04448
(x1) 25 3/8" x 22 7/16" x 1 3/16" (30 x 569,5 x 644)



T2 CONJUNTO DE ENCIMERA DEL GABINETE DERECHO – A4M04452
(x1) 29 15/16" x 22 7/16" x 1 3/16" (30 x 569,5 x 760)



T3 CONJUNTO DE LA ENCIMERA DEL GABINETE DEL FREGADERO – A4M04458
(x1) 34 3/4" x 34 3/4" x 1 3/16" (30 x 882 x 882)



T4 CONJUNTO DEL PANEL DE LA ENCIMERA DEL GABINETE IZQUIERDO – A4M04468
(x1) 39 9/16" x 22 7/16" x 1 3/16" (30 x 569,5 x 1004,5)



T5 ENCIMERA DEL BAR – A4M04487
(x2) 38 3/8" x 27 3/8" x 1" (25 x 696 x 974,5)



H10 SOPORTE DEL MARCO TUBULAR – A4M04490
(x1) 35 15/16" x 18 1/4" x 1 15/16" (50 x 463 x 912,5)

MANUAL DEL PROPIETARIO – IDENTIFICACIÓN DE PIEZAS

COMPONENTES METÁLICOS (NO A ESCALA)



H1 CONJUNTO DEL PANEL DE MOLDURA DEL GABINETE DEL REFRIGERADOR – A4M04449
(x1) 60" x 3 3/8" x 2 3/16" (56 x 86,5 x 1524,5)



H2 MANIJA DE ACERO INOXIDABLE – A4M03024
(x7) 5/8" x 1 9/16" x 11 13/16" (16 x 40 x 300)



H3 CONJUNTO DEL CANAL DEL GABINETE DEL FREGADERO – A4M04459
(x1) 34 1/16" x 3 5/8" x 1 3/4" (45 x 92 x 865)



H4 CONJUNTO DEL PANEL DE MOLDURA DEL GABINETE DEL FREGADERO – A4M04460
(x1) 15 3/4" x 4 3/8" x 2 3/16" (56 x 80 x 400)



H5 CONJUNTO DE CANAL DE BISAGRA DEL GABINETE DEL FREGADERO – A4M04461
(x1) 34 1/16" x 3 5/8" x 1 3/4" (45 x 92 x 865)



H6 CONJUNTO DERECHO DEL PANEL DE MOLDURA DEL GABINETE IZQUIERDO – A4M04471
(x1) 42 7/16" x 4 3/8" x 2 3/16" (56 x 111,5 x 1078,0)



H8 VIGA HORIZONTAL – A4M04478
(x1) 18 9/16" x 3 15/16" x 1 3/16" (30 x 100 x 472)



H9 CONJUNTO DE VIGA HORIZONTAL DEL GABINETE IZQUIERDO – A4M04472
(x2) 18 13/16" x 3 1/8" x 1 3/16" (30 x 80 x 477,4)



H12 CONJUNTO DEL SOPORTE DEL CUBO DE BASURA – A4M04470
(x1) 17 7/8" x 18 7/16" x 1 3/8" (35 x 467,8 x 454)



A1 CONJUNTO DE SOPORTE DE MESA – A4M03634
(x1) 6 15/16" x 6 15/16" x 1 15/16" (50 x 176 x 176)



A2 SOPORTE MAGNÉTICO – A4M03026
(x5) 1" x 1 1/4" x 3 1/8" (25 x 31 x 80)



A5 SOPORTE DE LA ESTANTERÍA – A4M03141
(x12) 5/8" x 7/8" x 2 1/16" (16 x 22 x 53)

MANUAL DEL PROPIETARIO – IDENTIFICACIÓN DE PIEZAS

COMPONENTES METÁLICOS (NO A ESCALA)



A6 **SOPORTE EN ÁNGULO – A4M03053**
(x3) **1 3/8" x 1 15/16" x 17 1/8" (35 x 50 x 435)**



A11 **PANEL TRIANGULAR – A4M03086**
(x2) **13/16" x 13 3/4" x 13 3/4" (20 x 350 x 350)**

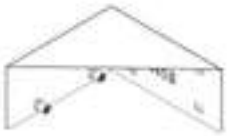

A15 **CONJUNTO DEL SOPORTE DEL TOPE DE LA PUERTA – A4M04480**
(x1) **3 15/16" x 3 3/4"1 15/16" (50 x 95 x 100)**



A16 **CONJUNTO DEL FREGADERO – A4M03143**
(x1) **15 1/8" x 15 5/16" x 16 7/8" (384 x 389 x 429)**



A12 **TOPE DE LA PUERTA – A4M04128**
(x1) **3 11/16" x 1 3/4" x 1/2" (13,3 x 45 x 94)**



A4M03151 **ADAPTADOR DE MANGUERA DE JARDÍN**
(x1)



A4M03025 **BISAGRA DE RECUBRIMIENTO TOTAL**
(x8)



9205413 **ARMARIO ELÉCTRICO**
(x1)



9240162 **REFRIGERADOR DE COCINA EXTERIOR – DERECHA ABIERTA**
(x1)



M1 **ENCIMERA DEL GABINETE DERECHO – A4M04481**
(x1) **60 1/16" x 24 3/4" x 11/16" (18 x 628,0 x 1525)**



M2 **ENCIMERA DEL GABINETE DEL FREGADERO – A4M04483**
(x1) **36" x 36" x 11/16" (18 x 915 x 915)**



M3 **ENCIMERA DEL GABINETE IZQUIERDO – A4M04482**
(x1) **42 7/16" x 24 3/4" x 11/16" (18 x 628,0 x 1077,5)**



M4 **ENCIMERA DE LA MESA DE BAR – A4M04484**
(x2) **40 3/8" x 27 3/8" x 11/16" (18 x 696 x 1025,5)**



M5 **ENCIMERA DE LA TAPA DEL FREGADERO – A4M05949**
(x1) **11/16" x 14 3/4" x 16 5/16" (18 x 375 x 415)**

MANUAL DEL PROPIETARIO – IDENTIFICACIÓN DE PIEZAS

HERRAJES



H101185 | **CABEZA PLANA PHILLIPS**
(x48) | TORNILLO DE 8-32 x 0,5

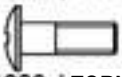

H101289 | **TORNILLO DE CABEZA PLANA**
(x51) | 8-32 x 1/2" (ACERO INOXIDABLE)



H101292 | **TORNILLO DE CABEZA TORX**
(x20) | 1/4-20 x 13/32"



H101293 | **TORNILLO DE CABEZA TORX**
(x4) | 1/4-20 x 1 3/8"

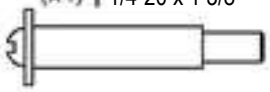

H101307 | **PERNO DE HOMBRO**
(x14) | 8-32 x 30 mm (acero inoxidable)



H100120 | **ANCLAJE DE HORMIGÓN**
(x8) |

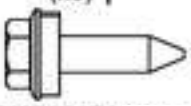

H101117 | **TORNILLO WOODGRIP**
(x140) | 10-16 x 3/4

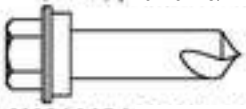

H101116 | **TORNILLO AUTORROSCANTE**
(x40) | 1/4 x 1 NEGRO



H101103 | **TORNILLO DE CABEZA TORX**
(x16) | 1/4-20



H101132 | **TORNILLO DE CABEZA TORX CORTO**
(x79) | 1/4-20

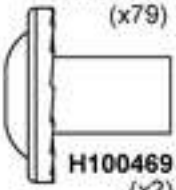

H100469 | **TUERCA DE BARRIL WH**
(x2) | 5/16 x 5/8 NEGRA

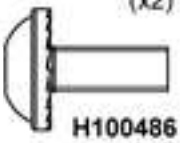

H100486 | **PERNO WH NEGRO**
(x4) | 1/4 x 5/8"

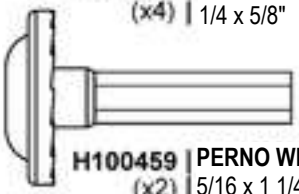

H100459 | **PERNO WH NEGRO**
(x2) | 5/16 x 1 1/4"

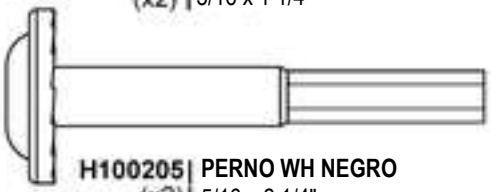

H100205 | **PERNO WH NEGRO**
(x2) | 5/16 x 2 1/4"

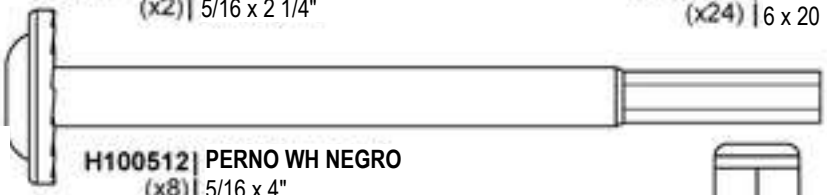

H100512 | **PERNO WH NEGRO**
(x8) | 5/16 x 4"

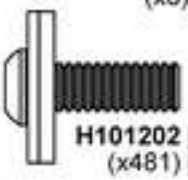

H101202 | **TORNILLO DE CABEZA TORX**
(x481) | CONJUNTO 1/4-20 x 3/4



H101133 | **ARANDELA PLANA**
(x4) | 7 x 14 NEGRA



H100474 | **ARANDELA PLANA**
(x2) | 9 x 18 NEGRA



H100630 | **ARANDELA PLANA**
(x8) | 8 x 19 NEGRA



H101054 | **ARANDELA SELLANTE**
(x24) |



H101053 | **ARANDELA DE ACERO**
(x24) | 6 x 20

H100653 | **TUERCA DE SEGURIDAD**
(x4) | 1/4 NEGRA

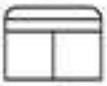

H100479 | **TUERCA DE SEGURIDAD**
(x2) | 5/16 NEGRA

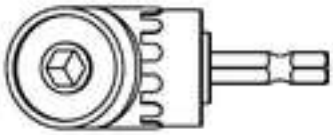

H101114 | **ADAPTADOR PARA TALADRO EN ÁNGULO RECTO**
(x1) |



H100147 | **PUNTA TORX**
(x1) T-30



H101106 | **DESTORNILLADOR DE CUBO**
(x1) |

H100114 | **LLAVE TORX**
(x1) | T-30

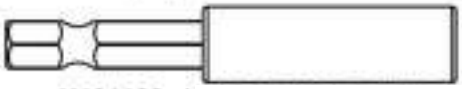

H101100 | **DESTORNILLADOR MAGNÉTICO**
(x1)



H101108 | **BROCA DE 3/8 (10 mm)**
(x1) |

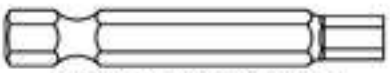

H101294 | **DESTORNILLADOR HEXAGONAL**
(x1)

PREARMADO PASO 1 – CLASIFICACIÓN DE PIEZAS

Para facilitar el armado, es fundamental que dedique tiempo a clasificar y organizar el metal y los herrajes.

PIEZAS METÁLICAS:

- Organice las piezas metálicas por el número alfanumérico de tres cifras estampado en cada bolsa (por ejemplo, A01).
- Si hay varias piezas con el mismo número estampado, apílelas.
- Las etiquetas de las piezas se encuentran en las bolsas de las piezas.
- Mantenga las piezas en las bolsas hasta el paso requerido.
- Deje espacio suficiente: las piezas de metal pueden ocupar mucho espacio.

NOTA: LAS CAJAS NO ESTÁN ORGANIZADAS POR NÚMERO DE PIEZA O PASO.

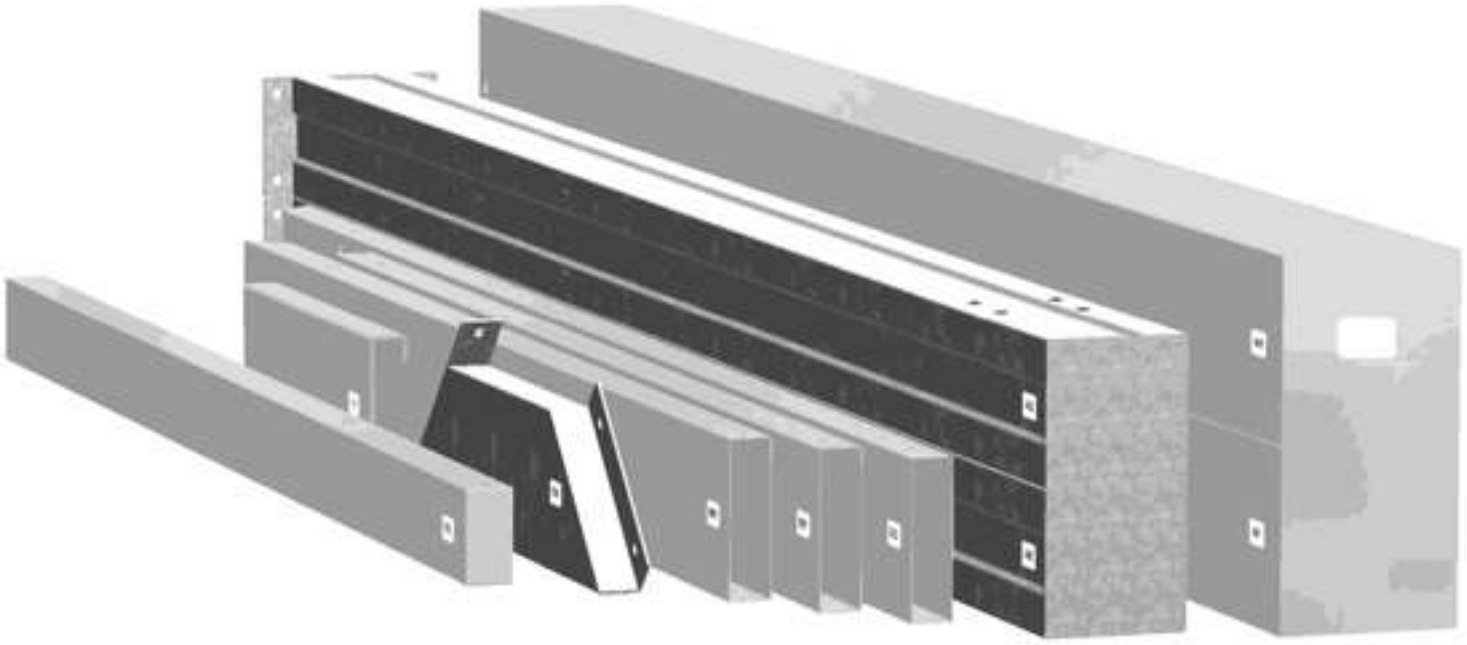

HERRAJES:

- Le recomendamos que disponga de una mesa separada para organizar los herrajes.
- Las bolsas de herrajes llevan impreso un número de pieza alfanumérico de siete dígitos.
- Puede organizar los herrajes por número de pieza o agruparlos por tipo de herraje (por ejemplo, tornillos, tuercas, etc.).
- Durante el armado solo tendrá que hacer referencia a las cuatro últimas cifras del número.



PREARMADO PASO 2 – HERRAMIENTAS NECESARIAS



Taladro inalámbrico o eléctrico



Accesorios de perforación: Cabeza Phillips



Brocas de 1/8″, 3/16″, 3/8″ y 7/16″



Destornillador Phillips



Llaves abiertas de 1/2" y 9/16



Llave de trinquete de 3/8″
Llaves de vaso STD de 1/2″ y 7/16″
Llaves de vaso profundas de 1/2″ y 7/16″



Martillo de orejas

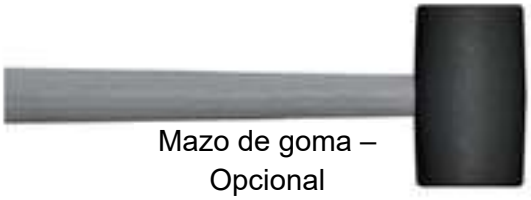

Mazo de goma – Opcional



Cinta métrica

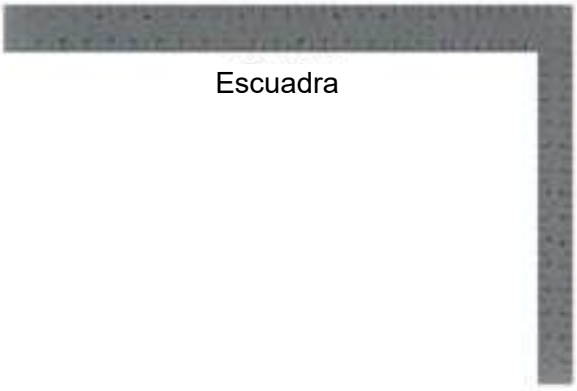

Escuadra



Nivel de 24″

PREARMADO PASO 3 – ELIJA SU MÉTODO DE ARMADO

Existen varios tipos de instrucciones de armado a su disposición.

1. Manual de armado impreso incluido con el juego
2. APLICACIÓN BILT – Instrucciones interactivas en 3D
3. Combinación del Manual impreso y la APLICACIÓN BILT (Nota: Los números de pasos pueden diferir entre los dos métodos)



PASO 1A – ARMADO DEL ARCO DEL HASTIAL



GA02 (x1) ARCO DEL HASTIAL – A4M04171
1 9/16" x 30 7,8" x 77" (40 x 783,6 x 1955,5)

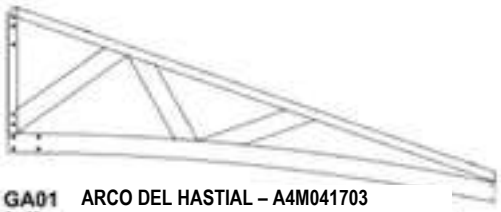

GA01 (x1) ARCO DEL HASTIAL – A4M041703
1 9/16" x 30 7/8" x 77" (40 x 783,6 x 1955,5)

– PARA FACILITAR EL ARMADO, RECOMENDAMOS UTILIZAR CABALLETES PARA LOS PASOS 1-17.

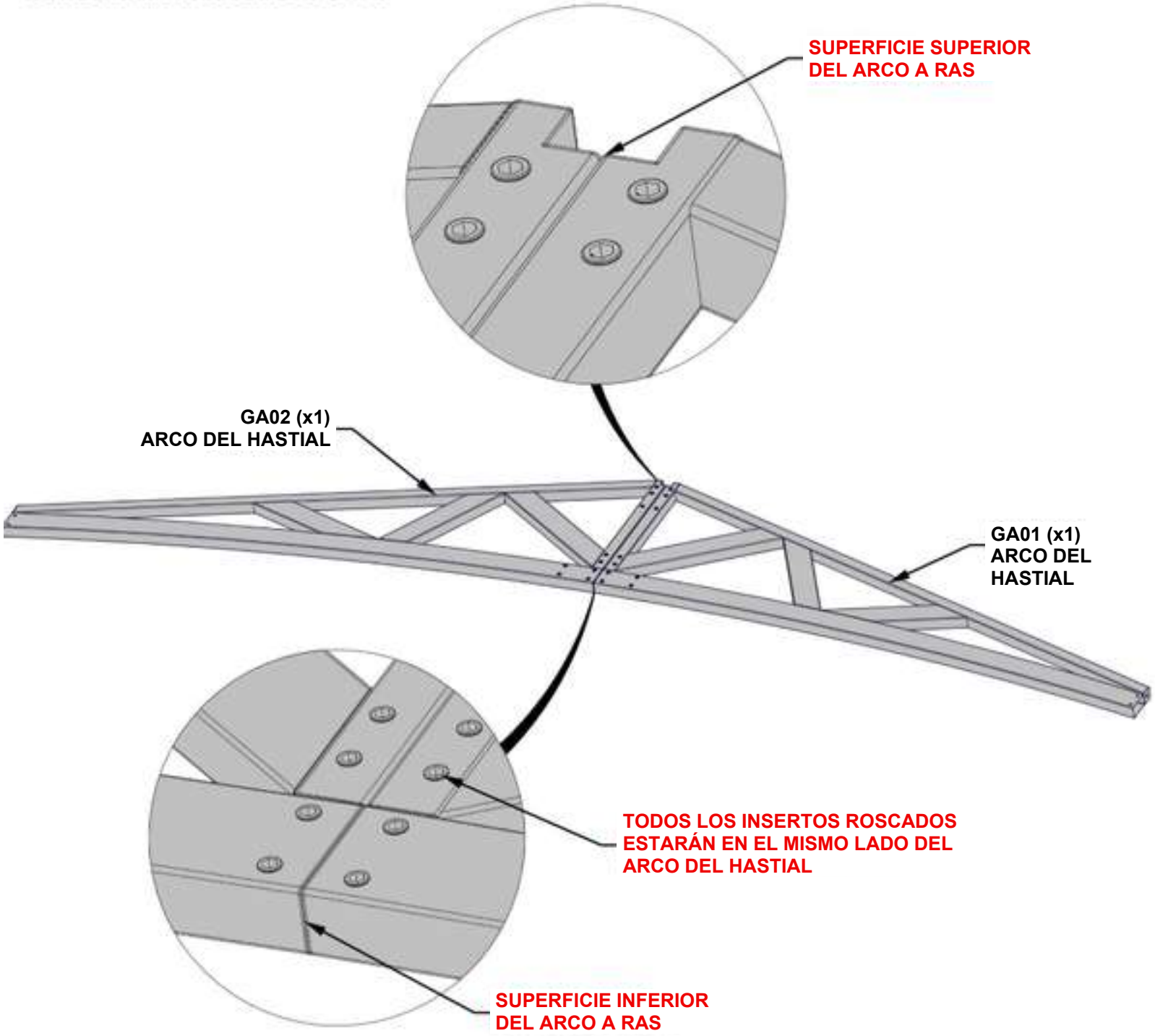

PASO 1B – ARMADO DEL ARCO DEL HASTIAL

CANTIDAD	NÚMERO DE PIEZA	DESCRIPCIÓN
14	H101202	CONJUNTO DE TORNILLOS DE CABEZA TORX DE 1/4-20 x 3/4

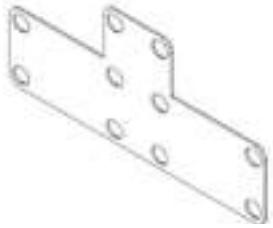

A7 (x1) SOPORTE DEL HASTIAL – A4M04184
1/16" x 4 13/16" x 10 11/16" (2 x 122 x 272)



A8 (x1) SOPORTE DEL HASTIAL DE LA CUMBRERA – A4M04185
1 1/4" x 2 13/16" x 4 1/8" (31,5 x 72 x 105)

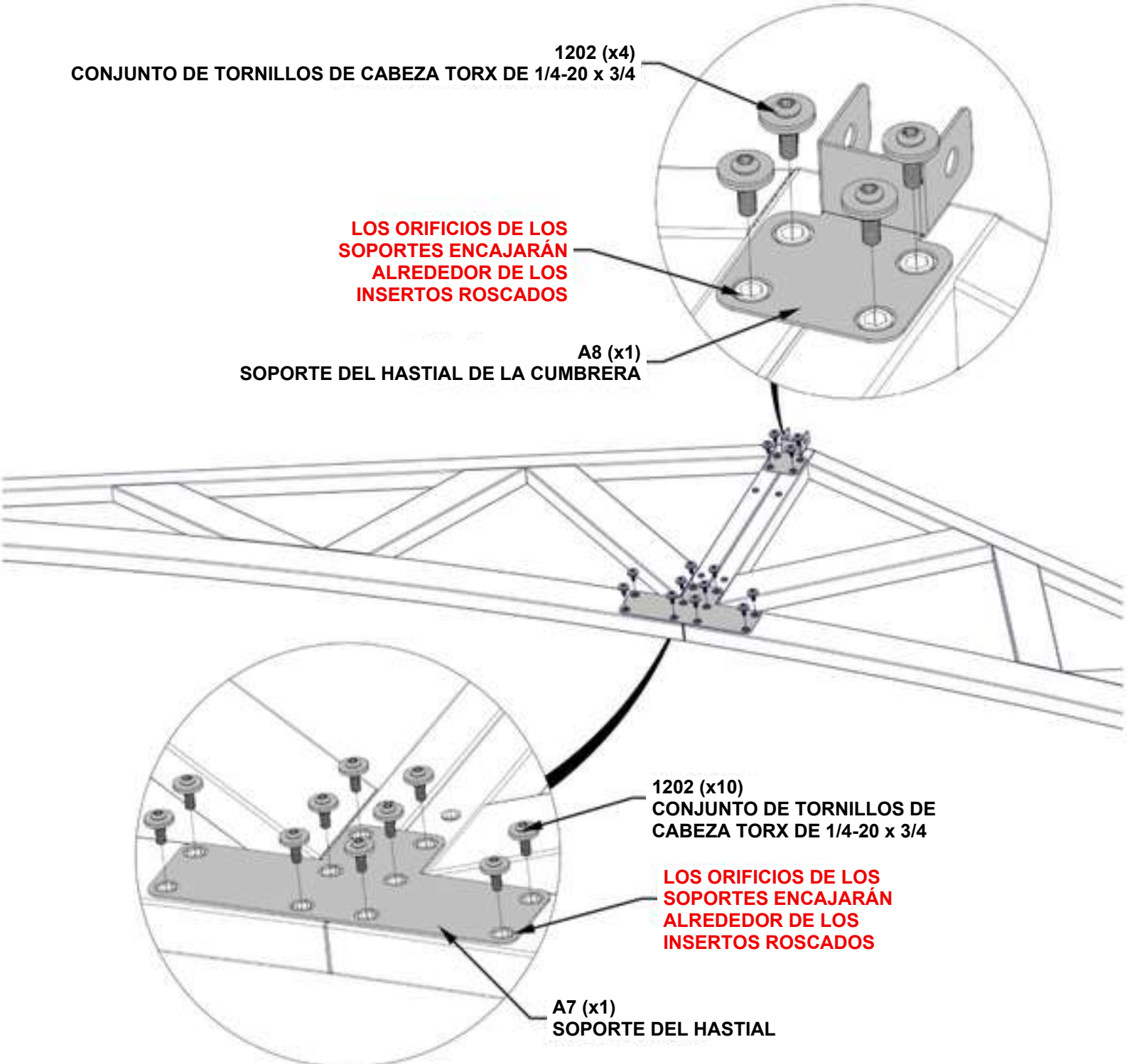

PASO 1C – ARMADO DEL ARCO DEL HASTIAL

CANTIDAD	NÚMERO DE PIEZA	DESCRIPCIÓN
14	H101202	CONJUNTO DE TORNILLOS DE CABEZA TORX DE 1/4-20 x 3/4

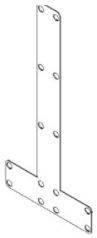

G8 (x1) **SOPORTE DEL HASTIAL – A4M05362**
1/16" x 10 11/16" x 2115/16" (2 x 272 x 557)

– CON AL MENOS DOS PERSONAS, VOLTEE EL CONJUNTO DEL ARCO DEL HASTIAL.
– ASEGÚRESE DE QUE EL CENTRO DEL ARCO ESTÉ BIEN APOYADO.

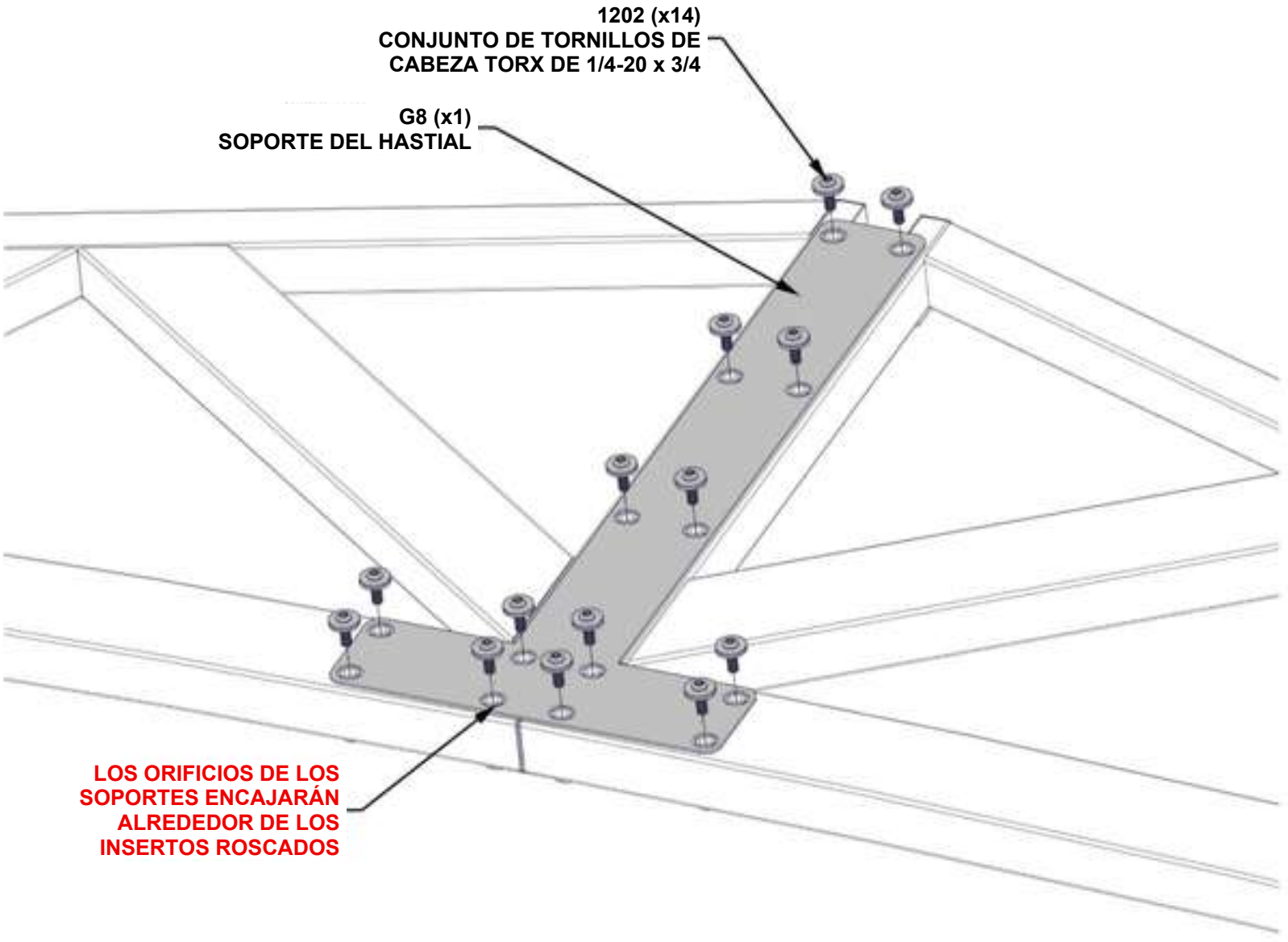

PASO 2 – ARMADO DEL POSTE

CANTIDAD	NÚMERO DE PIEZA	DESCRIPCIÓN
2	H101202	CONJUNTO DE TORNILLOS DE CABEZA TORX DE 1/4-20 x 3/4

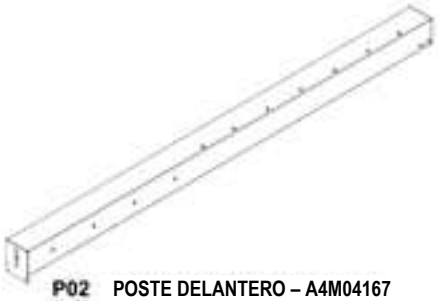

P02 (x1) POSTE DELANTERO – A4M04167
4 3/4" x 6 1/8" x 89 9/16" (120 x 155 x 2275)



J4 (x1) SOPORTE DEL POSTE DEL HASTIAL – A4M04172
1" x 1 7/16" x 2 7/8" (25 x 37,2 x 73)

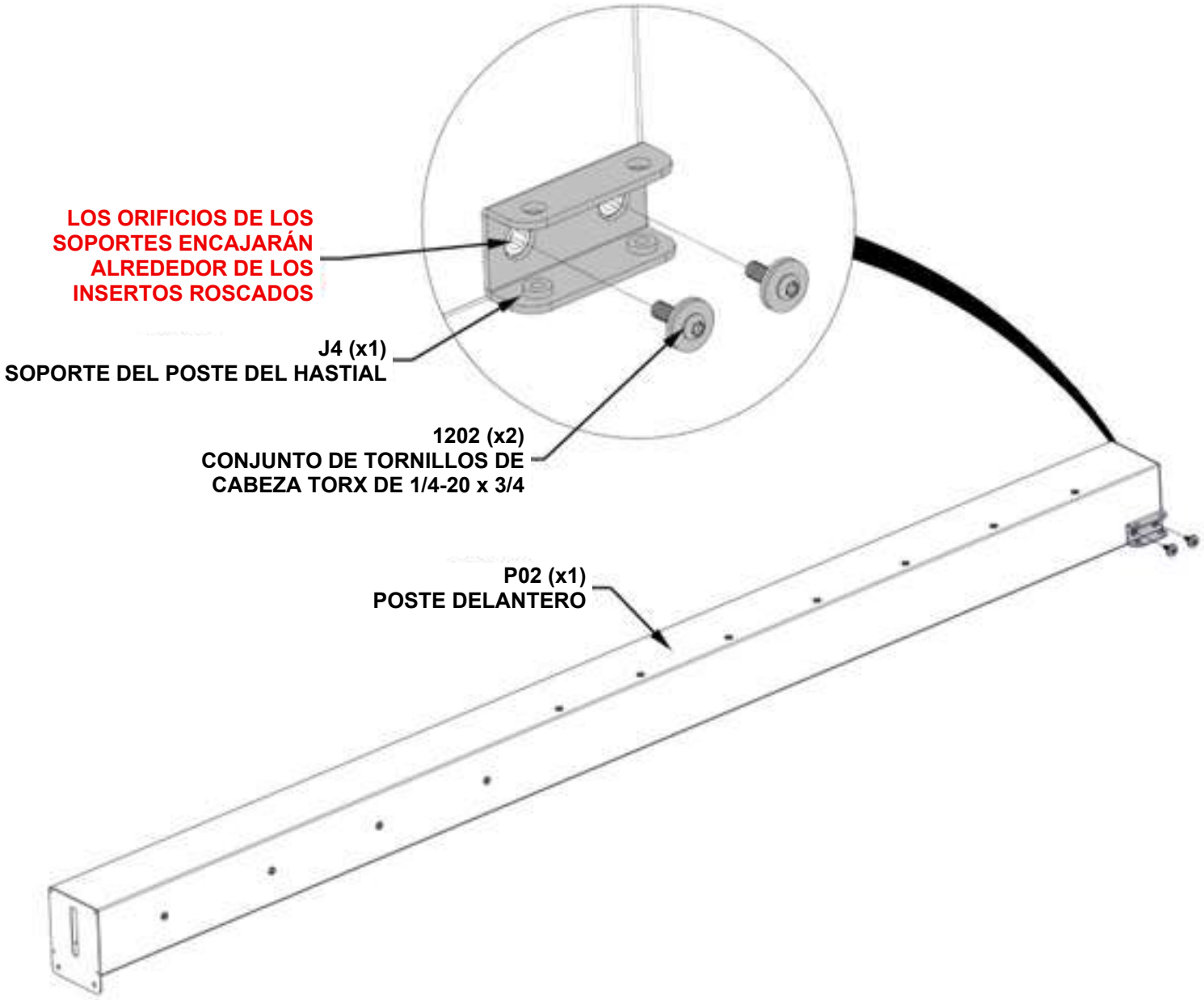

PASO 3A – ARMADO DEL MARCO



CONJUNTO DEL ARCO DEL HASTIAL DEL PASO 1

– DESLICE EL CONJUNTO DEL POSTE DEL PASO 2 EN EL CONJUNTO DEL ARCO DEL PASO 1.

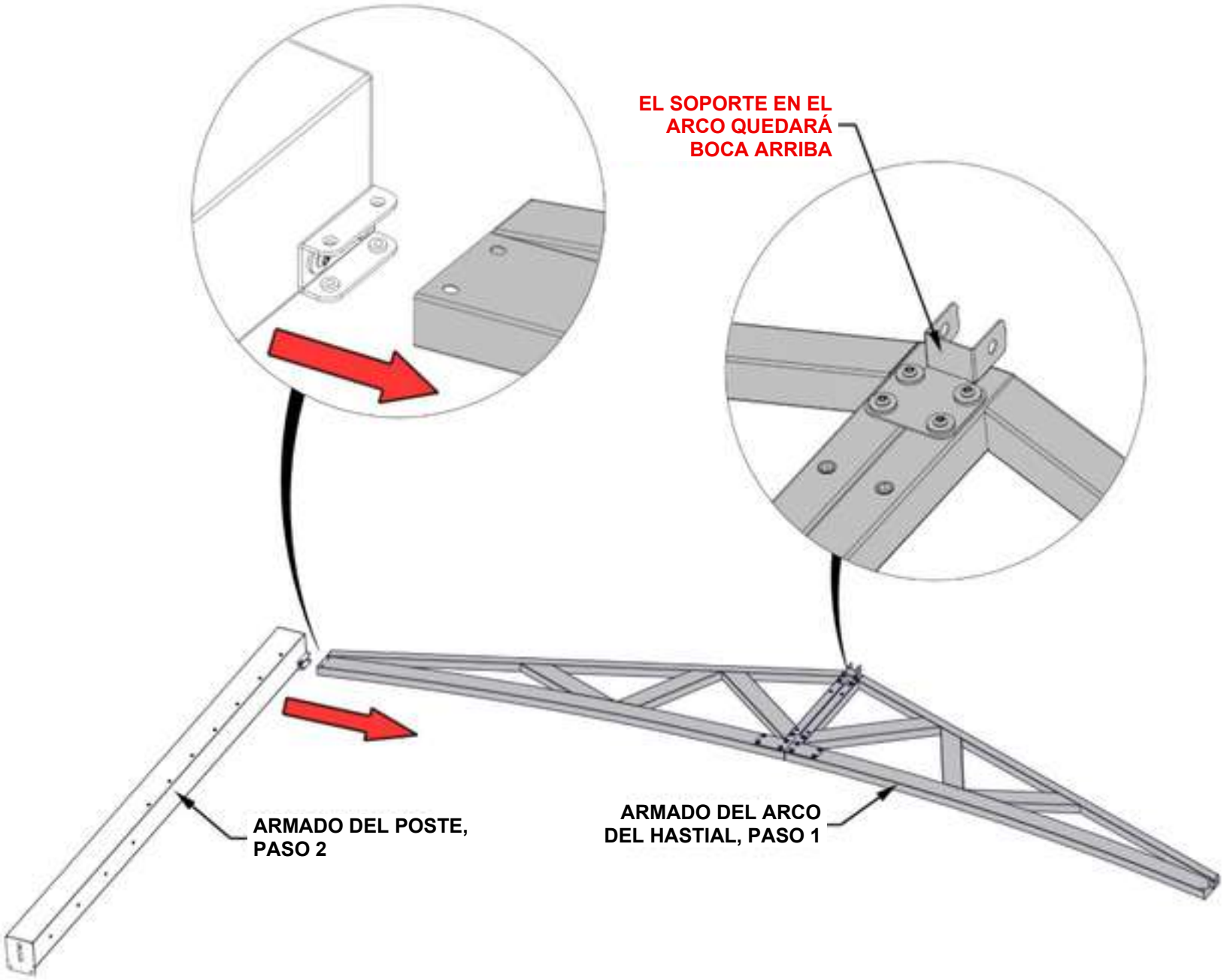

PASO 3B – ARMADO DEL MARCO

CANTIDAD	NÚMERO DE PIEZA	DESCRIPCIÓN
2	H101202	CONJUNTO DE TORNILLOS DE CABEZA TORX DE 1/4-20 x 3/4

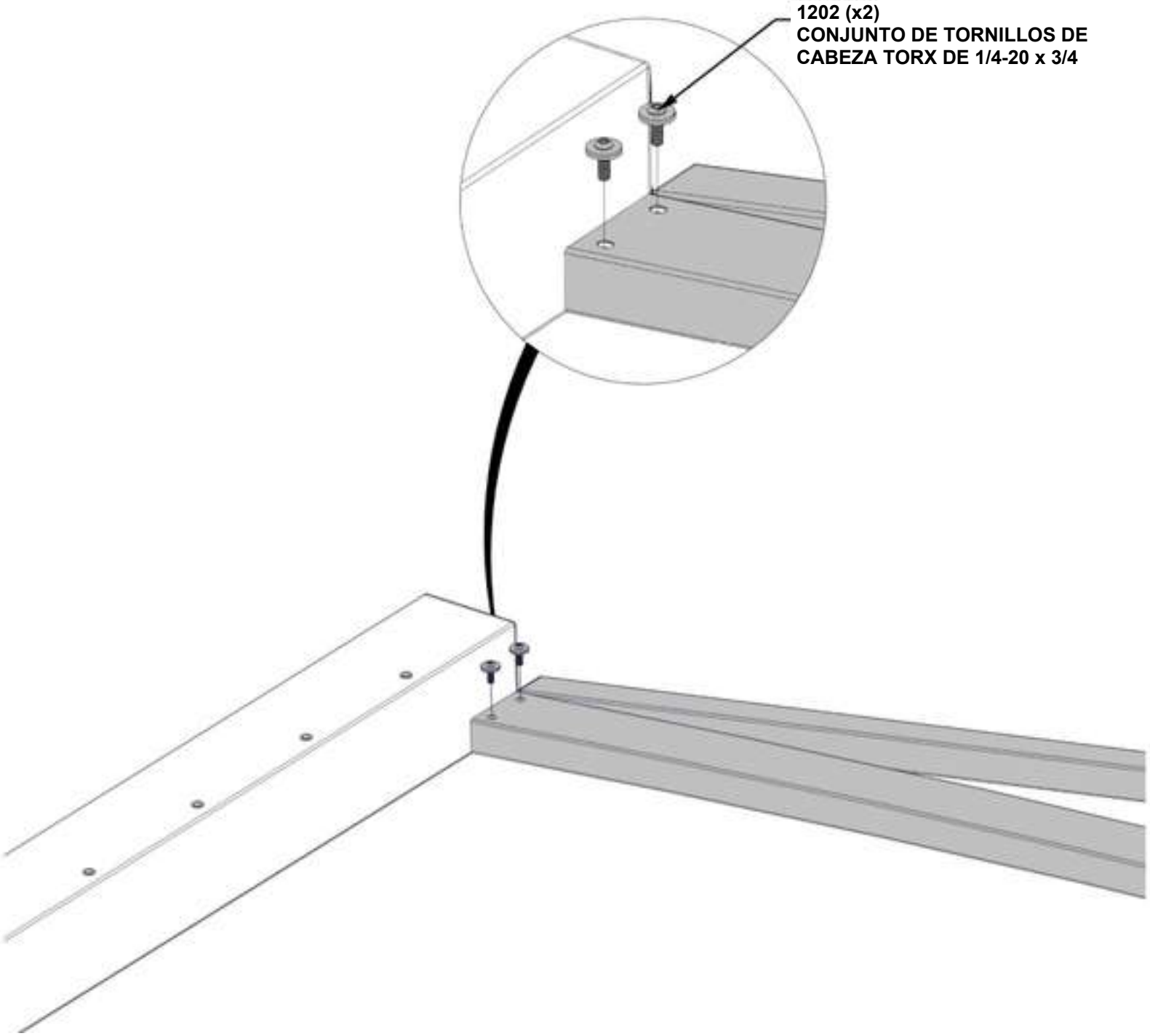

PASO 4 – ARMADO DEL POSTE

CANTIDAD	NÚMERO DE PIEZA	DESCRIPCIÓN
2	H101202	CONJUNTO DE TORNILLOS DE CABEZA TORX DE 1/4-20 x 3/4

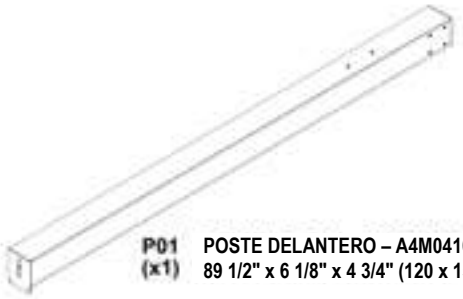

P01 (x1) POSTE DELANTERO – A4M04166
89 1/2" x 6 1/8" x 4 3/4" (120 x 155 x 2275)



J4 (x1) SOPORTE DEL POSTE DEL HASTIAL – A4M04172
1" x 1 7/16" x 2 7/8" (25 x 37,2 x 73)

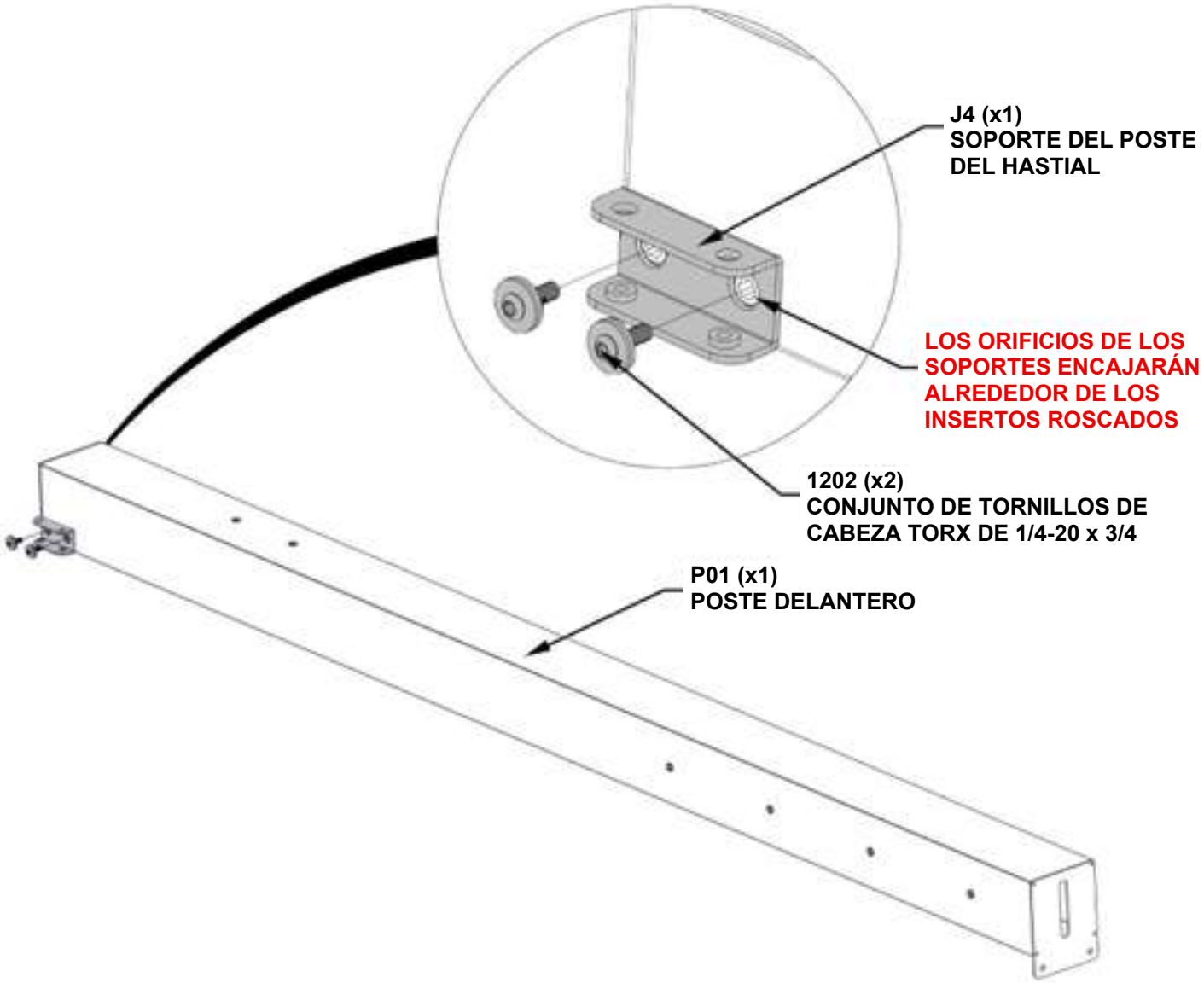

PASO 5A – ARMADO DEL MARCO

– DESLICE EL CONJUNTO DEL POSTE DEL PASO 4 EN EL CONJUNTO DEL ARCO DE LOS PASOS 1-3.

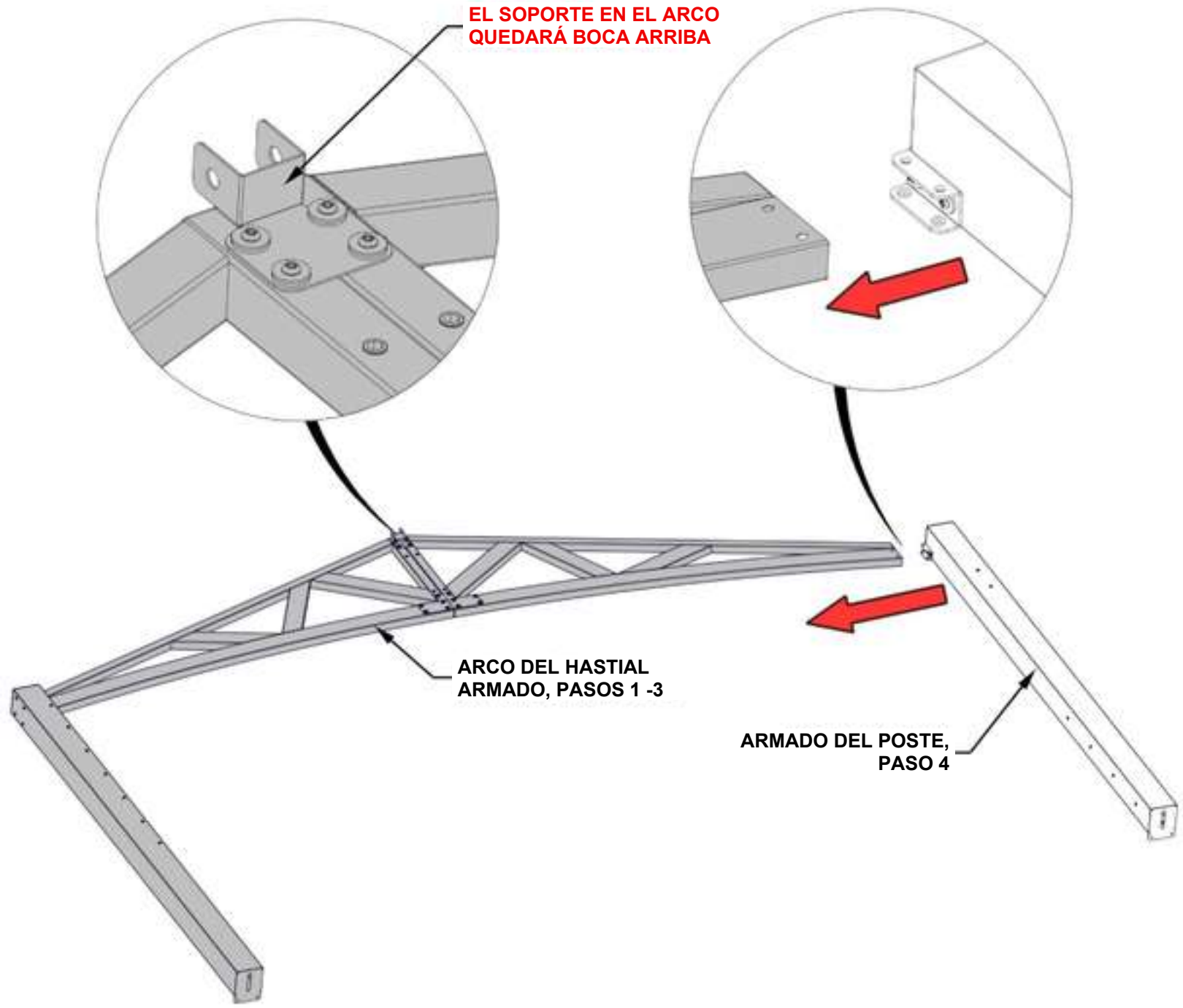

PASO 5B – ARMADO DEL MARCO

CANTIDAD	NÚMERO DE PIEZA	DESCRIPCIÓN
2	H101202	CONJUNTO DE TORNILLOS DE CABEZA TORX DE 1/4-20 x 3/4

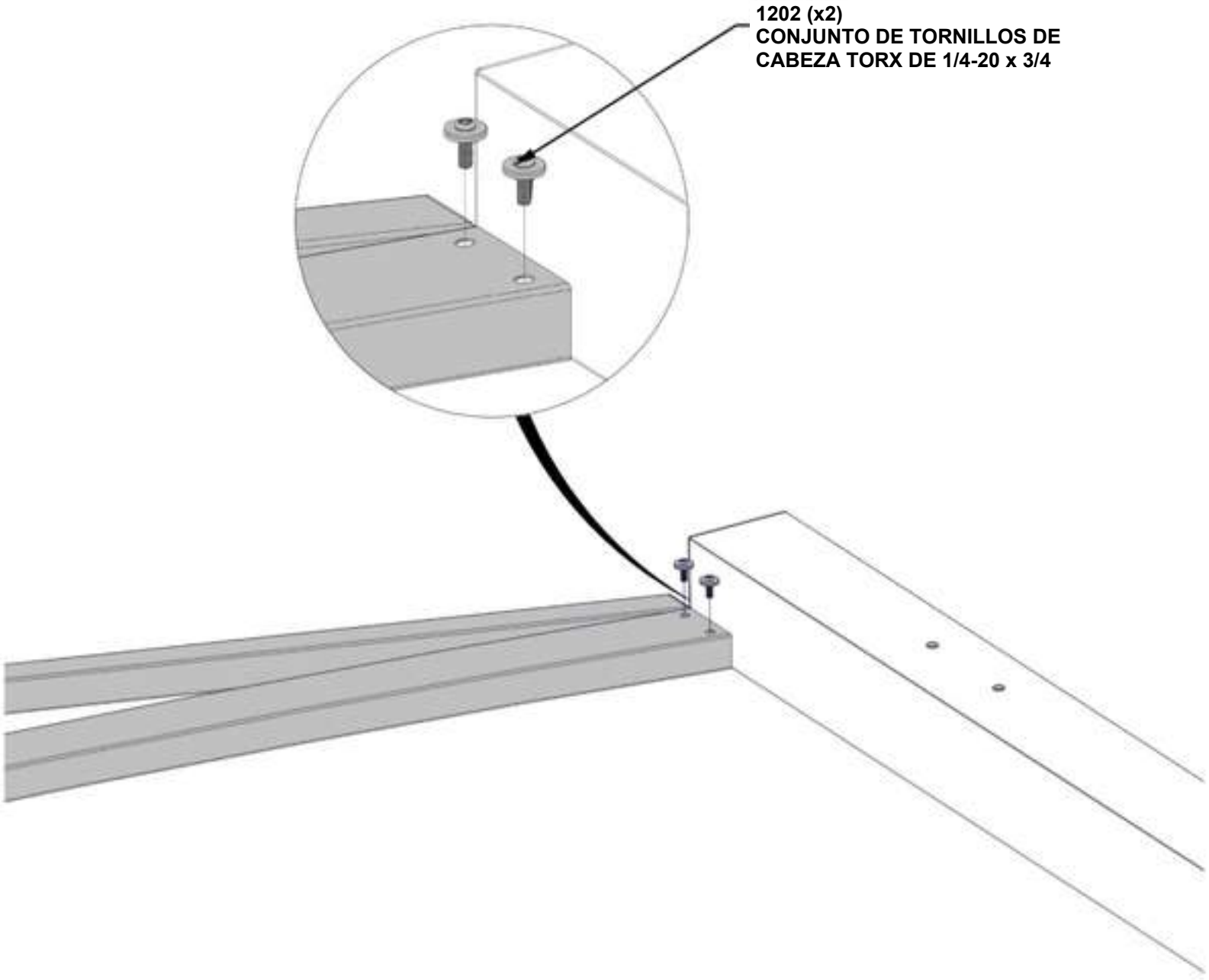

PASO 6 – ARMADO DEL MARCO



J7 (x2) SOPORTE DE LA VIGA DE TECHO – A4M03802
3 5/8" x 2 3/16" x 2" (50 x 55 x 92)

CANTIDAD	NÚMERO DE PIEZA	DESCRIPCIÓN
2	H101202	CONJUNTO DE TORNILLOS DE CABEZA TORX DE 1/4-20 x 3/4

– FIJE EL SOPORTE DE LA VIGA DE TECHO A LA PARTE SUPERIOR DE CADA POSTE.

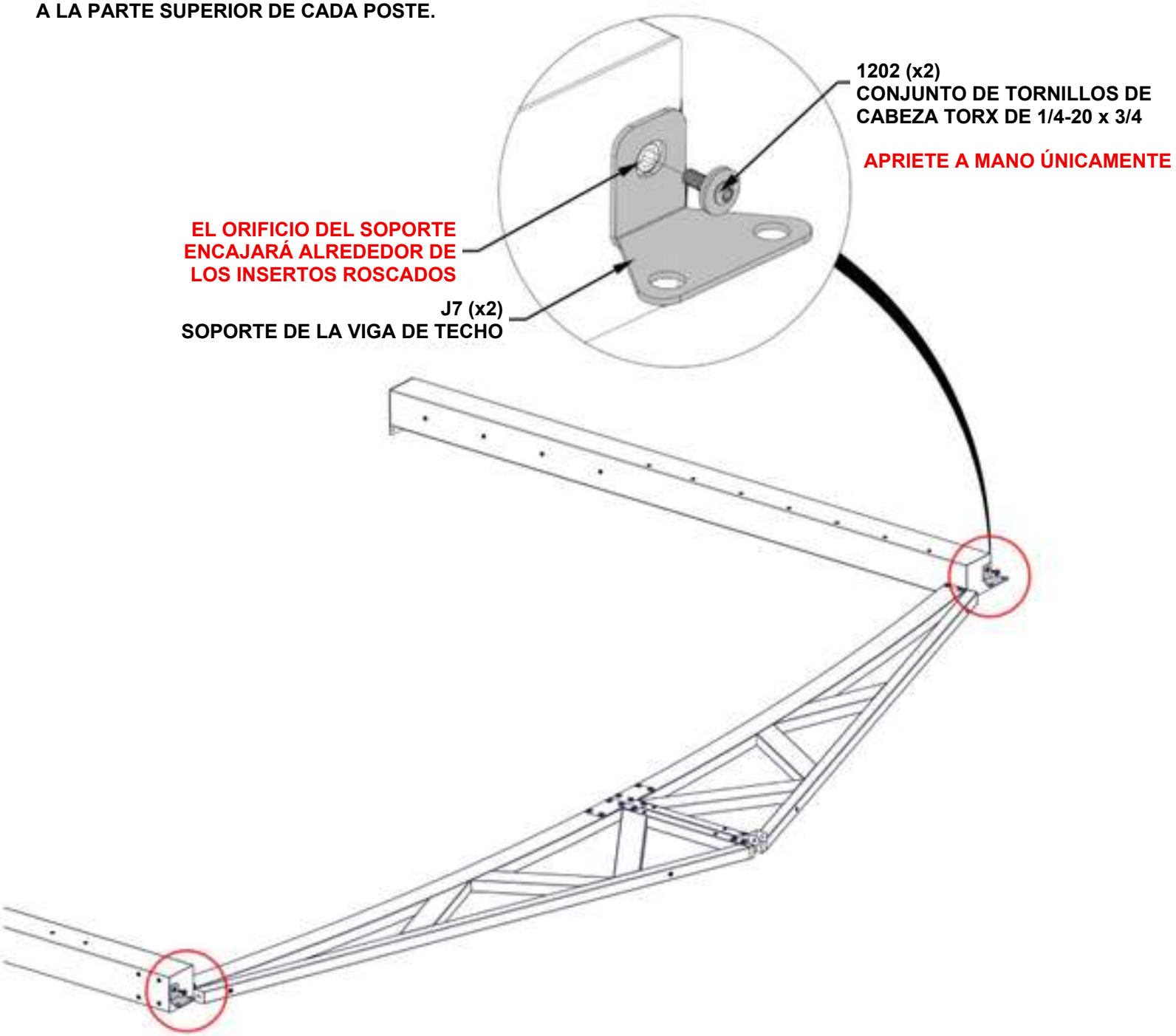

PASO 7 – ARMADO DEL MARCO

CANTIDAD	NÚMERO DE PIEZA	DESCRIPCIÓN
2	H100512	PERNO WH DE 5/16 x 4 NEGRO
2	H101202	CONJUNTO DE TORNILLOS DE CABEZA TORX DE 1/4-20 x 3/4



R02 (x1) **CONJUNTO DE LA VIGA DE TECHO – A4M04183**
91 1/2" x 4 5/16" x 3 1/8" (80 x 110 x 2325)

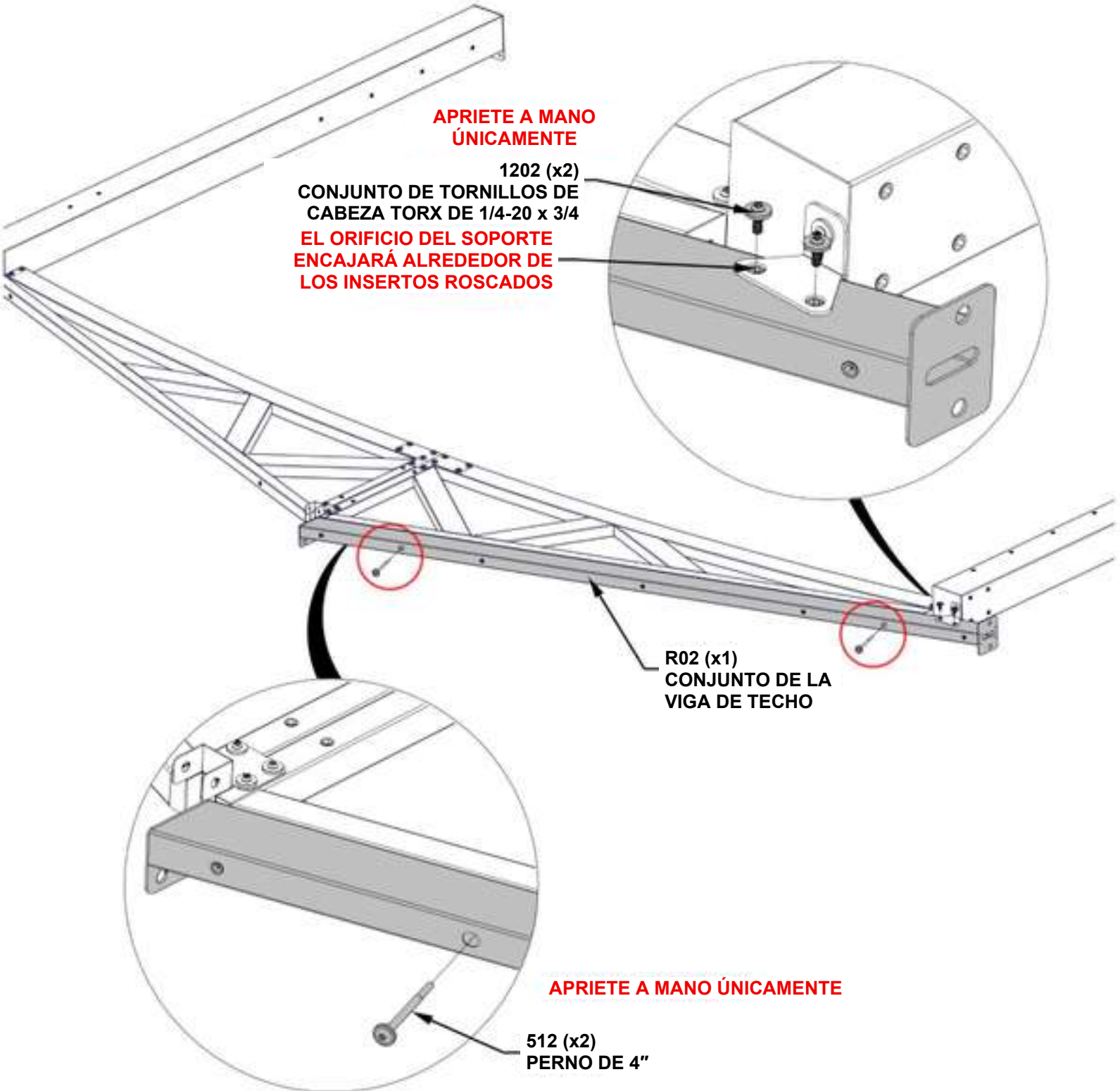

PASO 8 – ARMADO DEL MARCO

CANTIDAD	NÚMERO DE PIEZA	DESCRIPCIÓN
2	H100512	PERNO WH DE 5/16 x 4 NEGRO
2	H101202	CONJUNTO DE TORNILLOS DE CABEZA TORX DE 1/4-20 x 3/4



R03 (x1) **CONJUNTO DE LA VIGA DE TECHO – A4M04188**
91 9/16" x 4 5/16" x 3 1/8" (80 x 110 x 2325)

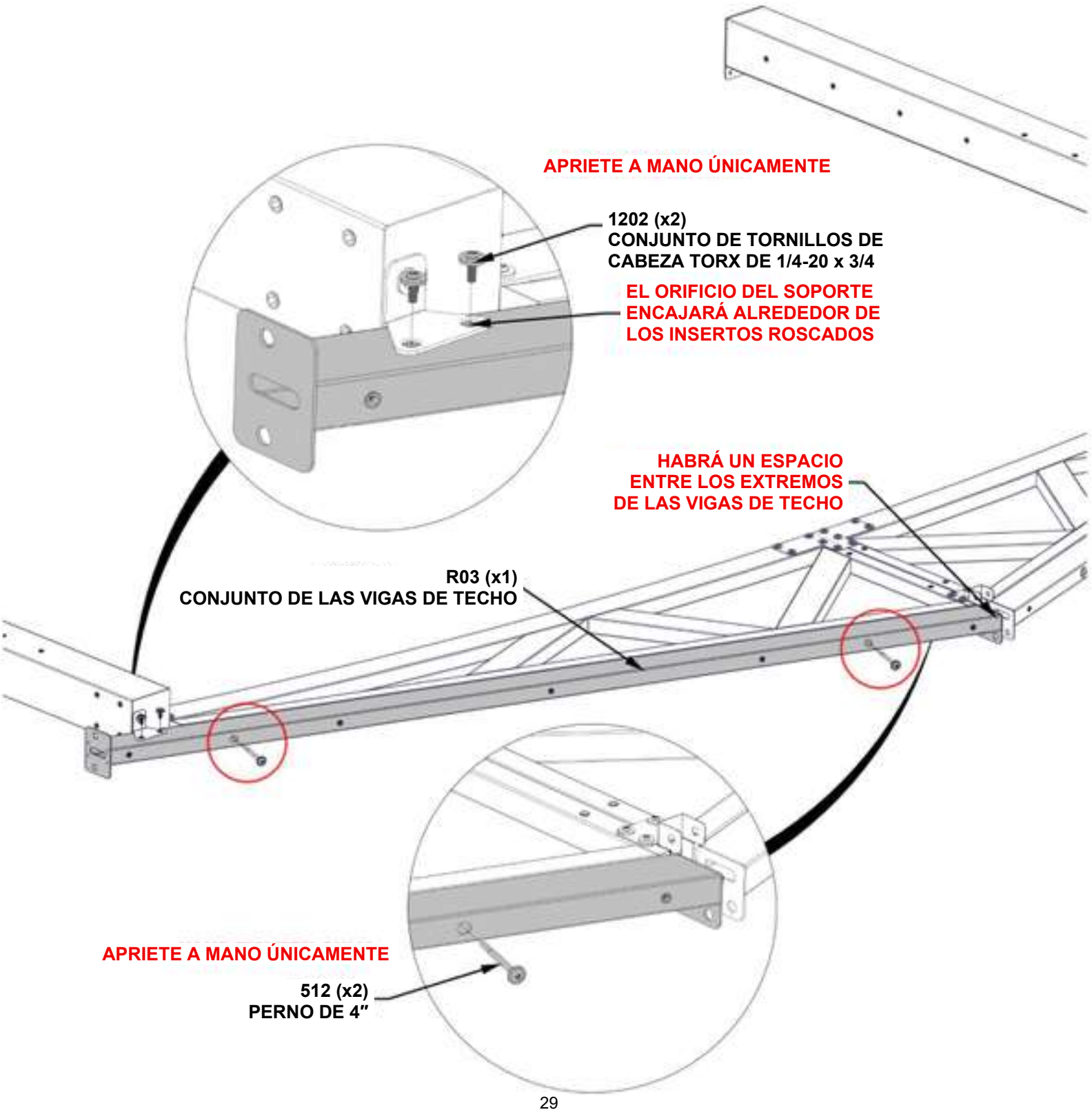

PASO 9A – ARMADO DEL ARCO DEL HASTIAL



GA02 ARCO DEL HASTIAL – A4M04171
(x1) 1 9/16" x 30 7/8" x 77" (40 x 783,6 x 1955,5)

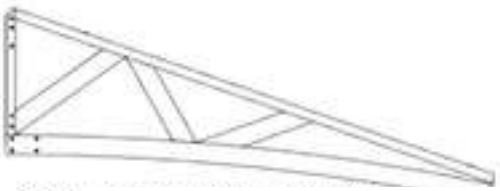

GA01 ARCO DEL HASTIAL – A4M04170
(x1) 1 9/16" x 30 7/8" x 77" (40 x 783,6 x 1955,5)

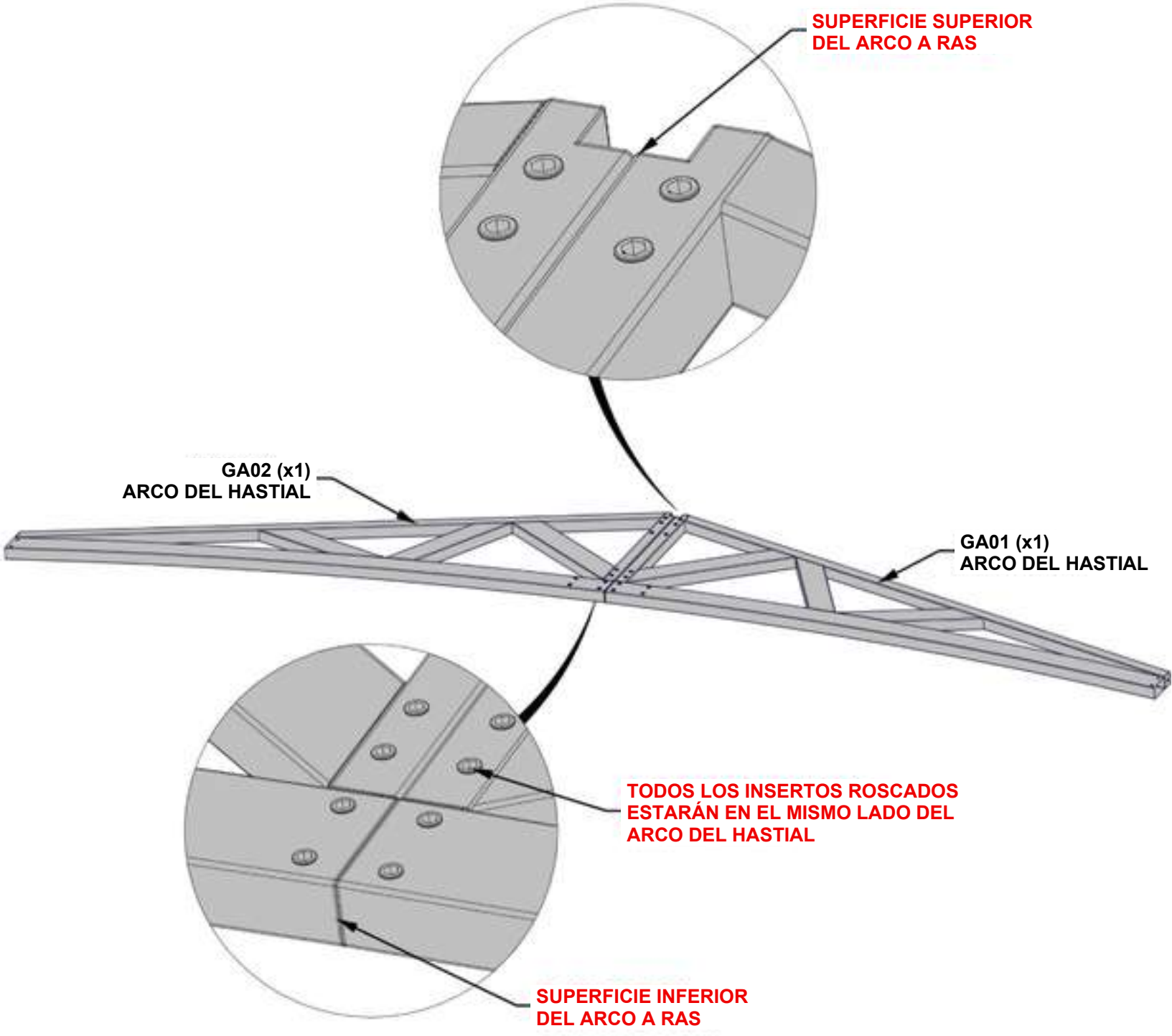

PASO 9B – ARMADO DEL ARCO DEL HASTIAL

CANTIDAD	NÚMERO DE PIEZA	DESCRIPCIÓN
14	H101202	CONJUNTO DE TORNILLOS DE CABEZA TORX DE 1/4-20 x 3/4

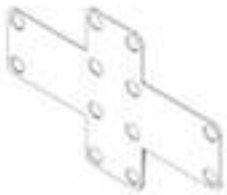

A4 (x1) **SOPORTE DEL HASTIAL – A4M04196**
1/16" x 6 3/4" x 10 11/16" (2 x 172 x 272)

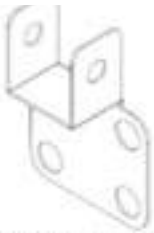

A8 (x1) **SOPORTE DEL HASTIAL DE LA CUMBRERA – A4M04185**
1 1/4" x 2 13/16" x 4 1/8" (31,5 x 72 x 105)

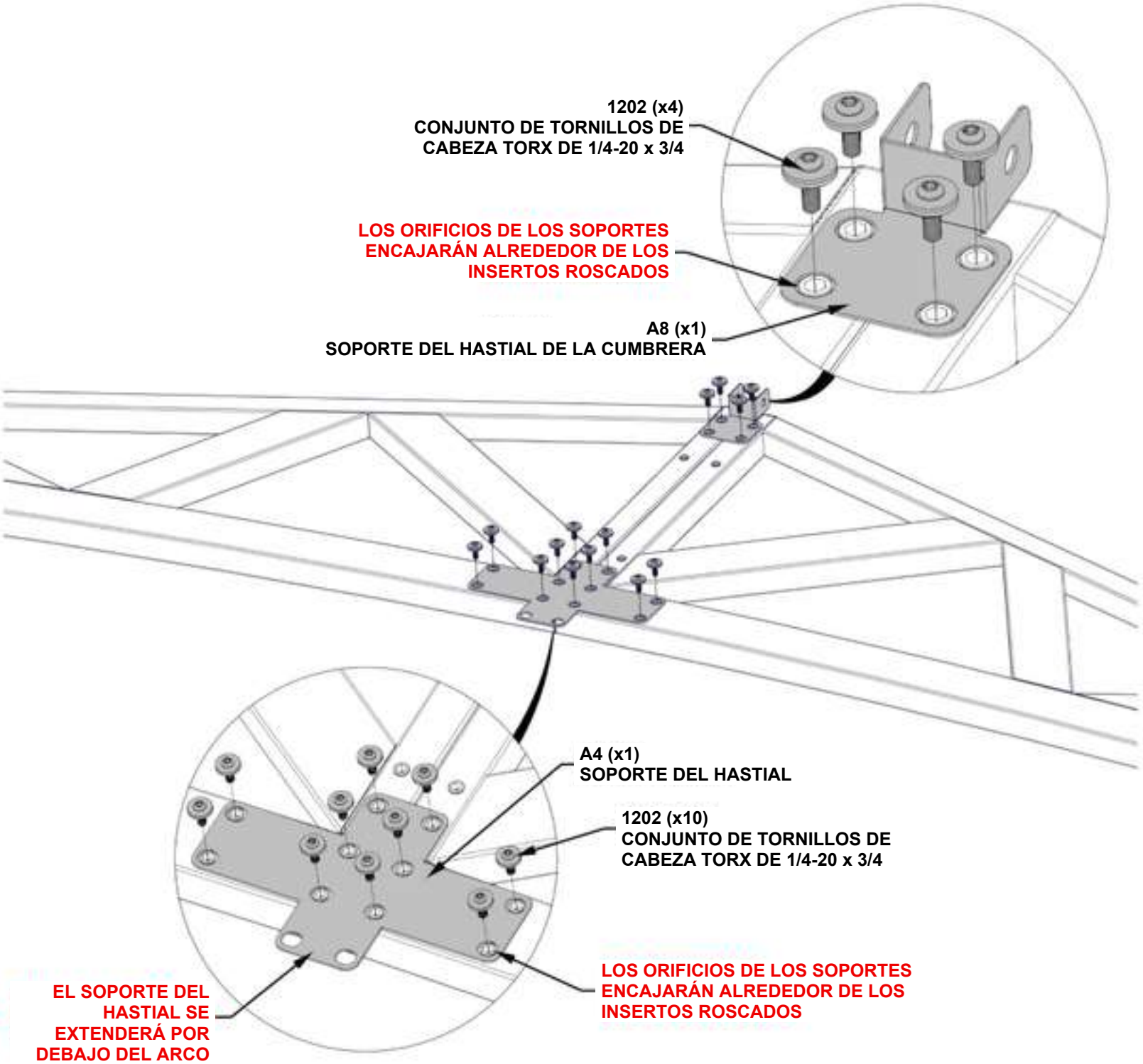

PASO 9C – ARMADO DEL ARCO DEL HASTIAL

CANTIDAD	NÚMERO DE PIEZA	DESCRIPCIÓN
14	H101202	CONJUNTO DE TORNILLOS DE CABEZA TORX DE 1/4-20 x 3/4



G8 (x1) SOPORTE DEL HASTIAL – A4M05362
1/16" x 10 11/16" x 21 15/16" (2 x 272 x 557)

– CON AL MENOS DOS PERSONAS, VOLTEE EL CONJUNTO DEL ARCO DEL HASTIAL.
– ASEGÚRESE DE QUE EL CENTRO DEL ARCO ESTÉ BIEN APOYADO.

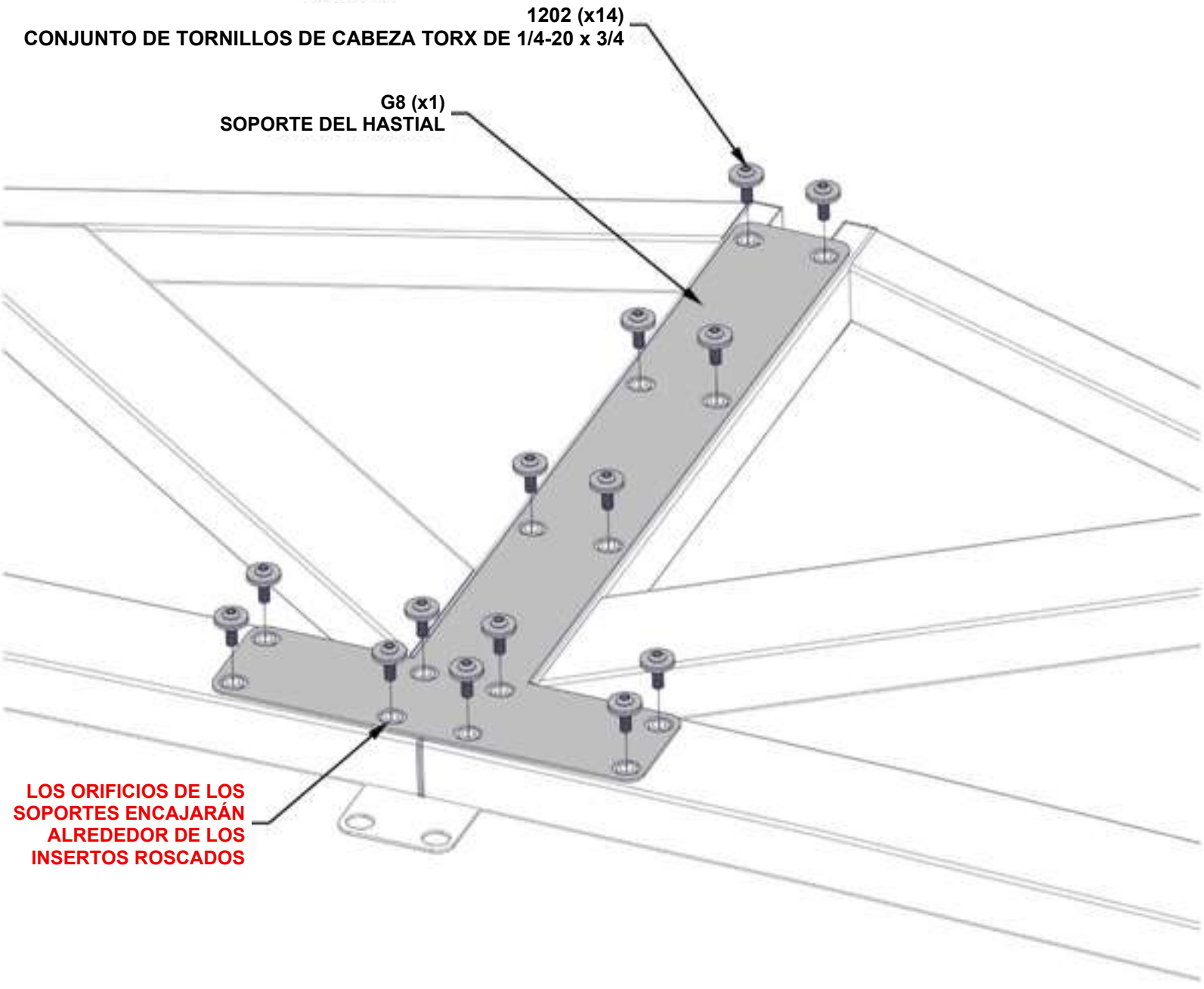

PASO 10 – ARMADO DEL POSTE

CANTIDAD	NÚMERO DE PIEZA	DESCRIPCIÓN
2	H101202	CONJUNTO DE TORNILLOS DE CABEZA TORX DE 1/4-20 x 3/4

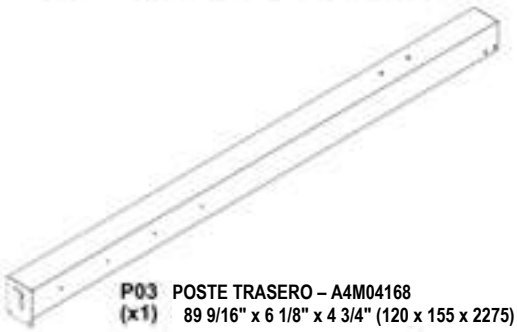

P03 POSTE TRASERO – A4M04168
(x1) 89 9/16" x 6 1/8" x 4 3/4" (120 x 155 x 2275)



J4 SOPORTE DEL POSTE DEL HASTIAL – A4M04172
(x1) 1" x 1 7/16" x 2 7/8" (25 x 37,2 x 73)

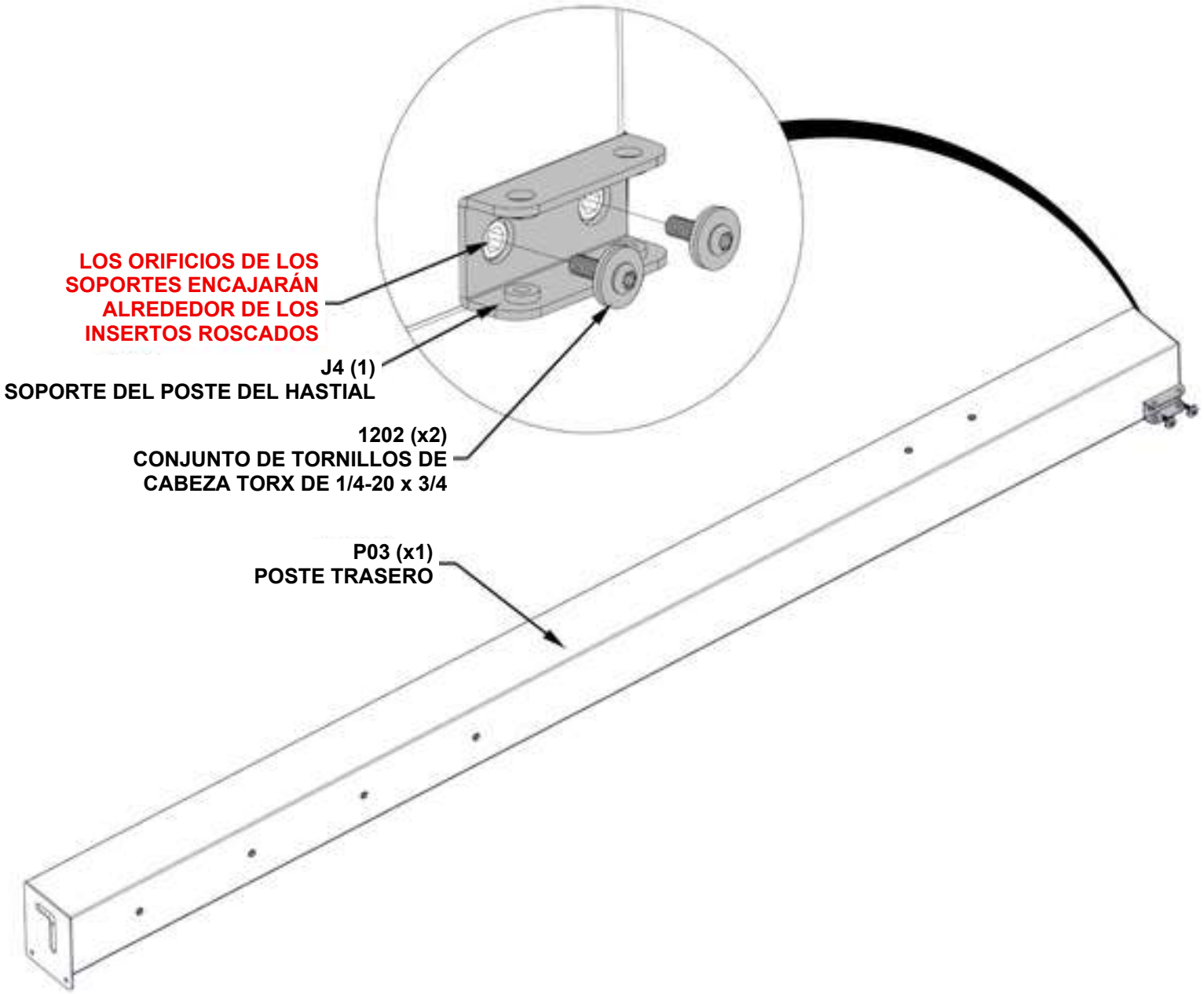

PASO 11A – ARMADO DEL MARCO



CONJUNTO DEL ARCO DEL HASTIAL DEL PASO 9

– DESLICE EL CONJUNTO DEL POSTE DEL PASO 10 EN EL CONJUNTO DEL ARCO DEL PASO 9.

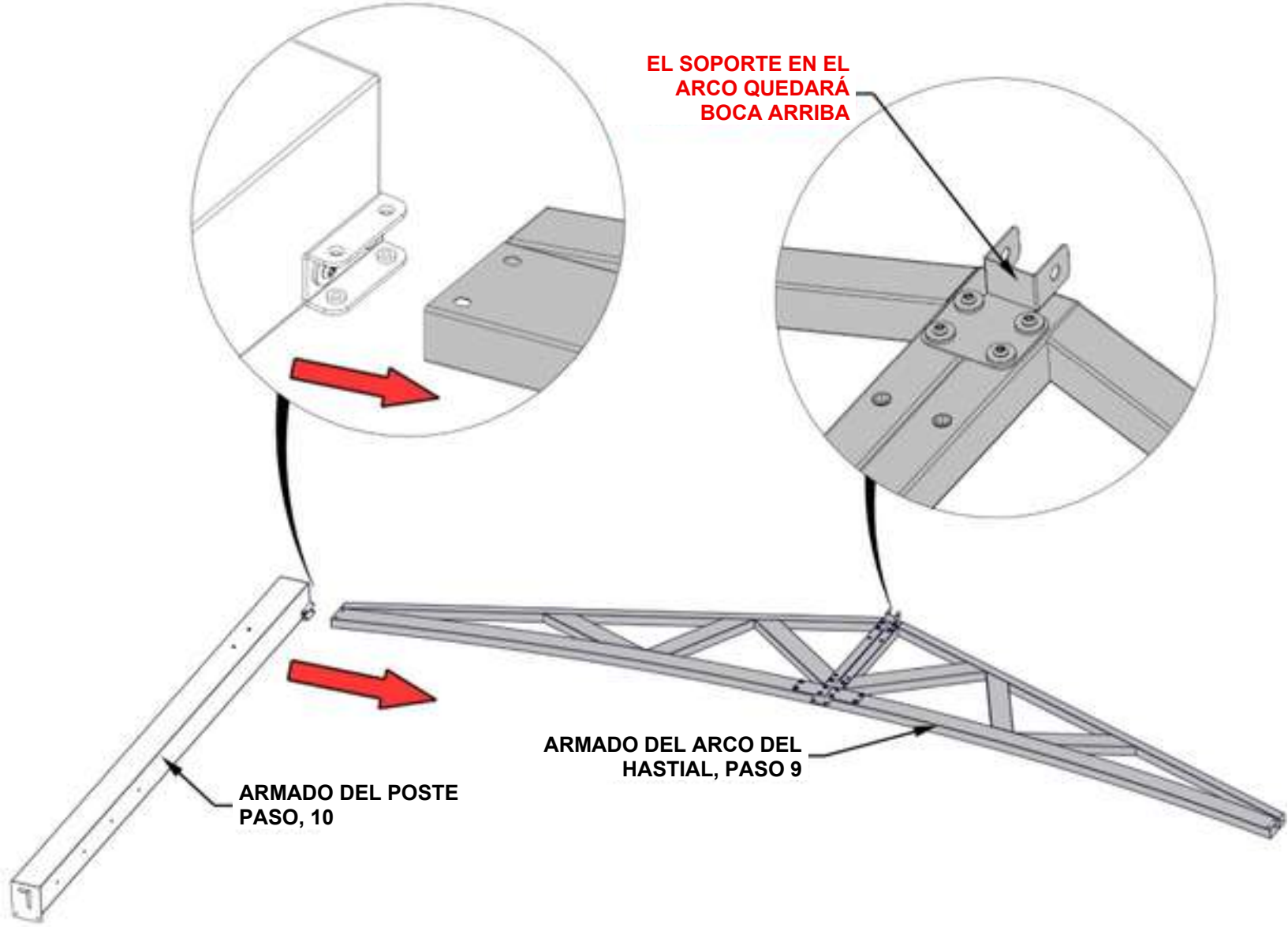

PASO 11B – ARMADO DEL MARCO

CANTIDAD	NÚMERO DE PIEZA	DESCRIPCIÓN
2	H101202	CONJUNTO DE TORNILLOS DE CABEZA TORX DE 1/4-20 x 3/4

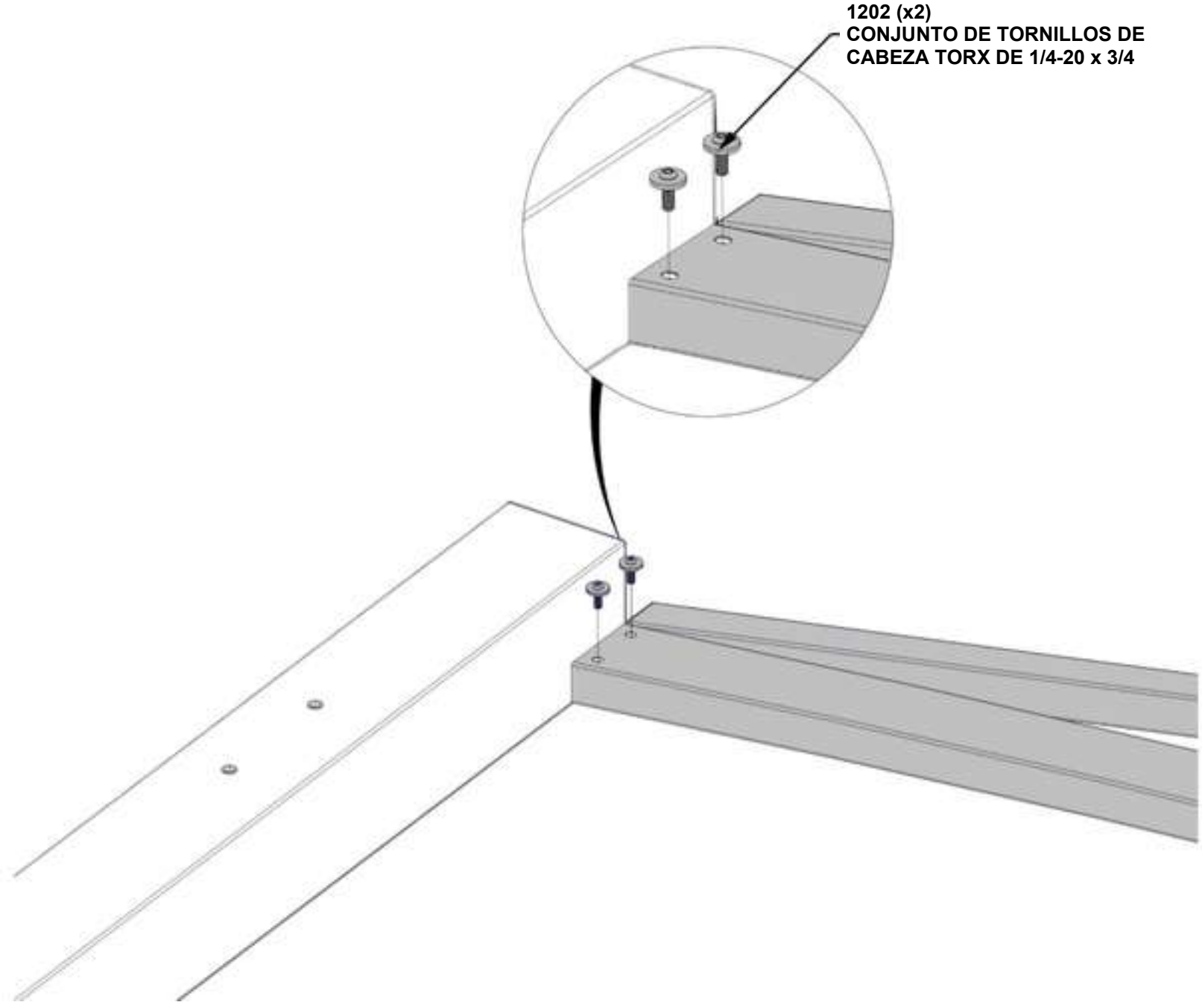

PASO 12 – ARMADO DEL POSTE

CANTIDAD	NÚMERO DE PIEZA	DESCRIPCIÓN
2	H101202	CONJUNTO DE TORNILLOS DE CABEZA TORX DE 1/4-20 x 3/4

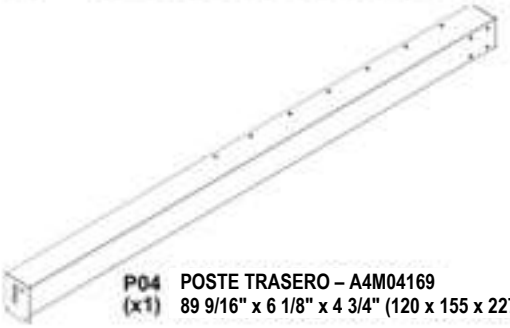

P04 (x1) POSTE TRASERO – A4M04169
89 9/16" x 6 1/8" x 4 3/4" (120 x 155 x 2275)



J4 (x1) SOPORTE DEL POSTE DEL HASTIAL – A4M04172
1" x 1 7/16" x 2 7/8" (25 x 37,2 x 73)

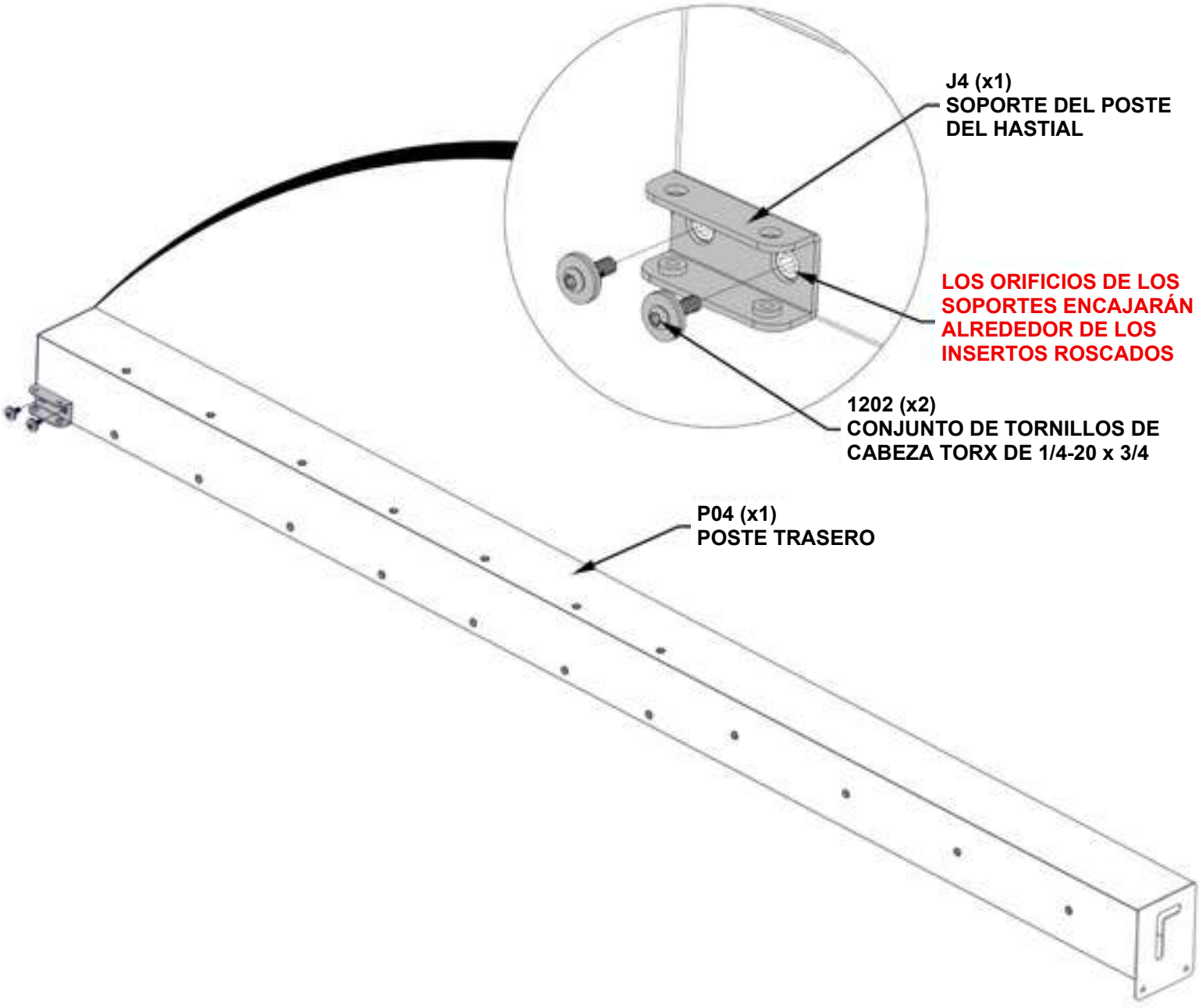

PASO 13A – ARMADO DEL

– DESLICE EL CONJUNTO DEL POSTE DEL PASO 12 EN EL CONJUNTO DEL ARCO DE LOS PASOS 9-11.

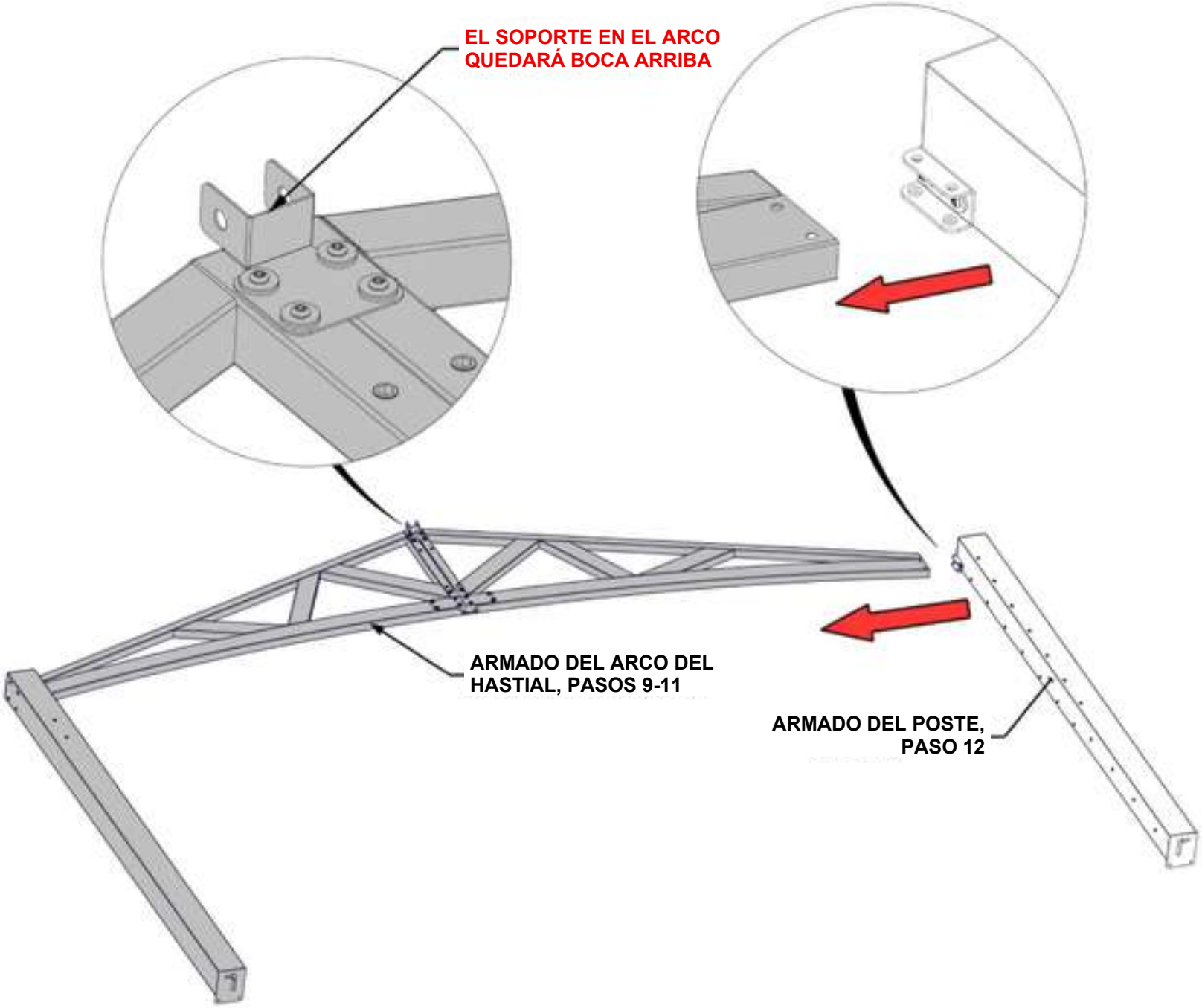

PASO 13B – ARMADO DEL MARCO

CANTIDAD	NÚMERO DE PIEZA	DESCRIPCIÓN
2	H101202	CONJUNTO DE TORNILLOS DE CABEZA TORX DE 1/4-20 x 3/4

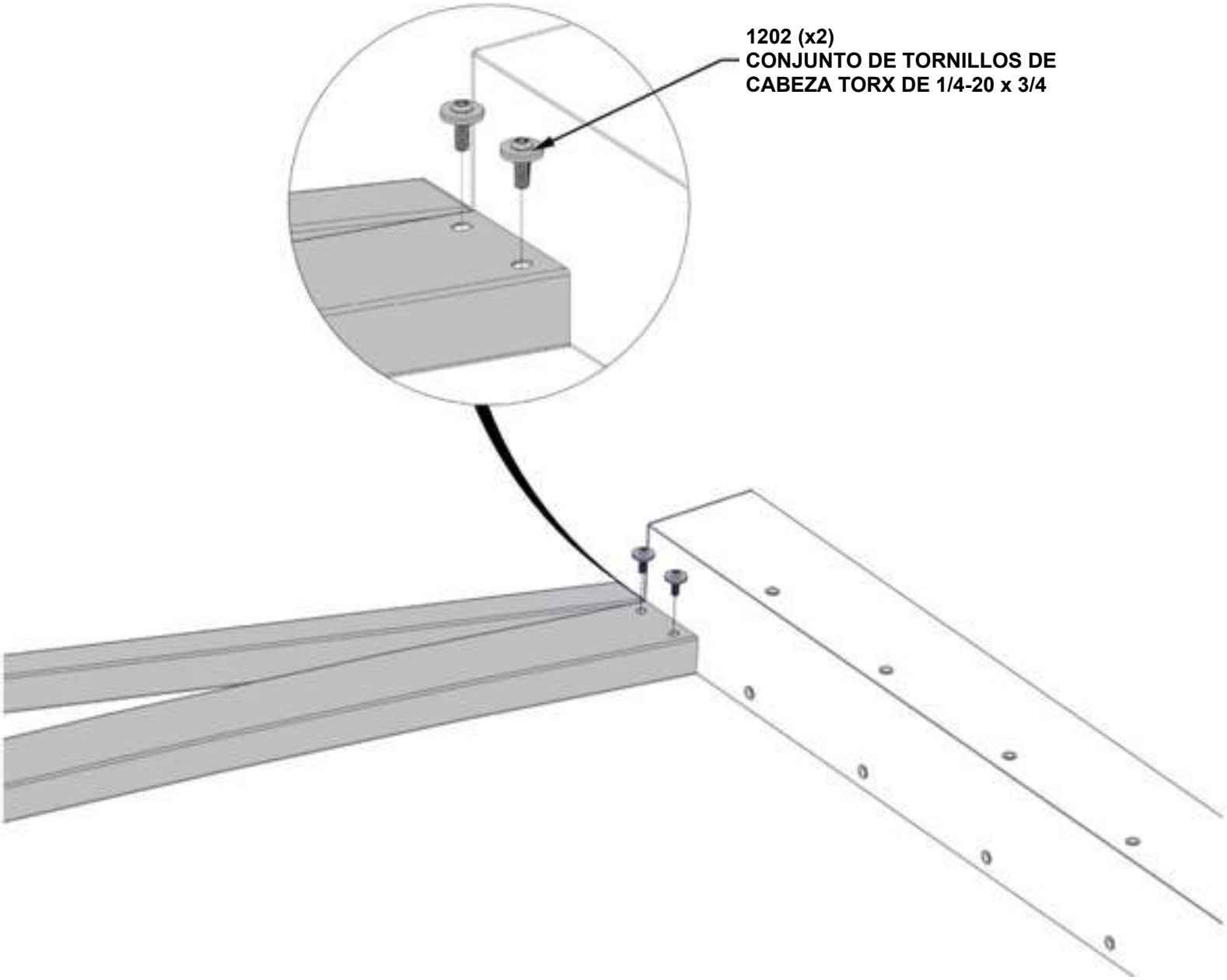

PASO 14 – ARMADO DEL MARCO



J7 (x2) SOPORTE DE LA VIGA DE TECHO – A4M03802
3 5/8" x 2 3/16" x 2" (50 x 55 x 92)

CANTIDAD	NÚMERO DE PIEZA	DESCRIPCIÓN
2	H101202	CONJUNTO DE TORNILLOS DE CABEZA TORX DE 1/4-20 x 3/4

– FIJE EL SOPORTE DE LA VIGA DE TECHO A LA PARTE SUPERIOR DE CADA POSTE.

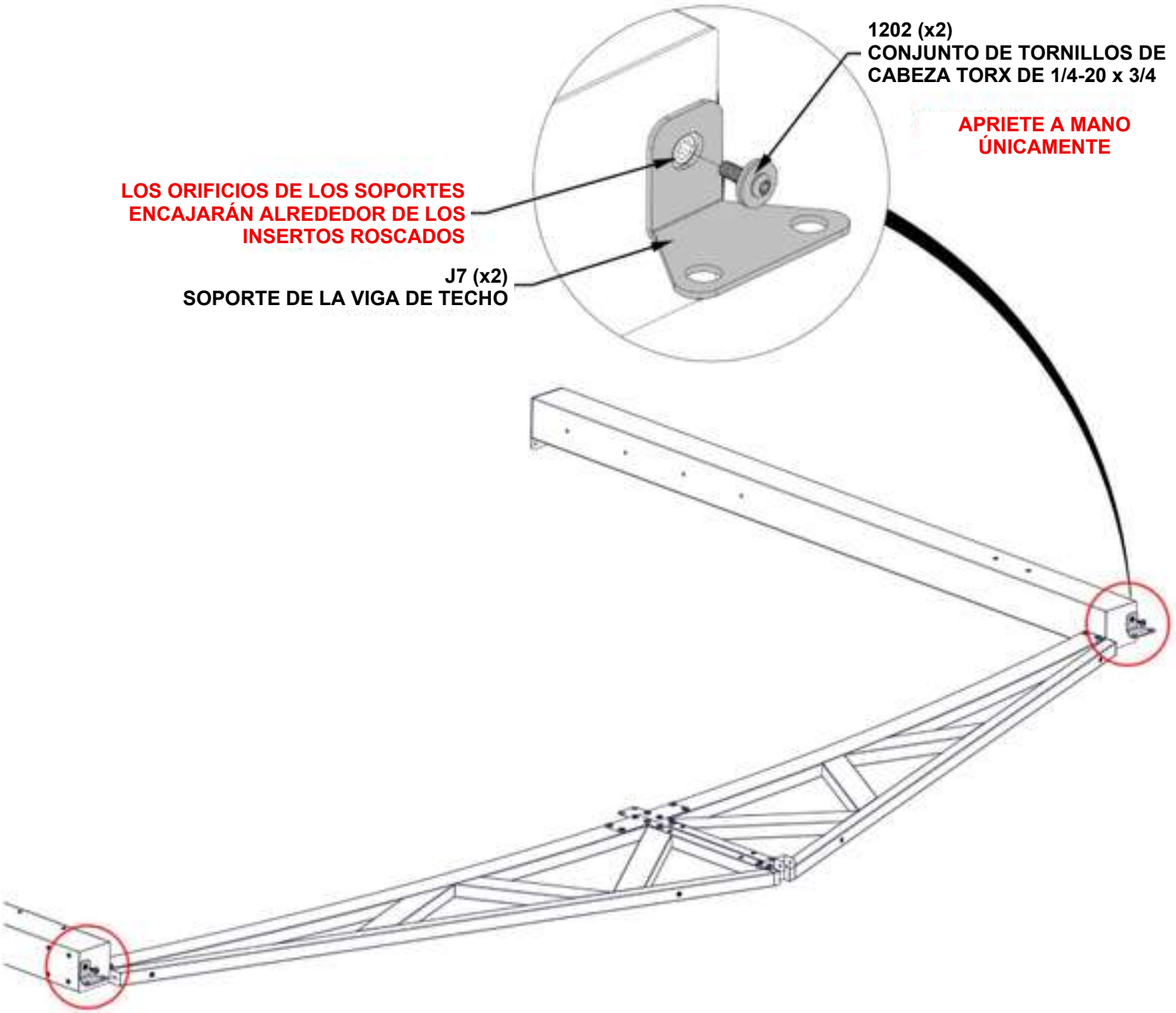

PASO 15 – ARMADO DEL MARCO

CANTIDAD	NÚMERO DE PIEZA	DESCRIPCIÓN
2	H100512	PERNO WH DE 5/16 x 4 NEGRO
2	H101202	CONJUNTO DE TORNILLOS DE CABEZA TORX DE 1/4-20 x 3/4



R02 (x1) **CONJUNTO DE LA VIGA DE TECHO – A4M04183**
91 1/2" x 4 5/16" x 3 1/8" (80 x 110 x 2325)

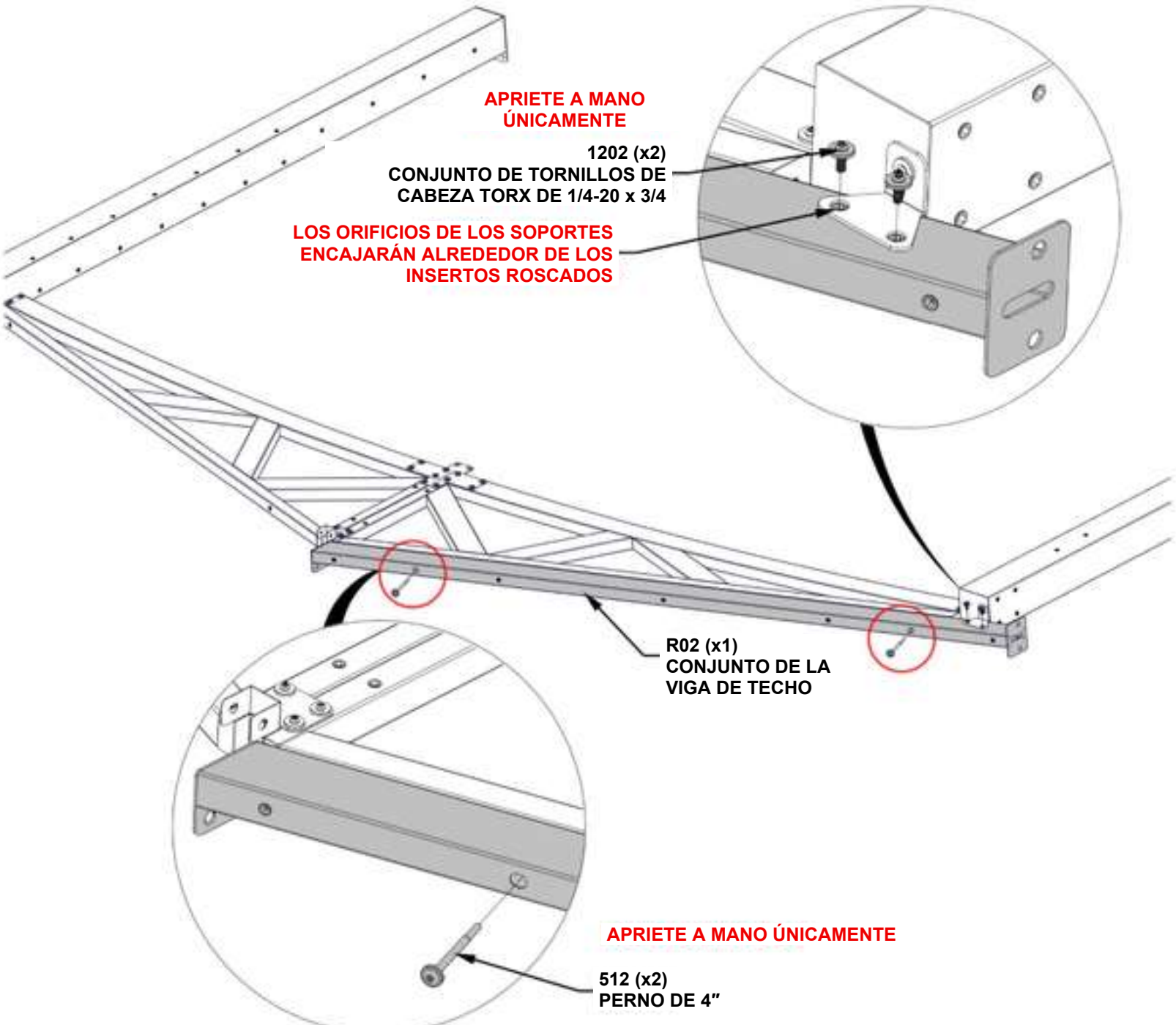

PASO 16 – ARMADO DEL MARCO

CANTIDAD	NÚMERO DE PIEZA	DESCRIPCIÓN
2	H100512	PERNO WH DE 5/16 x 4 NEGRO
2	H101202	CONJUNTO DE TORNILLOS DE CABEZA TORX DE 1/4-20 x 3/4

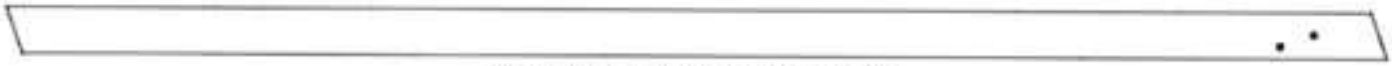

R03 (x1) **CONJUNTO DE LA VIGA DE TECHO – A4M04188**
91 9/16" x 4 5/16" x 3 1/8" (80 x 110 x 2325)

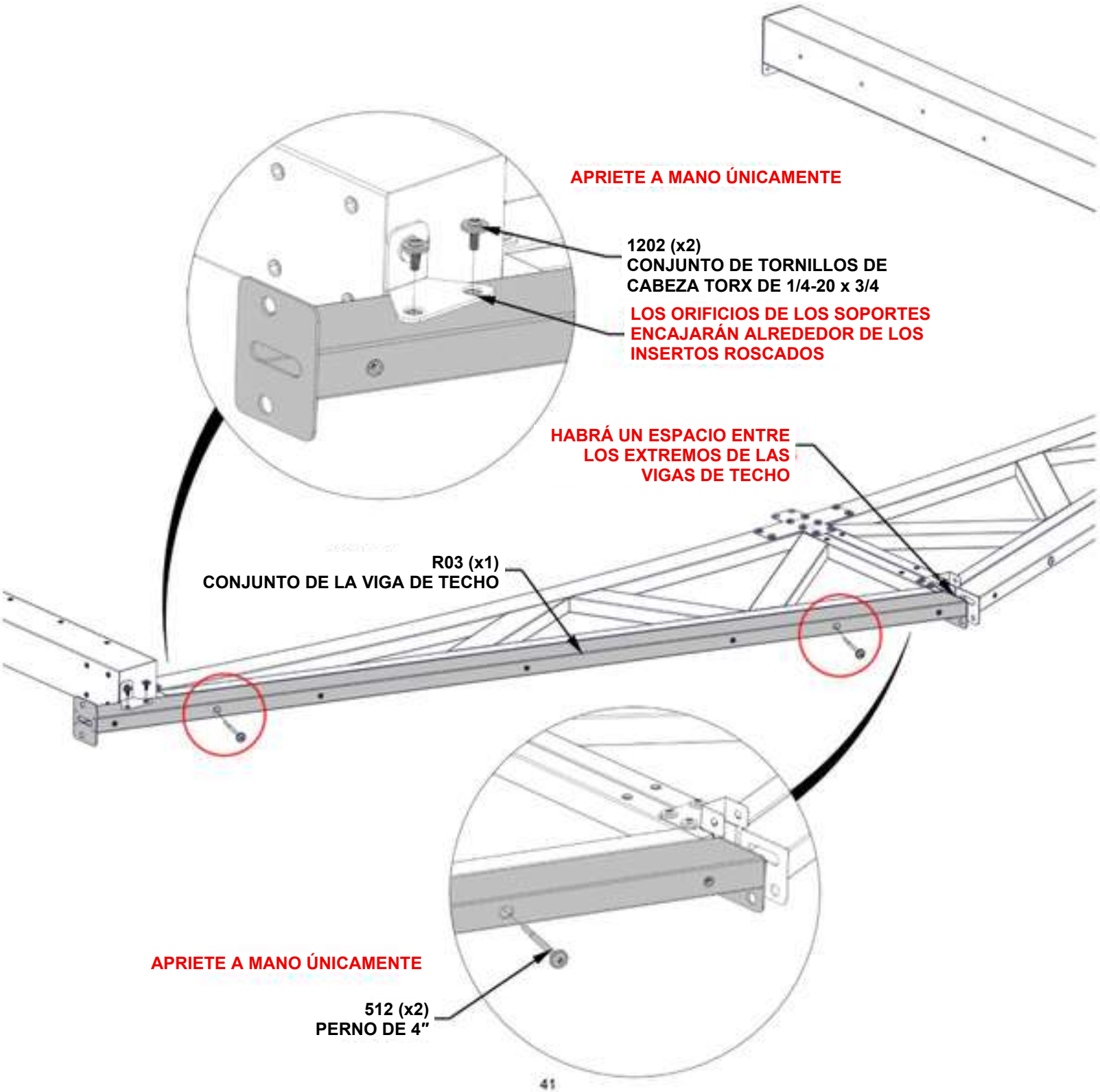

PASO 17 – ARMADO DE LA VIGA LATERAL

CANTIDAD	NÚMERO DE PIEZA	DESCRIPCIÓN
6	H101202	CONJUNTO DE TORNILLOS DE CABEZA TORX DE 1/4-20 x 3/4

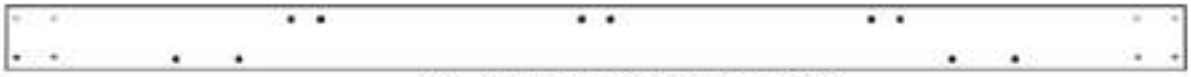

B03 (x1) CONJUNTO DE LA VIGA LATERAL – A4M04187
96" x 5 1/4" x 1 7/16" (36 x 134 x 2438)



J5 (x3) SOPORTE DE LA VIGA DE TECHO – A4M03803
3 5/8" x 2 11/16" x 2 1/16" (52 x 68 x 91,5)

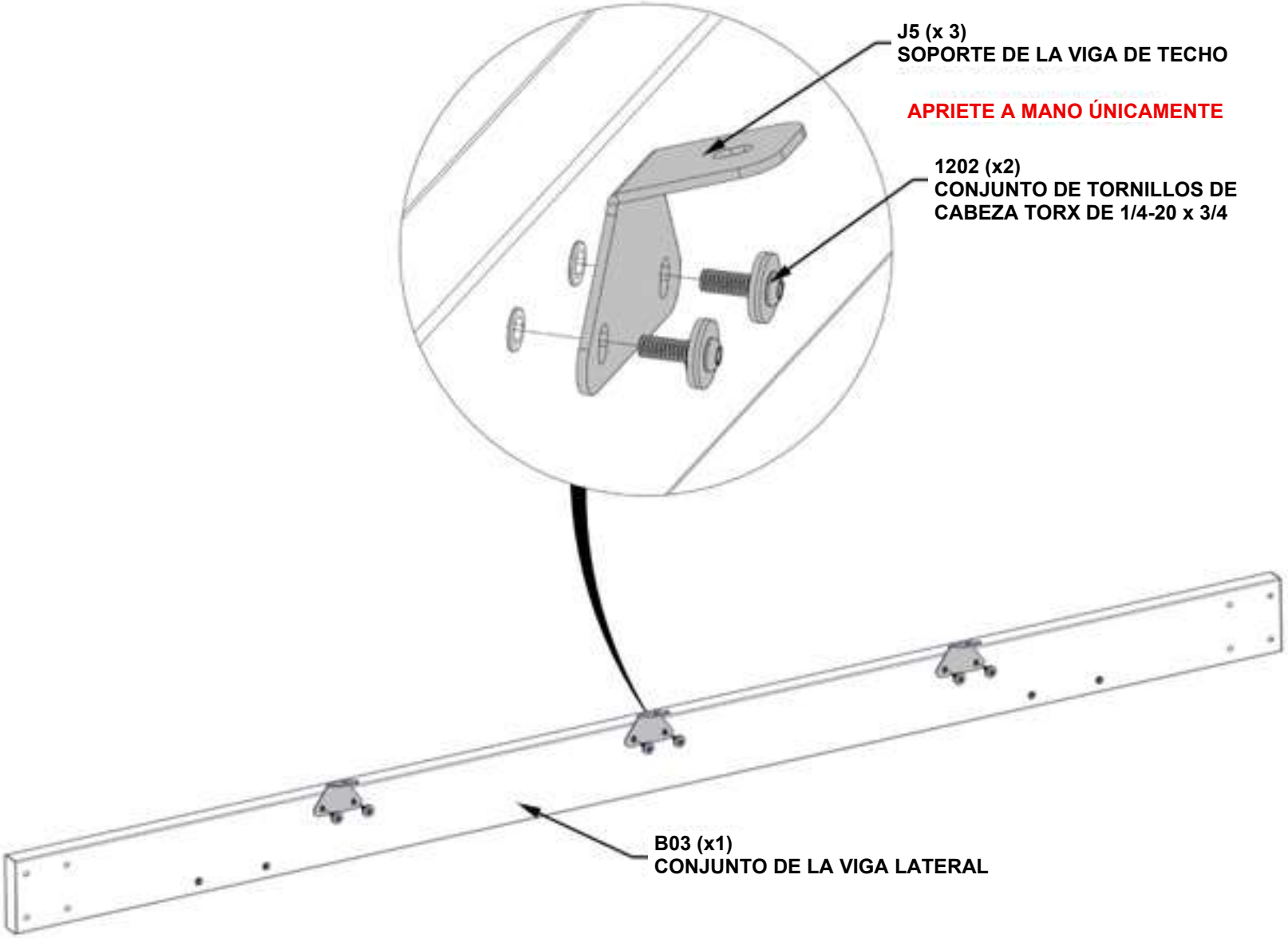

PASO 18 – ARMADO DEL MARCO

CANTIDAD	NÚMERO DE PIEZA	DESCRIPCIÓN
8	H101103	TORNILLO DE CABEZA TORX DE 1/4-20



CONJUNTO DEL ARCO DEL HASTIAL DELANTERO DE LOS PASOS 1-8



CONJUNTO DEL ARCO DEL HASTIAL TRASERO DE LOS PASOS 9-16

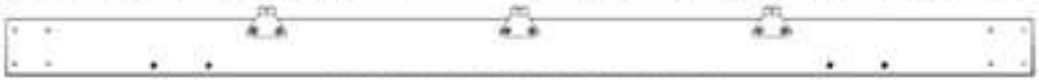

CONJUNTO DE LA VIGA LATERAL DEL PASO 17

– CON AL MENOS OTRAS TRES PERSONAS, FIJE LOS HERRAJES DE LOS ARCOS DEL HASTIAL AL CONJUNTO DE VIGAS LATERALES.

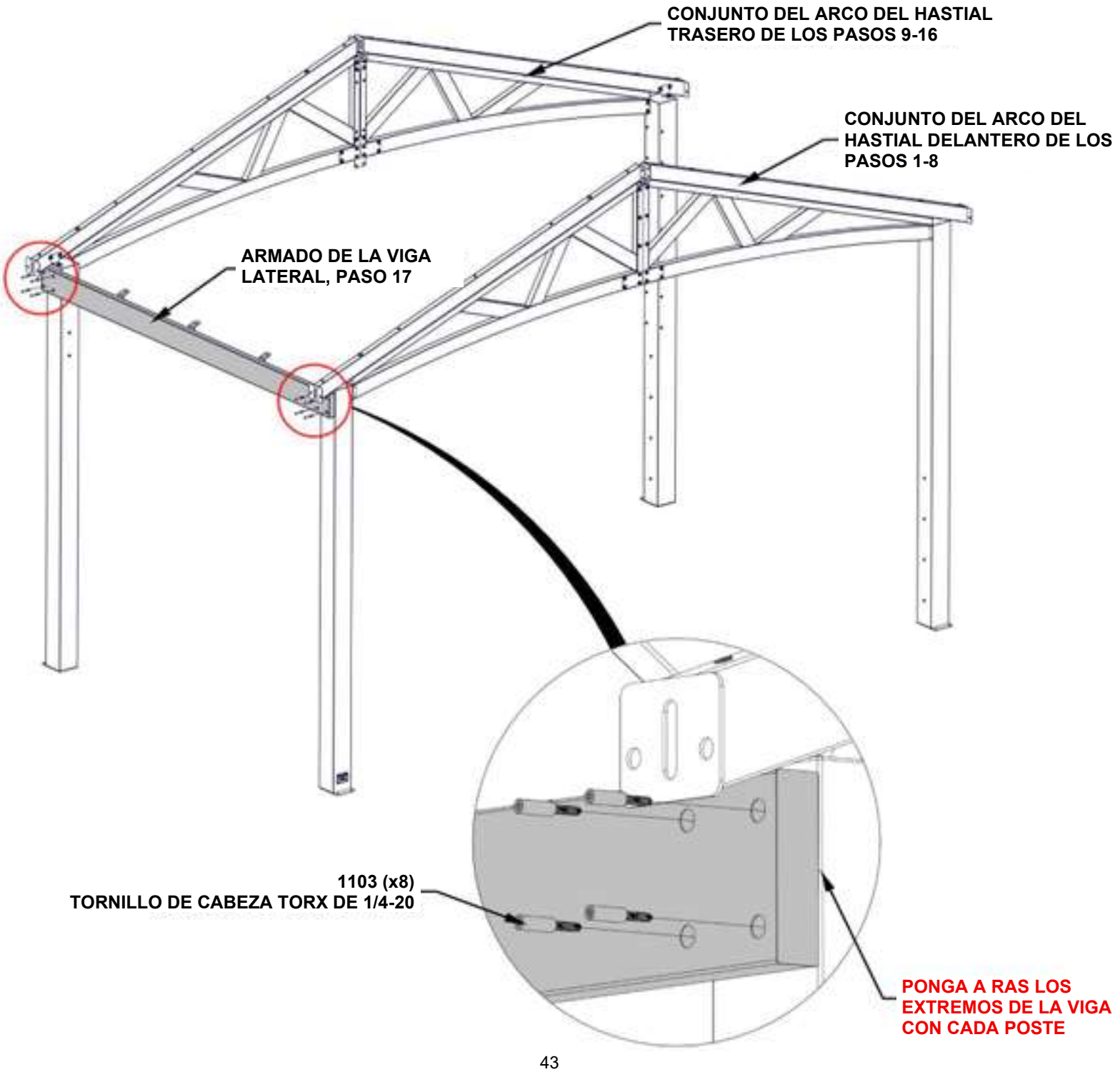

PASO 19 – ARMADO DEL MARCO



C03 (x1) CONJUNTO DE LA MÉNSULA – A4M04198
2 3/4" x 5 1/4" x 22 5/16" (70 x 134 x 566)

CANTIDAD	NÚMERO DE PIEZA	DESCRIPCIÓN
4	H101202	CONJUNTO DE TORNILLOS DE CABEZA TORX DE 1/4-20 x 3/4

– FIJE LAS MÉNSULAS A LA VIGA Y AL POSTE.
– ESCUADRE SEGÚN SEA NECESARIO ANTES DE APRETAR LOS

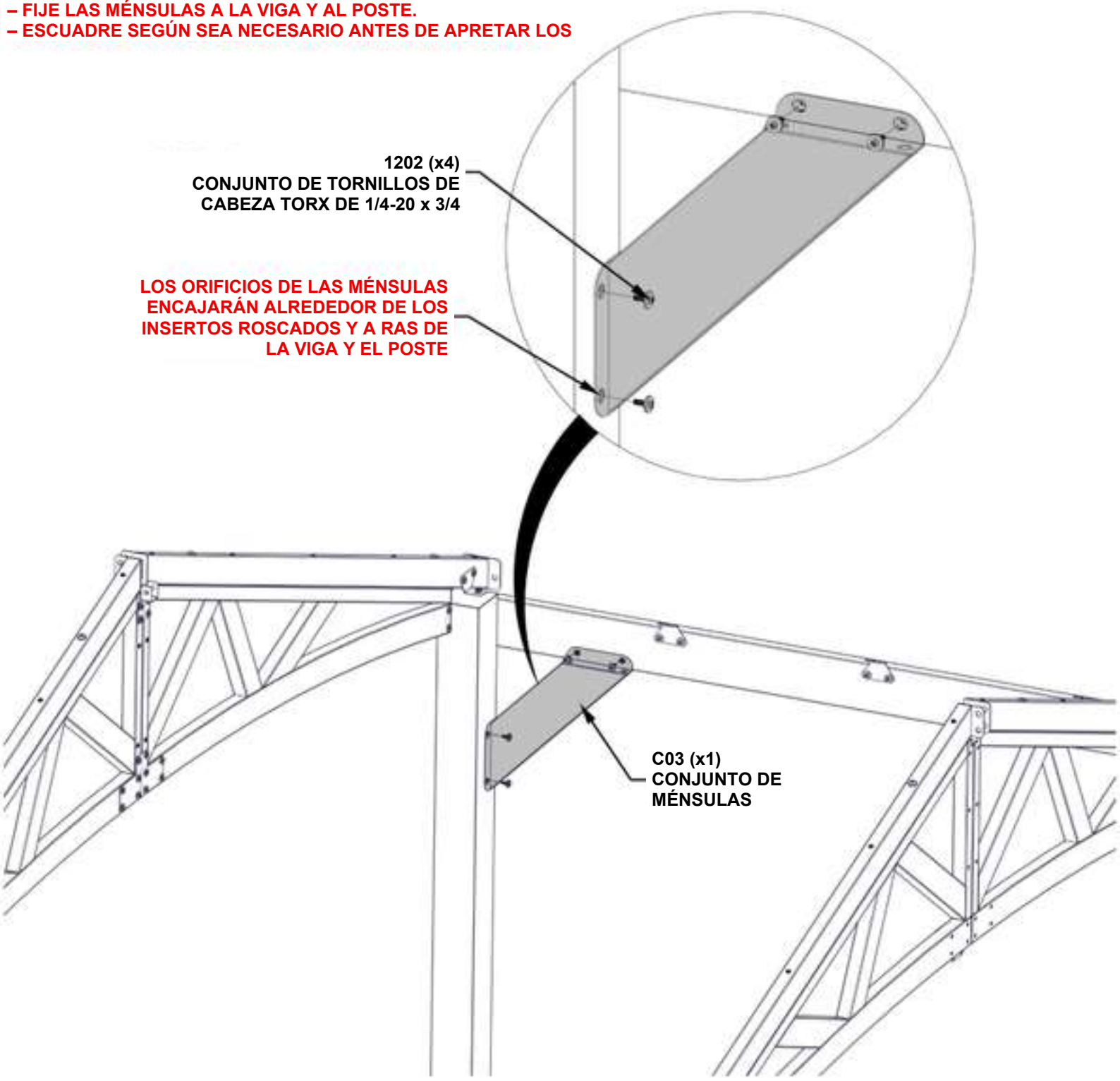

PASO 20 – ARMADO DEL MARCO



C02 (x1) CONJUNTO DE LA MÉNSULA – A4M04197
22 5/16" x 5 1/4" x 2 3/4" (70 x 134 x 566)

CANTIDAD	NÚMERO DE PIEZA	DESCRIPCIÓN
4	H101202	CONJUNTO DE TORNILLOS DE CABEZA TORX DE 1/4-20 x 3/4

– FIJE LAS MÉNSULAS A LA VIGA Y AL POSTE.
– ESCUADRE SEGÚN SEA NECESARIO ANTES DE APRETAR LOS

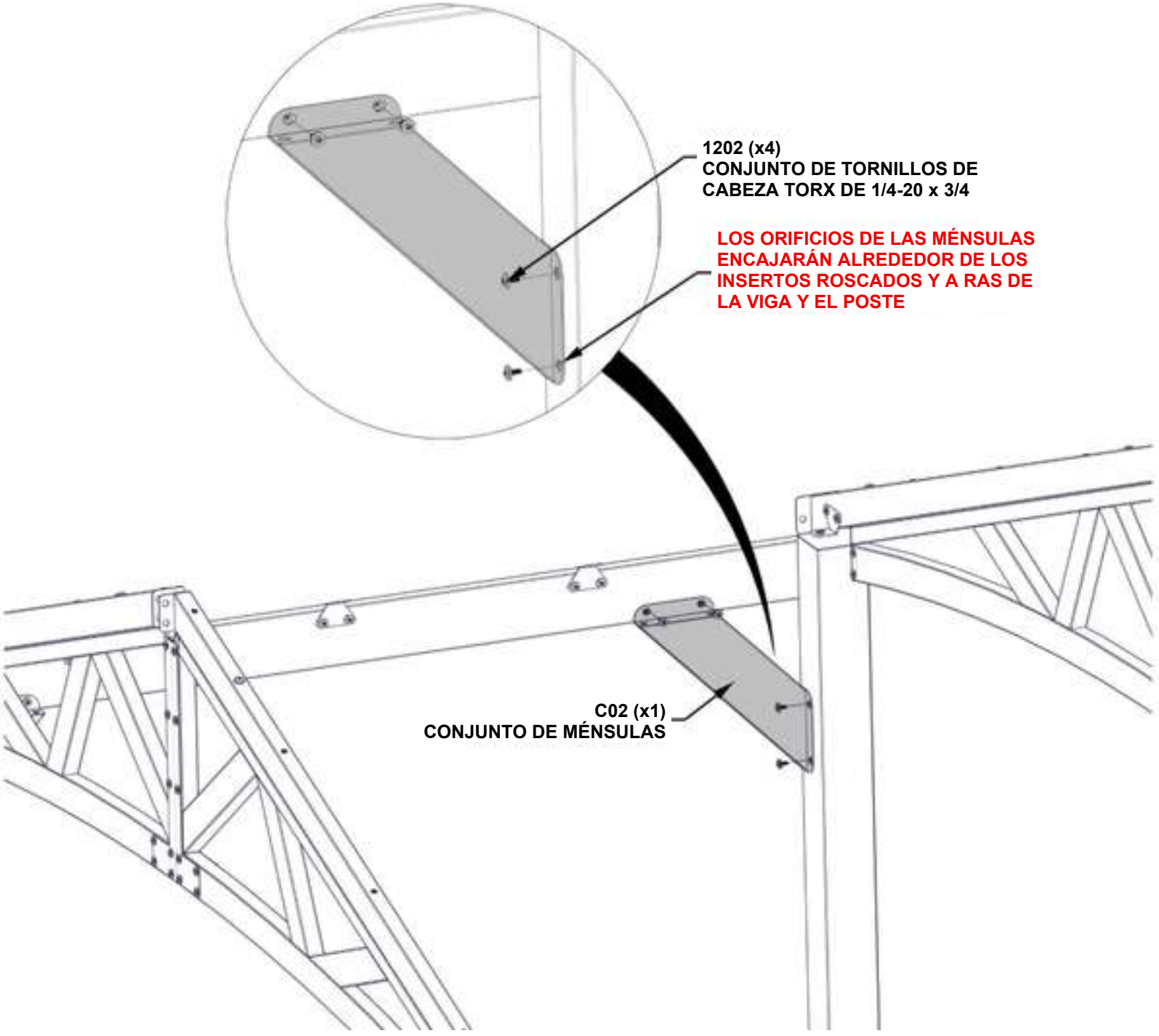

PASO 21 – ARMADO DE LA VIGA LATERAL

CANTIDAD	NÚMERO DE PIEZA	DESCRIPCIÓN
6	H101202	CONJUNTO DE TORNILLOS DE CABEZA TORX DE 1/4-20 x 3/4



B04 (x1) CONJUNTO DE LA VIGA LATERAL – A4M04199
96" x 5 1/4" x 1 7/16" (36 x 134 x 2438)



J5 (x3) SOPORTE DE LA VIGA DE TECHO – A4M03803
3 5/8" x 2 11/16" x 2 1/16" (52 x 68 x 91,5)

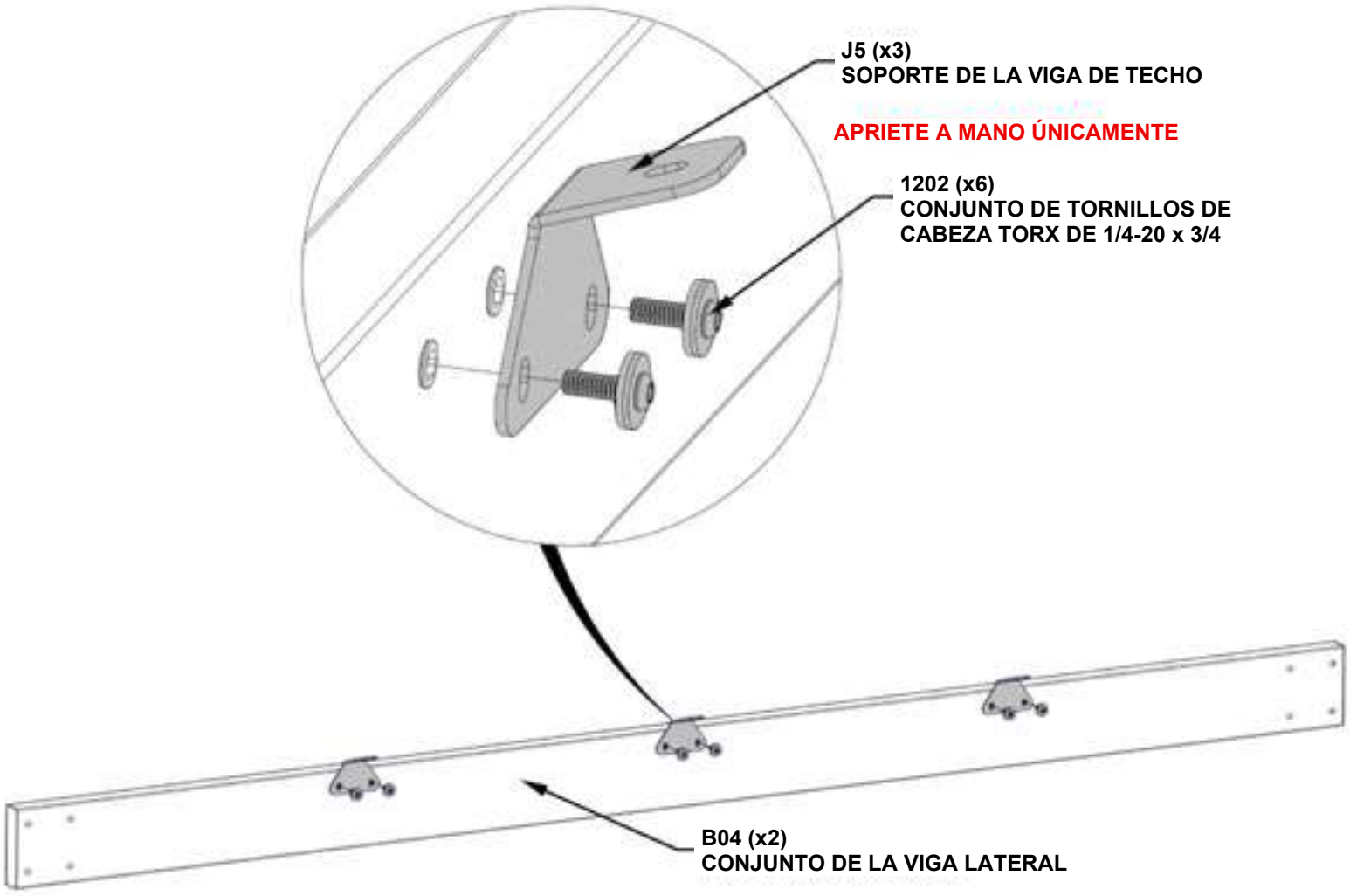

PASO 22 – ARMADO DEL MARCO

CANTIDAD	NÚMERO DE PIEZA	DESCRIPCIÓN
8	H101103	TORNILLO DE CABEZA TORX DE 1/4-20

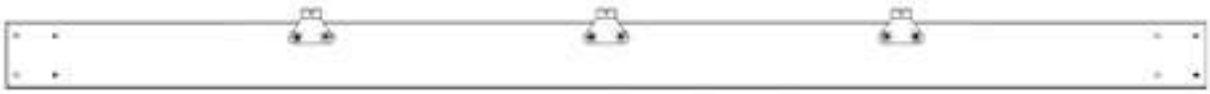

CONJUNTO DE LA VIGA LATERAL DEL PASO 21

– CON AL MENOS OTRA PERSONA, FIJE EL CONJUNTO DE VIGAS LATERALES A LOS CONJUNTOS DE ARCOS DEL HASTIAL.

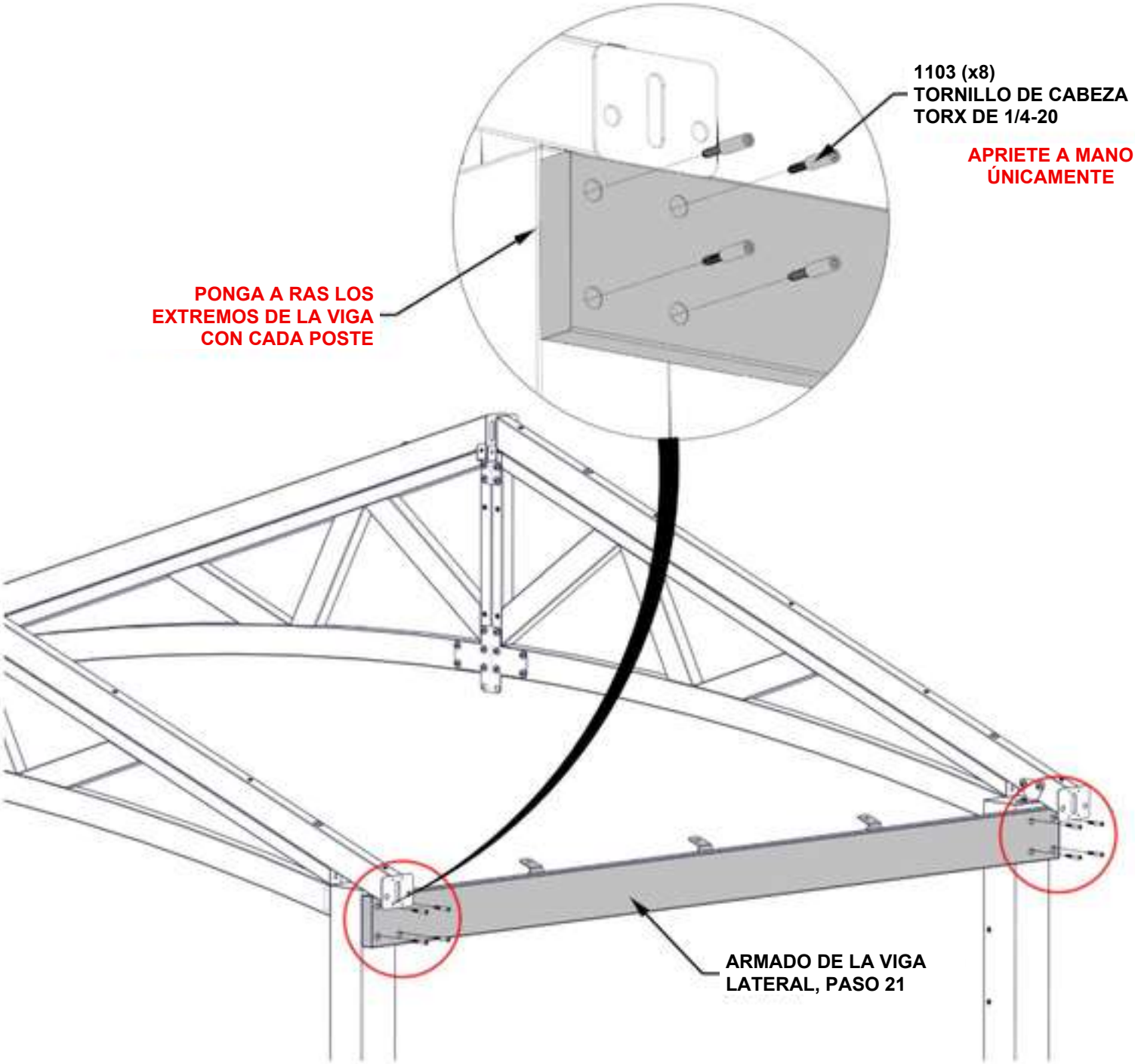

PASO 23 – ARMADO DE LA PARED



B09 (x1) PANEL DE LA PARED – A4M04192
1 7/16" x 22 11/16" x 86 1/2" (36 x 576,5 x 2197)

CANTIDAD	NÚMERO DE PIEZA	DESCRIPCIÓN
6	H101202	CONJUNTO DE TORNILLOS DE CABEZA TORX DE 1/4-20 x 3/4

– SE RECOMIENDA UTILIZAR EL DESTORNILLADOR ANGULADO SUMINISTRADO PARA INSTALAR EL HERRAJE EN ESTE PASO.

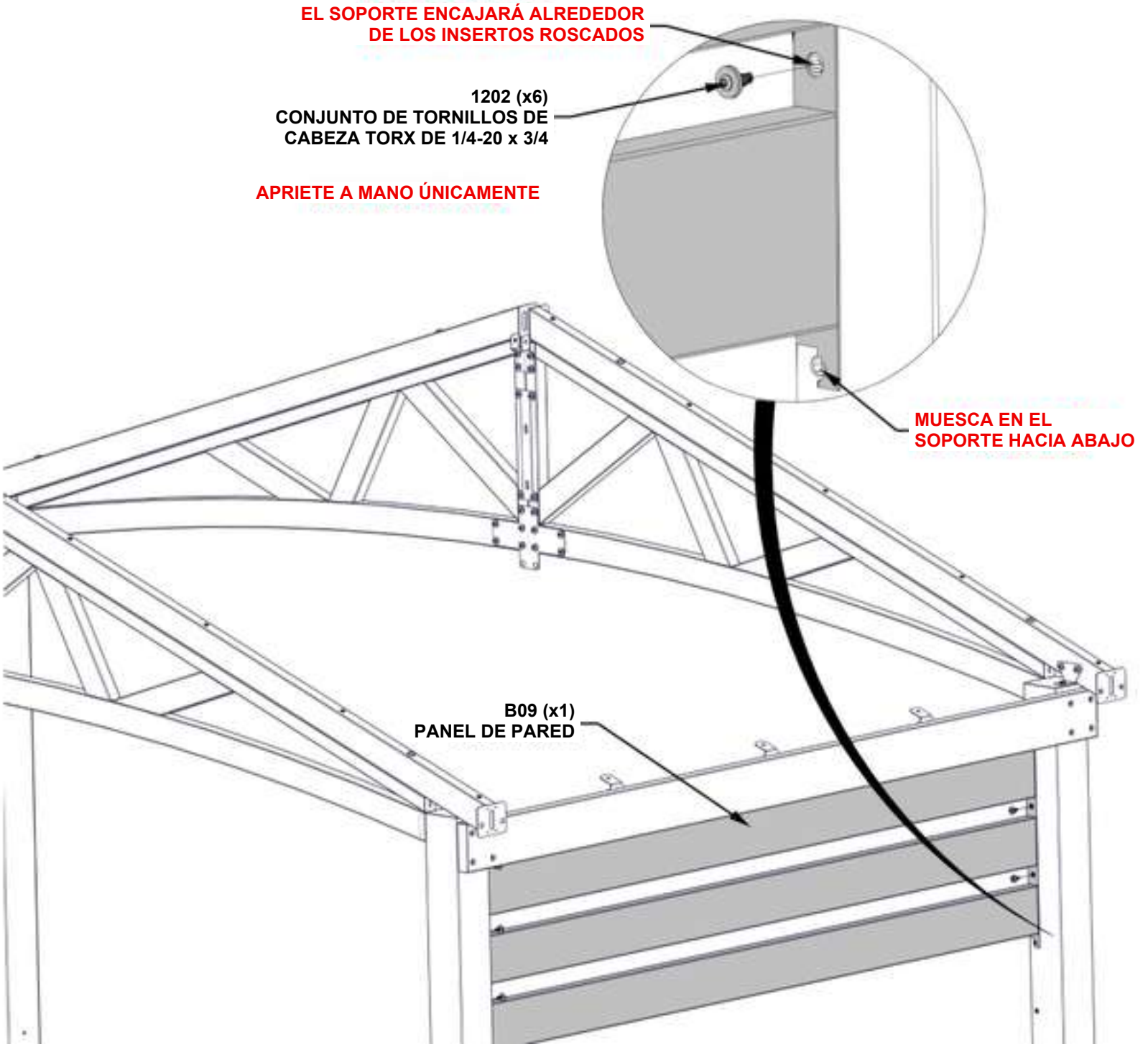

PASO 24 – ARMADO DE LA PARED



B09 (x1) **PANEL DE LA PARED – A4M04192**
1 7/16" x 22 11/16" x 86 1/2" (36 x 576,5 x 2197)

CANTIDAD	NÚMERO DE PIEZA	DESCRIPCIÓN
8	H101202	CONJUNTO DE TORNILLOS DE CABEZA TORX DE 1/4-20 x 3/4

– SE RECOMIENDA UTILIZAR EL DESTORNILLADOR ANGULADO SUMINISTRADO PARA INSTALAR EL HERRAJE EN ESTE PASO.

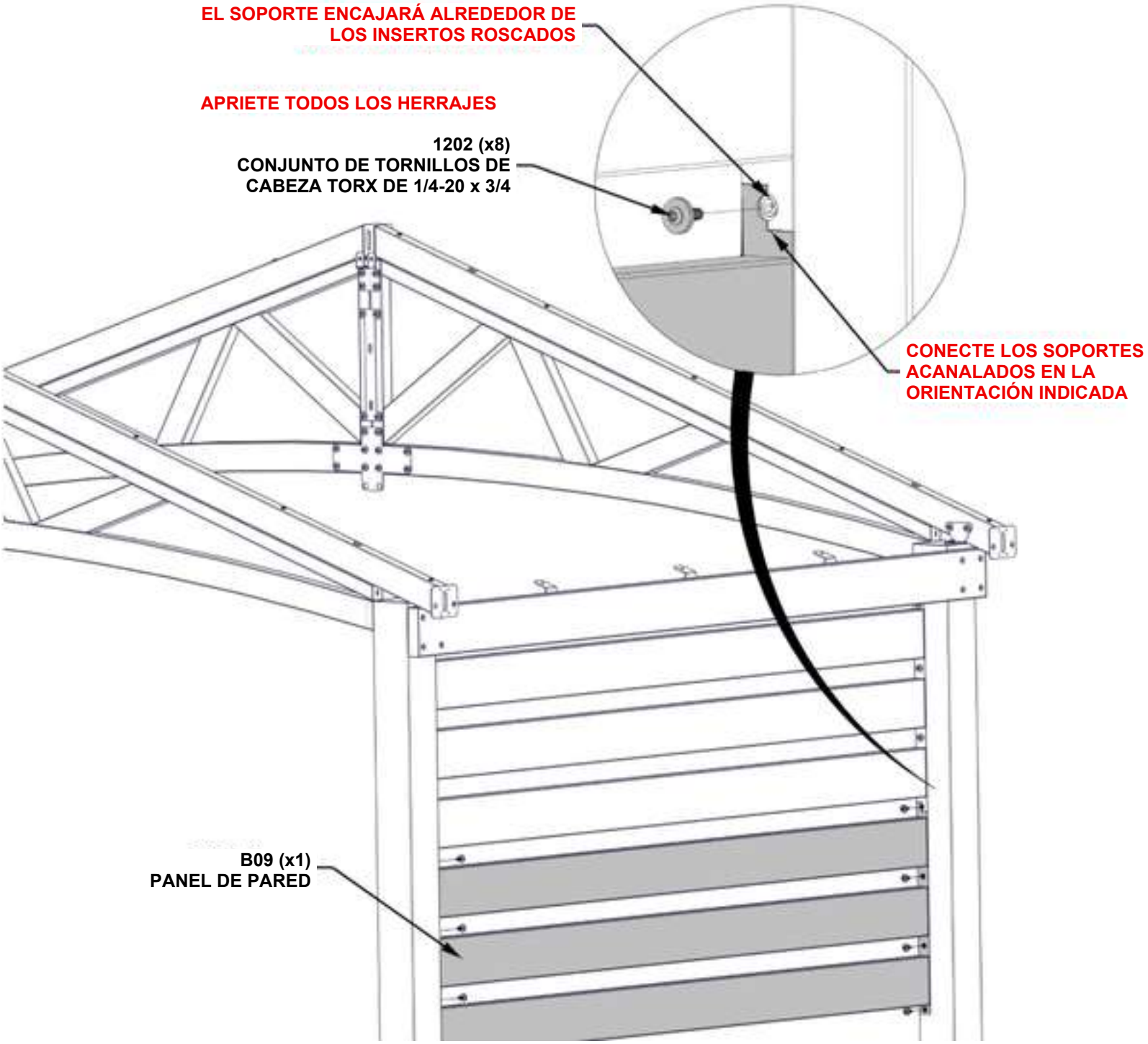

PASO 25 – ESTRUCTURA CUADRADA

CRÍTICO:
– ENCUADRE LA UNIDAD ANTES DE CONTINUAR CON LOS SIGUIENTES PASOS.
– LAS DIMENSIONES QUE SE INDICAN ABAJO SON FUNDAMENTALES PARA EL ARMADO FINAL.
– LAS MEDIDAS DEBEN ESTAR DENTRO DE +/- 1/4″ (6 mm).
– LAS MEDICIONES FUERA DE LA TOLERANCIA PROVOCARÁN PROBLEMAS EN LOS SIGUIENTES PASOS DEL ARMADO.

MEDIDAS TOMADAS DESDE LA ESQUINA INTERIOR A LA ESQUINA INTERIOR DEL POSTE

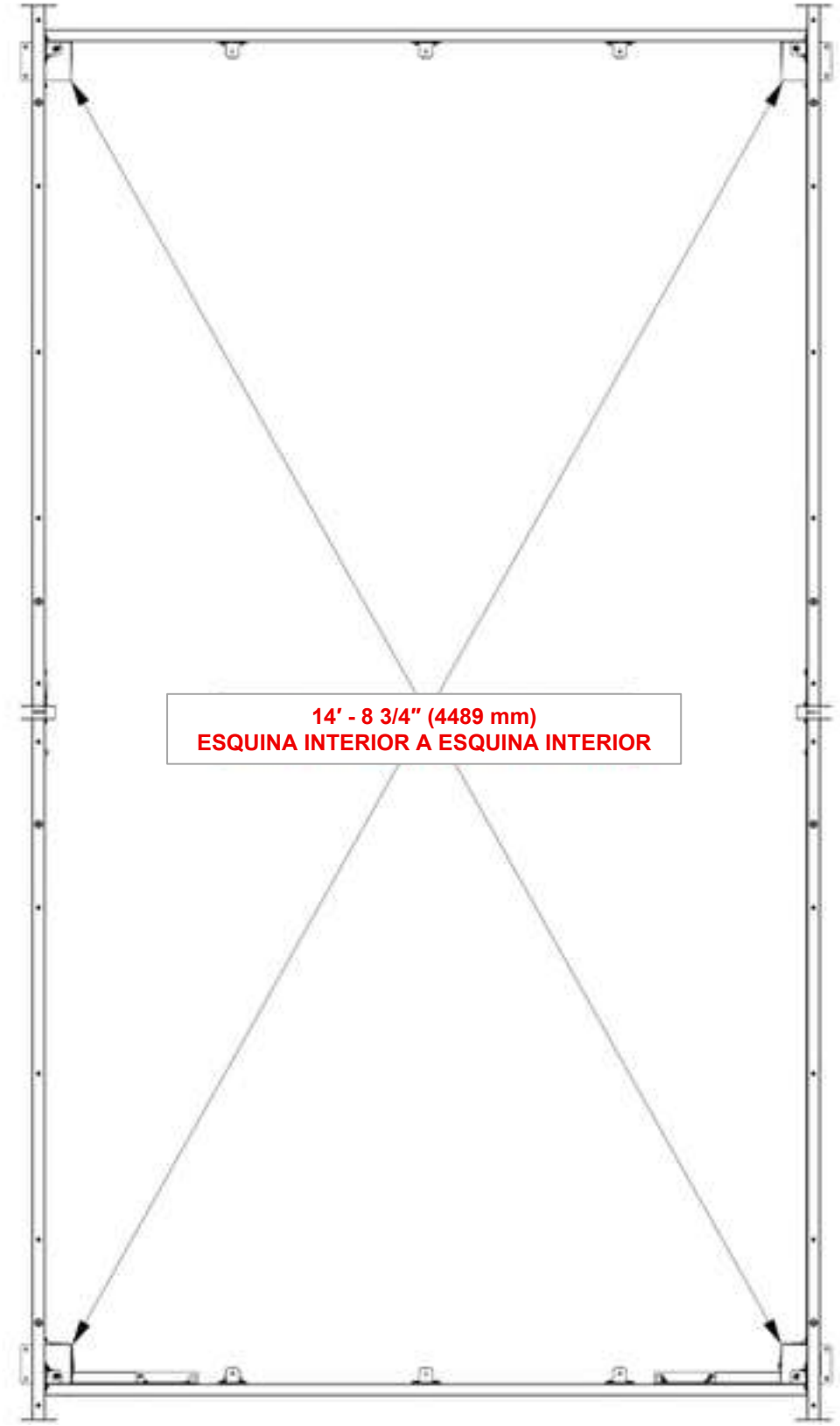

PASO 26 – ARMADO DE LA VIGA DE LA CUMBRERA

CANTIDAD	NÚMERO DE PIEZA	DESCRIPCIÓN
6	H101202	CONJUNTO DE TORNILLOS DE CABEZA TORX DE 1/4-20 x 3/4



B01 (x1) CONJUNTO DE LA VIGA DE LA CUMBRERA – A4M04173
67 1/4" x 5 1/4" x 1 7/16" (36 x 134 x 1708)



J2 (x1) SOPORTE DE EMPALME – A4M01270
1 1/4" x 5 1/8" x 15 3/4" (33 x 131 x 400)

– PARA FACILITAR EL ARMADO, RECOMENDAMOS UTILIZAR CABALLETES PARA LOS PASOS 26-28.

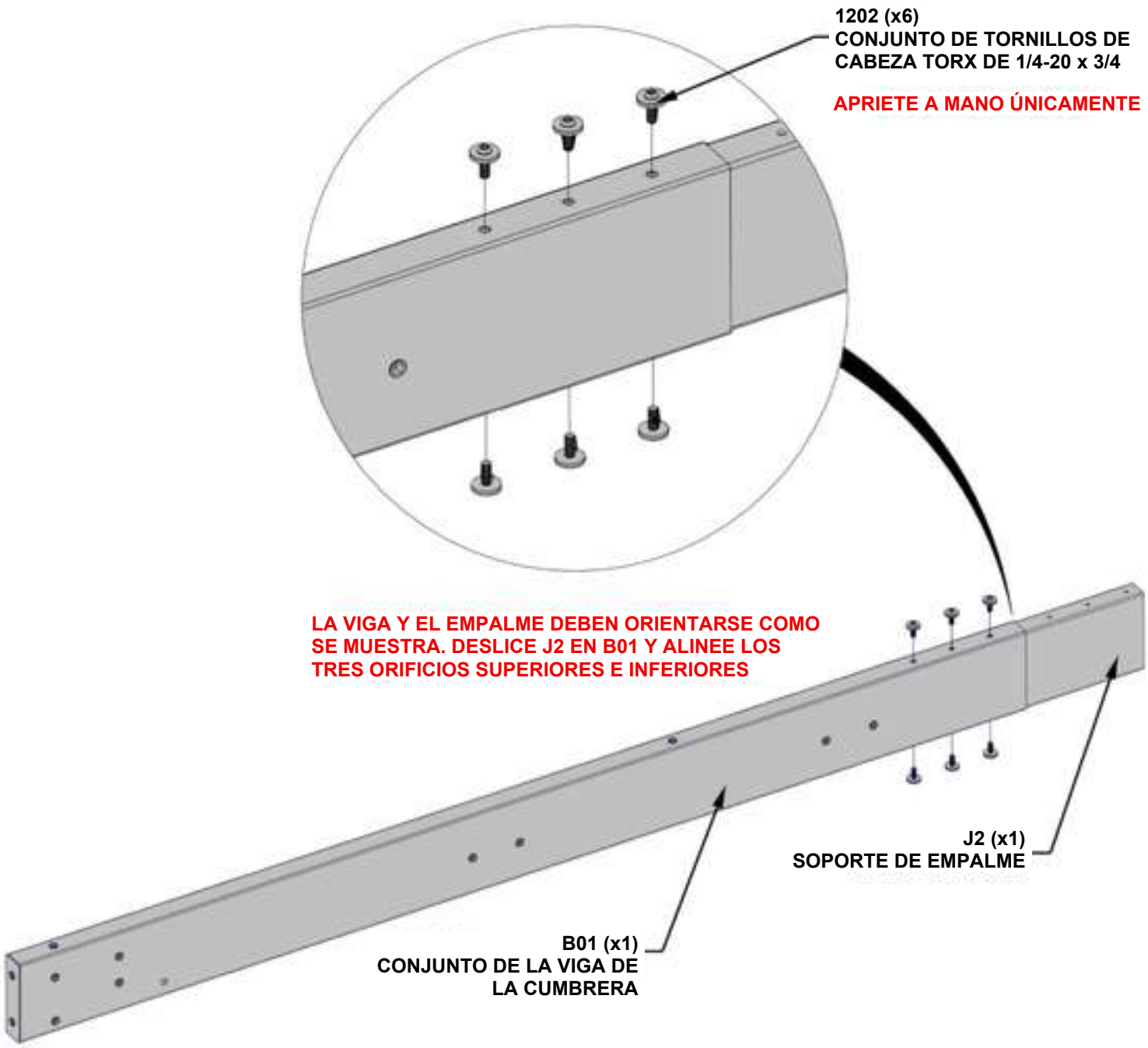

PASO 27 – ARMADO DE LA VIGA DE LA CUMBRERA

CANTIDAD	NÚMERO DE PIEZA	DESCRIPCIÓN
6	H101202	CONJUNTO DE TORNILLOS DE CABEZA TORX DE 1/4-20 x 3/4



B02 (x1) CONJUNTO DE LA VIGA DE LA CUMBRERA – A4M04174
61" x 5 1/4" x 1 7/16" (36 x 134 x 1550)

– DESLICE B02 EN EL SOPORTE DE EMPALME J2 Y ALINEE LOS TRES ORIFICIOS SUPERIOR E INFERIOR.
– GOLPEE SUAVEMENTE LOS EXTREMOS DEL CONJUNTO CON UN MAZO DE GOMA HASTA QUE SE CIERRE EL ESPACIO.

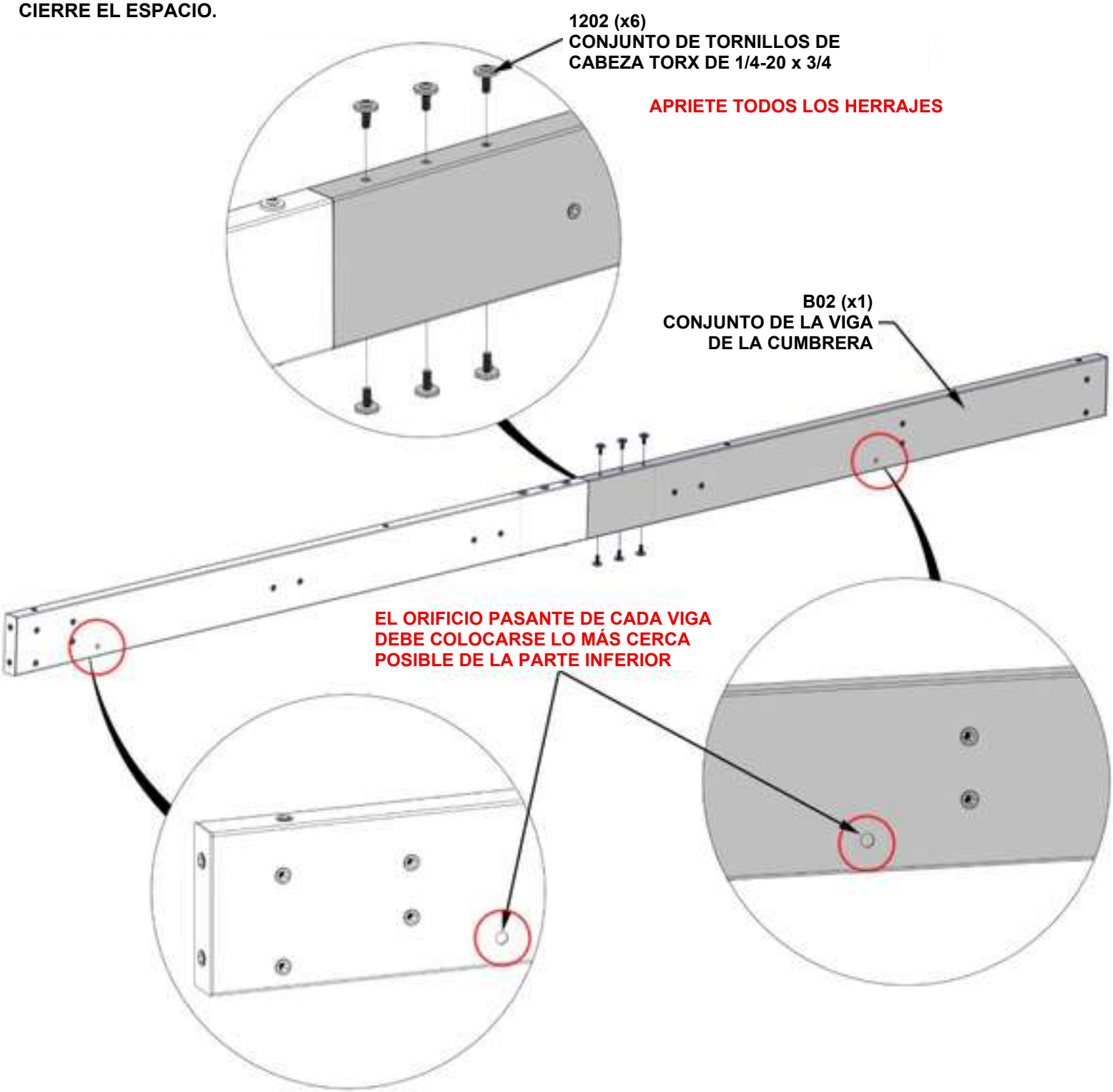

PASO 28 – ARMADO DE LA VIGA DE LA CUMBRERA



J3 (x2) SOPORTE DEL HASTIAL – A4M03805
11 1/8" x 6 7/16" x 1/16" (2 x 163 x 282)

CANTIDAD	NÚMERO DE PIEZA	DESCRIPCIÓN
4	H101202	CONJUNTO DE TORNILLOS DE CABEZA TORX DE 1/4-20 x 3/4

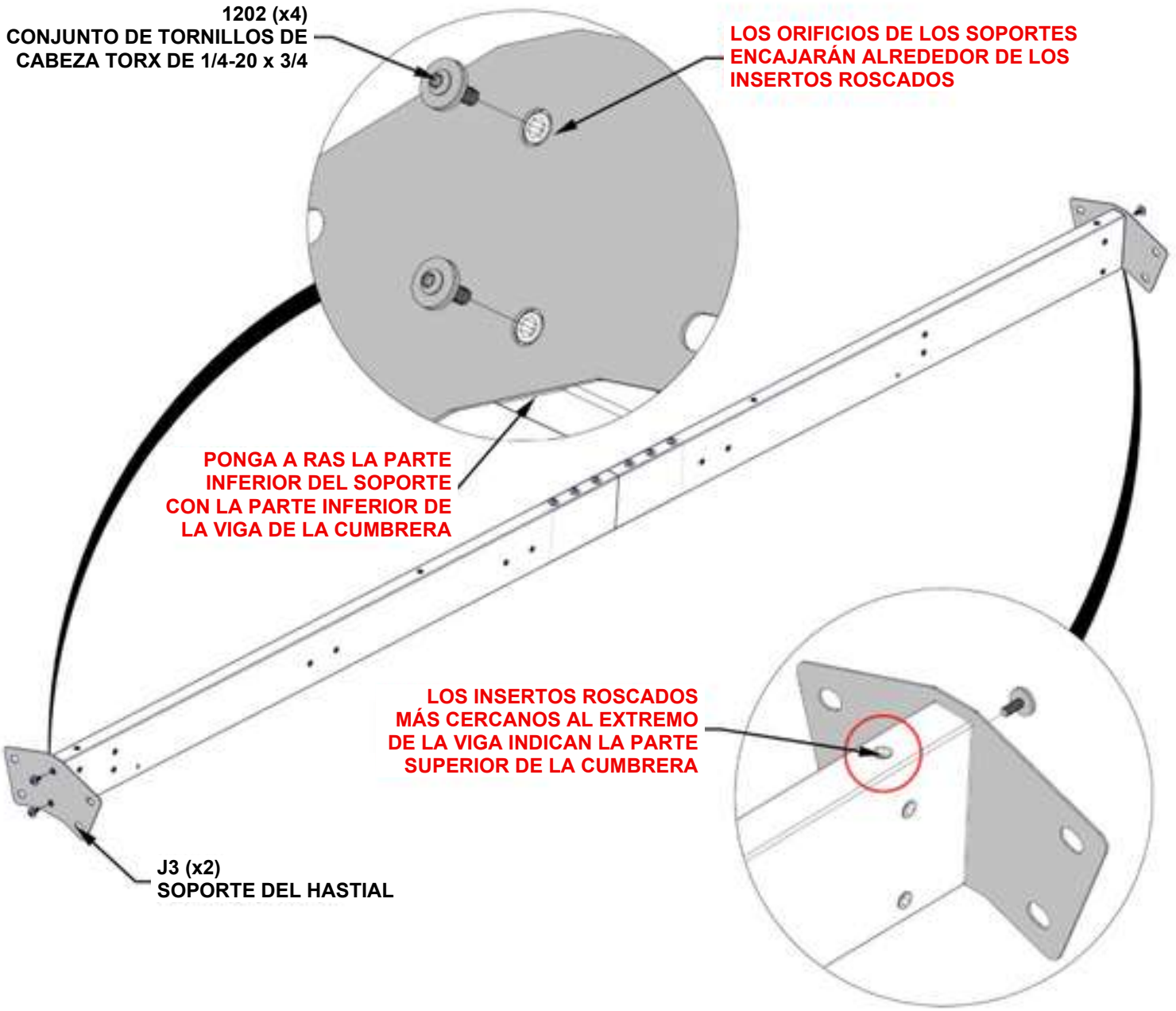

PASO 29A – ARMADO DE LA CUMBRERA



CONJUNTO DE LA VIGA DE LA CUMBRERA DEL PASO 28

– CON AL MENOS DOS PERSONAS. FIJE EL CONJUNTO DE LA CUMBRERA A LOS CONJUNTOS DEL ARCO.
– EL CONJUNTO DE LA VIGA DE LA CUMBRERA DEBE ORIENTARSE COMO SE MUESTRA A CONTINUACIÓN, CON EL SALIENTE LARGO HACIA LA PARTE DELANTERA.
– PUEDE SER NECESARIO AFLOJAR LOS HERRAJES QUE SUJETAN LAS VIGAS DE TECHO A LOS ARCOS DEL HASTIAL PARA PERMITIR QUE LA VIGA DEL HASTIAL SE DESLICE HASTA SU SITIO.

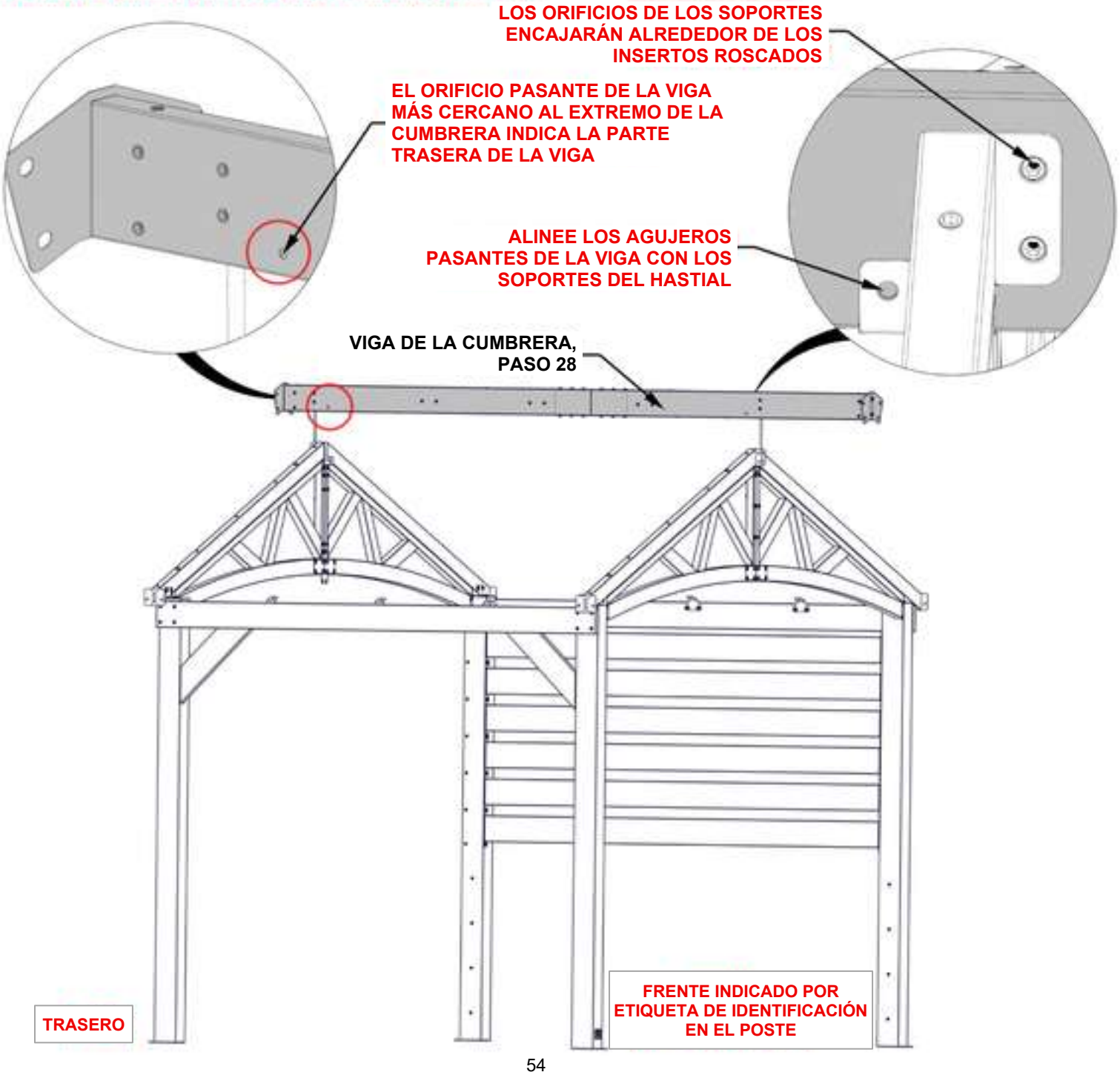

PASO 29B – ARMADO DE LA CUMBRERA

CANTIDAD	NÚMERO DE PIEZA	DESCRIPCIÓN
8	H101202	CONJUNTO DE TORNILLOS DE CABEZA TORX DE 1/4-20 x 3/4

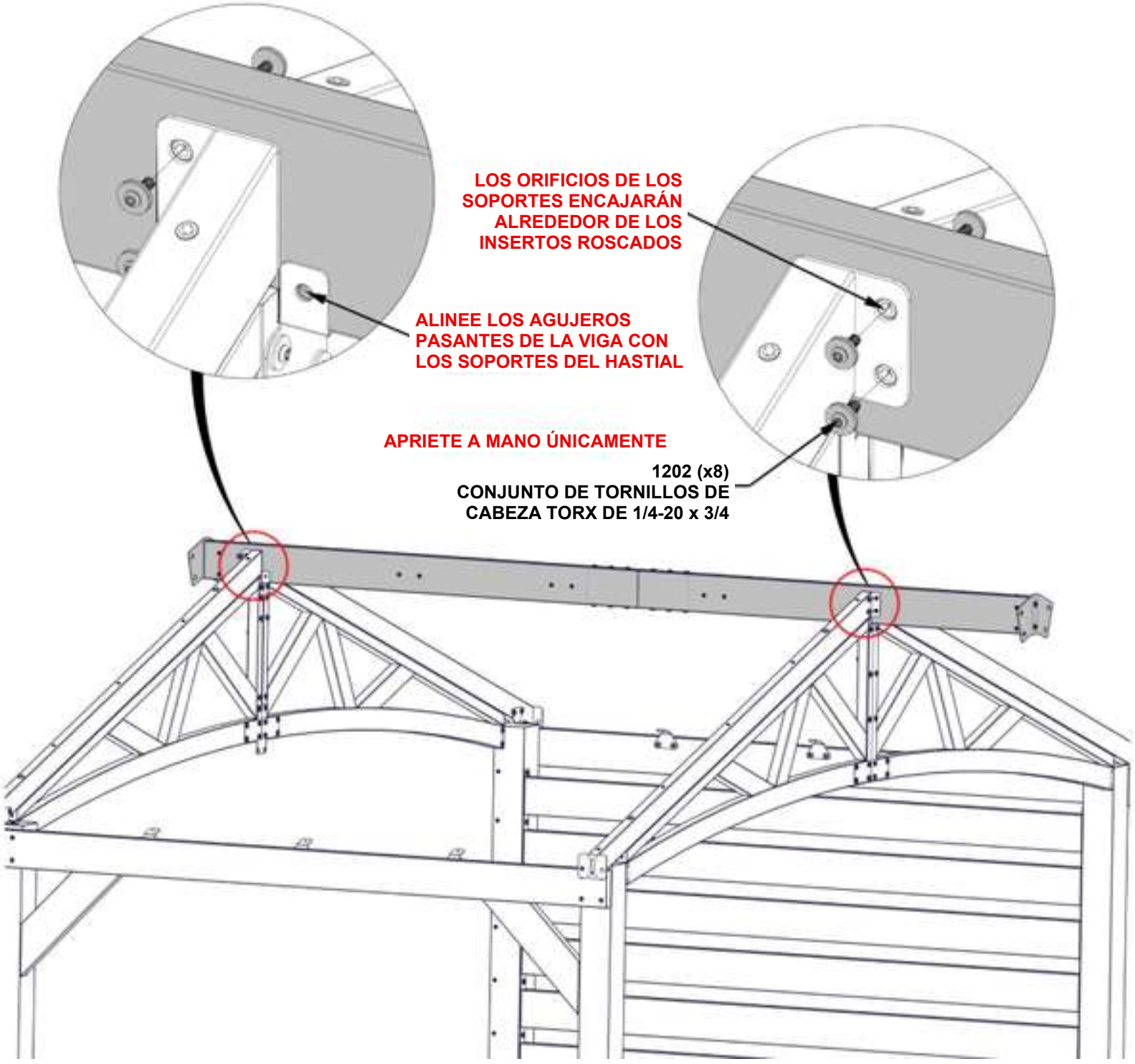

PASO 29C – ARMADO DE LA CUMBRERA

CANTIDAD	NÚMERO DE PIEZA	DESCRIPCIÓN
2	H100479	TUERCA DE SEGURIDAD DE 5/16" NEGRA
2	H100205	PERNO WH DE 5/16 x 2-1/4 NEGRO
2	H100474	ARANDELA PLANA DE 9 x 18 NEGRA

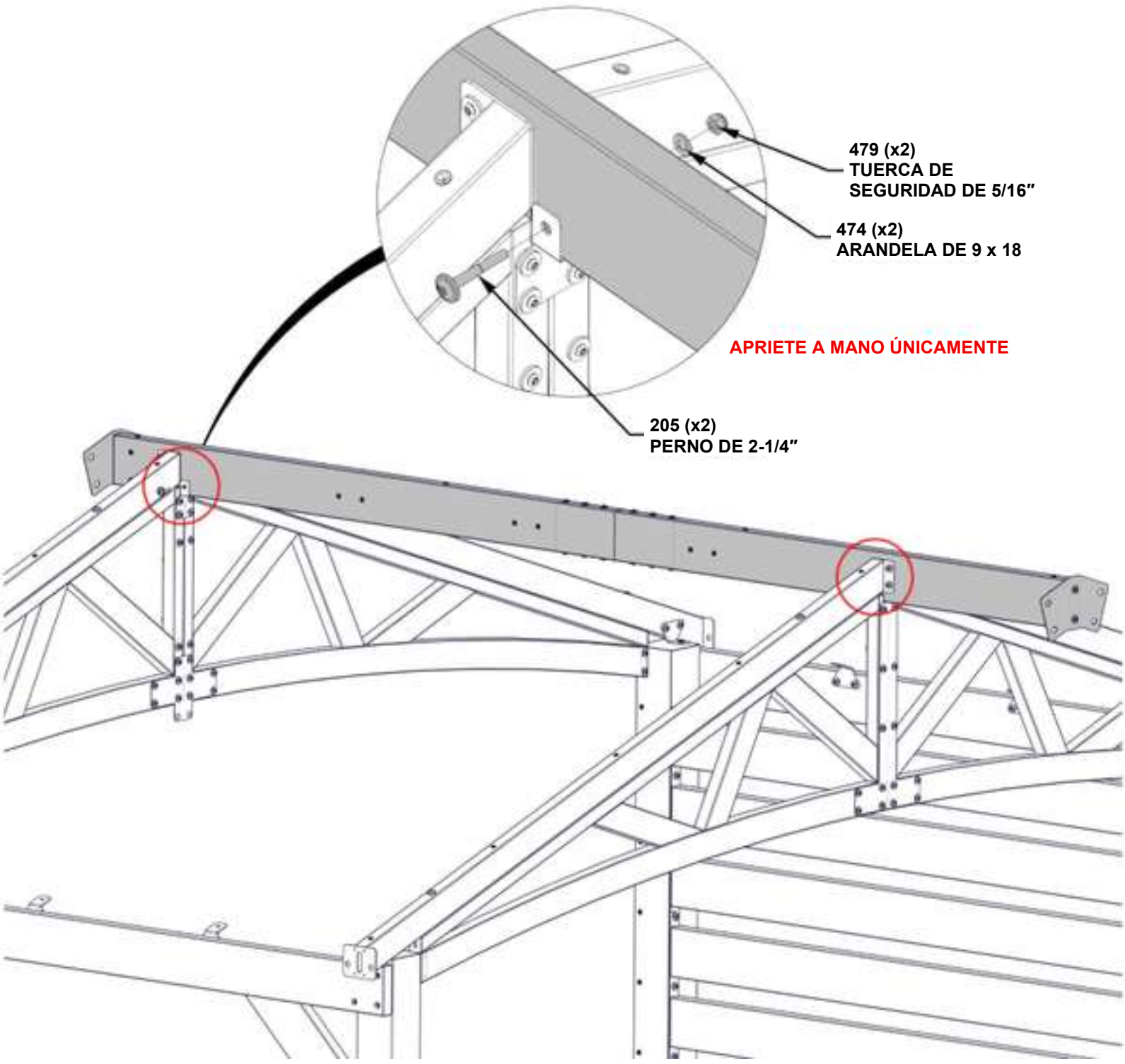

PASO 30 – ARMADO DE LA CUMBRERA



C01 (x2) CONJUNTO DE LA MÉNSULA – A4M04186
23 3/8" x 8 9/16" x 1 7/16" (36 x 217 x 593)

CANTIDAD	NÚMERO DE PIEZA	DESCRIPCIÓN
12	H101202	CONJUNTO DE TORNILLOS DE CABEZA TORX DE 1/4-20 x 3/4

– SE RECOMIENDA UTILIZAR EL DESTORNILLADOR ANGULADO SUMINISTRADO PARA INSTALAR EL HERRAJE EN ESTE PASO.

– FIJE LAS MÉNSULAS A LOS CONJUNTOS DE VIGA DE LA CUMBRERA Y ARCO.

– ESCUADRE SEGÚN SEA NECESARIO ANTES DE APRETAR LOS HERRAJES.

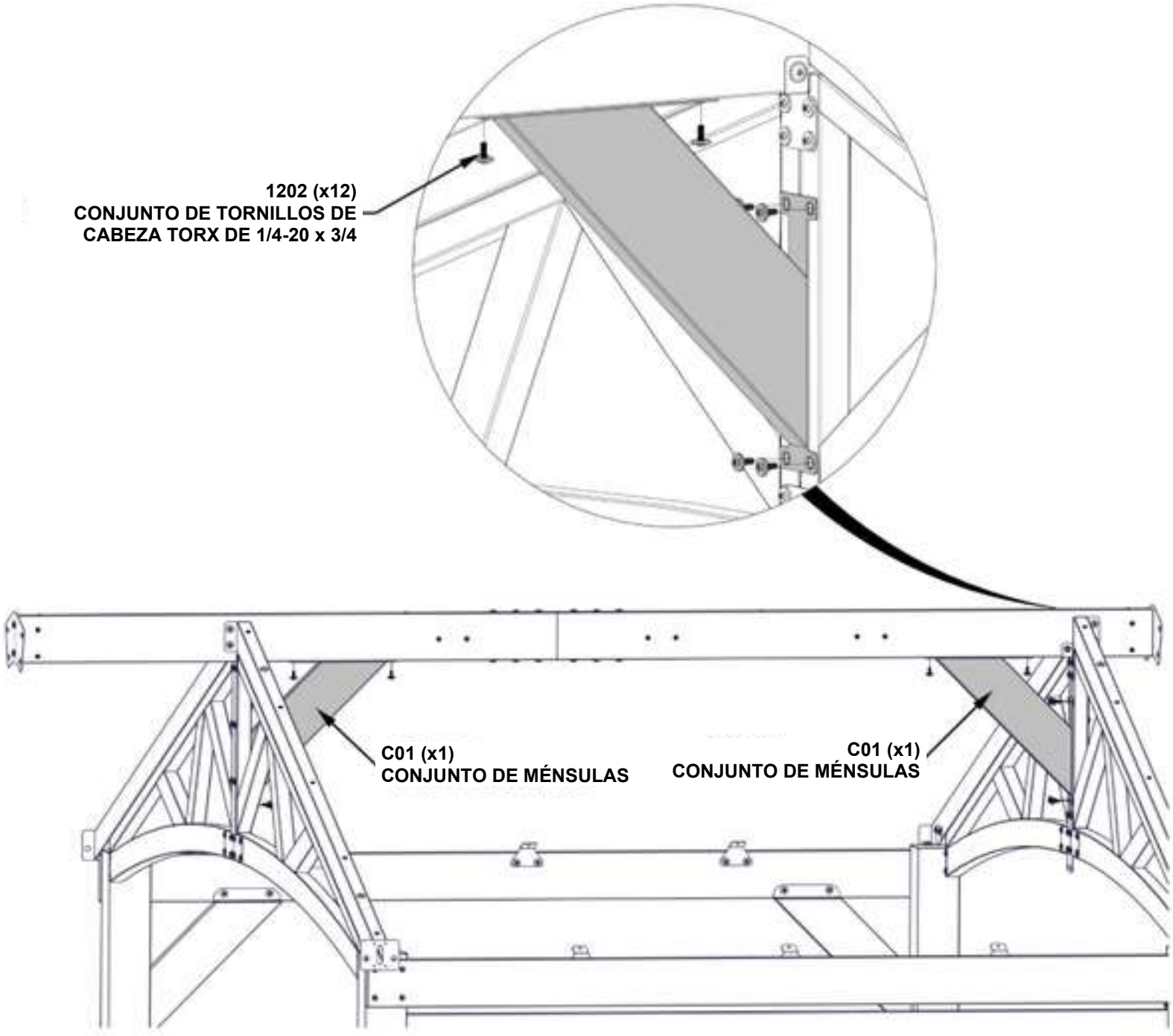

PASO 31 – ARMADO DE LA CUMBRERA

**ANTES DE PROCEDER CON LOS SIGUIENTES PASOS,
APRIETE LOS SIGUIENTES HERRAJES QUE QUEDARON
SUELTOS EN LOS PASOS ANTERIORES.**

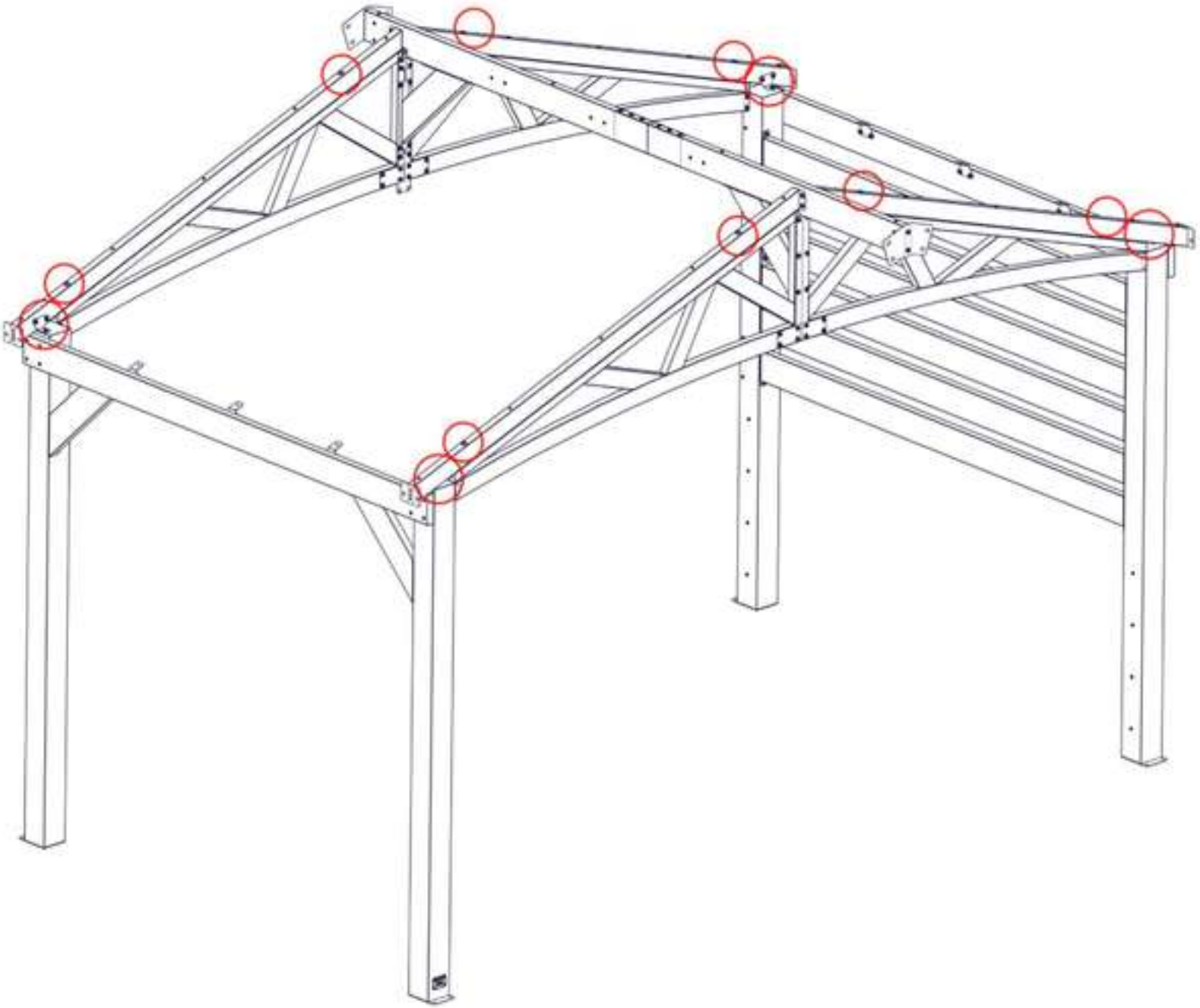

PASO 32A – ARMADO DE LA CUMBRERA

CANTIDAD	NÚMERO DE PIEZA	DESCRIPCIÓN
2	H101053	ARANDELA DE ACERO 6 x 20
2	H101054	ARANDELA SELLANTE
2	H101293	TORNILLO DE CABEZA TORX DE 1/4-20 x 1 3/8"

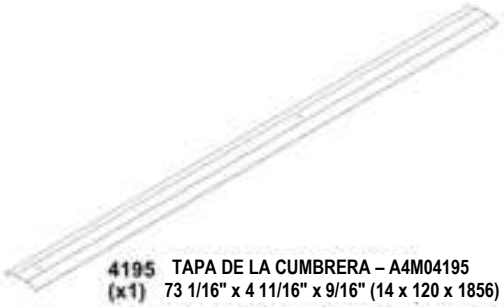

4195 (x1) TAPA DE LA CUMBRERA – A4M04195
73 1/16" x 4 11/16" x 9/16" (14 x 120 x 1856)



J10 (x2) ANILLO DE SOPORTE – A4M03808
13/16" x 7/16" (11 x 20)

– RETIRE LA PELÍCULA PROTECTORA.
– ORIENTE LA TAPA DE LA CUMBRERA COMO SE MUESTRA A CONTINUACIÓN.
– ADVERTENCIA: SE RECOMIENDA EL USO DE GUANTES PARA MANIPULAR LAS PIEZAS DE ACERO DEL TECHO.

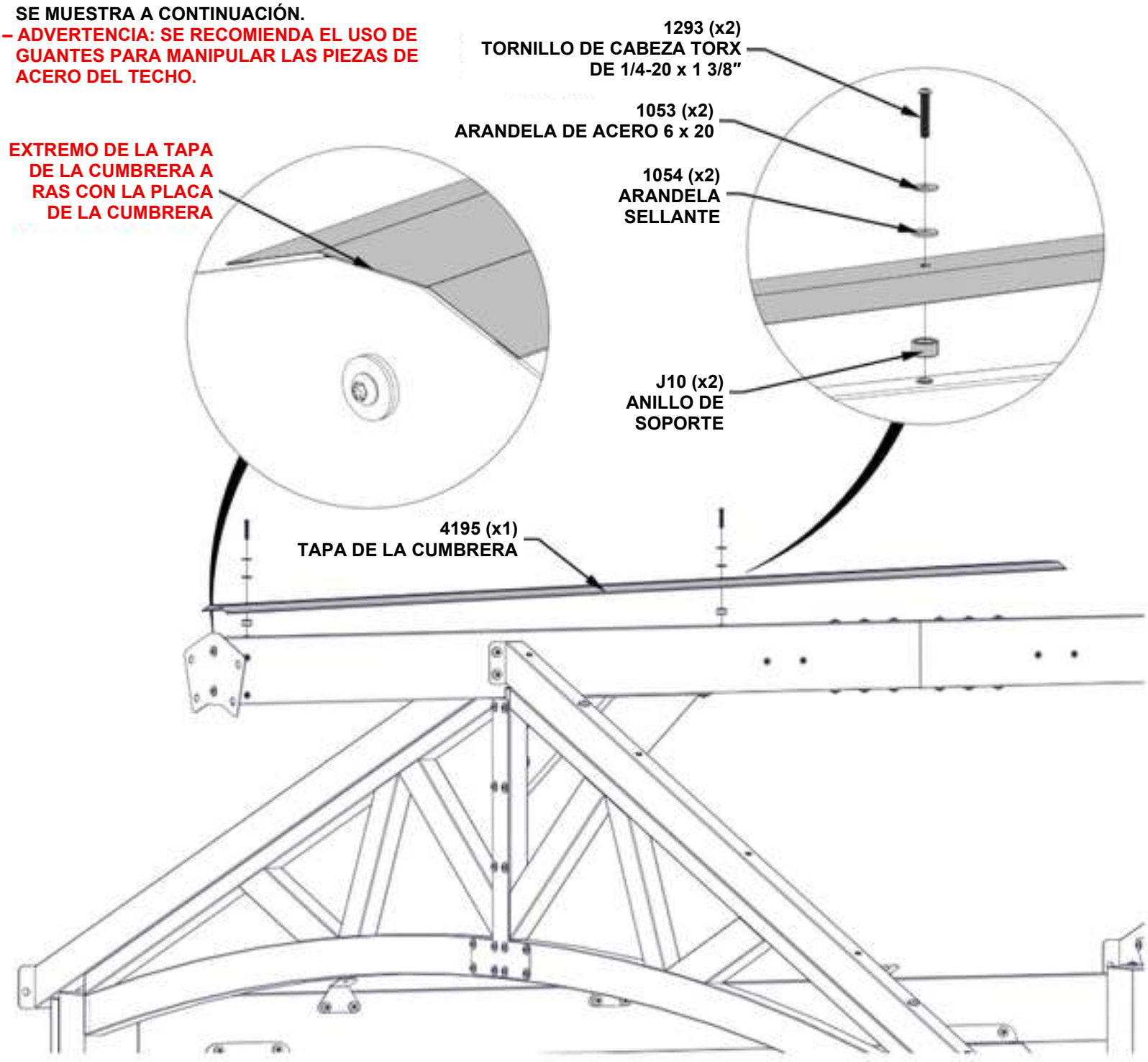

PASO 32B – ARMADO DE LA CUMBRERA



3535 (x1) EMPALME DE LA TAPA DE LA CUMBRERA – A4M03535
3 15/16" x 4 13/16" x 5/8" (16 x 122 x 100)

– RETIRE LA PELÍCULA PROTECTORA.
– ORIENTE EL EMPALME DE LA TAPA DE LA CUMBRERA COMO SE MUESTRA A CONTINUACIÓN.
– ADVERTENCIA: SE RECOMIENDA EL USO DE GUANTES PARA MANIPULAR LAS PIEZAS DE ACERO DEL TECHO.

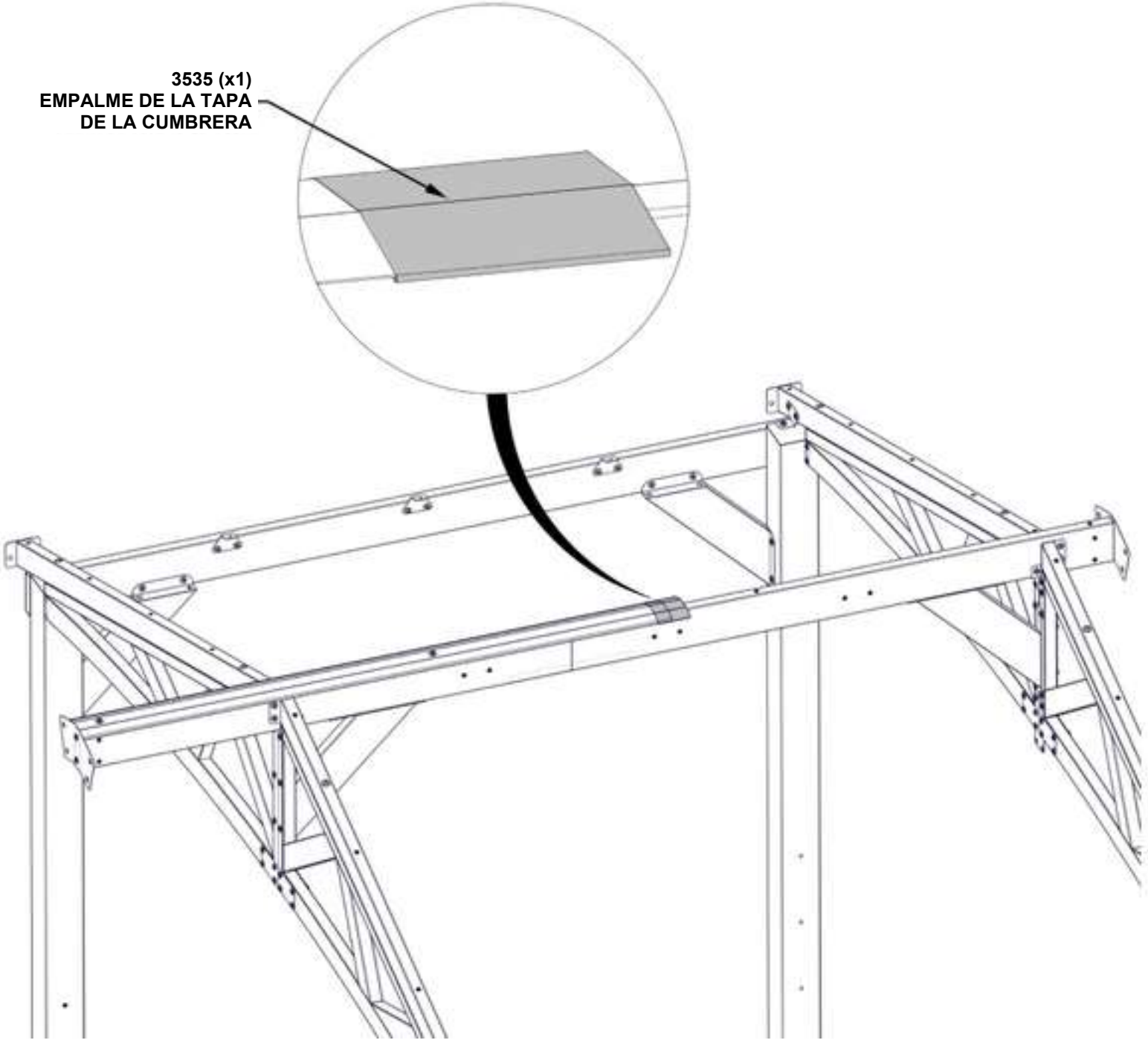

PASO 32C – ARMADO DE LA CUMBRERA

CANTIDAD	NÚMERO DE PIEZA	DESCRIPCIÓN
2	H101053	ARANDELA DE ACERO 6 x 20
2	H101054	ARANDELA SELLANTE
2	H101293	TORNILLO DE CABEZA TORX DE 1/4-20 x 1 3/8"

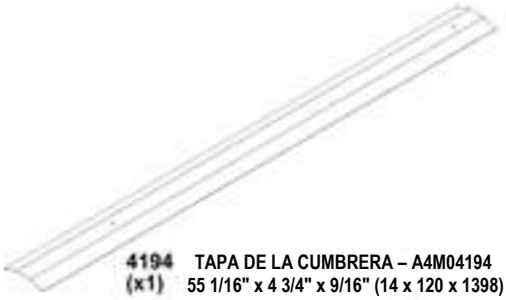

4194 (x1) TAPA DE LA CUMBRERA – A4M04194
55 1/16" x 4 3/4" x 9/16" (14 x 120 x 1398)



J10 (x2) ANILLO DE SOPORTE – A4M03808
13/16" x 7/16" (11 x 20)

– RETIRE LA PELÍCULA PROTECTORA.
– ORIENTE LA TAPA DE LA CUMBRERA Y DESLÍCELA EN EL EMPALME DE LA TAPA DE LA CUMBRERA COMO SE MUESTRA A CONTINUACIÓN.
– ADVERTENCIA: SE RECOMIENDA EL USO DE GUANTES PARA MANIPULAR LAS PIEZAS DE ACERO DEL TECHO.

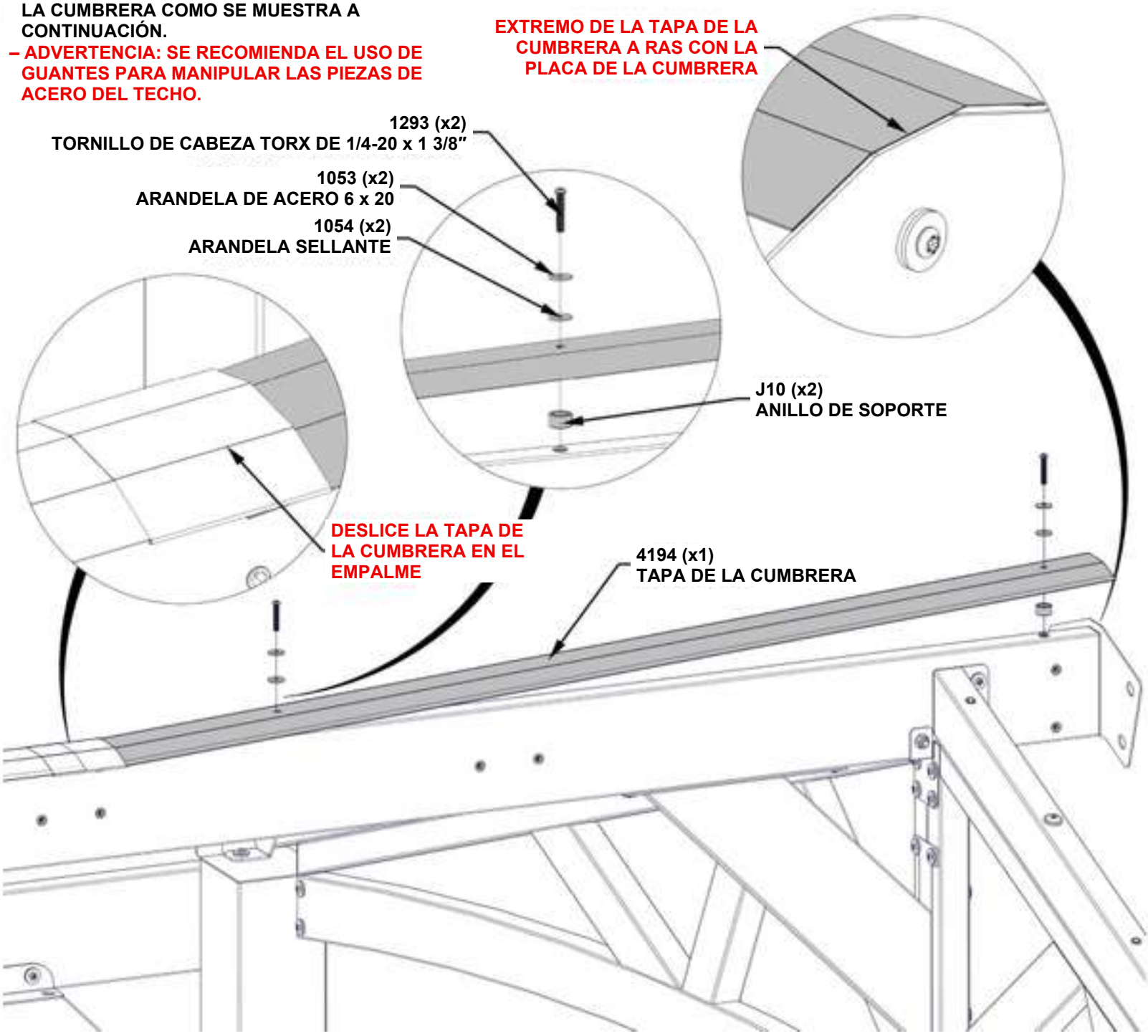

PASO 33A – ARMADO DEL TECHO

CANTIDAD	NÚMERO DE PIEZA	DESCRIPCIÓN
12	H101202	CONJUNTO DE TORNILLOS DE CABEZA TORX DE 1/4-20 x 3/4

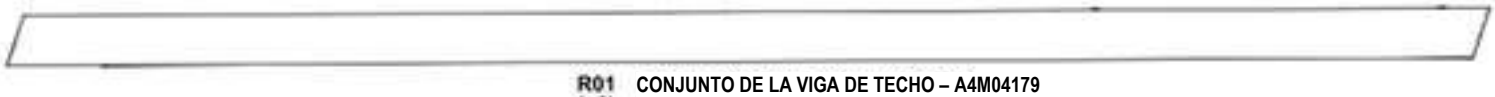

R01 (x6) **CONJUNTO DE LA VIGA DE TECHO – A4M04179**
91 1/2" x 4 5/16" x 3 1/8" (80 x 110 x 2325)

– FIJE CADA VIGA DE TECHO EN LA CUMBRERA COMO SE MUESTRA A CONTINUACIÓN.

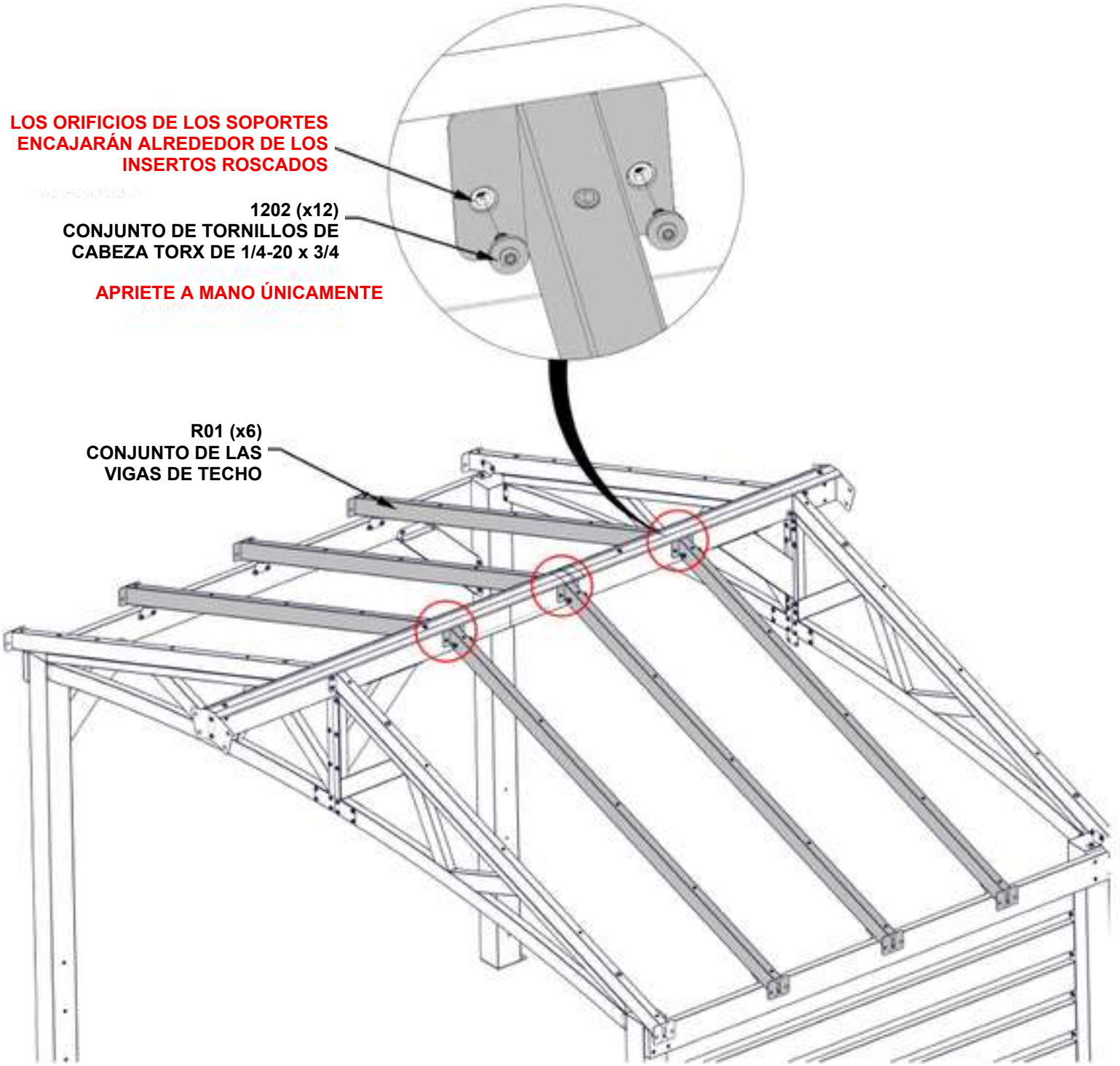

PASO 33B – ARMADO DEL TECHO

CANTIDAD	NÚMERO DE PIEZA	DESCRIPCIÓN
6	H101202	CONJUNTO DE TORNILLOS DE CABEZA TORX DE 1/4-20 x 3/4

– FIJE EL EXTREMO DE CADA VIGA DE TECHO A LOS SOPORTES A LO LARGO DE LA VIGA LATERAL.

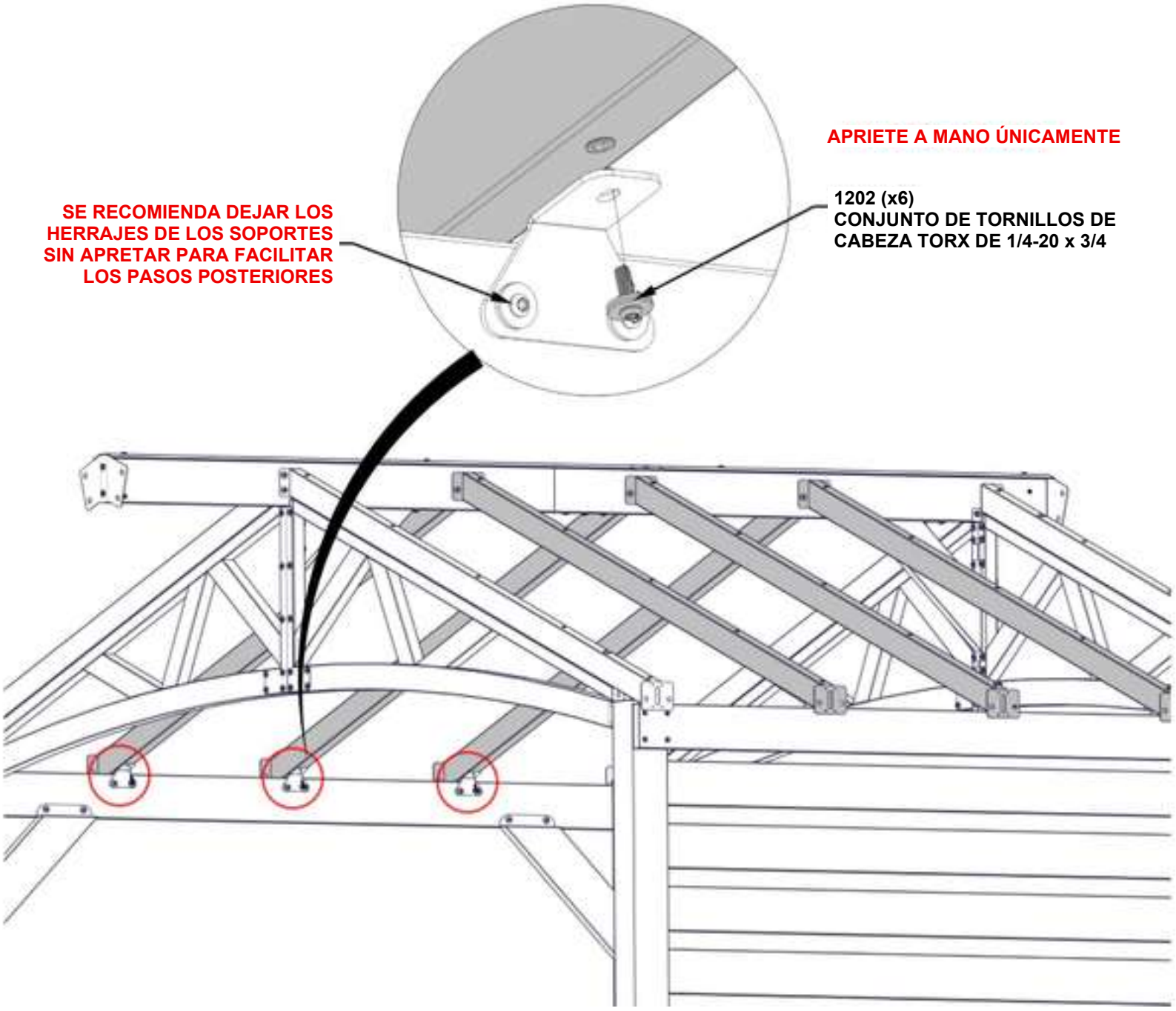

PASO 34 – ARMADO DE LA VIGA

CANTIDAD	NÚMERO DE PIEZA	DESCRIPCIÓN
12	H101202	CONJUNTO DE TORNILLOS DE CABEZA TORX DE 1/4-20 x 3/4



B08 (x2) CONJUNTO DE VIGA DE GOTEO – A4M04178
71 3/8" x 4 13/16" x 1 7/16" (36 x 122 x 1813,5)



J6 (x2) SOPORTE DE EMPALME – A4M03806
19 11/16" x 4 11/16" x 32,5 (32,5 x 118,5 x 500)

– PARA FACILITAR EL ARMADO, RECOMENDAMOS UTILIZAR CABALLETES PARA LOS PASOS 34-35.

– REPITA ESTE PASO DOS VECES

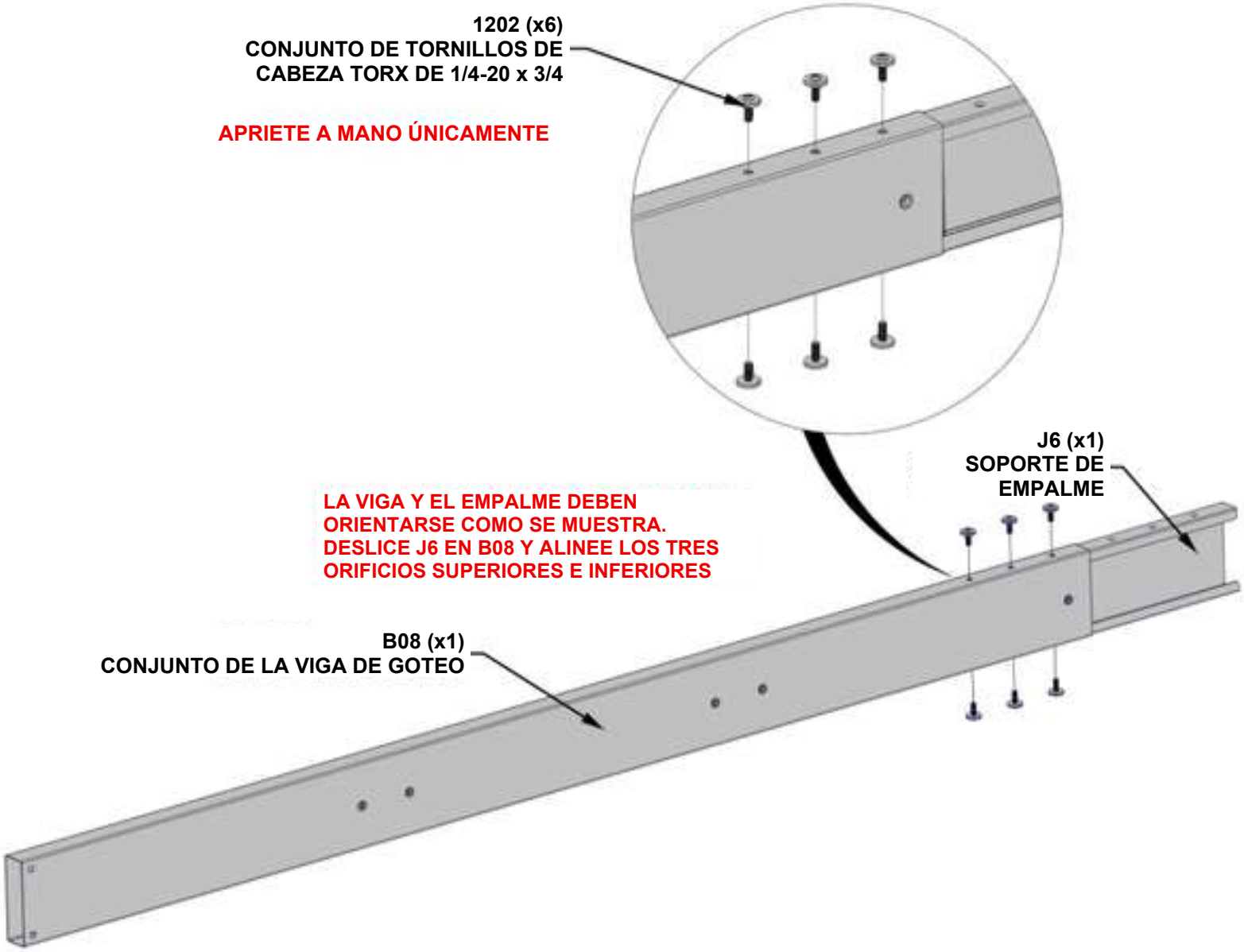

PASO 35 – ARMADO DE LA VIGA

CANTIDAD	NÚMERO DE PIEZA	DESCRIPCIÓN
12	H101202	CONJUNTO DE TORNILLOS DE CABEZA TORX DE 1/4-20 x 3/4



B07 (x2) **CONJUNTO DE VIGA DE GOTEO – A4M04177**
54 1/16" x 4 13/16" x 1 7/16" (36 x 122 x 1372,50)

– DESLICE B07 EN EL SOPORTE DE EMPALME. GOLPEE SUAVEMENTE LOS EXTREMOS DEL CONJUNTO CON UN MAZO DE GOMA HASTA QUE SE CIERRE EL ESPACIO.
– REPITA ESTE PASO DOS VECES

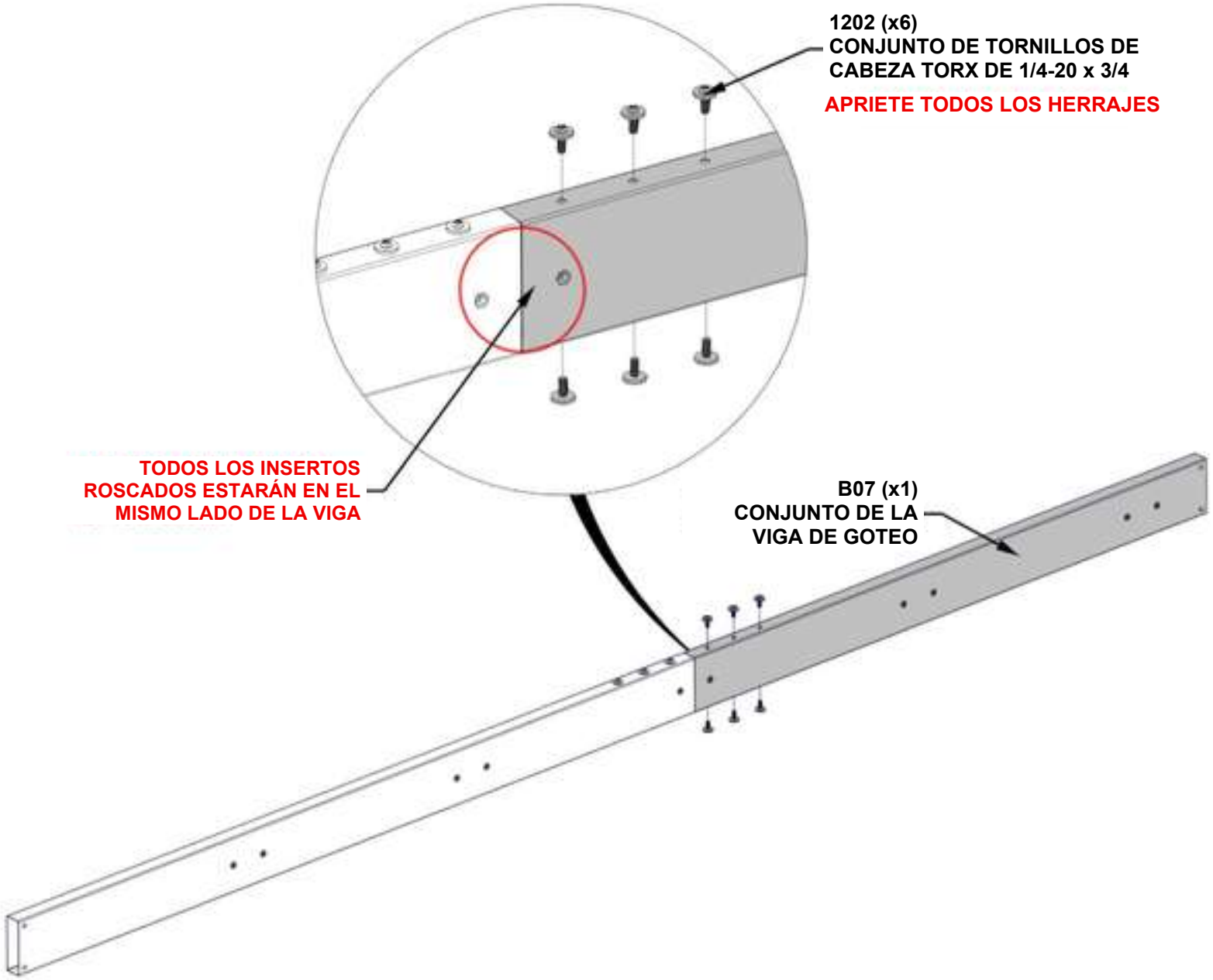

PASO 36 – ARMADO DEL TECHO

CANTIDAD	NÚMERO DE PIEZA	DESCRIPCIÓN
20	H101202	CONJUNTO DE TORNILLOS DE CABEZA TORX DE 1/4-20 x 3/4

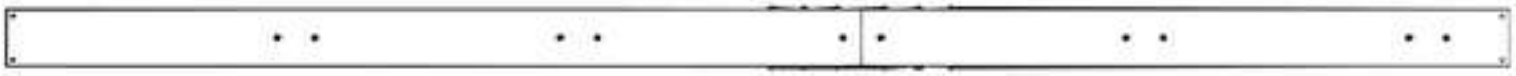

CONJUNTO DE VIGAS DE LOS PASOS 34-35 (x2)

– CON AL MENOS DOS PERSONAS MÁS, FIJE EL CONJUNTO DE VIGAS DE TECHO A LOS EXTREMOS DE LAS VIGAS DE TECHO.

– EL CONJUNTO DE LA VIGA DEBE ORIENTARSE COMO SE MUESTRA A CONTINUACIÓN, CON EL SALIENTE LARGO HACIA LA PARTE DELANTERA.

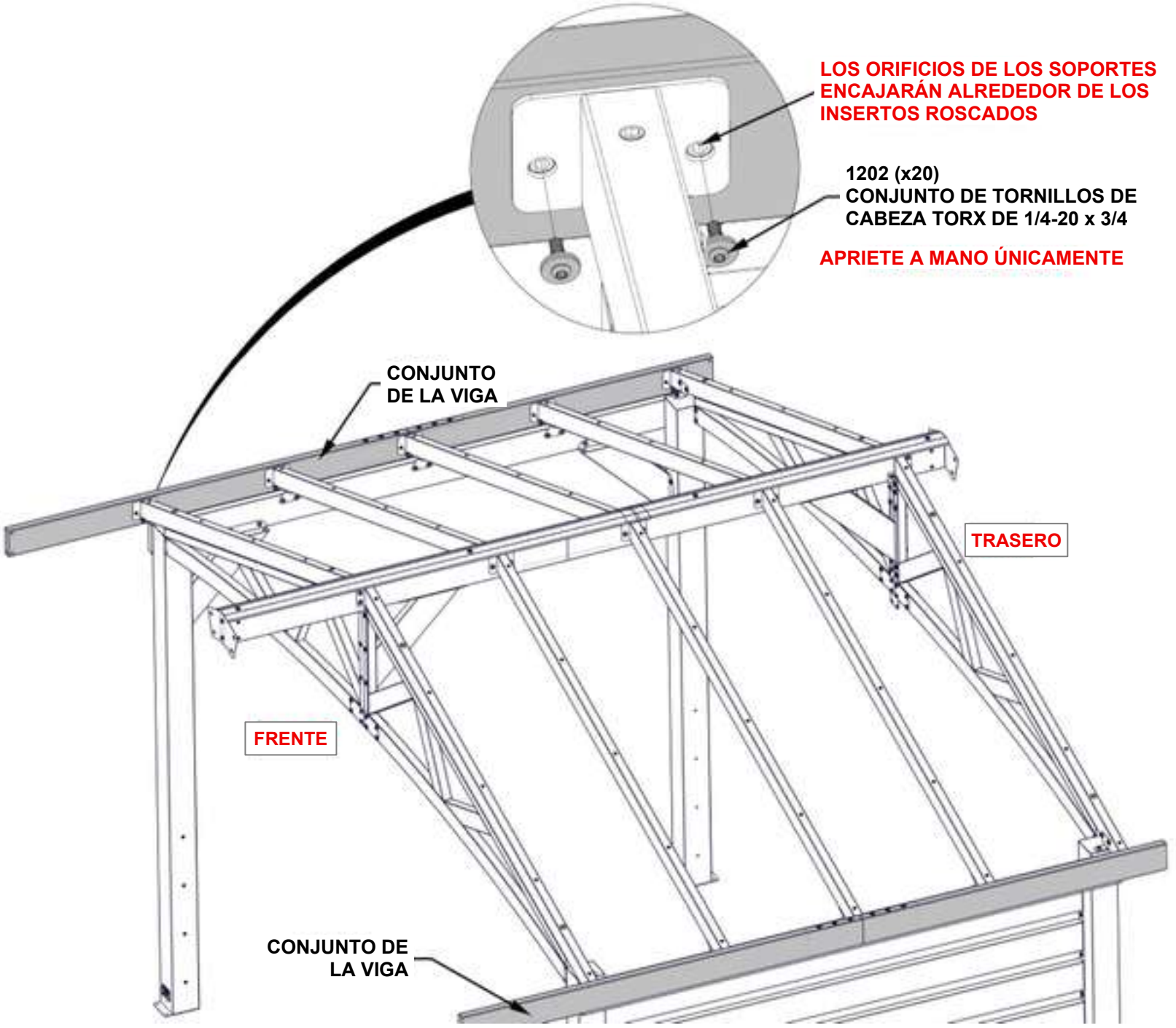

PASO 37 – ARMADO DEL TECHO

CANTIDAD	NÚMERO DE PIEZA	DESCRIPCIÓN
4	H101202	CONJUNTO DE TORNILLOS DE CABEZA TORX DE 1/4-20 x 3/4

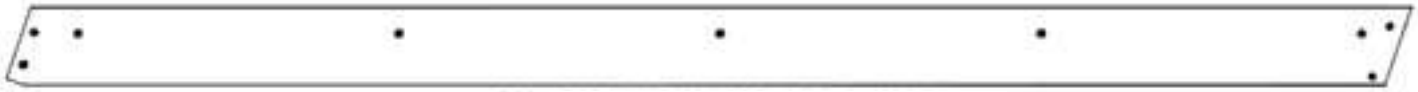

B06 (x2) CONJUNTO DE VIGA DEL HASTIAL – A4M04176
93 11/16" x 5 1/4" x 1 7/16" (36 x 134 x 2379)



J9 (x2) SOPORTE DE LA VIGA – A4M03807
5 9/16" x 1 5/16" x 4 9/16" (140,57 x 33,20 x 116)

– REPITA ESTE PASO DOS VECES

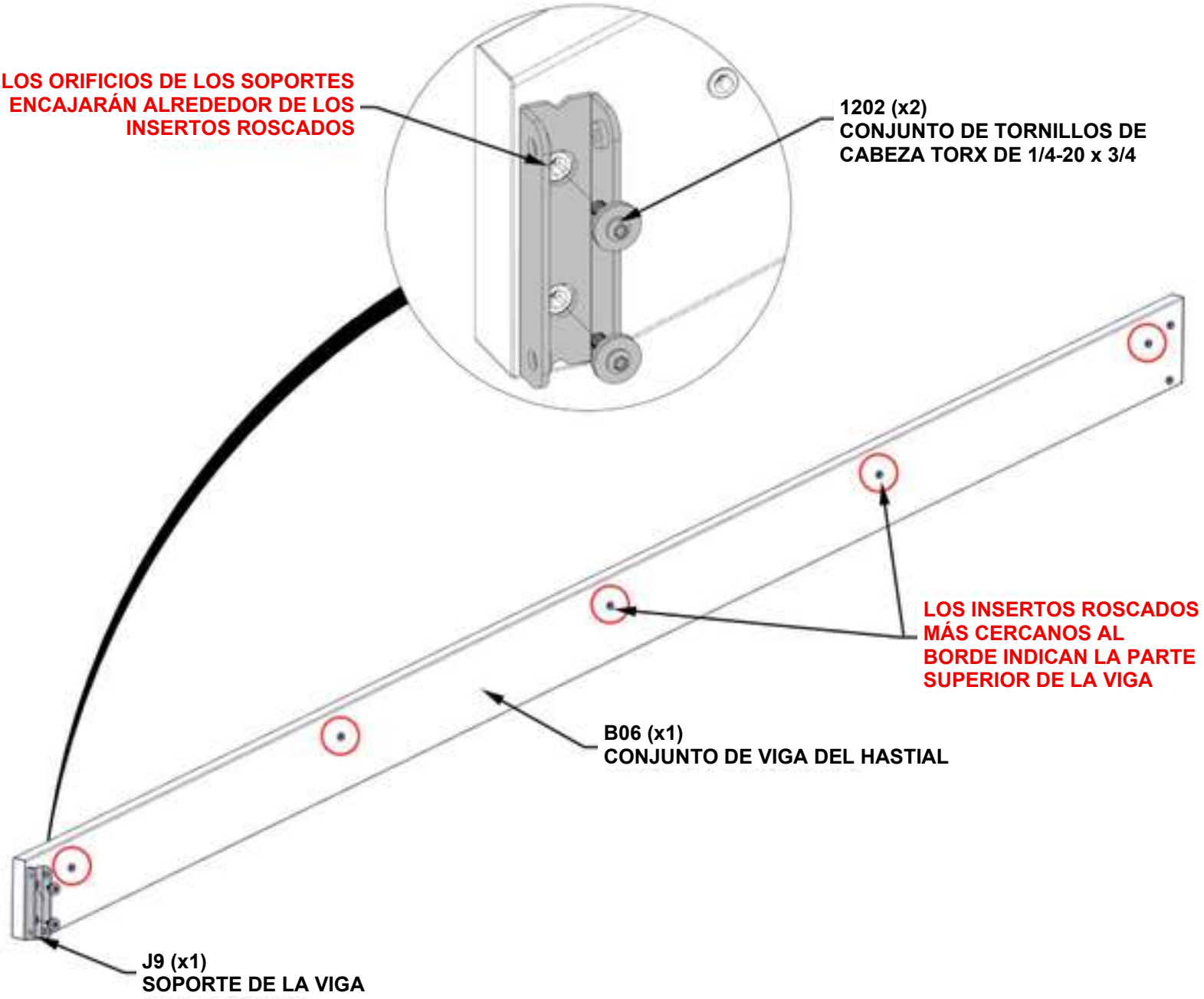

PASO 38 – ARMADO DEL TECHO



J8 SOPORTE DEL HASTIAL – A4M03804
(x2) 4 13/16" x 1 9/16" x 1 9/16" (40 x 40 x 123)

CANTIDAD	NÚMERO DE PIEZA	DESCRIPCIÓN
4	H101202	CONJUNTO DE TORNILLOS DE CABEZA TORX DE 1/4-20 x 3/4

– REPITA ESTE PASO DOS VECES

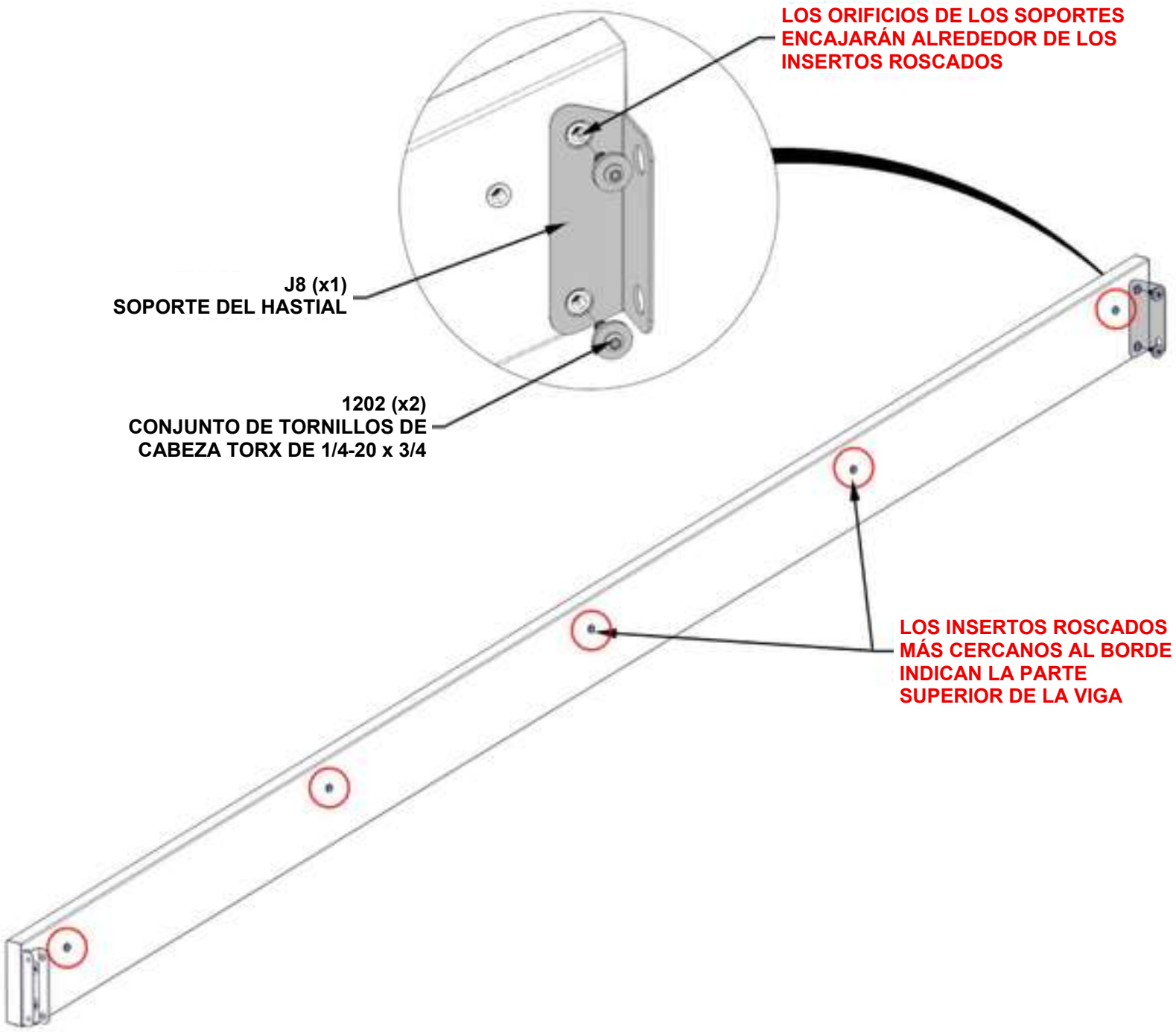

PASO 39A – ARMADO DEL TECHO

CANTIDAD	NÚMERO DE PIEZA	DESCRIPCIÓN
4	H101202	CONJUNTO DE TORNILLOS DE CABEZA TORX DE 1/4-20 x 3/4



CONJUNTO DE LA VIGA DEL HASTIAL DE LOS PASOS 37-38

– CON AL MENOS DOS PERSONAS MÁS, FIJE LOS CONJUNTOS DE VIGAS DEL HASTIAL.
– REPITA ESTE PASO DOS VECES PARA AMBOS LADOS DE LA ESTRUCTURA.
– LOS CONJUNTOS DE VIGAS DEL HASTIAL SE FIJARÁN EN LOS LADOS OPUESTOS DE LA ESTRUCTURA DEL TECHO.

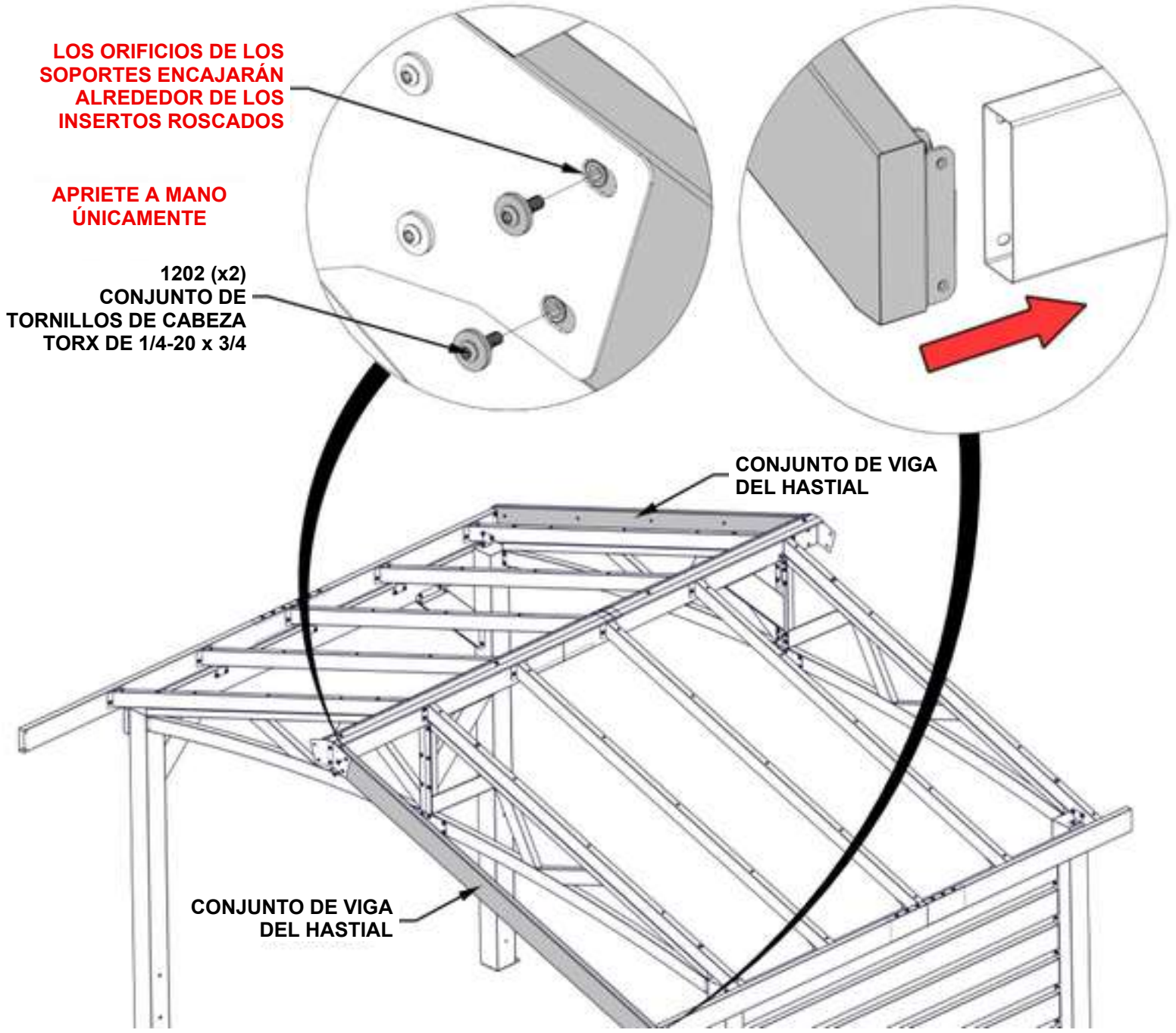

PASO 39B – ARMADO DEL TECHO

CANTIDAD	NÚMERO DE PIEZA	DESCRIPCIÓN
8	H101202	CONJUNTO DE TORNILLOS DE CABEZA TORX DE 1/4-20 x 3/4

– REPITA ESTE PASO DOS VECES PARA AMBOS LADOS DE LA ESTRUCTURA

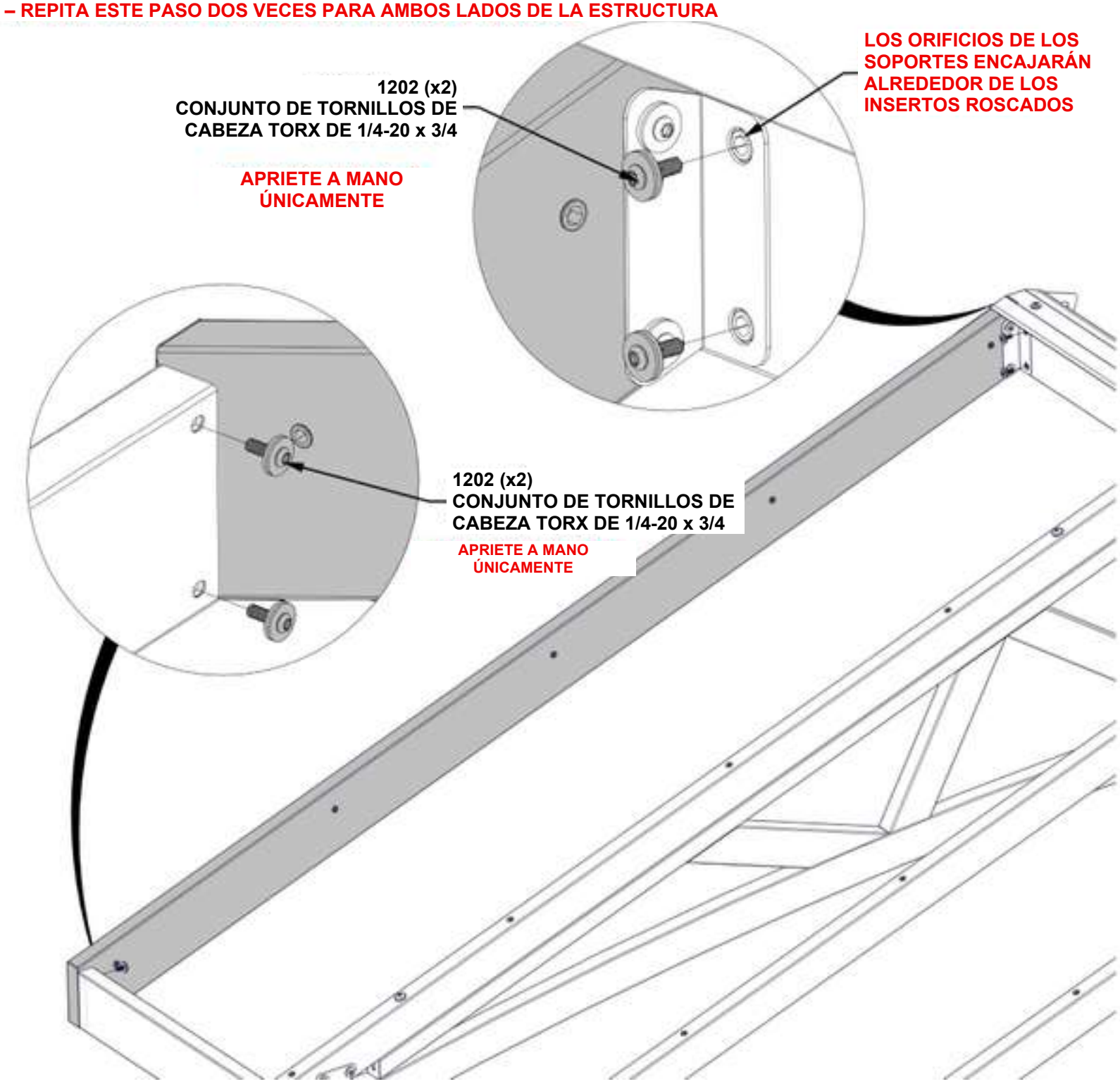

PASO 40 – ARMADO DEL TECHO

CANTIDAD	NÚMERO DE PIEZA	DESCRIPCIÓN
4	H101202	CONJUNTO DE TORNILLOS DE CABEZA TORX DE 1/4-20 x 3/4



B05 (x2) **CONJUNTO DE LA VIGA DEL HASTIAL – A4M04175**
93 11/16" x 5 1/4" x 1 7/16" (36 x 134 x 2379)



J9 (x2) **SOPORTE DE LA VIGA – A4M03807**
5 9/16" x 1 5/16" x 4 9/16" (140,57 x 33,20 x 116)

– REPITA ESTE PASO DOS VECES

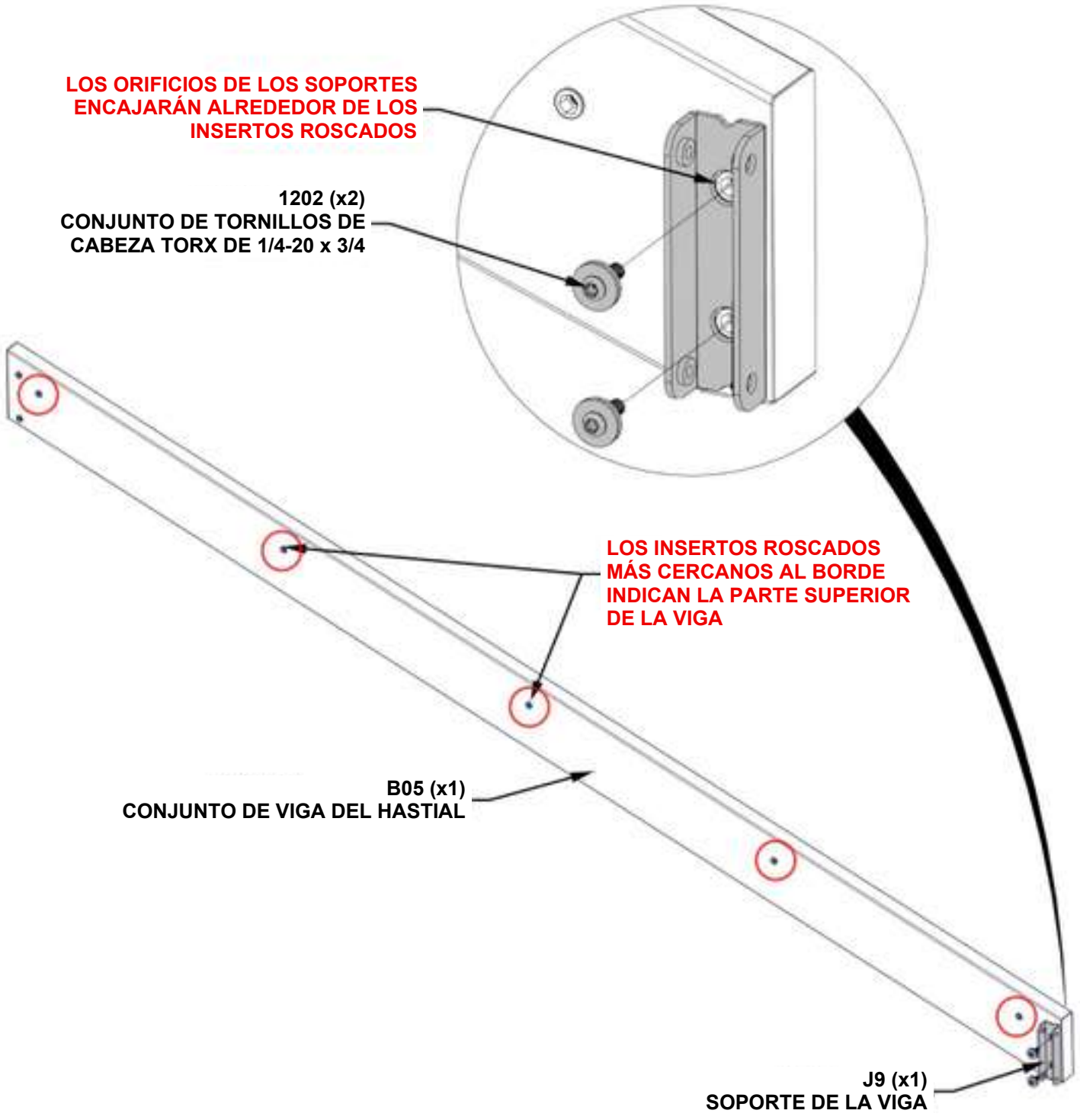

PASO 41 – ARMADO DEL TECHO



J8 (x2) SOPORTE DEL HASTIAL – A4M03804
4 13/16" x 1 9/16" x 1 9/16" (40 x 40 x 123)

CANTIDAD	NÚMERO DE PIEZA	DESCRIPCIÓN
4	H101202	CONJUNTO DE TORNILLOS DE CABEZA TORX DE 1/4-20 x 3/4

– REPITA ESTE PASO DOS VECES

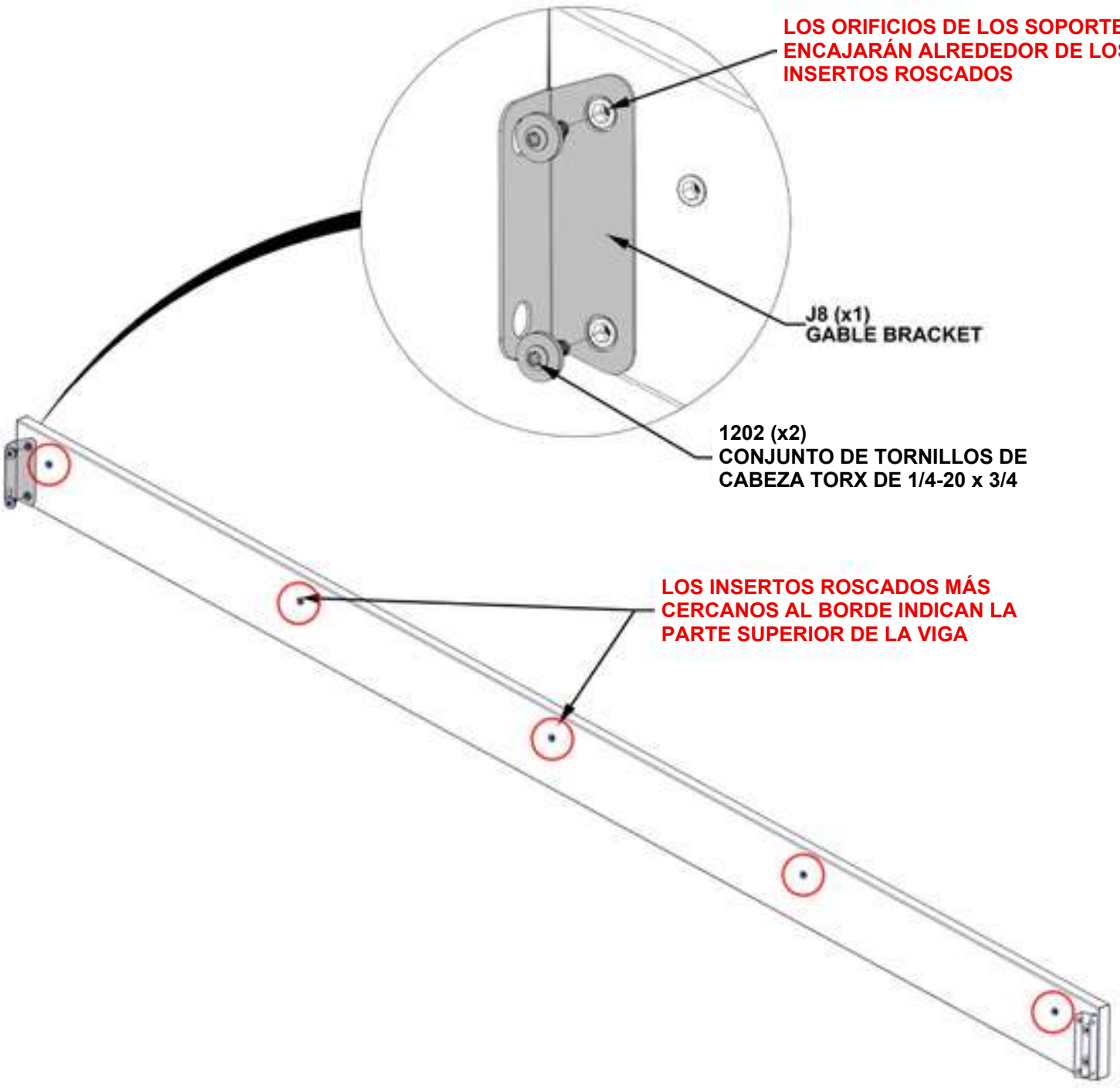

PASO 42A – ARMADO DEL TECHO

CANTIDAD	NÚMERO DE PIEZA	DESCRIPCIÓN
4	H101202	CONJUNTO DE TORNILLOS DE CABEZA TORX DE 1/4-20 x 3/4



CONJUNTO DE LA VIGA DEL HASTIAL DE LOS PASOS 40-41

– CON AL MENOS DOS PERSONAS MÁS, FIJE LOS CONJUNTOS DE VIGAS DEL HASTIAL.

– REPITA ESTE PASO DOS VECES PARA AMBOS LADOS DE LA ESTRUCTURA.

– LOS CONJUNTOS DE VIGAS DEL HASTIAL SE FIJARÁN EN LOS LADOS OPUESTOS DE LA ESTRUCTURA DEL TECHO.

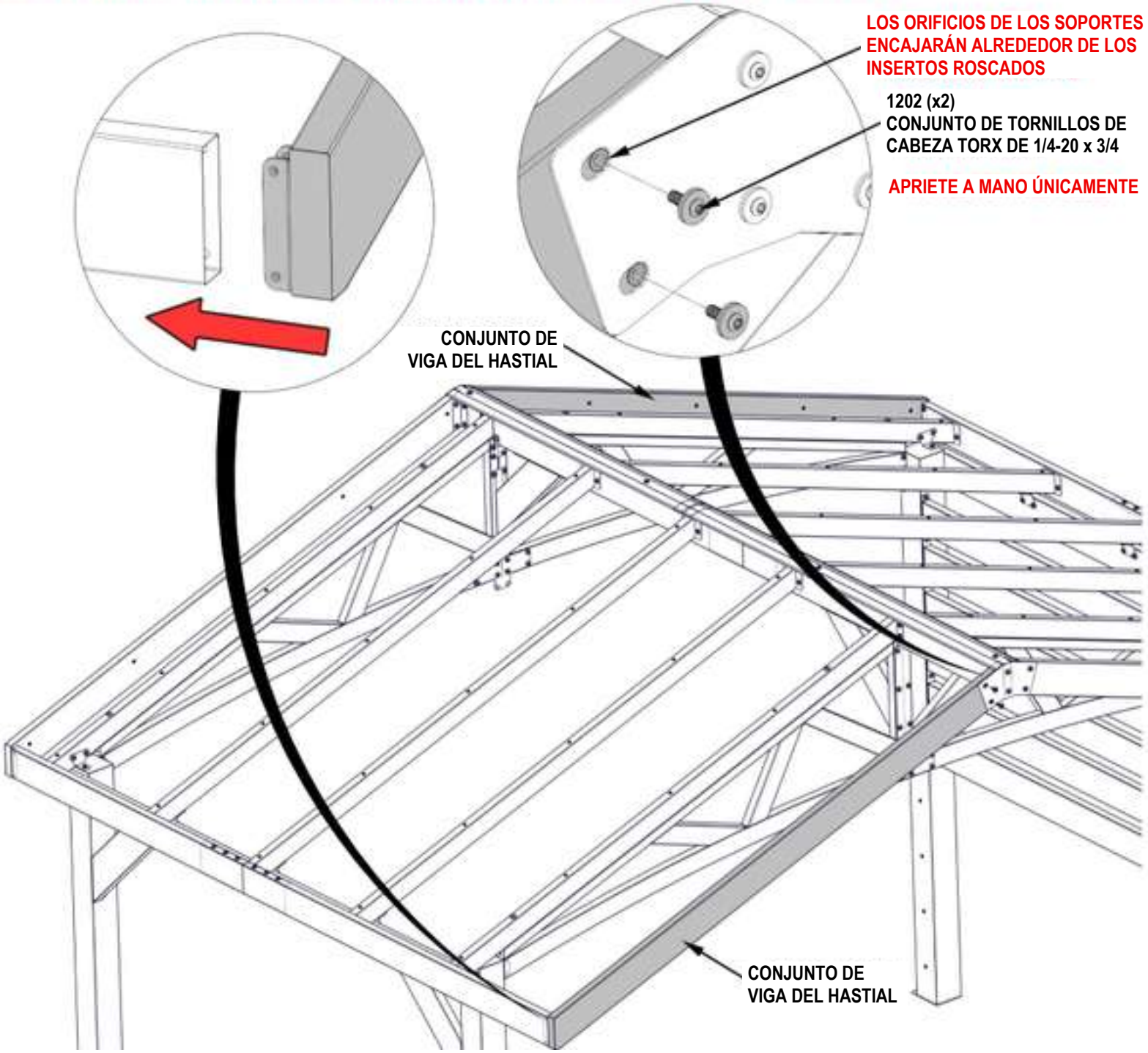

PASO 42B – ARMADO DEL TECHO

CANTIDAD	NÚMERO DE PIEZA	DESCRIPCIÓN
8	H101202	CONJUNTO DE TORNILLOS DE CABEZA TORX DE 1/4-20 x 3/4

– REPITA ESTE PASO DOS VECES PARA AMBOS LADOS DE LA ESTRUCTURA

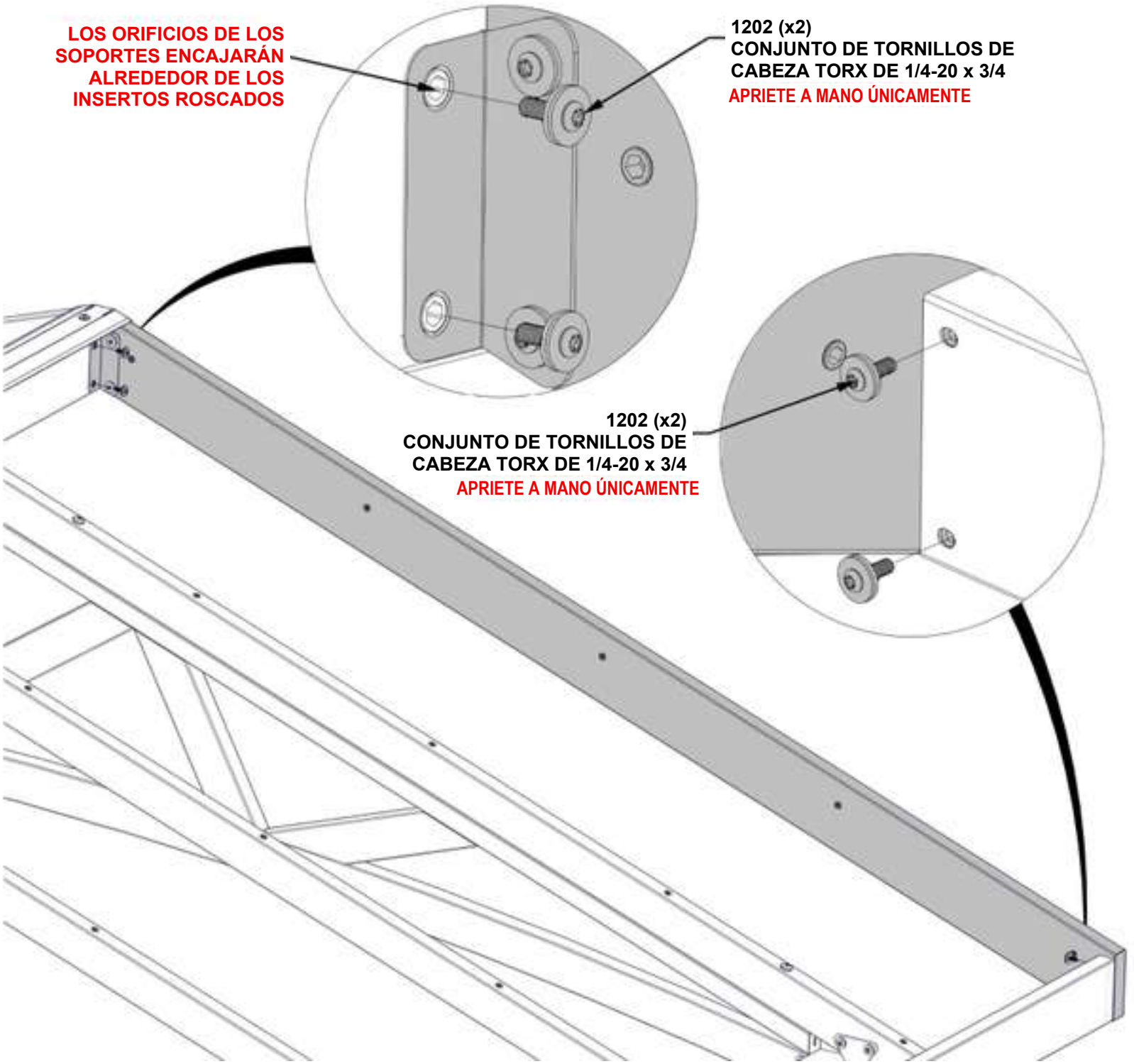

PASO 43 – ARMADO DE LA CORREA



E01 (x10) CONJUNTO DE CORREAS – A4M04180
71 5/16" x 1 15/16" x 1 9/16" (40 x 50 x 1812)



A6P00530 (x10) TAPÓN CUADRADO DE 2 LADOS

– COMPLETE ESTE PASO DIEZ VECES.

– UTILICE UN MAZO DE GOMA PARA GOLPEAR EL TAPÓN CUADRADO DE 2 VÍAS EN EL EXTREMO DE LA CORREA.



PASO 44 – ARMADO DE LA CORREA



E02 CONJUNTO DE CORREAS – A4M04181
(x10) 53 15/16" x 1 15/16" x 1 9/16" (40 x 50 x 1370)

– COMPLETE ESTE PASO DIEZ VECES.
– UTILICE UN MAZO DE GOMA PARA GOLPEAR LOS EXTREMOS DE CADA CORREA HASTA QUE QUEDEN APRETADOS CONTRA EL TAPÓN DE 2 LADOS.

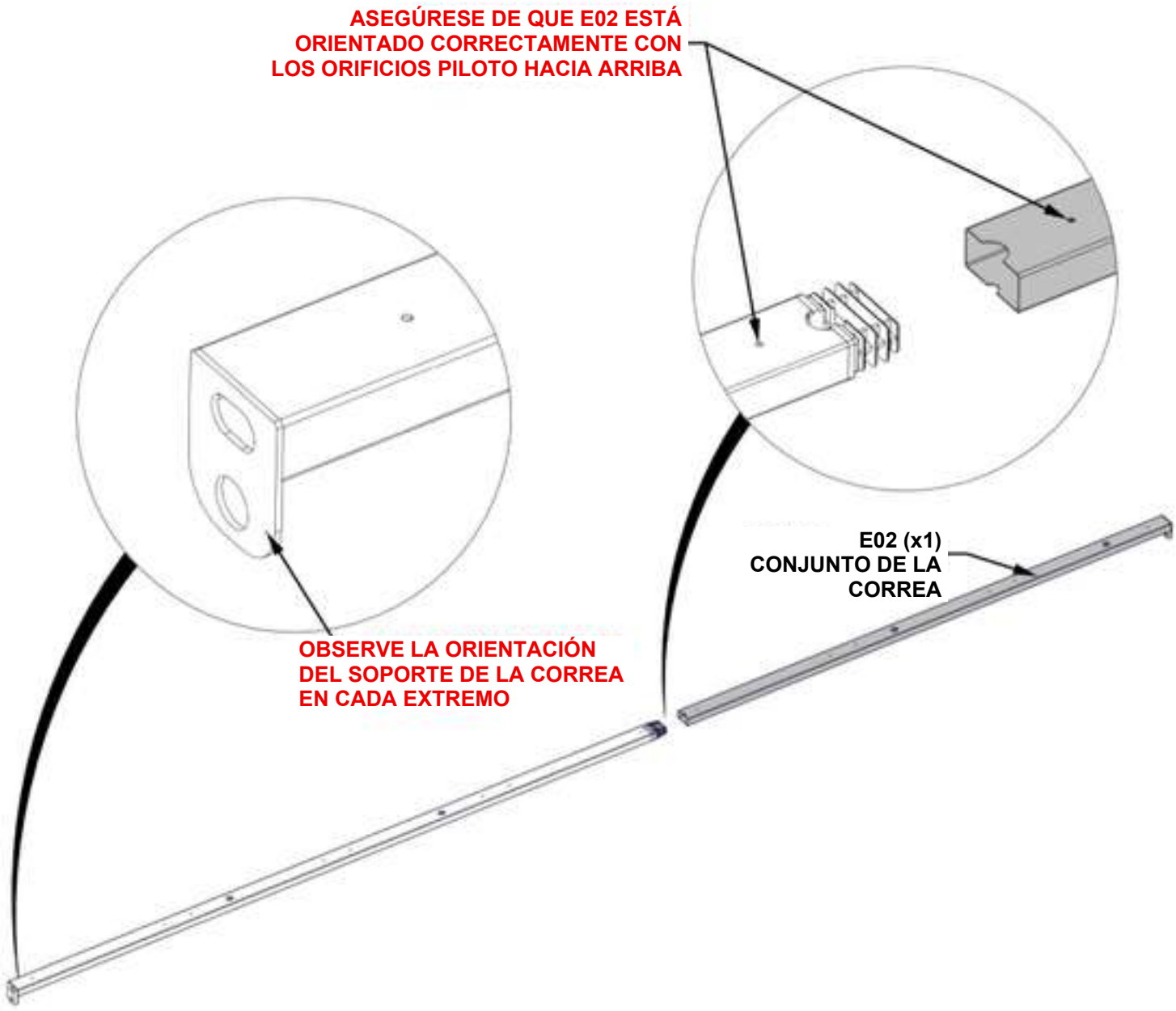

PASO 45A – ARMADO DEL TECHO

CANTIDAD	NÚMERO DE PIEZA	DESCRIPCIÓN
50	H101132	TORNILLO DE CABEZA TORX CORTO DE 1/4-20



CONJUNTO DE CORREAS DE LOS PASOS 43-44 (x 10)

– ASEGÚRESE DE QUE LA PARTE CENTRAL DEL CONJUNTO DE LA CORREA ESTÉ APOYADA AL LEVANTARLA.
– ALINEE TODAS LAS JUNTAS DE LAS CORREAS A LO LARGO DE LA TERCERA VIGA DE TECHO DESDE LA PARTE TRASERA.
– EMPEZAR POR LA CUMBRERA E IR BAJANDO FACILITARÁ LA INSTALACIÓN DE LOS CONJUNTOS DE CORREAS.

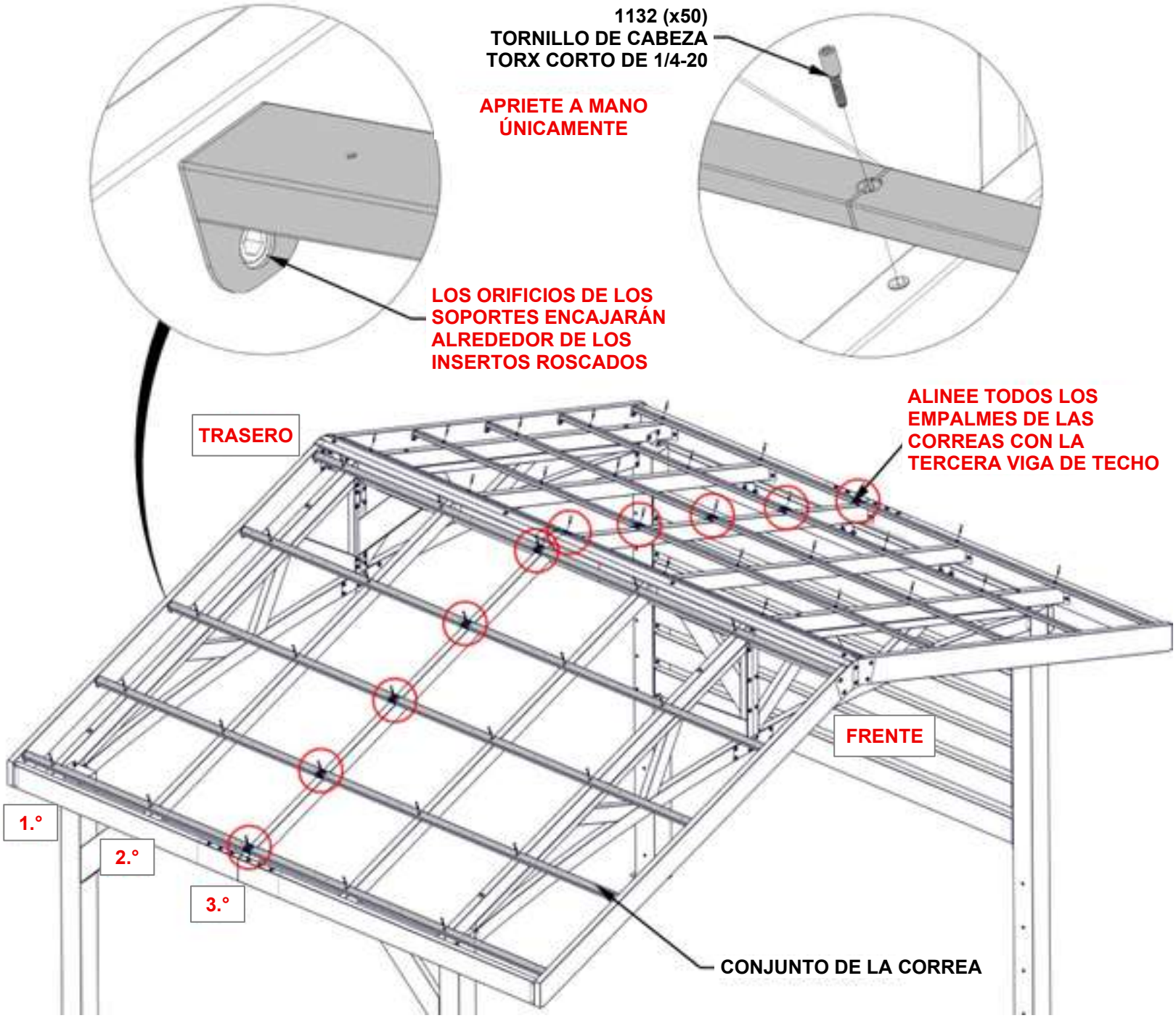

PASO 45B – ARMADO DEL TECHO

CANTIDAD	NÚMERO DE PIEZA	DESCRIPCIÓN
20	H101202	CONJUNTO DE TORNILLOS DE CABEZA TORX DE 1/4-20 x 3/4

– UNA VEZ INSTALADAS LAS CORREAS, APRIETE TODOS LOS HERRAJES DE LOS PASOS ANTERIORES.

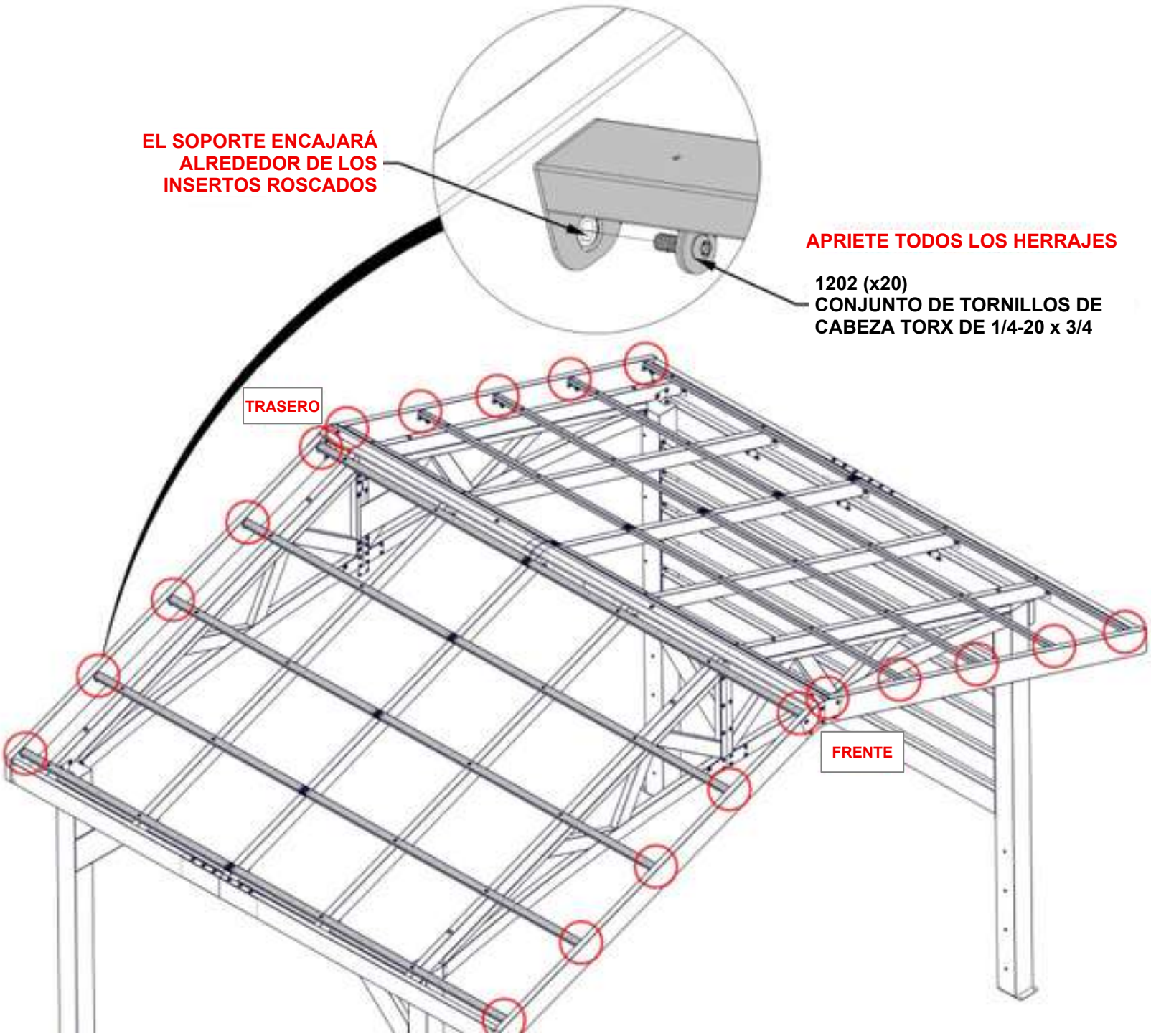

PASO 46 – ARMADO DEL TECHO

CANTIDAD	NÚMERO DE PIEZA	DESCRIPCIÓN
10	H101117	TORNILLO WOODGRIP DE 10-16 x 3/4" NEGRO



A4M04182 (x1) REVESTIMIENTO DE ACERO

– RETIRE LA PELÍCULA PROTECTORA.
– DESLICE LA PLACA DEL TECHO HACIA ARRIBA, ASEGURÁNDOSE DE QUE SE DESLIZA POR DEBAJO DE LA TAPA DE LA CUMBRERA.
– EMPEZANDO POR EL LADO IZQUIERDO Y TRABAJANDO HACIA LA DERECHA, ALINEE LOS AGUJEROS DE LA PLACA DEL TECHO CON LOS AGUJEROS PILOTO DE LAS CORREAS.
– ADVERTENCIA: SE RECOMIENDA EL USO DE GUANTES PARA MANIPULAR LAS PIEZAS DE ACERO DEL TECHO.

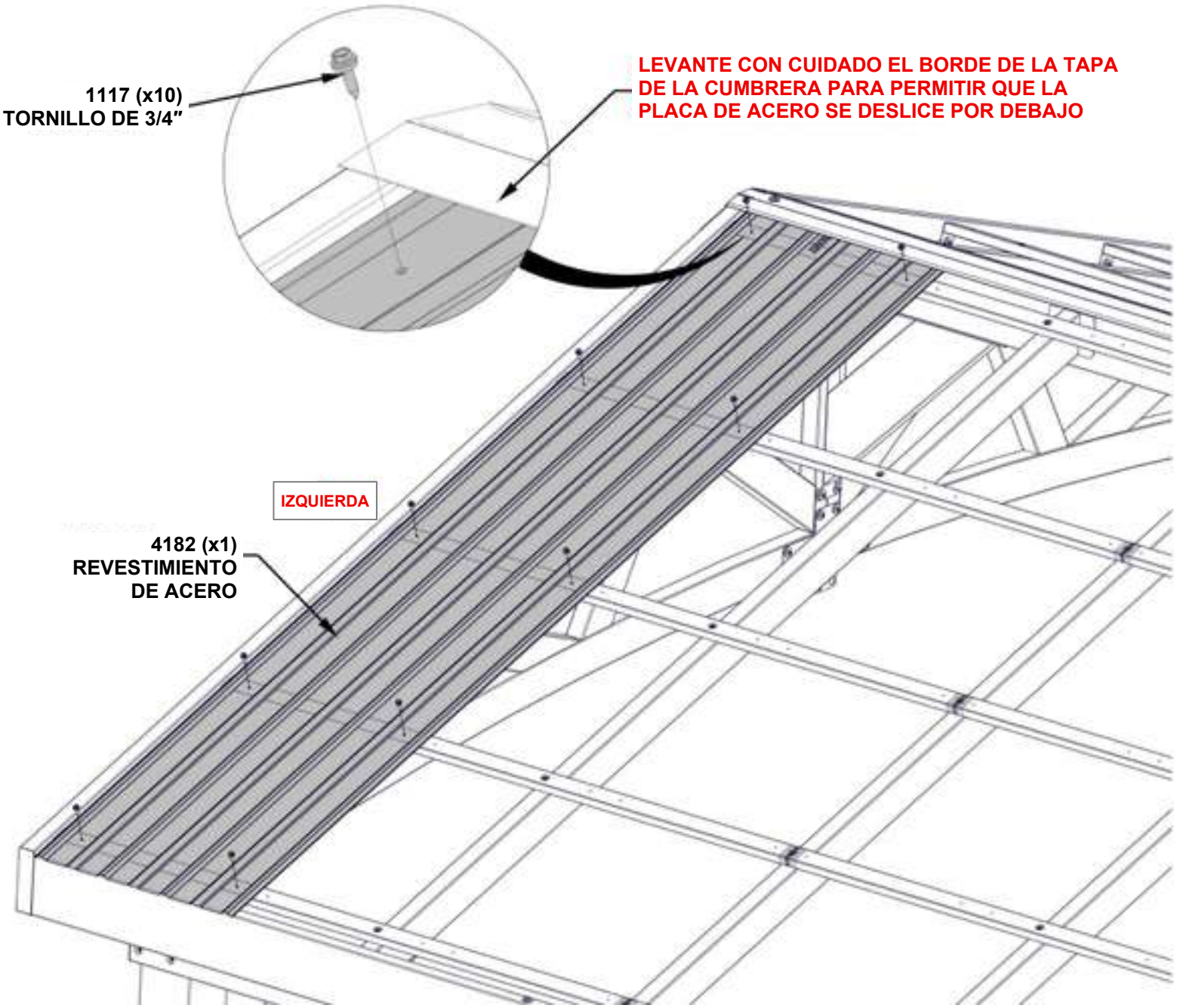

PASO 47 – ARMADO DEL TECHO

CANTIDAD	NÚMERO DE PIEZA	DESCRIPCIÓN
10	H101117	TORNILLO WOODGRIP DE 10-16 x 3/4" NEGRO



A4M04182 (x1) REVESTIMIENTO DE ACERO

– RETIRE LA PELÍCULA PROTECTORA.
– DESLICE LA PLACA DEL TECHO HACIA ARRIBA, ASEGURÁNDOSE DE QUE SE DESLIZA POR DEBAJO DE LA TAPA DE LA CUMBRERA.
– EMPEZANDO POR EL LADO IZQUIERDO Y TRABAJANDO HACIA LA DERECHA, ALINEE LOS AGUJEROS DE LA PLACA DEL TECHO CON LOS AGUJEROS PILOTO DE LAS CORREAS.
– ADVERTENCIA: SE RECOMIENDA EL USO DE GUANTES PARA MANIPULAR LAS PIEZAS DE ACERO DEL TECHO.

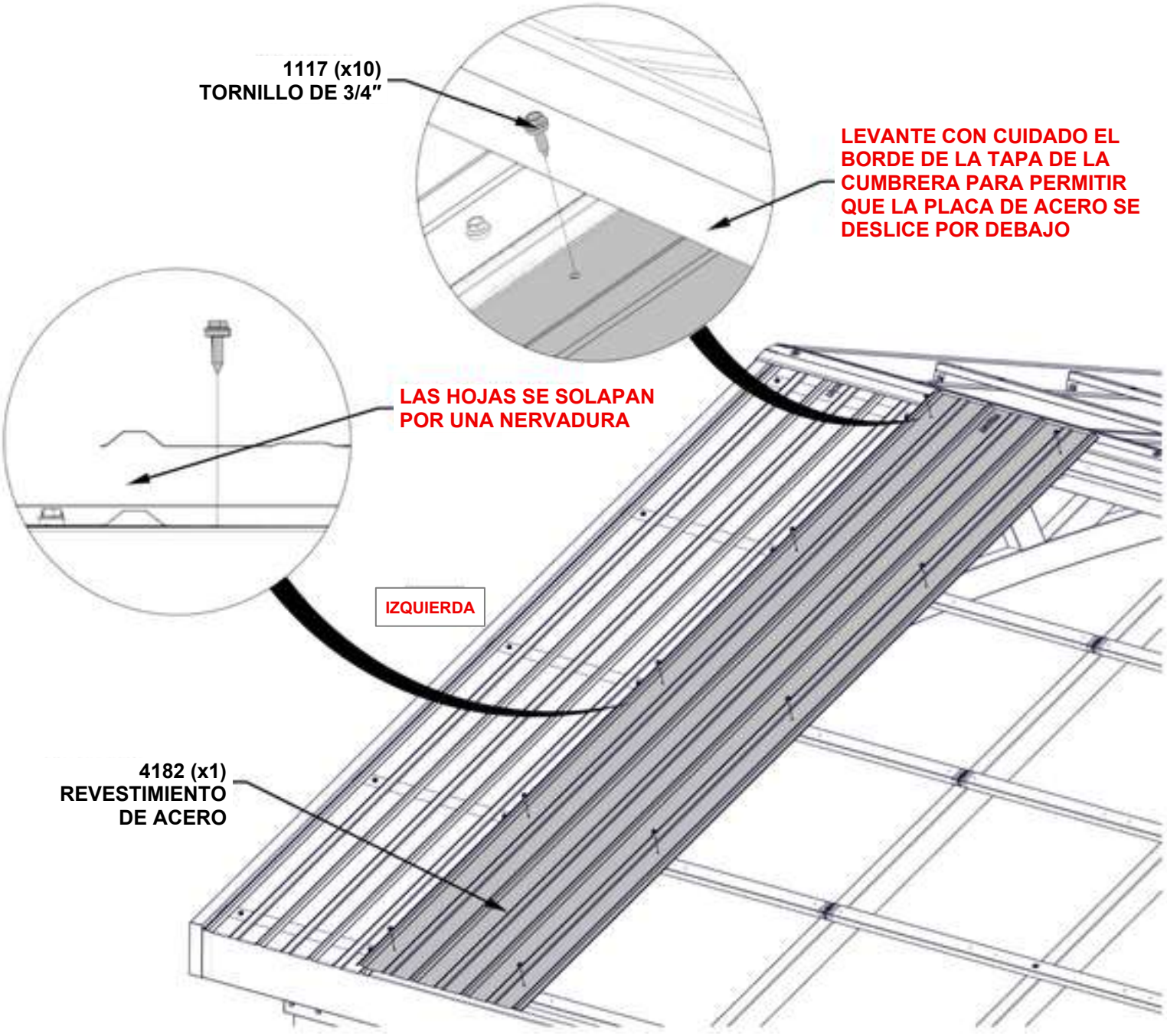

PASO 48 – ARMADO DEL TECHO

CANTIDAD	NÚMERO DE PIEZA	DESCRIPCIÓN
50	H101117	TORNILLO WOODGRIP DE 10-16 x 3/4" NEGRO



A4M04182 (x5) REVESTIMIENTO DE ACERO

– RETIRE LA PELÍCULA PROTECTORA.
– INSTALE CINCO HOJAS DE LA MISMA MANERA QUE LAS DOS PRIMERAS.
– FIJE Y APRIETE COMPLETAMENTE TODOS LOS TORNILLOS DE CADA LÁMINA DEL TECHO ANTES DE FIJAR LA SIGUIENTE.
ESTO PERMITE LLEGAR A TODOS LOS TORNILLOS SIN SUBIR AL TECHO.
– ALINEE LOS ORIFICIOS PILOTO DE LA PLACA DEL TECHO CON LOS ORIFICIOS PILOTO DE LAS CORREAS.
– ADVERTENCIA: SE RECOMIENDA EL USO DE GUANTES PARA MANIPULAR LAS PIEZAS DE ACERO DEL TECHO.

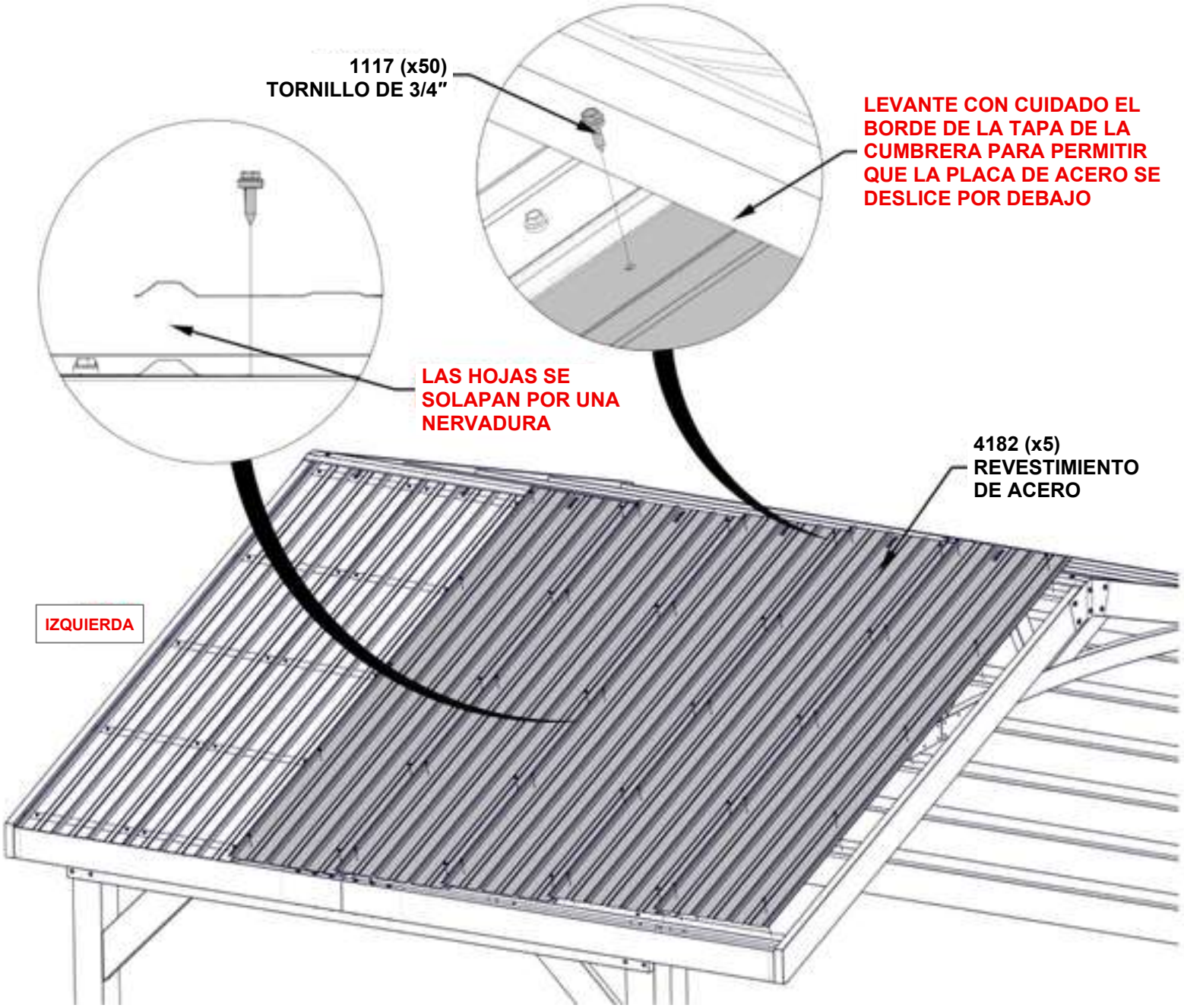

PASO 49 – ARMADO DEL TECHO

CANTIDAD	NÚMERO DE PIEZA	DESCRIPCIÓN
8	H101116	TORNILLO AUTORROSCANTE DE 1/4 x 1 NEGRO



A4M04189 (x2) MOLDURA DEL BORDE

– RETIRE LA PELÍCULA PROTECTORA.
– DESLICE LA MOLDURA DE BORDE HASTA QUE UN EXTREMO QUEDE DEBAJO DE LA TAPA DE LA CUMBRERA Y EL OTRO EXTREMO QUEDE A RAS CON EL EXTREMO.
– EMPEZANDO POR ARRIBA. ALINEE LOS TORNILLOS CON LOS TORNILLOS DE LA PLACA.
– DEBIDO A LAS MÚLTIPLES CAPAS DE METAL QUE HAY EN EL BORDE DE GOTEO, SE RECOMIENDA UTILIZAR UNA BROCA DE 1/8″ (3 mm) PARA HACER LOS AGUJEROS DE INICIO.
– ADVERTENCIA: SE RECOMIENDA EL USO DE GUANTES PARA MANIPULAR LAS PIEZAS DE ACERO DEL TECHO.

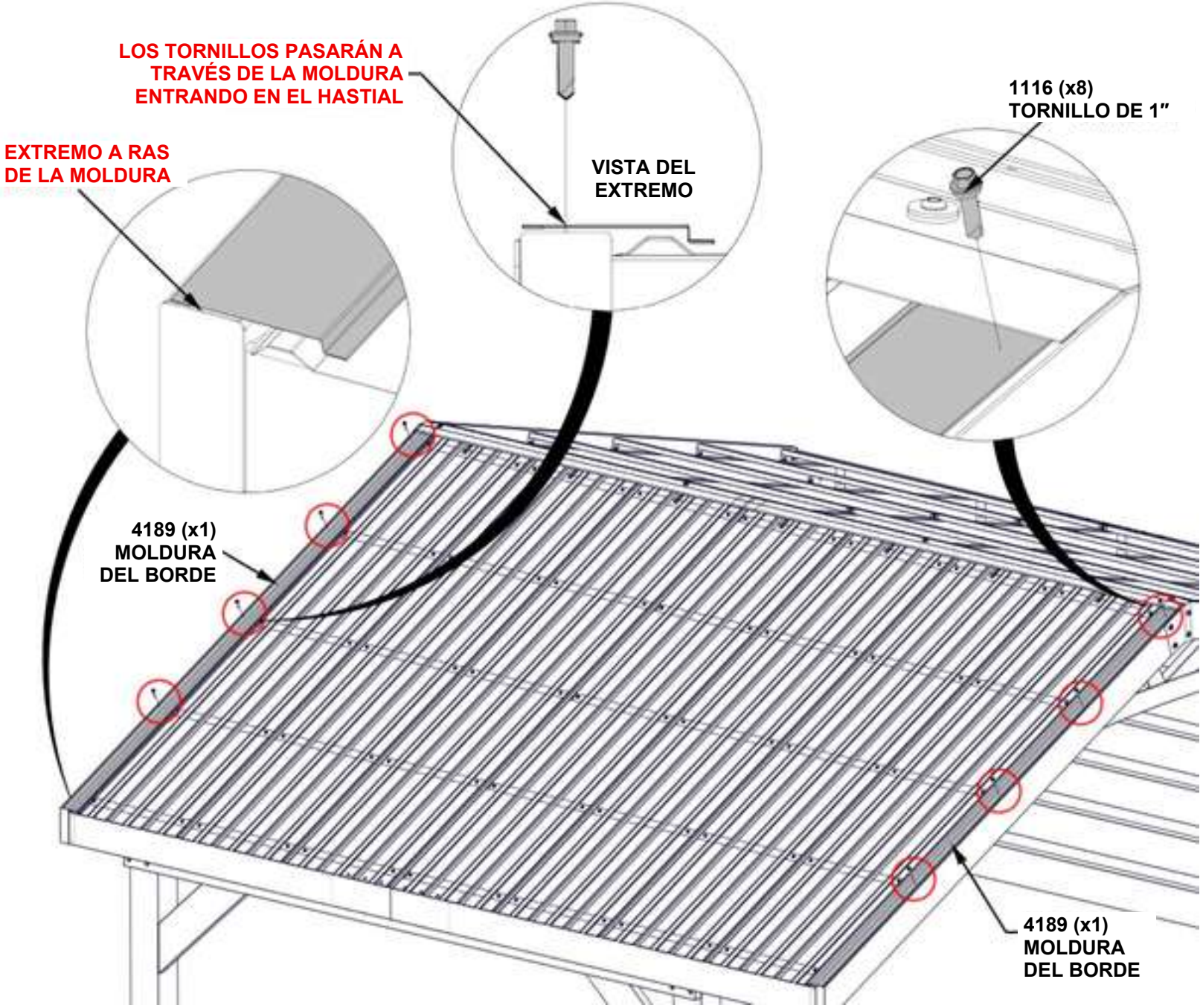

PASO 50A – ARMADO DEL TECHO

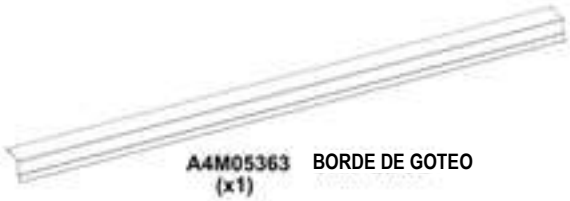

A4M05363 (x1) BORDE DE GOTEO



A4M05364 (x1) BORDE DE GOTEO



A4M05365 (x1) EMPALME DEL BORDE DE GOTEO

– RETIRE LA PELÍCULA PROTECTORA.
– ORIENTE EL BORDE DE GOTEO Y EMPALME COMO SE MUESTRA A CONTINUACIÓN.
– EMPEZANDO POR LA ESQUINA DELANTERA, FIJE LOS TORNILLOS ESPACIÁNDOLOS CADA DOS NERVADURAS.
– ADVERTENCIA: SE RECOMIENDA EL USO DE GUANTES PARA MANIPULAR LAS PIEZAS DE ACERO DEL TECHO.

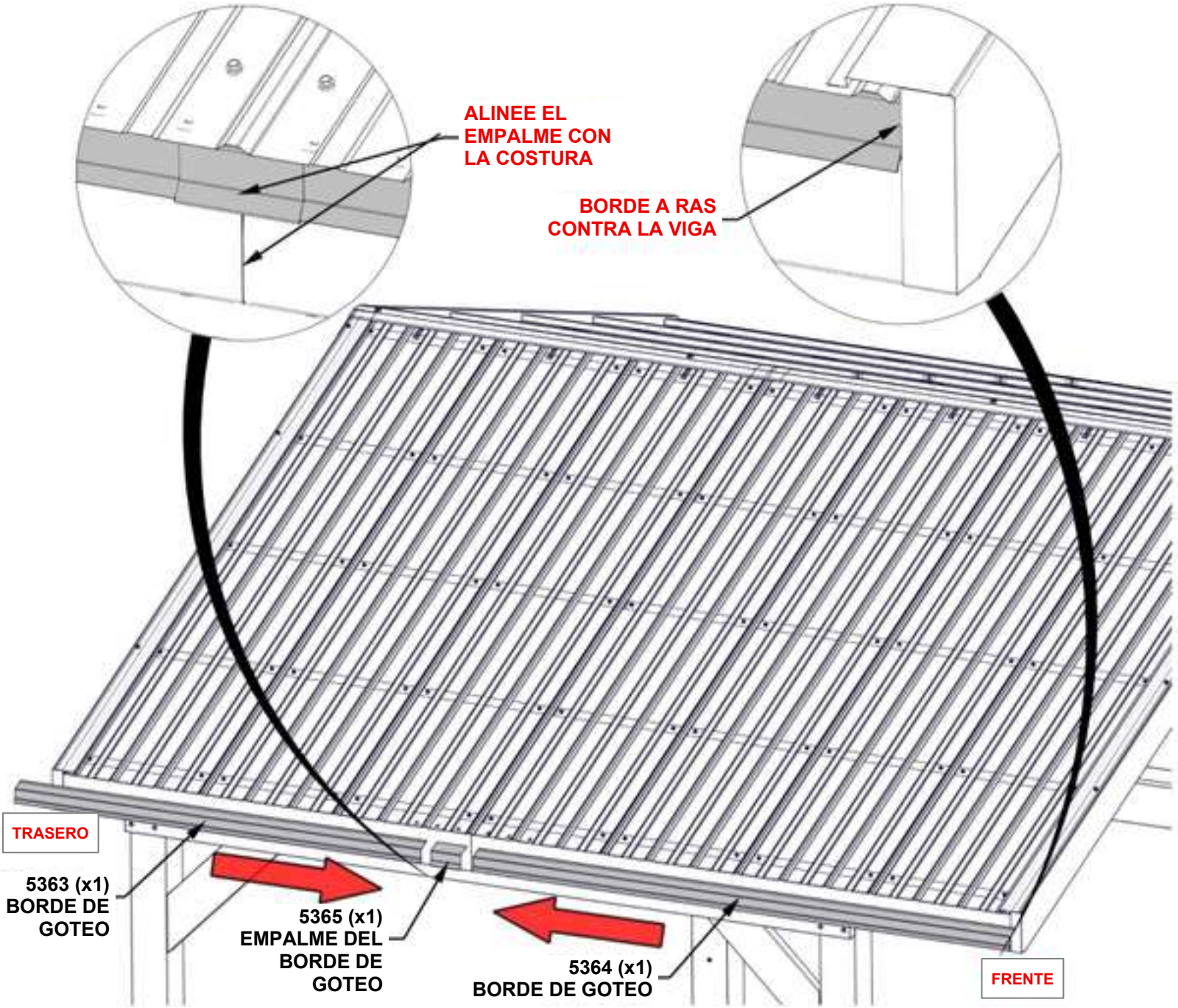

PASO 50B – ARMADO DEL TECHO

CANTIDAD	NÚMERO DE PIEZA	DESCRIPCIÓN
12	H101116	TORNILLO AUTORROSCANTE DE 1/4 x 1 NEGRO

– RETIRE LA PELÍCULA PROTECTORA.
– ORIENTE EL BORDE DE GOTEO Y EMPALME COMO SE MUESTRA A CONTINUACIÓN.
– COMENZANDO EN LA ESQUINA DELANTERA, FIJE LOS TORNILLOS ESPACIANDO CADA DOS NERVADURAS CORTAS.
– DEBIDO A LAS MÚLTIPLES CAPAS DE METAL QUE HAY EN EL BORDE DE GOTEO, SE RECOMIENDA UTILIZAR UNA BROCA DE 1/8″ (3 mm) PARA HACER LOS AGUJEROS DE INICIO.
– ADVERTENCIA: SE RECOMIENDA EL USO DE GUANTES PARA MANIPULAR LAS PIEZAS DE ACERO DEL TECHO.

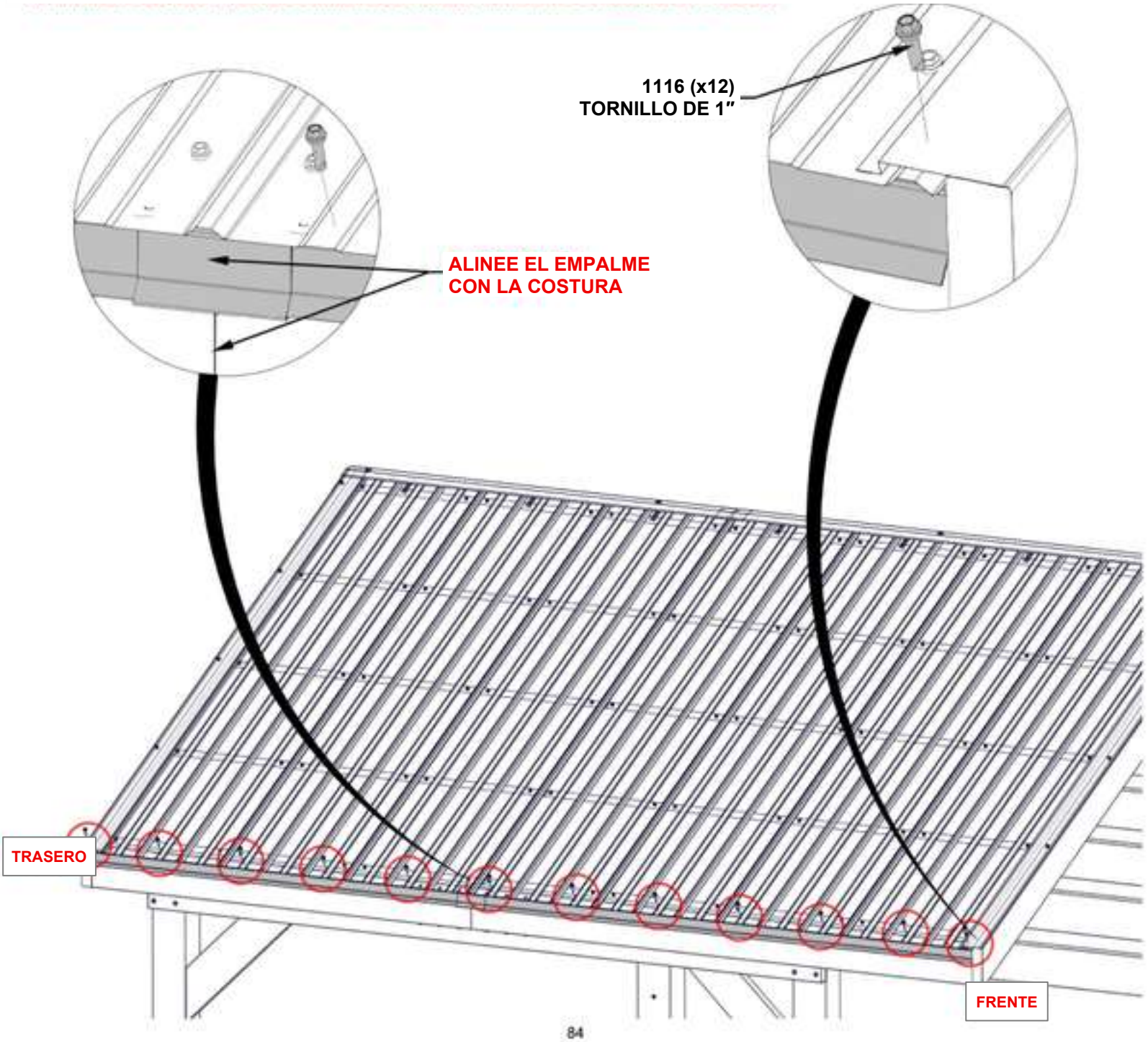

REPITA LOS PASOS DE ARMADO DEL TECHO 46-50
PARA INSTALAR LA PLACA EN EL LADO OPUESTO DEL TECHO

PASO 51 – ARMADO DE LA ESTRUCTURA



A4M01352 (x16) TAPA DEL ORIFICIO

– UTILICE UN PEQUEÑO TROZO DE MADERA Y UN MAZO DE GOMA PARA INTRODUCIR LAS TAPAS DE LOS ORIFICIOS.
– NO GOLPEE DIRECTAMENTE CON UN MARTILLO, YA QUE PODRÍA DAÑAR EL ACABADO DE PINTURA EN POLVO DEL PRODUCTO.

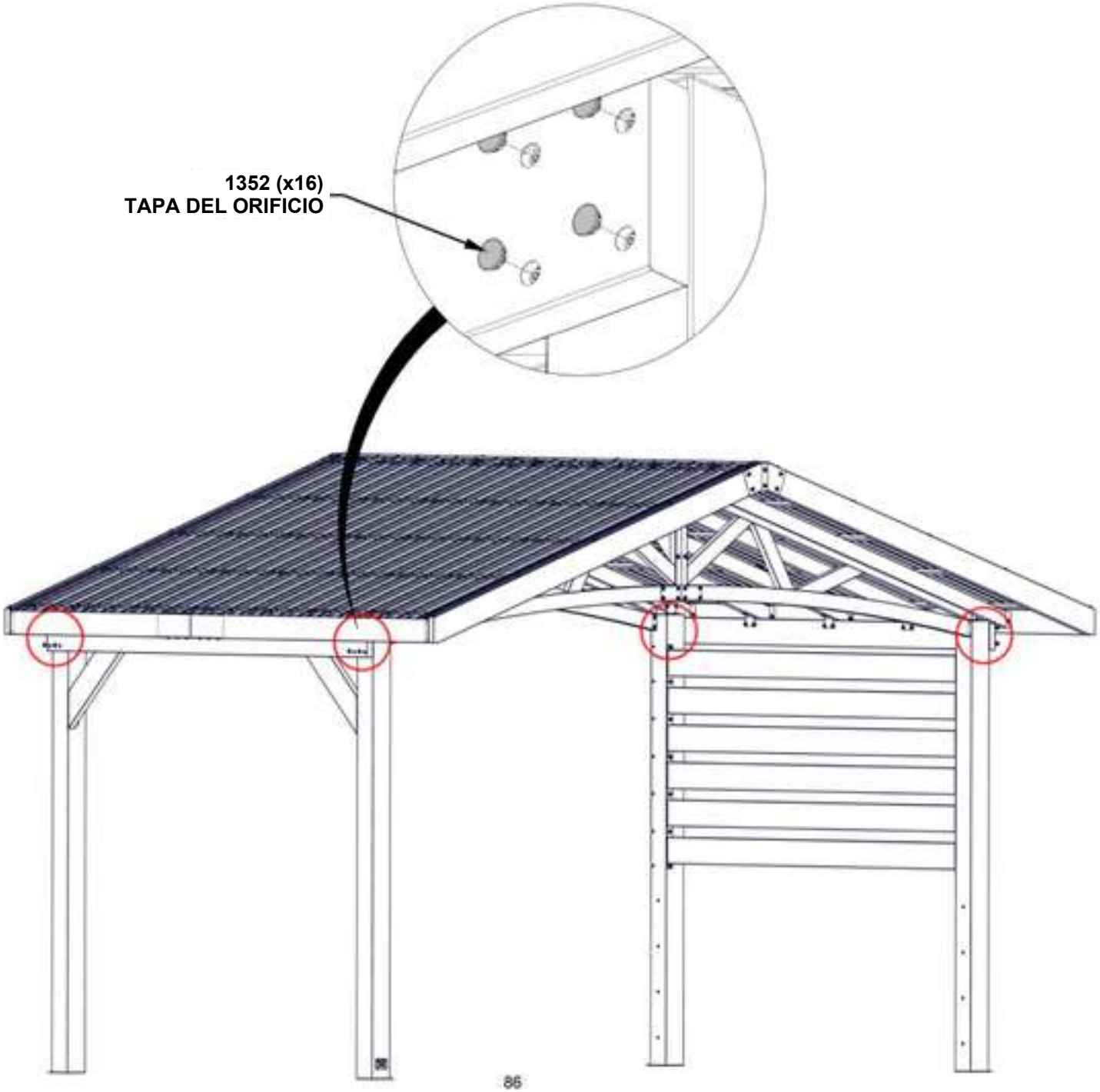

COMPLETE LOS PASOS 52-121 PARA GABINETES DE COCINA DE ACERO

PASO 52A – ARMADO DEL GABINETE DEL FREGADERO

CANTIDAD	NÚMERO DE PIEZA	DESCRIPCIÓN
4	H101202	CONJUNTO DE TORNILLOS DE CABEZA TORX DE 1/4-20 x 3/4



F3 CONJUNTO DEL PANEL DEL SUELO DEL GABINETE DEL FREGADERO – A4M04441
(x1) 36" x 36" x 2 5/8" (66 x 914 x 914)



G5 CONJUNTO DEL PANEL TRASERO DEL GABINETE DEL FREGADERO – A4M04477
(x1) 35 1/4" x 8 11/16" x (220 x 220 x 896)

– COLOQUE EL PANEL DEL SUELO CERCA DE DONDE ESTARÁ LA COCINA.
– CADA PANEL DE SUELO TIENE PATAS AJUSTABLES INSTALADAS DE FÁBRICA. UTILICE EL DESTORNILLADOR HEXAGONAL SUMINISTRADO PARA AJUSTAR CADA PATA HASTA QUE EL PANEL ESTÉ NIVELADO.

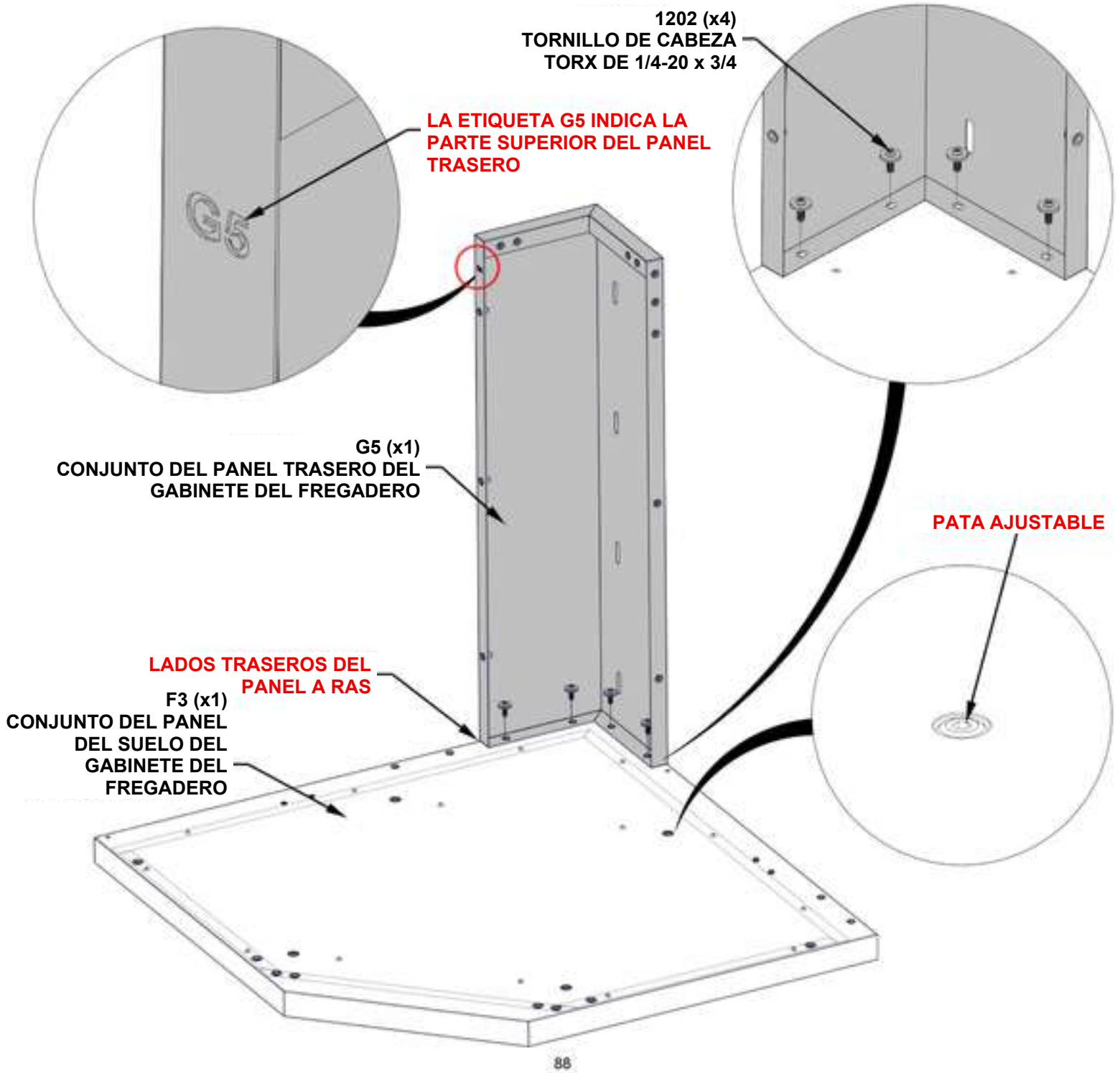

PASO 52B – ARMADO DEL GABINETE DEL FREGADERO

CANTIDAD	NÚMERO DE PIEZA	DESCRIPCIÓN
2	H101132	TORNILLO DE CABEZA TORX CORTO DE 1/4-20

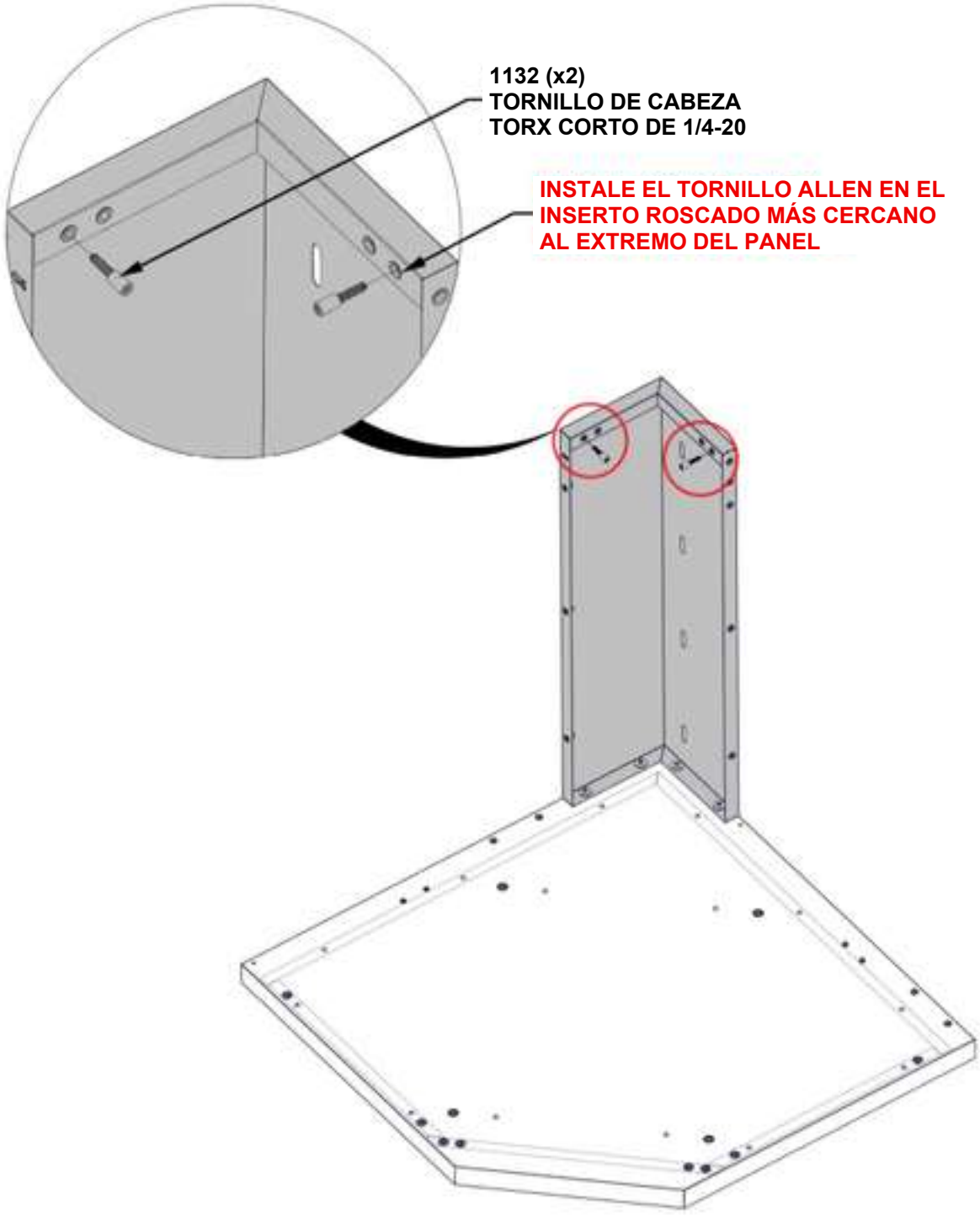

PASO 53 – ARMADO DEL GABINETE DEL FREGADERO



CANTIDAD	NÚMERO DE PIEZA	DESCRIPCIÓN
5	H101202	CONJUNTO DE TORNILLOS DE CABEZA TORX DE 1/4-20 x 3/4

G3 (x1) **CONJUNTO DEL PANEL TRASERO DEL GABINETE DEL FREGADERO – A4M04456**
35 1/4" x 27 1/4" x 1 3/16" (30 x 692 x 896)

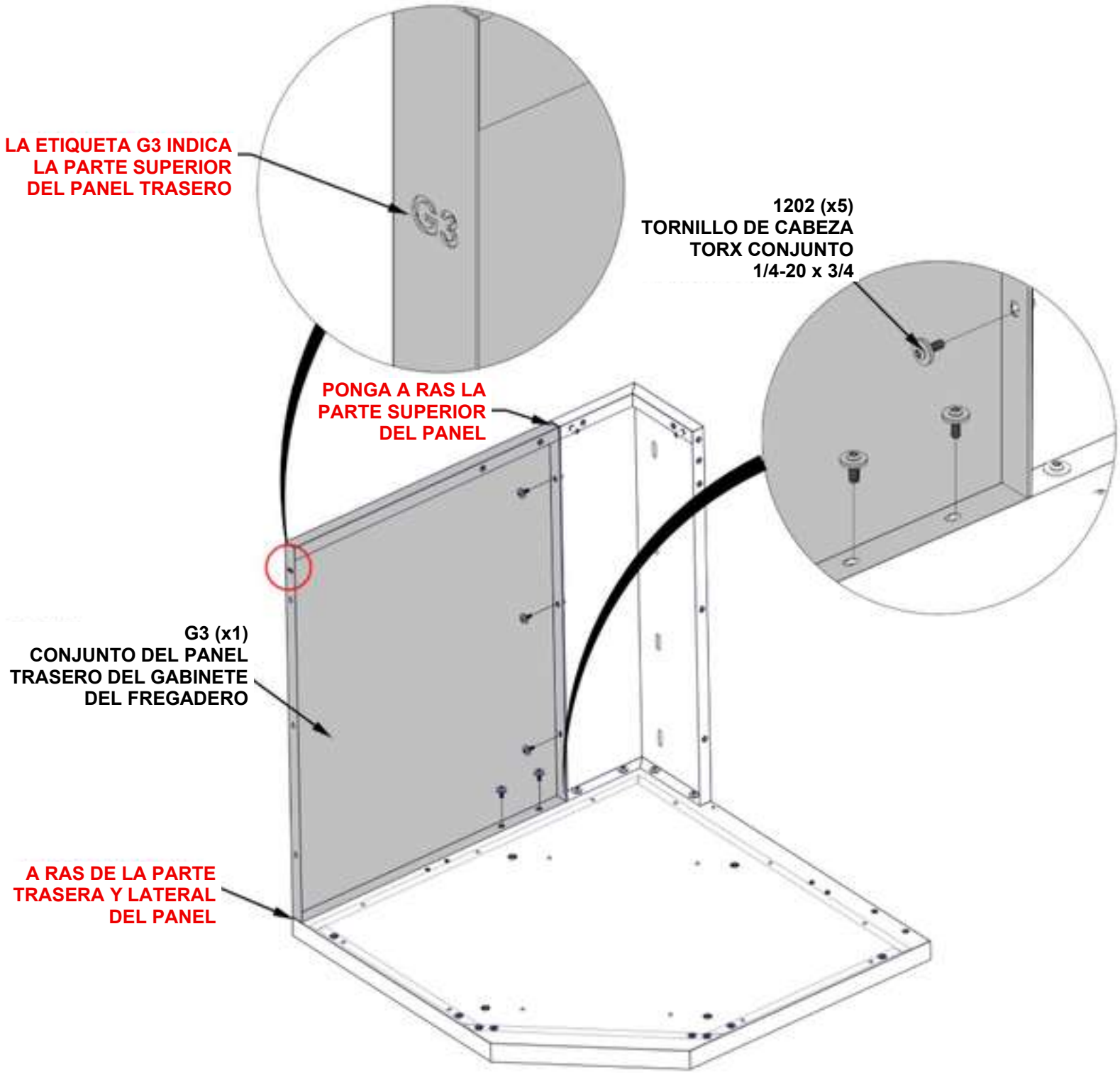

PASO 54 – ARMADO DEL GABINETE DEL FREGADERO



CANTIDAD	NÚMERO DE PIEZA	DESCRIPCIÓN
2	H101202	CONJUNTO DE TORNILLOS DE CABEZA TORX DE 1/4-20 x 3/4

G4 **CONJUNTO DEL PANEL TRASERO DEL GABINETE DEL FREGADERO – A4M04457**
(x1) **35 1/4" x 8 5/8" x 1 3/16" (30 x 218,50 x 896)**

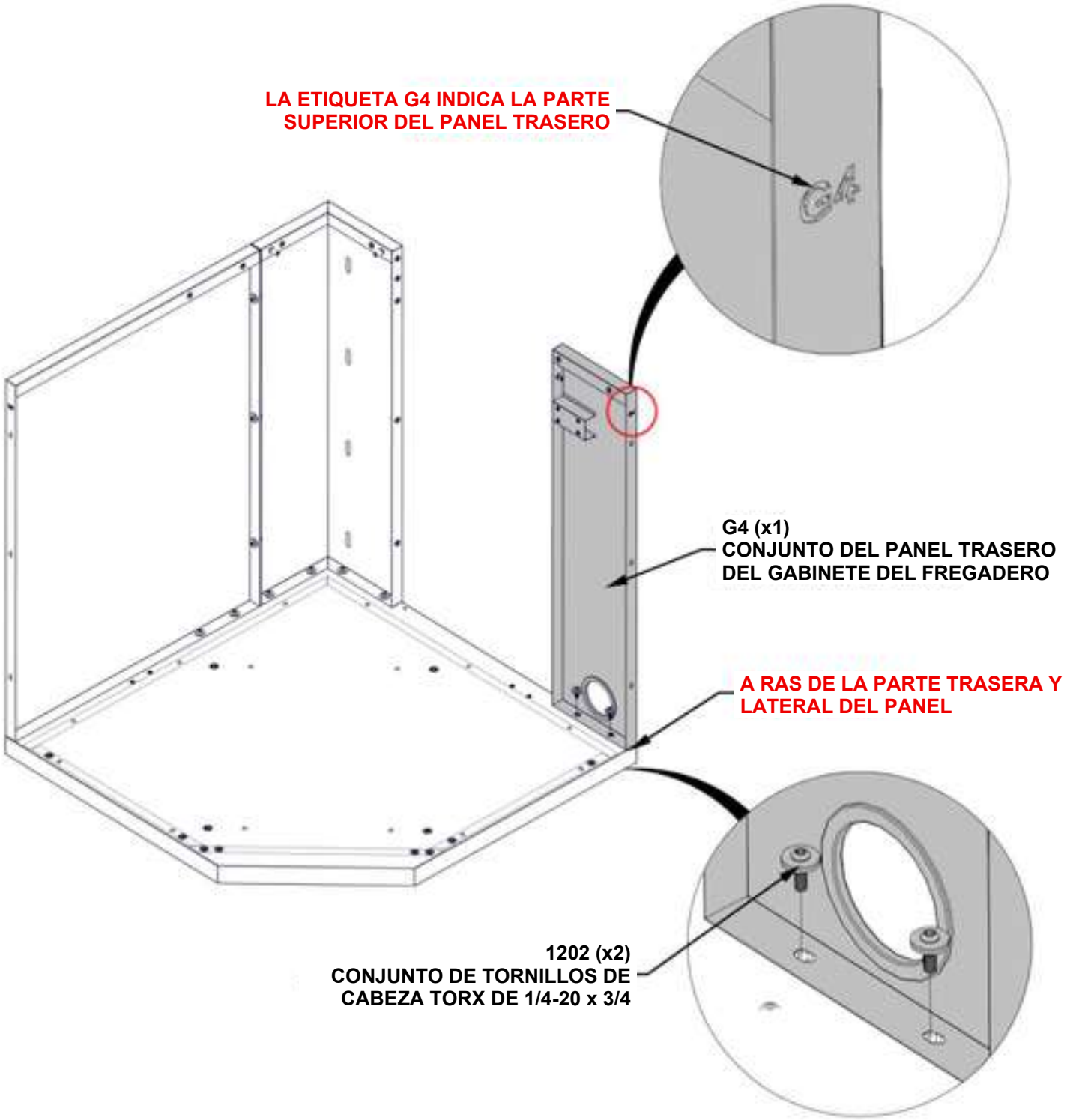

PASO 55 – ARMADO DEL GABINETE DEL FREGADERO



H8 VIGA HORIZONTAL – A4M04478
(x1) 18 9/16" x 3 15/16" x 1 3/16" (30 x 100 x 472)

CANTIDAD	NÚMERO DE PIEZA	DESCRIPCIÓN
4	H101202	CONJUNTO DE TORNILLOS DE CABEZA TORX DE 1/4-20 x 3/4

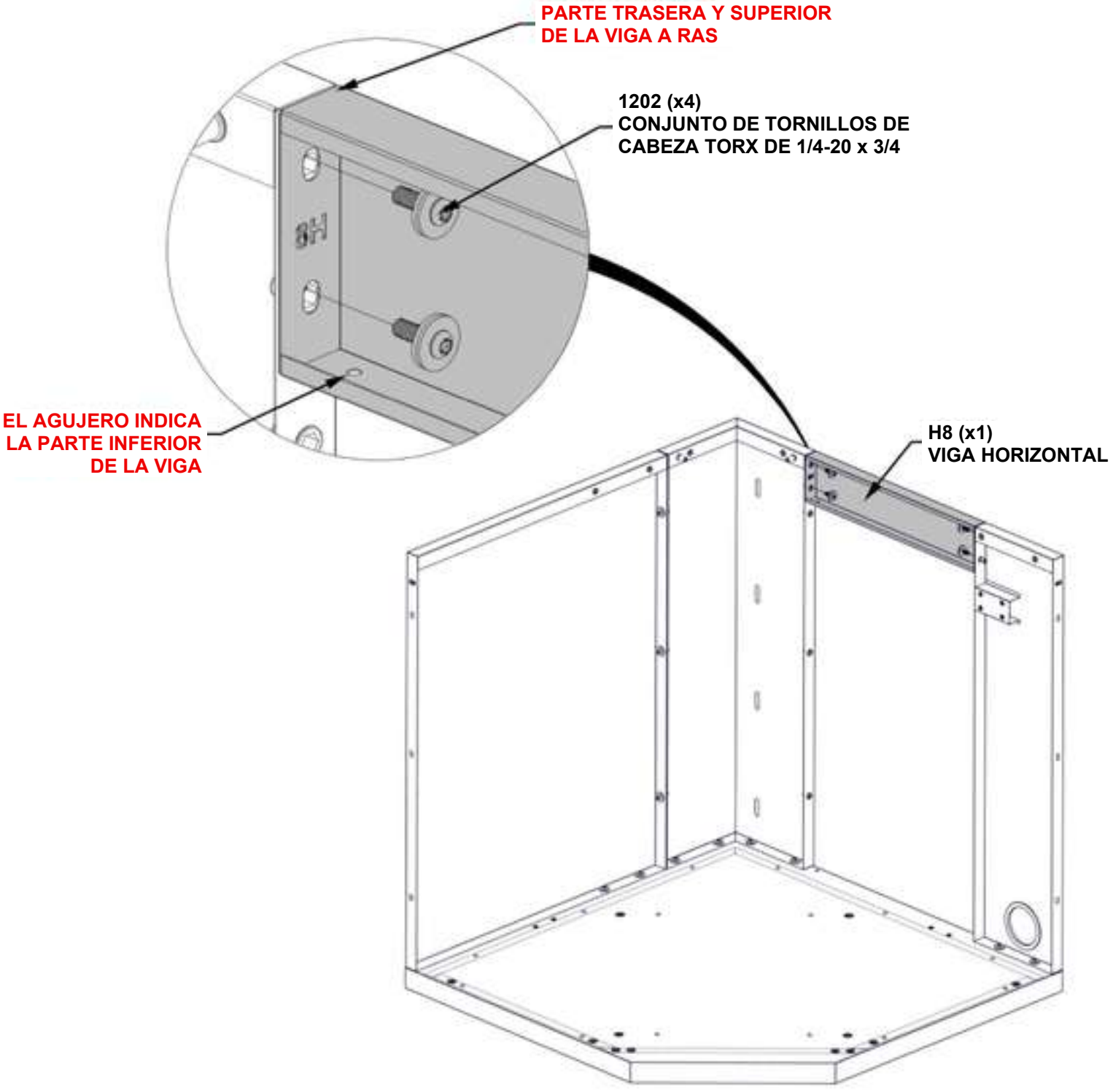

PASO 56 – ARMADO DEL GABINETE DEL FREGADERO

CANTIDAD	NÚMERO DE PIEZA	DESCRIPCIÓN
4	H101289	TORNILLO DE CABEZA PLANA DE 8-32 x 1/2" (ACERO INOXIDABLE)



A15 (x1) CONJUNTO DEL SOPORTE DEL TOPE DE LA PUERTA – A4M04480
3 15/16" x 3 3/4"1 15/16" (50 x 95 x 100)



A12 (x1) TOPE DE LA PUERTA – A4M04128
3 11/16" x 1 3/4" x 1/2" (13,3 x 45 x 94)

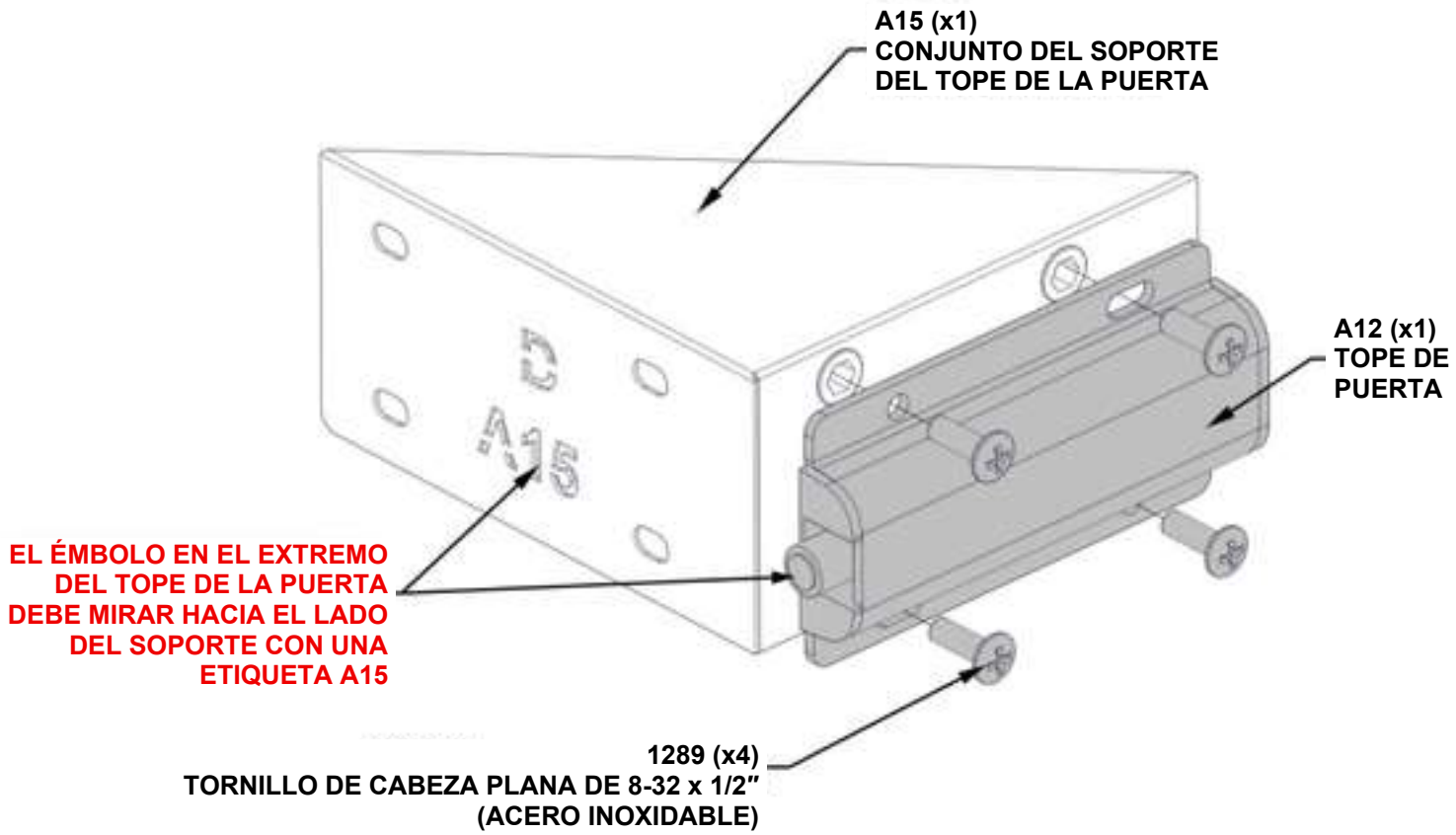

PASO 57 – ARMADO DEL GABINETE DEL FREGADERO



CONJUNTO DEL TOPE DE LA PUERTA DEL PASO 56

CANTIDAD	NÚMERO DE PIEZA	DESCRIPCIÓN
4	H101289	TORNILLO DE CABEZA PLANA DE 8-32 x 1/2" (ACERO INOXIDABLE)

– ALINEE EL CONJUNTO DEL TOPE DE LA PUERTA CON LOS INSERTOS ROSCADOS EN EL PANEL TRASERO DEL GABINETE DEL FREGADERO G4.

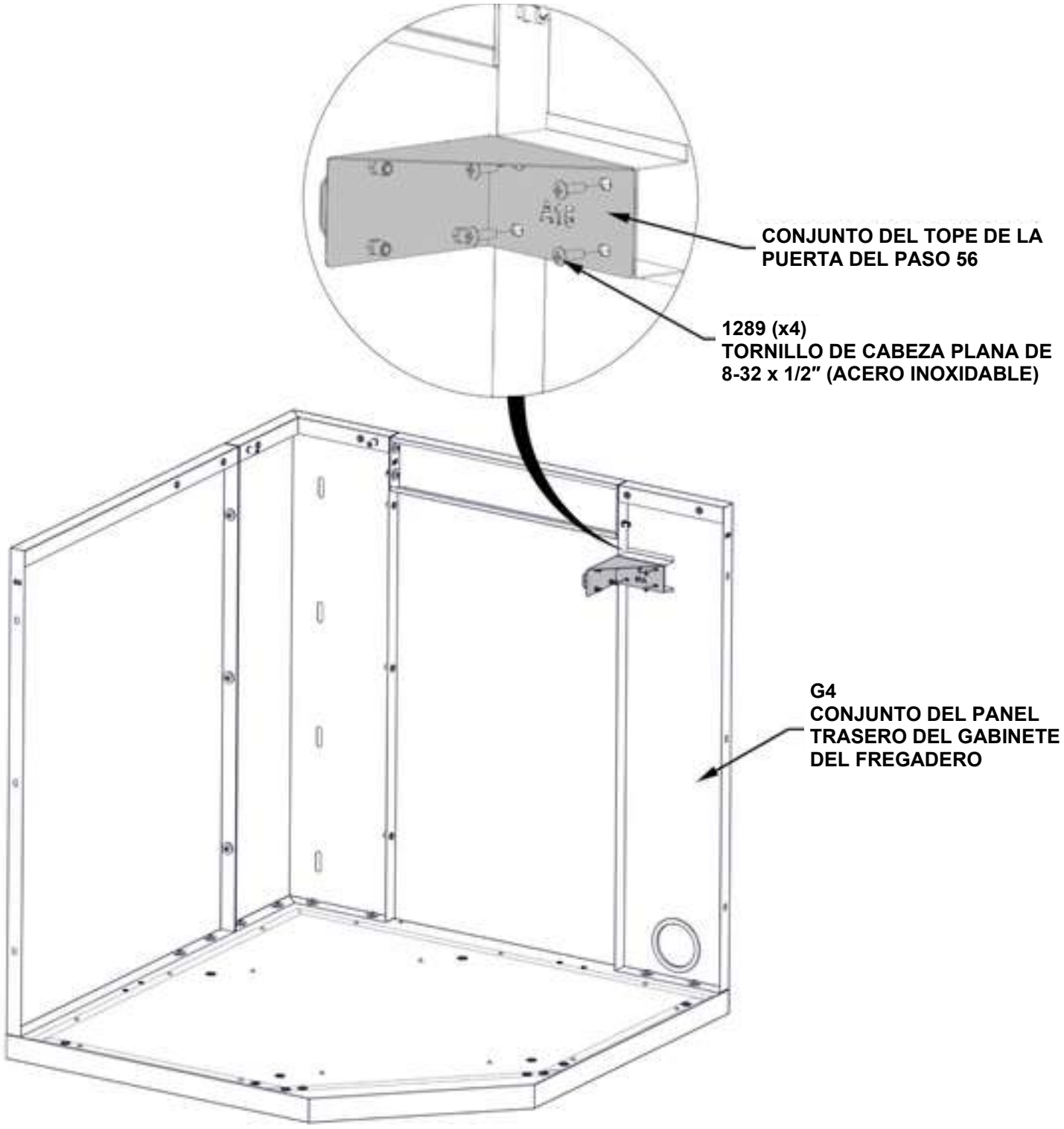

PASO 58A – ARMADO DEL GABINETE DEL FREGADERO



CANTIDAD	NÚMERO DE PIEZA	DESCRIPCIÓN
2	H101202	CONJUNTO DE TORNILLOS DE CABEZA TORX DE 1/4-20 x 3/4

H5 (x1) **CONJUNTO DE CANAL DE BISAGRA DEL GABINETE DEL FREGADERO – A4M04461**
34 1/16" x 3 5/8" x 1 3/4" (45 x 92 x 865)

– LOS HERRAJES SE FIJAN EN EL INTERIOR DEL GABINETE

1202 (x2)
CONJUNTO DE TORNILLOS DE CABEZA TORX DE 1/4-20 x 3/4

APRIETE A MANO ÚNICAMENTE

LA ETIQUETA H5 INDICA LA PARTE SUPERIOR DEL CANAL

H5 (x1)
CONJUNTO DE CANAL DE BISAGRA DEL GABINETE DEL FREGADERO

PONGA A RAS EL LADO DEL CANAL CON EL PANEL DEL SUELO

PASO 58B – ARMADO DEL GABINETE DEL FREGADERO



H3 (x1) CONJUNTO DEL CANAL DEL GABINETE DEL FREGADERO – A4M04459
34 1/16" x 3 5/8" x 1 3/4" (45 x 92 x 865)

CANTIDAD	NÚMERO DE PIEZA	DESCRIPCIÓN
2	H101202	CONJUNTO DE TORNILLOS DE CABEZA TORX DE 1/4-20 x 3/4

– LOS HERRAJES SE FIJAN EN EL INTERIOR DEL GABINETE

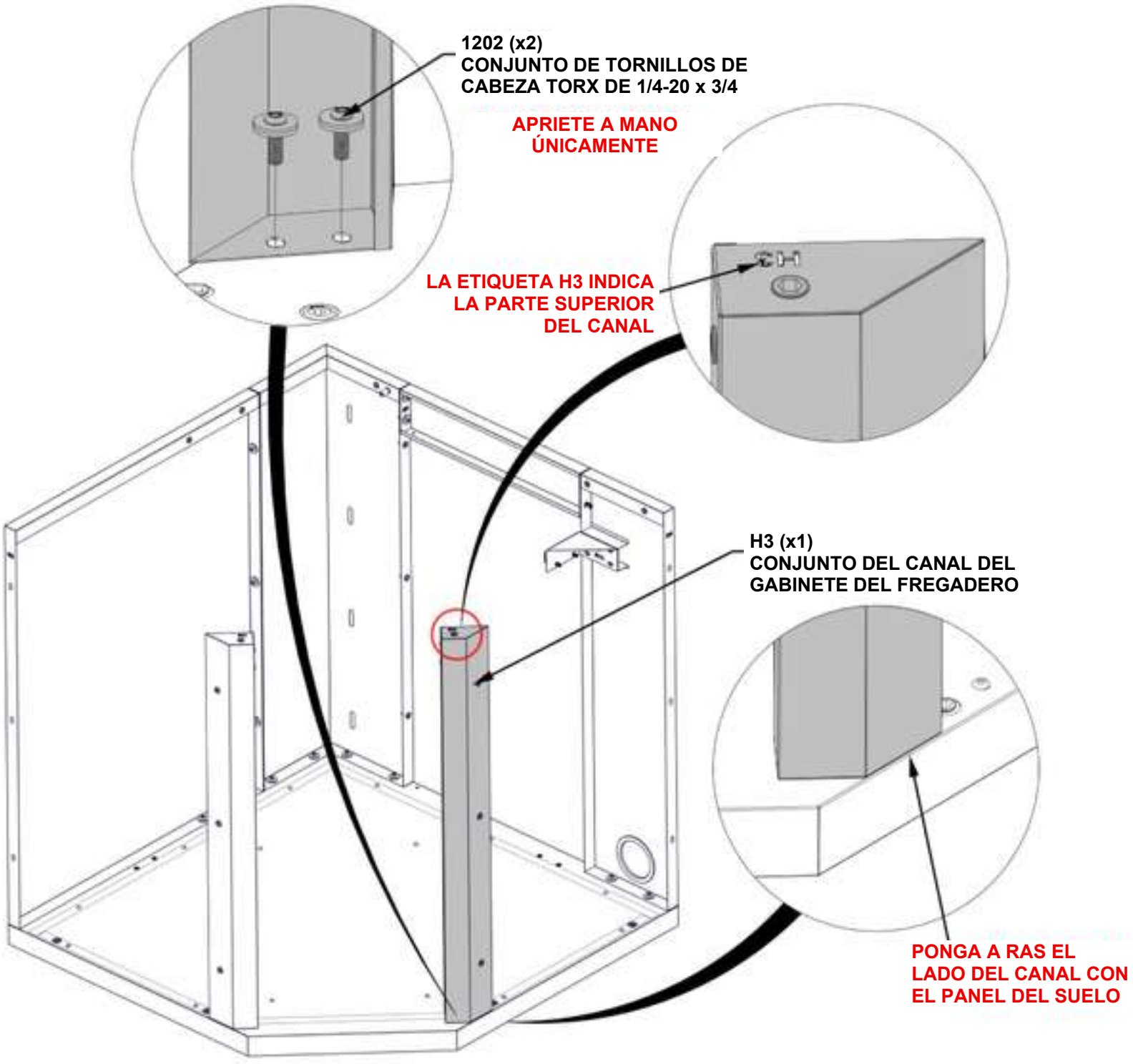

PASO 58C – ARMADO DEL GABINETE DEL FREGADERO

CRÍTICO:
– ASEGÚRESE DE QUE LA DISTANCIA ENTRE LOS CANALES VERTICALES ES LA MEDIDA CORRECTA QUE SE MUESTRA A CONTINUACIÓN.
– APRIETE TODOS LOS HERRAJES DE LOS PASOS ANTERIORES.

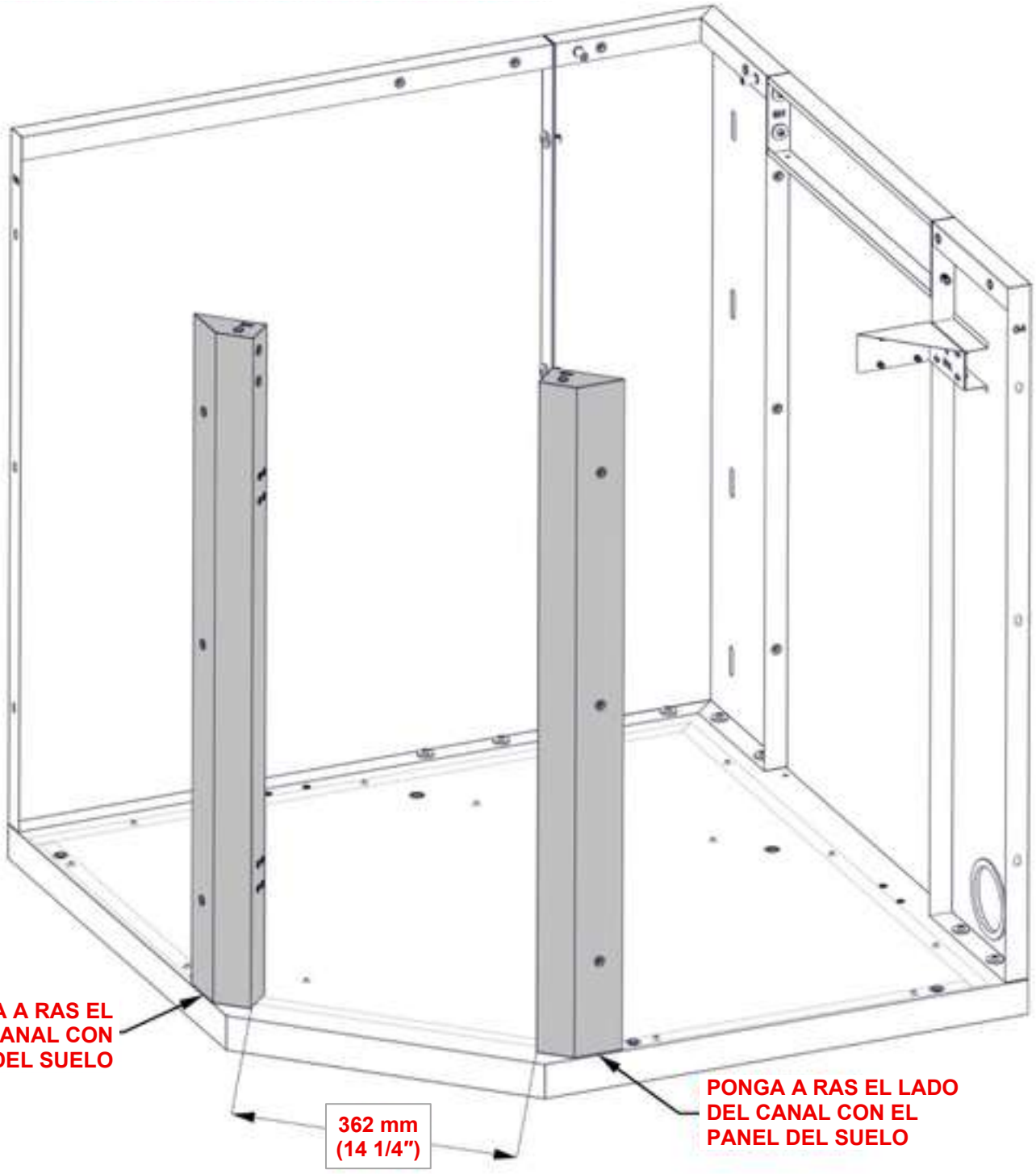

PASO 59 – ARMADO DEL GABINETE DEL FREGADERO

CANTIDAD	NÚMERO DE PIEZA	DESCRIPCIÓN
2	H101289	TORNILLO DE CABEZA PLANA DE 8-32 x 1/2" (ACERO INOXIDABLE)

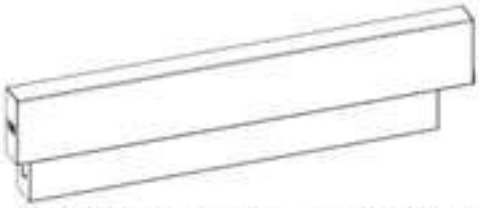

H4 CONJUNTO DEL PANEL DE MOLDURA DEL GABINETE DEL FREGADERO – A4M04460
(x1) 15 3/4" x 4 3/8" x 2 3/16" (56 x 80 x 400)



A2 SOPORTE MAGNÉTICO – A4M03026
(x1) 1" x 1 1/4" x 3 1/8" (25 x 31 x 80)

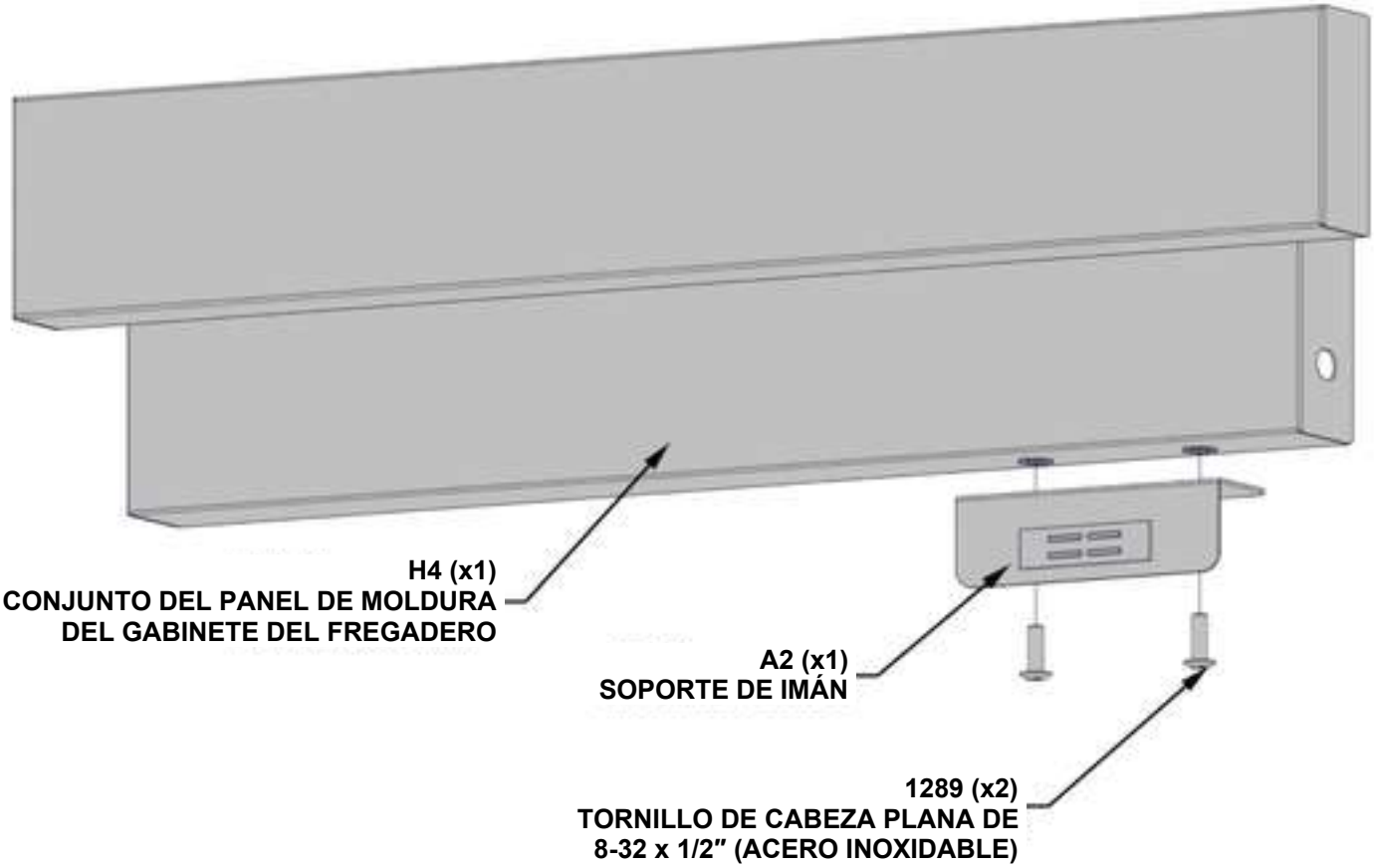

PASO 60 – ARMADO DEL GABINETE DEL FREGADERO

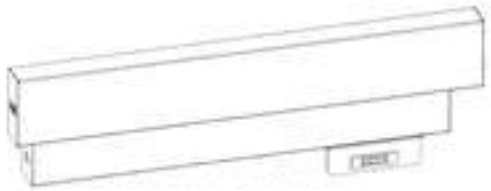

CONJUNTO DEL PANEL DE MOLDURA DEL PASO 59

CANTIDAD	NÚMERO DE PIEZA	DESCRIPCIÓN
4	H101202	CONJUNTO DE TORNILLOS DE CABEZA TORX DE 1/4-20 x 3/4

– LOS HERRAJES SE FIJAN EN EL INTERIOR DEL GABINETE

PONGA A RAS LA PARTE SUPERIOR DEL PANEL DE MOLDURA CON LOS CANALES VERTICALES

1202 (x4) CONJUNTO DE TORNILLOS DE CABEZA TORX DE 1/4-20 x 3/4

CONJUNTO DEL PANEL DE MOLDURA DEL PASO 59

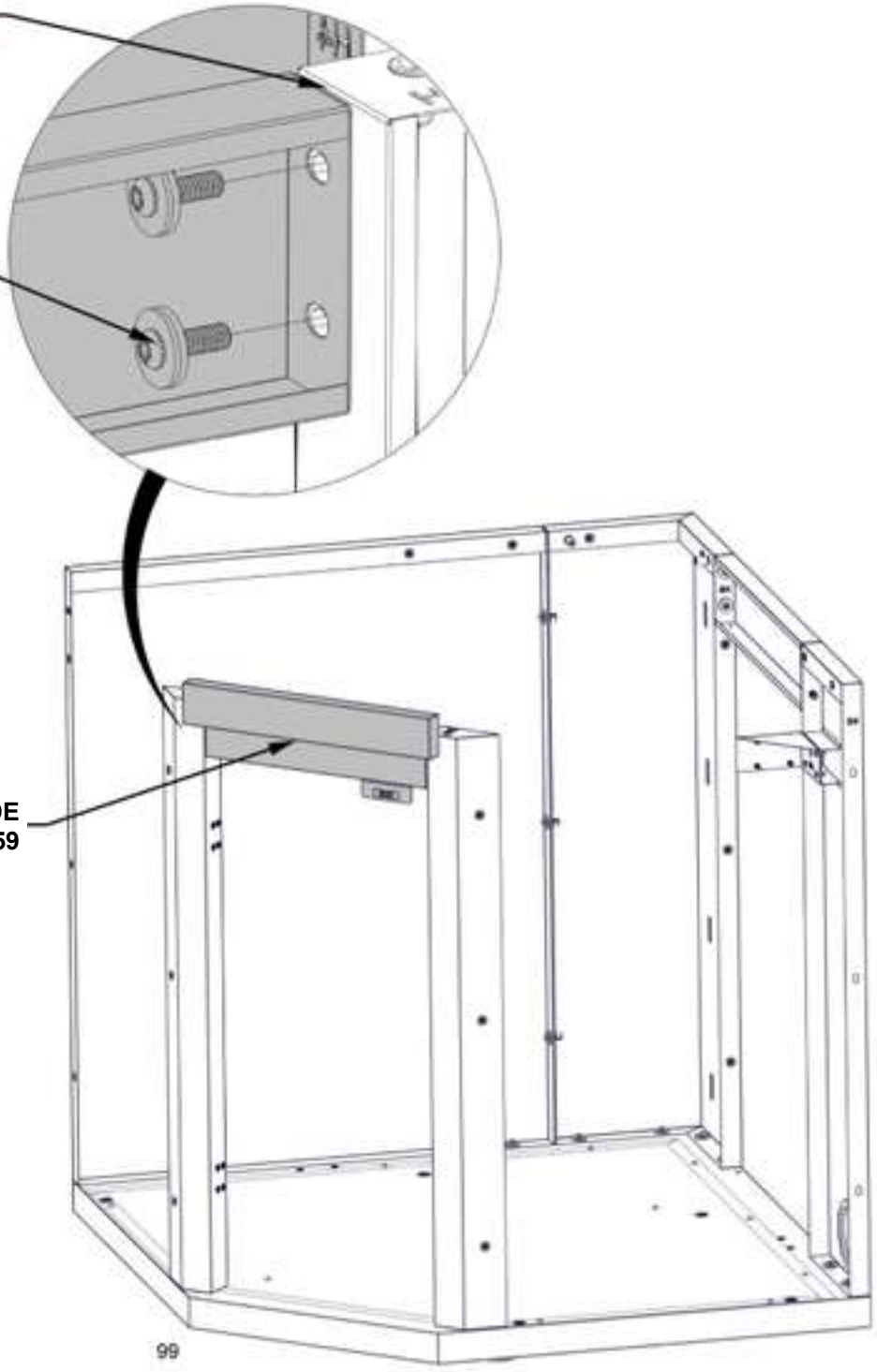

PASO 61A – ARMADO DEL GABINETE DEL FREGADERO



T3 CONJUNTO DE LA ENCIMERA DEL GABINETE DEL FREGADERO – A4M04458
(x1) 34 3/4" x 34 3/4" x 1 3/16" (30 x 882 x 882)

– COLOQUE LA ENCIMERA DEL FREGADERO SOBRE EL GABINETE.
– LA PARTE SUPERIOR DE LA ENCIMERA QUEDARÁ A RAS CON LOS PANELES TRASEROS.
– LOS LADOS FRONTALES DE LA ENCIMERA QUEDARÁN A RAS CON LOS CANALES VERTICALES FRONTALES.

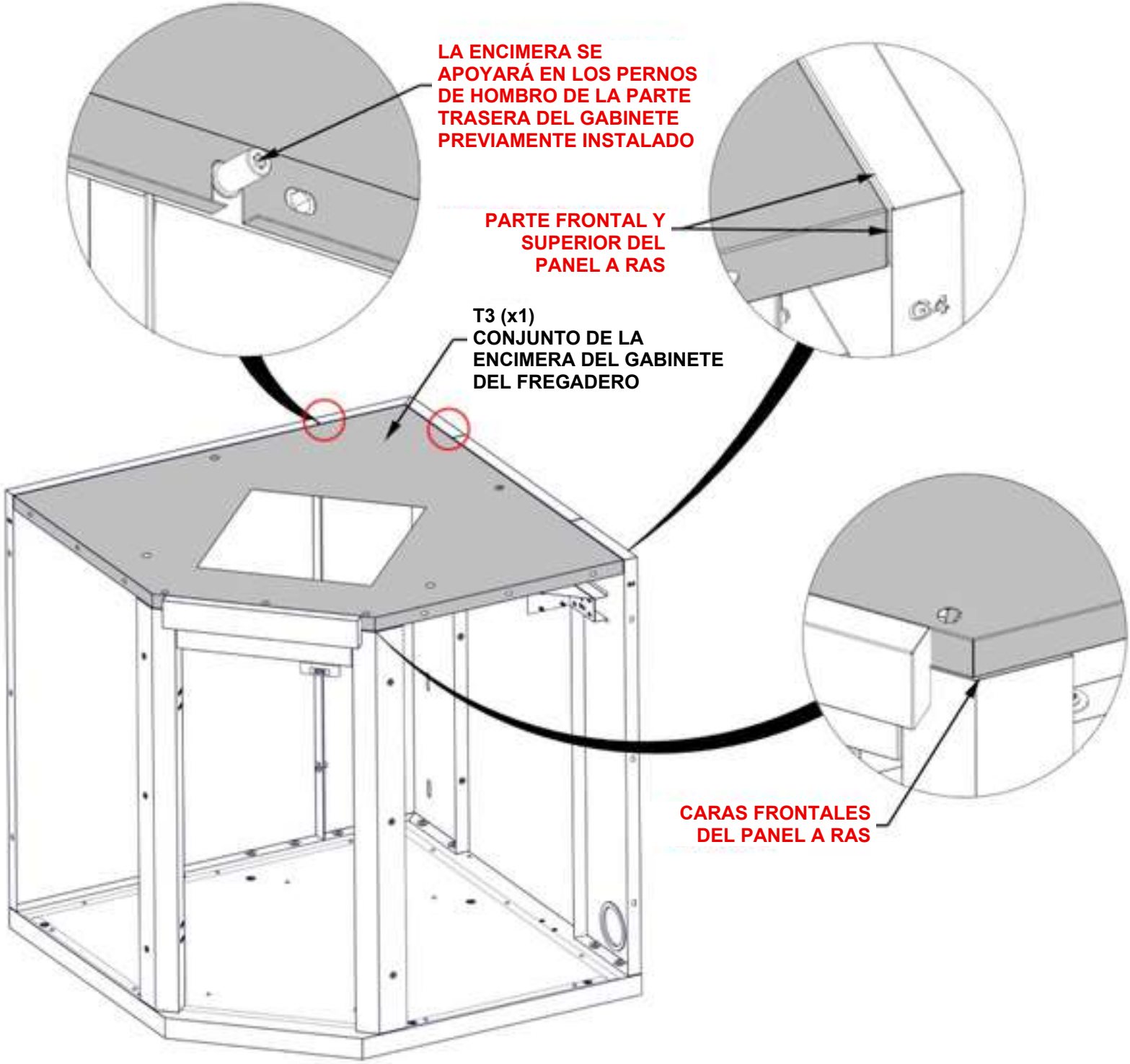

PASO 61B – ARMADO DEL GABINETE DEL FREGADERO

CANTIDAD	NÚMERO DE PIEZA	DESCRIPCIÓN
6	H101202	CONJUNTO DE TORNILLOS DE CABEZA TORX DE 1/4-20 x 3/4

– SE RECOMIENDA UTILIZAR EL DESTORNILLADOR ANGULADO SUMINISTRADO PARA INSTALAR EL HERRAJE EN ESTE PASO.

– LOS HERRAJES SE FIJAN EN EL INTERIOR DEL GABINETE

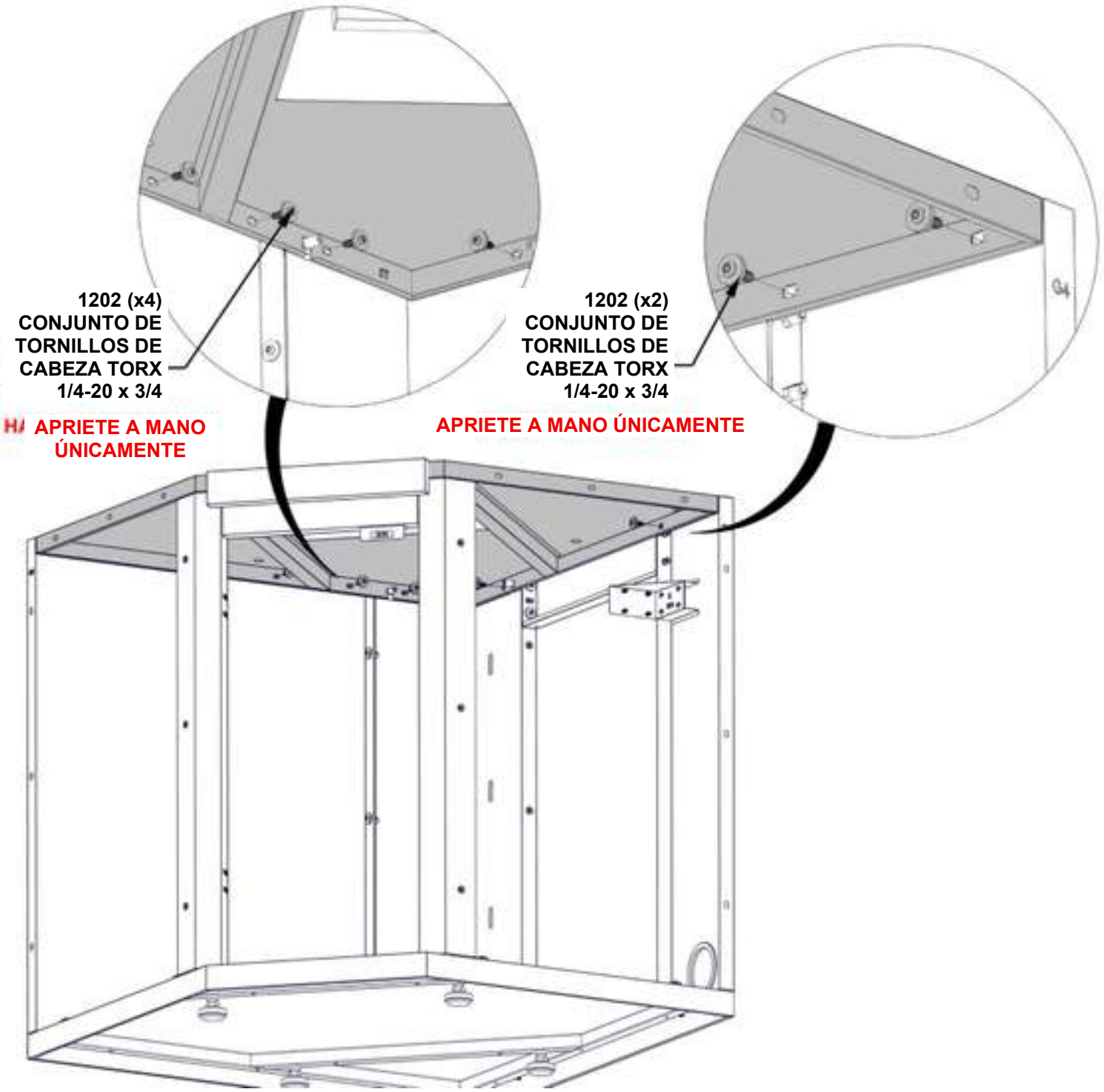

PASO 61C – ARMADO DEL GABINETE DEL FREGADERO

CANTIDAD	NÚMERO DE PIEZA	DESCRIPCIÓN
3	H101132	TORNILLO DE CABEZA TORX CORTO DE 1/4-20

– PONGA LA ENCIMERA A RAS CON LOS PANELES TRASEROS Y LOS CANALES FRONTALES.
– ESCUADRE TODOS LOS LADOS DEL GABINETE ANTES DE APRETAR LOS HERRAJES.

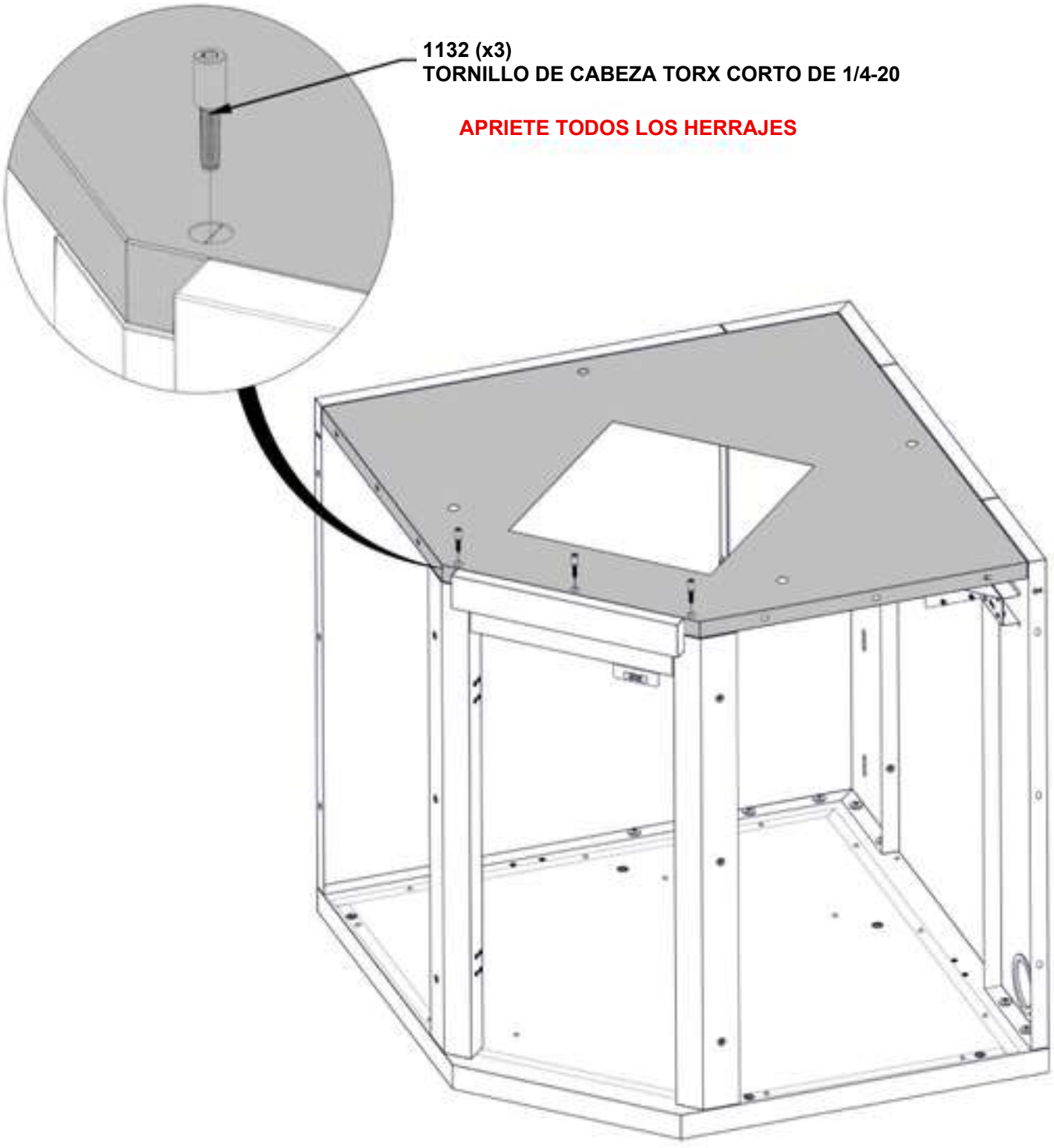

PASO 62 – INSTALACIÓN DEL GABINETE DEL FREGADERO



GABINETE DEL FREGADERO DE LOS PASOS 52-61

CANTIDAD	NÚMERO DE PIEZA	DESCRIPCIÓN
4	H101202	CONJUNTO DE TORNILLOS DE CABEZA TORX DE 1/4-20 x 3/4

– POSICIONE EL CONJUNTO DEL GABINETE DEL FREGADERO BAJO LA ESTRUCTURA DE ACERO DE LA COCINA.
– EL LADO DEL GABINETE DEL FREGADERO SE ASENTARÁ CONTRA EL INTERIOR DEL POSTE TRASERO DERECHO.
– LA PARTE TRASERA DEL GABINETE DEL FREGADERO QUEDARÁ A RAS CON LA PARTE TRASERA DEL POSTE.
– ANTES DE APRETAR LOS HERRAJES, AJUSTE LAS PATAS DEL GABINETE SEGÚN SEA NECESARIO HASTA QUE EL GABINETE DEL FREGADERO ESTÉ NIVELADO.

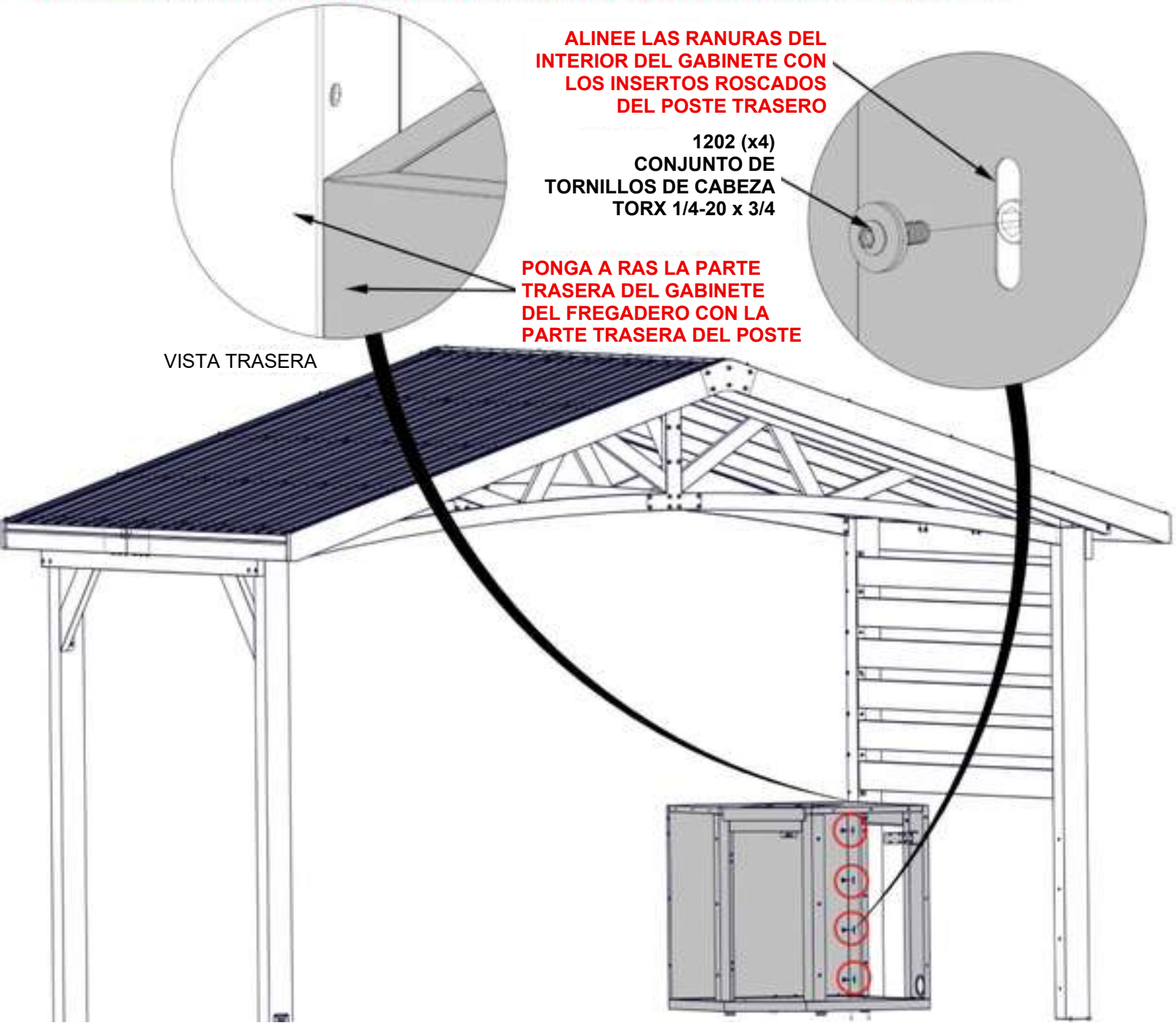

PASO 63 – ARMADO DE LA ESTANTERÍA

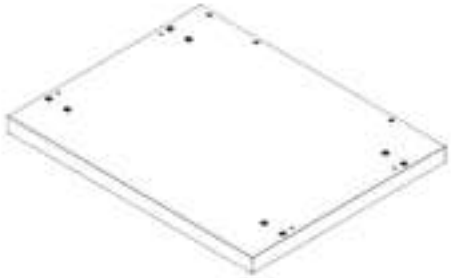

F2 (x1) CONJUNTO DEL PANEL DE SUELO DEL GABINETE DERECHO – A4M04493
31 3/4" x 24 3/4" x 1 3/4" (45 x 628,5 x 797)

– MIRANDO A LA PARTE FRONTAL DE LOS GABINETES, COLOQUE EL PANEL DEL SUELO COMO SE MUESTRA A CONTINUACIÓN.
– CADA PANEL DE SUELO TIENE PATAS AJUSTABLES INSTALADAS DE FÁBRICA. UTILICE EL DESTORNILLADOR HEXAGONAL SUMINISTRADO PARA AJUSTAR CADA PATA HASTA QUE EL PANEL ESTÉ NIVELADO.

F2 (x1)
CONJUNTO DEL PANEL DEL SUELO DEL GABINETE DERECHO

LA ETIQUETA F2 INDICA LA PARTE TRASERA DEL PANEL DEL SUELO

PATA AJUSTABLE

PASO 64A – ARMADO DE LA ESTANTERÍA



S3 (x1) CONJUNTO DEL PANEL LATERAL IZQUIERDO DEL GABINETE DERECHO – A4M04450
35 1/4" x 23 11/16" x 1 3/8" (35 x 601,5 x 896)

CANTIDAD	NÚMERO DE PIEZA	DESCRIPCIÓN
5	H101202	CONJUNTO DE TORNILLOS DE CABEZA TORX DE 1/4-20 x 3/4

– SOLO SE MUESTRAN LOS GABINETES DE LA COCINA PARA INDICAR EL DETALLE.

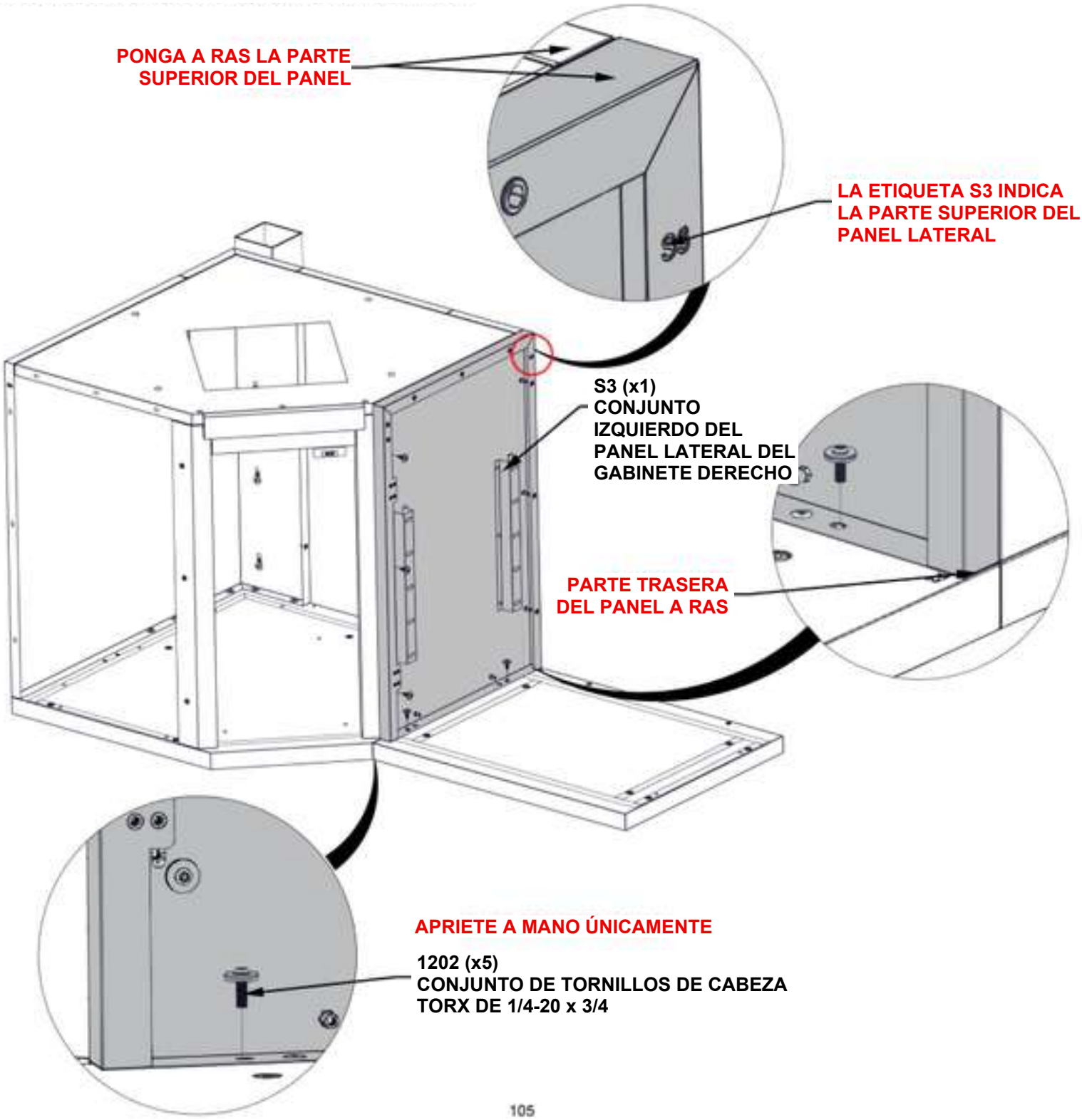

PASO 64B – ARMADO DE LA ESTANTERÍA

CANTIDAD	NÚMERO DE PIEZA	DESCRIPCIÓN
6	H101202	CONJUNTO DE TORNILLOS DE CABEZA TORX DE 1/4-20 x 3/4

– SOLO SE MUESTRAN LOS GABINETES DE LA COCINA PARA INDICAR EL DETALLE.
– SE RECOMIENDA UTILIZAR EL DESTORNILLADOR ANGULADO SUMINISTRADO PARA INSTALAR EL HERRAJE EN ESTE PASO.
– LOS HERRAJES SE FIJAN EN EL INTERIOR DEL GABINETE

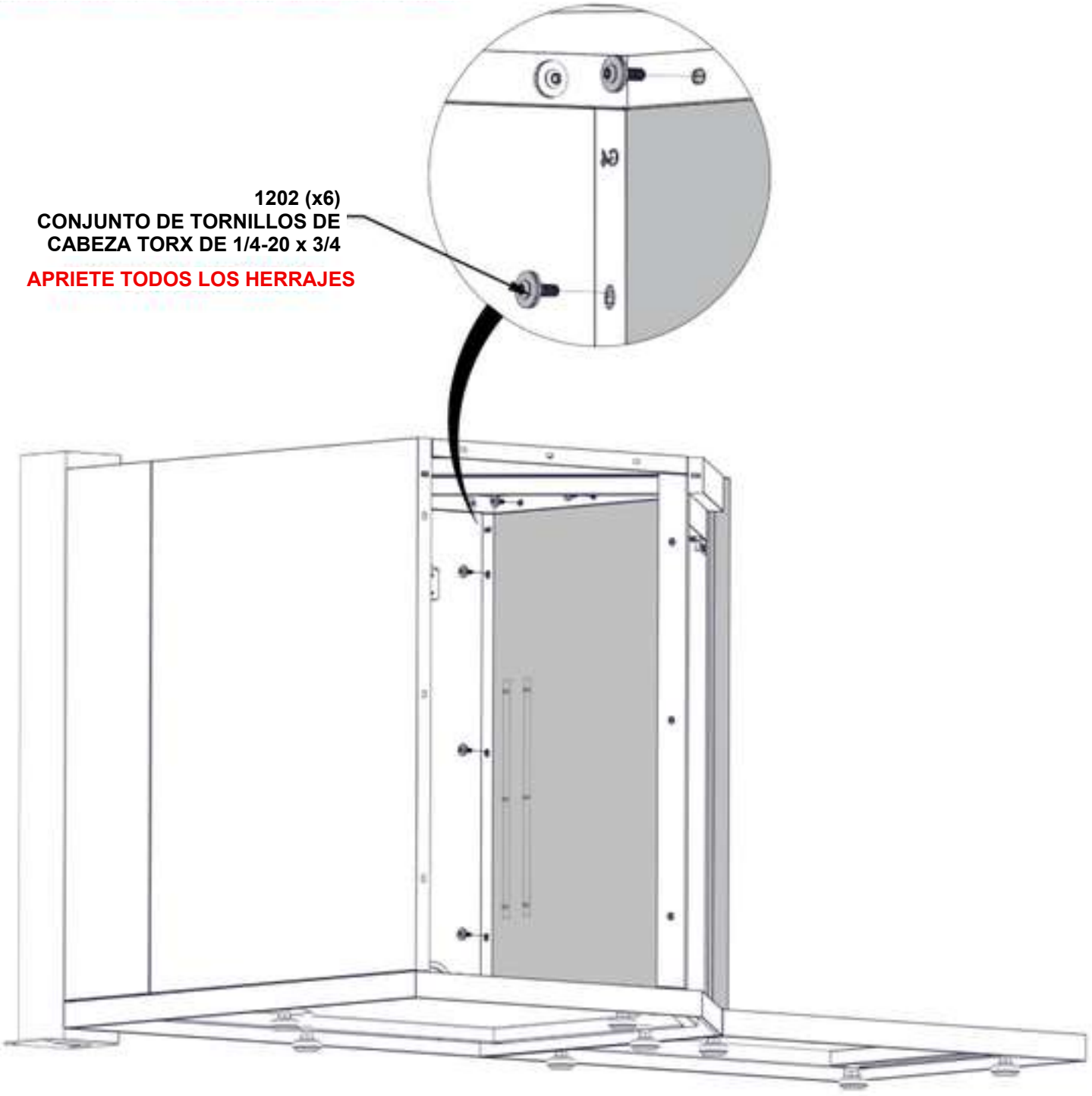

PASO 64C – ARMADO DE LA ESTANTERÍA



A6 (x1) SOPORTE EN ÁNGULO – A4M03053
1 3/8" x 1 15/16" x 17 1/8" (35 x 50 x 435)

CANTIDAD	NÚMERO DE PIEZA	DESCRIPCIÓN
4	H101202	CONJUNTO DE TORNILLOS DE CABEZA TORX DE 1/4-20 x 3/4

– SOLO SE MUESTRAN LOS GABINETES DE LA COCINA PARA INDICAR EL DETALLE.
– LOS HERRAJES SE FIJAN EN EL INTERIOR DEL GABINETE

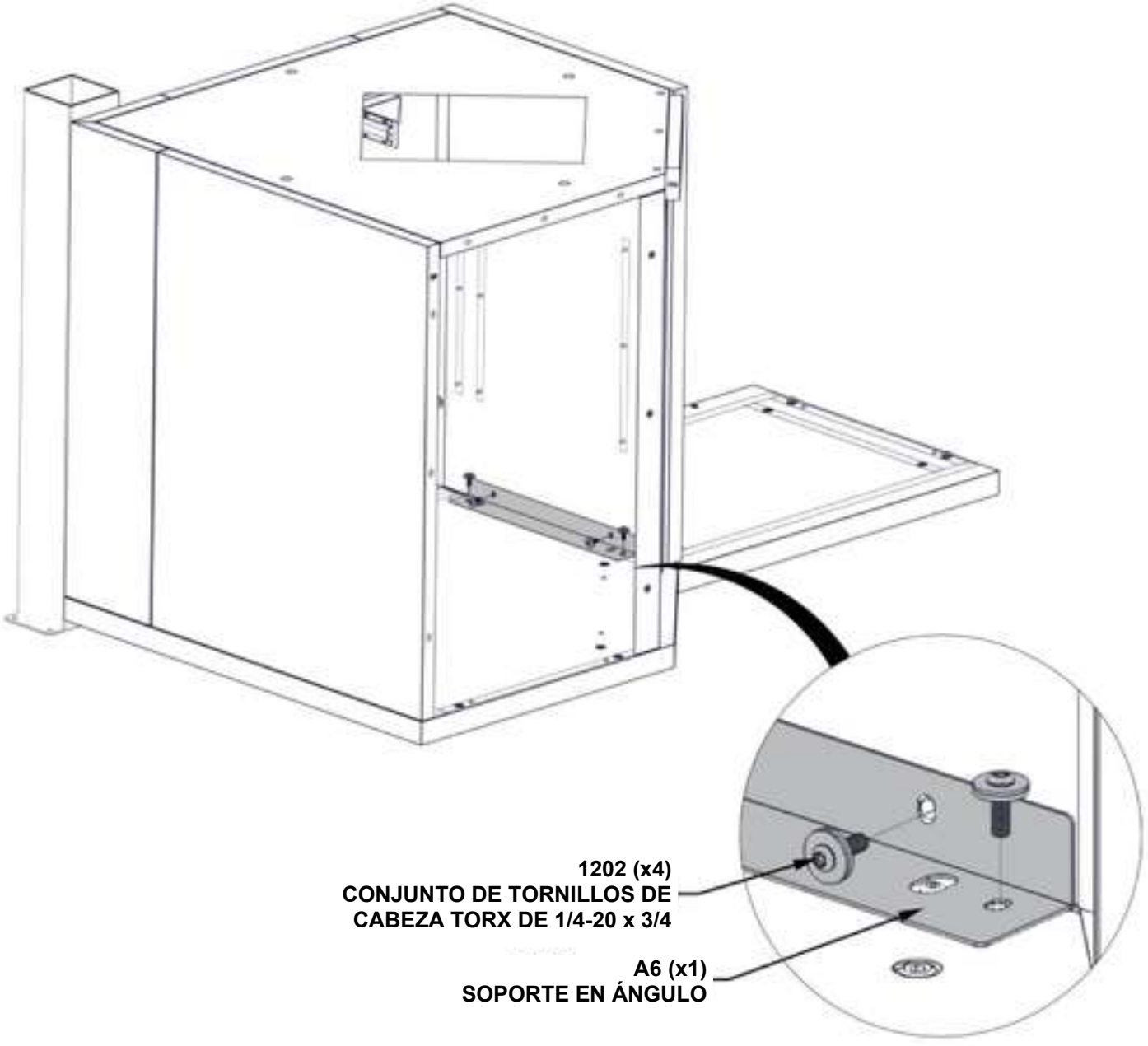

PASO 65 – ARMADO DEL GABINETE DEL REFRIGERADOR

CANTIDAD	NÚMERO DE PIEZA	DESCRIPCIÓN
2	H101202	CONJUNTO DE TORNILLOS DE CABEZA TORX DE 1/4-20 x 3/4



F1 CONJUNTO DEL SUELO DEL GABINETE DEL REFRIGERADOR – A4M04443
(x1) 28 5/8" x 24 3/4" x 1 3/4" (45 x 628,50 x 727)



S2 CONJUNTO DERECHO DEL PANEL LATERAL DEL GABINETE DEL REFRIGERADOR – A4M04446
(x1) 35 1/4" x 23 11/16" x 1 9/16" (40 x 601,5 x 896)

– COLOQUE EL PANEL DEL SUELO CERCA DE DONDE ESTARÁ LA COCINA.
– CADA PANEL DE SUELO TIENE PATAS AJUSTABLES INSTALADAS DE FÁBRICA. UTILICE EL DESTORNILLADOR HEXAGONAL SUMINISTRADO PARA AJUSTAR CADA PATA HASTA QUE EL PANEL ESTÉ NIVELADO.

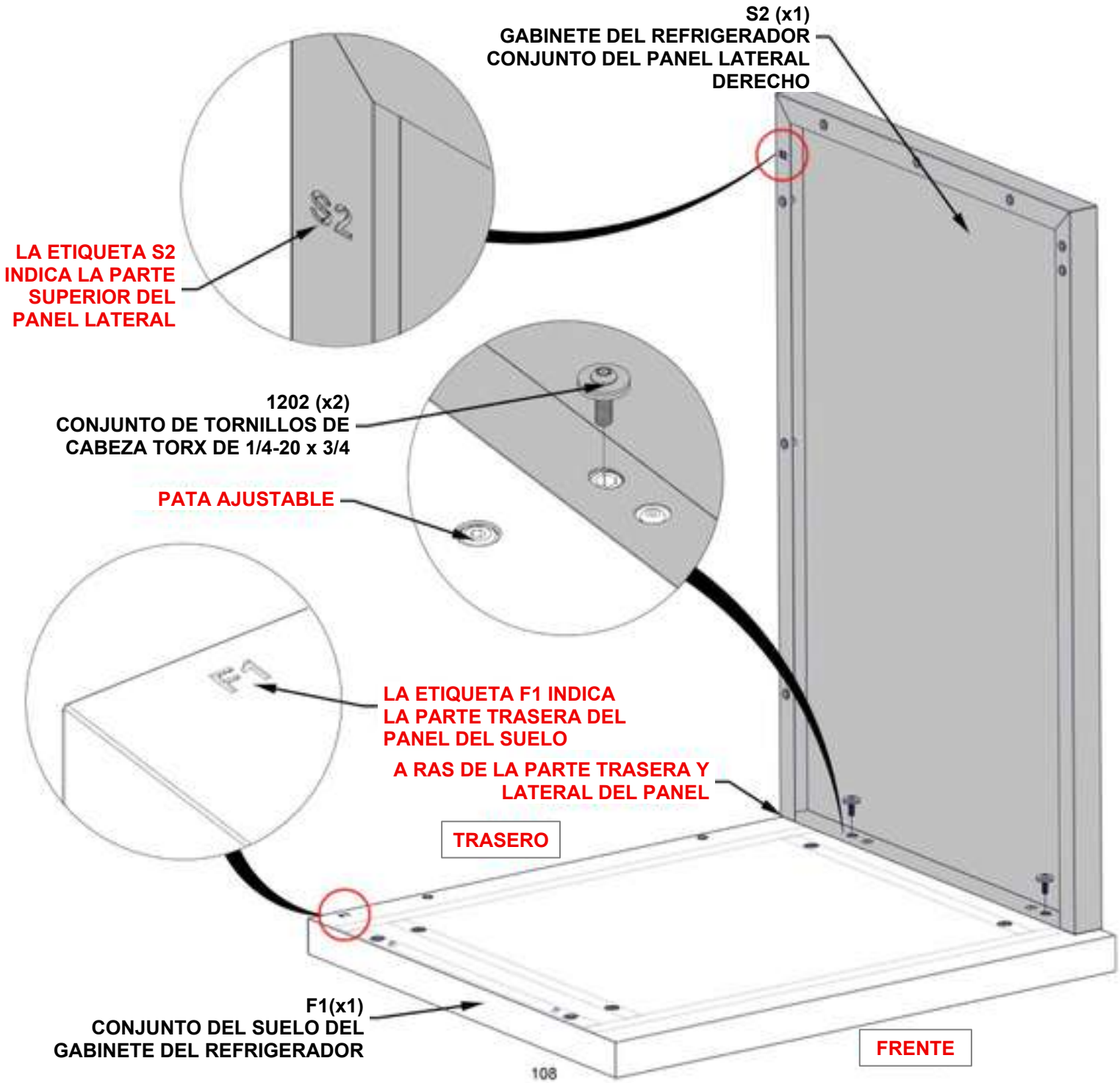

PASO 66 – ARMADO DEL GABINETE DEL REFRIGERADOR



CANTIDAD	NÚMERO DE PIEZA	DESCRIPCIÓN
2	H101202	CONJUNTO DE TORNILLOS DE CABEZA TORX DE 1/4-20 x 3/4

S1 **CONJUNTO DEL PANEL LATERAL DEL GABINETE DEL REFRIGERADOR IZQUIERDO – A4M04445**
(x1) **35 1/4" x 23 11/16" x 1 9/16" (40 x 601,5 x 896)**

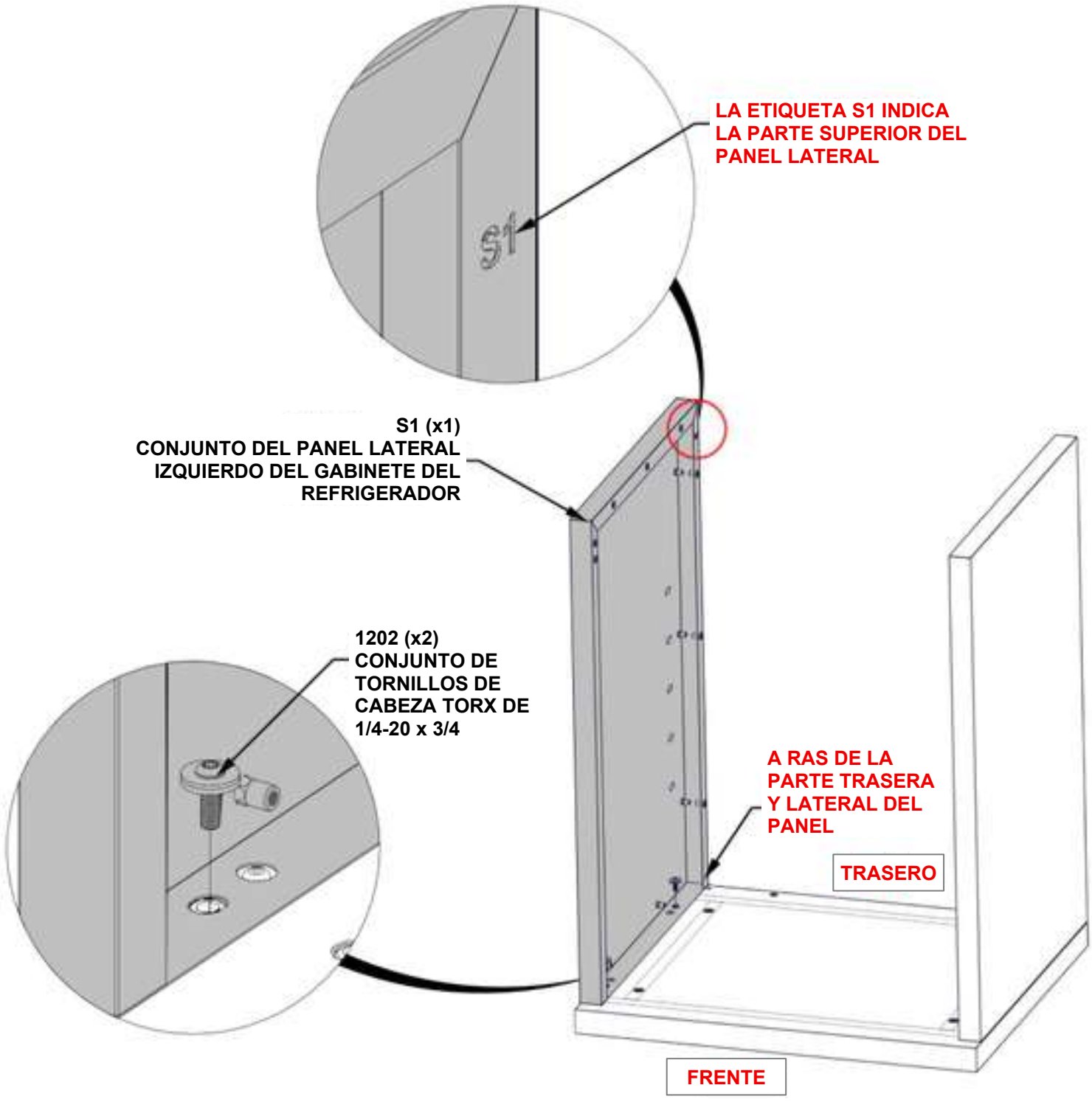

PASO 67A – ARMADO DEL GABINETE DEL REFRIGERADOR



CANTIDAD	NÚMERO DE PIEZA	DESCRIPCIÓN
8	H101202	CONJUNTO DE TORNILLOS DE CABEZA TORX DE 1/4-20 x 3/4

G1 (x1) **CONJUNTO DEL PANEL TRASERO DEL GABINETE DEL REFRIGERADOR – A4M04447**
35 1/4" x 25 3/8" x 1 3/16" (30 x 644 x 896)

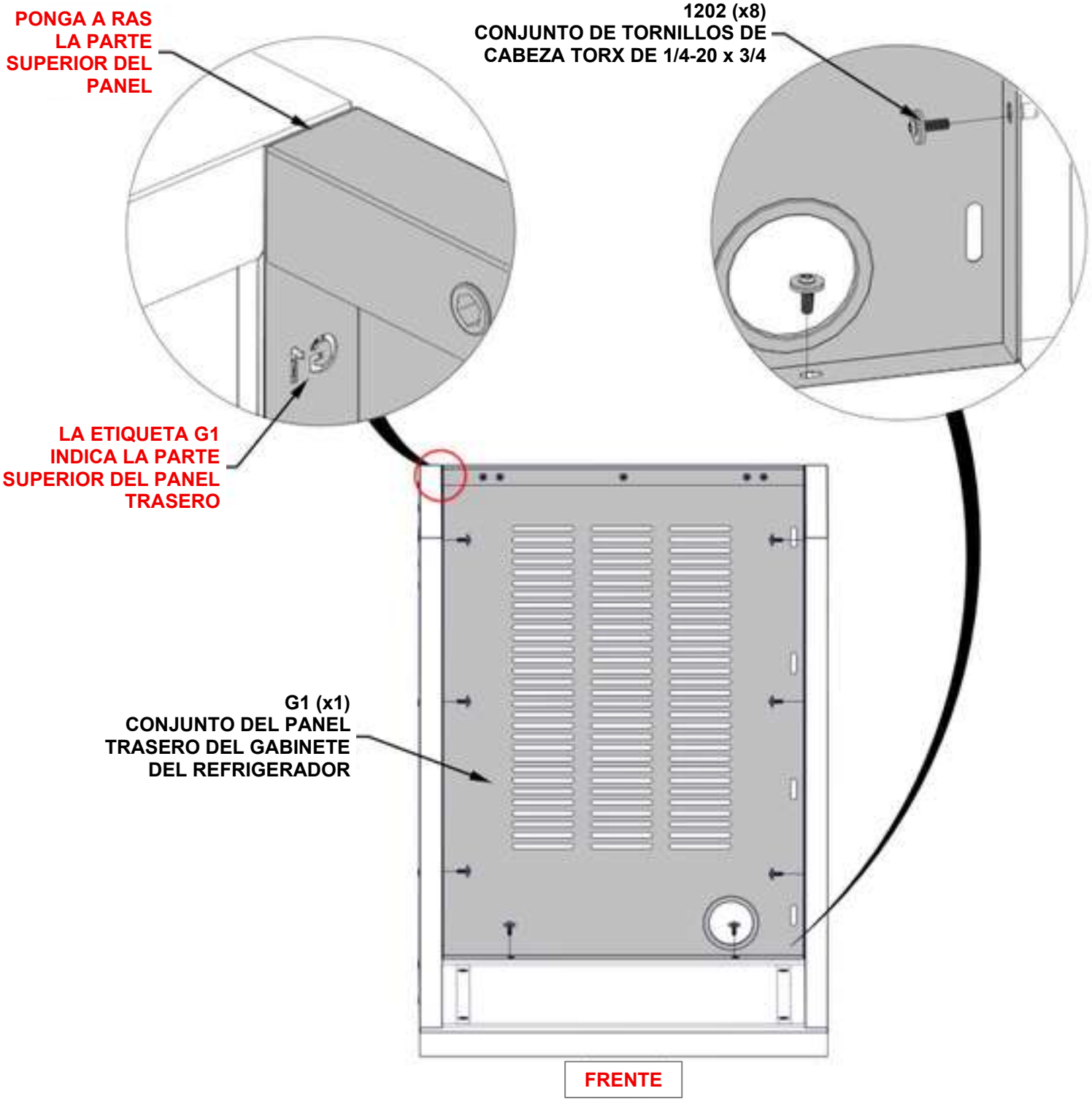

PASO 67B – ARMADO DEL GABINETE DEL REFRIGERADOR

CANTIDAD	NÚMERO DE PIEZA	DESCRIPCIÓN
2	H101132	TORNILLO DE CABEZA TORX CORTO DE 1/4-20

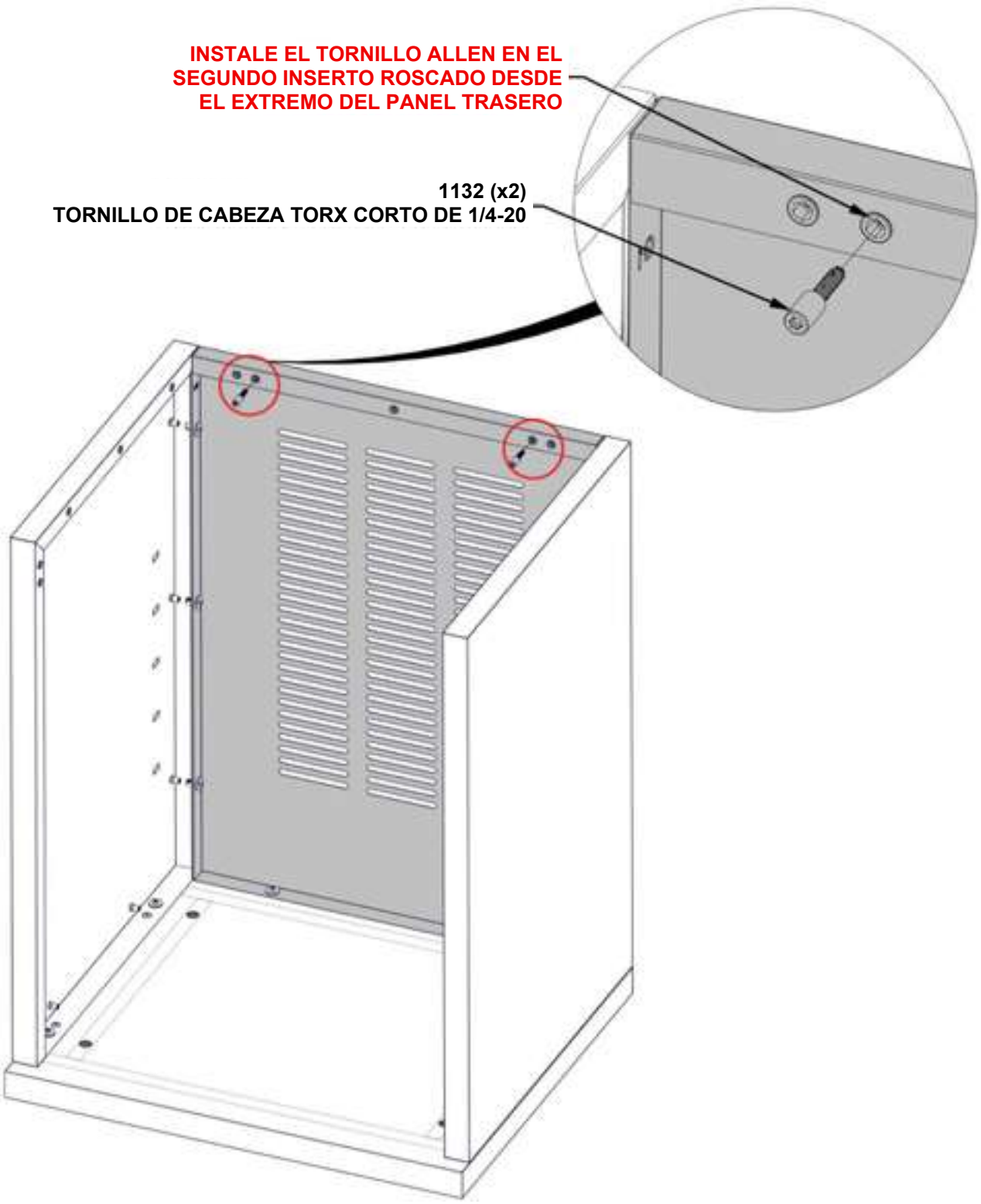

PASO 68 – ARMADO DEL GABINETE DEL REFRIGERADOR



CANTIDAD	NÚMERO DE PIEZA	DESCRIPCIÓN
4	H101202	CONJUNTO DE TORNILLOS DE CABEZA TORX DE 1/4-20 x 3/4

H1 CONJUNTO DEL PANEL DE MOLDURA DEL GABINETE DEL REFRIGERADOR – A4M04449
(x1) 60" x 3 3/8" x 2 3/16" (56 x 86,5 x 1524,5)

– LOS HERRAJES SE FIJAN EN EL INTERIOR DEL GABINETE

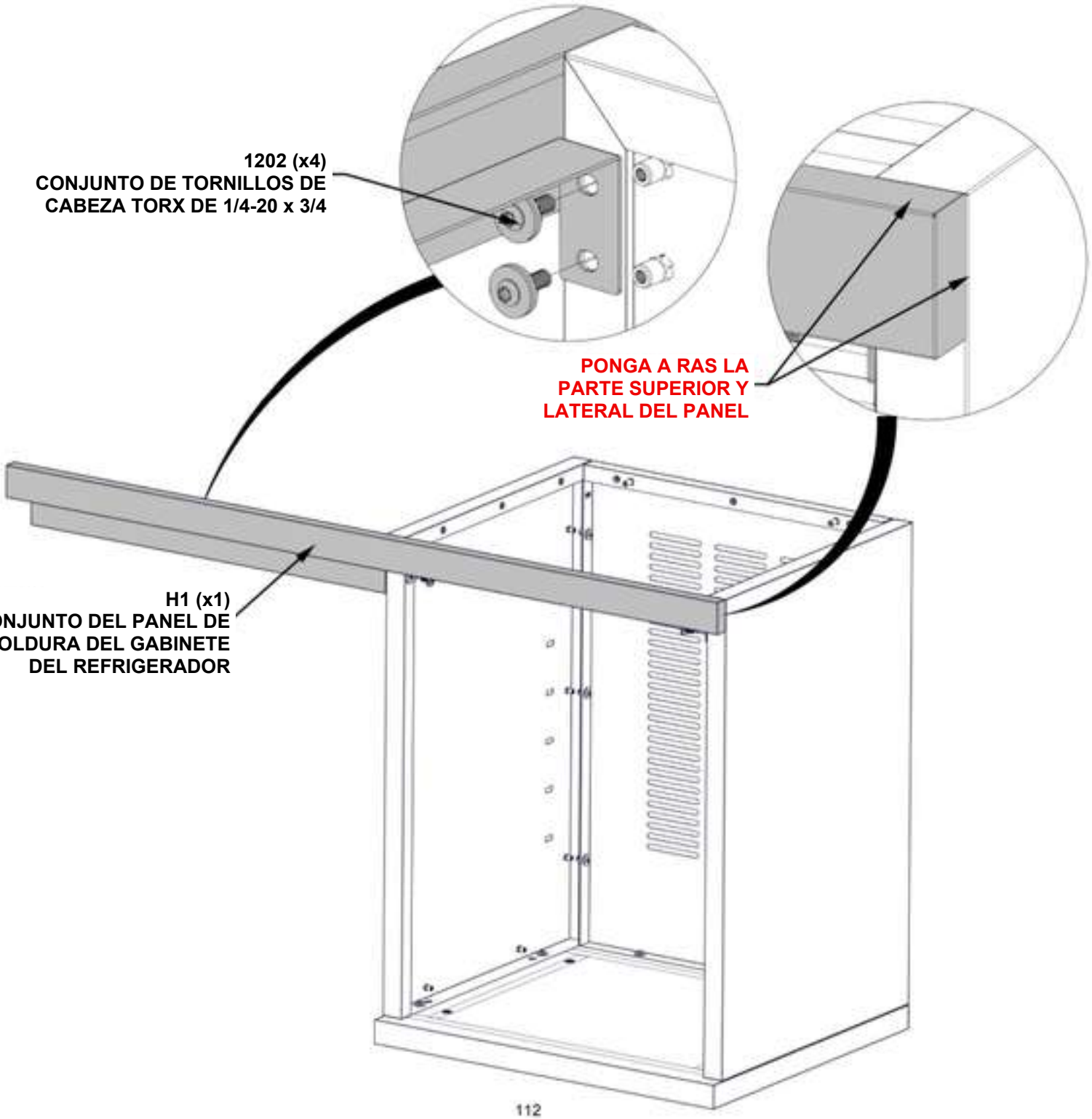

PASO 69A – ARMADO DEL GABINETE DEL REFRIGERADOR



T1 (x1) CONJUNTO DE LA ENCIMERA DEL GABINETE DEL REFRIGERADOR – A4M04448
25 3/8" x 22 7/16" x 1 3/16" (30 x 569,5 x 644)

– COLOQUE LA ENCIMERA DEL REFRIGERADOR SOBRE EL GABINETE.
– LA PARTE SUPERIOR DE LA ENCIMERA QUEDARÁ A RAS CON LOS PANELES TRASEROS Y LATERALES.

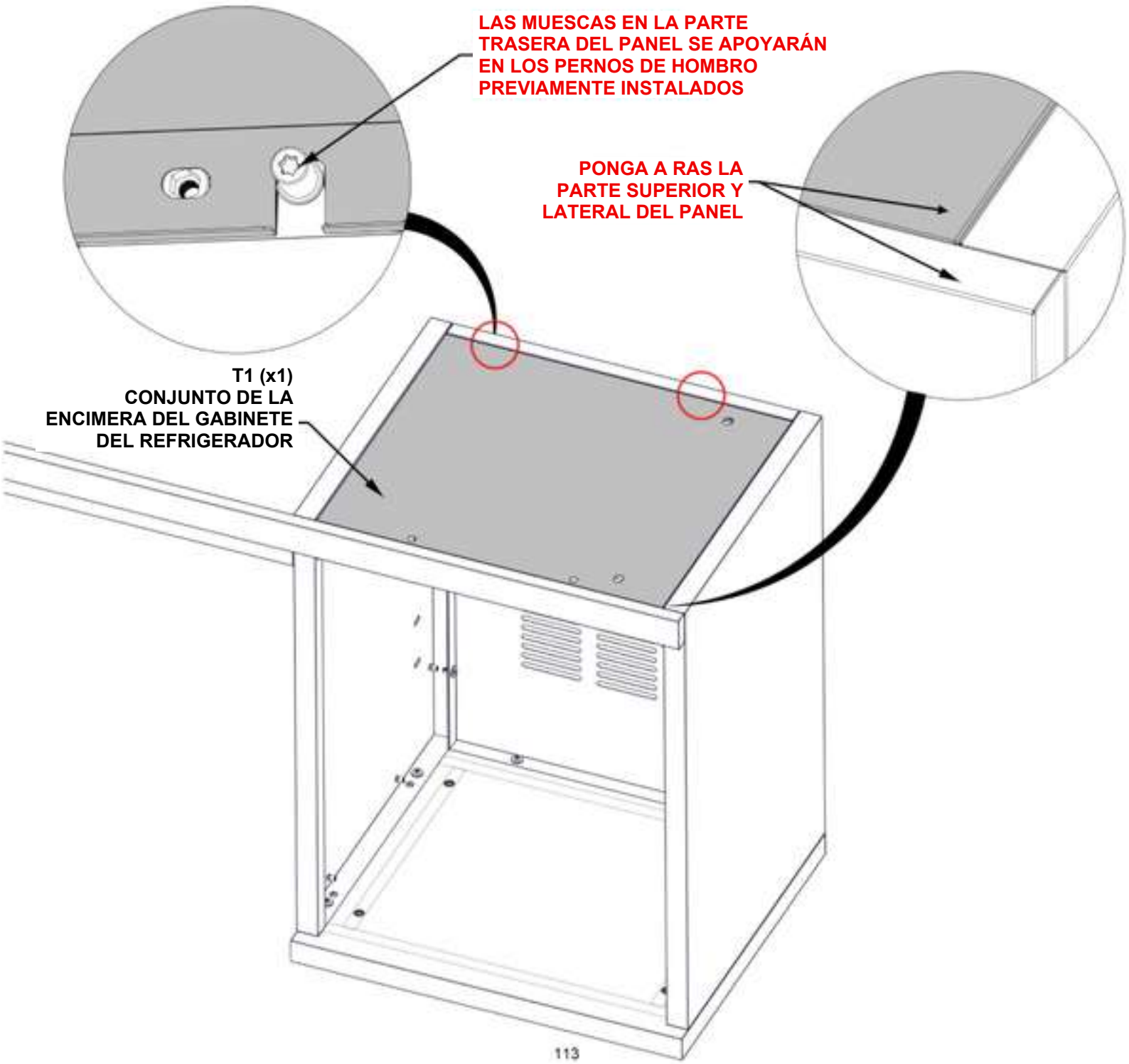

PASO 69B – ARMADO DEL GABINETE DEL REFRIGERADOR

CANTIDAD	NÚMERO DE PIEZA	DESCRIPCIÓN
9	H101202	CONJUNTO DE TORNILLOS DE CABEZA TORX DE 1/4-20 x 3/4

– LOS HERRAJES SE FIJAN EN EL INTERIOR DEL GABINETE

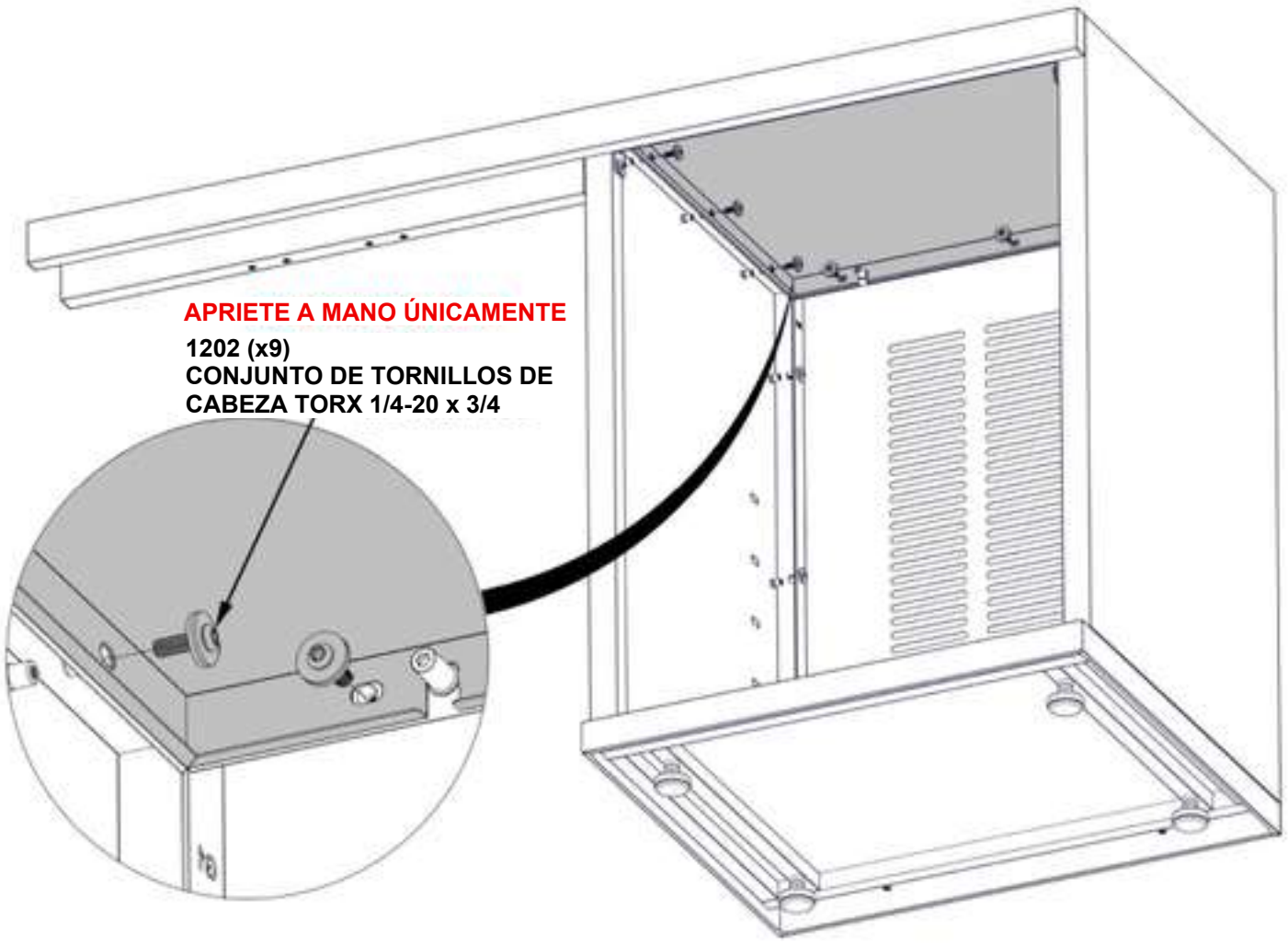

PASO 69C – ARMADO DEL GABINETE DEL REFRIGERADOR

CANTIDAD	NÚMERO DE PIEZA	DESCRIPCIÓN
2	H101132	TORNILLO DE CABEZA TORX CORTO DE 1/4-20

– PONGA A RAS LA SUPERFICIE SUPERIOR DE LA ENCIMERA DEL GABINETE CON LOS PANELES TRASEROS Y LATERALES.

– ESCUADRE TODOS LOS LADOS DEL GABINETE ANTES DE APRETAR LOS HERRAJES.

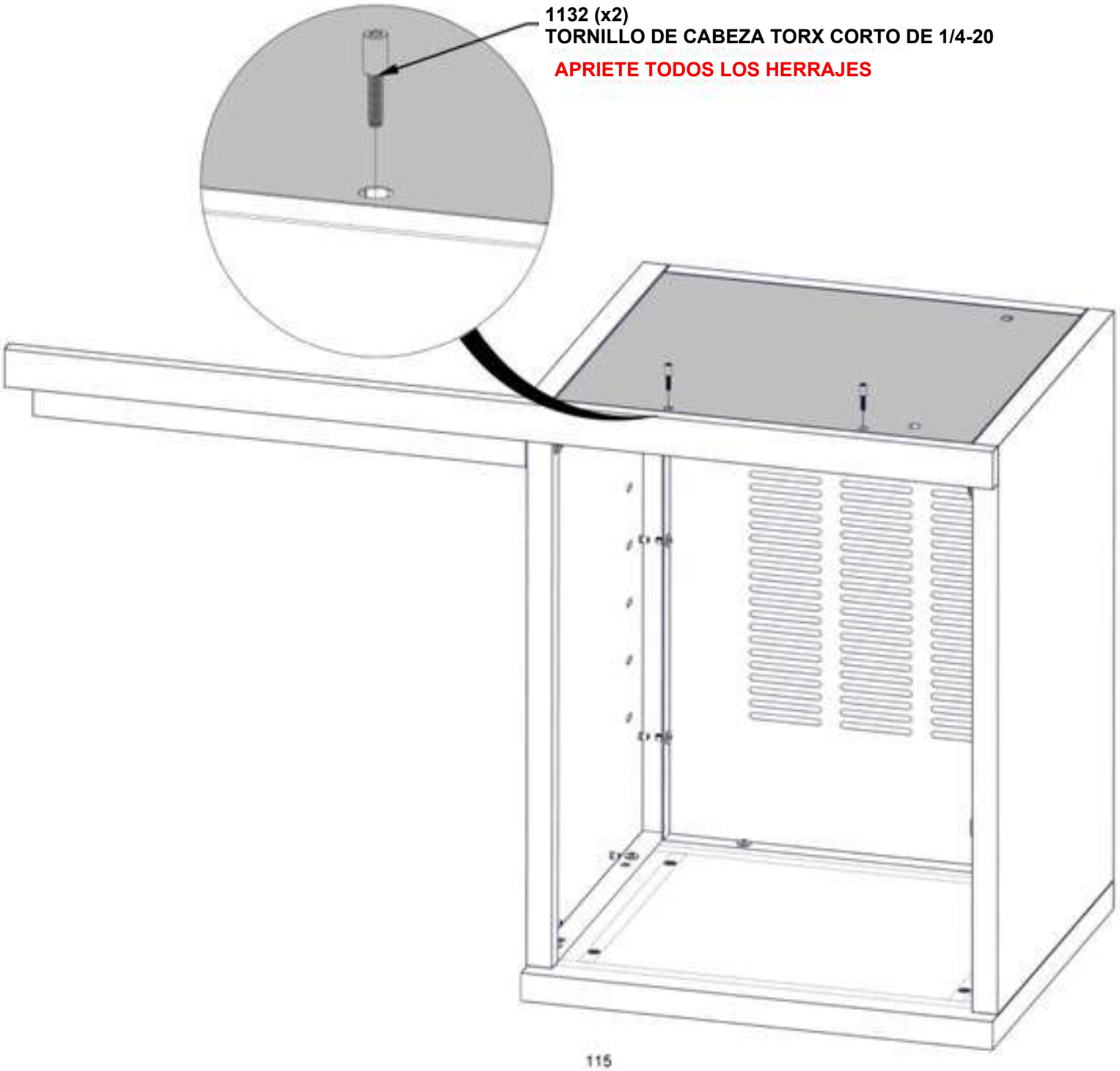

PASO 70 – INSTALACIÓN DEL GABINETE DEL REFRIGERADOR

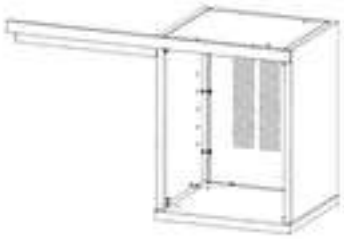

GABINETE DEL REFRIGERADOR DE LOS PASOS 65-69

CANTIDAD	NÚMERO DE PIEZA	DESCRIPCIÓN
4	H101202	CONJUNTO DE TORNILLOS DE CABEZA TORX DE 1/4-20 x 3/4

– COLOQUE EL CONJUNTO DEL GABINETE DEL REFRIGERADOR DEBAJO DE LA ESTRUCTURA DE ACERO DE LA COCINA.
– EL LATERAL DEL GABINETE DEL REFRIGERADOR QUEDARÁ A RAS CON LA PARTE FRONTAL DEL POSTE.
– ANTES DE APRETAR LOS HERRAJES, AJUSTE LAS PATAS DEL GABINETE SEGÚN SEA NECESARIO HASTA QUE EL GABINETE DEL REFRIGERADOR ESTÉ NIVELADO.

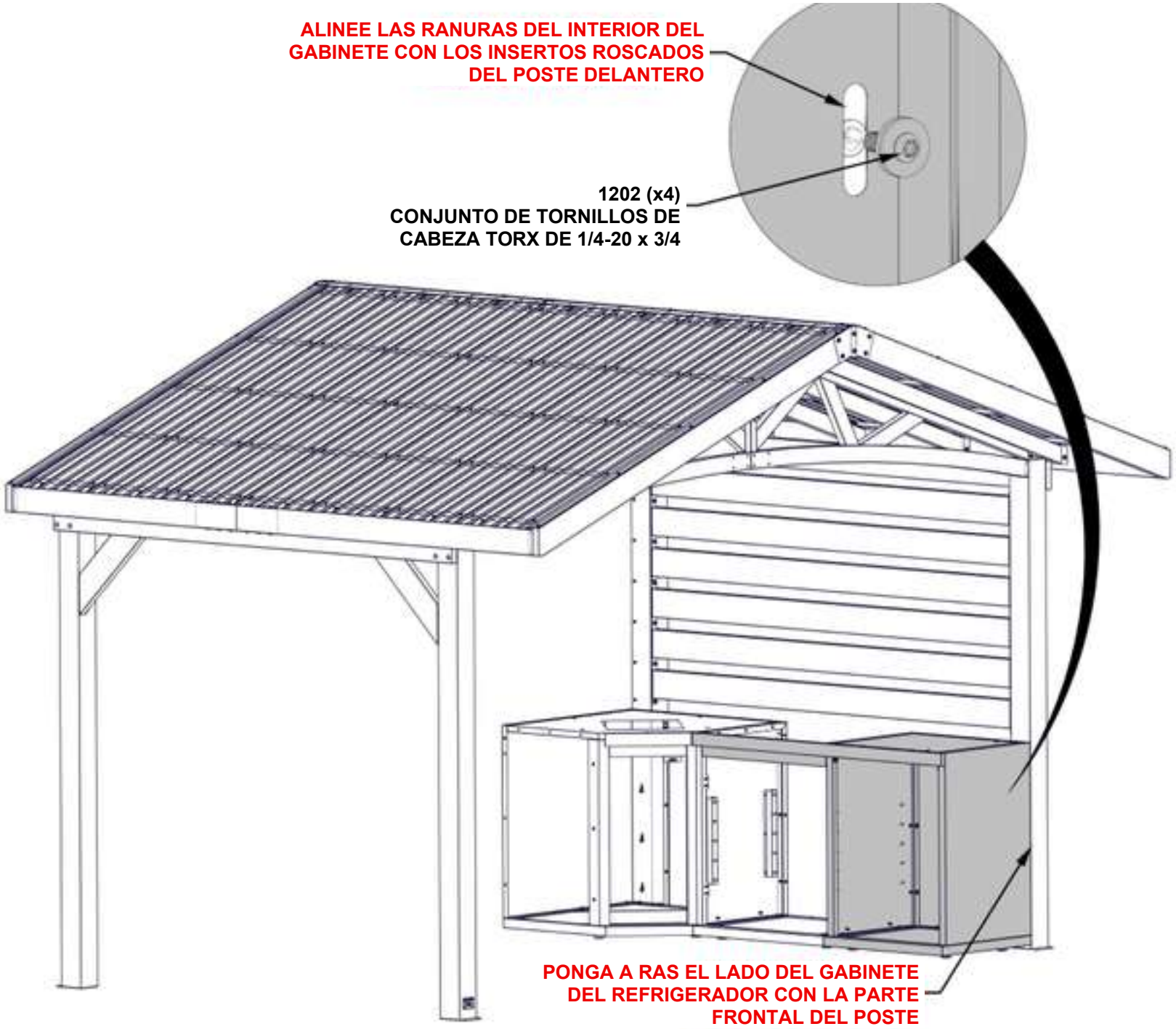

PASO 71 – ARMADO DE LA ESTANTERÍA



A6 (x1) **SOPORTE EN ÁNGULO – A4M03053**
1 3/8" x 1 15/16" x 17 1/8" (35 x 50 x 435)

CANTIDAD	NÚMERO DE PIEZA	DESCRIPCIÓN
4	H101202	CONJUNTO DE TORNILLOS DE CABEZA TORX DE 1/4-20 x 3/4

– SOLO SE MUESTRAN LOS GABINETES DE LA COCINA PARA INDICAR EL DETALLE.

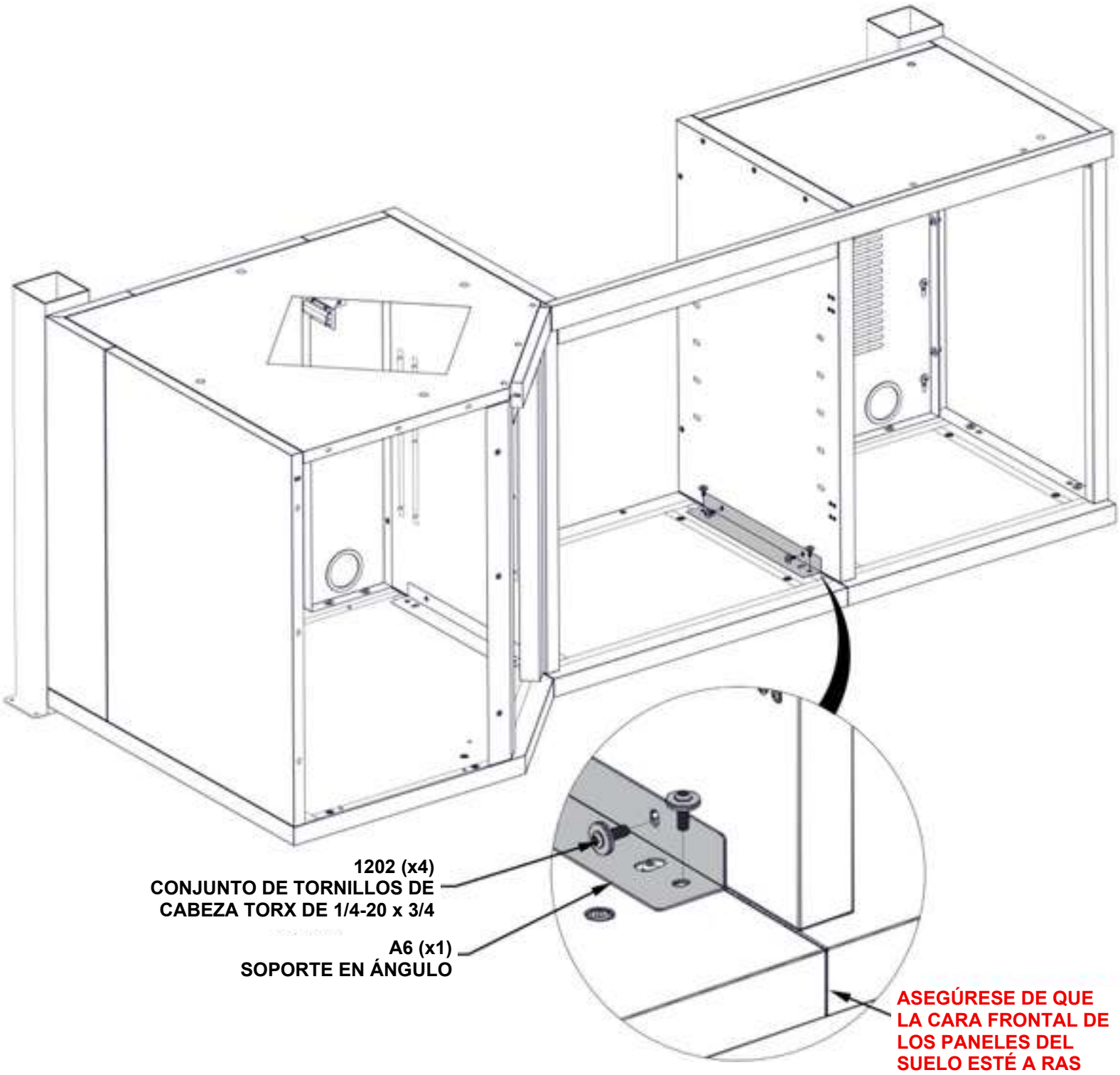

PASO 72 – ARMADO DE LA ESTANTERÍA

CANTIDAD	NÚMERO DE PIEZA	DESCRIPCIÓN
4	H101202	CONJUNTO DE TORNILLOS DE CABEZA TORX DE 1/4-20 x 3/4

– SOLO SE MUESTRAN LOS GABINETES DE LA COCINA PARA INDICAR EL DETALLE.

– LOS HERRAJES SE FIJAN EN EL INTERIOR DEL GABINETE

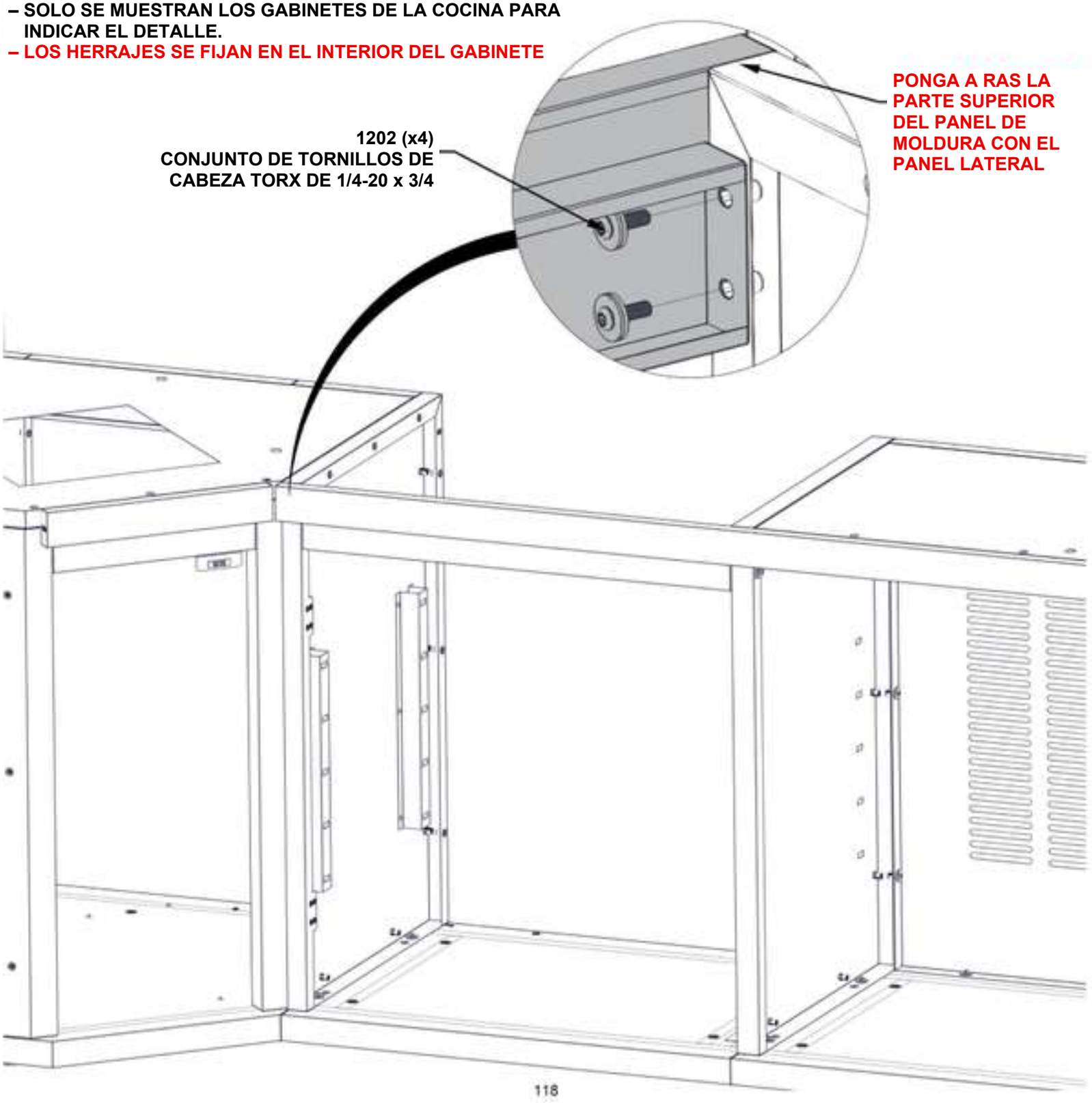

PASO 73 – ARMADO DE LA ESTANTERÍA

CANTIDAD	NÚMERO DE PIEZA	DESCRIPCIÓN
4	H101289	TORNILLO DE CABEZA PLANA DE 8-32 x 1/2" (ACERO INOXIDABLE)



A2 (x2) SOPORTE MAGNÉTICO – A4M03026
1" x 1 1/4" x 3 1/8" (25 x 31 x 80)

– SOLO SE MUESTRAN LOS GABINETES DE LA COCINA PARA INDICAR EL DETALLE.

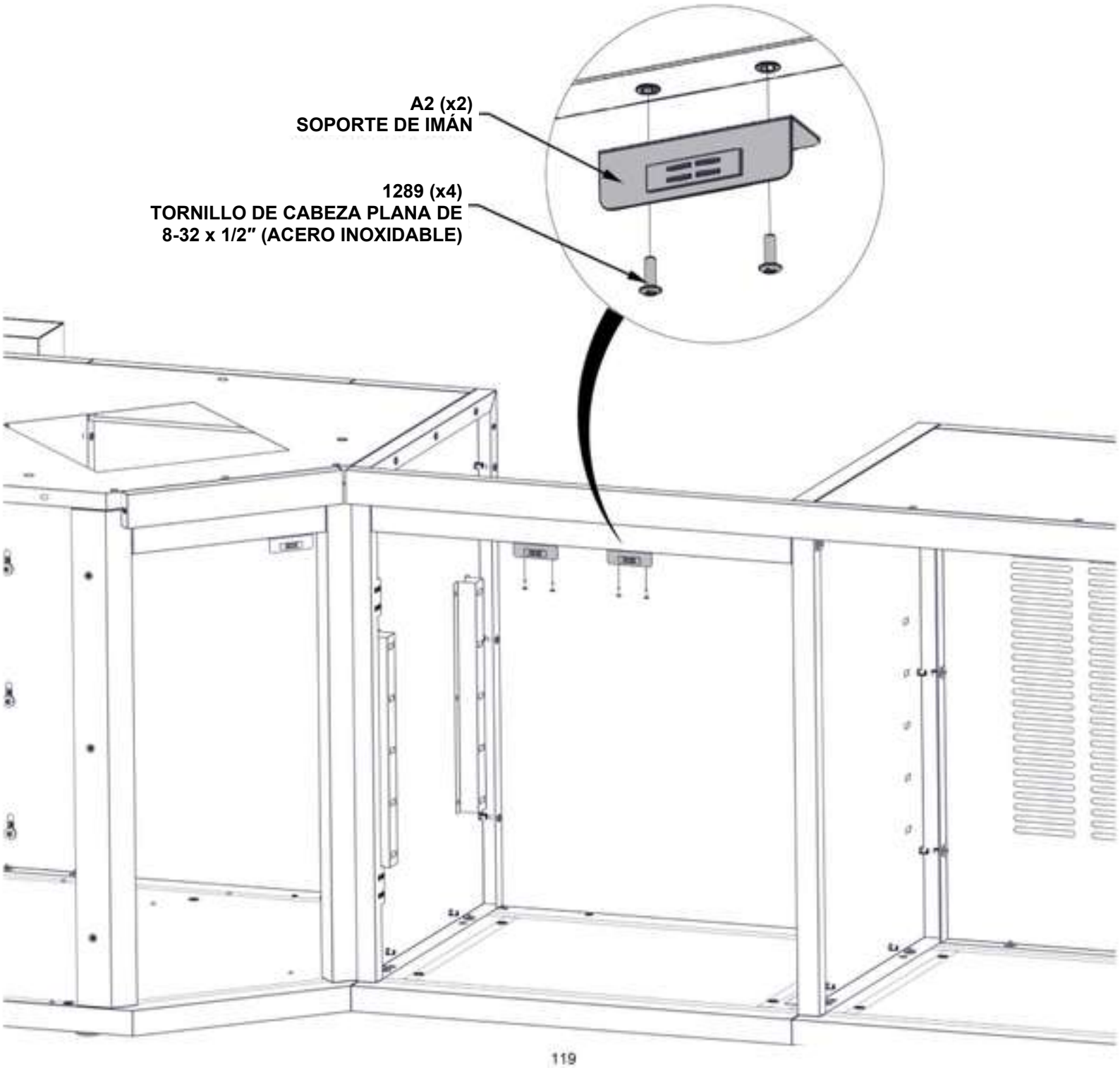

PASO 74A – ARMADO DE LA ESTANTERÍA



CANTIDAD	NÚMERO DE PIEZA	DESCRIPCIÓN
8	H101202	CONJUNTO DE TORNILLOS DE CABEZA TORX DE 1/4-20 x 3/4

G2 (x1) **CONJUNTO DEL PANEL TRASERO DEL GABINETE DERECHO – A4M04451**
35 1/4" x 29 15/16" z1 3/16" (30 x 760 x 896)

– SOLO SE MUESTRAN LOS GABINETES DE LA COCINA PARA INDICAR EL DETALLE.

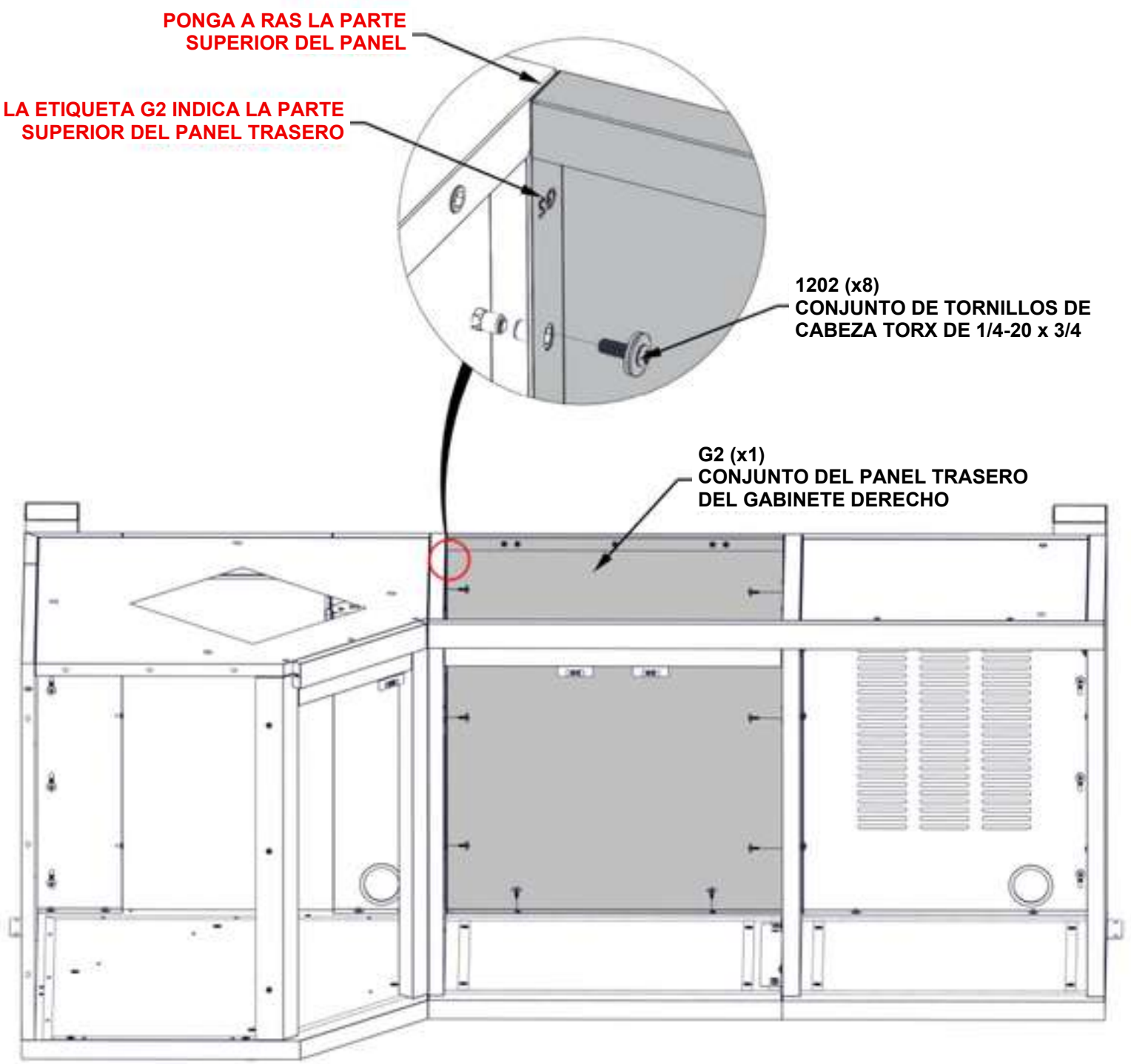

PASO 74B – ARMADO DE LA ESTANTERÍA

CANTIDAD	NÚMERO DE PIEZA	DESCRIPCIÓN
2	H101132	TORNILLO DE CABEZA TORX CORTO DE 1/4-20

– SOLO SE MUESTRAN LOS GABINETES DE LA COCINA PARA INDICAR EL DETALLE.

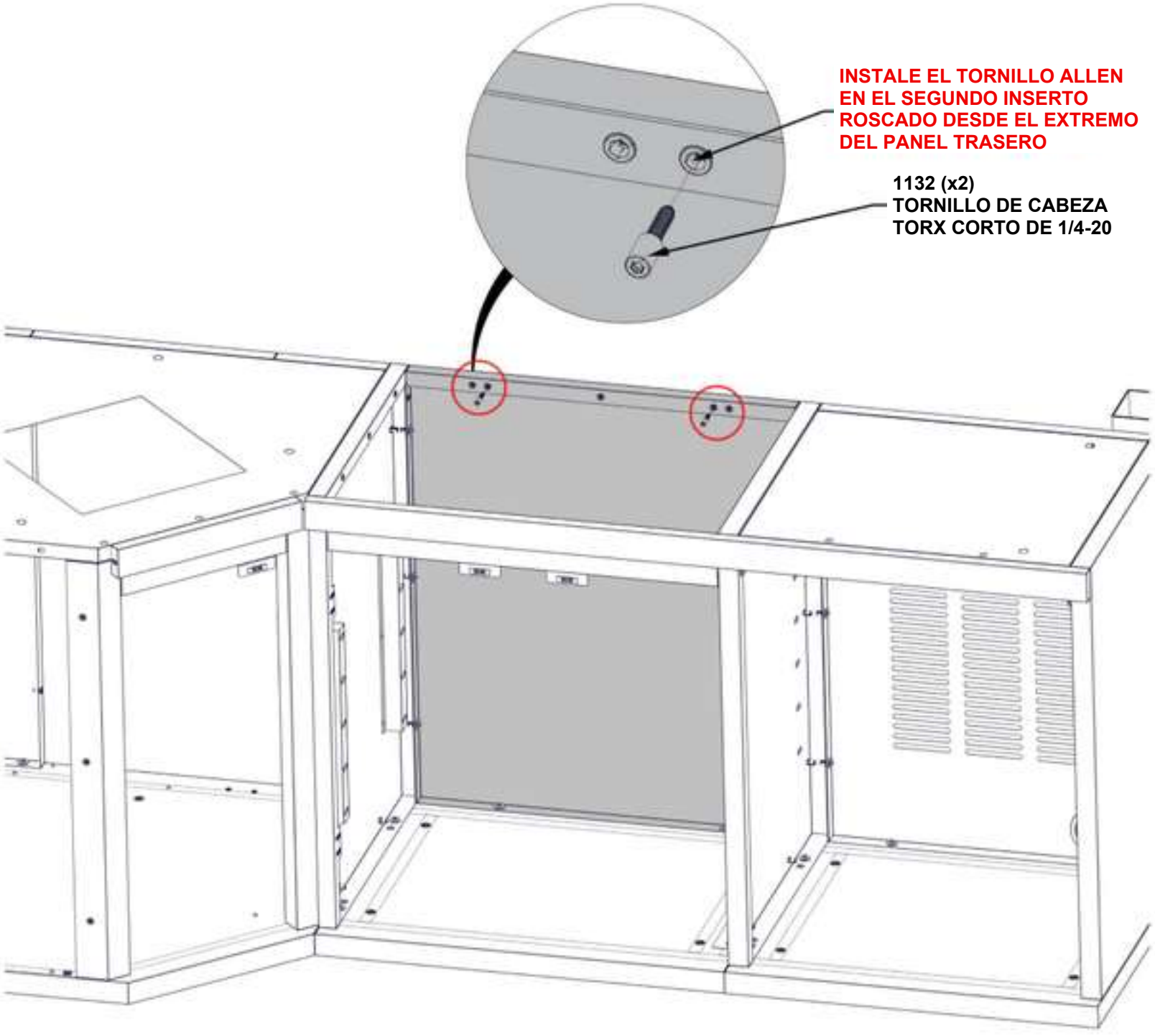

PASO 75A – ARMADO DE LA ESTANTERÍA



T2 (x1) CONJUNTO DE ENCIMERA DEL GABINETE DERECHO – A4M04452
29 15/16" x 22 7/16" x 1 3/16" (30 x 569,5 x 760)

– SOLO SE MUESTRAN LOS GABINETES DE LA COCINA PARA INDICAR EL DETALLE.
– COLOQUE LA ENCIMERA SOBRE EL GABINETE.
– LA PARTE SUPERIOR DE LA ENCIMERA QUEDARÁ A RAS CON LOS PANELES TRASEROS Y LATERALES.

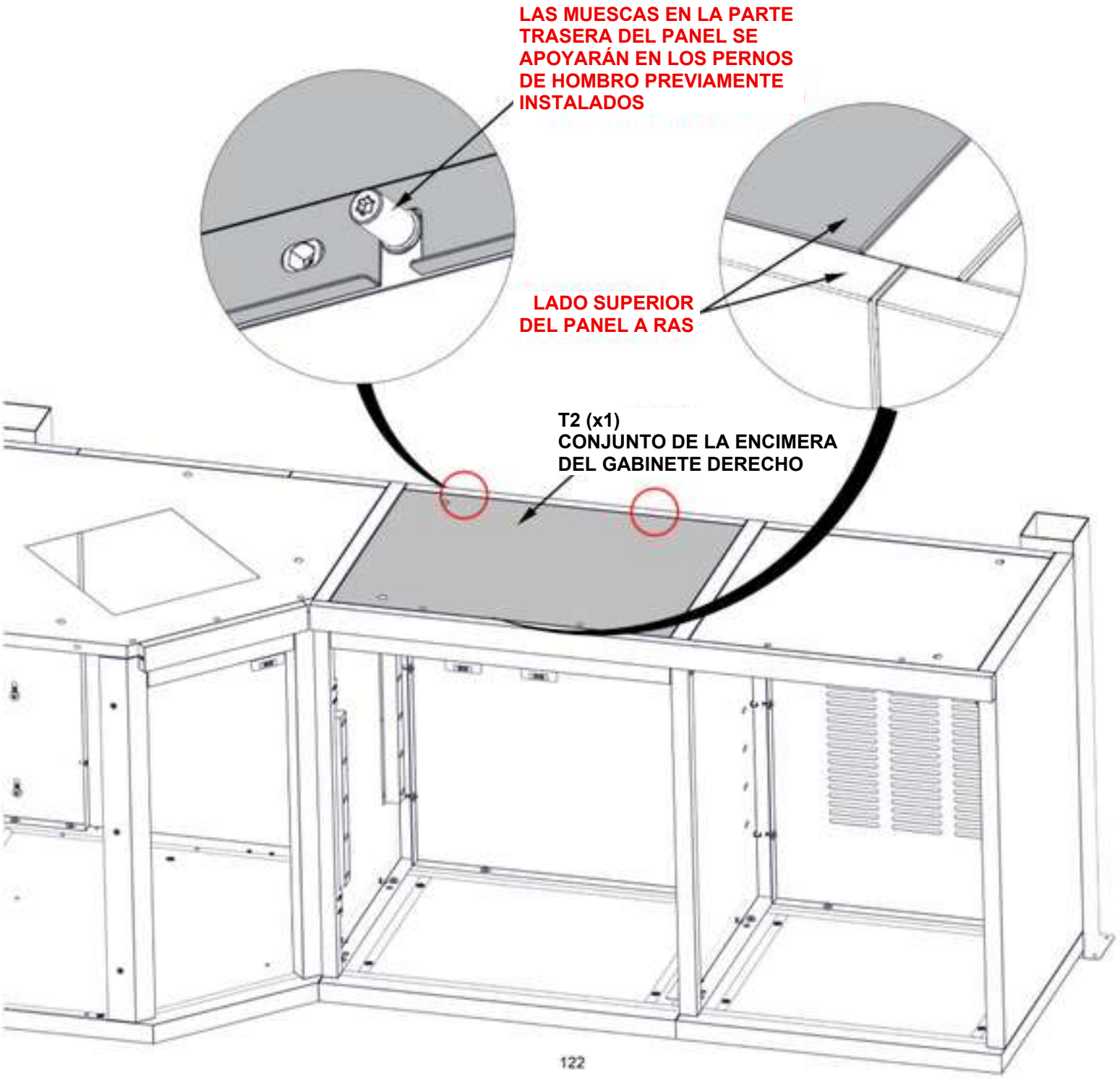

PASO 75B – ARMADO DE LA ESTANTERÍA

CANTIDAD	NÚMERO DE PIEZA	DESCRIPCIÓN
9	H101202	CONJUNTO DE TORNILLOS DE CABEZA TORX DE 1/4-20 x 3/4

– SOLO SE MUESTRAN LOS GABINETES DE LA COCINA PARA INDICAR EL DETALLE.
– LOS HERRAJES SE FIJAN EN EL INTERIOR DEL GABINETE

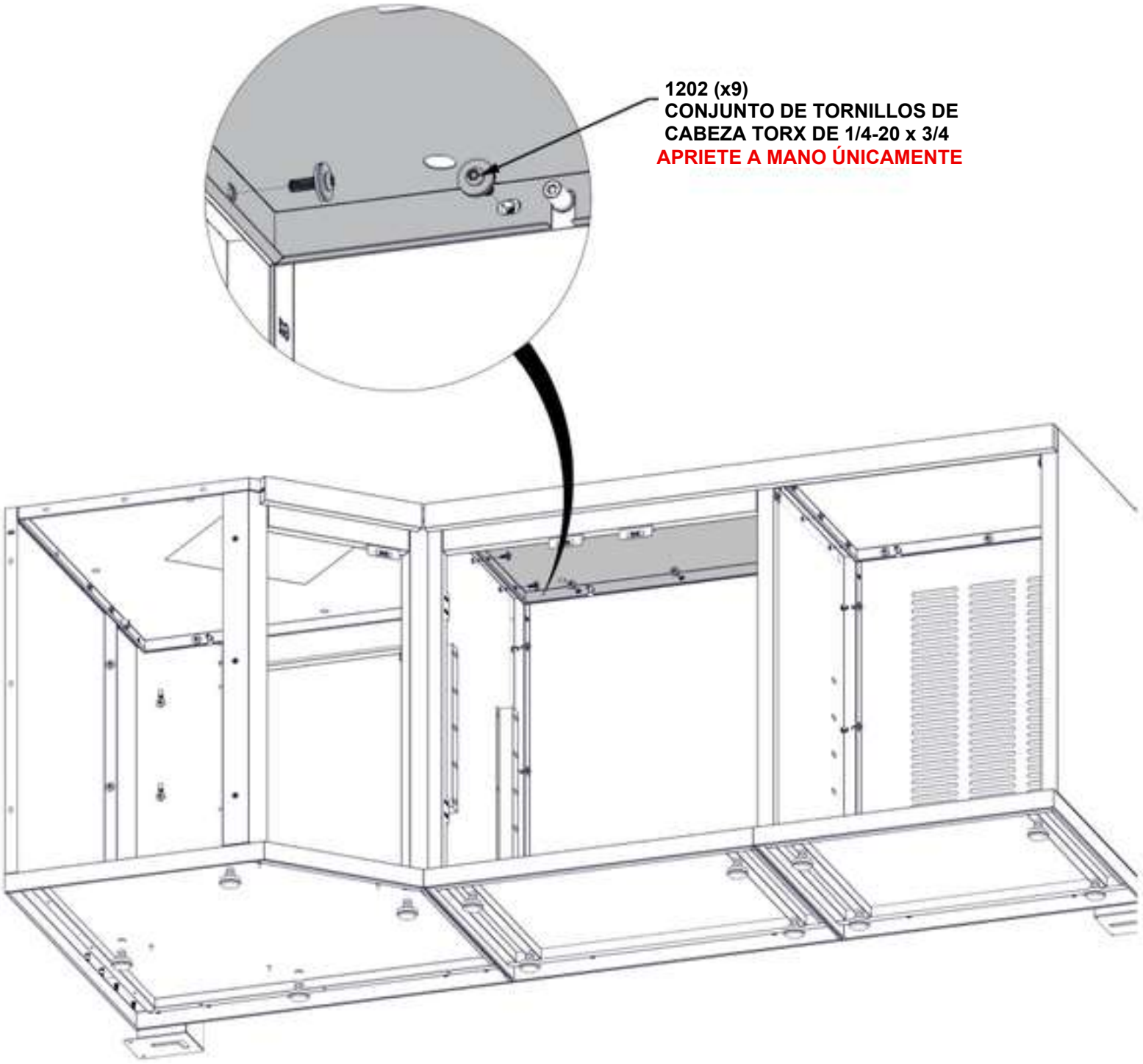

PASO 75C – ARMADO DE LA ESTANTERÍA

CANTIDAD	NÚMERO DE PIEZA	DESCRIPCIÓN
2	H101132	TORNILLO DE CABEZA TORX CORTO DE 1/4-20

– SOLO SE MUESTRAN LOS GABINETES DE LA COCINA PARA INDICAR EL DETALLE.
– PONGA A RAS LA SUPERFICIE SUPERIOR DE LA ENCIMERA DEL GABINETE CON LOS PANELES TRASEROS Y LATERALES.
– ESCUADRE TODOS LOS LADOS DEL GABINETE ANTES DE APRETAR LOS HERRAJES.

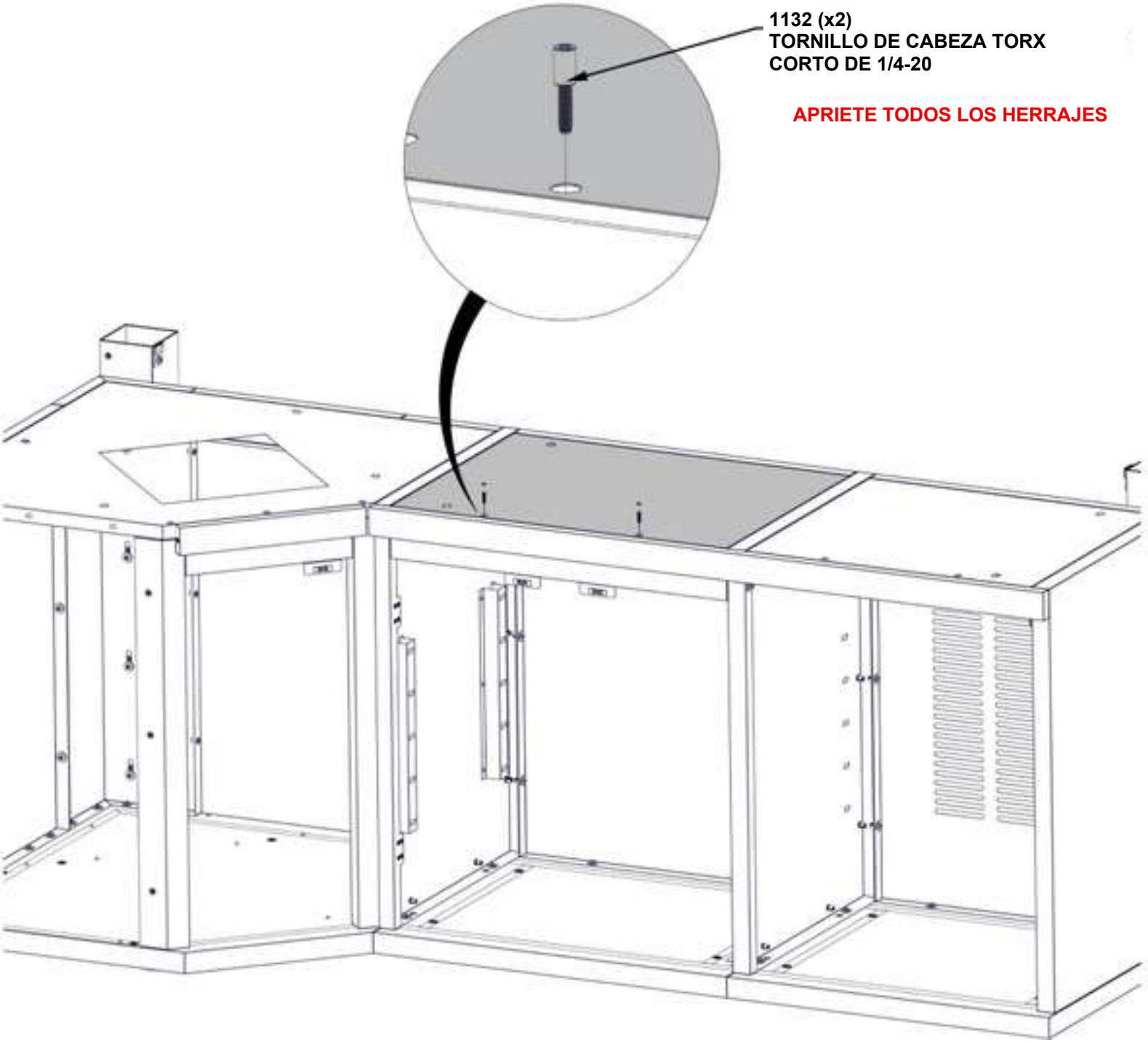

PASO 76 – ARMADO DE LA ESTANTERÍA



A5 (x8) SOPORTE DE LA ESTANTERÍA – A4M03141
5/8" x 7/8" x 2 1/16" (16 x 22 x 53)

– SOLO SE MUESTRAN LOS GABINETES DE LA COCINA PARA INDICAR EL DETALLE.
– FIJE LOS SOPORTES DE LA ESTANTERÍA A AMBOS LADOS DEL GABINETE CENTRAL.

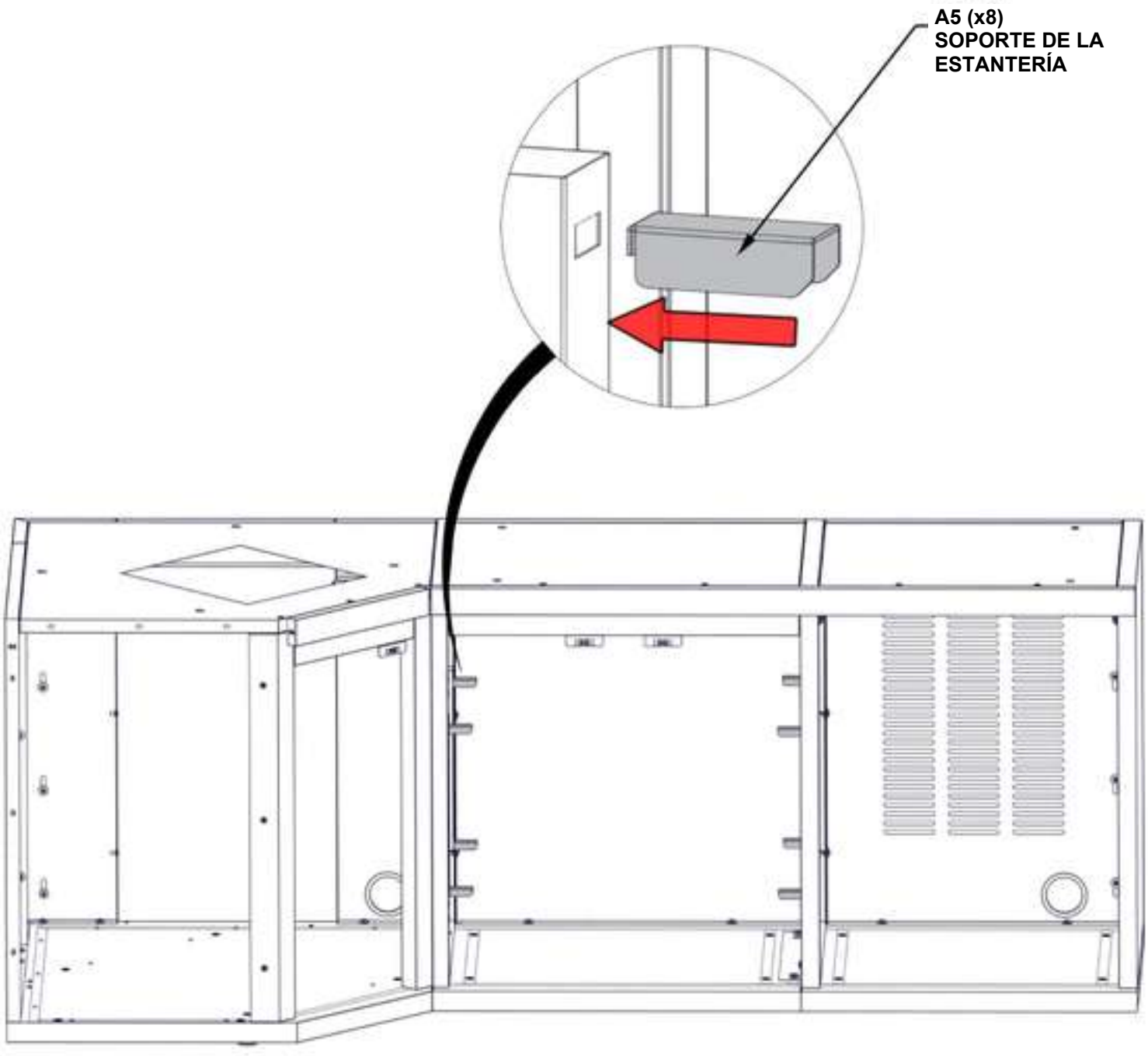

PASO 77 – ARMADO DE LA ESTANTERÍA



L1 (x2) ESTANTERÍA DEL GABINETE DERECHO – A4M04496
30 1/16" x 23 1/4" x 1" (25 x 590 x 764,2)

– SOLO SE MUESTRAN LOS GABINETES DE LA COCINA PARA INDICAR EL DETALLE.
– INSTALE LOS ESTANTES EN EL GABINETE CENTRAL.
– LOS ESTANTES SE APOYARÁN EN LOS SOPORTES DE LA ESTANTERÍA DEL PASO ANTERIOR Y PUEDEN COLOCARSE COMO SE DESEE.

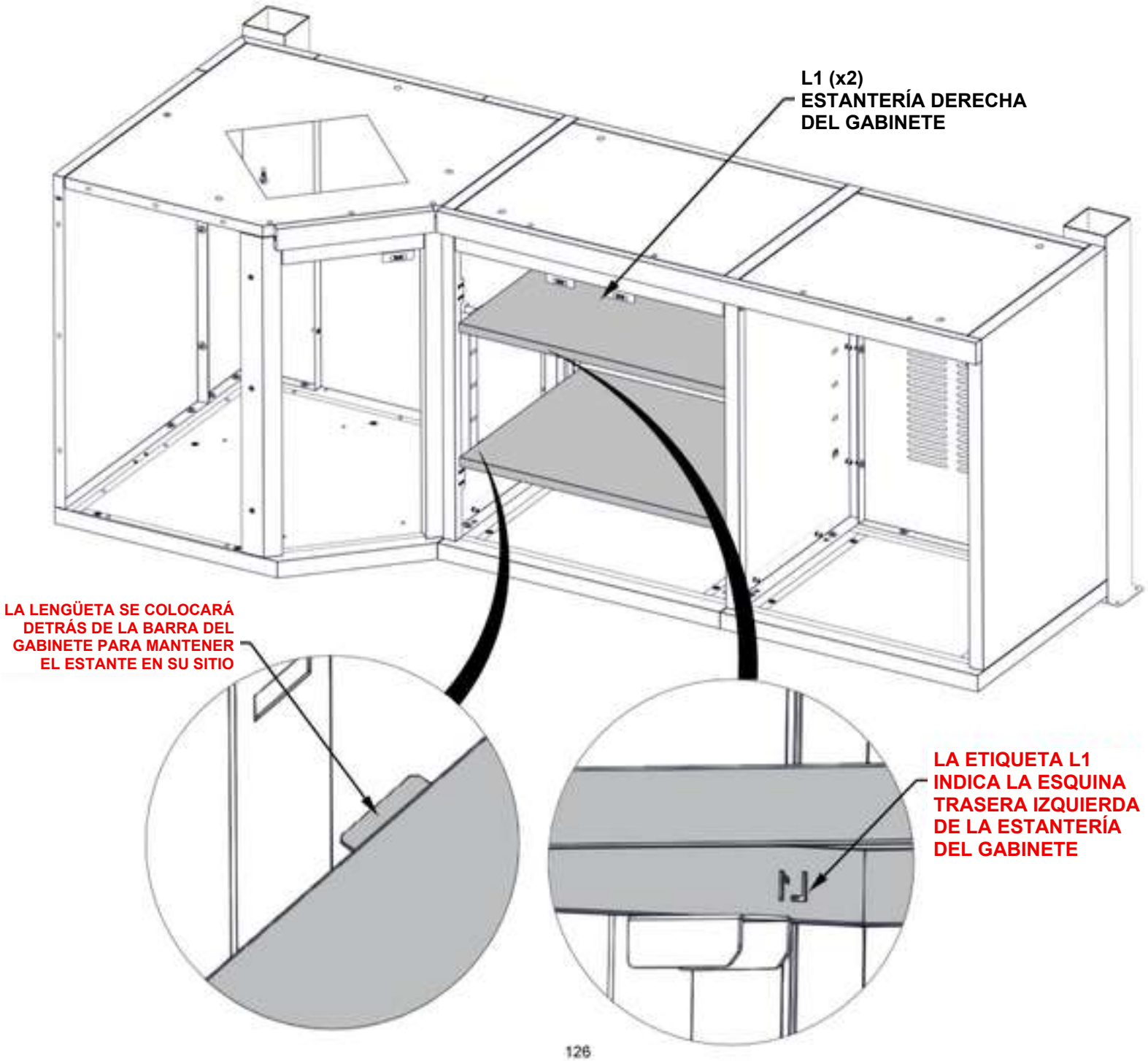

PASO 78 – ARMADO DEL GABINETE DE ALMACENAMIENTO

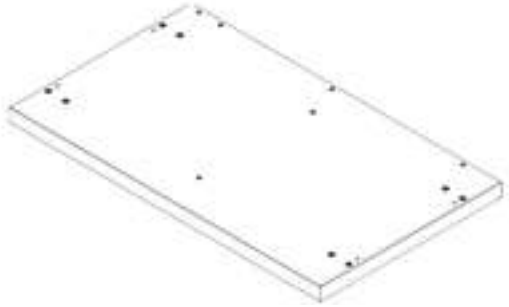

F4 (x1) CONJUNTO DEL PANEL DEL SUELO DEL GABINETE IZQUIERDO – A4M04463
42 7/16" x 24 3/4" x 1 3/4" (45 x 628,50 x 1077,50)

– SOLO SE MUESTRAN LOS GABINETES DE LA COCINA PARA INDICAR EL DETALLE.
– COLOQUE EL PANEL DEL SUELO COMO SE MUESTRA A CONTINUACIÓN.
– CADA PANEL DE SUELO TIENE PATAS AJUSTABLES INSTALADAS DE FÁBRICA. UTILICE EL DESTORNILLADOR HEXAGONAL SUMINISTRADO PARA AJUSTAR CADA PATA HASTA QUE EL PANEL ESTÉ NIVELADO.

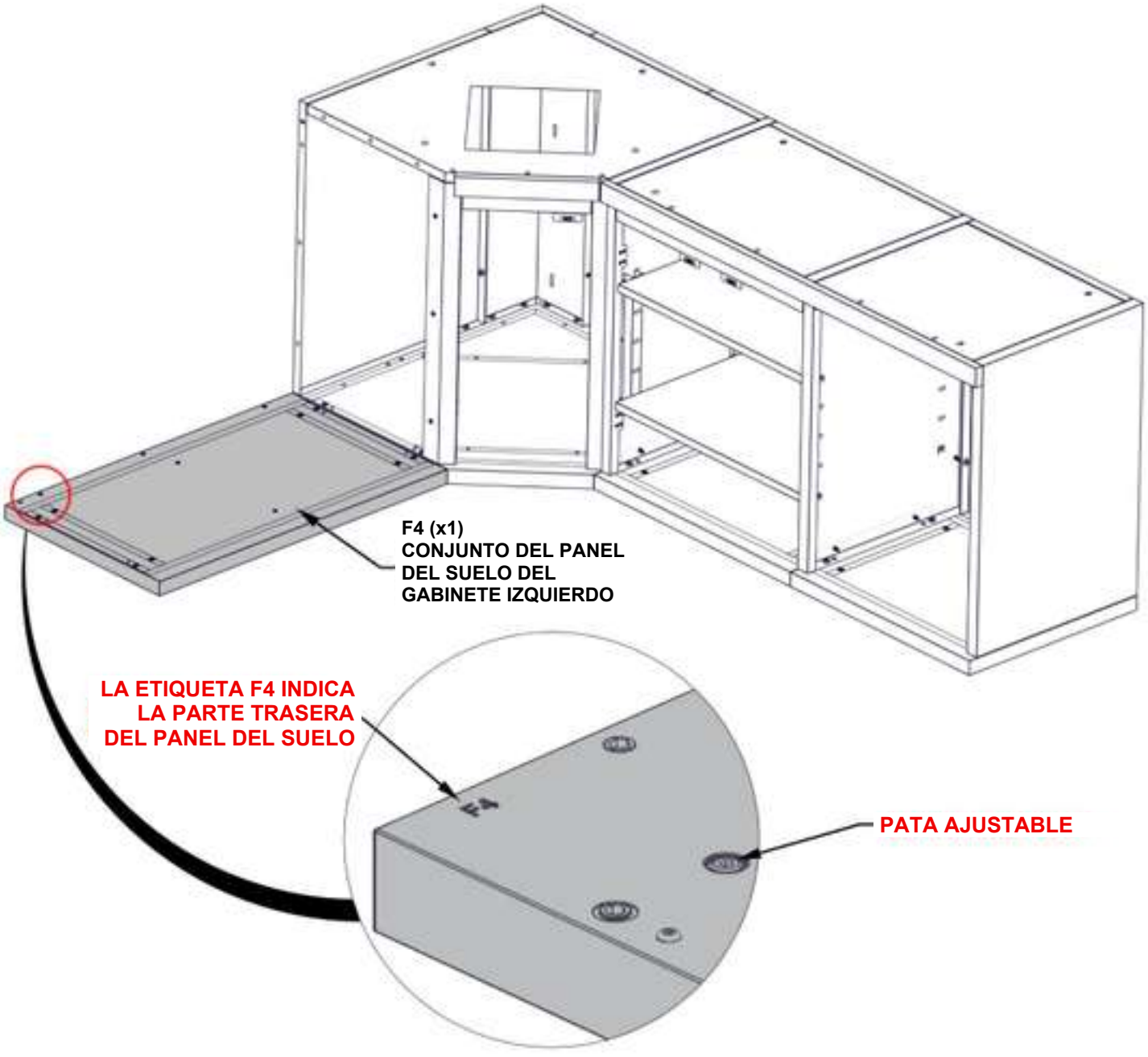

PASO 79A – ARMADO DEL GABINETE DE ALMACENAMIENTO



CANTIDAD	NÚMERO DE PIEZA	DESCRIPCIÓN
5	H101202	CONJUNTO DE TORNILLOS DE CABEZA TORX DE 1/4-20 x 3/4

S4 **CONJUNTO DEL PANEL LATERAL DERECHO DEL GABINETE IZQUIERDO – A4M04465**
(x1) **35 1/4" x 23 11/16" x 1 7/8" (48,3 x 601,5 x 896)**

– SOLO SE MUESTRAN LOS GABINETES DE LA COCINA PARA INDICAR EL DETALLE.

PONGA A RAS LA PARTE SUPERIOR DEL PANEL

LA ETIQUETA S4 INDICA LA PARTE SUPERIOR DEL PANEL LATERAL

S4 (x1) CONJUNTO DEL PANEL LATERAL DERECHO DEL GABINETE IZQUIERDO

PARTE TRASERA DEL PANEL A RAS

1202 (x5) CONJUNTO DE TORNILLOS DE CABEZA TORX DE 1/4-20 x 3/4

APRIETE A MANO ÚNICAMENTE

PASO 79B – ARMADO DEL GABINETE DE ALMACENAMIENTO

CANTIDAD	NÚMERO DE PIEZA	DESCRIPCIÓN
6	H101202	CONJUNTO DE TORNILLOS DE CABEZA TORX DE 1/4-20 x 3/4

– SOLO SE MUESTRAN LOS GABINETES DE LA COCINA PARA INDICAR EL DETALLE.
– SE RECOMIENDA UTILIZAR EL DESTORNILLADOR ANGULADO SUMINISTRADO PARA INSTALAR EL HERRAJE EN ESTE PASO.
– LOS HERRAJES SE FIJAN EN EL INTERIOR DEL GABINETE.

1202 (x6)
CONJUNTO DE TORNILLOS DE CABEZA TORX DE 1/4-20 x 3/4

APRIETE TODOS LOS HERRAJES

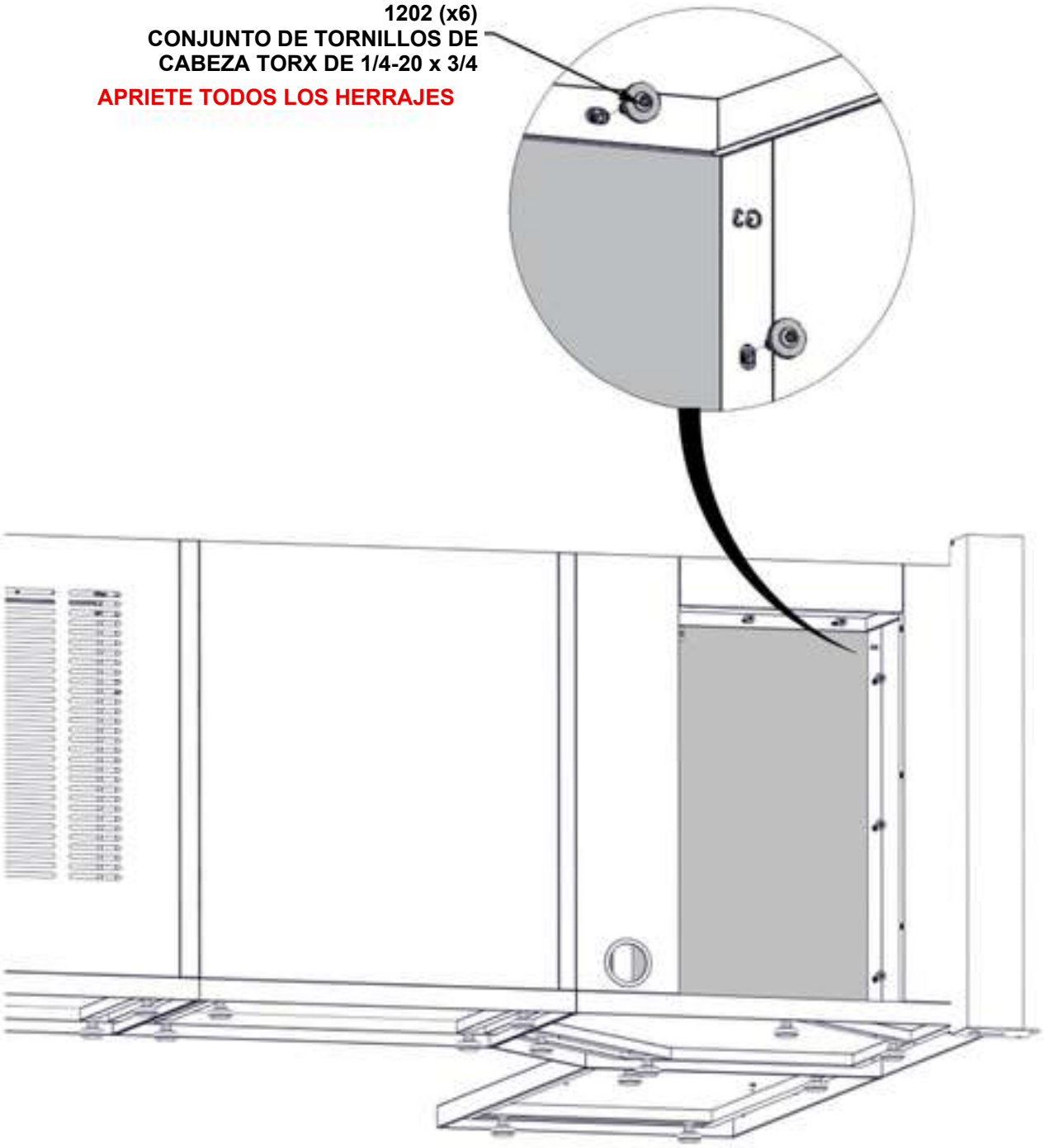

PASO 80 – ARMADO DEL GABINETE DE ALMACENAMIENTO



A6 (x1) SOPORTE EN ÁNGULO – A4M03053
1 3/8" x 1 15/16" x 17 1/8" (35 x 50 x 435)

CANTIDAD	NÚMERO DE PIEZA	DESCRIPCIÓN
4	H101202	CONJUNTO DE TORNILLOS DE CABEZA TORX DE 1/4-20 x 3/4

– SOLO SE MUESTRAN LOS GABINETES DE LA COCINA PARA INDICAR EL DETALLE.
– LOS HERRAJES SE FIJAN EN EL INTERIOR DEL GABINETE

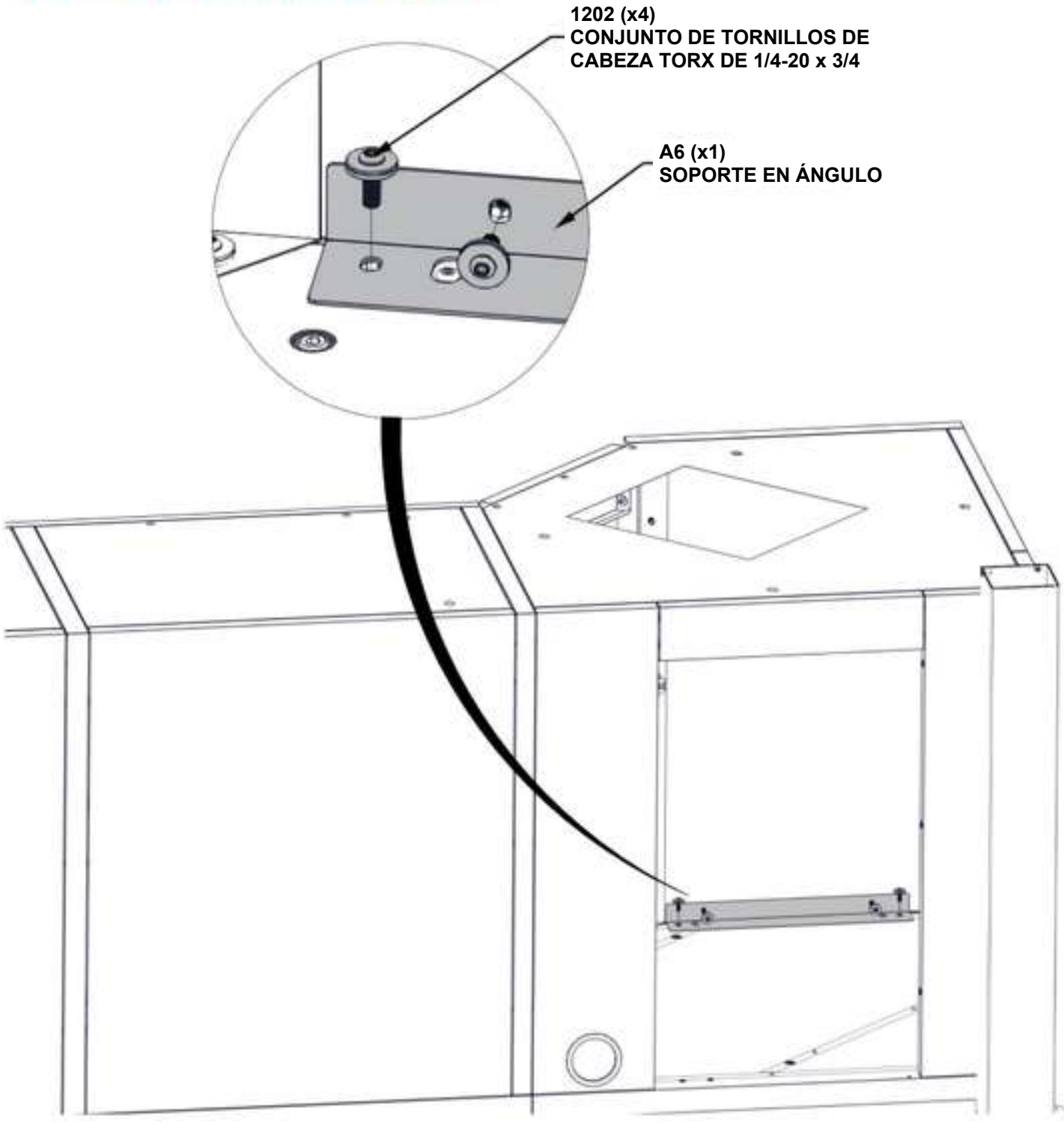

PASO 81A – ARMADO DEL GABINETE DE ALMACENAMIENTO



CANTIDAD	NÚMERO DE PIEZA	DESCRIPCIÓN
6	H101202	CONJUNTO DE TORNILLOS DE CABEZA TORX DE 1/4-20 x 3/4

G6 (x1) **CONJUNTO DEL PANEL TRASERO DEL GABINETE IZQUIERDO – A4M04467**
39 9/16" x 35 1/4" x 1 3/16" (30 x 896 x 1004,5)

– SOLO SE MUESTRAN LOS GABINETES DE LA COCINA PARA INDICAR EL DETALLE.

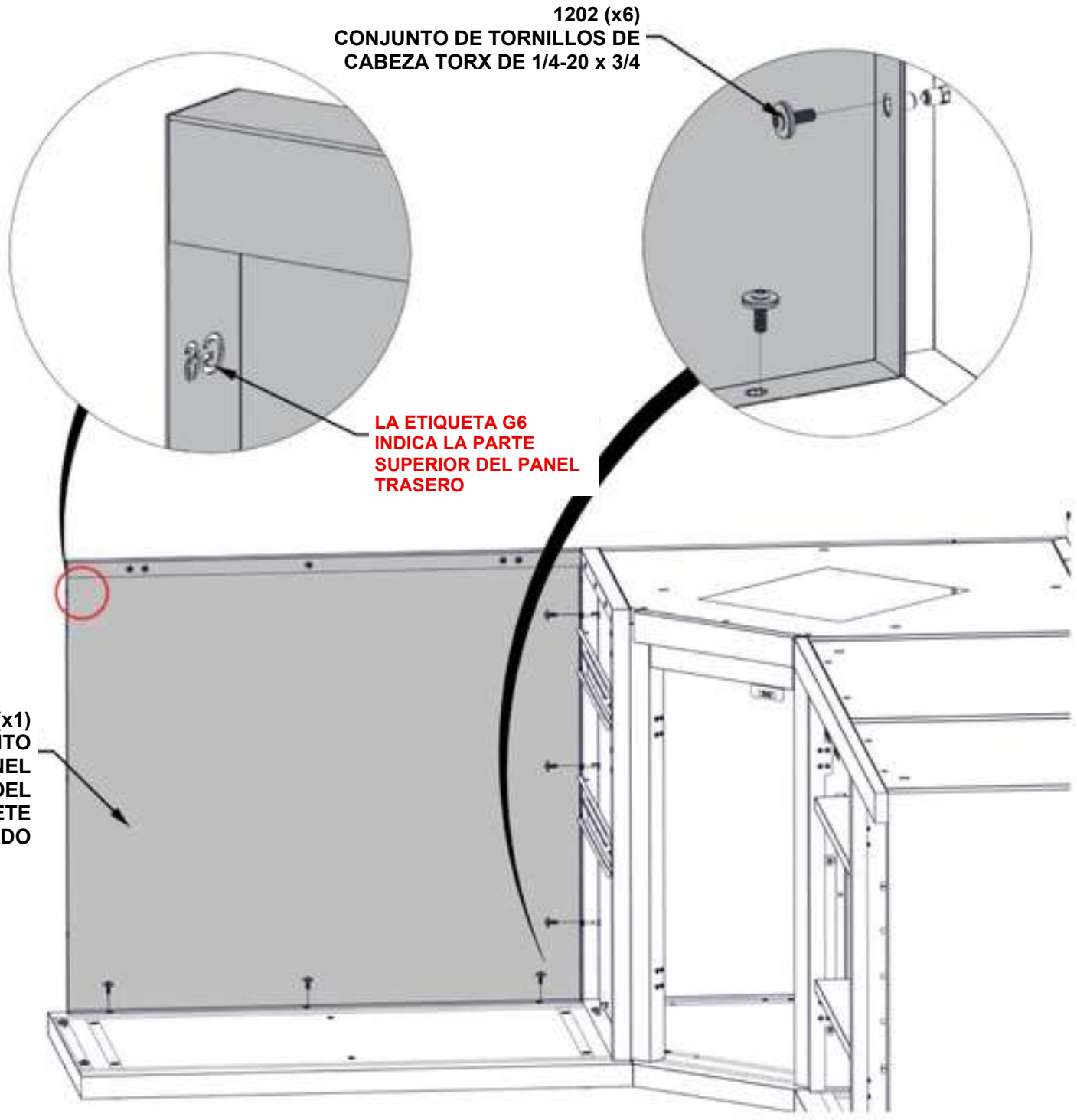

PASO 81B – ARMADO DEL GABINETE DE ALMACENAMIENTO

CANTIDAD	NÚMERO DE PIEZA	DESCRIPCIÓN
2	H101132	TORNILLO DE CABEZA TORX CORTO DE 1/4-20

– SOLO SE MUESTRAN LOS GABINETES DE LA COCINA PARA INDICAR EL DETALLE.

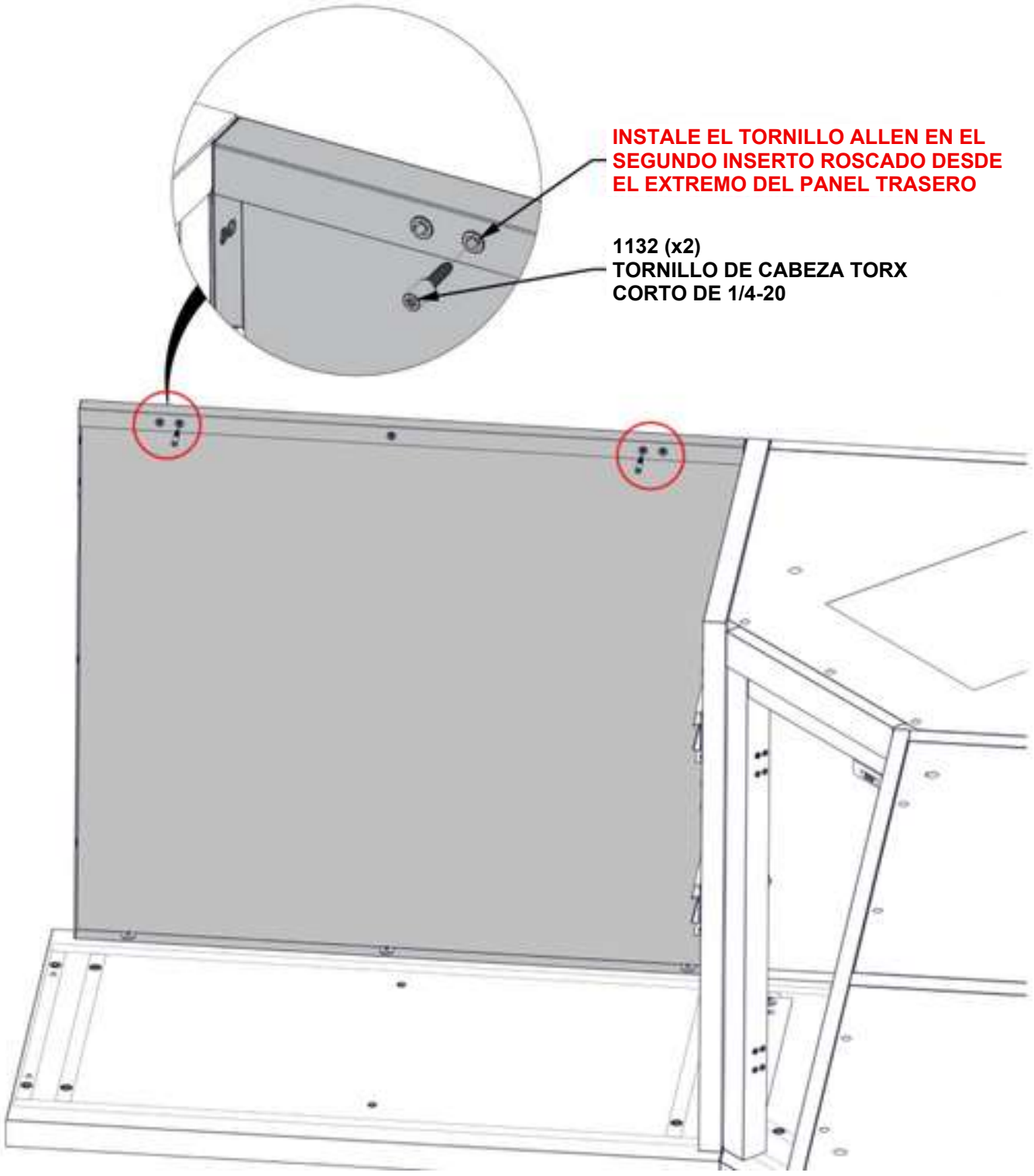

PASO 82 – ARMADO DEL GABINETE DE ALMACENAMIENTO



CANTIDAD	NÚMERO DE PIEZA	DESCRIPCIÓN
2	H101202	CONJUNTO DE TORNILLOS DE CABEZA TORX DE 1/4-20 x 3/4

S6 (x1) **CONJUNTO DEL PANEL LATERAL MEDIO DEL GABINETE IZQUIERDO – A4M04469**
34 1/8" x 23 9/16" x 2 3/4" (69,6 x 599 x 866)

– SOLO SE MUESTRAN LOS GABINETES DE LA COCINA PARA INDICAR EL DETALLE.

1202 (x6) CONJUNTO DE TORNILLOS DE CABEZA TORX DE 1/4-20 x 3/4

LA ETIQUETA S6 INDICA LA PARTE SUPERIOR DEL PANEL LATERAL

S6 (x1) CONJUNTO MEDIO DEL PANEL LATERAL DEL GABINETE IZQUIERDO

PASO 83 – ARMADO DEL GABINETE DE ALMACENAMIENTO



CANTIDAD	NÚMERO DE PIEZA	DESCRIPCIÓN
4	H101202	CONJUNTO DE TORNILLOS DE CABEZA TORX DE 1/4-20 x 3/4

H9 (x1) **CONJUNTO DE VIGA HORIZONTAL DEL GABINETE IZQUIERDO – A4M04472**
18 13/16" x 3 1/8" x 1 3/16" (30 x 80 x 477,4)

– SOLO SE MUESTRAN LOS GABINETES DE LA COCINA PARA INDICAR EL DETALLE.
– LOS HERRAJES SE FIJAN EN EL INTERIOR DEL GABINETE

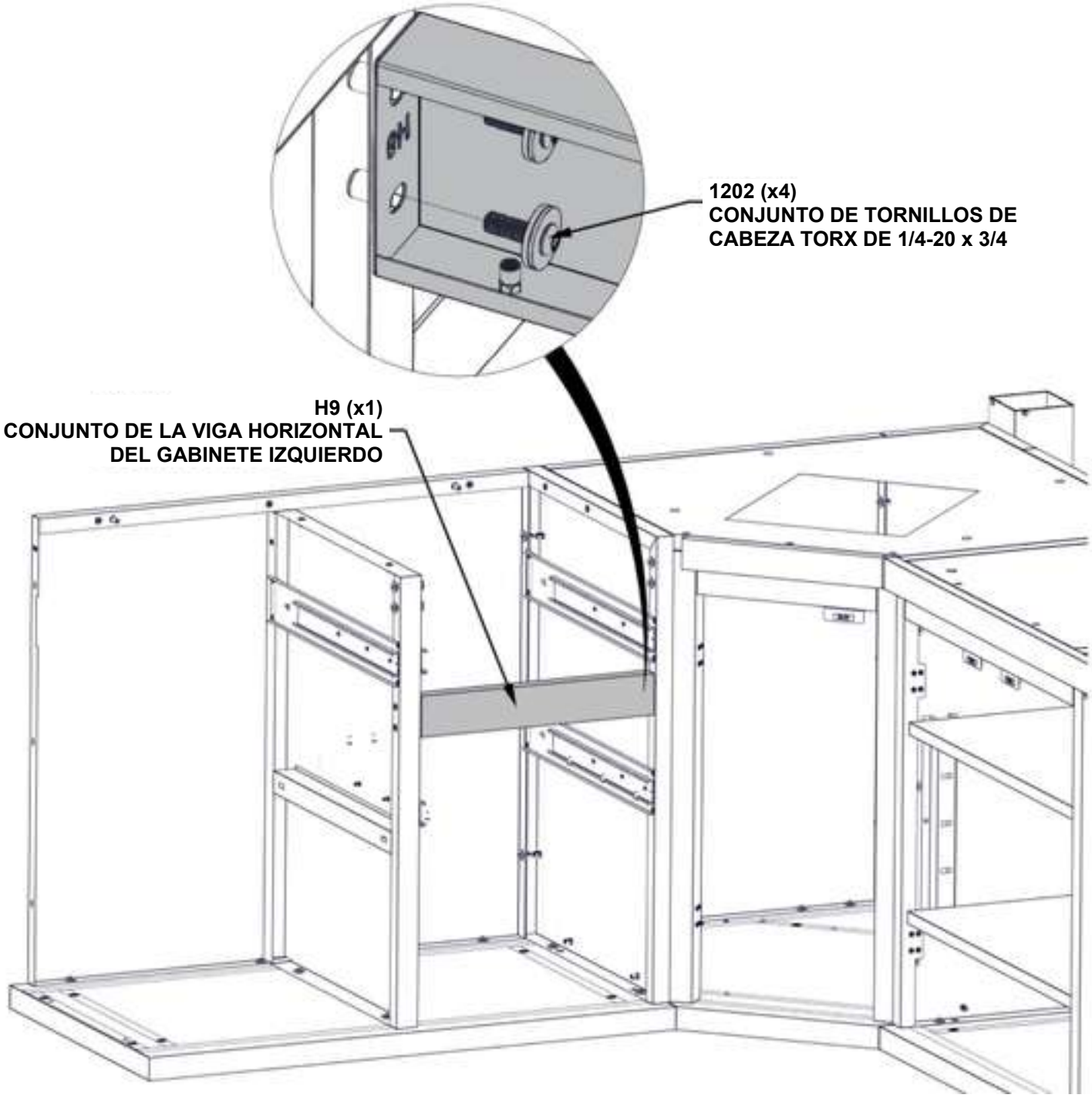

PASO 84 – ARMADO DEL GABINETE DE ALMACENAMIENTO



CANTIDAD	NÚMERO DE PIEZA	DESCRIPCIÓN
5	H101202	CONJUNTO DE TORNILLOS DE CABEZA TORX DE 1/4-20 x 3/4

S5 (x1) **CONJUNTO IZQUIERDO DEL PANEL LATERAL DEL GABINETE IZQUIERDO – A4M04466**
35 1/4" x 23 11/16" x 1 7/8" (48,3 x 601 x 896)

– SOLO SE MUESTRAN LOS GABINETES DE LA COCINA PARA INDICAR EL DETALLE.

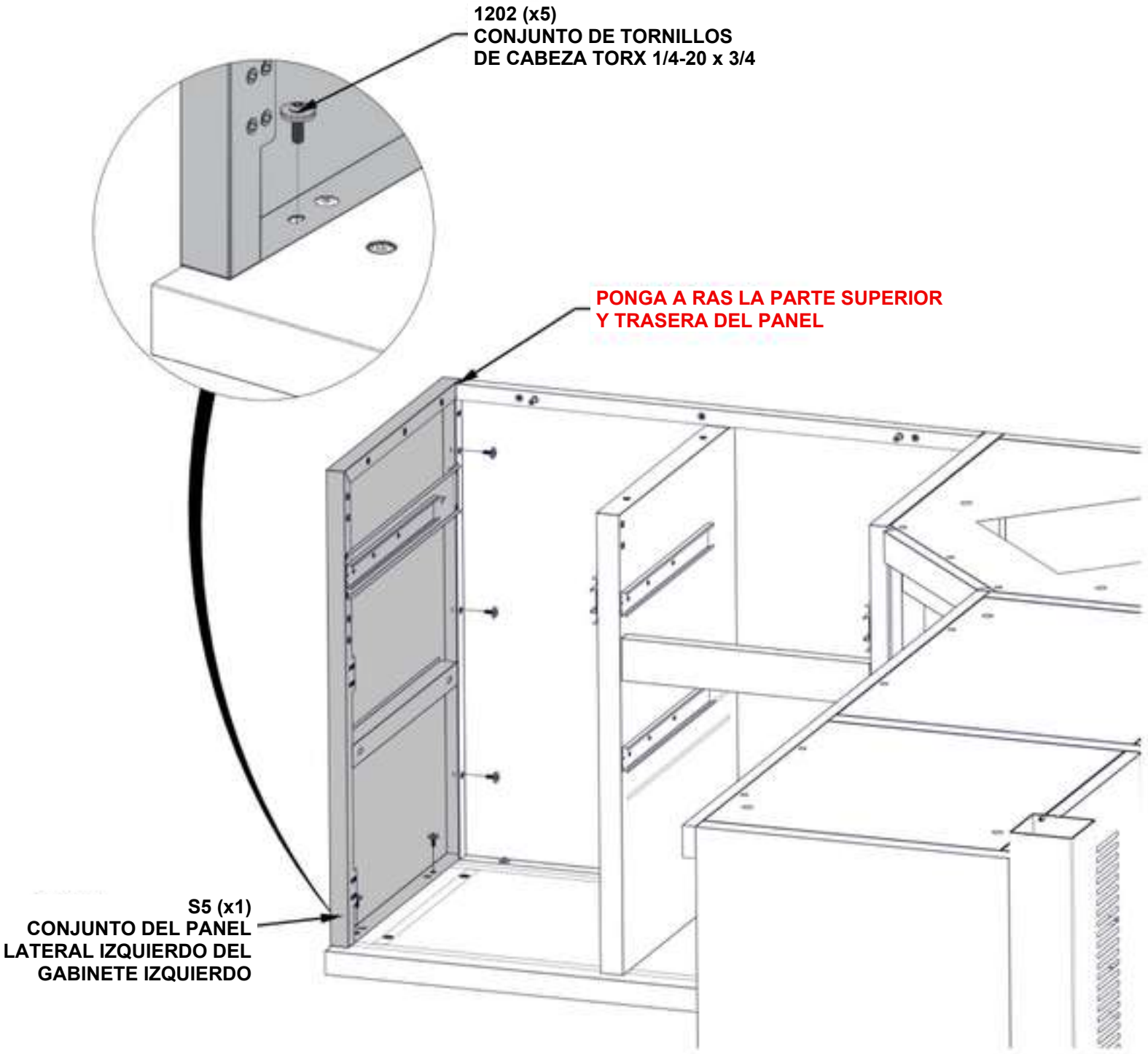

PASO 85 – ARMADO DEL GABINETE DE ALMACENAMIENTO

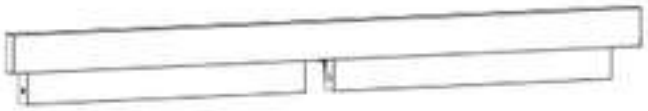

CANTIDAD	NÚMERO DE PIEZA	DESCRIPCIÓN
8	H101202	CONJUNTO DE TORNILLOS DE CABEZA TORX DE 1/4-20 x 3/4

H6 **CONJUNTO DERECHO DEL PANEL DE MOLDURA DEL GABINETE IZQUIERDO – A4M04471**
(x1) **42 7/16" x 4 3/8" x 2 3/16" (56 x 111,5 x 1078,0)**

– SOLO SE MUESTRAN LOS GABINETES DE LA COCINA PARA INDICAR EL DETALLE.
– LOS HERRAJES SE FIJAN EN EL INTERIOR DEL GABINETE

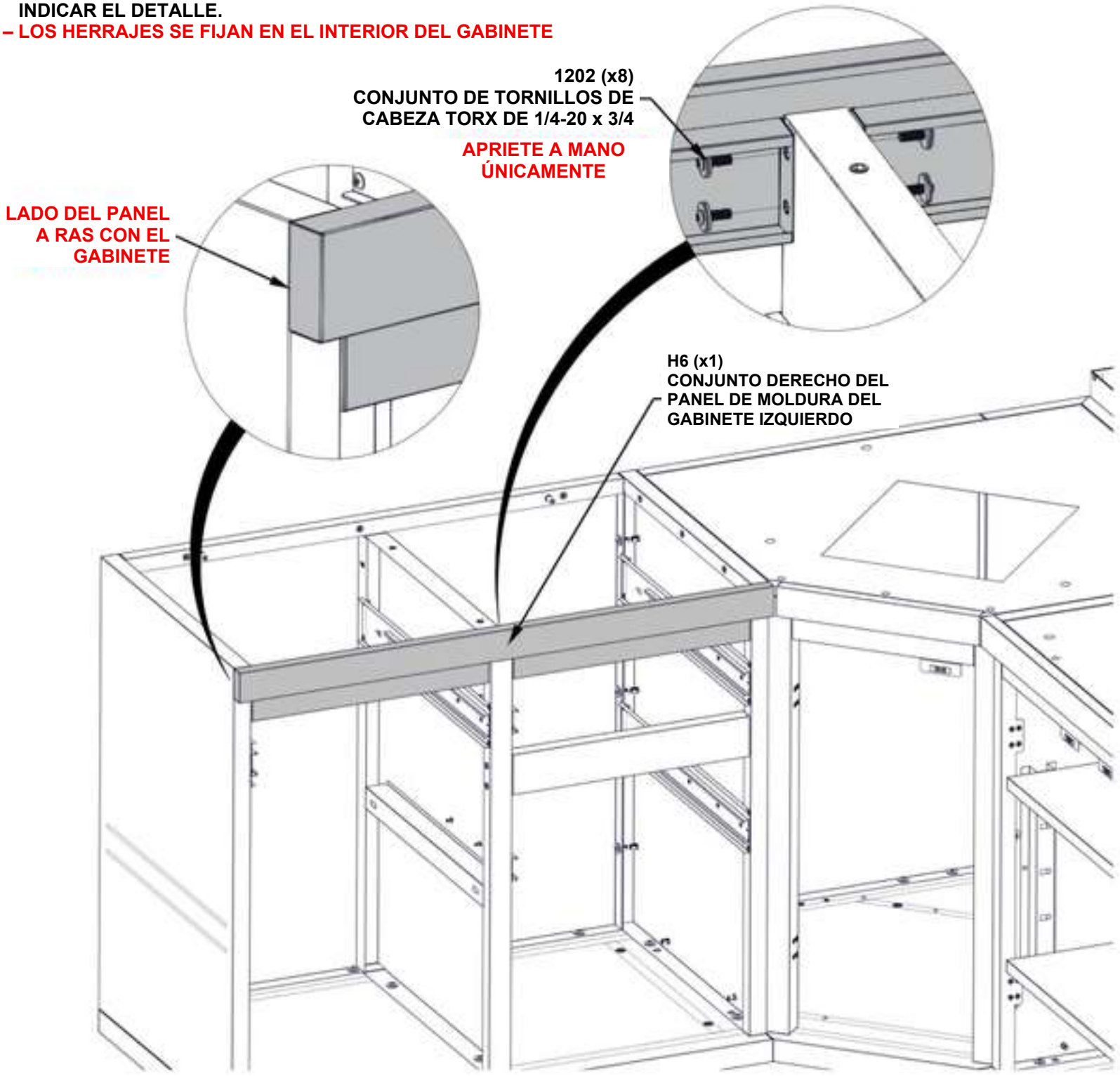

PASO 86 – ARMADO DEL GABINETE DE ALMACENAMIENTO

CANTIDAD	NÚMERO DE PIEZA	DESCRIPCIÓN
2	H101289	TORNILLO DE CABEZA PLANA DE 8-32 x 1/2" (ACERO INOXIDABLE)



H9 (x1) **CONJUNTO DE VIGA HORIZONTAL DEL GABINETE IZQUIERDO – A4M04472**
18 13/16" x 3 1/8" x 1 3116" (30 x 80 x 477,4)



A2 (x1) **SOPORTE MAGNÉTICO – A4M03026**
1" x 1 1/4" x 3 1/8" (25 x 31 x 80)

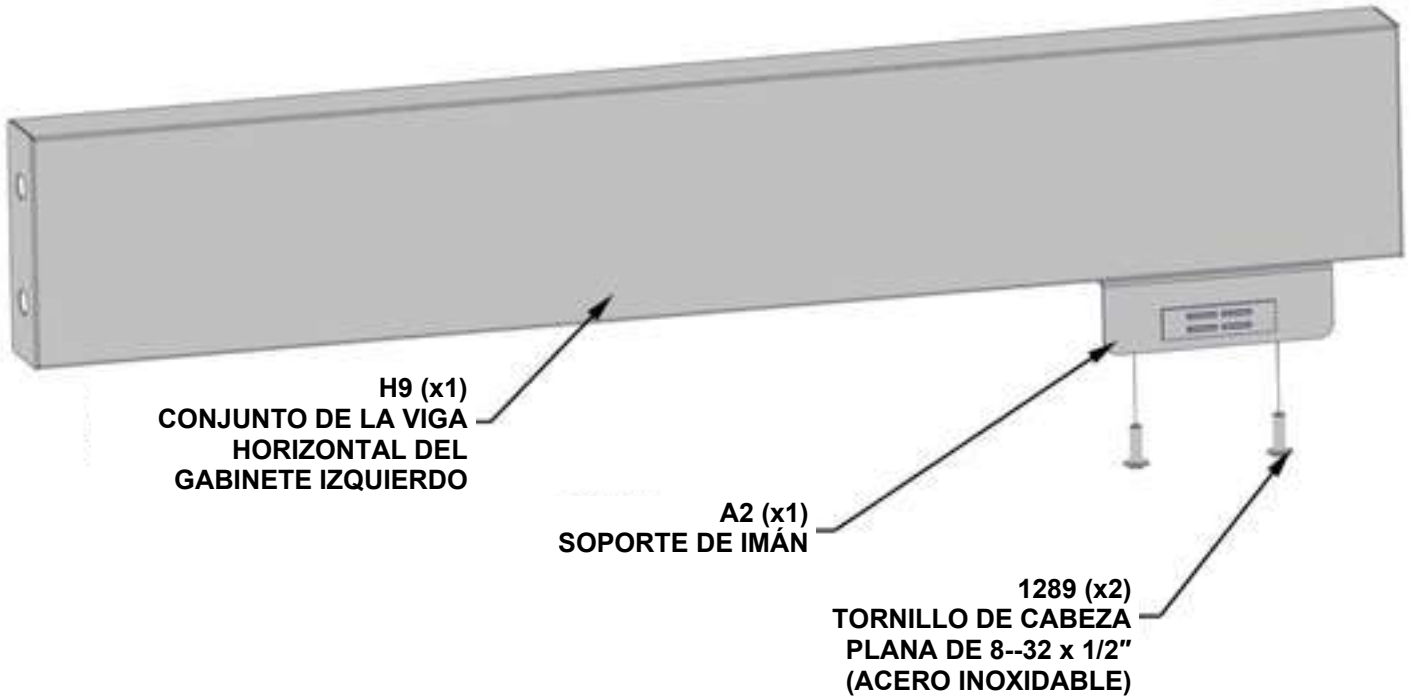

PASO 87 – ARMADO DEL GABINETE DE ALMACENAMIENTO



CONJUNTO DEL PANEL DE MOLDURA DEL PASO 86

CANTIDAD	NÚMERO DE PIEZA	DESCRIPCIÓN
4	H101202	CONJUNTO DE TORNILLOS DE CABEZA TORX DE 1/4-20 x 3/4

– SOLO SE MUESTRAN LOS GABINETES DE LA COCINA PARA INDICAR EL DETALLE.
– LOS HERRAJES SE FIJAN EN EL INTERIOR DEL GABINETE

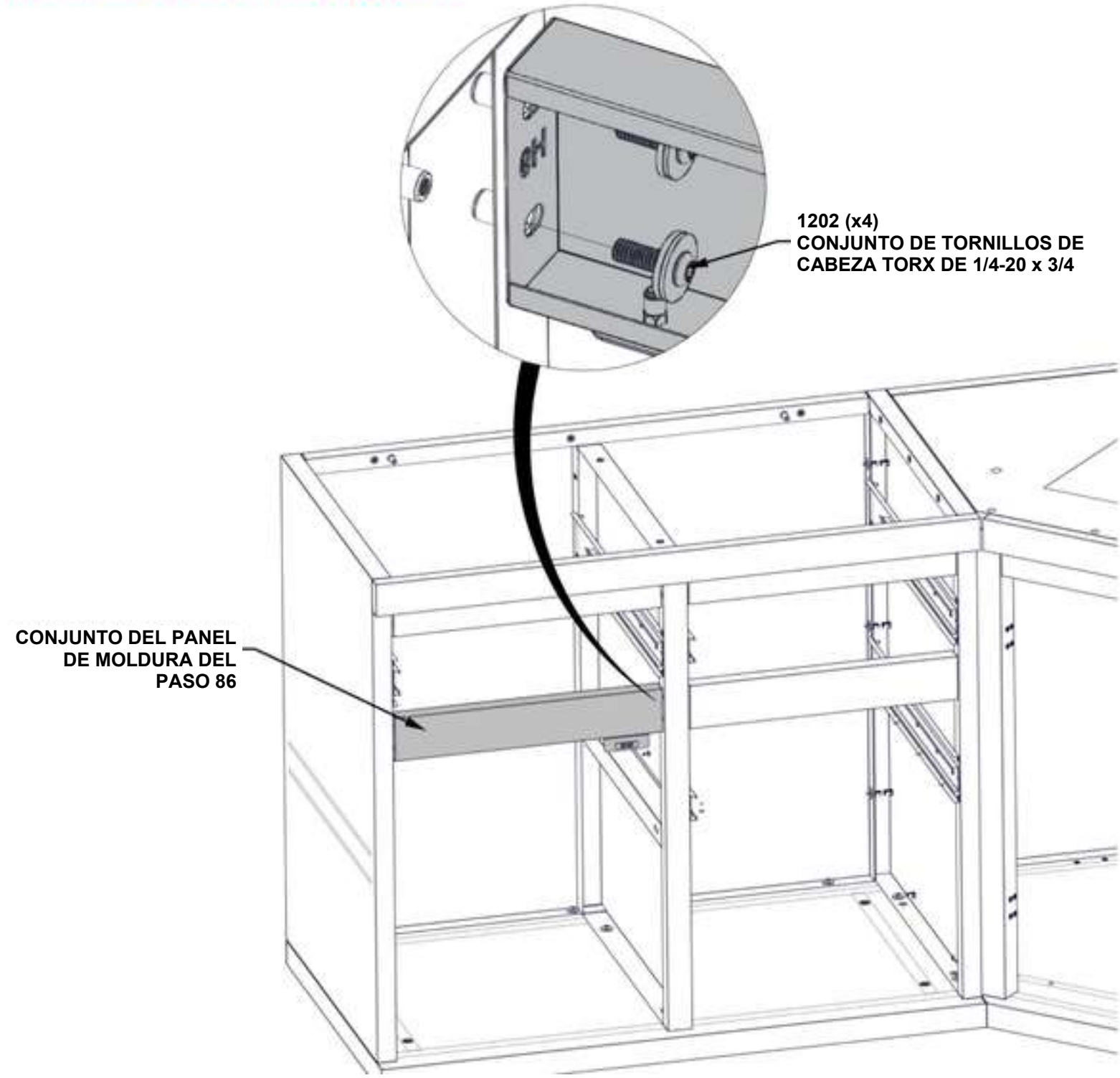

PASO 88A – ARMADO DEL GABINETE DE ALMACENAMIENTO

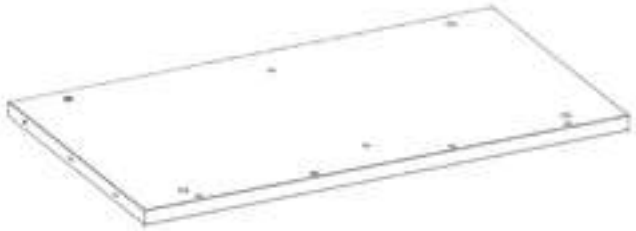

T4 (x1) CONJUNTO DEL PANEL DE LA ENCIMERA DEL GABINETE IZQUIERDO – A4M04468
39 9/16" x 22 7/15" x 1 3/16" (30 x 569,5 x 1004,5)

– SOLO SE MUESTRAN LOS GABINETES DE LA COCINA PARA INDICAR EL DETALLE.
– COLOQUE LA ENCIMERA SOBRE EL GABINETE.
– LA PARTE SUPERIOR DE LA ENCIMERA QUEDARÁ A RAS CON LOS PANELES TRASEROS Y LATERALES.

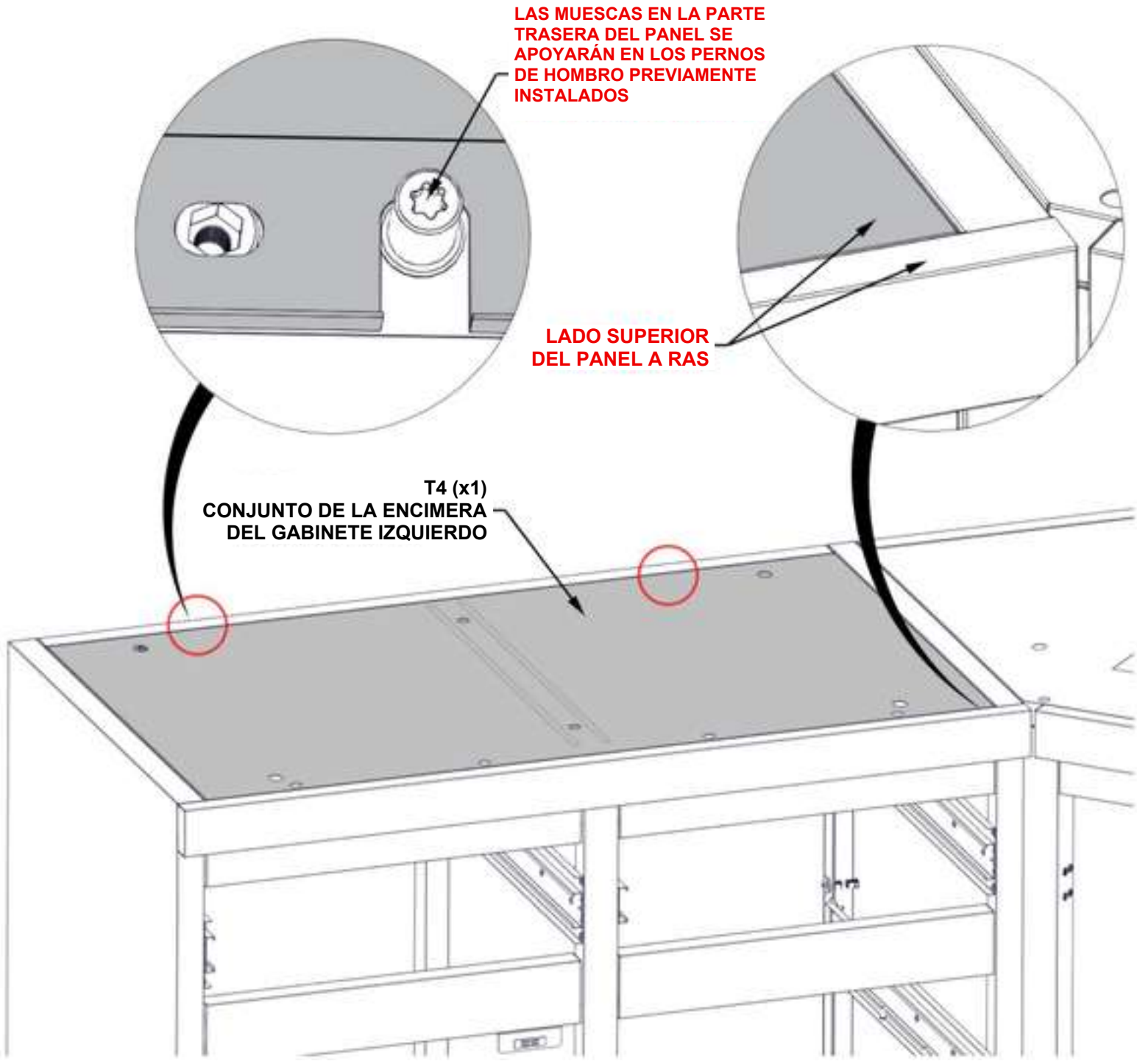

PASO 88B – ARMADO DEL GABINETE DE ALMACENAMIENTO

CANTIDAD	NÚMERO DE PIEZA	DESCRIPCIÓN
9	H101202	CONJUNTO DE TORNILLOS DE CABEZA TORX DE 1/4-20 x 3/4

– SOLO SE MUESTRAN LOS GABINETES DE LA COCINA PARA INDICAR EL DETALLE.
– LOS HERRAJES SE FIJAN EN EL INTERIOR DEL GABINETE

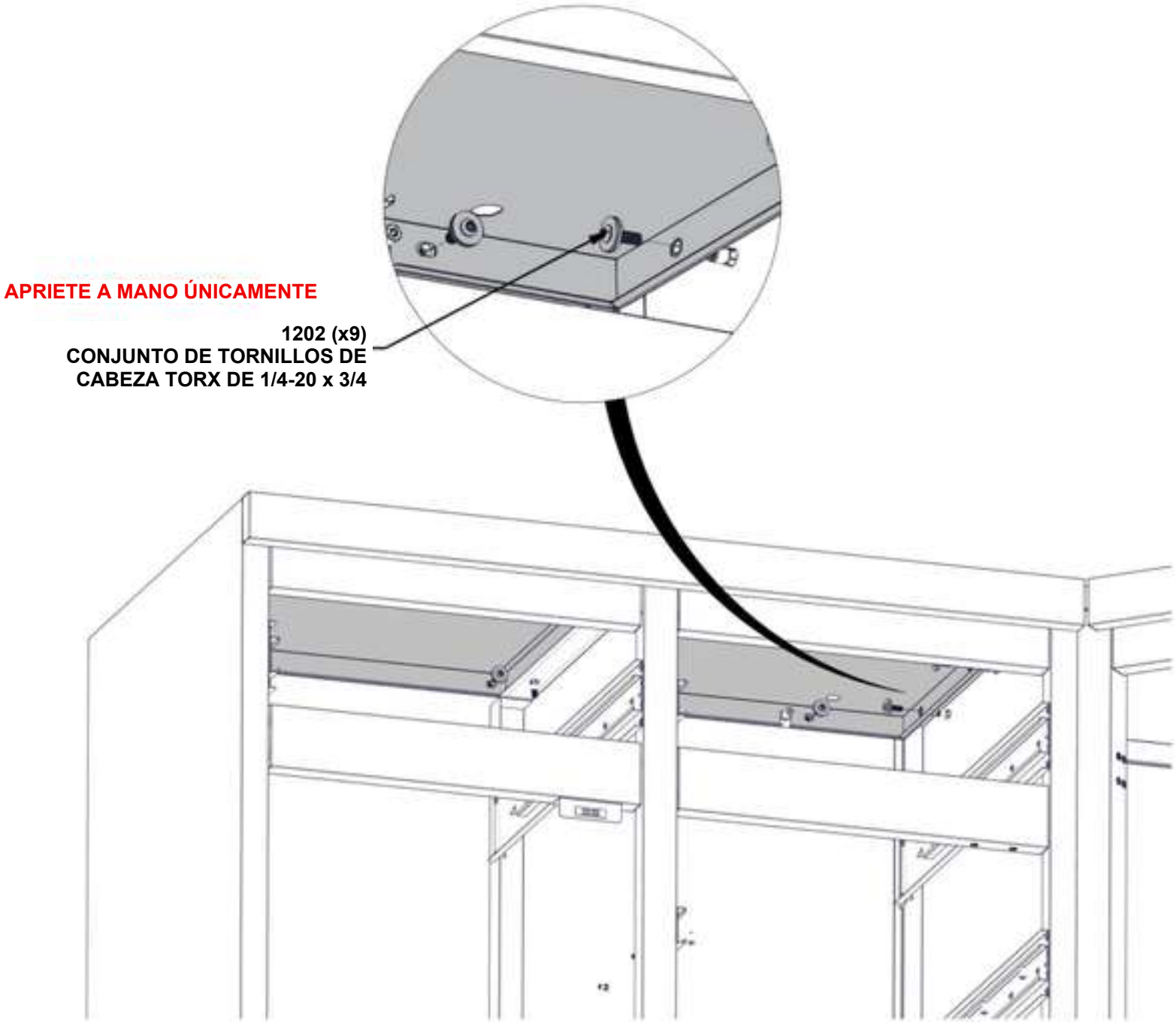

PASO 88C – ARMADO DEL GABINETE DE ALMACENAMIENTO

CANTIDAD	NÚMERO DE PIEZA	DESCRIPCIÓN
6	H101132	TORNILLO DE CABEZA TORX CORTO DE 1/4-20

– SOLO SE MUESTRAN LOS GABINETES DE LA COCINA PARA INDICAR EL DETALLE.
– PONGA A RAS LA SUPERFICIE SUPERIOR DE LA ENCIMERA DEL GABINETE CON LOS PANELES TRASEROS Y LATERALES.
– ESCUADRE TODOS LOS LADOS DEL GABINETE ANTES DE APRETAR LOS HERRAJES.

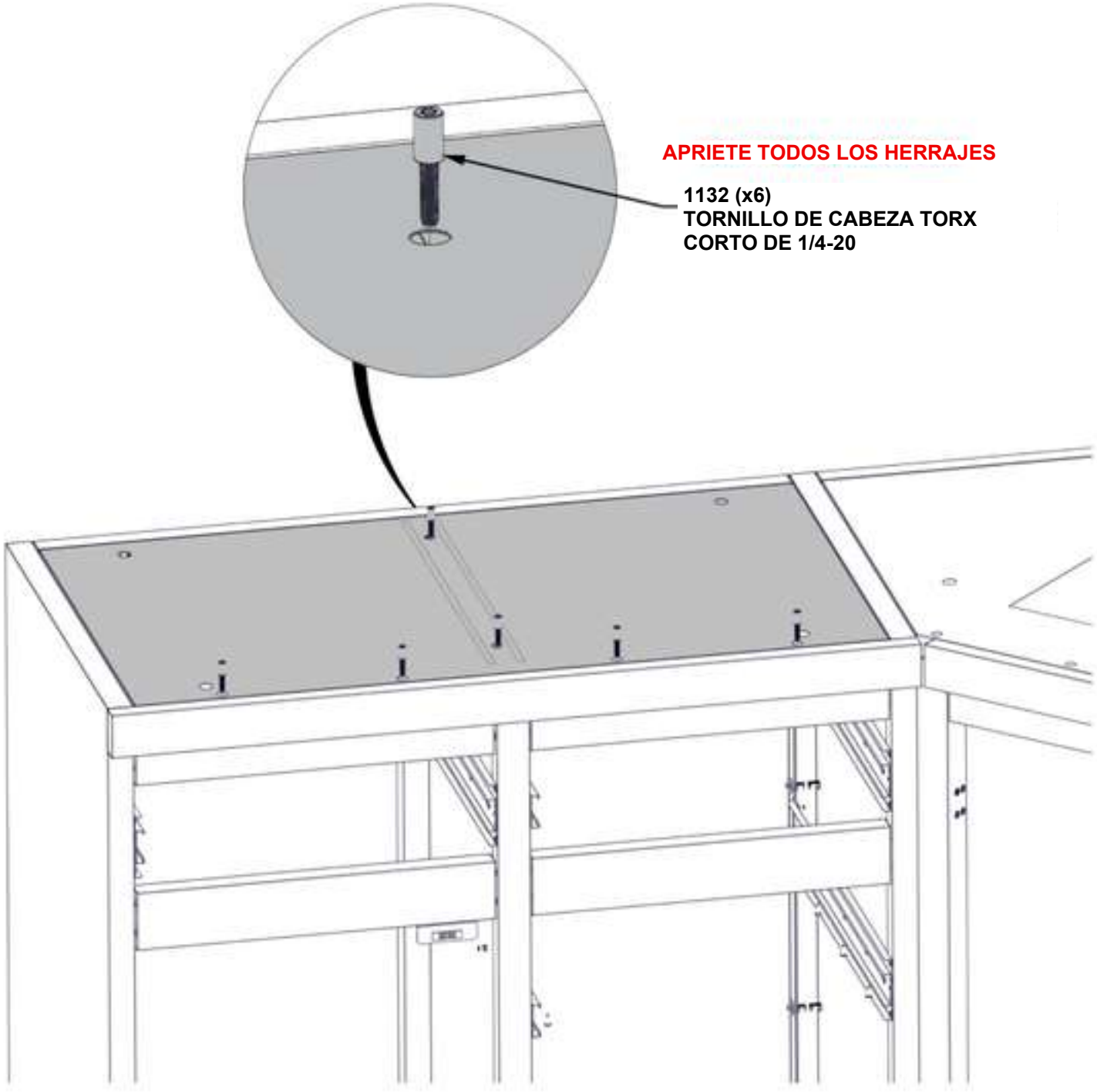

PASO 89 – ARMADO DE LA PARED TRASERA



P05 (x1) POSTE TRASERO – A4M04191
1 9/16" x 3 1/8" x 57 3/4" (42,5 x 80 x 1467)

CANTIDAD	NÚMERO DE PIEZA	DESCRIPCIÓN
4	H101202	CONJUNTO DE TORNILLOS DE CABEZA TORX DE 1/4-20 x 3/4

– PUEDE SER NECESARIO AJUSTAR LOS PATAS DE LOS POSTES DE LOS GABINETES PARA QUE EL POSTE TRASERO DESCANSE SOBRE LA SUPERFICIE SUPERIOR DE LOS GABINETES.

– LOS HERRAJES SE FIJAN EN EL INTERIOR DEL ARCO DEL HASTIAL, EN LA PARTE SUPERIOR DEL POSTE TRASERO.

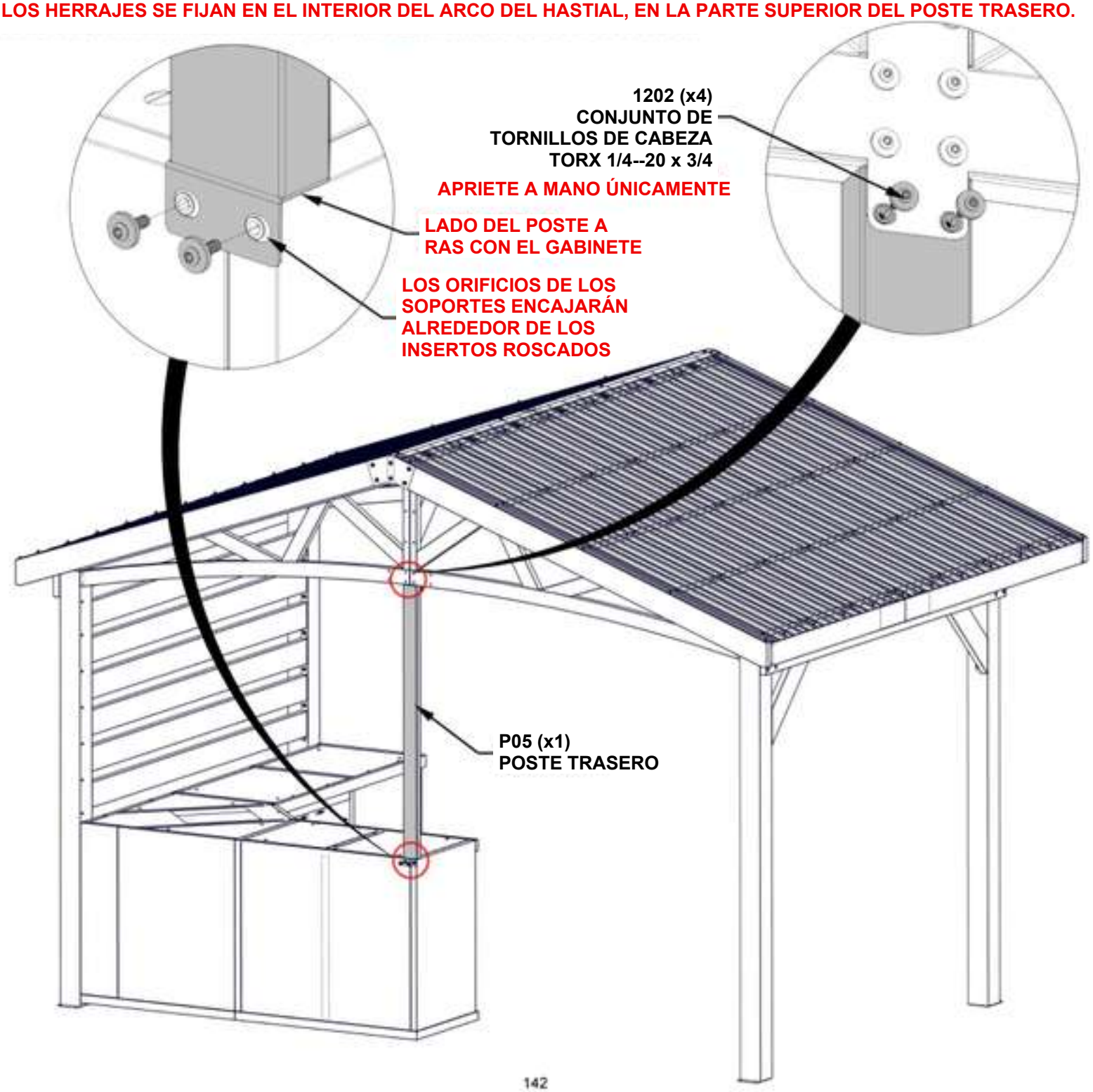

PASO 90 – ARMADO DE LA PARED TRASERA



B10 (x1) PANEL DE PARED – A4M04193
1 7/16" x 22 11/16" x 75 3/8" (36 x 576,5 x 1915)

CANTIDAD	NÚMERO DE PIEZA	DESCRIPCIÓN
6	H101202	CONJUNTO DE TORNILLOS DE CABEZA TORX DE 1/4-20 x 3/4

– SE RECOMIENDA UTILIZAR EL DESTORNILLADOR ANGULADO SUMINISTRADO PARA INSTALAR EL HERRAJE EN ESTE PASO.

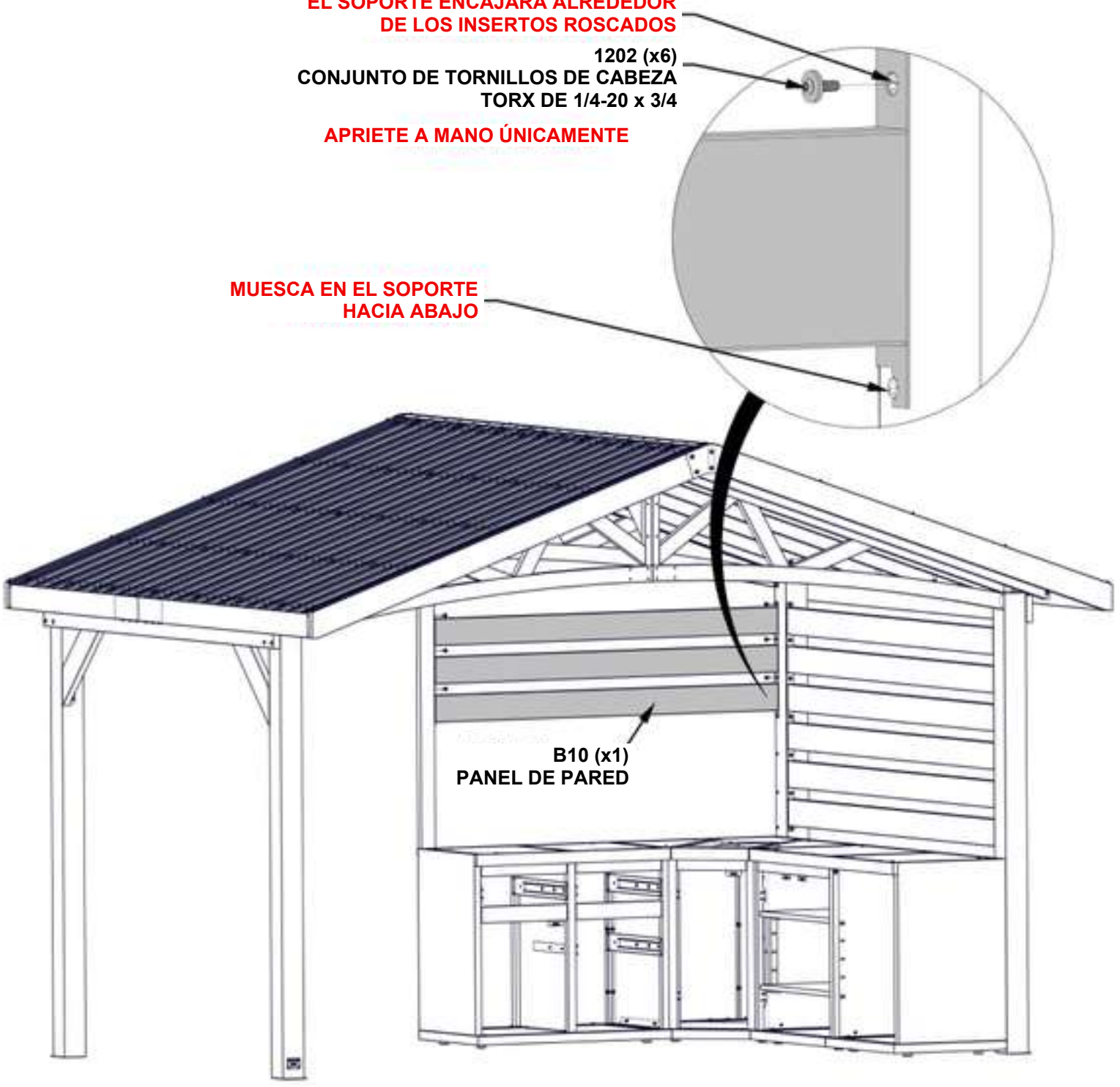

PASO 91 – ARMADO DE LA PARED TRASERA

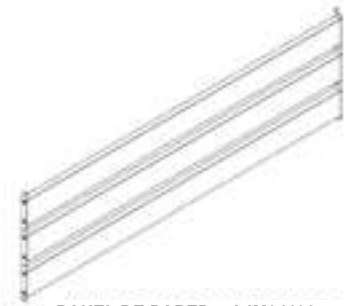

B10 (x1) PANEL DE PARED – A4M04193
1 7/16" x 22 11/16" x 75 3/8" (36 x 576,5 x 1915)

CANTIDAD	NÚMERO DE PIEZA	DESCRIPCIÓN
8	H101202	CONJUNTO DE TORNILLOS DE CABEZA TORX DE 1/4-20 x 3/4

– SE RECOMIENDA UTILIZAR EL DESTORNILLADOR ANGULADO SUMINISTRADO PARA INSTALAR EL HERRAJE EN ESTE PASO.

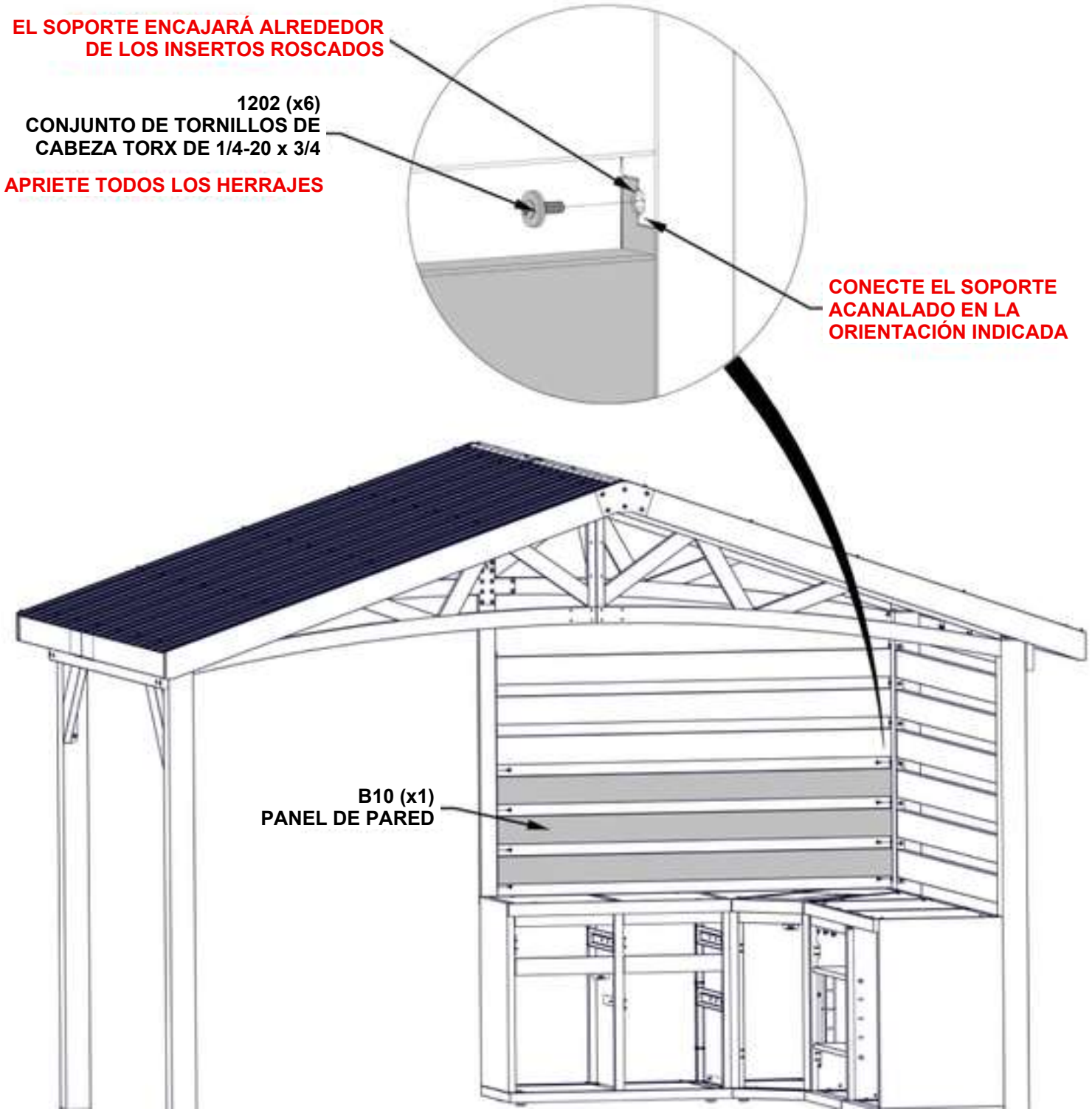

PASO 92A – PREARMADO DEL FREGADERO



A16 (x1) CONJUNTO DEL FREGADERO – A4M03143
15 1/8″ x 15 5/16″ x 16 7/8″ (384 x 389 x 429)

1. INSTALACIÓN DEL DESAGÜE DEL FREGADERO

– COLOQUE EL DESAGÜE DENTRO DEL CUERPO DEL FREGADERO, COLOCANDO UNA JUNTA DE ESPUMA ENTRE LAS SUPERFICIES.
– FÍJELO EN SU LUGAR UTILIZANDO UNA JUNTA DE GOMA Y UNA TUERCA DE DESAGÜE DESDE EL LADO INFERIOR.

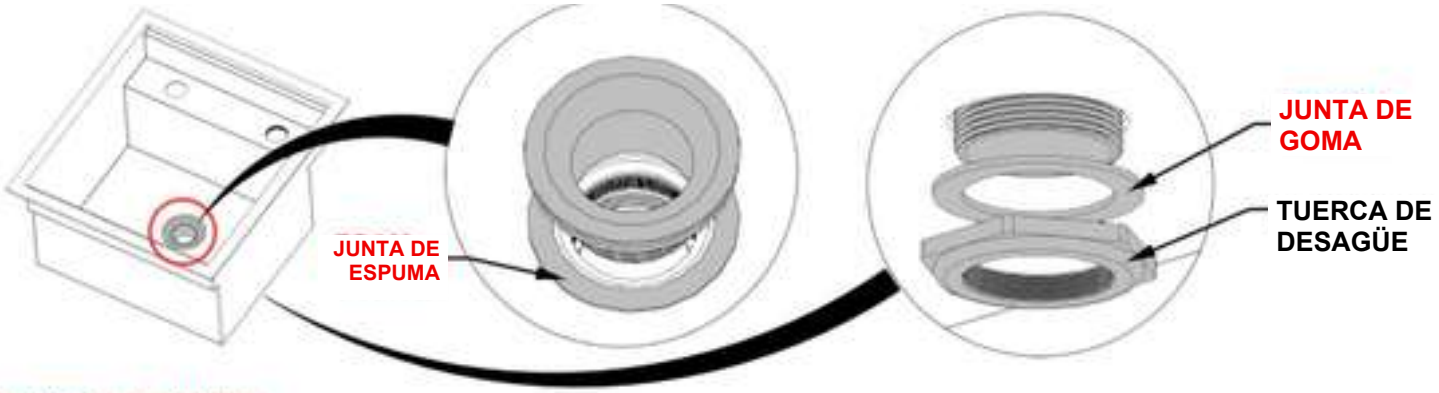

2. INSTALACIÓN DEL GRIFO

– INSTALE EL GRIFO COLOCANDO LA MANIJA Y EL CAÑO EN LOS ORIFICIOS DEL FREGADERO Y FIJÁNDOLOS EN SU SITIO MEDIANTE LA TUERCA.
– INSERTE LOS TORNILLOS PARA BLOQUEAR.
– CONECTE JUNTOS LOS CONDUCTOS DE LOS GRIFOS DE AGUA

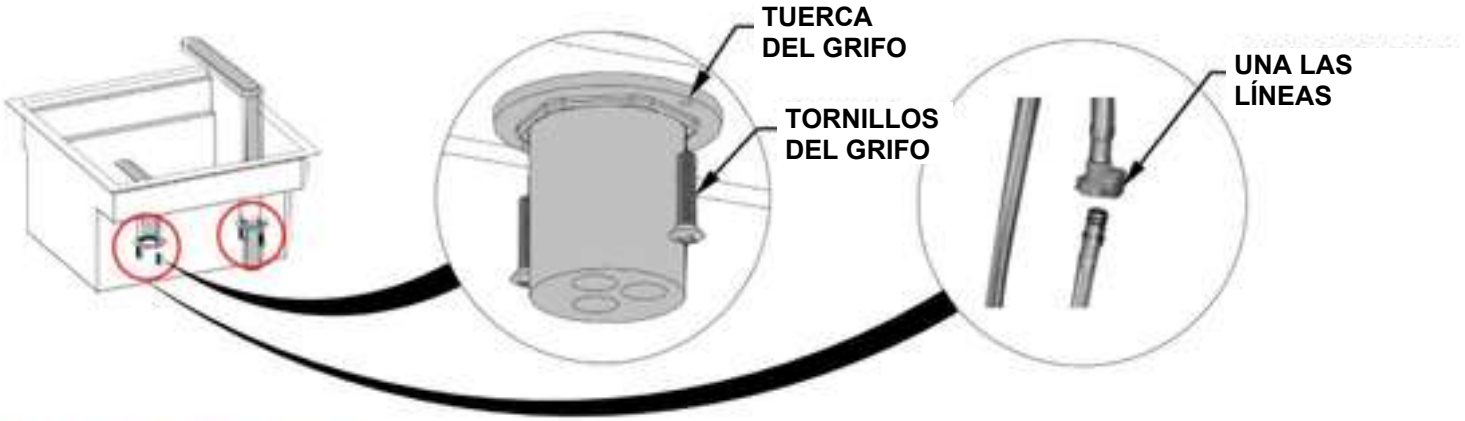

3. INSTALACIÓN DEL ACCESORIO DEL DESAGÜE

– FIJE EL ACCESORIO DEL DESAGÜE AL DESAGÜE DEL FREGADERO.



PASO 92B – PREARMADO DEL FREGADERO



A16 (x1) CONJUNTO DEL FREGADERO – A4M03143
15 1/8″ x 15 5/16″ x 16 7/8″ (384 x 389 x 429)

4. INSTALACIÓN DEL DESAGÜE DE DESBORDAMIENTO

– ASEGÚRESE DE QUE LA JUNTA DE GOMA ESTÉ INSTALADA EN EL DESAGÜE DE DESBORDAMIENTO.
– INSERTE EL TORNILLO DE DESAGÜE PARA MANTENERLO EN SU LUGAR.

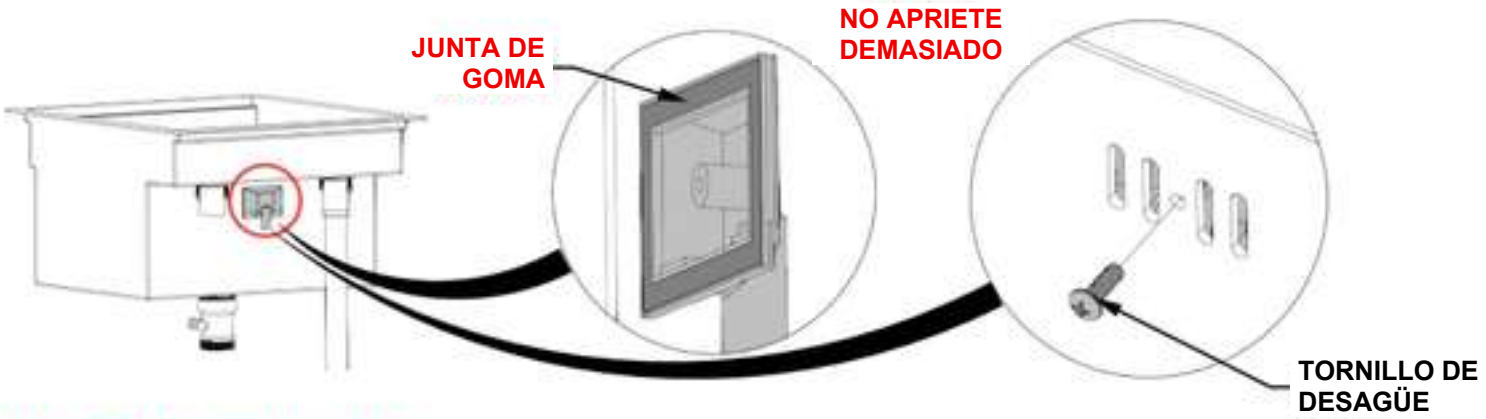

5. INSTALACIÓN DEL DESAGÜE DE DESBORDAMIENTO

– FIJE EL DESAGÜE DE DESBORDAMIENTO CONECTANDO CADA EXTREMO COMO SE MUESTRA.

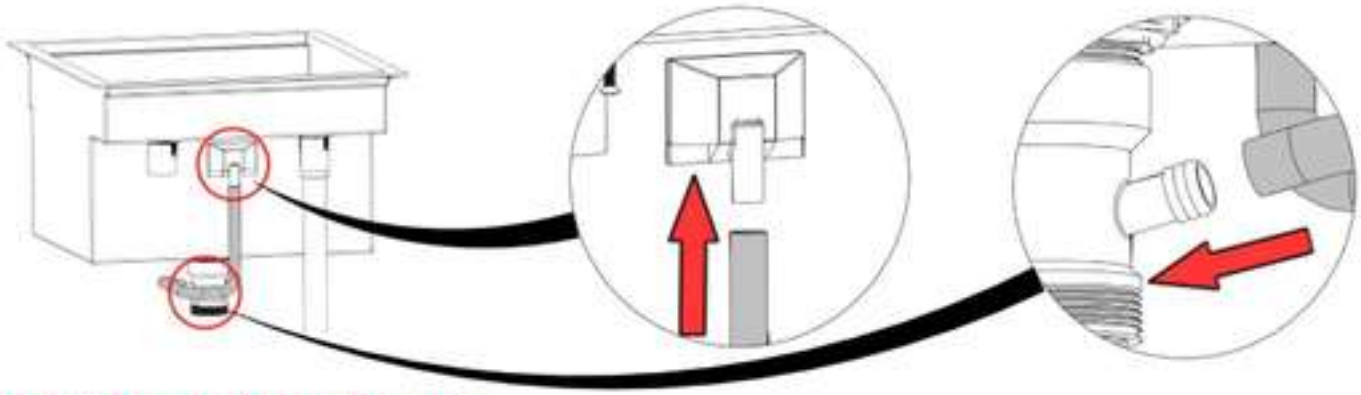

6. INSTALACIÓN DEL DESAGÜE PRINCIPAL Y EL SIFÓN

– CONECTE EL SIFÓN Y LA MANGUERA DE DESAGÜE CORRUGADA AL ACCESORIO DE DESAGÜE.



PASO 92C – PREARMADO DEL FREGADERO



A16 (x1) CONJUNTO DEL FREGADERO – A4M03143
15 1/8″ x 15 5/16″ x 16 7/8″ (384 x 389 x 429)



A4M03151 (x1) ADAPTADOR DE MANGUERA DE JARDÍN

– DEBE UTILIZARSE UN COLADOR DE DESAGÜE CUANDO SE DESECHEN ALIMENTOS DENTRO DEL FREGADERO.
– NO DEJE QUE ENTRE MATERIAL SÓLIDO EN LA CUBETA DEL FREGADERO.

OPCIONES PARA LA CONEXIÓN DEL SUMINISTRO DE ENTRADA DE AGUA:

– ACCESORIO PARA MANGUERA DE JARDÍN CON EL ADAPTADOR SUMINISTRADO
– LÍNEA DE SUMINISTRO DE ENTRADA DE AGUA

OPCIONES PARA LA DESCARGA DEL DESAGÜE:

– CUBO O CONTENEDOR DE AGUAS GRISES
– DESAGÜE FRANCÉS O CUENCA SECA
– SISTEMA INTEGRADO AL ALCANTARILLADO
– COMPRUEBE LOS REQUISITOS LOCALES.

CONECTE EL ADAPTADOR A LA TUBERÍA DE ENTRADA Y APRIÉTELO CON UNA LLAVE

3151 (x1) ADAPTADOR DE MANGUERA DE JARDÍN

SE RECOMIENDA APLICAR UNA FINA CAPA DE SILICONA EN LA PARTE INFERIOR DE TODOS LOS BORDES DEL FREGADERO ANTES DE LA INSTALACIÓN.

A16 (x1) CONJUNTO DEL FREGADERO

PASO 93A – INSTALACIÓN DE LA ENCIMERA DEL GABINETE DEL FREGADERO

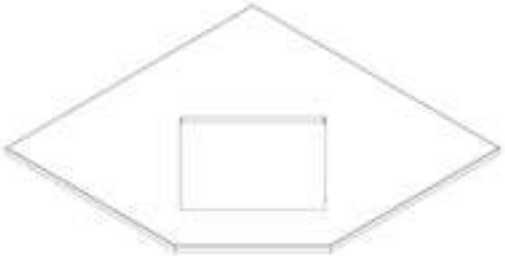

M2 (x1) ENCIMERA DEL GABINETE DEL FREGADERO – A4M04483
36" x 36" x 11/16" (18 x 915 x 915)

– SOLO SE MUESTRAN LOS GABINETES DE LA COCINA PARA INDICAR EL DETALLE.
– SE RECOMIENDA QUE AL MENOS DOS PERSONAS COLOQUEN LA ENCIMERA EN SU SITIO.
– DESLICE EN SU LUGAR HASTA QUE LA ENCIMERA QUEDE AJUSTADA CONTRA EL POSTE Y LOS LATERALES QUEDEN A RAS CON EL PANEL.
– CUANDO COLOQUE LA ENCIMERA EN SU SITIO, ASEGÚRESE DE QUE SUS DEDOS NO QUEDEN DEBAJO.

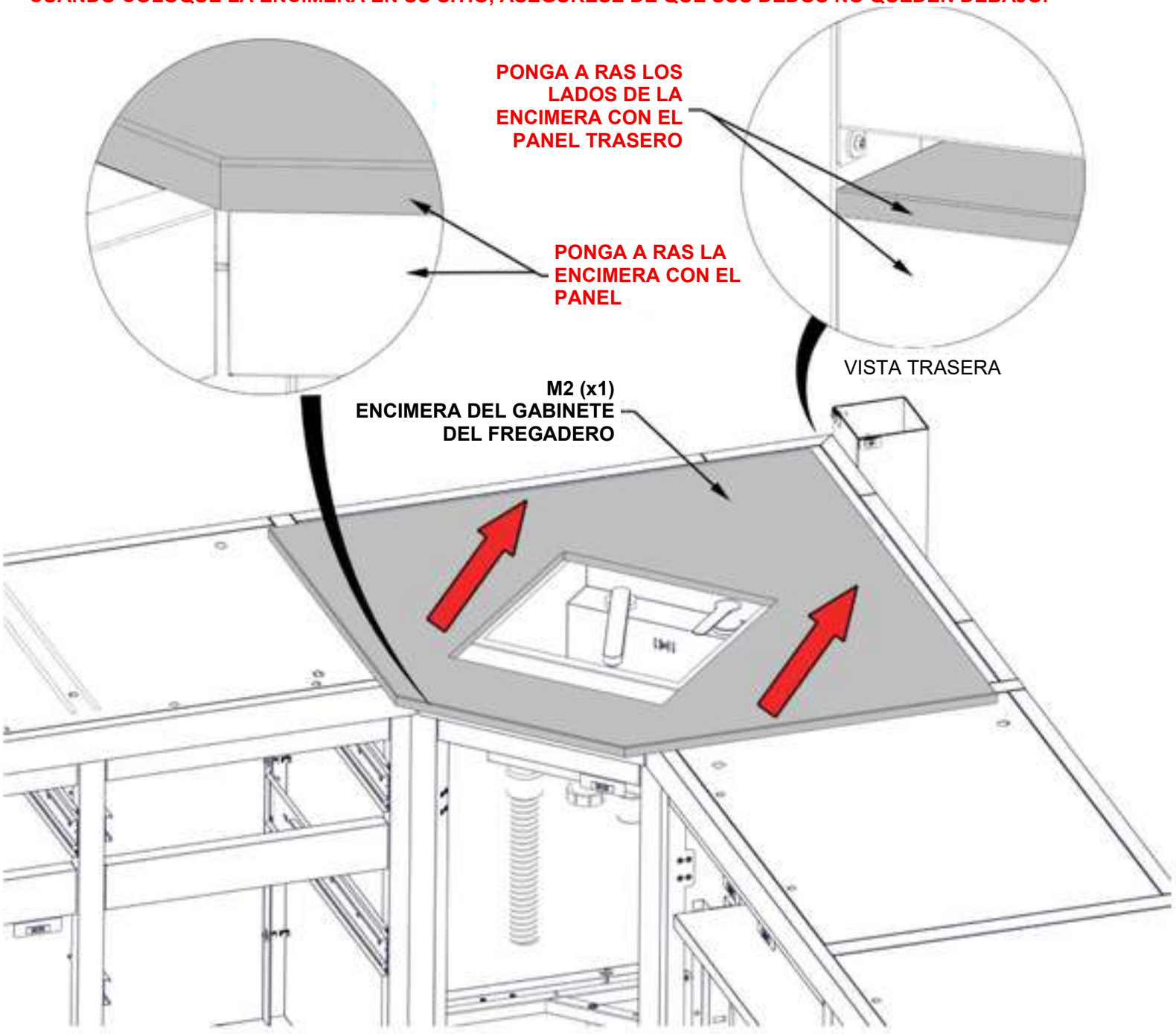

PASO 93B – INSTALACIÓN DE LA ENCIMERA DEL GABINETE DEL FREGADERO

CANTIDAD	NÚMERO DE PIEZA	DESCRIPCIÓN
4	H101292	TORNILLO DE CABEZA TORX DE 1/4-20 x 13/32"
4	H101053	ARANDELA DE ACERO 6 x 20
4	H101054	ARANDELA SELLANTE

– SOLO SE MUESTRAN LOS GABINETES DE LA COCINA PARA INDICAR EL DETALLE.
– ASEGÚRESE DE QUE ESTÁ UTILIZANDO LOS HERRAJES CORRECTOS PARA ESTE PASO.
– UNA VEZ COLOCADA LA ENCIMERA, SE RECOMIENDA CUBRIRLA CON UN TROZO DE CARTÓN O ESPUMA HASTA QUE FINALICE EL ARMADO PARA EVITAR DAÑOS.
– NO UTILICE LA SUPERFICIE DE LA ENCIMERA COMO BANCO DE TRABAJO.

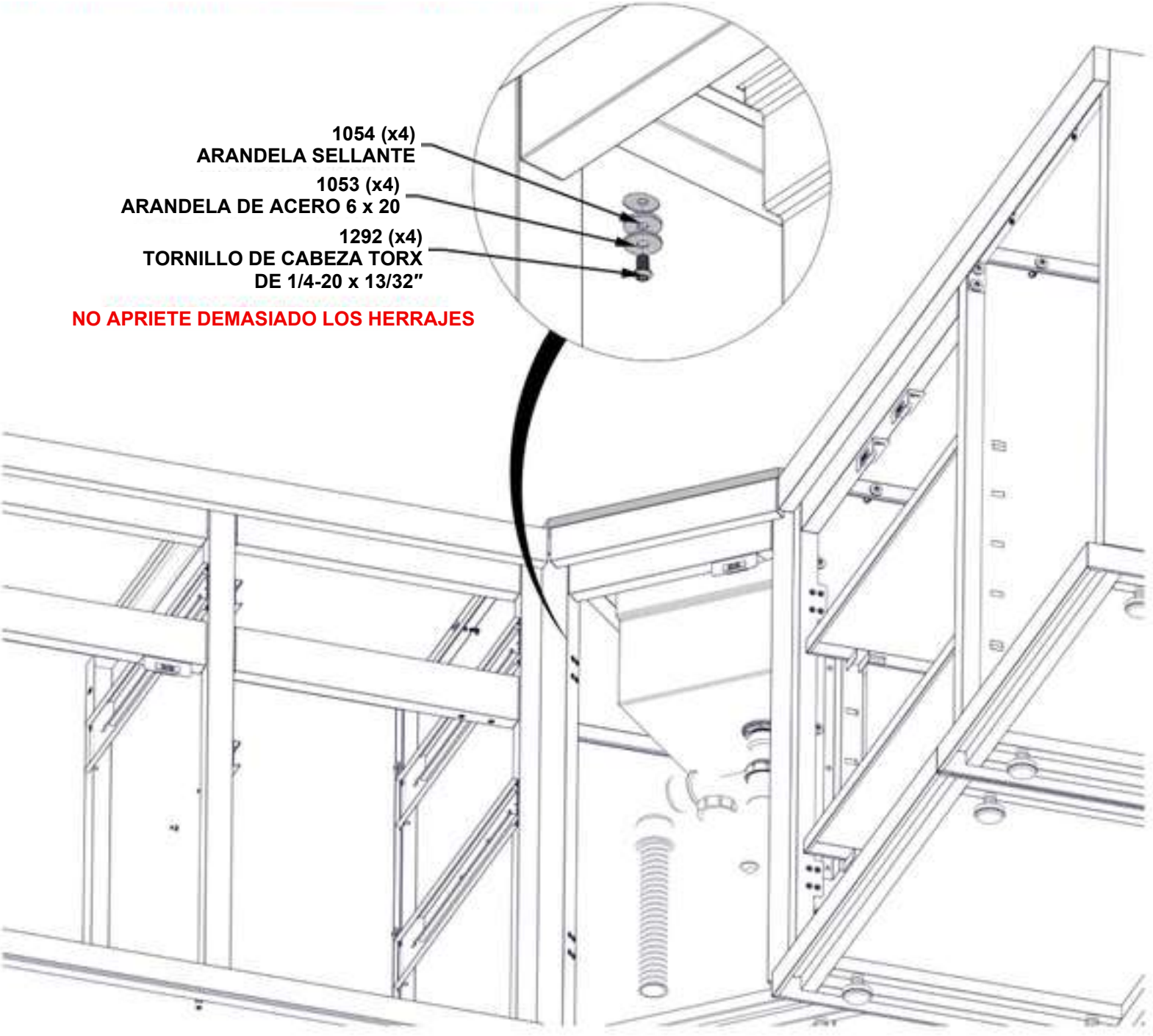

PASO 94A – INSTALACIÓN DE LA ENCIMERA DEL GABINETE



M3 (x1) ENCIMERA DEL GABINETE IZQUIERDO – A4M04482
42 7/16" x 24 3/4" x 11/16" (18 x 628,0 x 1077,5)

– SOLO SE MUESTRAN LOS GABINETES DE LA COCINA PARA INDICAR EL DETALLE.
– SE RECOMIENDA QUE AL MENOS DOS PERSONAS COLOQUEN LA ENCIMERA EN SU SITIO.
– DESLICE EN SU LUGAR HASTA QUE LA ENCIMERA QUEDE AJUSTADA CONTRA EL POSTE Y LOS LATERALES QUEDEN A RAS CON EL PANEL.
– CUANDO COLOQUE LA ENCIMERA EN SU SITIO, ASEGÚRESE DE QUE SUS DEDOS NO QUEDEN DEBAJO.

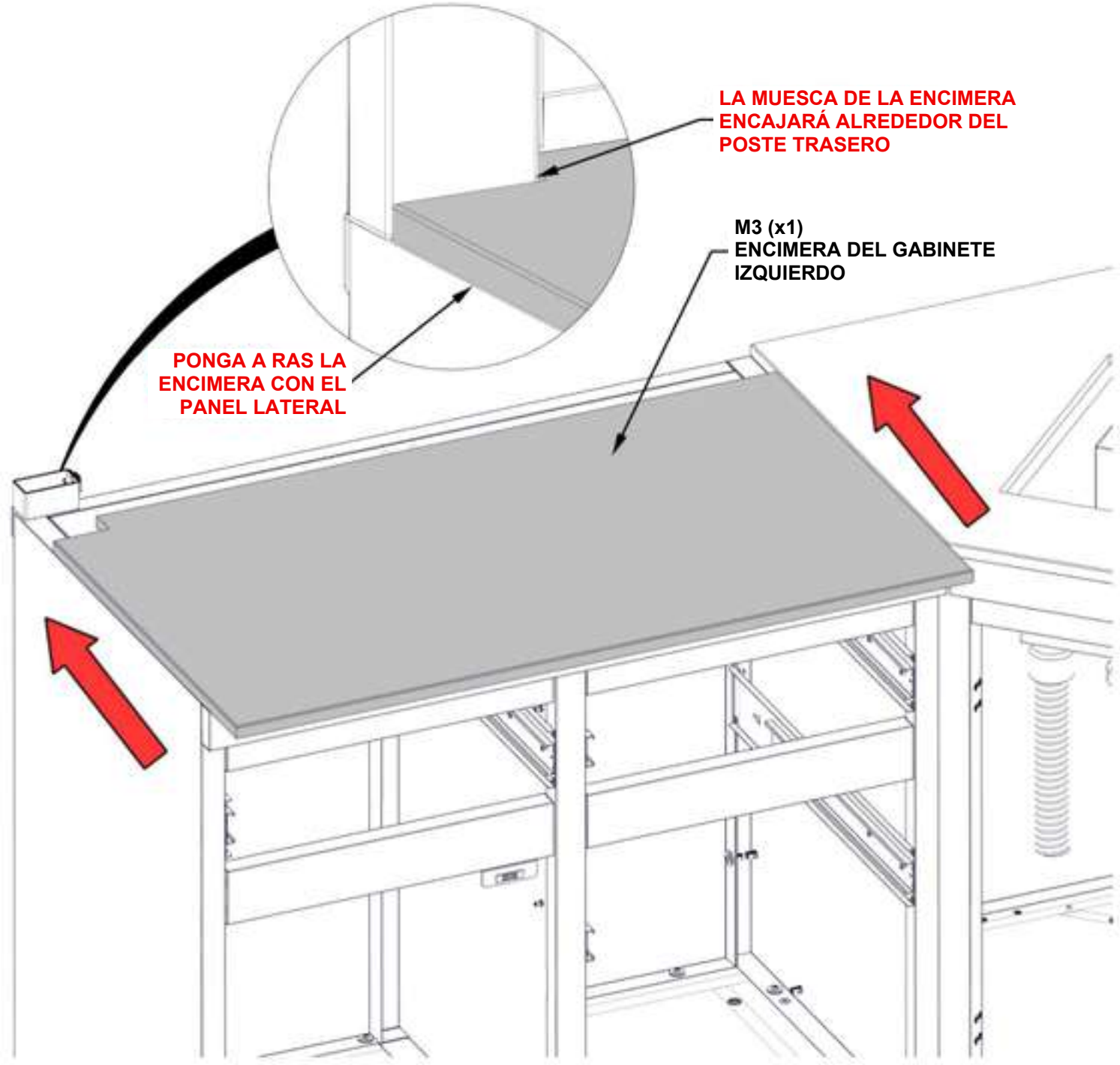

PASO 94B – INSTALACIÓN DE LA ENCIMERA DEL GABINETE DE ALMACENAMIENTO

CANTIDAD	NÚMERO DE PIEZA	DESCRIPCIÓN
4	H101292	TORNILLO DE CABEZA TORX DE 1/4-20 x 13/32"
4	H101053	ARANDELA DE ACERO 6 x 20
4	H101054	ARANDELA SELLANTE

– SOLO SE MUESTRAN LOS GABINETES DE LA COCINA PARA INDICAR EL DETALLE.
– ASEGÚRESE DE QUE ESTÁ UTILIZANDO LOS HERRAJES CORRECTOS PARA ESTE PASO.
– UNA VEZ COLOCADA LA ENCIMERA, SE RECOMIENDA CUBRIRLA CON UN TROZO DE CARTÓN O ESPUMA HASTA QUE FINALICE EL ARMADO PARA EVITAR DAÑOS.
– NO UTILICE LA SUPERFICIE DE LA ENCIMERA COMO BANCO DE TRABAJO.

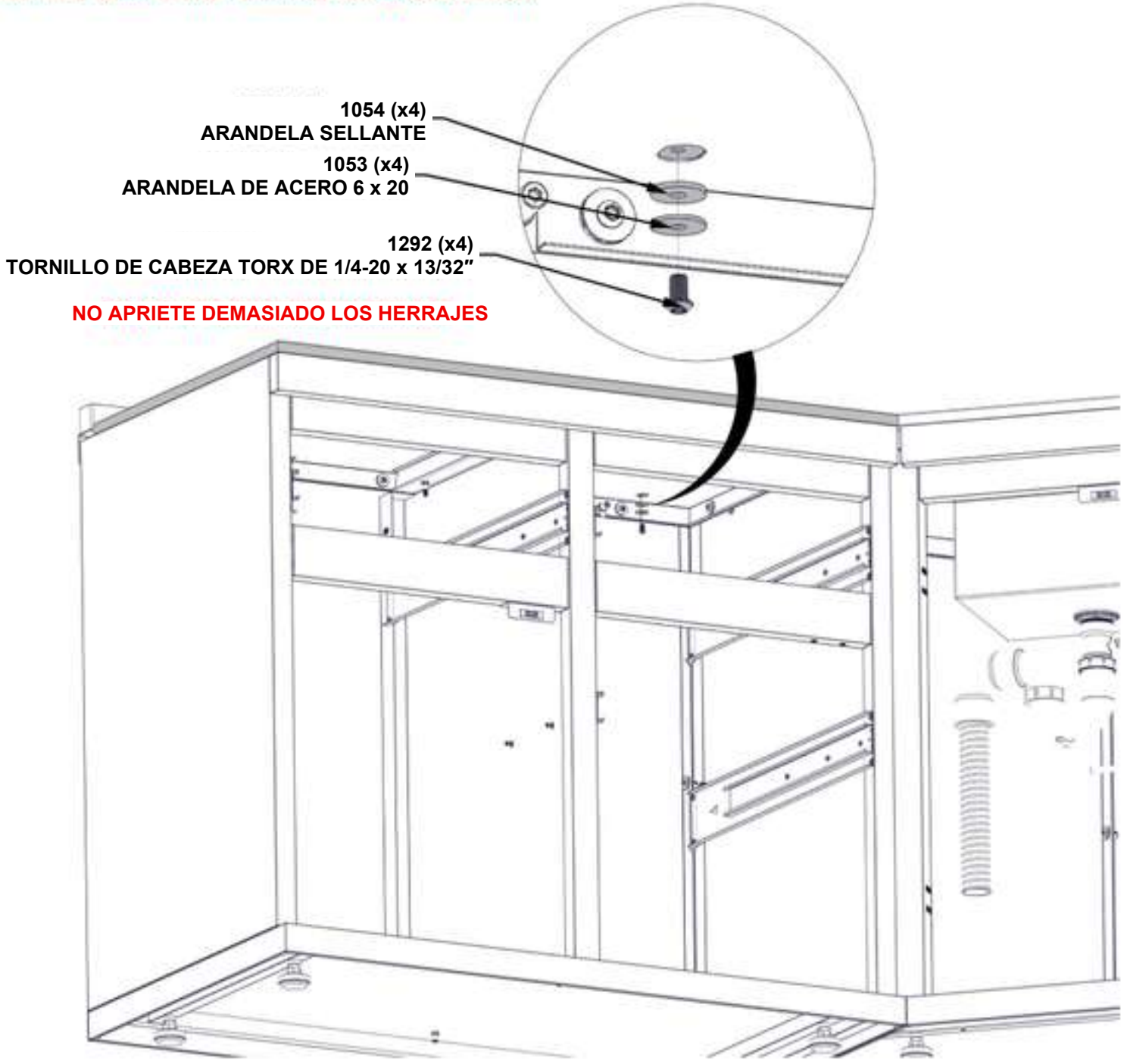

PASO 95A – INSTALACIÓN DE LA ENCIMERA DEL GABINETE



M1 (x1) ENCIMERA DEL GABINETE DERECHO – A4M04481
60 1/16" x 24 3/4" x 11/16" (18 x 628,0 x 1525)

– SOLO SE MUESTRAN LOS GABINETES DE LA COCINA PARA INDICAR EL DETALLE.
– SE RECOMIENDA QUE AL MENOS DOS PERSONAS COLOQUEN LA ENCIMERA EN SU SITIO.
– DESLICE EN SU LUGAR HASTA QUE LA ENCIMERA QUEDE AJUSTADA CONTRA EL POSTE Y LOS LATERALES QUEDEN A RAS CON EL PANEL.
– CUANDO COLOQUE LA ENCIMERA EN SU SITIO, ASEGÚRESE DE QUE SUS DEDOS NO QUEDEN DEBAJO.

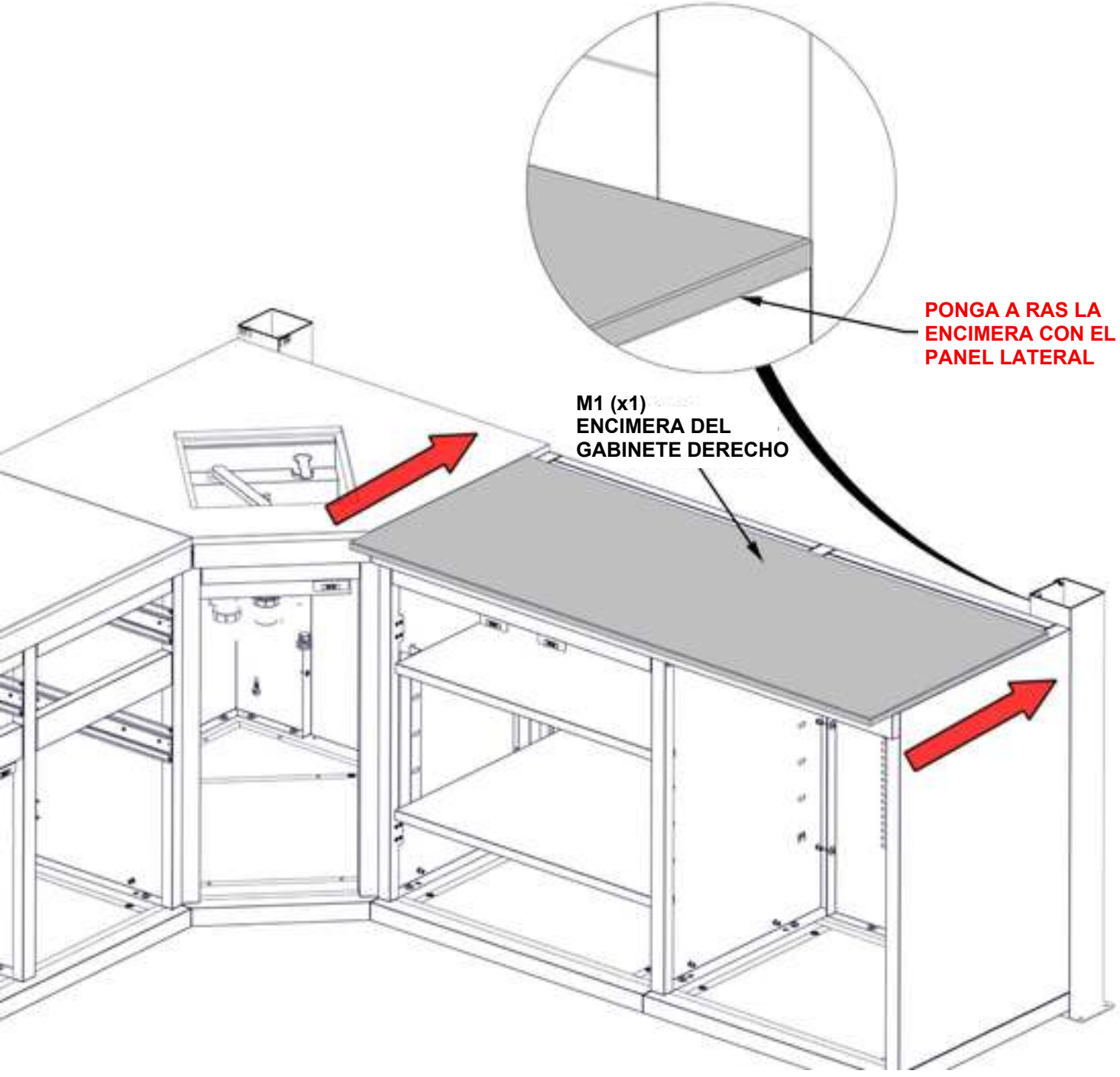

PASO 95B – INSTALACIÓN DE LA ENCIMERA DEL GABINETE

CANTIDAD	NÚMERO DE PIEZA	DESCRIPCIÓN
4	H101292	TORNILLO DE CABEZA TORX DE 1/4-20 x 13/32"
4	H101053	ARANDELA DE ACERO 6 x 20
4	H101054	ARANDELA SELLANTE

– SOLO SE MUESTRAN LOS GABINETES DE LA COCINA PARA INDICAR EL DETALLE.
– ASEGÚRESE DE QUE ESTÁ UTILIZANDO LOS HERRAJES CORRECTOS PARA ESTE PASO.
– UNA VEZ COLOCADA LA ENCIMERA, SE RECOMIENDA CUBRIRLA CON UN TROZO DE CARTÓN O ESPUMA HASTA QUE FINALICE EL ARMADO PARA EVITAR DAÑOS.
– NO UTILICE LA SUPERFICIE DE LA ENCIMERA COMO BANCO DE TRABAJO.

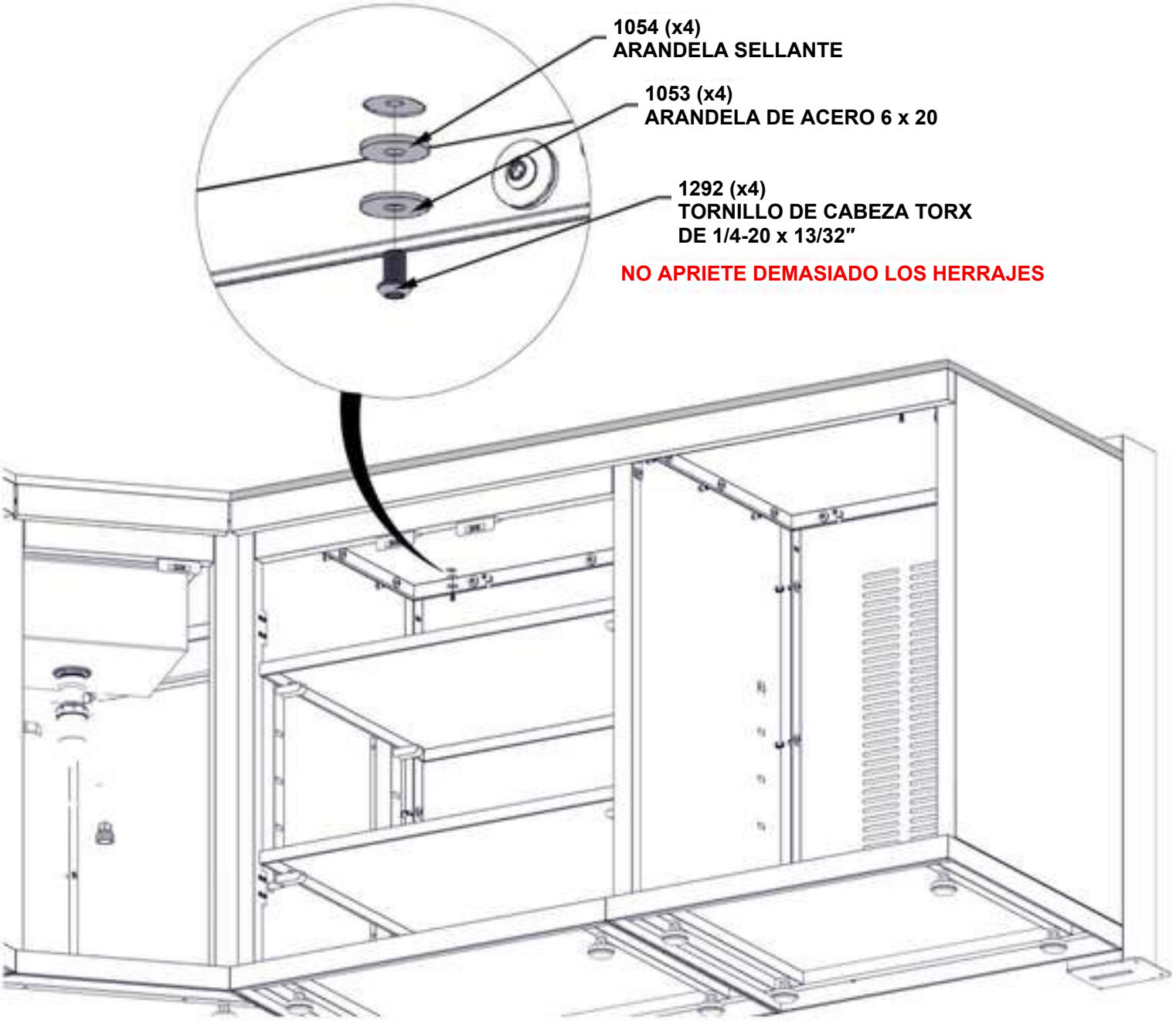

PASO 96 – INSTALACIÓN DE LA ENCIMERA DEL GABINETE DEL FREGADERO



M5 (x1) ENCIMERA DE LA TAPA DEL FREGADERO – A4M05949
11/16" x 14 3/4" x 16 5/16" (18 x 375 x 415)

– SOLO SE MUESTRAN LOS GABINETES DE LA COCINA PARA INDICAR EL DETALLE.

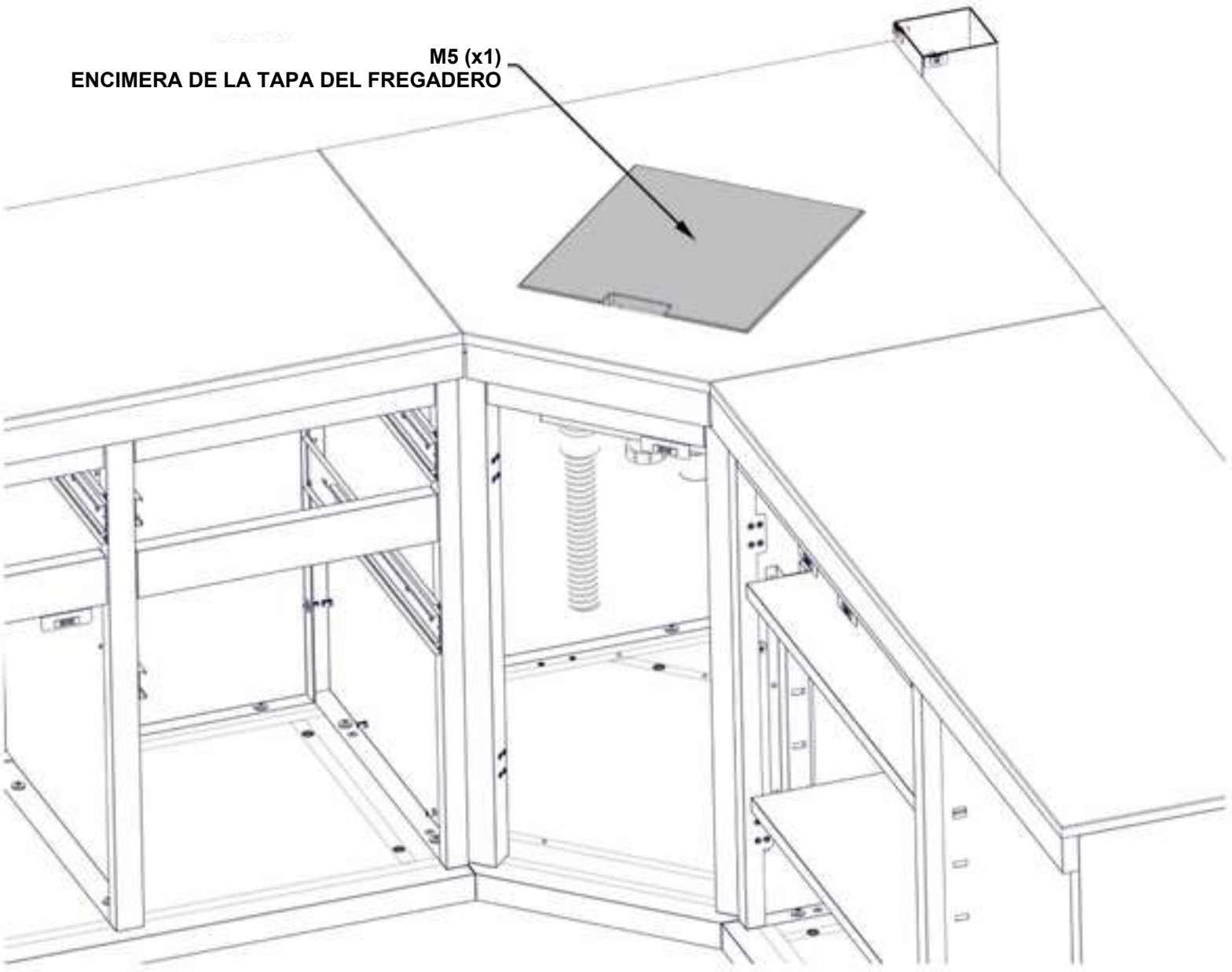

PASO 97A – ARMADO DEL CUBO DE BASURA DE LA COCINA

CANTIDAD	NÚMERO DE PIEZA	DESCRIPCIÓN
6	H101289	TORNILLO DE CABEZA PLANA DE 8-32 x 1/2" (ACERO INOXIDABLE)



H12 (x1) CONJUNTO DEL SOPORTE DEL CUBO DE BASURA – A4M04470
17 7/8" x 18 7/16" x 1 3/8" (35 x 467,8 x 454)



A11 (x2) PANEL TRIANGULAR – A4M03086
13/16" x 13 3/4" x 13 3/4" (20 x 350 x 350)

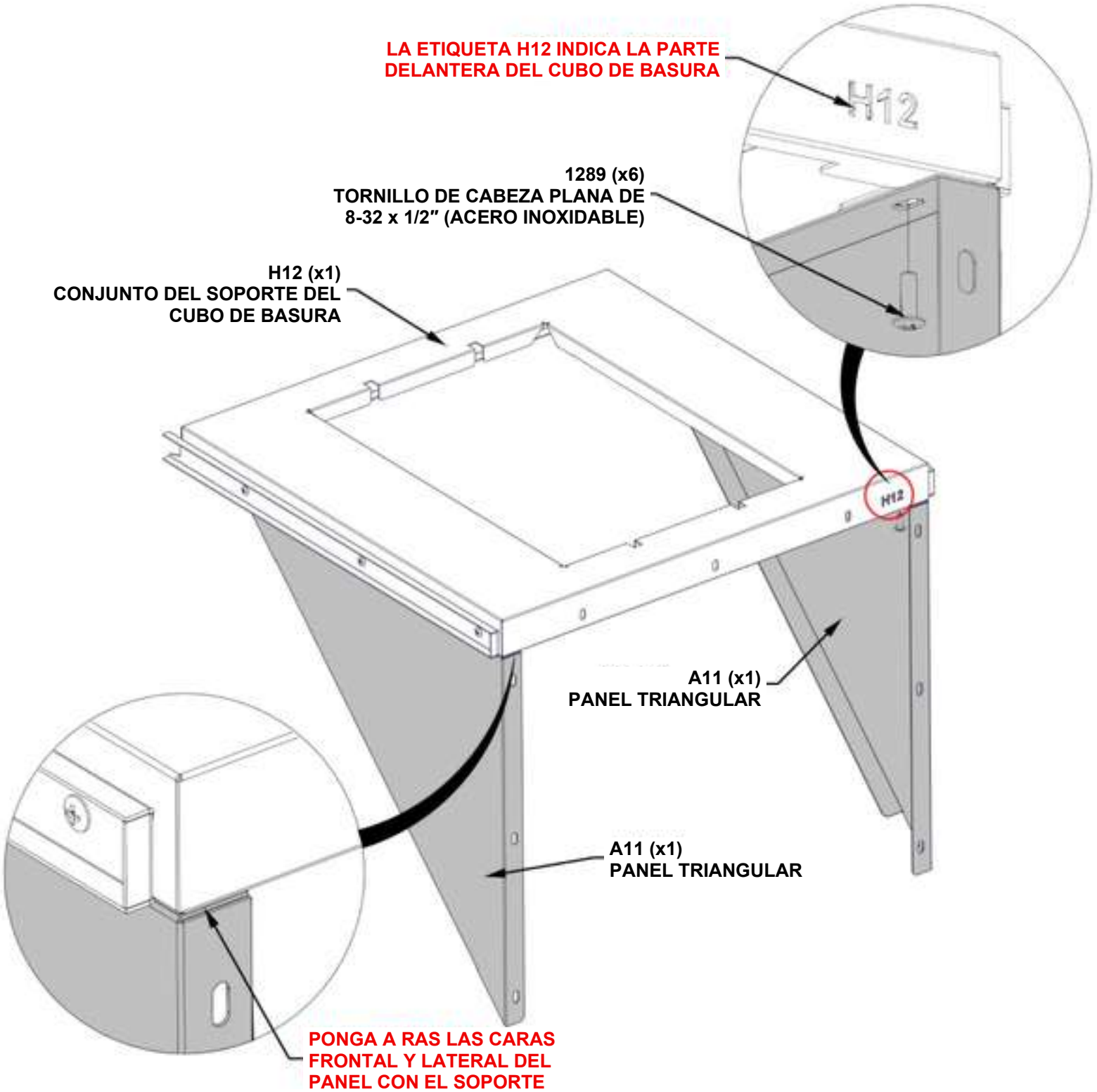

PASO 97B – ARMADO DEL CUBO DE BASURA DE LA COCINA



CANTIDAD	NÚMERO DE PIEZA	DESCRIPCIÓN
9	H101289	TORNILLO DE CABEZA PLANA DE 8-32 x 1/2" (ACERO INOXIDABLE)

D5 (x1) **CONJUNTO DEL PANEL DE LA PUERTA DEL CUBO DE BASURA – A4M04474**
23 1/4" x 20 5/16" x 15/16" (24 x 515,2 x 590,5)

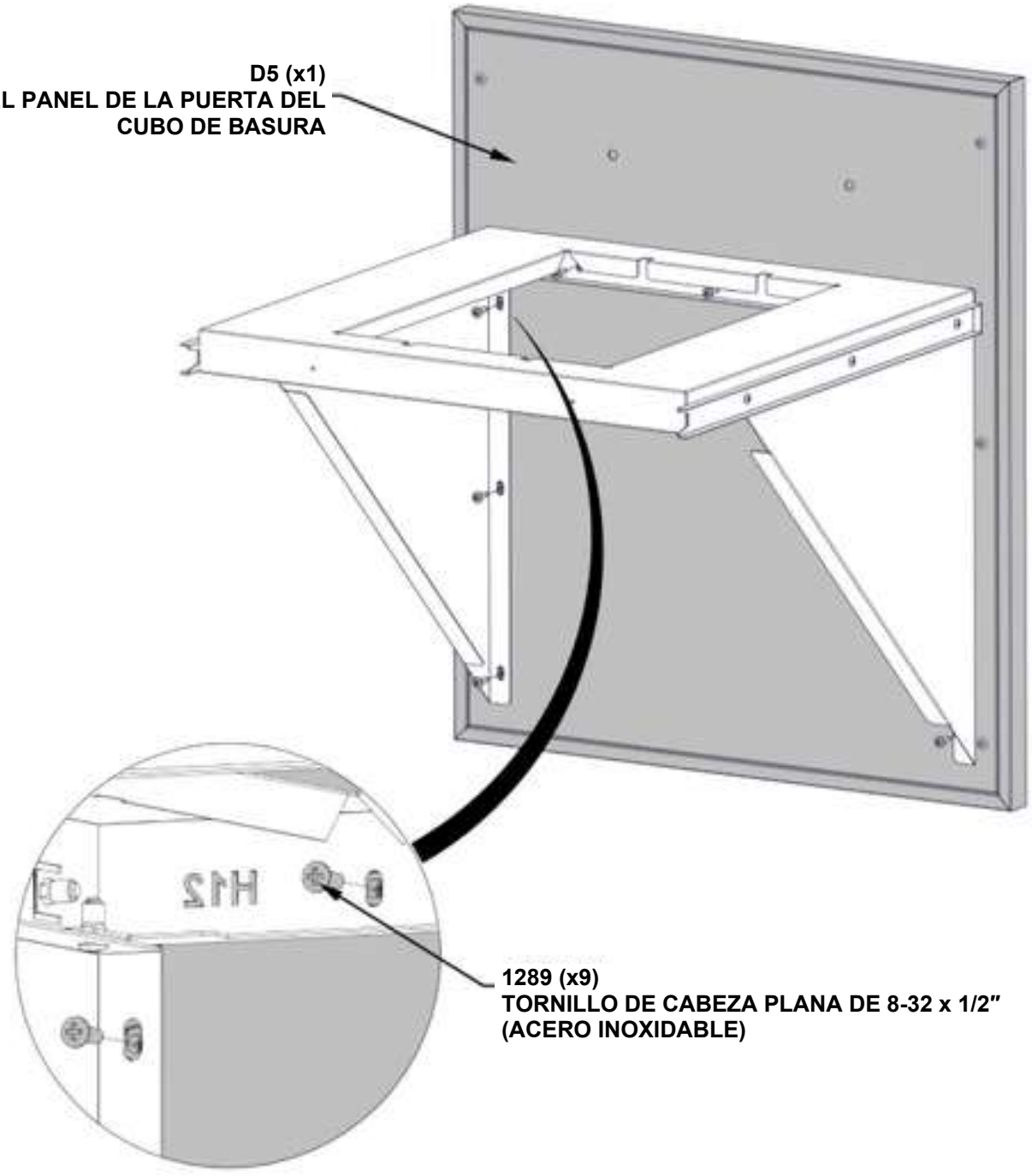

PASO 97C – ARMADO DEL CUBO DE BASURA DE LA COCINA



H2 MANIJA DE ACERO INOXIDABLE – A4M03024
(x1) 5/8" x 1 9/16" x 11 13/16" (16 x 40 x 300)

CANTIDAD	NÚMERO DE PIEZA	DESCRIPCIÓN
2	H101307	PERNO DE HOMBRO DE 8-32 x 30 mm (ACERO INOXIDABLE)

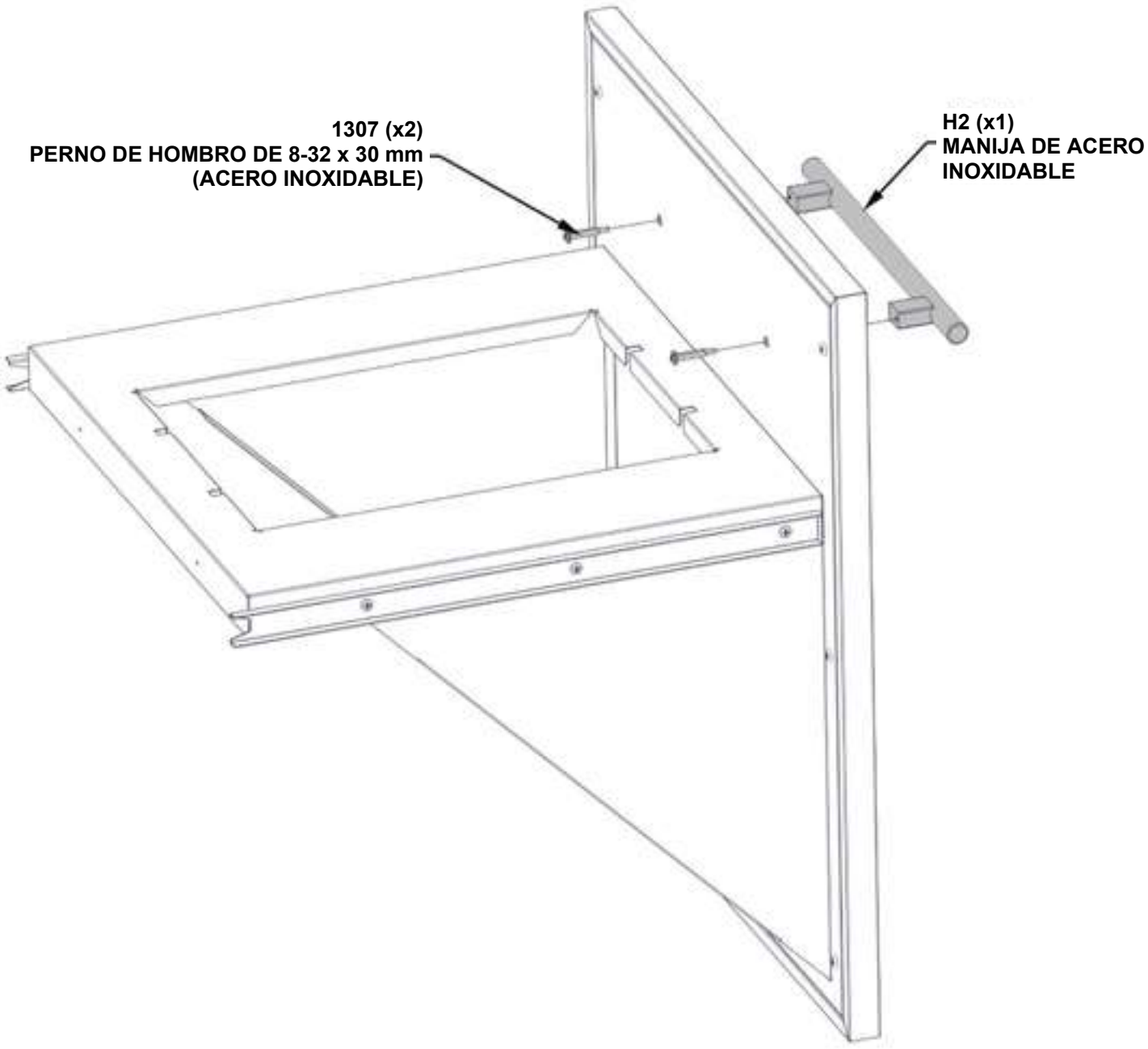

PASO 98 – INSTALACIÓN DEL CUBO DE BASURA DE LA COCINA



CONJUNTO DEL CUBO DE BASURA DEL PASO 97

– SOLO SE MUESTRAN LOS GABINETES DE LA COCINA PARA INDICAR EL DETALLE.
– FIJE EL CONJUNTO DEL CUBO DE BASURA ALINEANDO ENTRE SÍ AMBOS EXTREMOS DE LAS GUÍAS DEL CAJÓN MONTADAS DE FÁBRICA.
– PRESIONE HASTA QUE LAS CORREDERAS DEL CUBO DE BASURA SE CONECTEN.

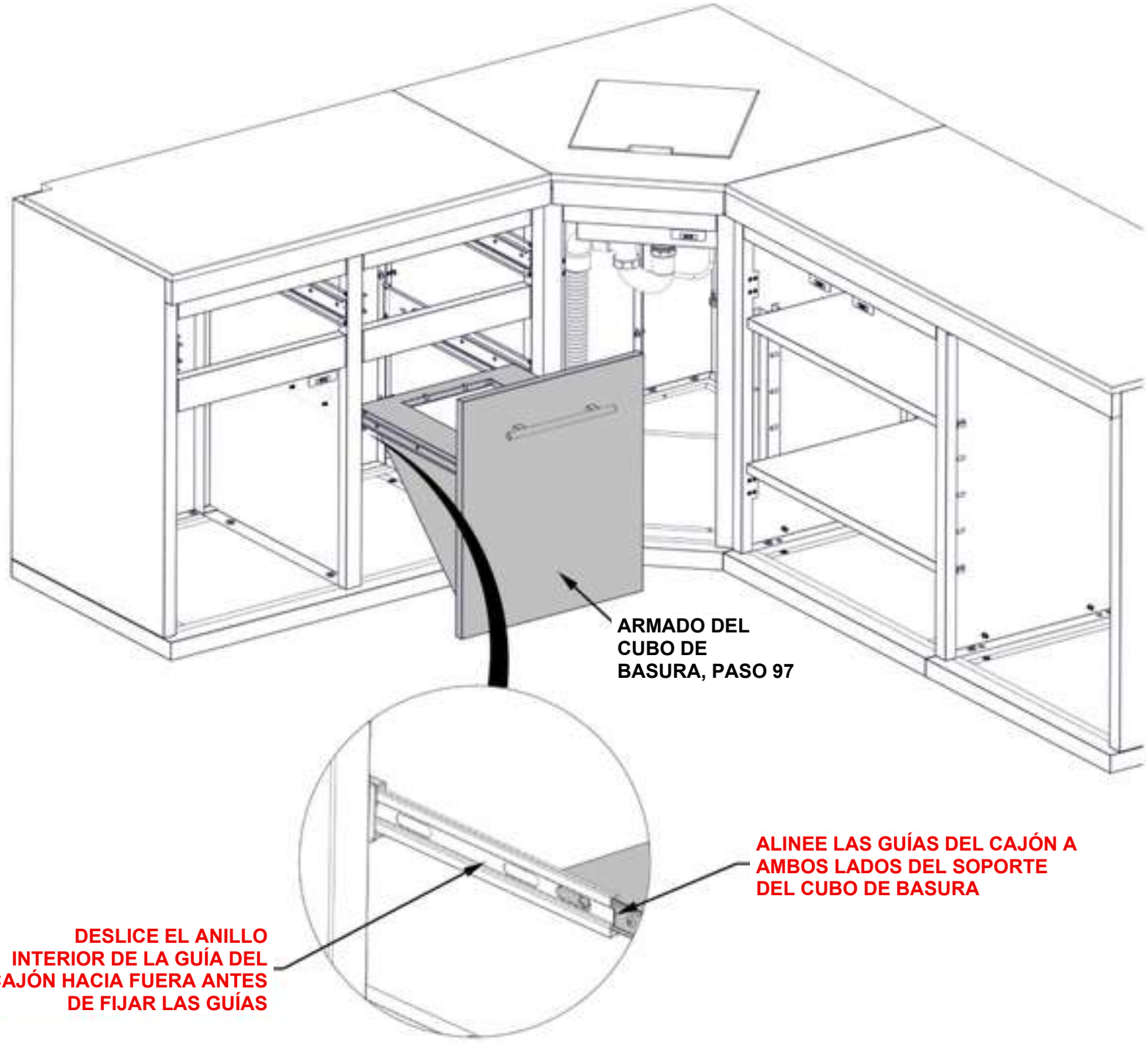

PASO 99A – ARMADO DEL CAJÓN DE LA COCINA

CANTIDAD	NÚMERO DE PIEZA	DESCRIPCIÓN
18	H101289	TORNILLO DE CABEZA PLANA DE 8-32 x 1/2" (ACERO INOXIDABLE)

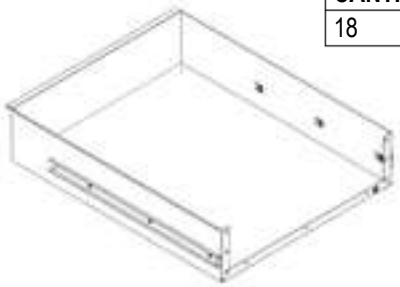

D6 CONJUNTO DEL CUERPO DEL CAJÓN DEL GABINETE IZQUIERDO – A4M04475
(x2) 18 3/8" x 22 9/16" x 4 3/4" (121 x 573,4 x 467,2)



D7 CONJUNTO DEL PANEL DEL CAJÓN DEL GABINETE IZQUIERDO – A4M04476
(x2) 20 5/16" x 7 7/8" x 15/16" (24 x 200 x 515,2)

– REPITA ESTE PASO DOS VECES

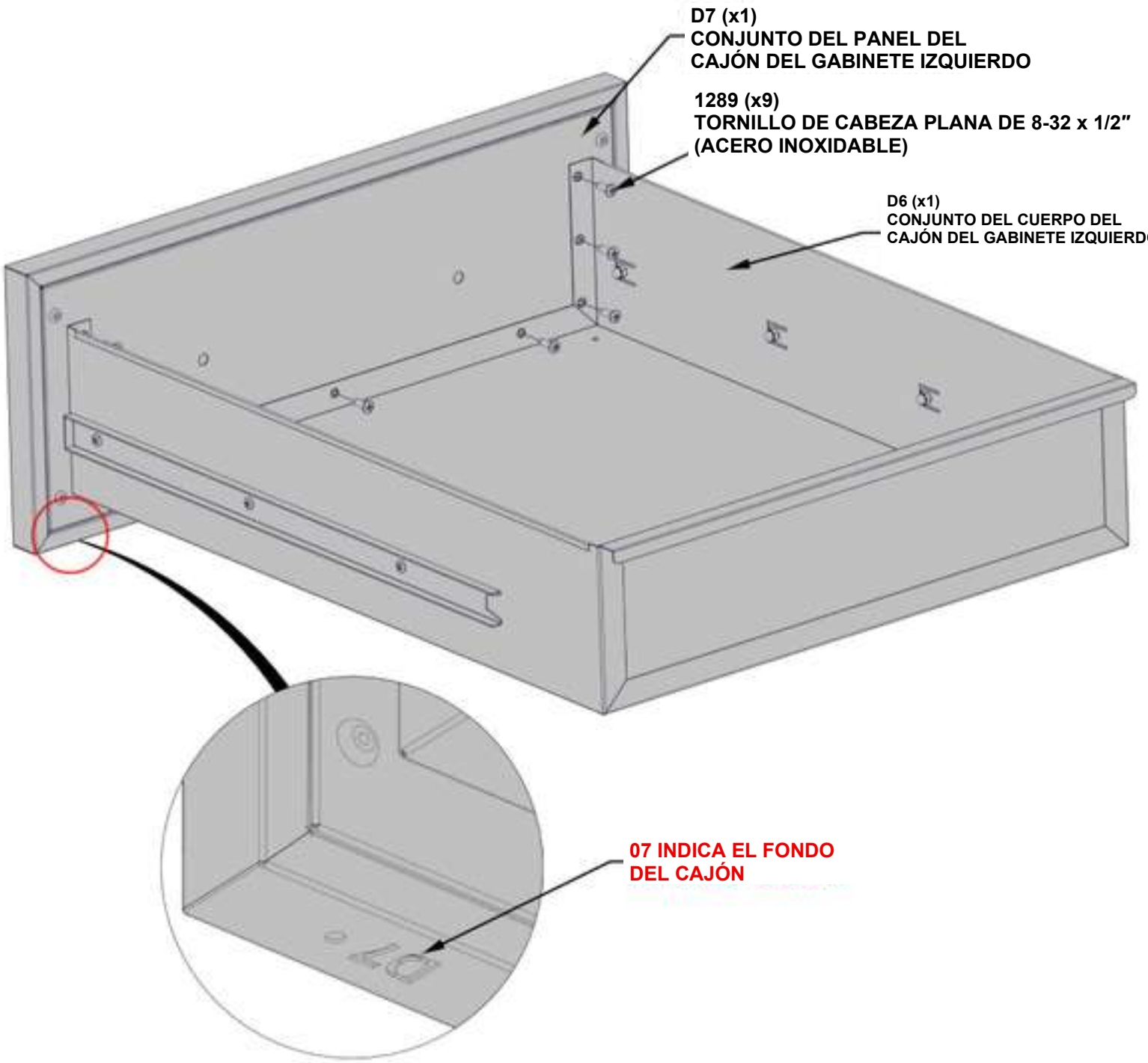

PASO 99B – ARMADO DEL CAJÓN DE LA COCINA



H2 (x2) MANIJA DE ACERO INOXIDABLE – A4M03024
5/8" x 1 9/16" x 11 13/16" (16 x 40 x 300)

CANTIDAD	NÚMERO DE PIEZA	DESCRIPCIÓN
4	H101307	PERNO DE HOMBRO DE 8-32 x 30 mm (ACERO INOXIDABLE)

– REPITA ESTE PASO DOS VECES

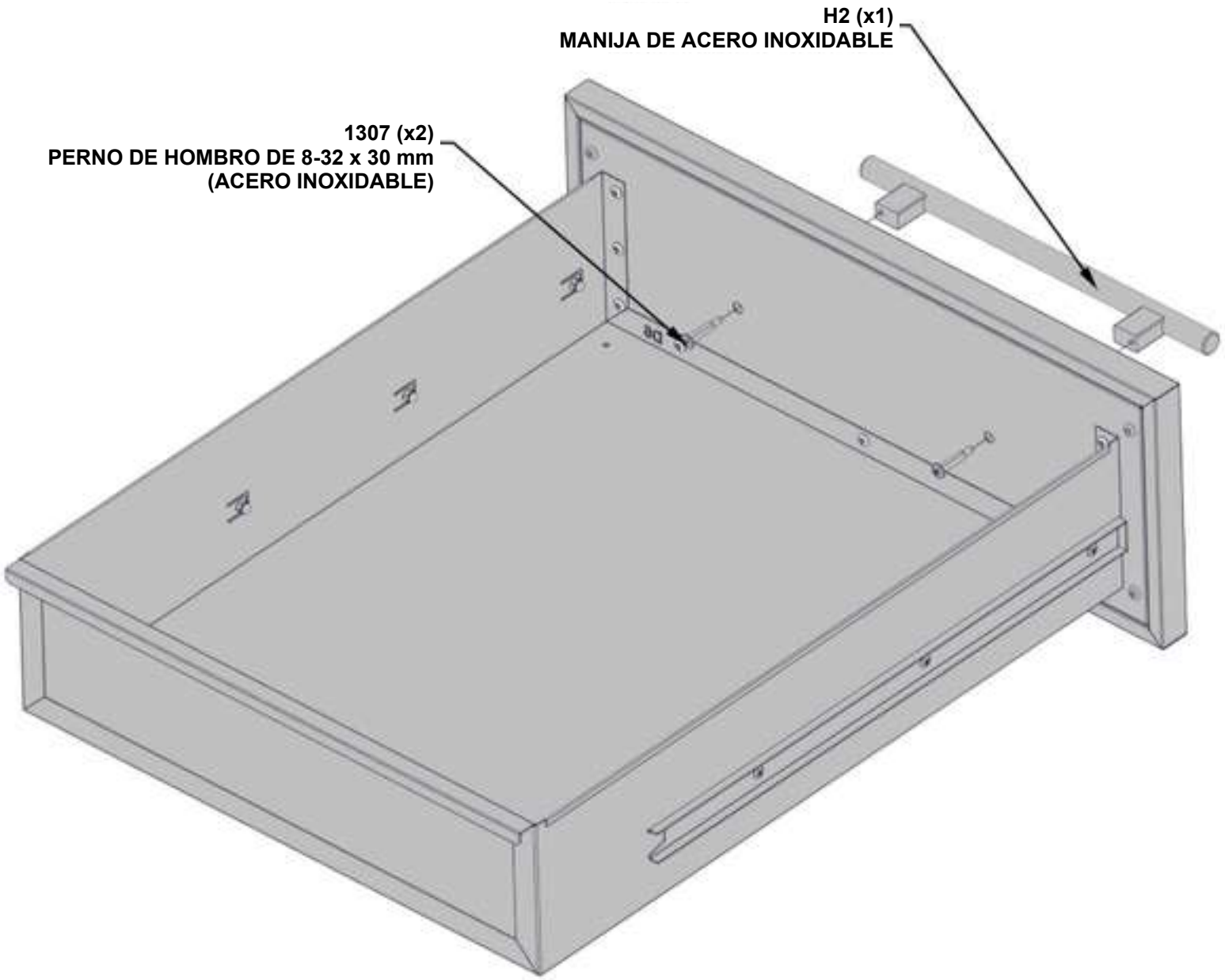

PASO 101A – INSTALACIÓN DEL CAJÓN DE LA COCINA



CONJUNTO DEL CAJÓN DEL PASO 99

– SOLO SE MUESTRAN LOS GABINETES DE LA COCINA PARA INDICAR EL DETALLE.
– FIJE EL CONJUNTO DEL CAJÓN ALINEANDO ENTRE SÍ AMBOS EXTREMOS DE LAS GUÍAS DEL CAJÓN MONTADAS DE FÁBRICA.
– PRESIONE HASTA QUE LAS GUÍAS DEL CAJÓN SE CONECTEN.

CONJUNTO DEL CAJÓN DEL PASO 99

ALINEE LAS GUÍAS A AMBOS LADOS DEL CAJÓN

DESLICE EL ANILLO INTERIOR DE LA GUÍA DEL CAJÓN HACIA FUERA ANTES DE FIJAR LAS GUÍAS

PASO 100B – ARMADO DE LA ESTANTERÍA DE LA COCINA



A5 (x4) SOPORTE DE LA ESTANTERÍA – A4M03141
5/8" x 7/8" x 2 1/16" (16 x 22 x 53)

– SOLO SE MUESTRAN LOS GABINETES DE LA COCINA PARA INDICAR EL DETALLE.
– FIJE LOS SOPORTES DE LOS ESTANTES A AMBOS LADOS DEL GABINETE.

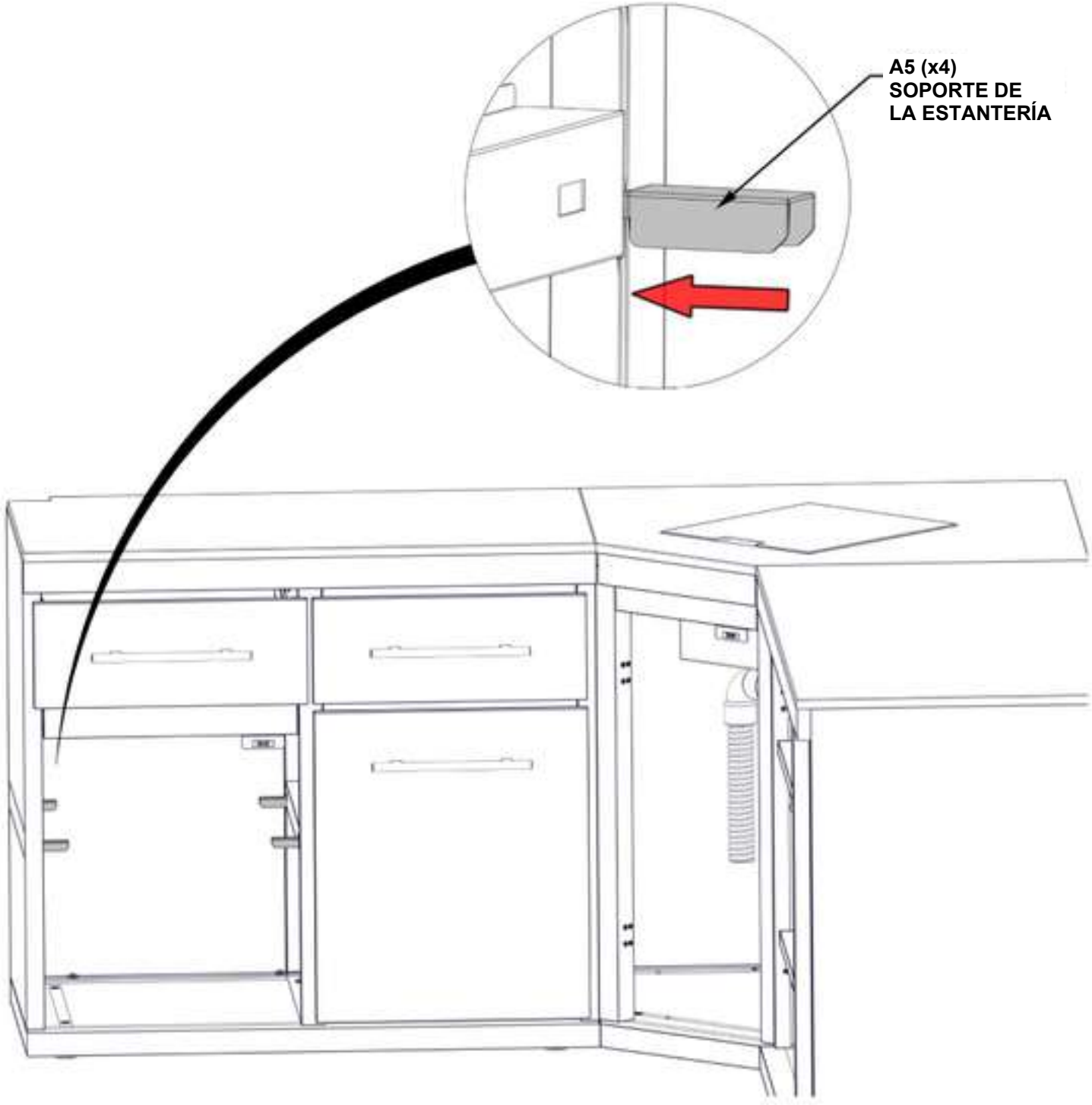

PASO 100C – ARMADO DE LA ESTANTERÍA DE LA COCINA



L5 ESTANTERÍA – A4M05765
(x1) 23 5/8" x 19" x 1" (25 x 482 x 600)

– SOLO SE MUESTRAN LOS GABINETES DE LA COCINA PARA INDICAR EL DETALLE.
– INSTALE LA ESTANTERÍA EN EL GABINETE.
– LA ESTANTERÍA SE APOYARÁ EN LOS SOPORTES DE ESTANTERÍA DEL PASO ANTERIOR.

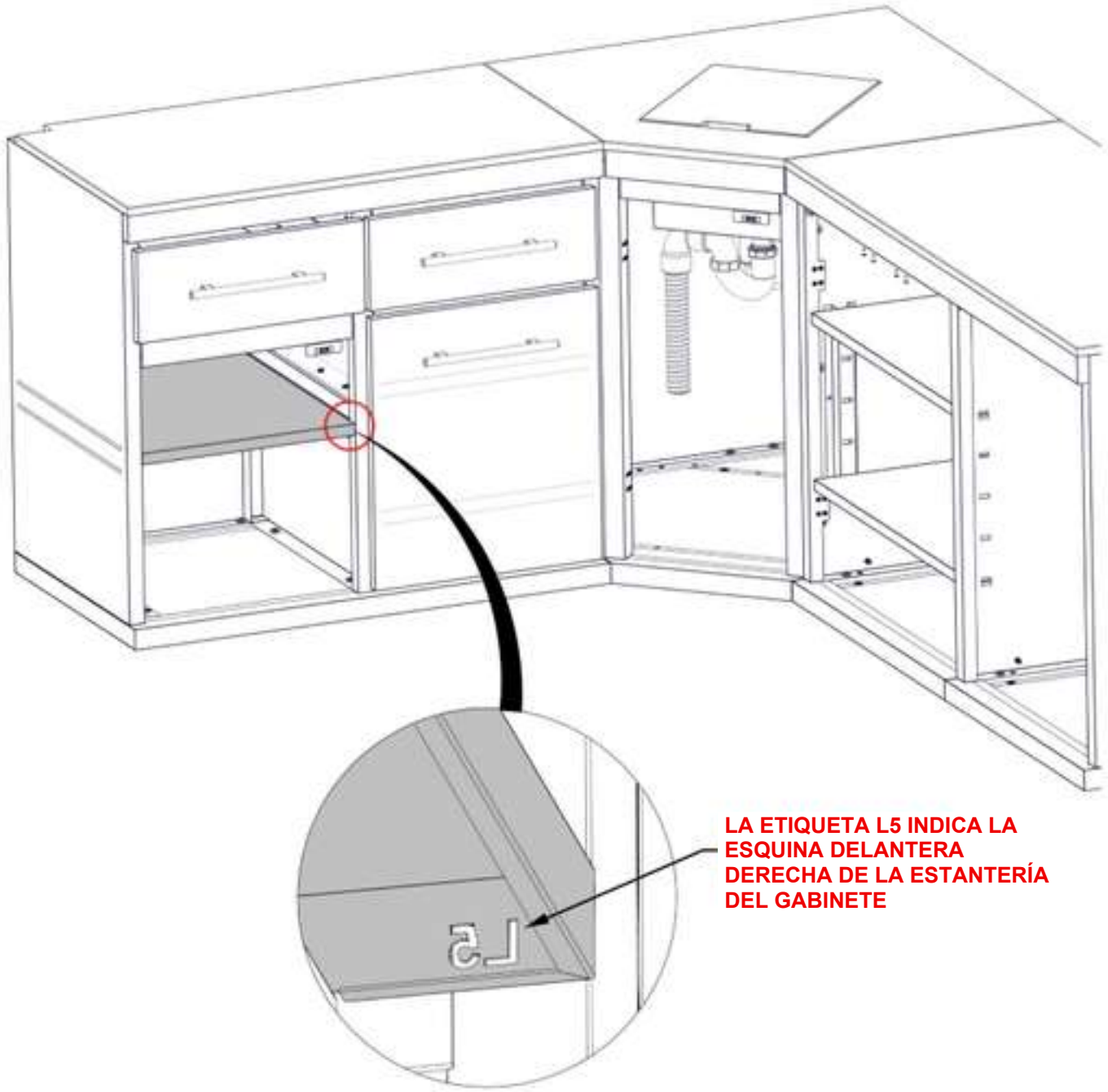

PASO 101A – ARMADO DE LA PUERTA

CANTIDAD	NÚMERO DE PIEZA	DESCRIPCIÓN
16	H101185	TORNILLO PHILLIPS DE CABEZA PLANA DE 8-32 x 0.5

D1 CONJUNTO DE LA PUERTA IZQUIERDA DEL GABINETE DERECHO – A4M04454
(x1) 31 3/4" x 15 9/16" x 15/16" (24 x 396 x 807)

D3 CONJUNTO DE PUERTA DEL GABINETE DEL FREGADERO – A4M04462
(x1) 31 3/4" x 15 11/16" x 15/16" (24 x 398 x 807)

D2 CONJUNTO DERECHO DE LA PUERTA DEL GABINETE DERECHO – A4M04455
(x1) 31 3/4" x 15 9/16" x 15/16" (24 x 396 x 807)

D8 CONJUNTO DEL PANEL DE LA PUERTA DEL GABINETE IZQUIERDO – A4M04497
(x1) 23 1/4" x 20 5/16" x 15/16" (24 x 515,2 x 590,5)

A4M03025 (x8) BISAGRA DE RECUBRIMIENTO TOTAL

– INSTALE LAS BISAGRAS DEL GABINETE EN LAS CUATRO PUERTAS.

NO APRIETE DEMASIADO LOS HERRAJES

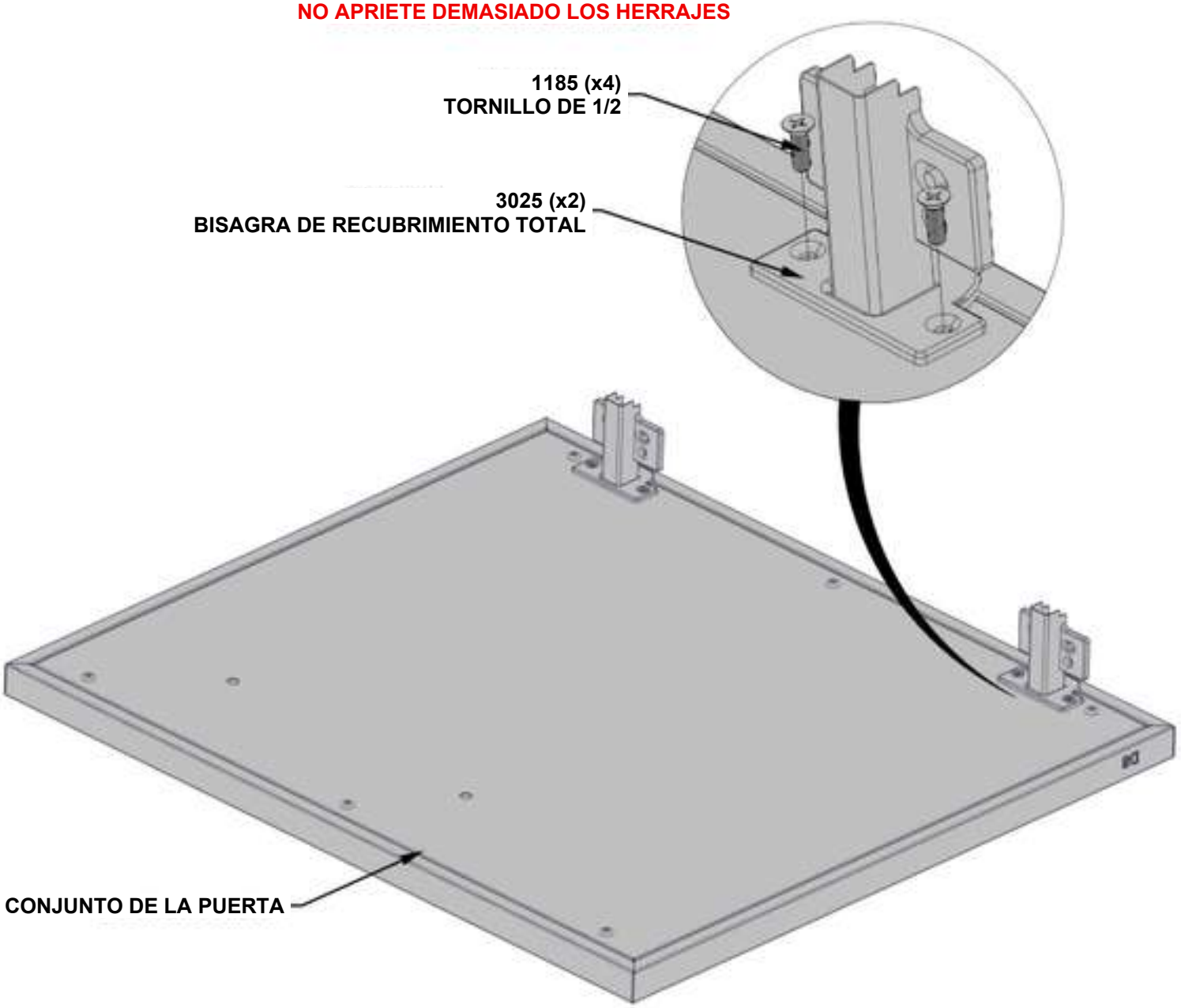

PASO 101B – ARMADO DE LA PUERTA



H2 (x4) **MANIJA DE ACERO INOXIDABLE – A4M03024**
5/8″ x 1 9/16″ x 11 13/16″ (16 x 40 x 300)

CANTIDAD	NÚMERO DE PIEZA	DESCRIPCIÓN
8	H101307	PERNO DE HOMBRO DE 8-32 x 30 mm (ACERO INOXIDABLE)

– INSTALE LAS MANIJAS DE LOS GABINETES EN LAS CUATRO PUERTAS DEL PASO ANTERIOR.

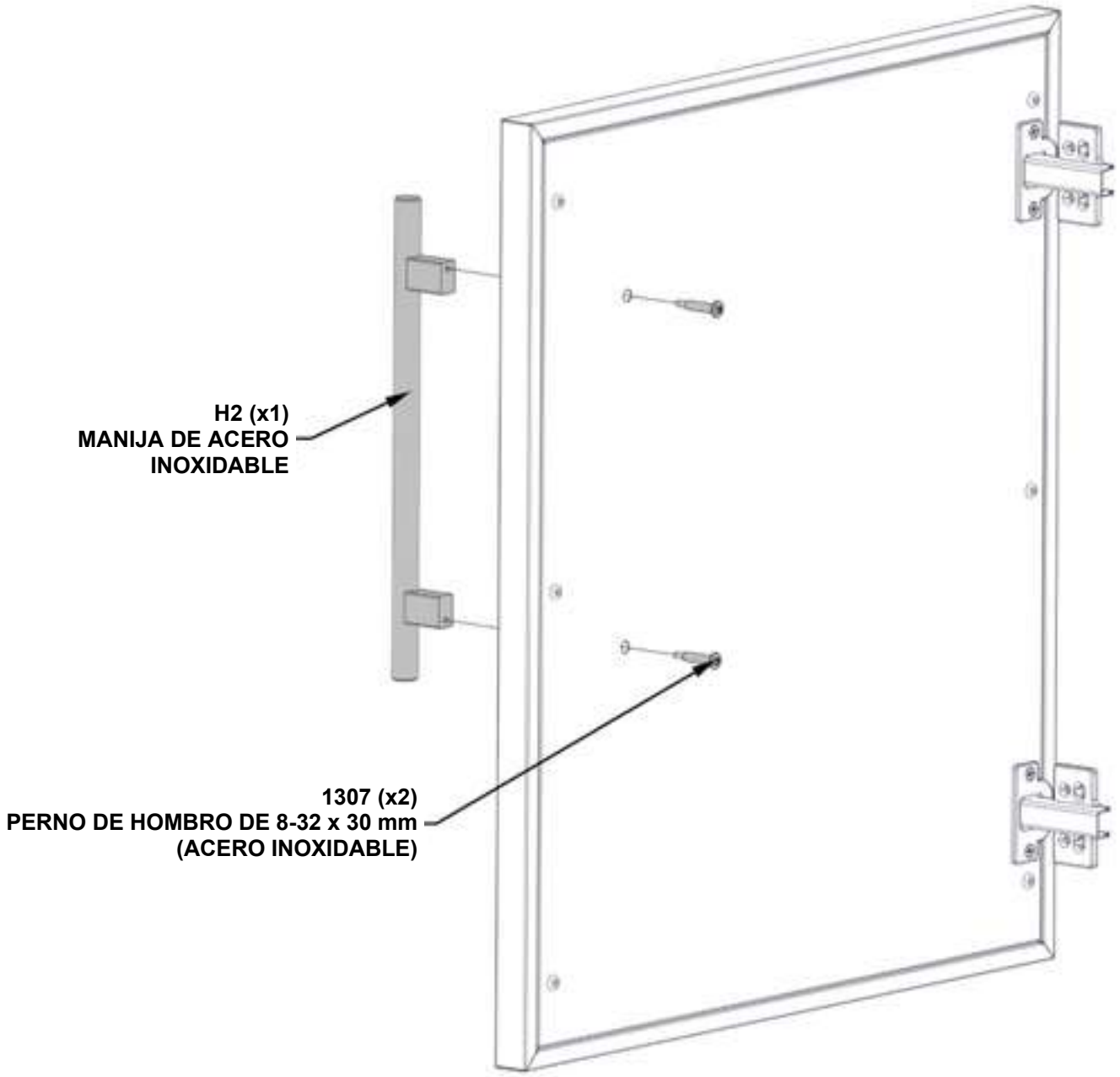

PASO 102 – FIJACIÓN DE LA PUERTA DEL GABINETE



CANTIDAD	NÚMERO DE PIEZA	DESCRIPCIÓN
8	H101185	TORNILLO PHILLIPS DE CABEZA PLANA DE 8-32 x 0,5

D8 (x1) CONJUNTO DEL PANEL DE LA PUERTA DEL GABINETE IZQUIERDO – A4M04497
23 1/4" x 20 5/16" x 15/16" (24 x 515,2 x 590,5)

– SOLO SE MUESTRAN LOS GABINETES DE LA COCINA PARA INDICAR EL DETALLE.
– PARA ESTE PASO ES ÚTIL CONTAR CON LA AYUDA DE OTRA PERSONA QUE SUJETE LA PUERTA EN SU SITIO.
– CON LAS BISAGRAS DEL GABINETE FIJADAS A LA PUERTA, ALINEE LOS ORIFICIOS DEL SOPORTE DE LA BISAGRA CON LOS INSERTOS ROSCADOS DEL LATERAL DEL PANEL DEL GABINETE.

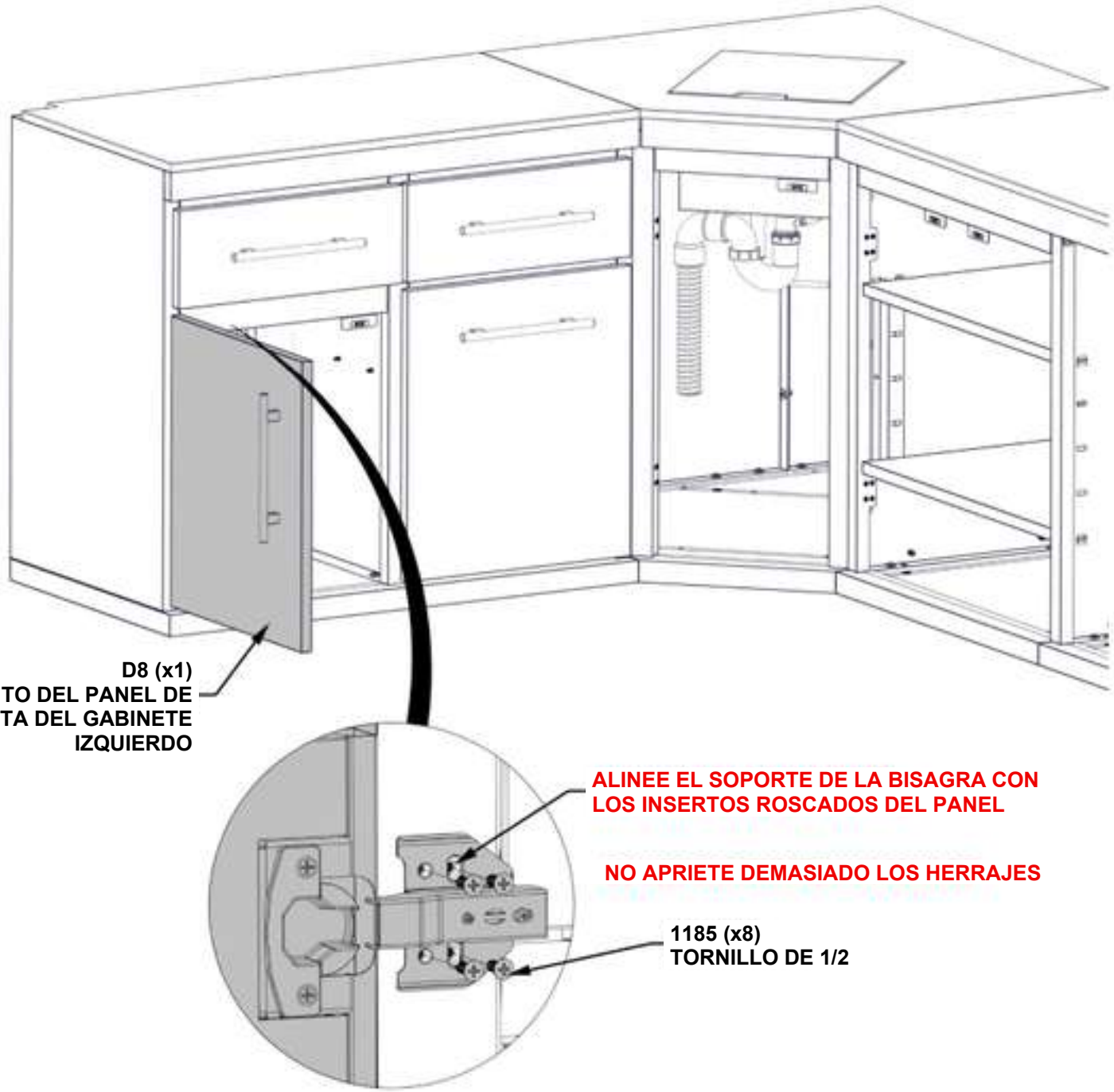

PASO 103 – FIJACIÓN DE LA PUERTA DEL GABINETE

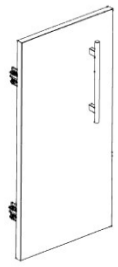

D3 (x1) **CONJUNTO DE PUERTA DEL GABINETE DEL FREGADERO – A4M04462**
31 3/4″ x 15 11/16″ x 15/16″ (24 x 398 x 807)

CANTIDAD	NÚMERO DE PIEZA	DESCRIPCIÓN
8	H101185	TORNILLO PHILLIPS DE CABEZA PLANA DE 8-32 x 0,5

– SOLO SE MUESTRAN LOS GABINETES DE LA COCINA PARA INDICAR EL DETALLE.
– PARA ESTE PASO ES ÚTIL CONTAR CON LA AYUDA DE OTRA PERSONA QUE SUJETE LA PUERTA EN SU SITIO.
– CON LAS BISAGRAS DEL GABINETE FIJADAS A LA PUERTA, ALINEE LOS ORIFICIOS DEL SOPORTE DE LA BISAGRA CON LOS INSERTOS ROSCADOS DEL LATERAL DEL PANEL DEL GABINETE.

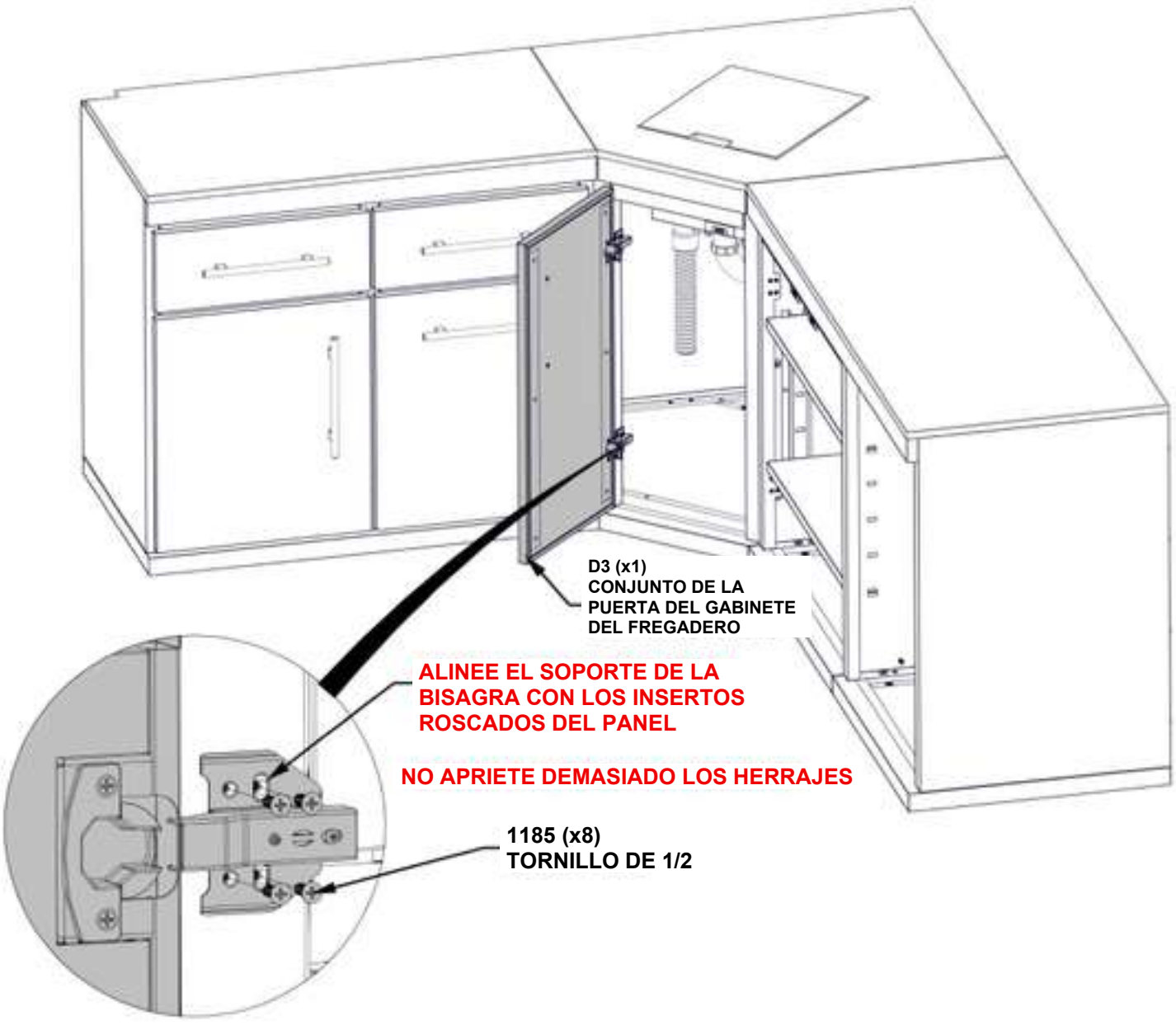

PASO 104 – FIJACIÓN DE LA PUERTA DEL GABINETE

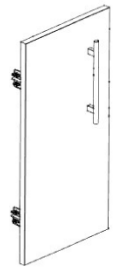

CANTIDAD	NÚMERO DE PIEZA	DESCRIPCIÓN
8	H101185	TORNILLO PHILLIPS DE CABEZA PLANA DE 8-32 x 0,5

D1 (x1) CONJUNTO DE LA PUERTA IZQUIERDA DEL GABINETE DERECHO – A4M04454
31 3/4" x 15 9/16" x 15/16" (24 x 396 x 807)

– SOLO SE MUESTRAN LOS GABINETES DE LA COCINA PARA INDICAR EL DETALLE.
– PARA ESTE PASO ES ÚTIL CONTAR CON LA AYUDA DE OTRA PERSONA QUE SUJETE LA PUERTA EN SU SITIO.
– CON LAS BISAGRAS DEL GABINETE FIJADAS A LA PUERTA, ALINEE LOS ORIFICIOS DEL SOPORTE DE LA BISAGRA CON LOS INSERTOS ROSCADOS DEL LATERAL DEL PANEL DEL GABINETE.

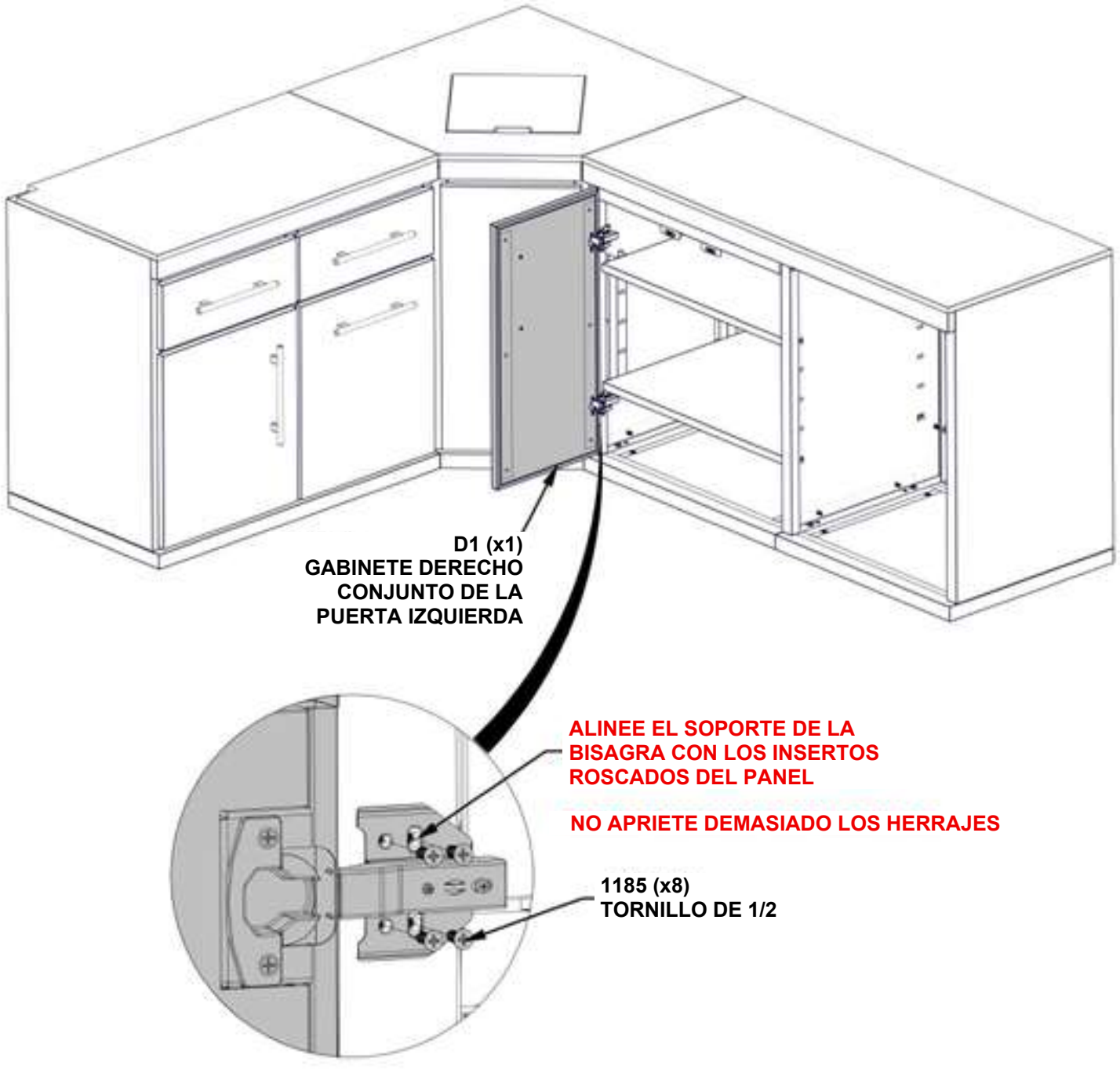

PASO 105 – FIJACIÓN DE LA PUERTA DEL GABINETE

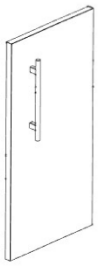

CANTIDAD	NÚMERO DE PIEZA	DESCRIPCIÓN
8	H101185	TORNILLO PHILLIPS DE CABEZA PLANA DE 8-32 x 0,5

D2 (x1) CONJUNTO DERECHO DE LA PUERTA DEL GABINETE DERECHO – A4M04455
31 3/4″ x 15 9/16″ x 15/16″ (24 x 396 x 807)

– SOLO SE MUESTRAN LOS GABINETES DE LA COCINA PARA INDICAR EL DETALLE.
– PARA ESTE PASO ES ÚTIL CONTAR CON LA AYUDA DE OTRA PERSONA QUE SUJETE LA PUERTA EN SU SITIO.
– CON LAS BISAGRAS DEL GABINETE FIJADAS A LA PUERTA, ALINEE LOS ORIFICIOS DEL SOPORTE DE LA BISAGRA CON LOS INSERTOS ROSCADOS DEL LATERAL DEL PANEL DEL GABINETE.

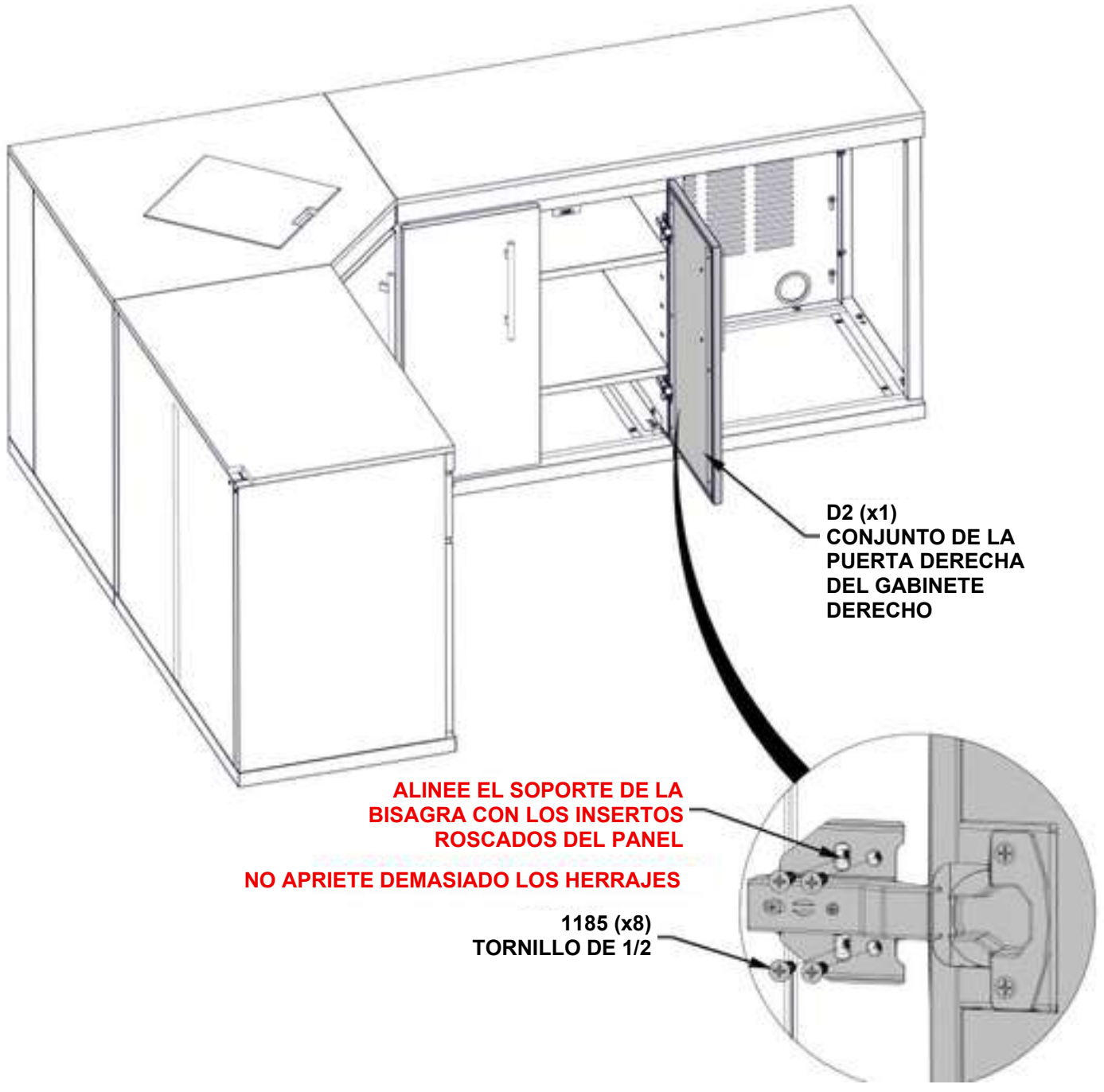

PASO 106 – ARMADO DEL GABINETE DEL FREGADERO

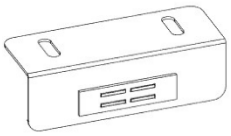

A2 (x1) SOPORTE MAGNÉTICO – A4M03026
1″ x 1 1/4″ x 3 1/8″ (25 x 31 x 80)

CANTIDAD	NÚMERO DE PIEZA	DESCRIPCIÓN
2	H101289	TORNILLO DE CABEZA PLANA DE 8-32 x 1/2" (ACERO INOXIDABLE)

– SOLO SE MUESTRAN LOS GABINETES DE LA COCINA PARA INDICAR EL DETALLE.

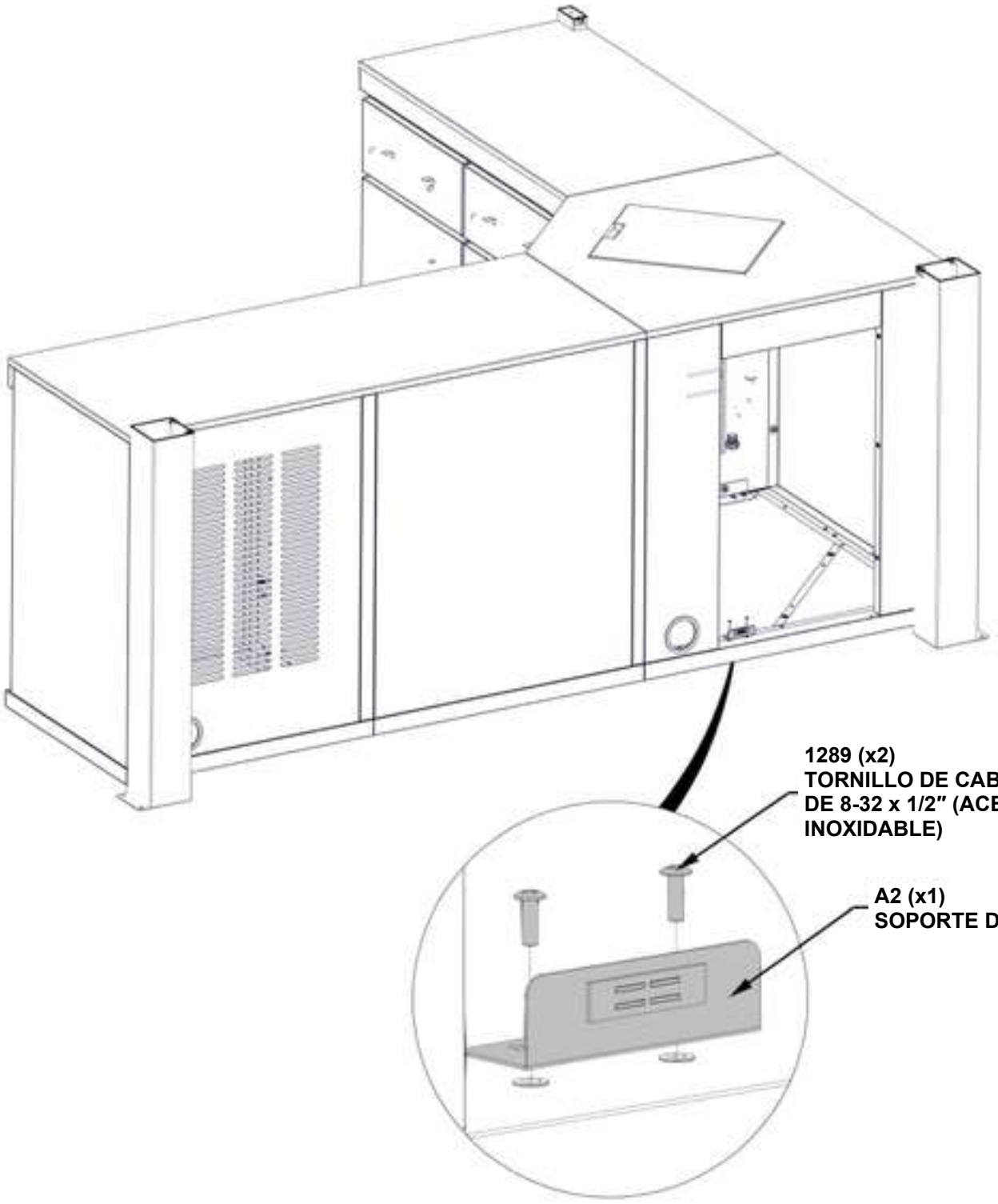

PASO 107 – INSTALACIÓN DE LA PUERTA DEL GABINETE DEL FREGADERO



CONJUNTO DE LA PUERTA DE EMPUJAR DEL GABINETE DEL FREGADERO – A4M04479
31 3/4″ x 18 1/4″ x 15/16″ (23,2 x 463 x 807,2)

– SOLO SE MUESTRAN LOS GABINETES DE LA COCINA PARA INDICAR EL DETALLE.
– INTRODUZCA EL PASADOR DE LA BISAGRA DE LA PARTE INFERIOR DE LA PUERTA EN EL ORIFICIO DEL PANEL DEL SUELO.
– PRESIONE HACIA ABAJO EL PASADOR DE LA BISAGRA DE LA PARTE SUPERIOR DE LA PUERTA Y SUÉLTELO EN EL ORIFICIO DEL CONJUNTO DE LA MESA SUPERIOR.

D4 (x1)
CONJUNTO DE LA PUERTA DE EMPUJAR DEL GABINETE DEL FREGADERO

PASO 108 – AJUSTE DE LA PUERTA DEL GABINETE (SEGÚN SEA NECESARIO)

– SOLO SE MUESTRAN LOS GABINETES DE LA COCINA PARA INDICAR EL DETALLE.
– AJUSTE LAS BISAGRAS (SEGÚN SEA NECESARIO) PARA QUE EL ESPACIO ALREDEDOR DE TODAS LAS PUERTAS SEA EL MISMO Y NO HAYA INTERFERENCIAS ENTRE LAS PUERTAS Y LOS GABINETES.
– AJUSTE LOS SOPORTES DE RETENCIÓN DEL IMÁN SEGÚN SEA NECESARIO.

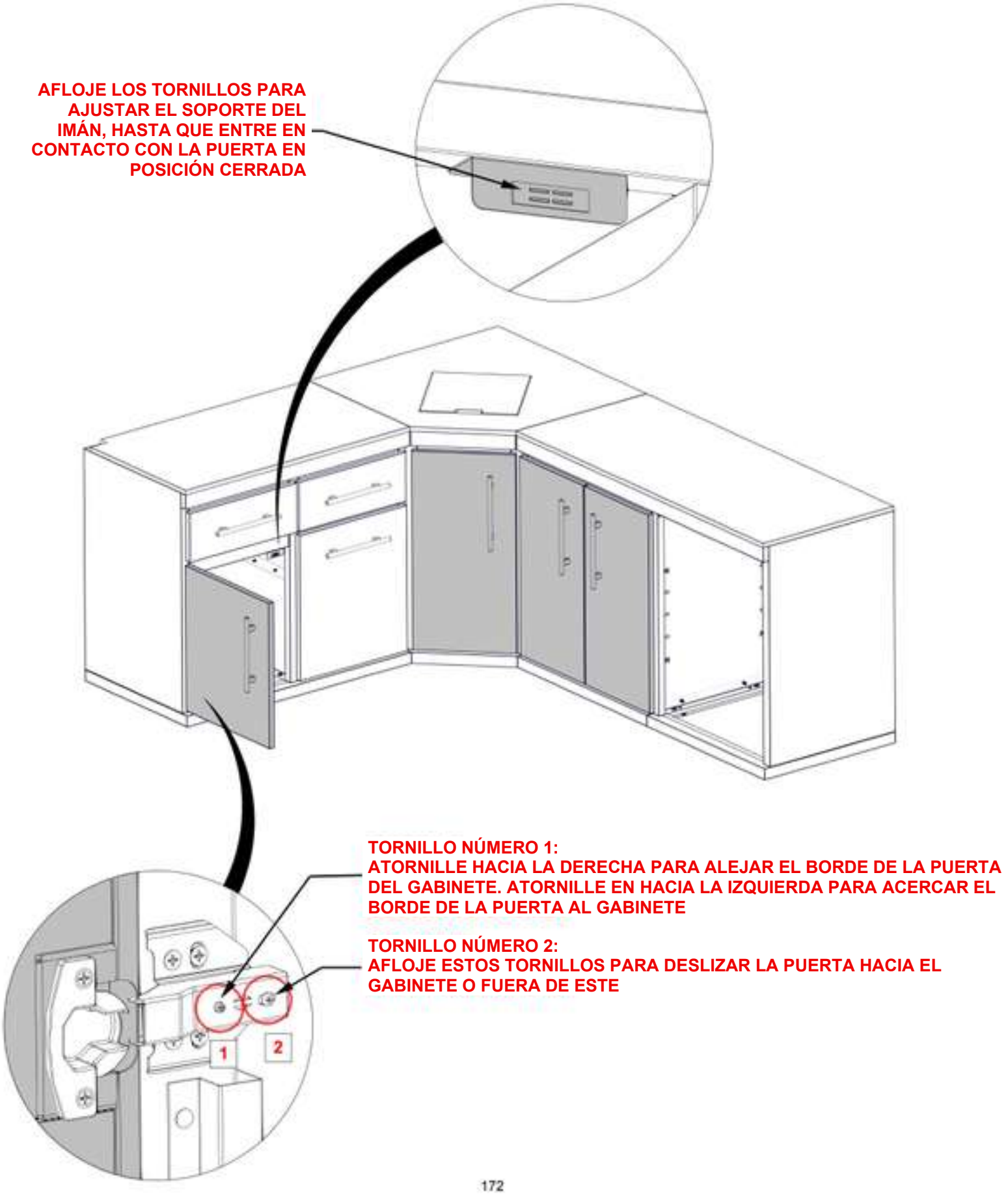

PASO 109 – ARMADO DEL GABINETE DEL BAR



CANTIDAD	NÚMERO DE PIEZA	DESCRIPCIÓN
4	H101202	CONJUNTO DE TORNILLOS DE CABEZA TORX DE 1/4-20 x 3/4

S8 (x1) CONJUNTO DEL PANEL LATERAL DE LA MESA DE BAR IZQUIERDO – A4M04492
36 7/8″ x 27 3/8″ x 1 15/16″ (50 x 696 x 936,5)

– POSICIONE EL PANEL LATERAL DE LA BARRA COMO SE MUESTRA A CONTINUACIÓN.
– EL PANEL LATERAL DE LA MESA DE BAR TIENE PATAS AJUSTABLES INSTALADAS DE FÁBRICA.
– AJUSTE CADA PATA HASTA QUE EL PANEL ESTÉ NIVELADO.

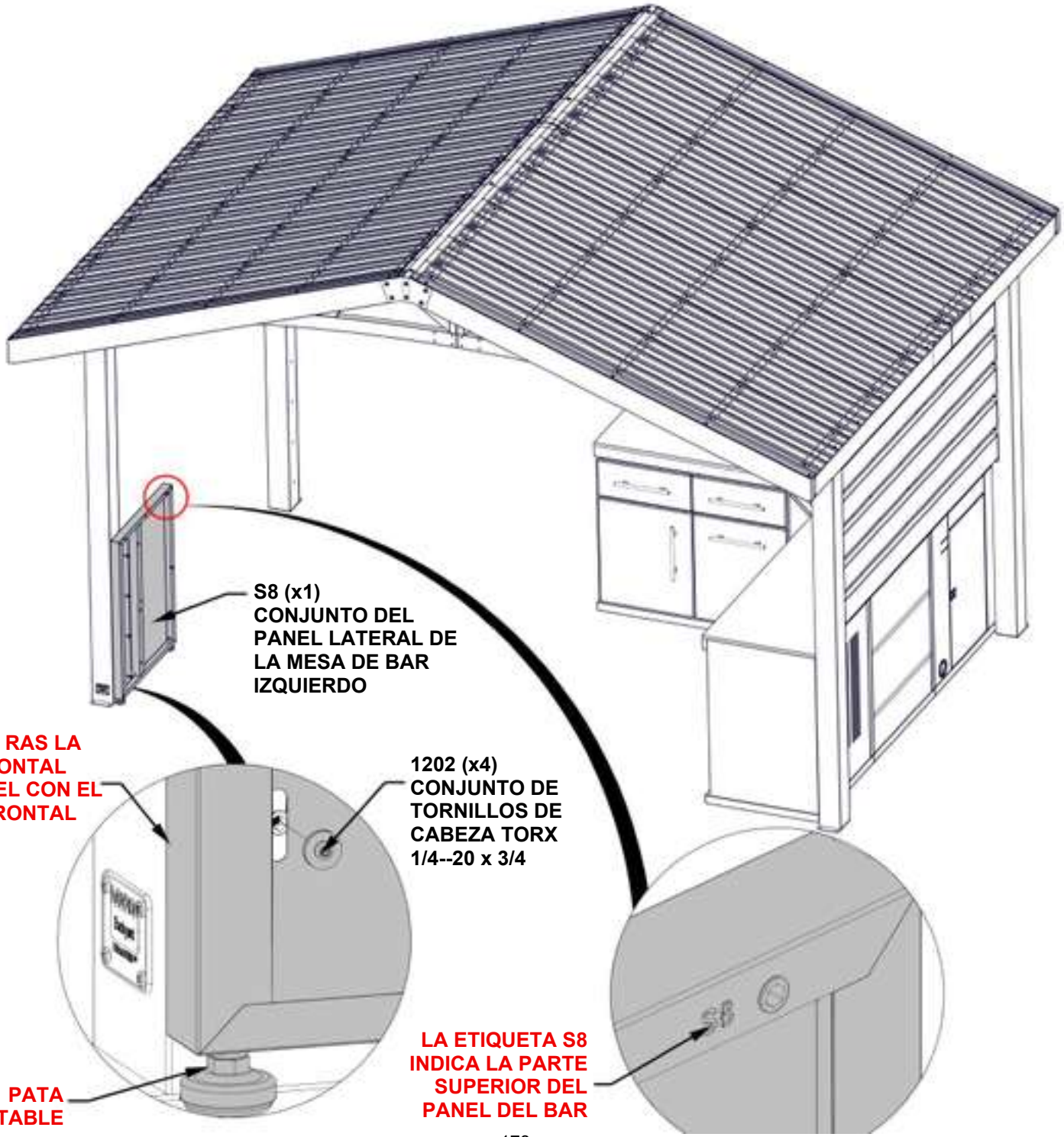

PASO 110 – ARMADO DEL GABINETE DEL BAR

CANTIDAD	NÚMERO DE PIEZA	DESCRIPCIÓN
6	H101202	CONJUNTO DE TORNILLOS DE CABEZA TORX DE 1/4-20 x 3/4

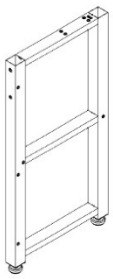

H10 (x1) **SOPORTE DEL MARCO TUBULAR – A4M04490**
35 15/16" x 18 1/4" x 1 15/16" (50 x 463 x 912,5)

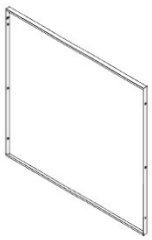

G7 (x1) **PANEL TRASERO DE LA MESA DE BAR – A4M04488**
37 5/16" x 34 1/2" x 1" (25 x 877 x 948,5)

– SOLO SE MUESTRA EL GABINETE DEL BAR PARA ILUSTRAR LOS DETALLES.
– CADA SOPORTE DEL MARCO TUBULAR TIENE PATAS AJUSTABLES INSTALADAS EN FÁBRICA.
– AJUSTE CADA PATA HASTA QUE EL MARCO ESTÉ NIVELADO.
– ASEGÚRESE DE QUE EL MARCO TUBULAR ESTÁ ORIENTADO CORRECTAMENTE DE ACUERDO CON LOS DOS INSERTOS ROSCADOS DE LA PARTE TRASERA DEL TUBO.

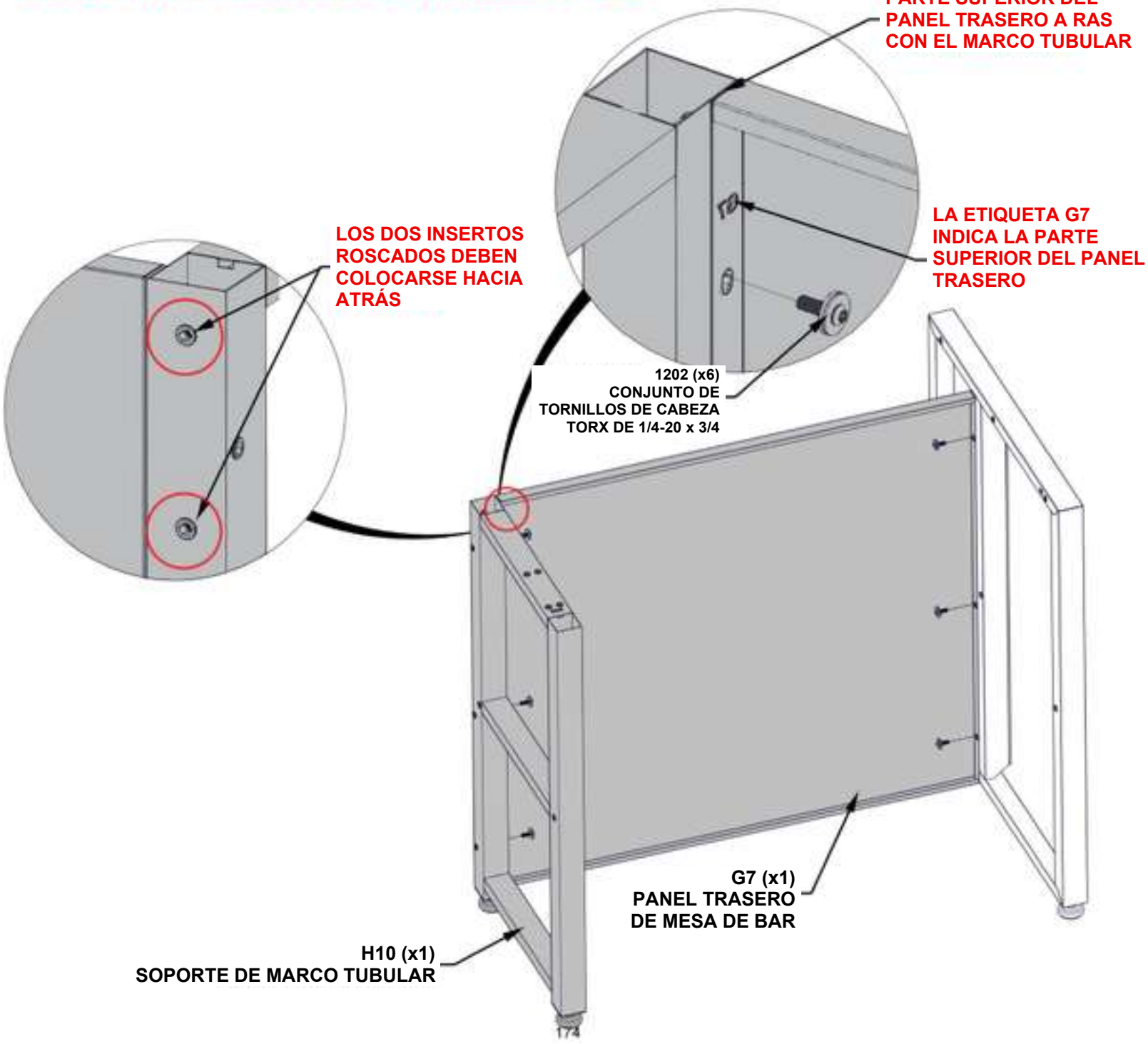

PASO 111 – ARMADO DEL GABINETE DEL BAR

CANTIDAD	NÚMERO DE PIEZA	DESCRIPCIÓN
6	H101202	CONJUNTO DE TORNILLOS DE CABEZA TORX DE 1/4-20 x 3/4



S7 (x1) CONJUNTO PANEL LATERAL MESA DE BAR DERECHO – A4M04485
36 7/8″ x 27 3/8″ x 1 15/16″ (50 x 696 x 936,5)



G7 (x1) PANEL TRASERO DE LA MESA DE BAR – A4M04488
37 5/16″ x 34 1/2″ x 1″ (25 x 877 x 948,5)

– SOLO SE MUESTRA EL GABINETE DEL BAR PARA ILUSTRAR LOS DETALLES.
– EL PANEL LATERAL DE LA MESA DE BAR TIENE PATAS AJUSTABLES INSTALADAS DE FÁBRICA.
– AJUSTE CADA PATA HASTA QUE EL PANEL ESTÉ NIVELADO.

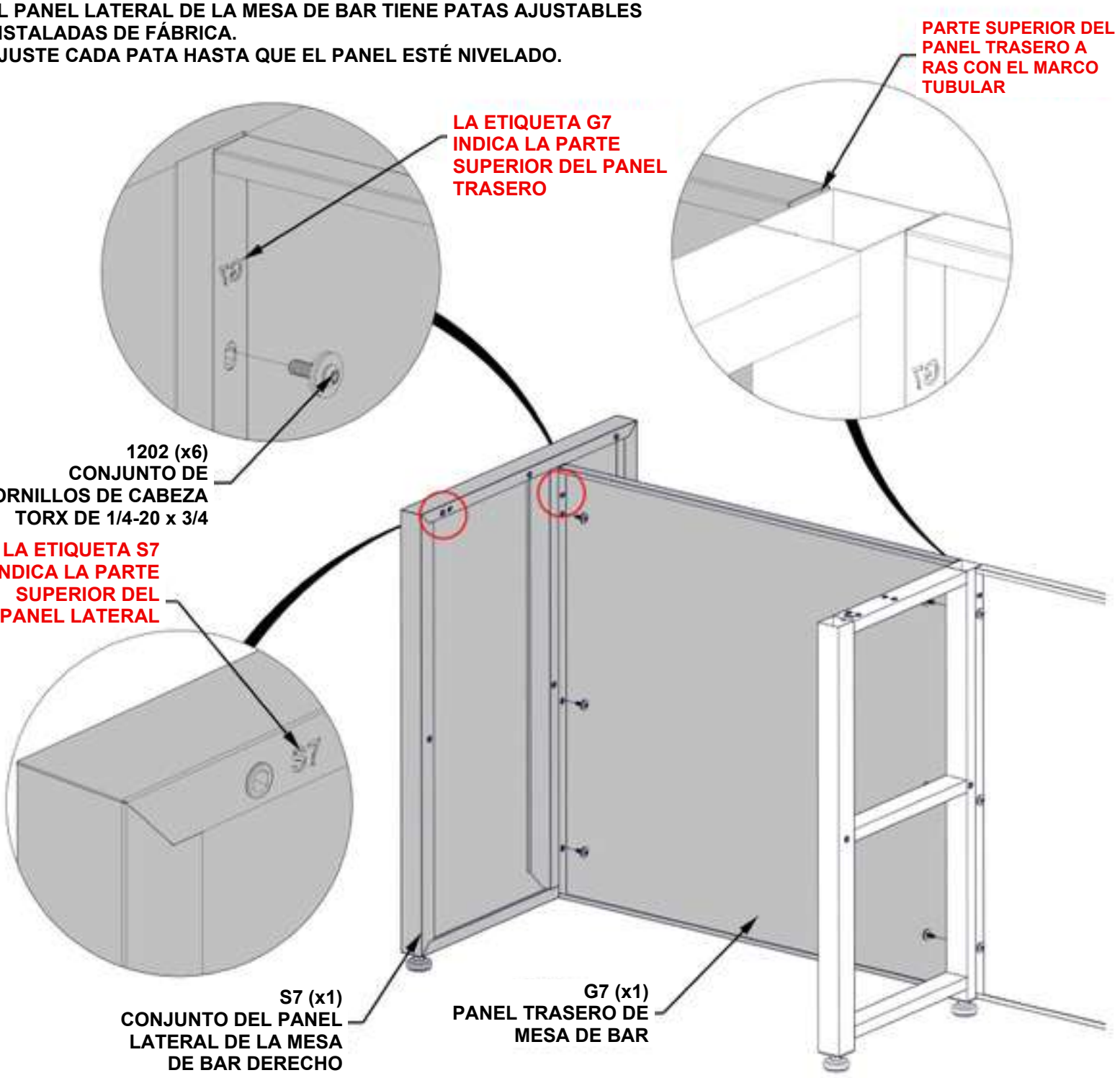

PASO 112 – ARMADO DEL GABINETE DEL BAR



CANTIDAD	NÚMERO DE PIEZA	DESCRIPCIÓN
8	H101202	CONJUNTO DE TORNILLOS DE CABEZA TORX DE 1/4-20 x 3/4

L2 (x2) CONJUNTO DE LA ESTANTERÍA DE LA MESA DE BAR – A4M04489
37 5/16" x 18 3/16" x 1" (25 x 462 x 947,5)

– SOLO SE MUESTRA EL GABINETE DEL BAR PARA ILUSTRAR LOS DETALLES.

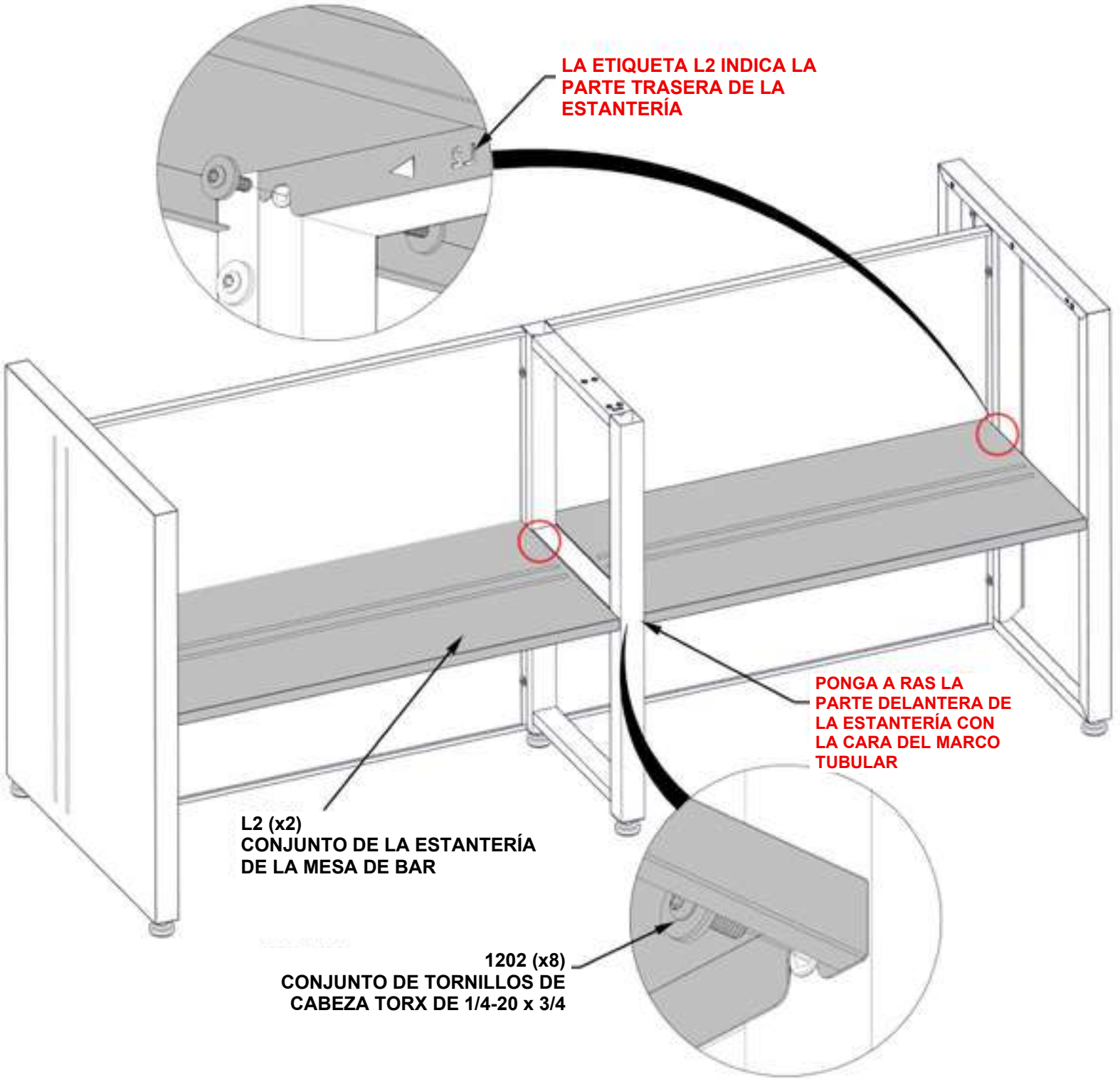

PASO 113 – ARMADO DEL GABINETE DEL BAR

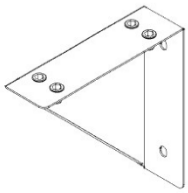

A1 (x1) **CONJUNTO DE SOPORTE DE MESA – A4M03634**
6 15/16″ x 1 15/16″ x 1 15/16″ (50 x 176 x 176)

CANTIDAD	NÚMERO DE PIEZA	DESCRIPCIÓN
2	H101202	CONJUNTO DE TORNILLOS DE CABEZA TORX DE 1/4-20 x 3/4

– SOLO SE MUESTRA EL GABINETE DEL BAR PARA ILUSTRAR LOS DETALLES.

A1 (x1)
CONJUNTO DEL SOPORTE DE LA MESA

PONGA A RAS LA PARTE SUPERIOR DEL SOPORTE CON EL MARCO TUBULAR

1202 (x2)
CONJUNTO DE TORNILLOS DE CABEZA TORX DE 1/4-20 x 3/4

PASO 114A – ARMADO DEL GABINETE DEL BAR

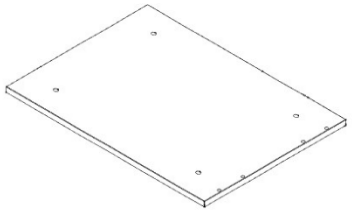

T5 (x2) **ENCIMERA DEL BAR – A4M04487**
38 3/8″ x 27 3/8″ x 1″ (25 x 696 x 974,5)

CANTIDAD	NÚMERO DE PIEZA	DESCRIPCIÓN
6	H101202	CONJUNTO DE TORNILLOS DE CABEZA TORX DE 1/4-20 x 3/4

– SOLO SE MUESTRA EL GABINETE DEL BAR PARA ILUSTRAR LOS DETALLES.

APRIETE A MANO ÚNICAMENTE

1202 (x6)
CONJUNTO DE TORNILLOS DE CABEZA TORX DE 1/4-20 x 3/4

PONGA A RAS TODAS LAS CARAS DEL GABINETE

LA ETIQUETA T5 INDICA LA PARTE DELANTERA DE LA ENCIMERA

T5 (x2)
ENCIMERA DEL BAR

PASO 114B – ARMADO DEL GABINETE DEL BAR

CANTIDAD	NÚMERO DE PIEZA	DESCRIPCIÓN
8	H101132	TORNILLO DE CABEZA TORX DE 1/4-20

– SOLO SE MUESTRA EL GABINETE DEL BAR PARA ILUSTRAR LOS DETALLES.

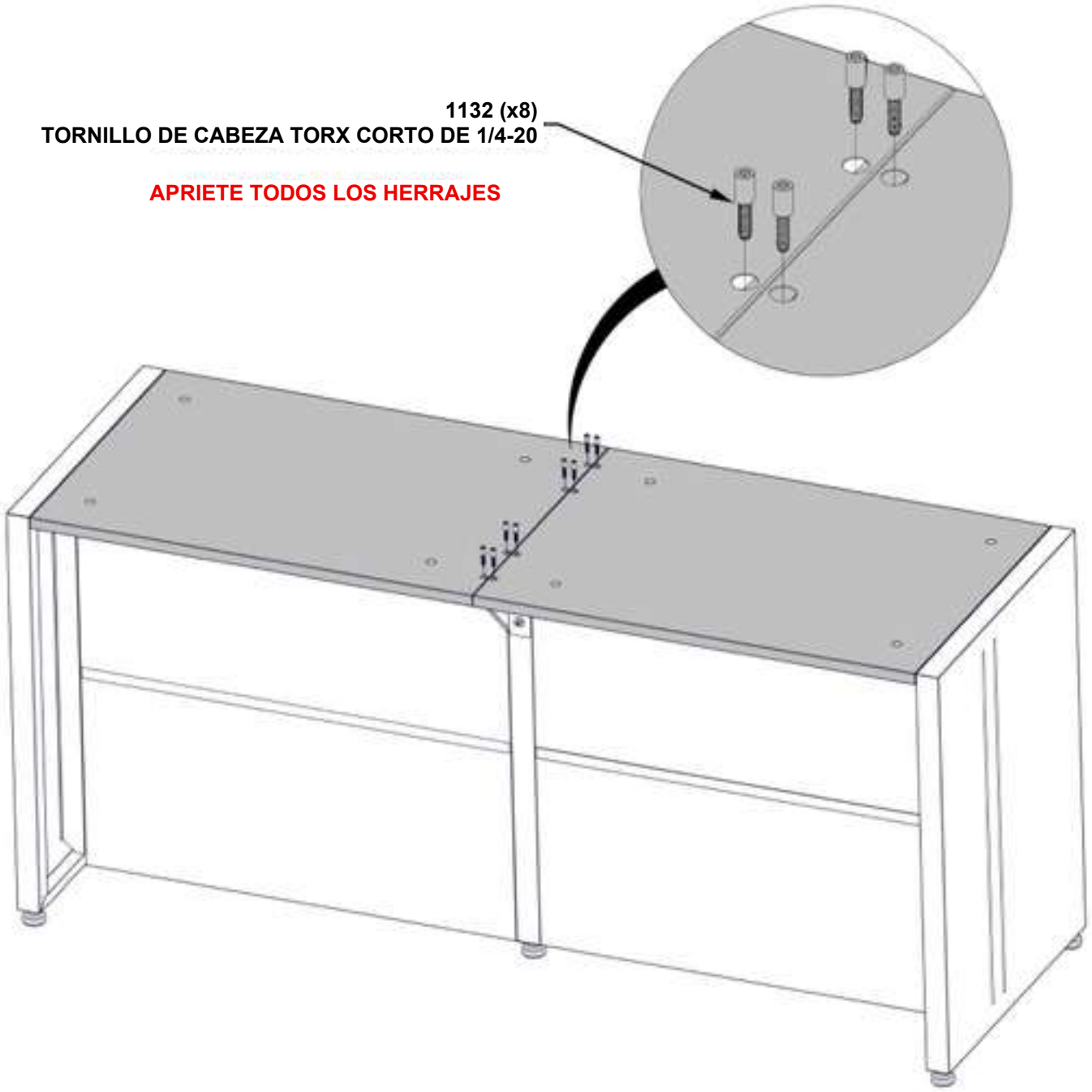

PASO 115A – INSTALACIÓN DE LA ENCIMERA DEL GABINETE DEL BAR

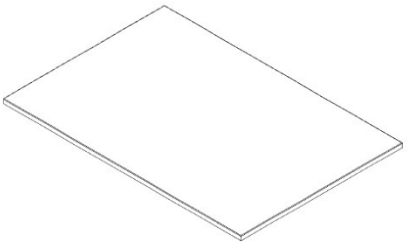

M4 (x2) ENCIMERA DE LA MESA DE BAR – A4M04484
40 3/8″ x 27 3/8″ x 11/16″ (18 x 696 x 1025,5)

– SOLO SE MUESTRA EL GABINETE DEL BAR PARA ILUSTRAR LOS DETALLES.
– SE RECOMIENDA QUE AL MENOS DOS PERSONAS COLOQUEN LA ENCIMERA EN SU SITIO.
– DESLICE EN SU SITIO HASTA QUE EL MÁRMOL QUEDE A RAS POR TODOS LOS LADOS.
– CUANDO COLOQUE LA ENCIMERA EN SU SITIO, ASEGÚRESE DE QUE SUS DEDOS NO QUEDEN DEBAJO.

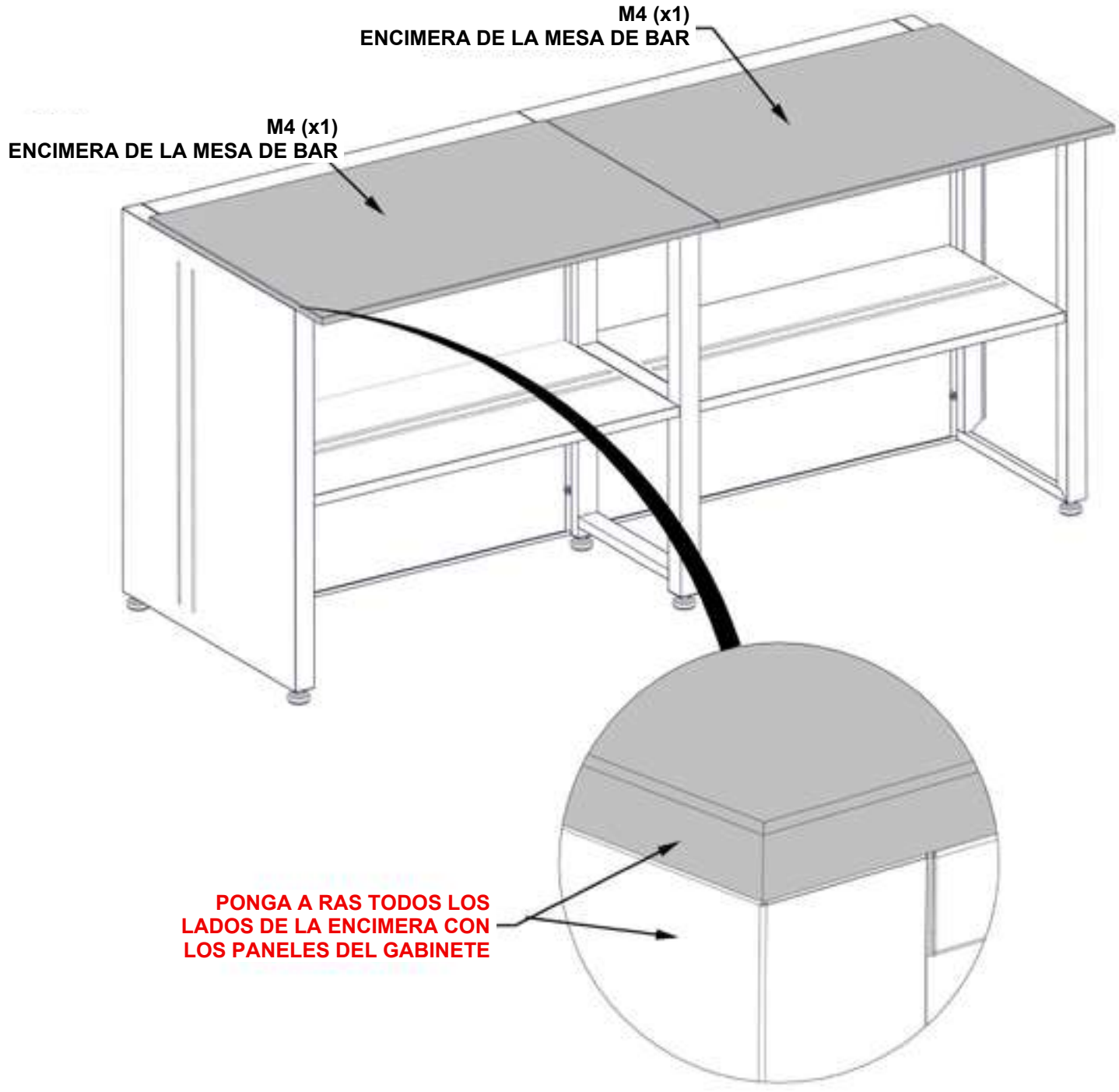

PASO 115B – INSTALACIÓN DE LA ENCIMERA DEL GABINETE DEL BAR

CANTIDAD	NÚMERO DE PIEZA	DESCRIPCIÓN
8	H101292	TORNILLO DE CABEZA TORX DE 1/4-20 x 13/32"
8	H101053	ARANDELA DE ACERO 6 x 20
8	H101054	ARANDELA SELLANTE

– SOLO SE MUESTRA EL GABINETE DEL BAR PARA ILUSTRAR LOS DETALLES.
– ASEGÚRESE DE QUE ESTÁ UTILIZANDO LOS HERRAJES CORRECTOS PARA ESTE PASO.
– UNA VEZ COLOCADA LA ENCIMERA, SE RECOMIENDA CUBRIRLA CON UN TROZO DE CARTÓN O ESPUMA HASTA QUE FINALICE EL ARMADO PARA EVITAR DAÑOS.
– NO UTILICE LA SUPERFICIE DE LA ENCIMERA COMO BANCO DE TRABAJO.

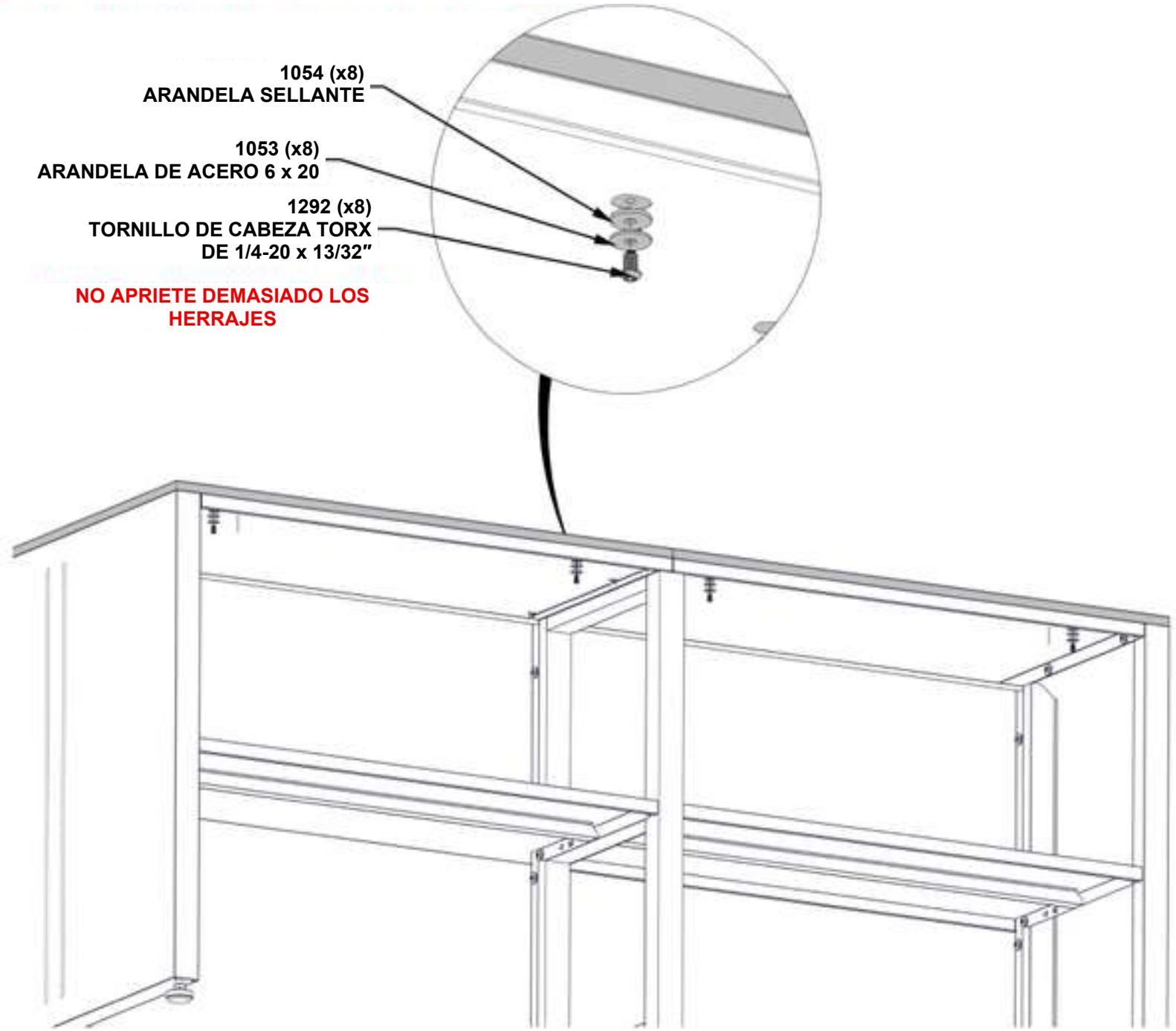

PASO 116A – ACCESORIOS PARA EL GABINETE DE COCINA



A03 (x2) ESTANTERÍA TRASERA – A4M02072
2 7/16″ x 7 15/16″ x 23 3/4″ (61 x 201 x 603)



A6P00679 (x8) CINTA EVA

– APLIQUE CINTA EVA EN LOS LUGARES APROXIMADOS QUE SE MUESTRAN.
– REPITA PARA LAS DOS ESTANTERÍAS A03.

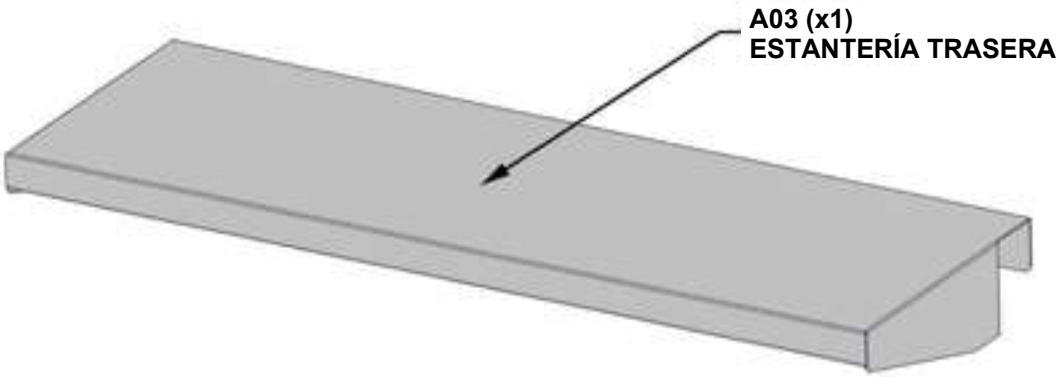

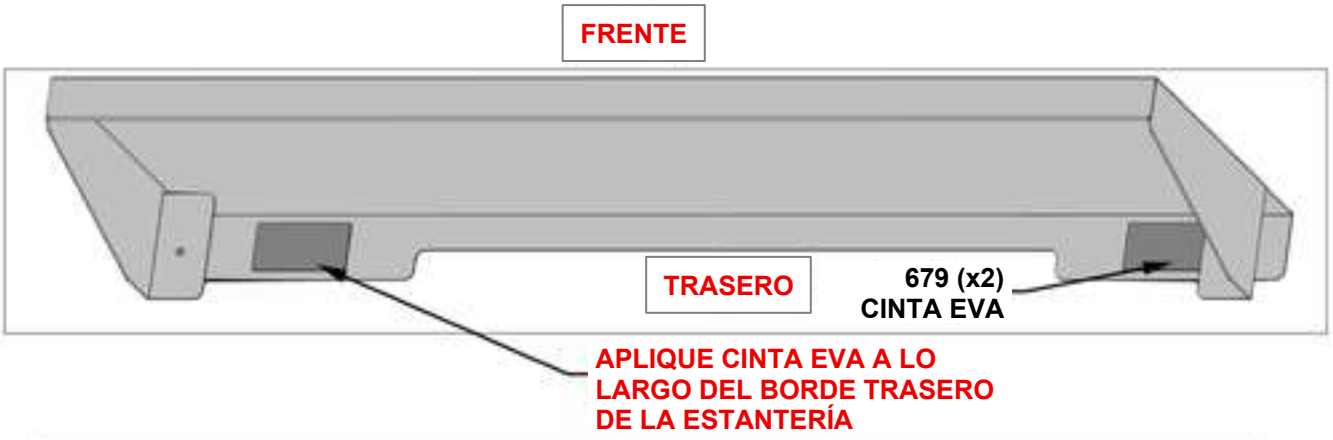

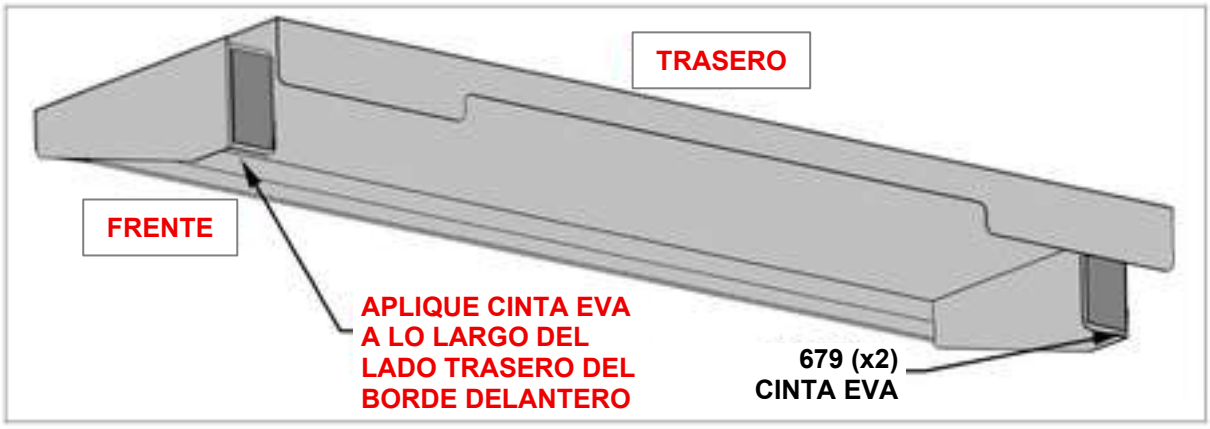

PASO 116B – ACCESORIOS PARA EL GABINETE DE COCINA

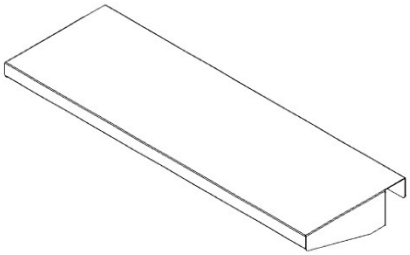

A03 (x2) **ESTANTERÍA TRASERA – A4M02072**
2 7/16″ x 7 15/16″ x 23 3/4″ (61 x 201 x 603)

– ASEGÚRESE DE QUE LA CINTA EVA DEL PASO ANTERIOR SE APLICÓ A LOS BORDES DE CADA ESTANTE A03 ANTES DE INSTALARLOS. ESTO EVITARÁ QUE LOS ESTANTES RAYEN LA SUPERFICIE DEL PANEL TRASERO.
– DESLICE EL ESTANTE TRASERO SOBRE CUALQUIER TUBO A LO LARGO DEL PANEL TRASERO. LOS ESTANTES PUEDEN COLOCARSE DONDE SE DESEE.

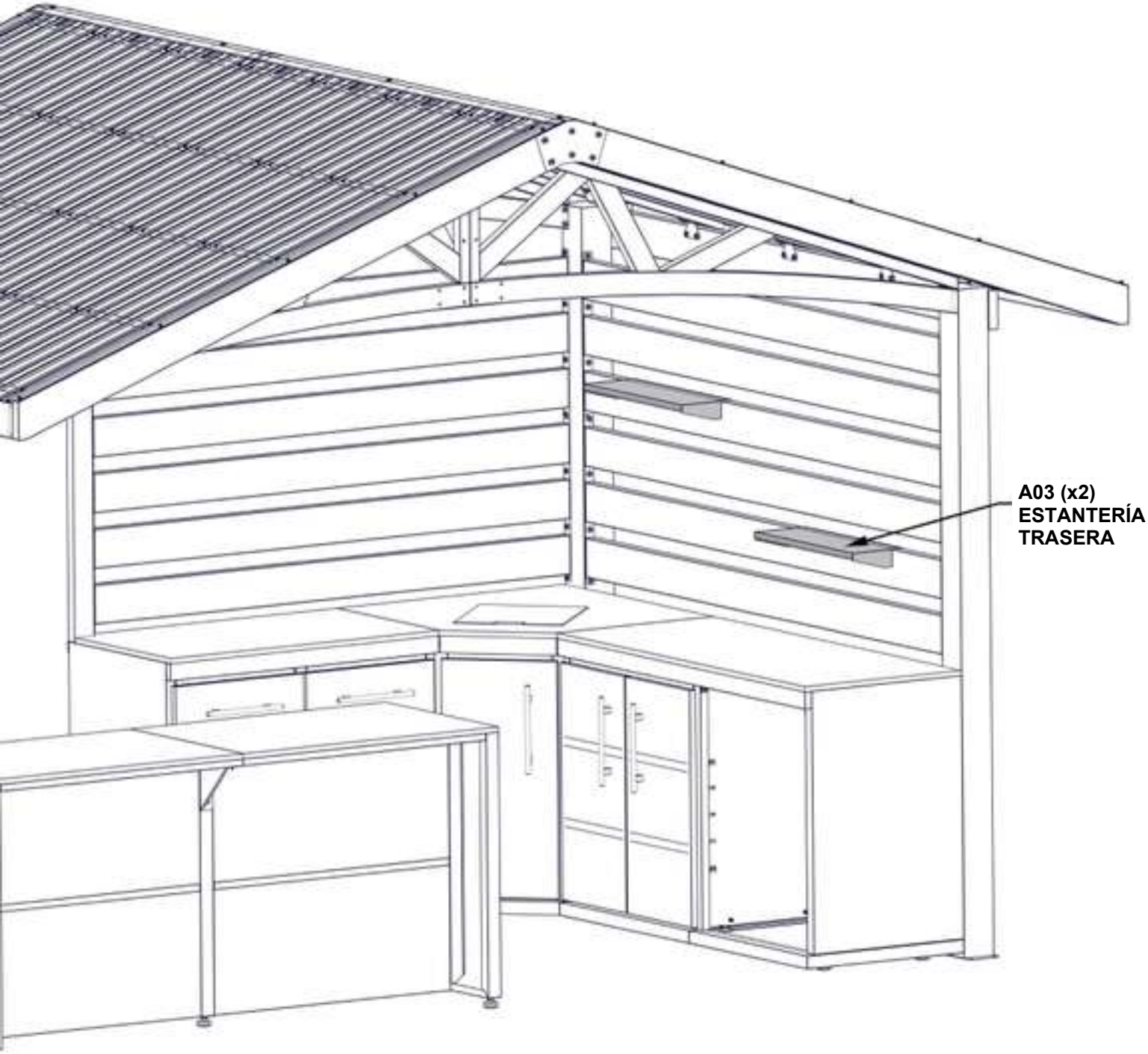

PASO 117 – ACCESORIOS PARA EL GABINETE DE COCINA

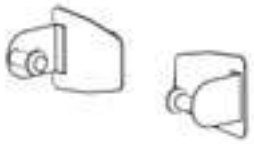

A4M02290 (x1) SOPORTE MAGNÉTICO PARA TOALLAS DESECHABLES

– EL SOPORTE MAGNÉTICO PARA TOALLAS DESECHABLES SE PUEDE FIJAR A CUALQUIER SUPERFICIE METÁLICA DE LA COCINA. RECOMENDAMOS FIJARLO A LO LARGO DEL PANEL TRASERO.

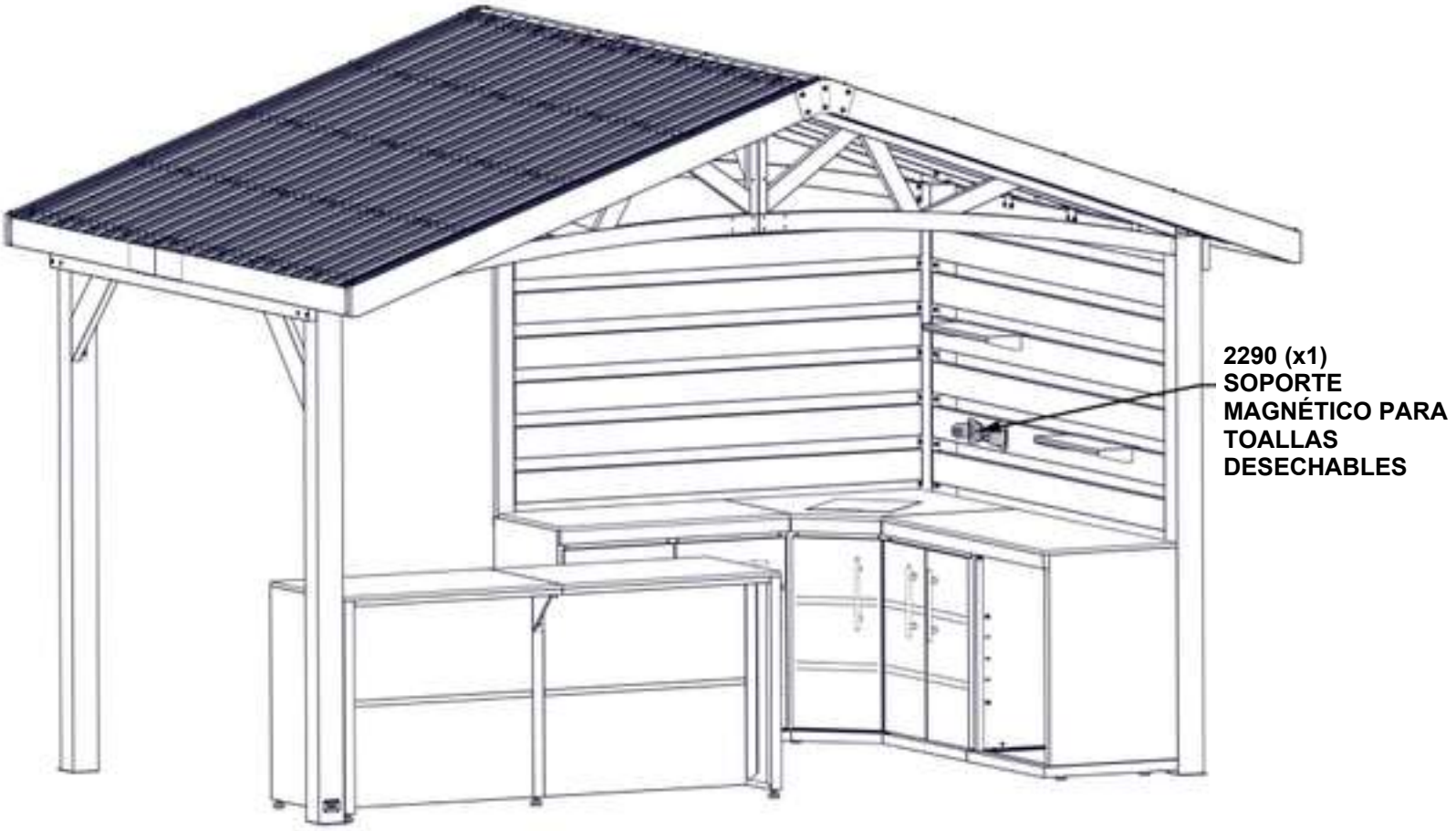

PASO 118 – ACCESORIOS DEL GABINETE DE COCINA (OPCIONAL)



A4M05361 (x2) SOPORTE PARA TV

CANTIDAD	NÚMERO DE PIEZA	DESCRIPCIÓN
2	H100459	PERNO WH DE 5/16 x 1-1/4 NEGRO
2	H100468	TUERCA DE BARRIL WH DE 5/16 x 5/8 NEGRA
4	H100486	TORNILLO WH DE 1/4 x 5/8 NEGRO
4	H101133	ARANDELA PLANA DE 7 x 14 NEGRA
4	H100653	TUERCA DE SEGURIDAD DE 1/4 NEGRA

– EL SOPORTE PARA TELEVISOR 5361 SE PUEDE MONTAR SEGÚN SEA NECESARIO PARA ADAPTARSE AL TELEVISOR. EL SOPORTE PARA TELEVISOR PUEDE NO SER COMPATIBLE CON TODOS LOS SOPORTES DE TELEVISOR. LA PLACA DE MONTAJE DEL TELEVISOR NO ESTÁ INCLUIDA.

– COLOQUE EL SOPORTE SOBRE EL PANEL DE LA PARED EN EL LUGAR DESEADO. UTILICE EL ORIFICIO DE LA SOPORTE 5361 PARA TALADRAR UN ORIFICIO TRANSVERSAL DE 3/8″ (10 mm) EN CADA LADO DE LA VIGA.

– UNA VEZ TALADRADO EL ORIFICIO, MONTE EL SOPORTE COMO SE INDICA.

– ESTE PASO ES OPCIONAL.

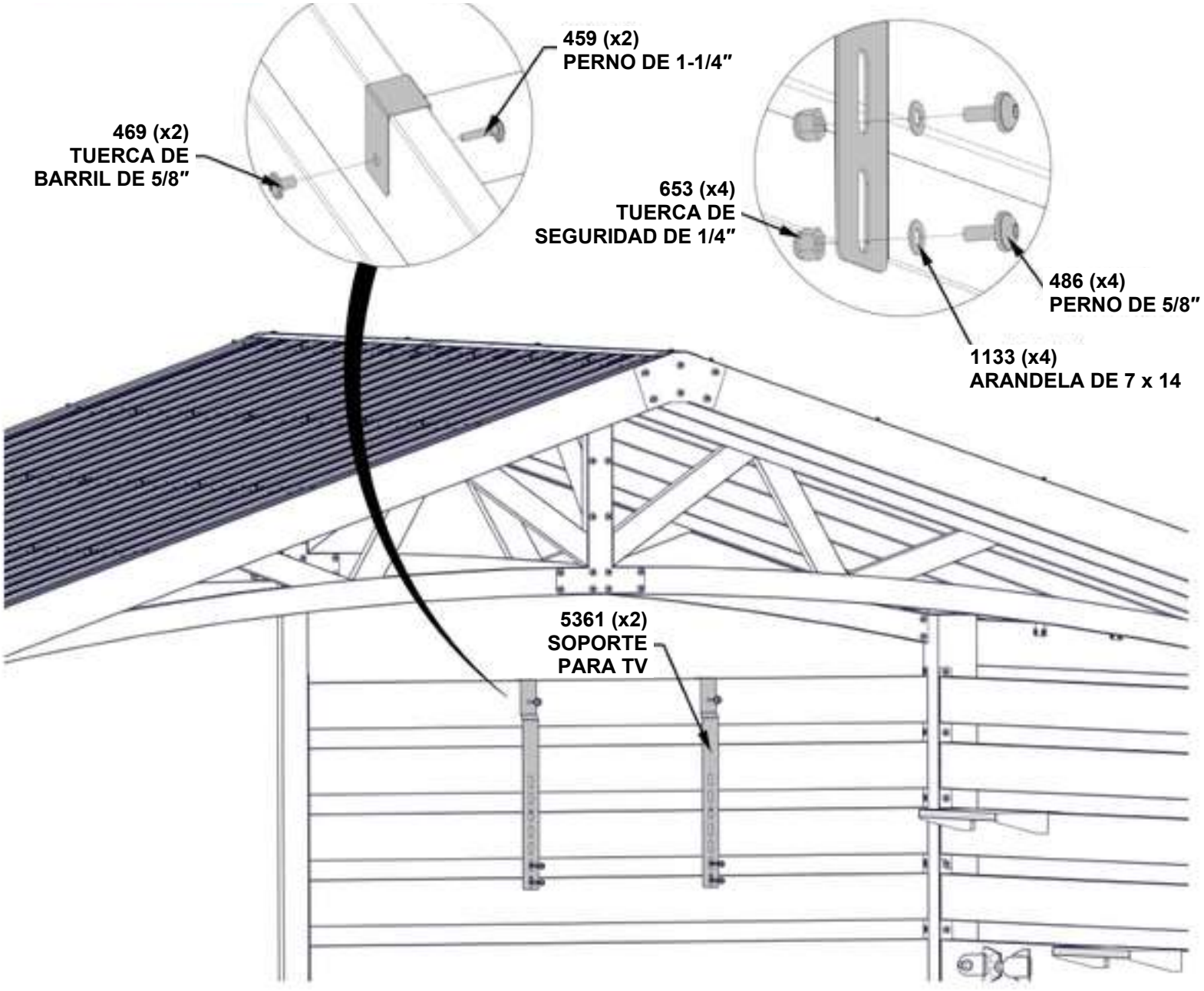

PASO 119 – ANCLAJE DE LA COCINA

CANTIDAD	NÚMERO DE PIEZA	DESCRIPCIÓN
8	H100120	ANCLAJE DE HORMIGÓN DE 1/4″ x 2″
8	H100630	ARANDELA PLANA DE 8 x 19 NEGRA

– EL FABRICANTE RECOMIENDA LA INSTALACIÓN EN UNA SUPERFICIE DE HORMIGÓN O EN ZAPATAS DE POSTE DE HORMIGÓN COMO SE MUESTRA A CONTINUACIÓN.
– PARA LA INSTALACIÓN SOBRE UNA CUBIERTA DE MADERA, DEBE ASEGURARSE DE QUE EXISTA UN AMPLIO SOPORTE ESTRUCTURAL BAJO LA CUBIERTA. NO SE INCLUYEN LOS HERRAJES PARA LA FIJACIÓN A LA CUBIERTA.

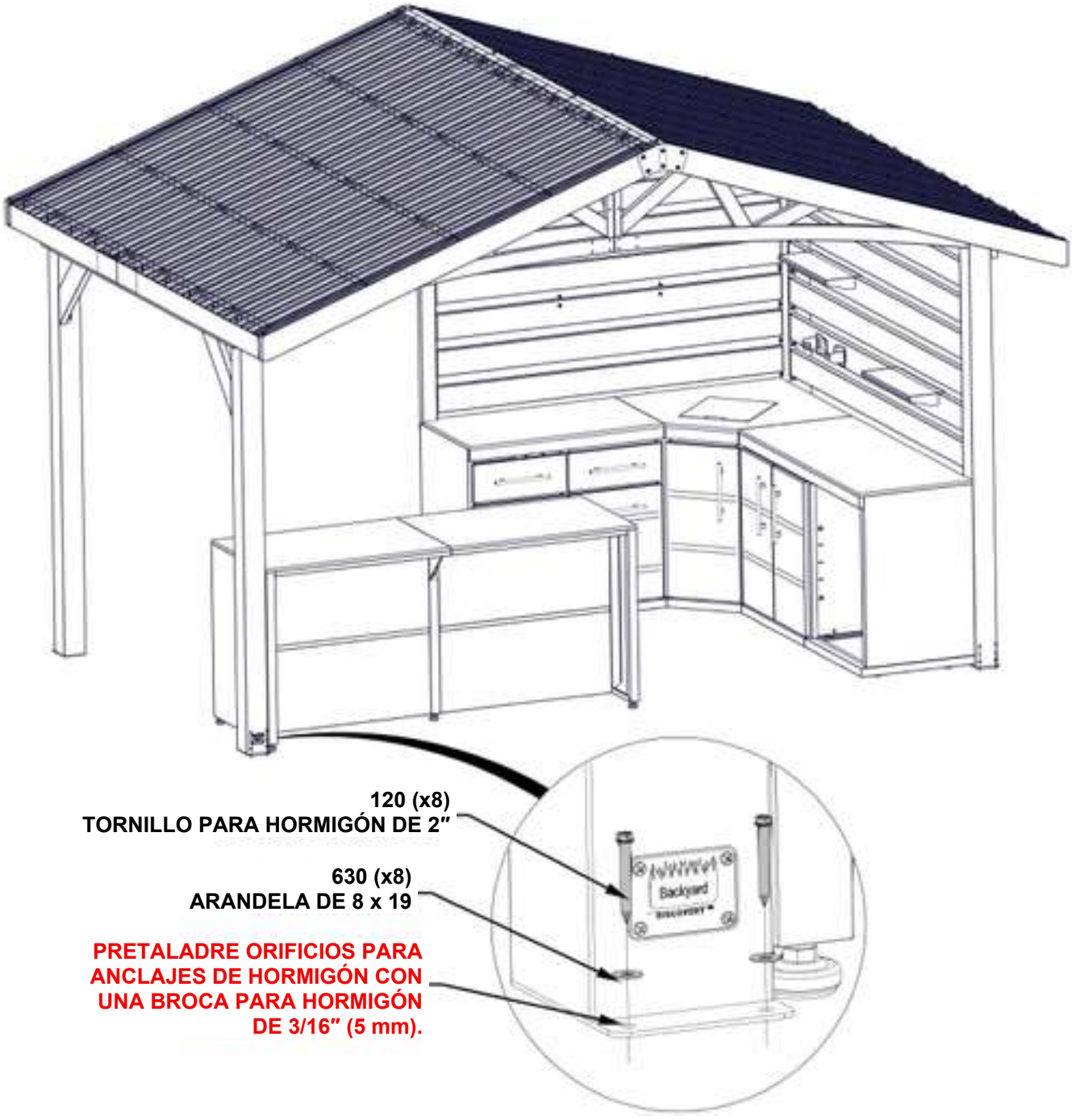

REFRIGERADOR DE COCINA EXTERIOR



9240162 (x1) **REFRIGERADOR DE COCINA EXTERIOR – DERECHA ABIERTA**

– PARA LA INSTALACIÓN DEL REFRIGERADOR DE LA COCINA EXTERIOR, CONSULTE LAS PÁGINAS DE ESTE MANUAL DE INSTRUCCIONES.
– PARA OBTENER INFORMACIÓN DETALLADA SOBRE EL REFRIGERADOR PARA COCINA DE EXTERIOR, CONSULTE LAS INSTRUCCIONES DE ARMADO QUE VIENEN CON EL REFRIGERADOR PARA COCINA DE EXTERIOR.
– SIGA LAS INSTRUCCIONES PARA UN CUIDADO Y USO ADECUADOS.

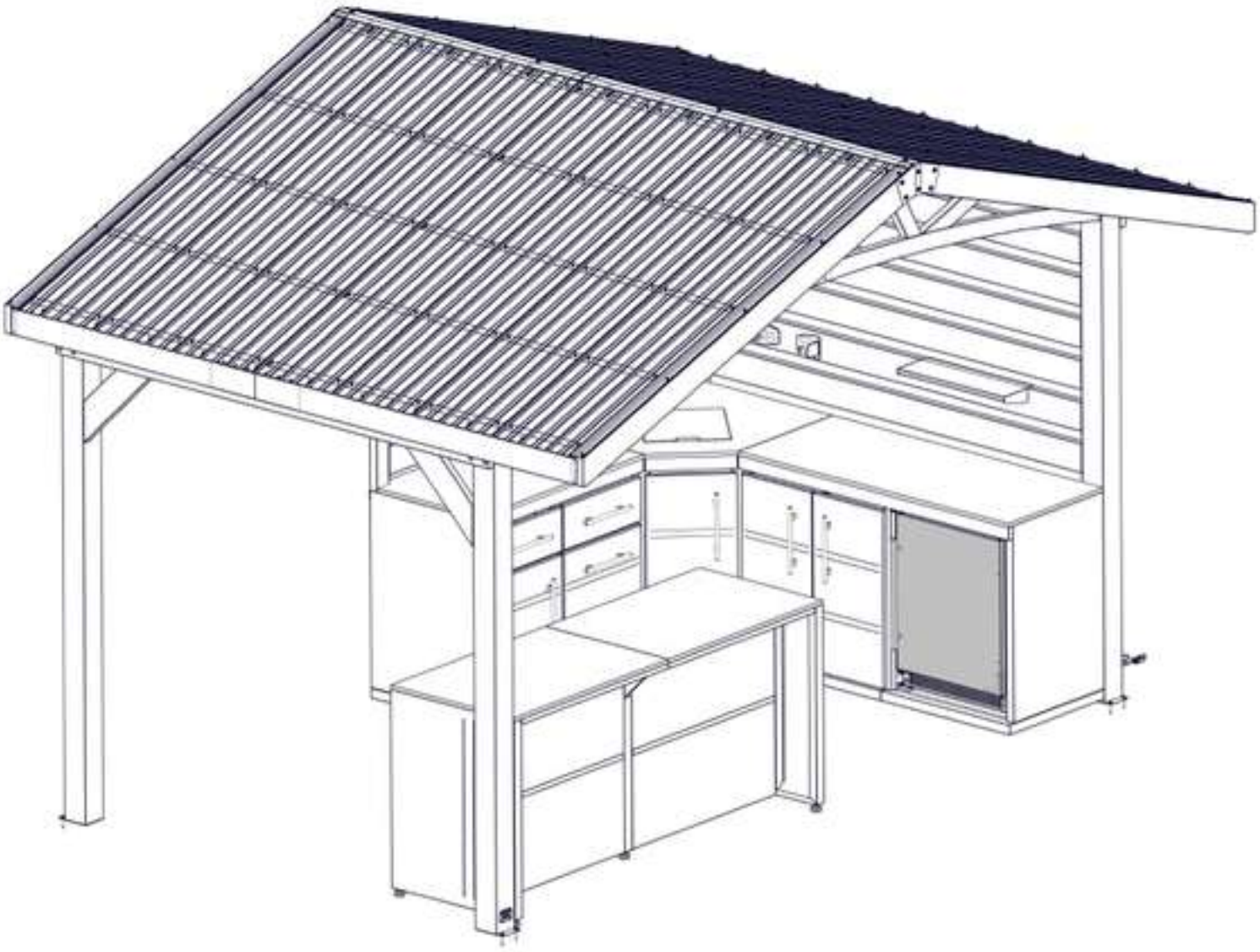

REFRIGERADOR DE COCINA EXTERIOR

– DESLICE CON CUIDADO EL REFRIGERADOR EN EL HUECO DEL GABINETE ASEGURÁNDOSE DE QUE EL CABLE ELÉCTRICO PASA POR LOS ORIFICIOS DEL PANEL TRASERO DEL GABINETE.

– SI EL REFRIGERADOR NO ESTÁ EN POSICIÓN VERTICAL, DÉJELO REPOSAR DURANTE 24 HORAS ANTES DE ENCHUFARLO A LA TOMA DE CORRIENTE.

– EL REFRIGERADOR NO PUEDE CONECTARSE A UN ARMARIO ELÉCTRICO FIJADO A UNA ESTRUCTURA EXTERIOR.

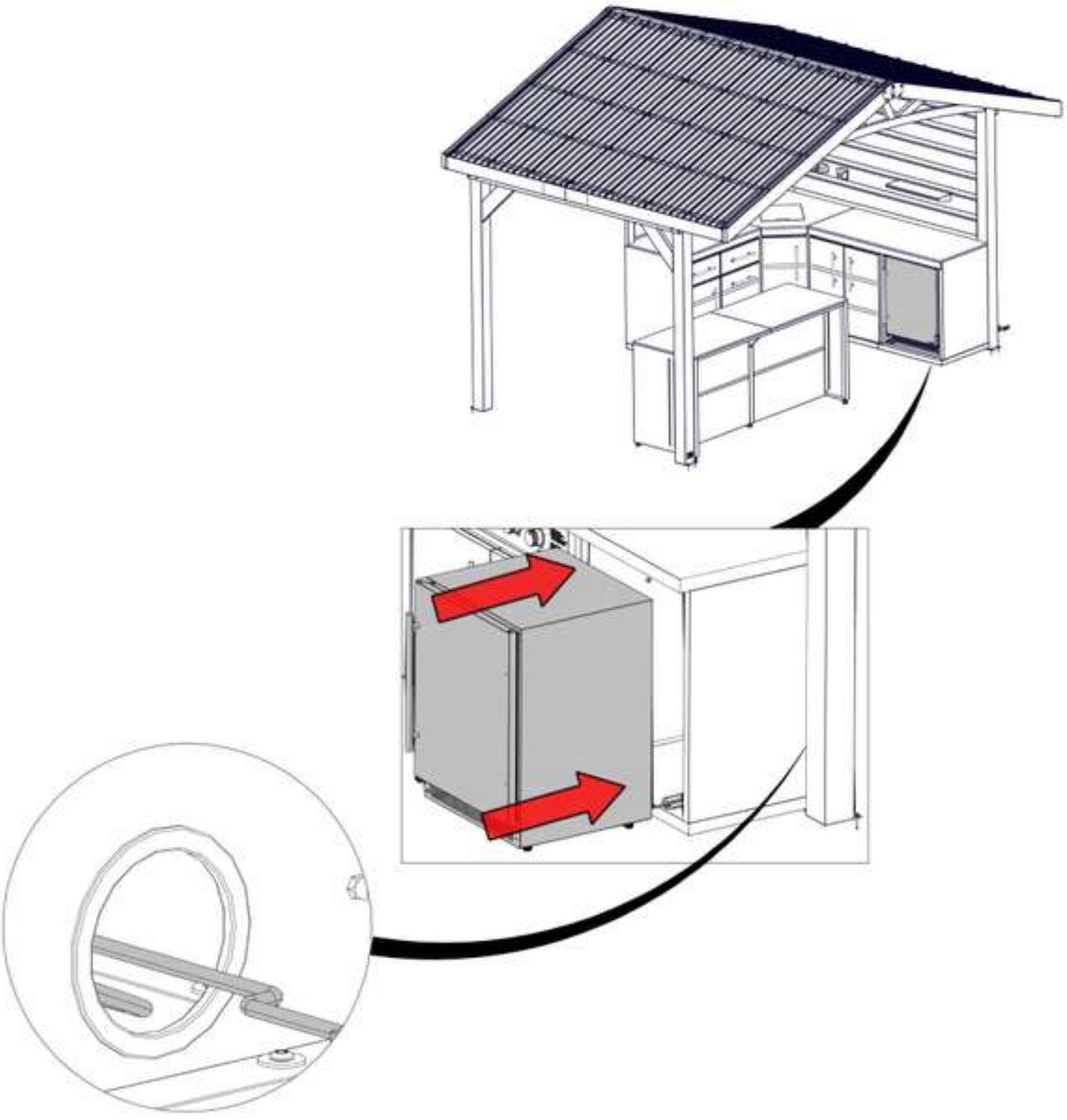

REFRIGERADOR DE COCINA EXTERIOR

– ALINEE LAS PATAS DEL REFRIGERADOR PARA QUE ESTÉ NIVELADO Y NO SE INCLINE.
– GIRE LAS PATAS HACIA LA DERECHA PARA EXTENDERLAS Y EN EL SENTIDO CONTRARIO PARA ACORTARLAS. REPITA ESTA OPERACIÓN PARA LAS CUATRO PATAS DEL REFRIGERADOR SEGÚN SEA NECESARIO PARA NIVELAR.

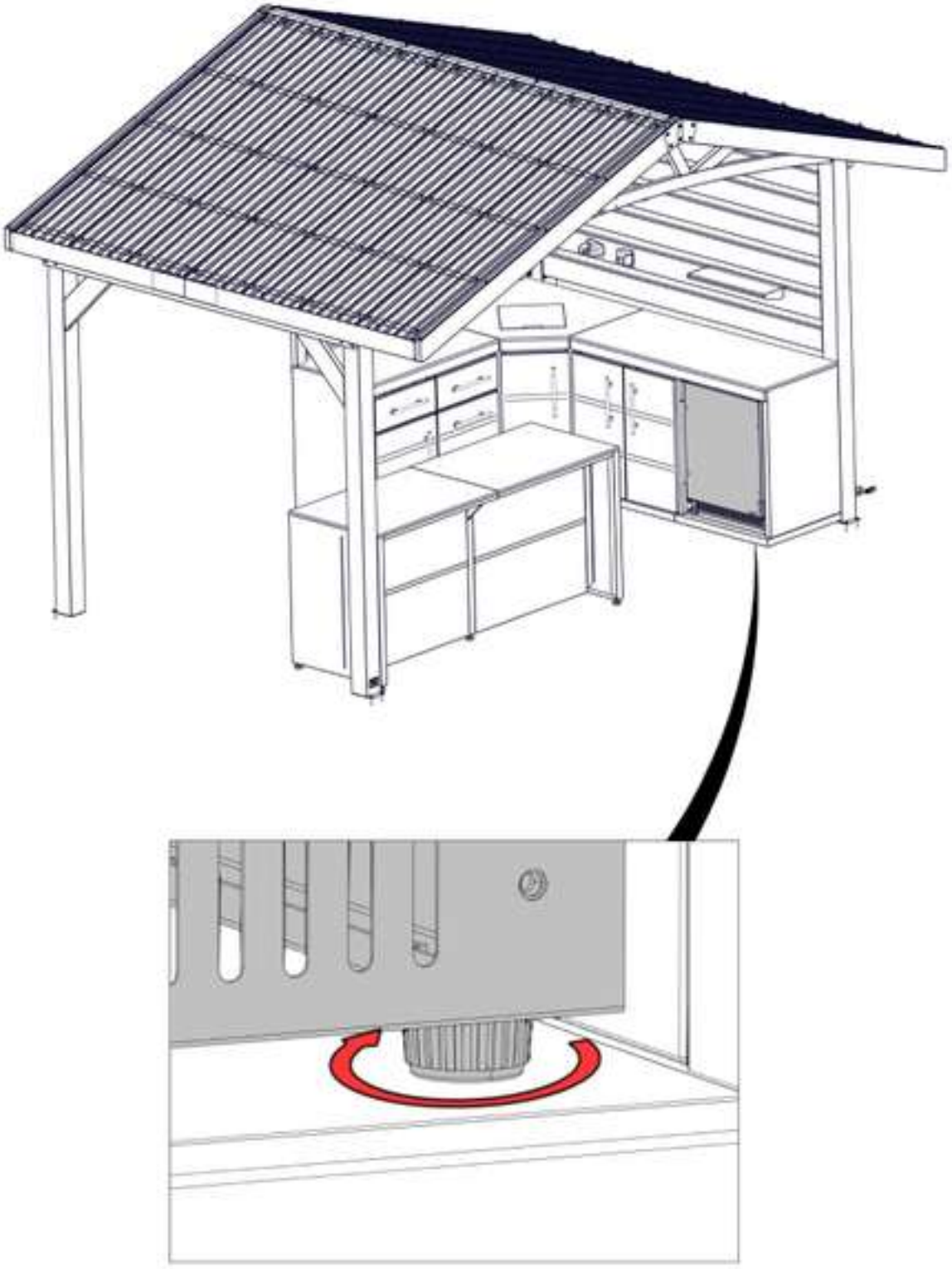

PowerPort™

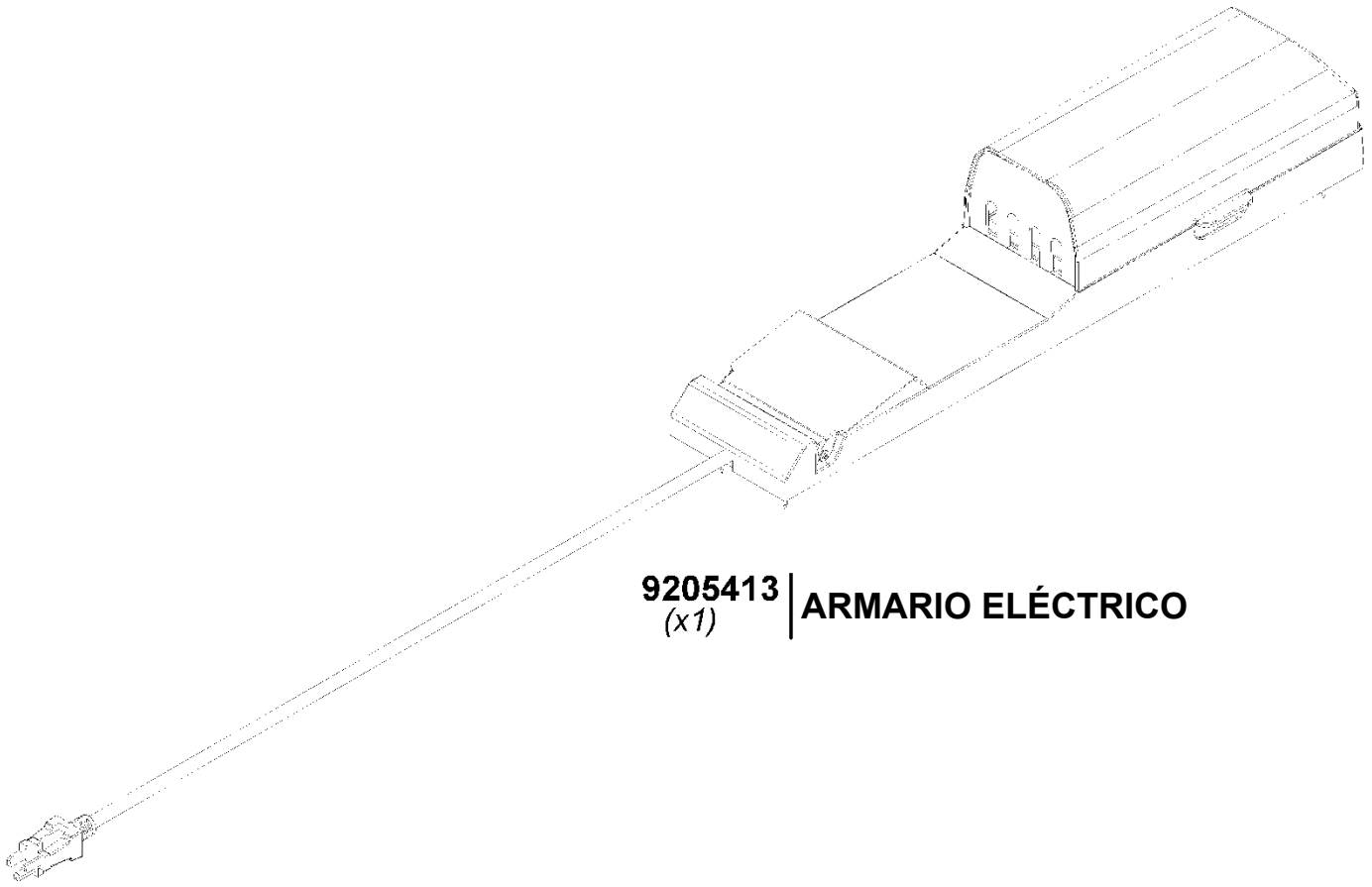

9205413 *(x1)* | **ARMARIO ELÉCTRICO**

PARA LA INSTALACIÓN DEL POWERPORT, CONSULTE LAS INSTRUCCIONES DE ARMADO QUE SE INCLUYEN EN EL KIT DEL POWERPORT. INSTALE EN CUALQUIER POSTE EXTERIOR QUE SE DESEE. SIGA LAS INSTRUCCIONES PARA UNA CORRECTA INSTALACIÓN.