Aimpoint®

Acro™ mount for Blaser rifles

Setup guide



1

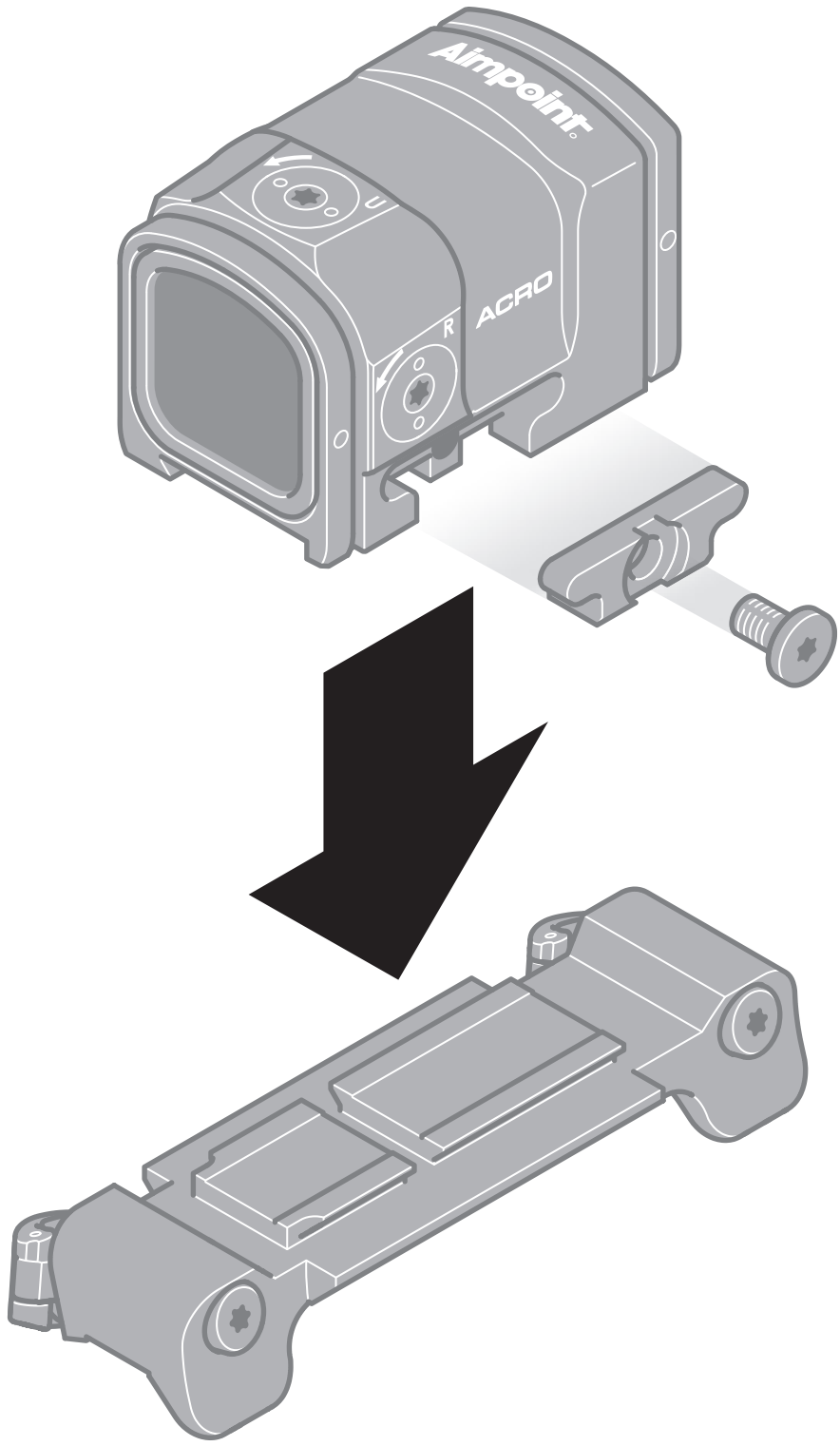

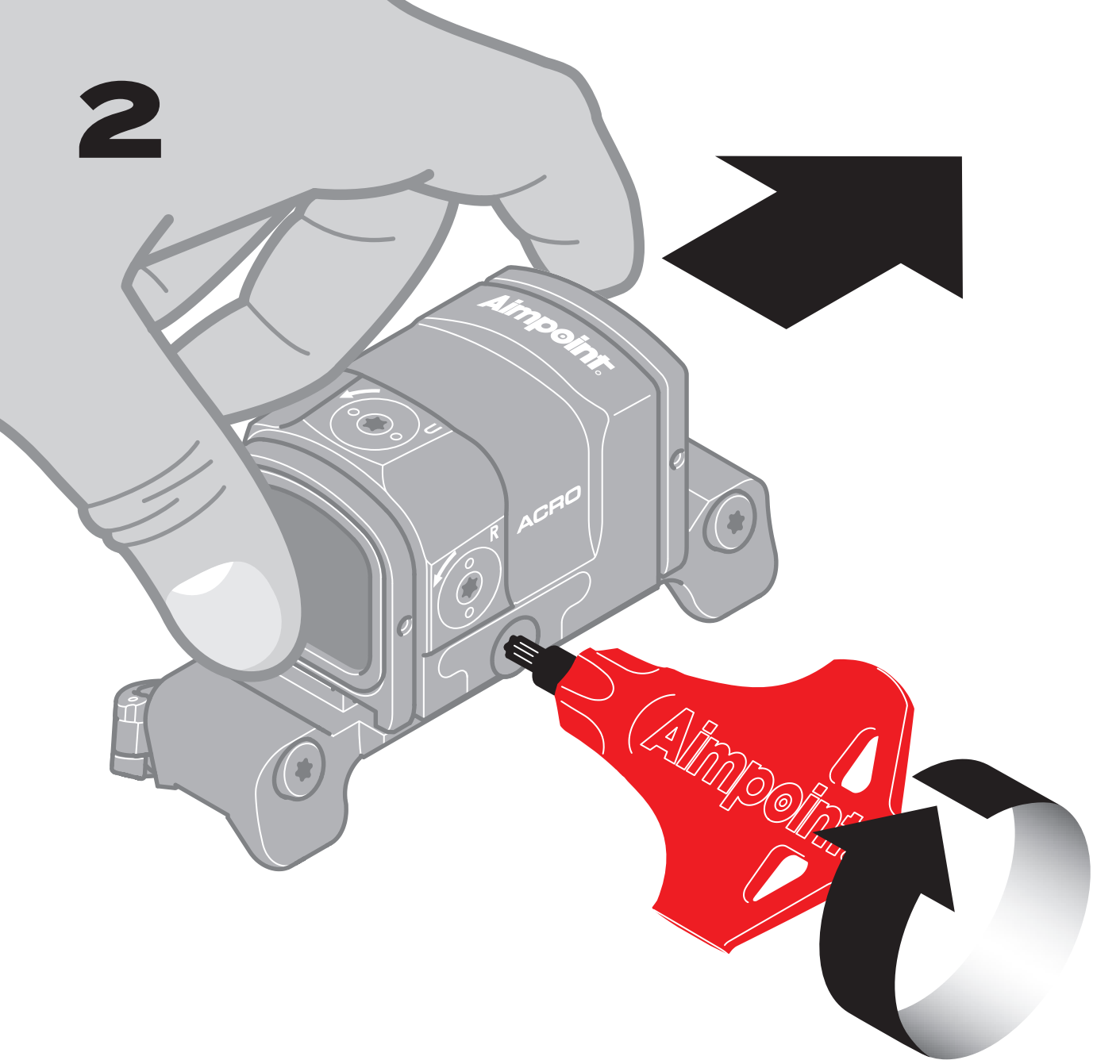

MAX. 3 Nm / 2.2 ft·lb

DO NOT OVERTIGHTEN!
NICHT ZU STARK ANZIEHEN!
NE PAS SERRER TROP FORT!
NO EXCEDERSE AL APRETAR!
NON STRINGERE ECCESSIVAMENTE!
DRA INTE ÅT FÖR HÅRT!

3

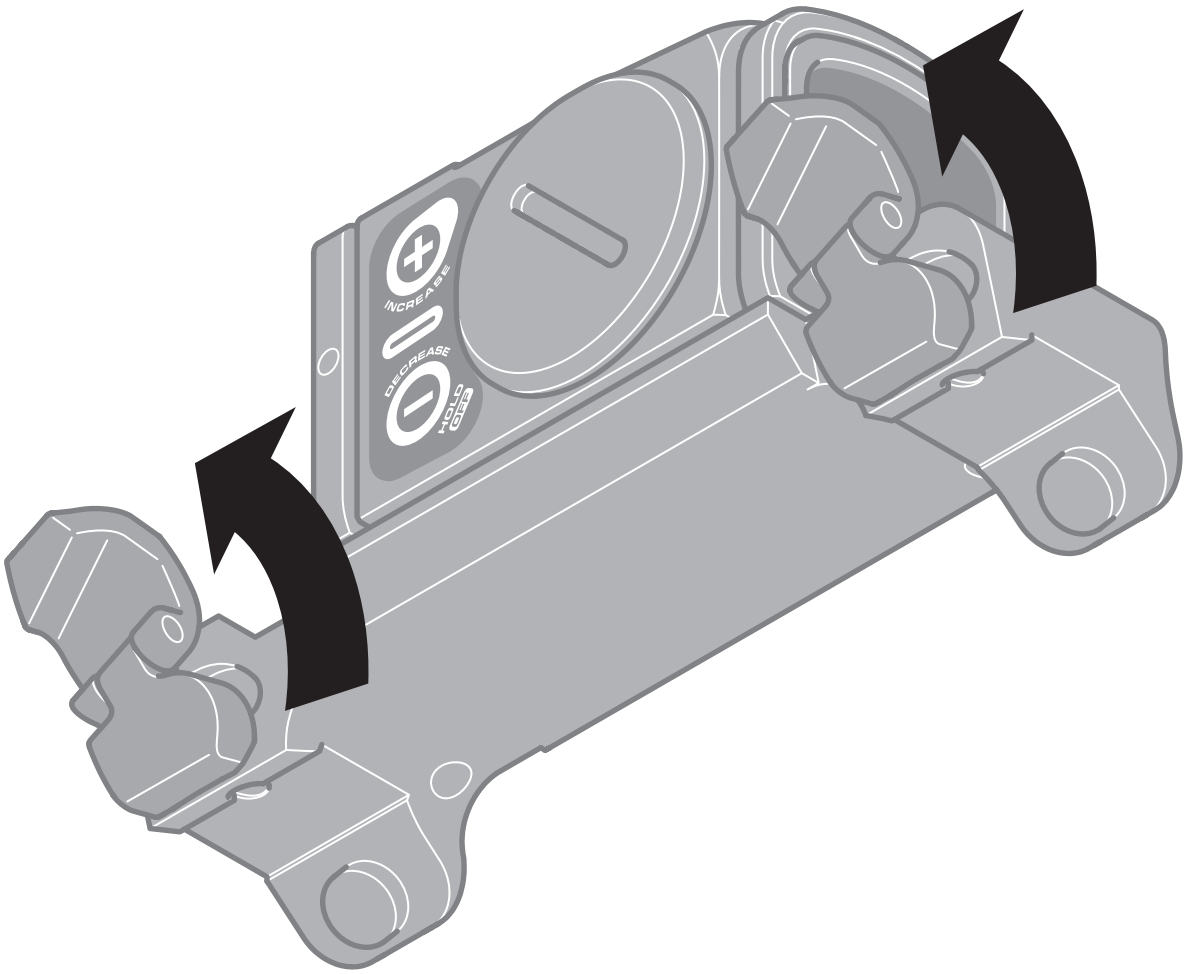

4

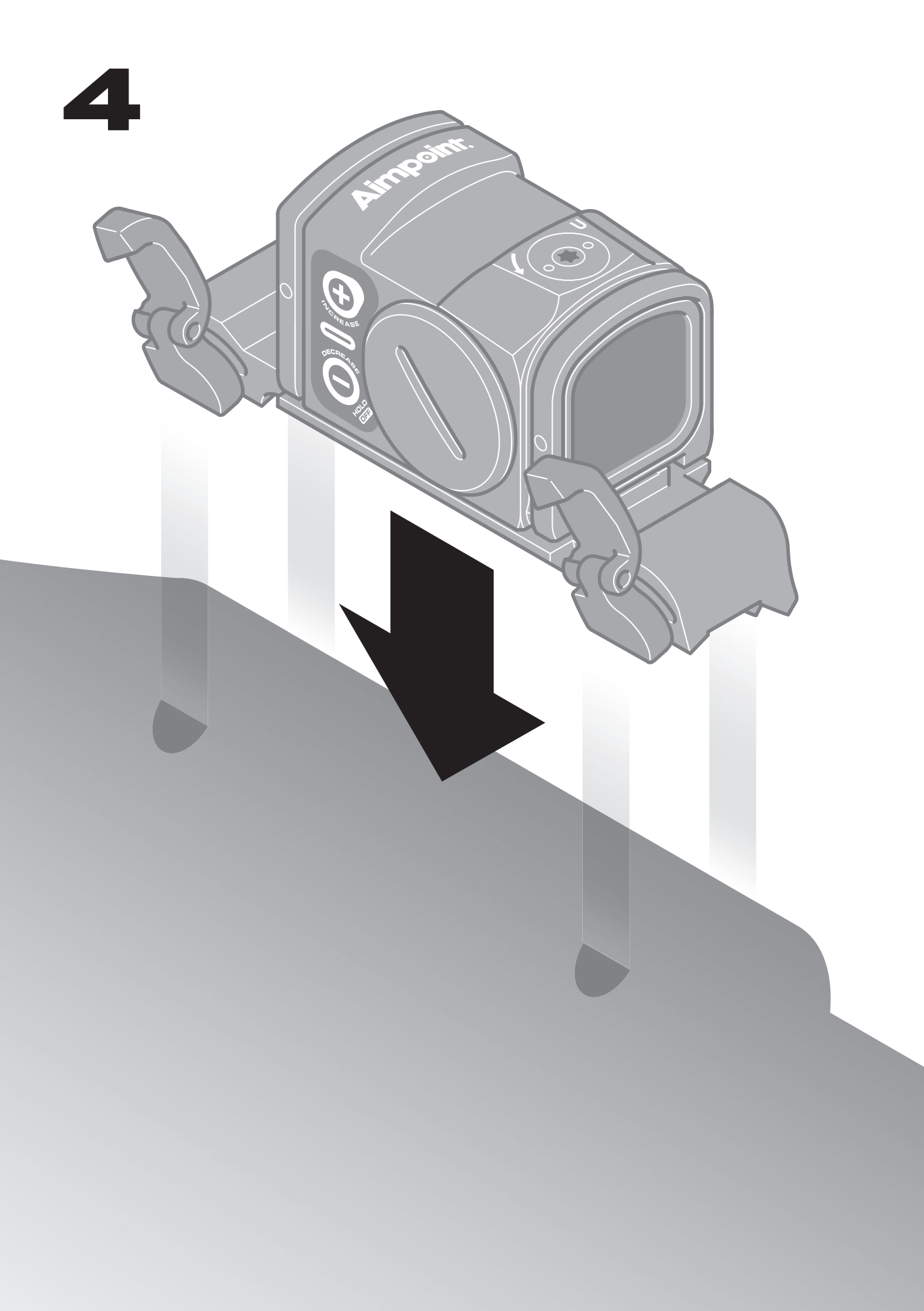

5

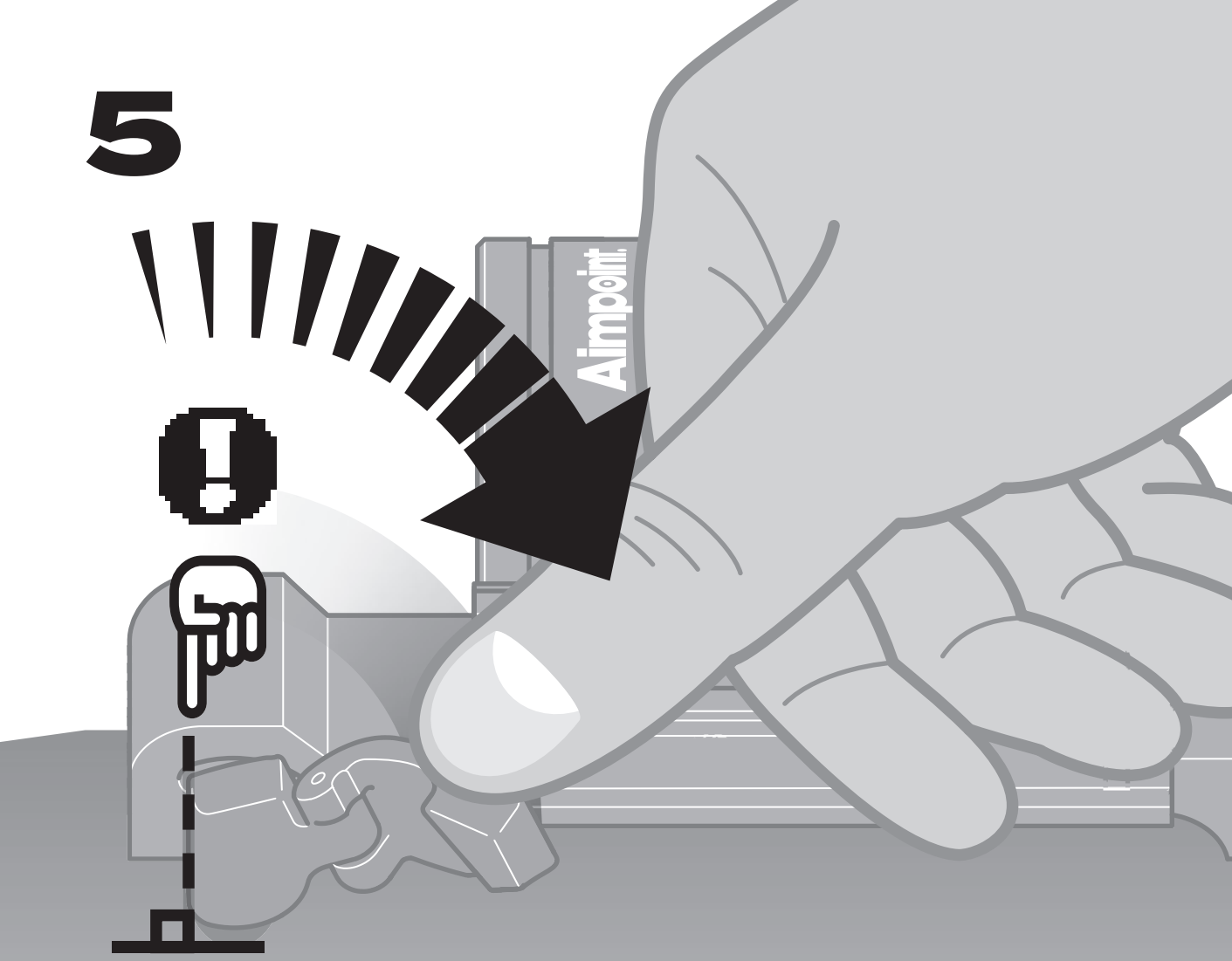

TOO LOOSE?
ZU LOCKER?
TROP DESSERRE?
DEMASIADO FLOJO?
TROPPO ALLENTATO?
FÖR LÖS?

→ 6

6

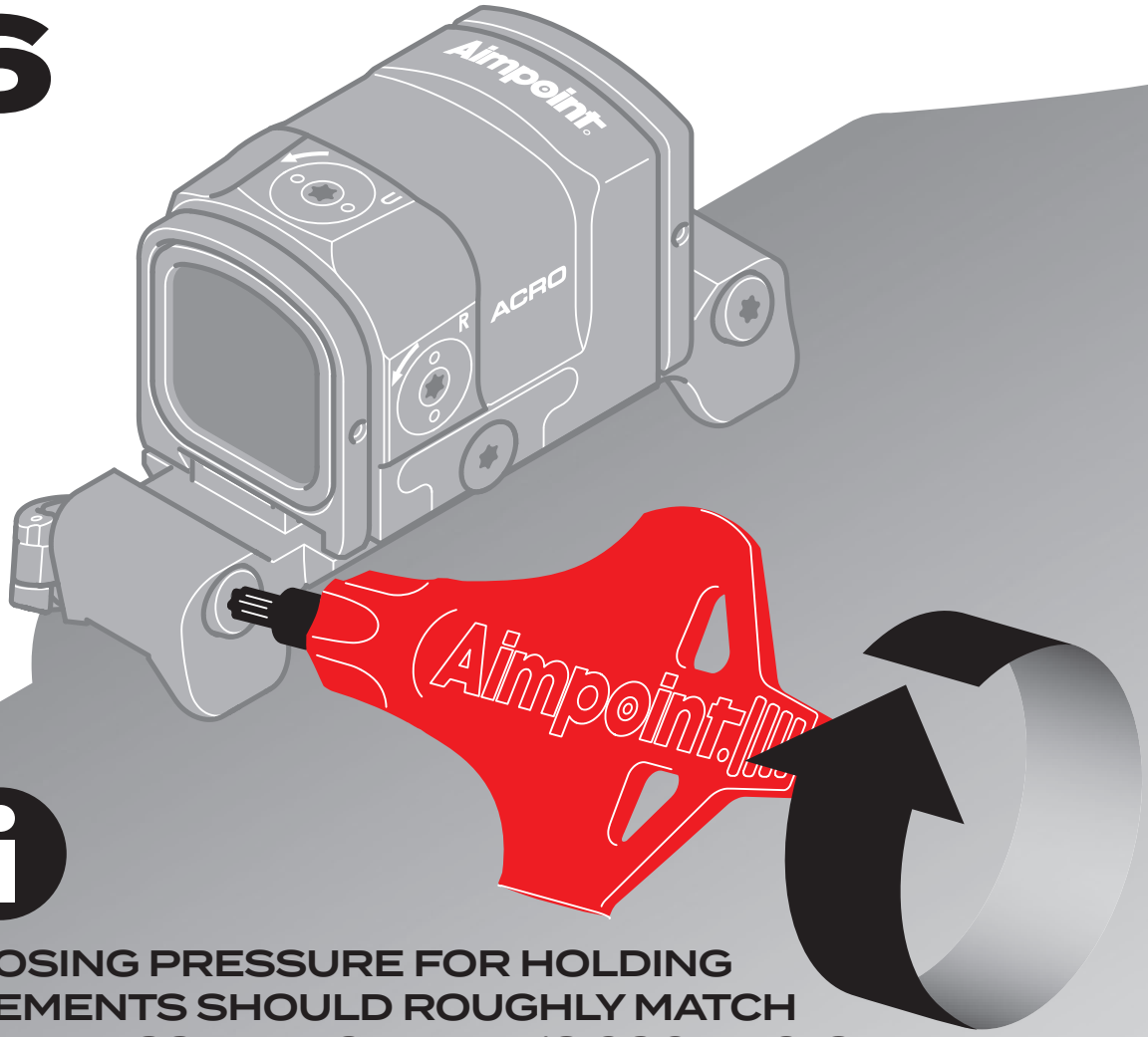

CLOSING PRESSURE FOR HOLDING ELEMENTS SHOULD ROUGHLY MATCH THE PRESSURE FOR RIFLE'S COCKING-SLIDE.

DER SCHLIESSDRUCK FÜR DIE HALTEELEMENTE SOLLTE UNGEFÄHR DEM DRUCK DES SPANNSCHIEBERS DES GEWEHRS ENTSPRECHEN.

LA PRESSION DE FERMETURE POUR MAINTENIR LES ÉLÉMENTS DOIT PLUS OU MOINS CORRESPONDRE À CELLE DE LA GLISSIÈRE D'ARMEMENT DU FUSIL.

LA PRESIÓN DE CIERRE DE LOS ELEMENTOS DE SUJECIÓN DEBE COINCIDIR APROX. CON LA DE LA CORREDERA DE AMARTILLADO DEL RIFLE.

LA PRESSIONE DI CHIUSURA DEGLI ELEMENTI DI FISSAGGIO DOVREBBE CORRISPONDERE CIRCA ALLA PRESSIONE DEL CARRELLO DI ARMAMENTO DEL FUCILE.

STÄNGNINGSTRYCKET FÖR HÅLLARELEMENTEN BÖR UNGEFÄR MOTSVARA TRYCKET FÖR GEVÄRETS SÄKERHETSREGLAGE.

Aimpoint AB
Jägershillgatan 15
SE- 213 75 Malmö, Sweden
Phone: +46 (0)40 671 50 20
Fax: +46 (0)40 21 92 38
e-mail: info@aimpoint.se

Aimpoint Inc.
7309 Gateway Court
Manassas, VA 20109, USA
Phone: +1 703-263-9795
Fax: +1 703-263-9463
e-mail: info@aimpoint.com

WWW.AIMPOINT.COM

© 2022, 2026 Aimpoint AB. [16891-2]

