KidKraft
MADE FOR MAKE BELIEVE™

20604A

BUILDING BRICKS PLAY N STORE MEGA TABLE

GRANDE TABLE PLAY N STORE AVEC BRIQUES DE CONSTRUCTION

MEGA MESA CON ALMACENAMIENTO PARA LADRILLOS PLAY N STORE

¿FALTA ALGO? • MISSING SOMETHING? • IL VOUS MANQUE QUELQUE CHOSE?

CALL US OR GO ONLINE
APPELEZ-NOUS OU ALLEZ EN LIGNE
LLÁMENOS O VISITE NUESTRO SITIO WEB

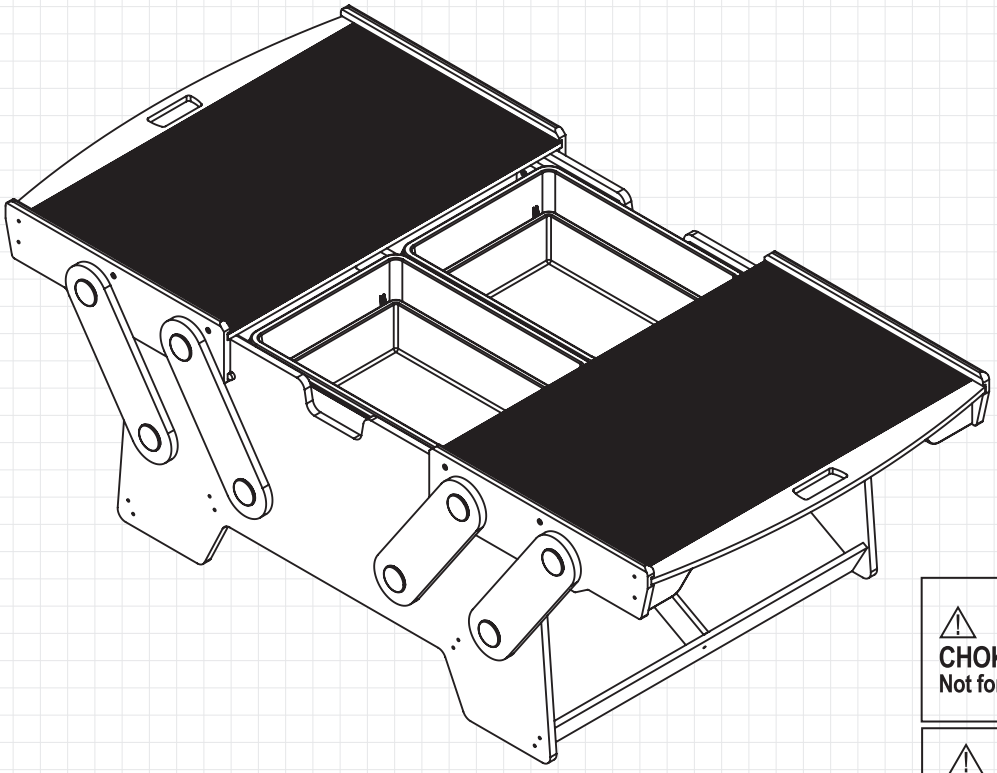

⚠ WARNING:
CHOKING HAZARD - Small parts.
Not for children under 3 years.

⚠ ATTENTION :
RISQUE DE SUFFOCATION - Petites pièces - ne convient pas aux enfants de moins de 3 ans.

⚠ ADVERTENCIA:
PELIGRO DE ASFIXIA - Piezas pequeñas. No recomendado para niños menores de tres años.

Ages 3+
Ans 3+
Edades 3+

ASSEMBLY INSTRUCTIONS / INSTRUCTIONS D'ASSEMBLAGE / INSTRUCCIONES DE MONTAJE

BATCH CODE / CODE DE LOT / CÓDIGO DE LOTE

FOR 24/7 ONLINE PARTS REPLACEMENT / POUR LE REMPLACEMENT 24/7 DES PIÈCES EN LIGNE / PARA SOLICITUDES ONLINE DE PIEZAS DE REPUESTO DE MANERA ININTERRUMPIDA

parts.kidkraft.com

Backyard Kids, LLC DBA KidKraft
317 S. Main St.
Ann Arbor, MI 48104

customerservice@kidkraft.com
1.800.933.0771
972.385.0100

We do our very best to ensure accuracy in every order, but occasionally we miss something. That's why our warranty covers every single part of your new product for 90 days after purchase.

Nous faisons de notre mieux pour assurer l'exactitude dans chaque commande, mais parfois nous manquons quelque chose. C'est pourquoi notre garantie couvre chaque partie de votre nouveau produit pendant 90 jours après l'achat.

Hacemos nuestro mejor esfuerzo para asegurar la precisión en cada orden, pero a veces se nos olvida algo. Por este motivo, nuestra garantía cubre cada parte de su nuevo producto por los próximos 90 días después de su compra.

REV 05/23/2025

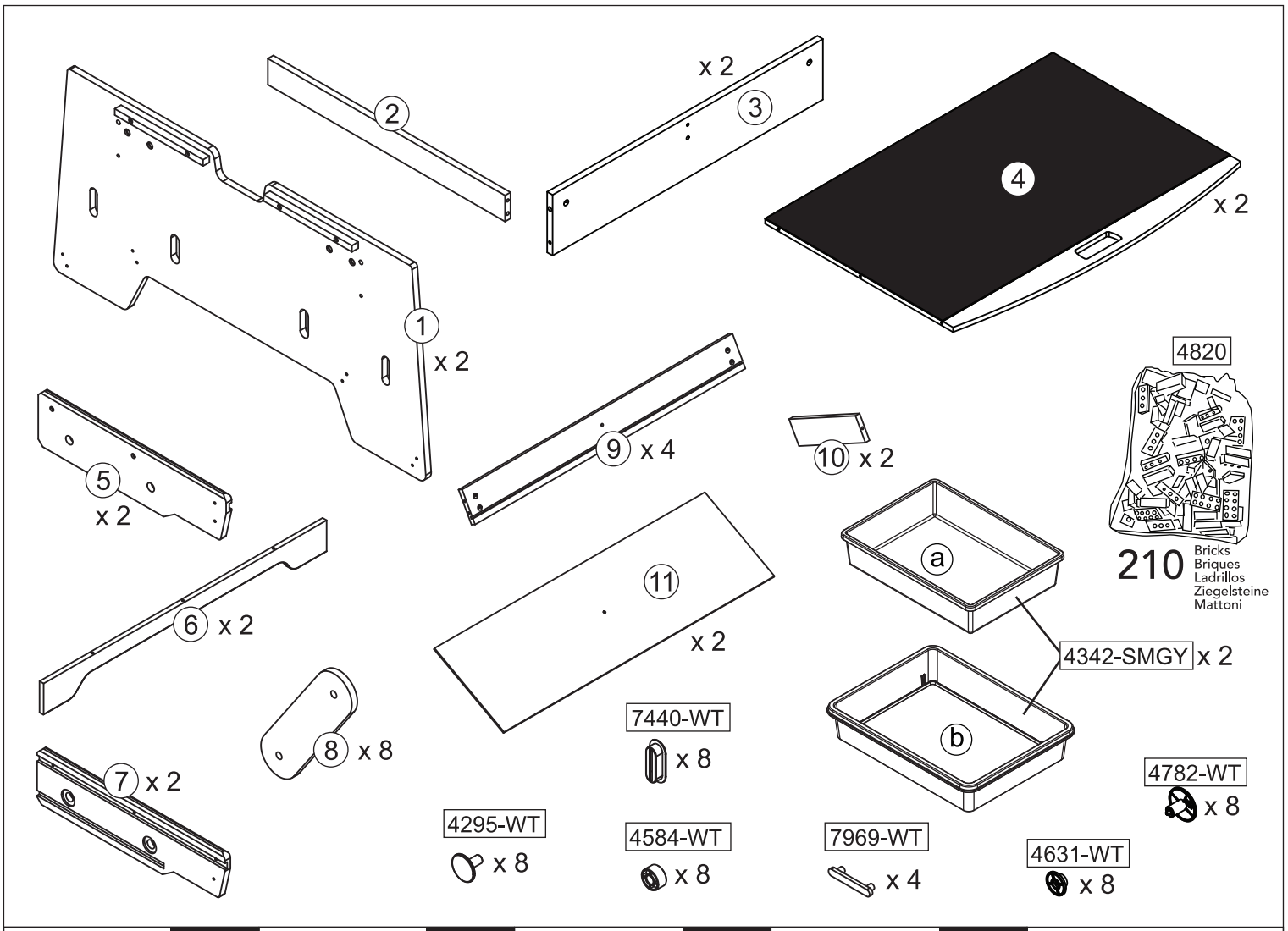

A x 4	C x 6	E x 2	G x 8
50 mm		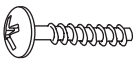 18 mm	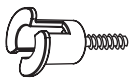
B x 4	**D x 44**	**F x 16**	**x 1**
	40 mm	10 mm	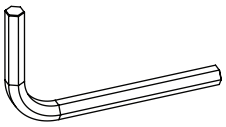

Tool required:
Outils requis :
Herramientas necesarias:
Benötigtes Werkzeug:
Attrezzi necessari:

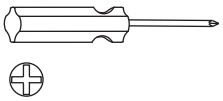

Phillips® screwdriver
Tournevis Phillips®
Destornillador Phillips®
Kreuzschraubenzieher
Cacciavite Phillips®

Parts and Hardware
Partes y Piezas Para Instalación
Pièces et matériel
Teile und Befestigungsmaterial
Onderdelen en Schroeven en Gereedschap

KidKraft® MADE FOR MAKE BELIEVE™

parts.kidkraft.com

customerservice@kidkraft.com
1.800.933.0771
972.385.0100

1

Complete this step twice.
Répétez cette étape deux fois.
Realice este paso dos veces.
Wiederholen Sie diesen Schritt zweimal.
Eseguire questo passaggio due volte

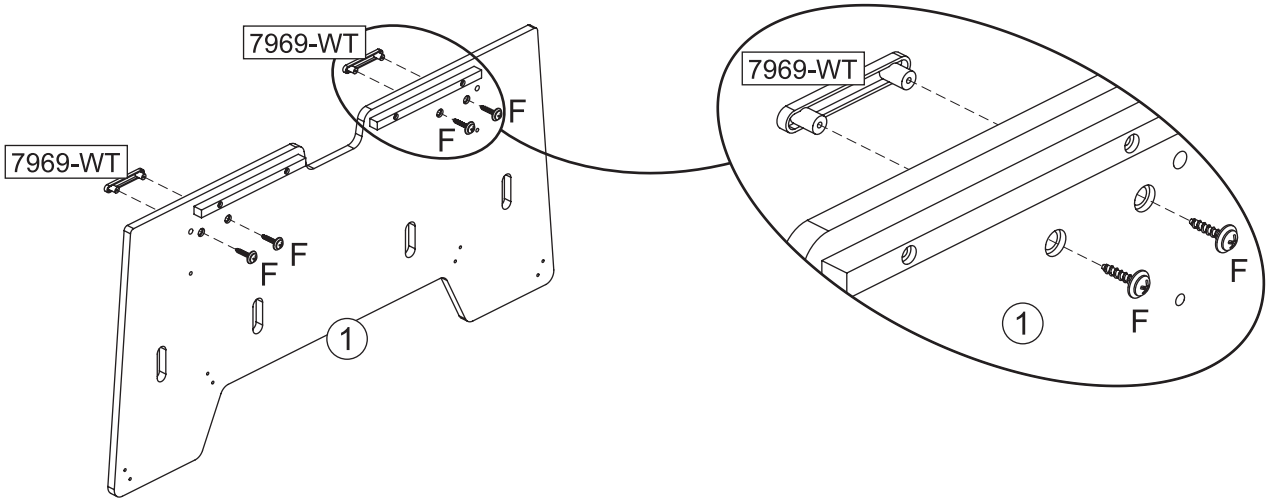

2

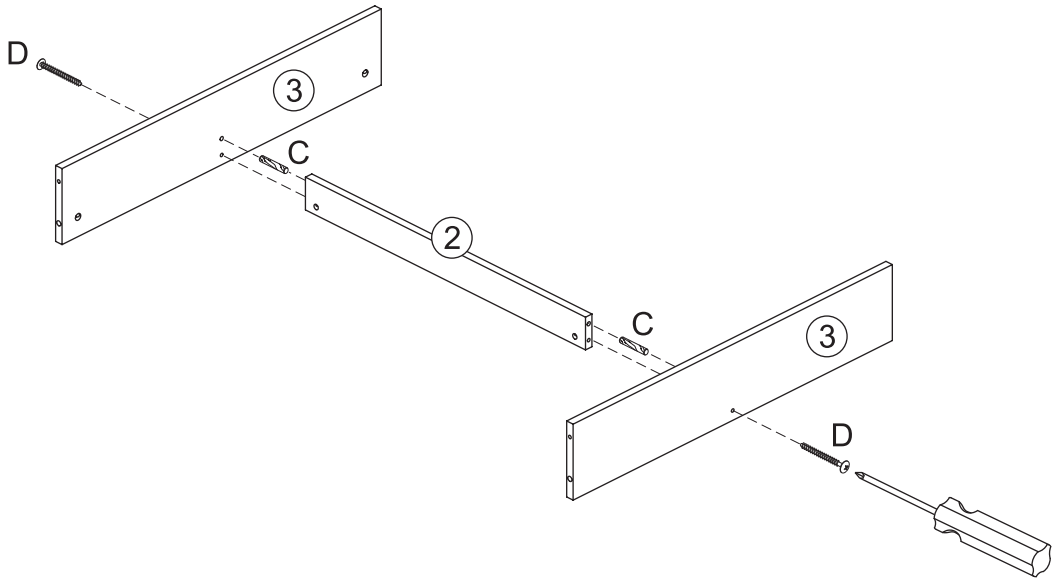

KidKraft®
MADE FOR MAKE BELIEVE™

parts.kidkraft.com

customerservice@kidkraft.com
1.800.933.0771
972.385.0100

3

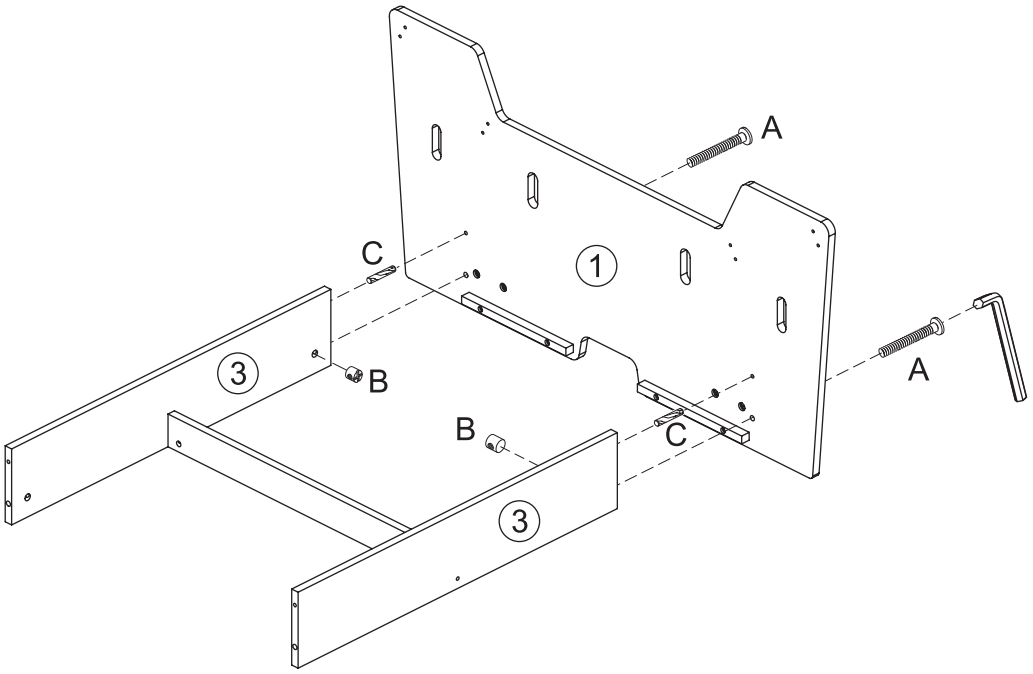

4

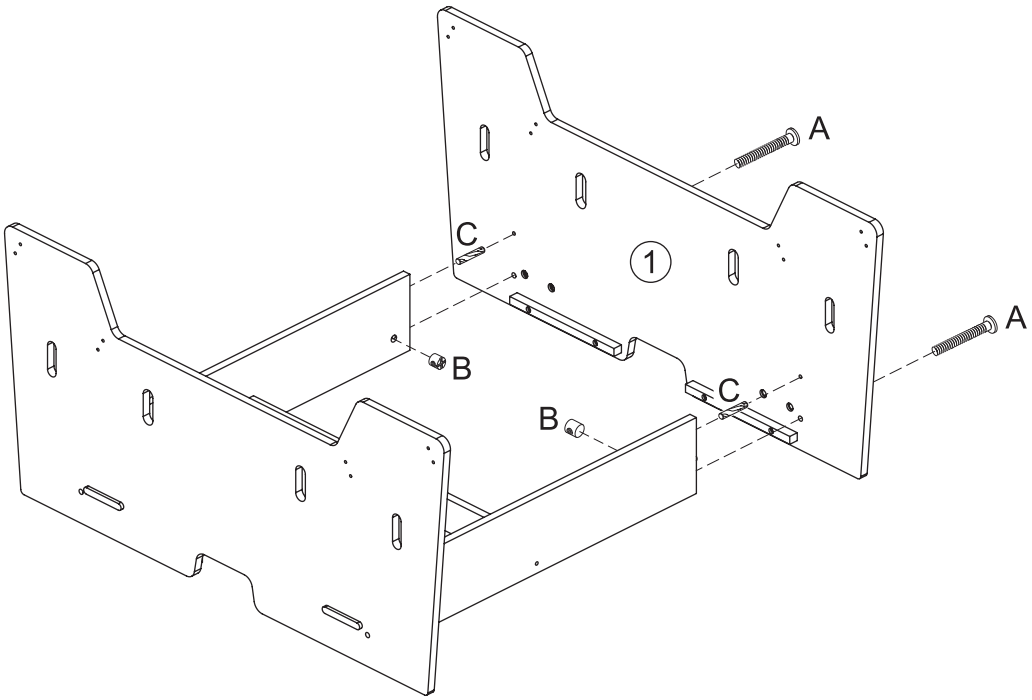

5

Complete this step twice.
Répétez cette étape deux fois.
Realice este paso dos veces.
Wiederholen Sie diesen Schritt zweimal.
Eseguire questo passaggio due volte

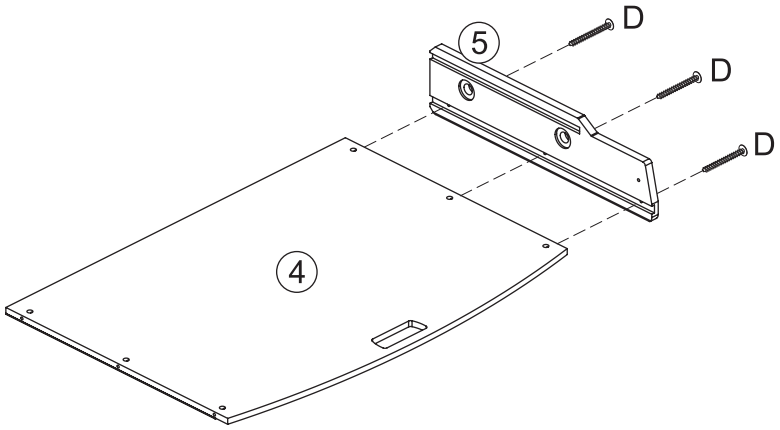

6

Complete this step twice.
Répétez cette étape deux fois.
Realice este paso dos veces.
Wiederholen Sie diesen Schritt zweimal.
Eseguire questo passaggio due volte

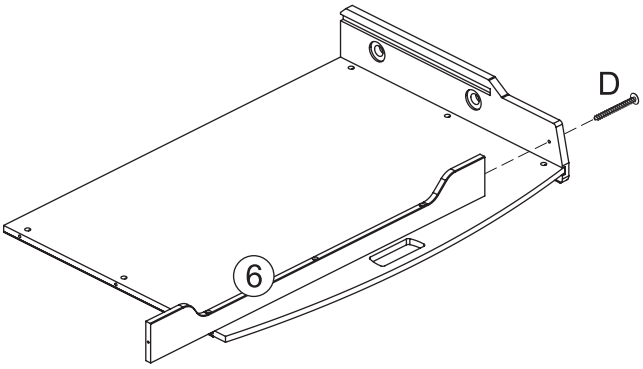

7

Complete this step twice.
Répétez cette étape deux fois.
Realice este paso dos veces.
Wiederholen Sie diesen Schritt zweimal.
Eseguire questo passaggio due volte

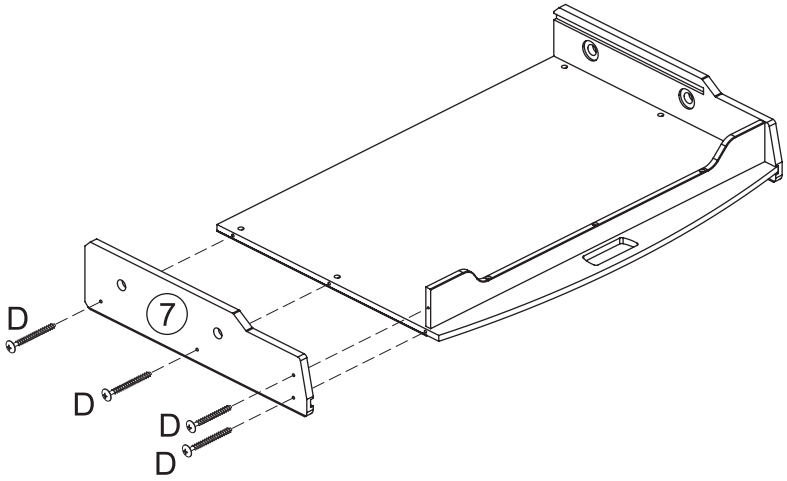

8

Complete this step twice.
Répétez cette étape deux fois.
Realice este paso dos veces.
Wiederholen Sie diesen Schritt zweimal.
Eseguire questo passaggio due volte

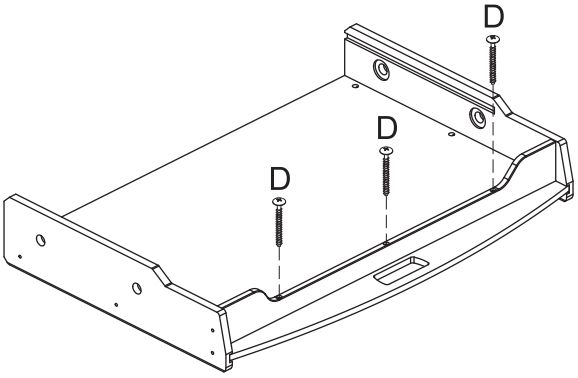

9

Complete this step twice.
Répétez cette étape deux fois.
Realice este paso dos veces.
Wiederholen Sie diesen Schritt zweimal.
Eseguire questo passaggio due volte

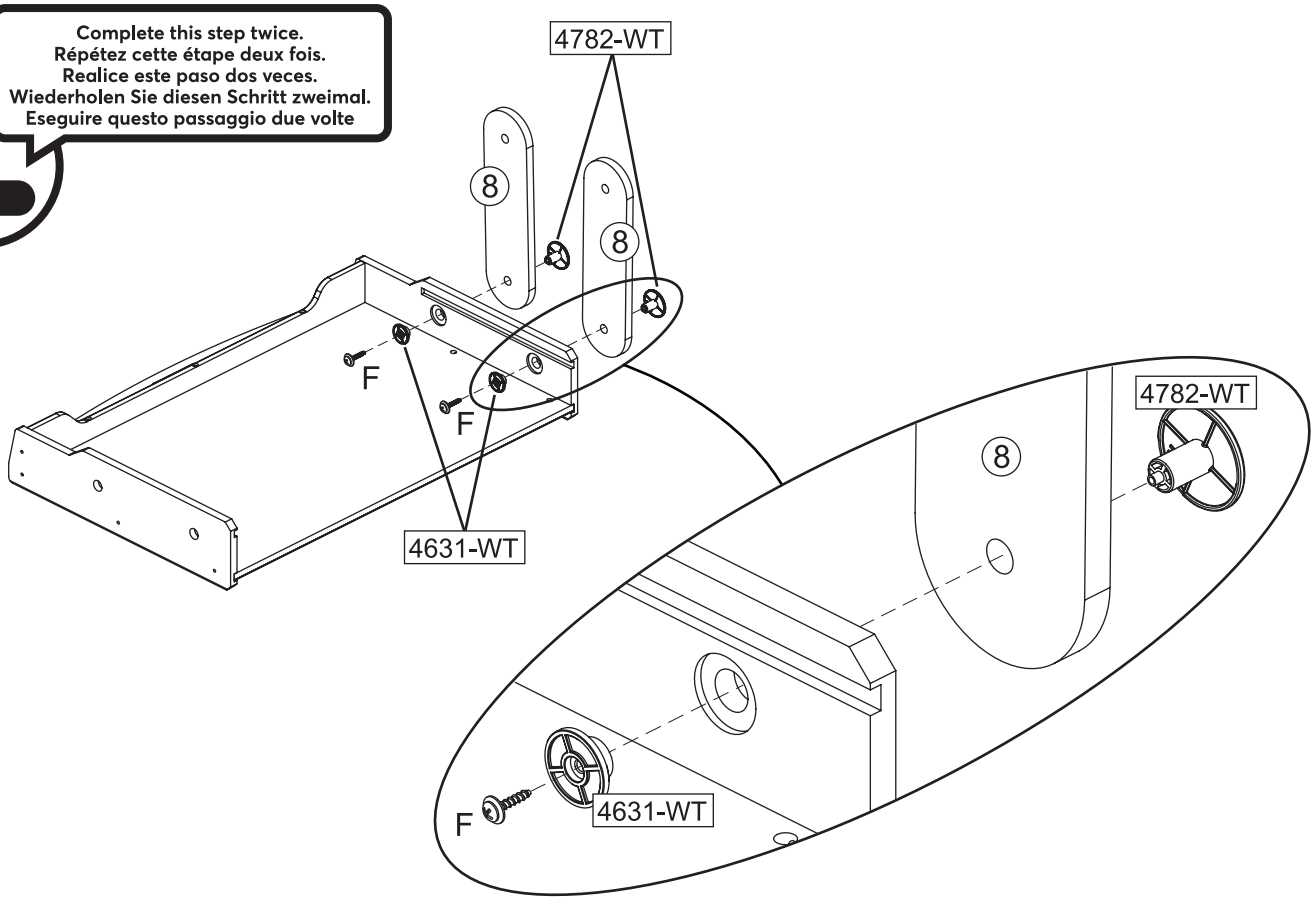

10

Complete this step twice.
Répétez cette étape deux fois.
Realice este paso dos veces.
Wiederholen Sie diesen Schritt zweimal.
Eseguire questo passaggio due volte

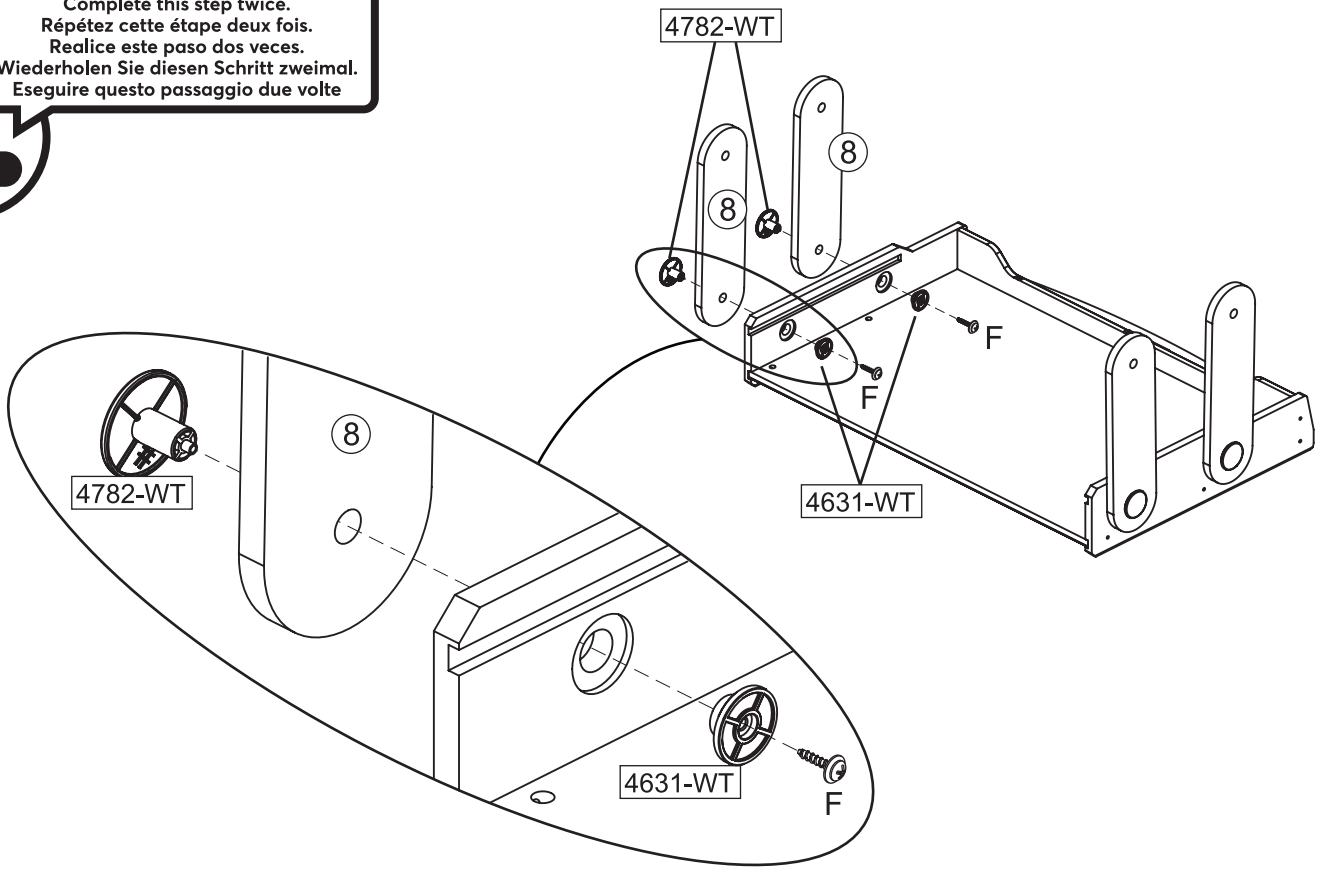

11

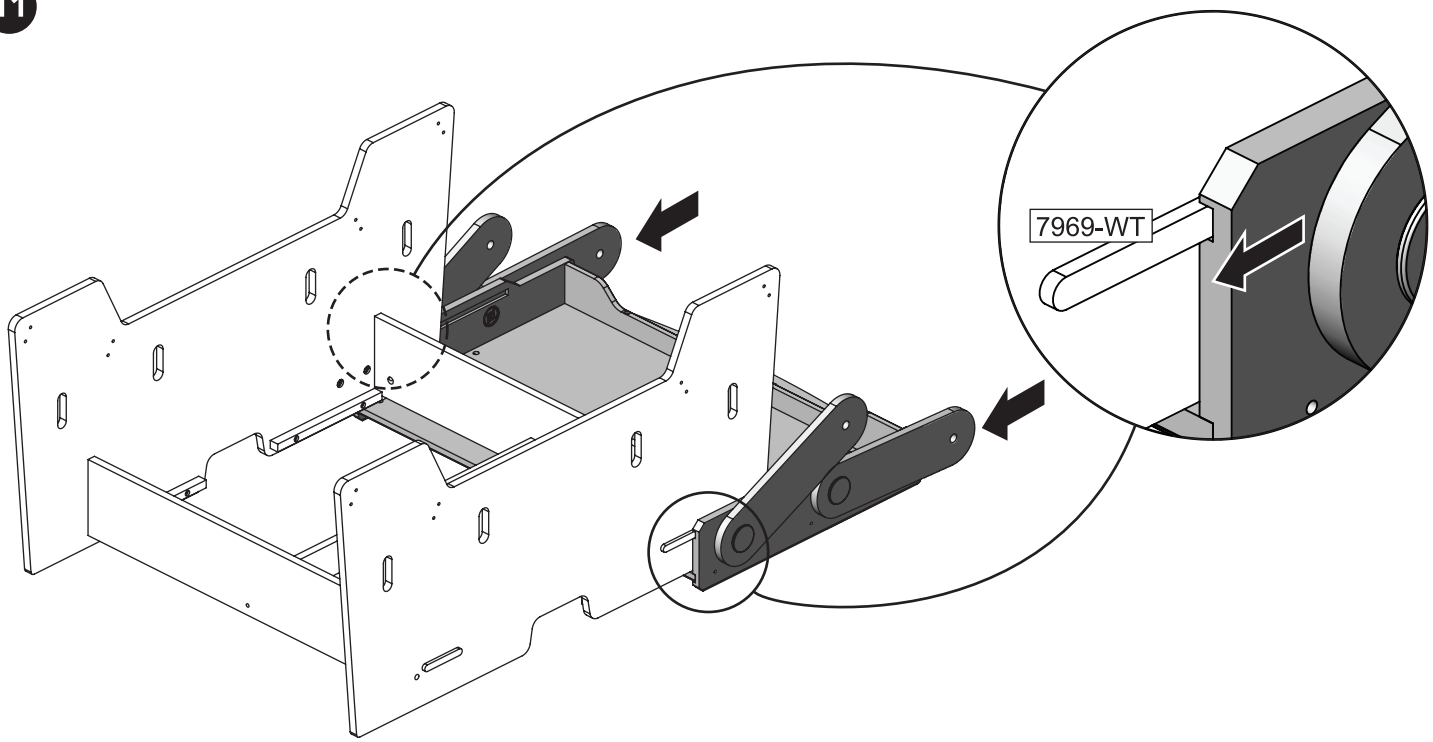

12

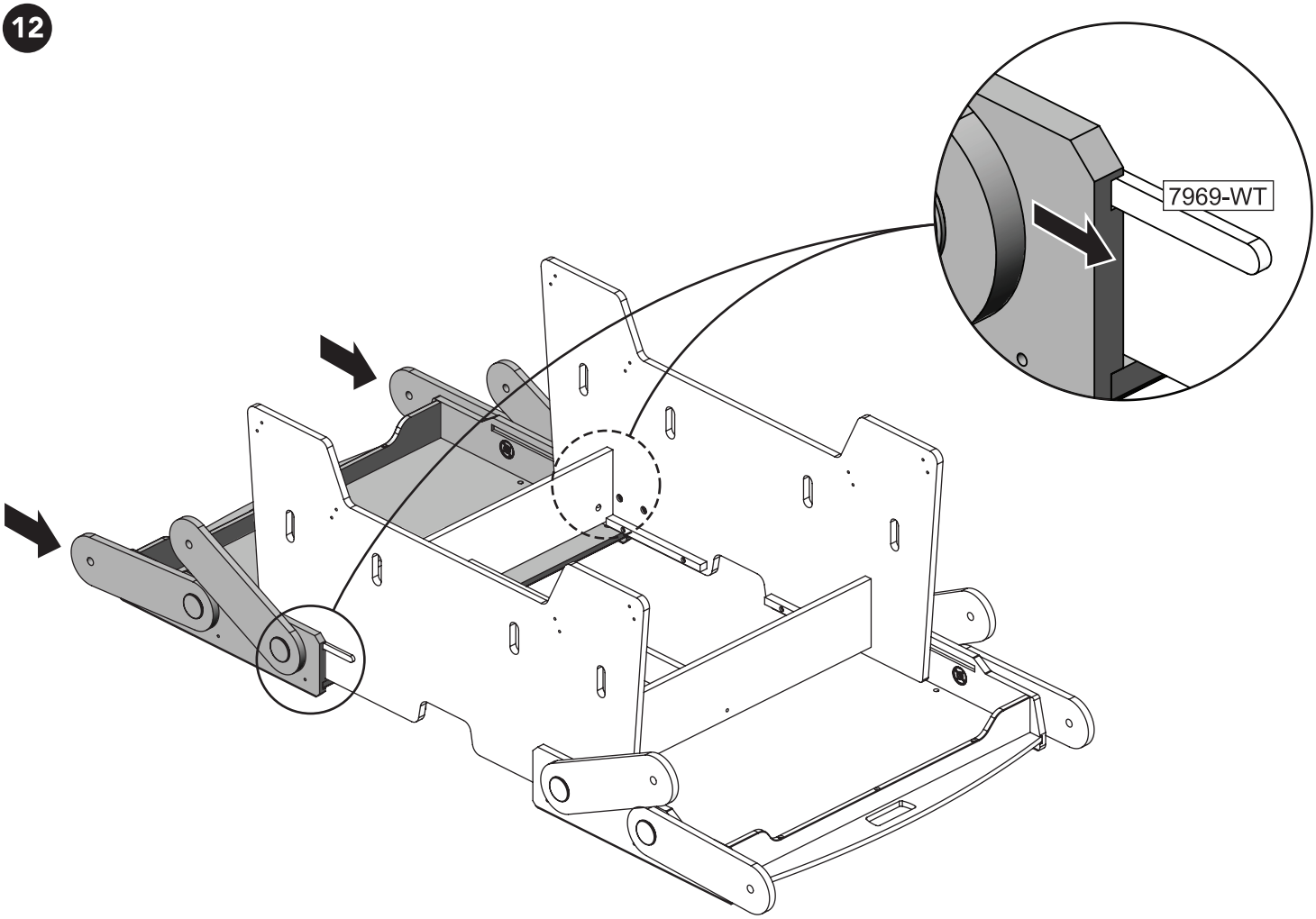

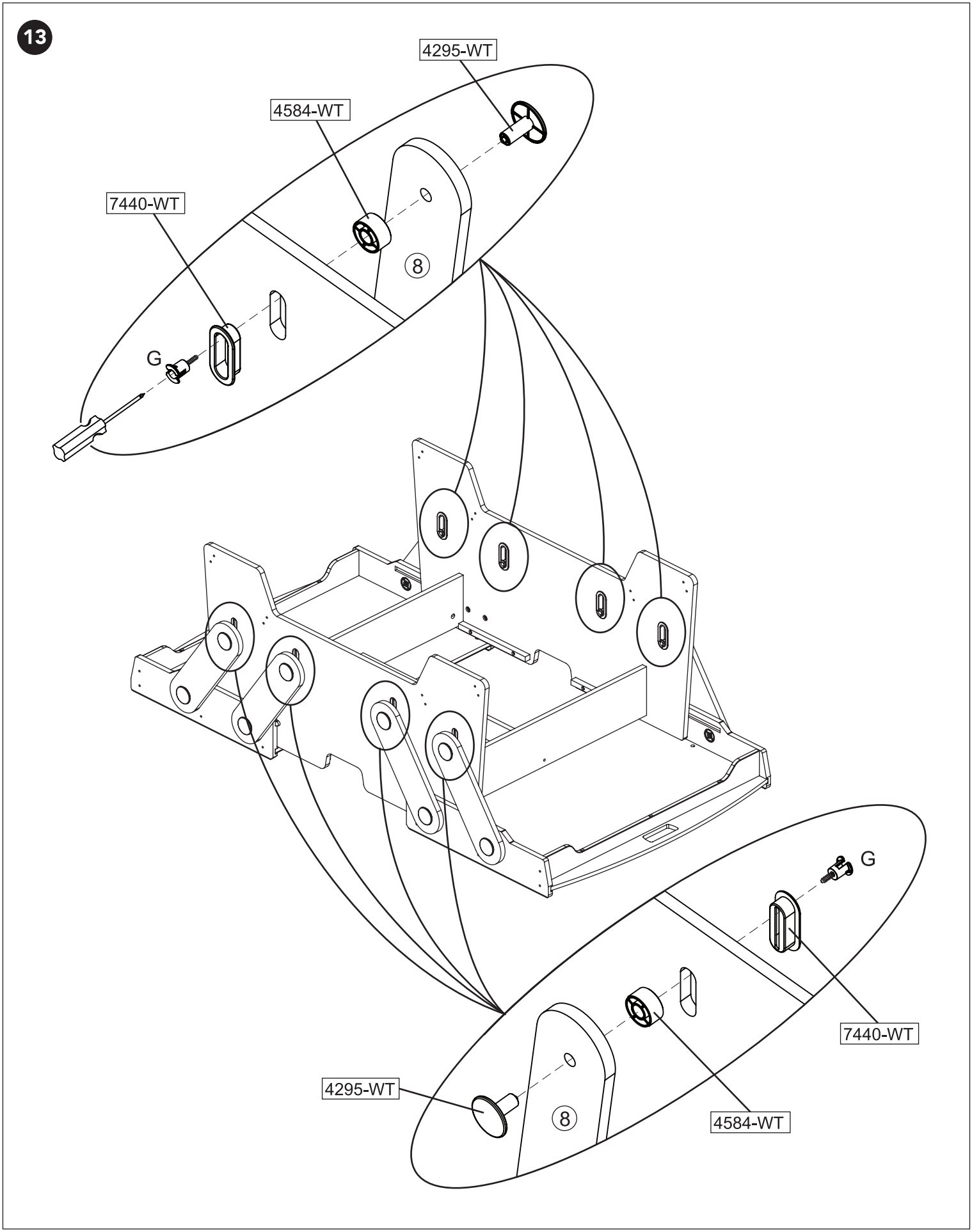
13
4295-WT
4584-WT
7440-WT
8
G
G
7440-WT
4295-WT
8
4584-WT

14

Complete this step twice.
Répétez cette étape deux fois.
Realice este paso dos veces.
Wiederholen Sie diesen Schritt zweimal.
Eseguire questo passaggio due volte

Notice hole orientation
Faites attention à l'orientation des trous
Tenga en cuenta la orientación de los orificios
Ausrichtung der Bohrungen beachten
Prestare attenzione all'orientamento dei fori

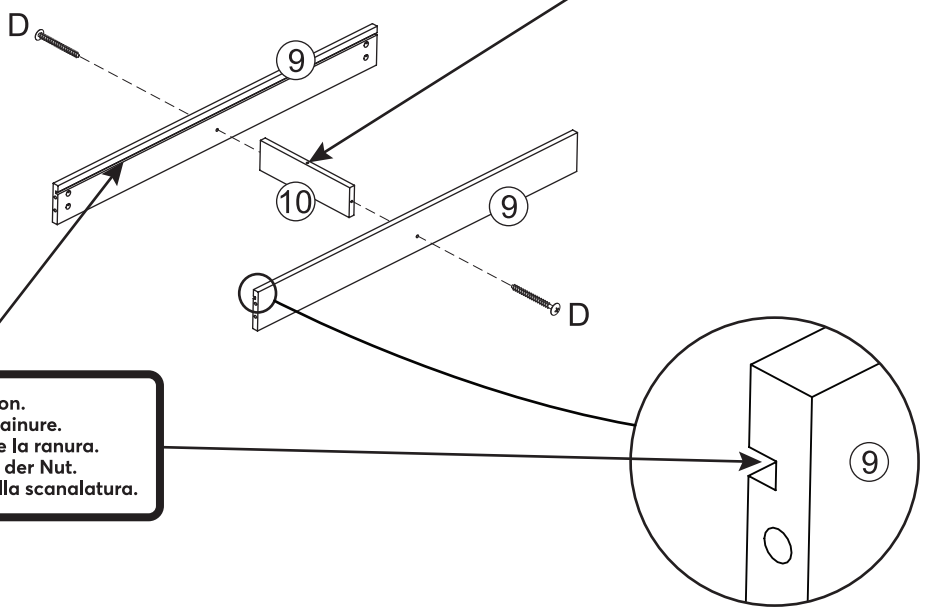

Note the groove orientation.
Notez l'orientation de la rainure.
Fíjese en la orientación de la ranura.
Beachten Sie die Position der Nut.
Notare l'orientamento della scanalatura.

15

Complete this step twice.
Répétez cette étape deux fois.
Realice este paso dos veces.
Wiederholen Sie diesen Schritt zweimal.
Eseguire questo passaggio due volte

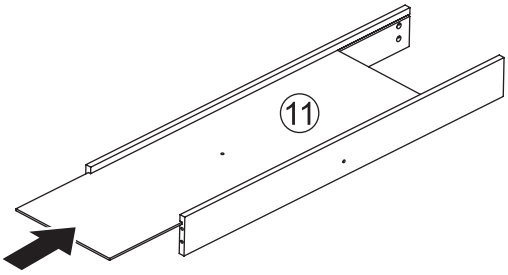

16

Complete this step twice.
Répétez cette étape deux fois.
Realice este paso dos veces.
Wiederholen Sie diesen Schritt zweimal.
Eseguire questo passaggio due volte

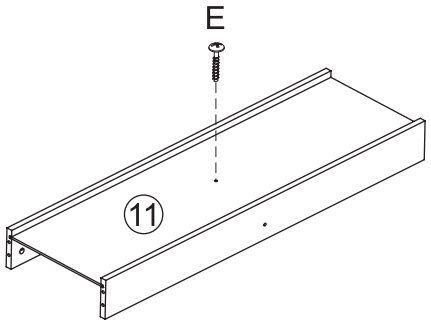

17

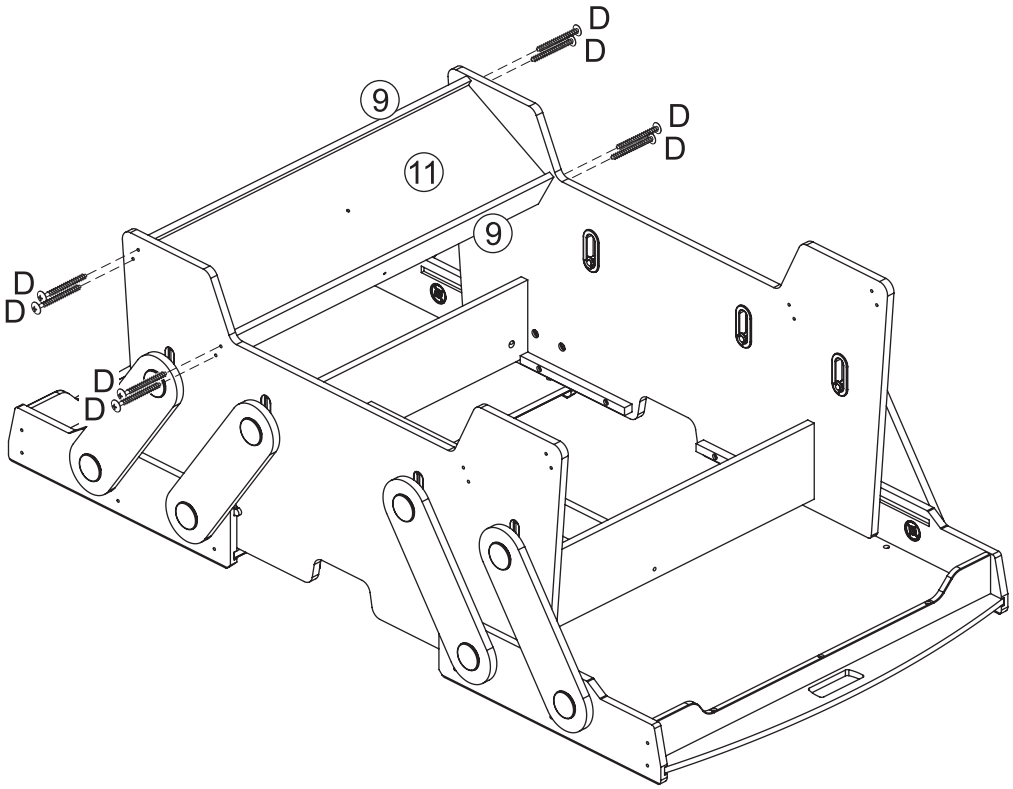

18

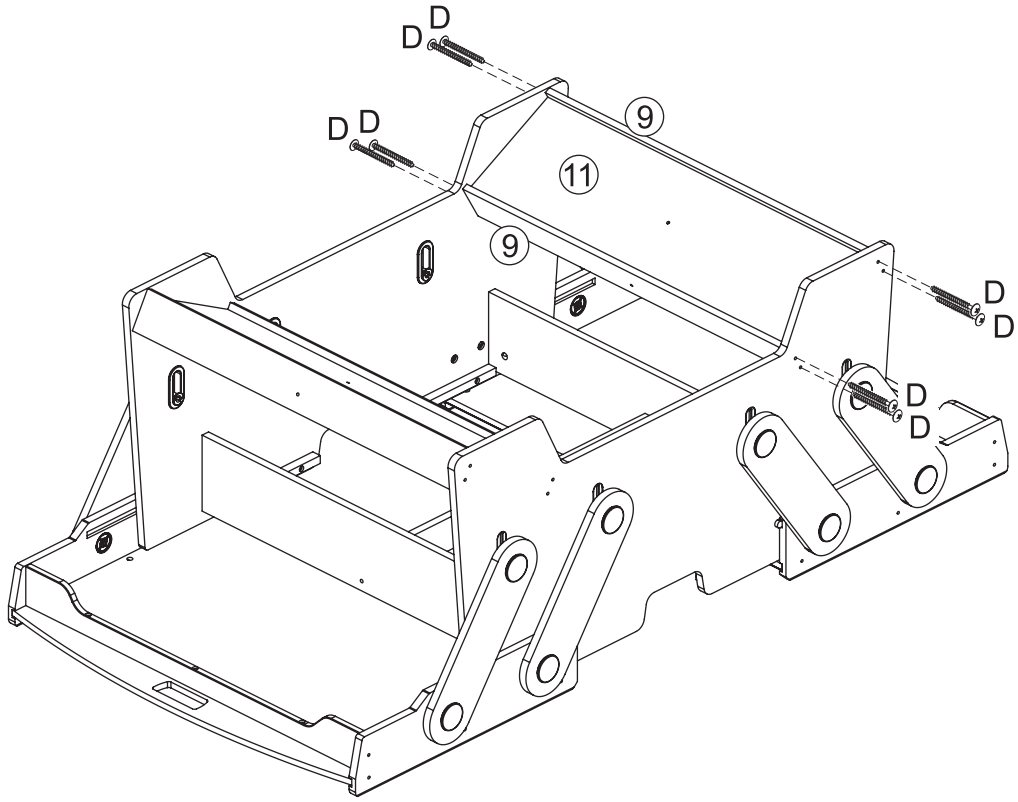

19

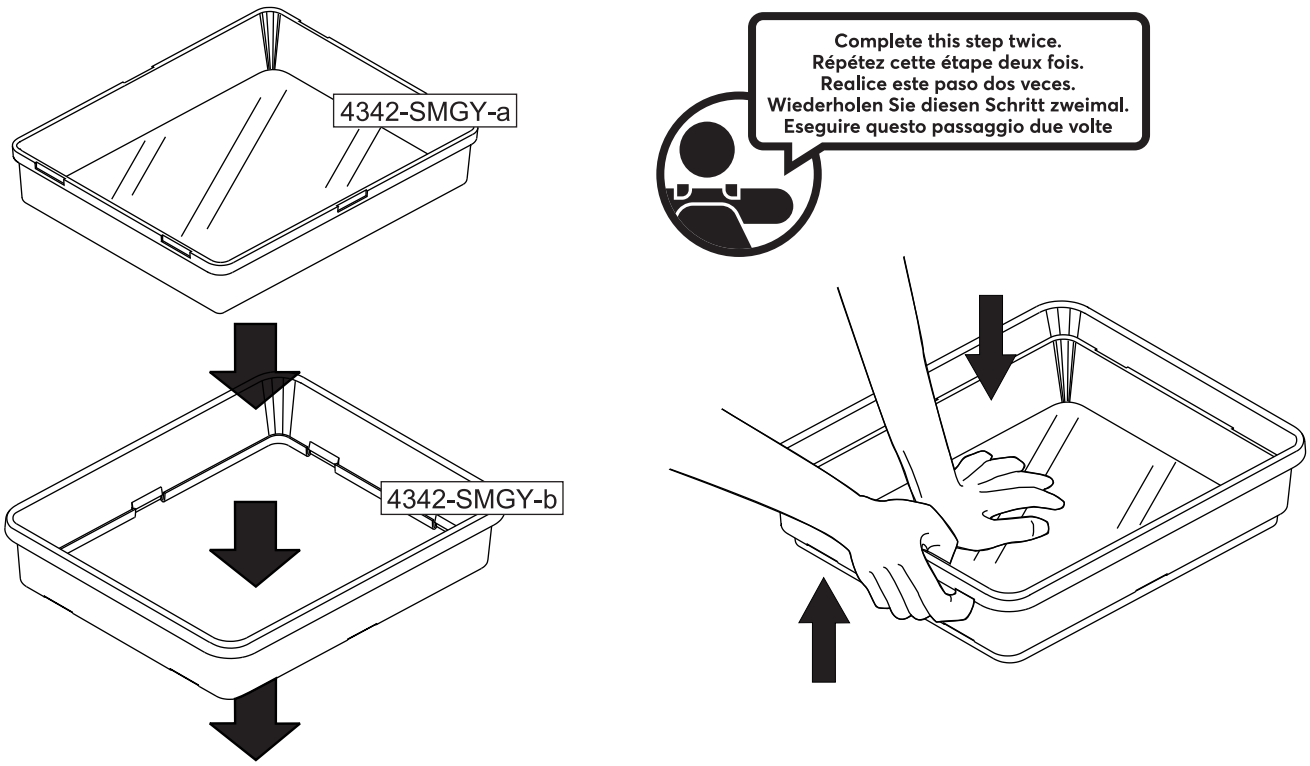
4342-SMGY-a
4342-SMGY-b
Complete this step twice.
Répétez cette étape deux fois.
Realice este paso dos veces.
Wiederholen Sie diesen Schritt zweimal.
Eseguire questo passaggio due volte

20

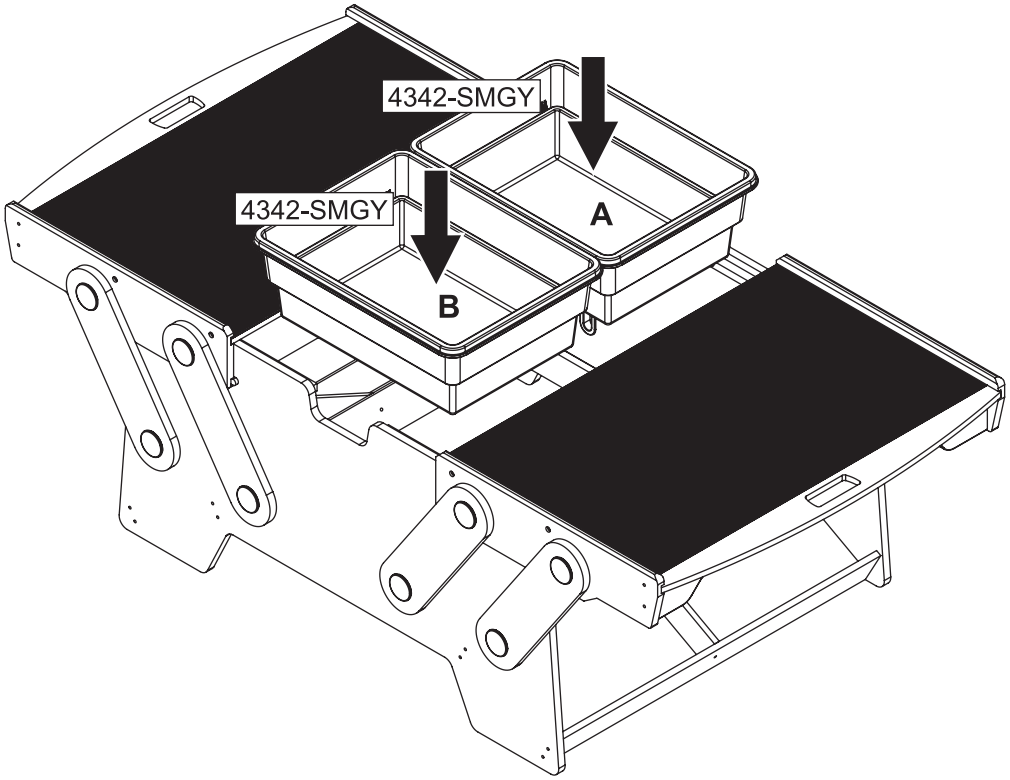
4342-SMGY
4342-SMGY
A
B