KidKraft
MADE FOR MAKE BELIEVE™

20375

GLAMP & GO 2-IN-1 DOLL CAMPER
CAMPING-CAR 2-EN-1 GLAMP & GO
CARAVANA PARA MUÑECAS GLAM & GO 2 EN 1

MISSING SOMETHING? • IL VOUS MANQUE QUELQUE CHOSE? • ¿FALTA ALGO?

CALL US OR GO ONLINE
APPELEZ-NOUS OU ALLEZ EN LIGNE
LLÁMENOS O VISITE NUESTRO SITIO WEB

⚠ WARNING:
CHOKING HAZARD - Small parts.
Not for children under 3 years.

⚠ ATTENTION :
RISQUE DE SUFFOCATION - Petites pièces - ne convient pas aux enfants de moins de 3 ans.

⚠ ADVERTENCIA:
PELIGRO DE ASFIXIA - Incluye piezas pequeñas. No apto para niños menores de 3 años.

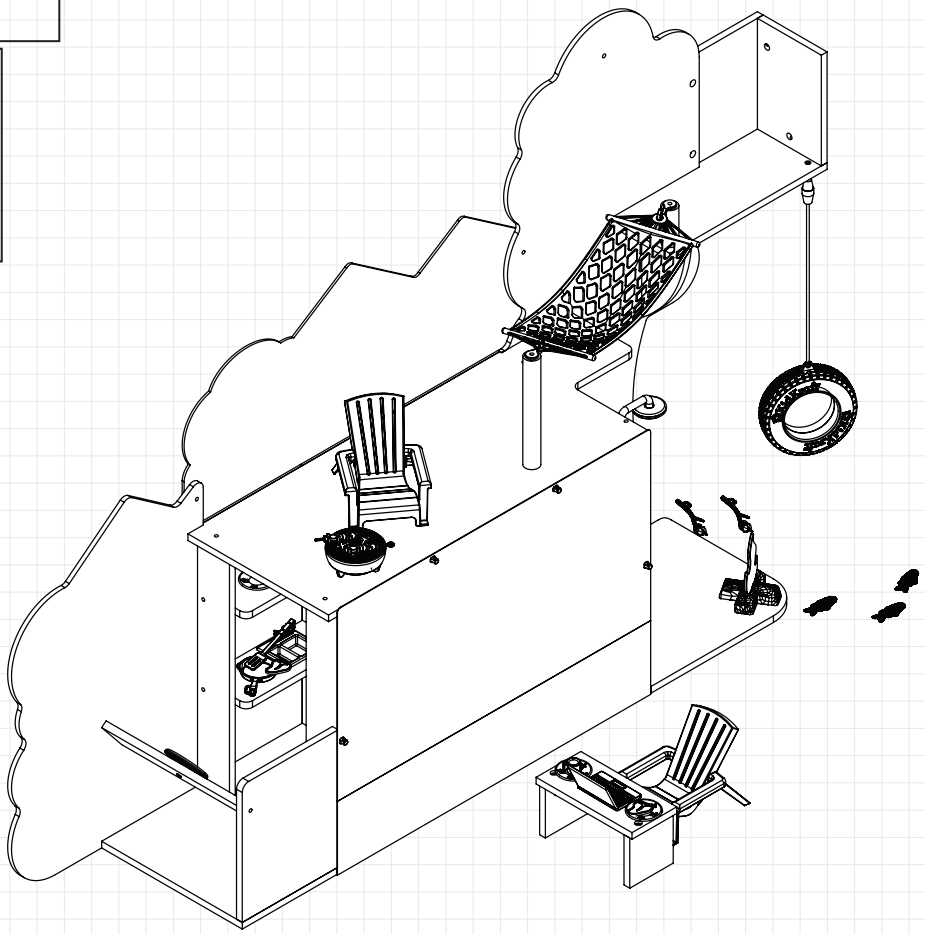

REV 08/09/2023

ASSEMBLY INSTRUCTIONS / INSTRUCTIONS D'ASSEMBLAGE / INSTRUCCIONES DE MONTAJE

FOR 24/7 ONLINE PARTS REPLACEMENT / POUR LE REMPLACEMENT 24/7 DES PIÈCES EN LIGNE / PARA SOLICITUDES ONLINE DE PIEZAS DE REPUESTO DE MANERA ININTERRUMPIDA

parts.kidkraft.com

KidKraft, Inc.
4630 Olin Road
Dallas, Texas 75244
USA

customerservice@kidkraft.com

1.800.933.0771
972.385.0100

parts.kidkraft.eu

KidKraft Netherlands BV
Olympisch Stadion 8
1076 DE Amsterdam
The Netherlands

europecustomerservice@kidkraft.com

+31 20 305 8620
M-F from 09:00 to 17:30 (GMT+1)

BATCH CODE / CODE DE LOT / CÓDIGO DE LOTE

We do our very best to ensure accuracy in every order, but occasionally we miss something. That's why our warranty covers every single part of your new product for 90 days after purchase.

Nous faisons de notre mieux pour assurer l'exactitude dans chaque commande, mais parfois nous manquons quelque chose. C'est pourquoi notre garantie couvre chaque partie de votre nouveau produit pendant 90 jours après l'achat.

Hacemos nuestro mejor esfuerzo para asegurar la precisión en cada orden, pero a veces se nos olvida algo. Por este motivo, nuestra garantía cubre cada parte de su nuevo producto por los próximos 90 días después de su compra.

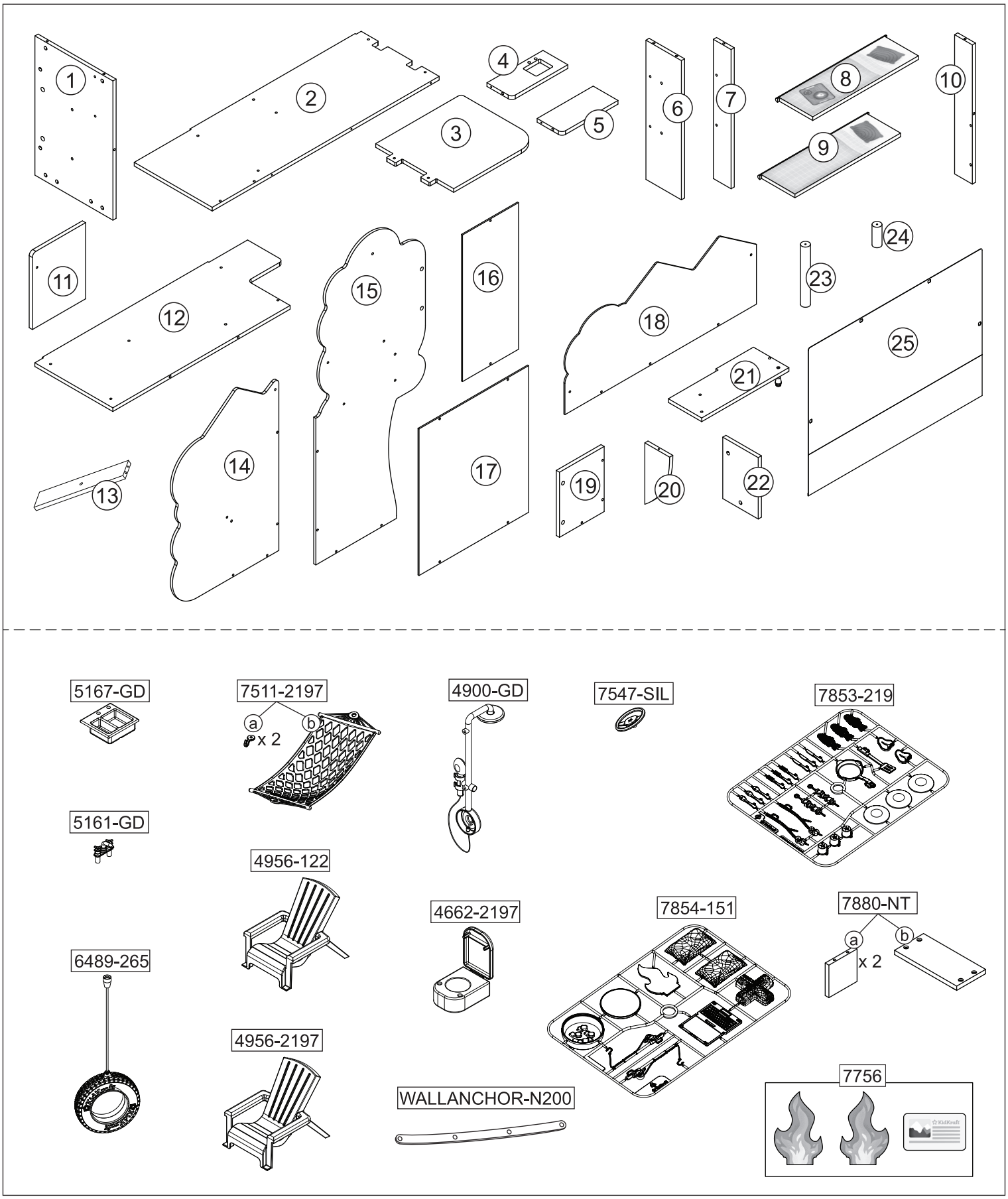

Parts and Hardware
Pièces et matériel
Partes y Piezas Para Instalación
Teile und Befestigungsmaterial
Parti e componenti meccanici

KidKraft®
MADE FOR MAKE BELIEVE™

parts.kidkraft.com

customerservice@kidkraft.com
1.800.933.0771
972.385.0100

A x 10	E x 15	I x 2	M x 3	x 1
15 mm	22 mm	28 mm		
B x 28	F x 2	J x 1	N x 1	x 1
36 mm	14 mm	35 mm		
C x 3	G x 2	K x 1	O x 1	Tool required: Outils requis : Herramientas necesarias: Benötigtes Werkzeug: Attrezzi necessari:
8 mm	11 mm		16 mm	
D x 11	H x 2	L x 2	P x 8	Phillips® screwdriver Tournevis Phillips® Destornillador Phillips® Kreuzschraubenzieher Cacciavite Phillips®

1

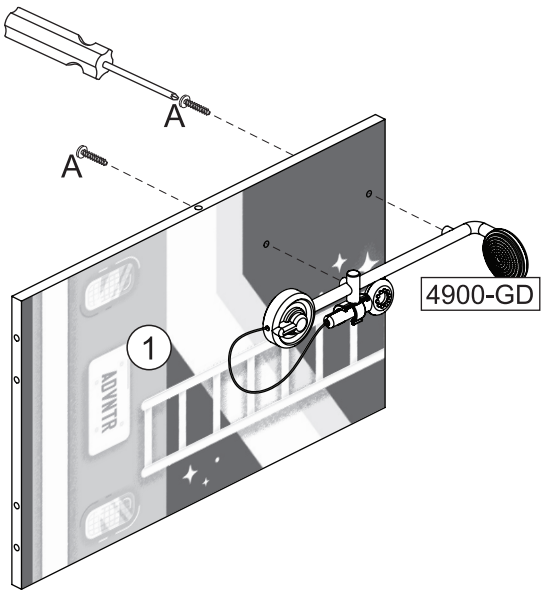

2

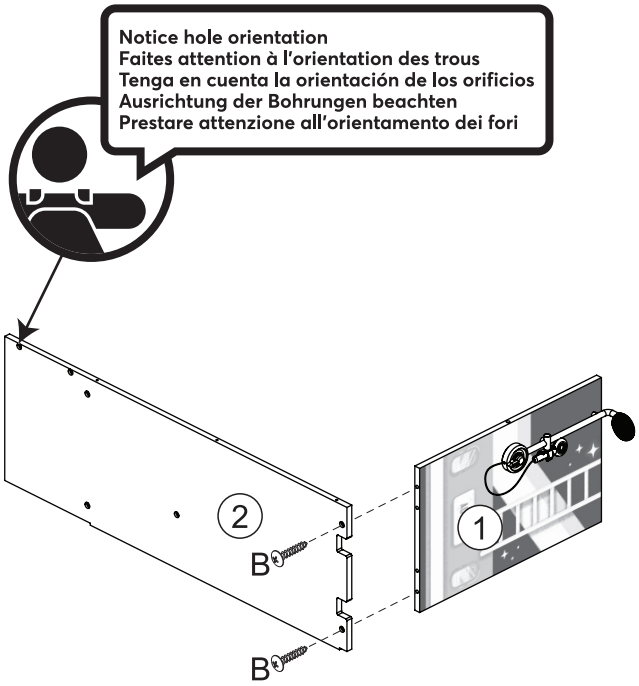

Parts and Hardware
Pièces et matériel
Partes y Piezas Para Instalación
Teile und Befestigungsmaterial
Parti e componenti meccanici

All hardware dimensions are approximate.
Toutes les dimensions du matériel sont approximatives.
Todas las dimensiones de las herramientas son aproximaciones.

europecustomerservice@kidkraft.com
+31 20 305 8620
M-F from 09:00 to 17:30 (GMT+1)

parts.kidkraft.eu

MISSING SOMETHING? CALL US OR GO ONLINE

3

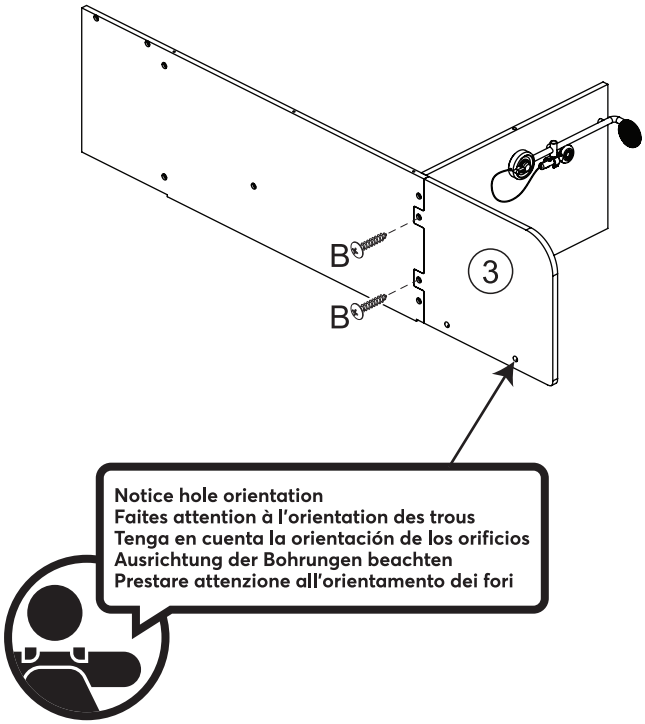
B
B
3
Notice hole orientation
Faites attention à l'orientation des trous
Tenga en cuenta la orientación de los orificios
Ausrichtung der Bohrungen beachten
Prestare attenzione all'orientamento dei fori

4

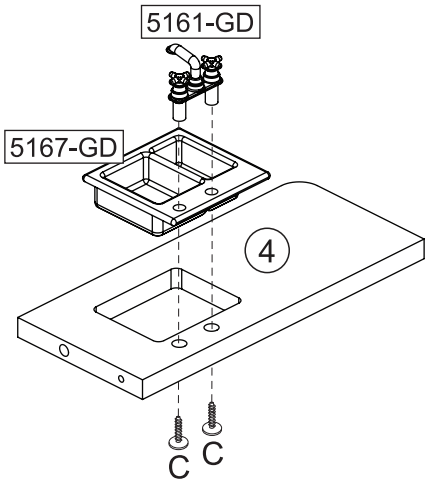
5161-GD
5167-GD
4
C
C

5

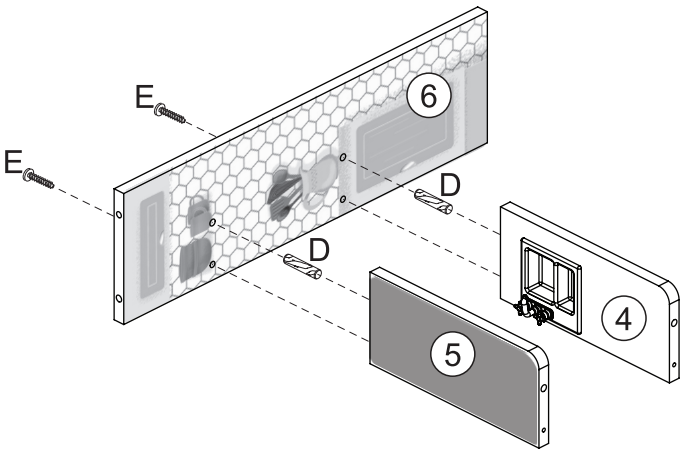
E
E
6
D
D
4
5

6

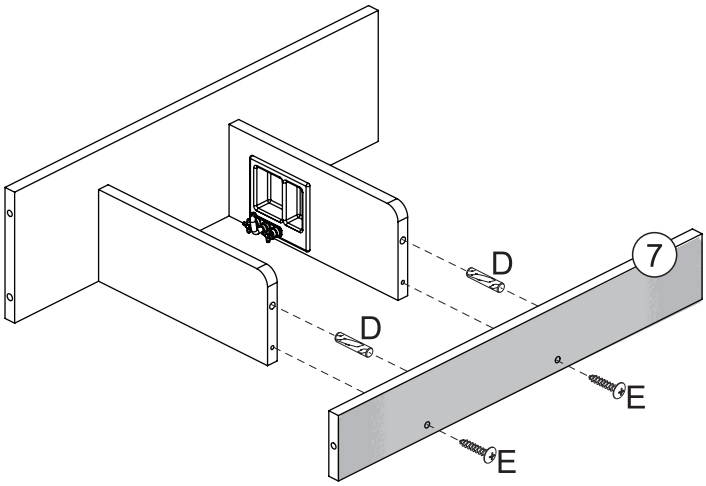
D
7
D
E
E

7

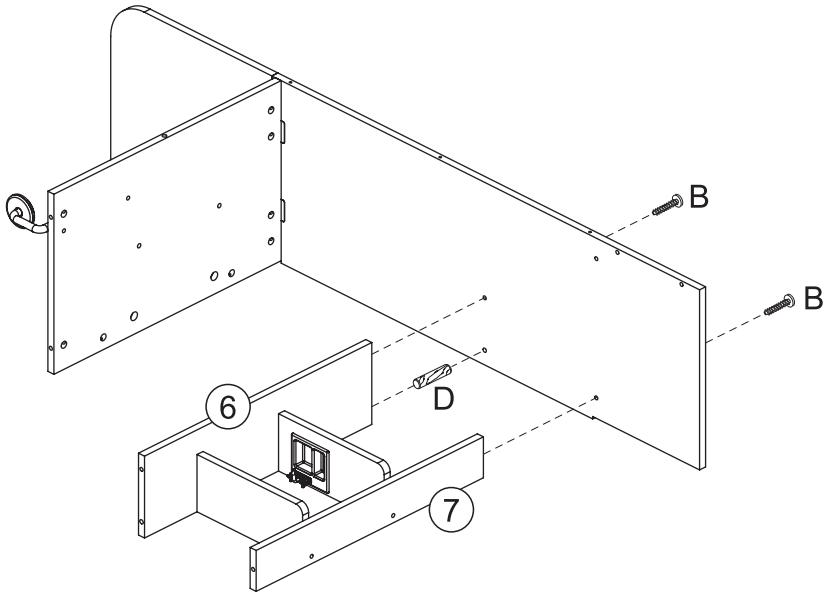

8

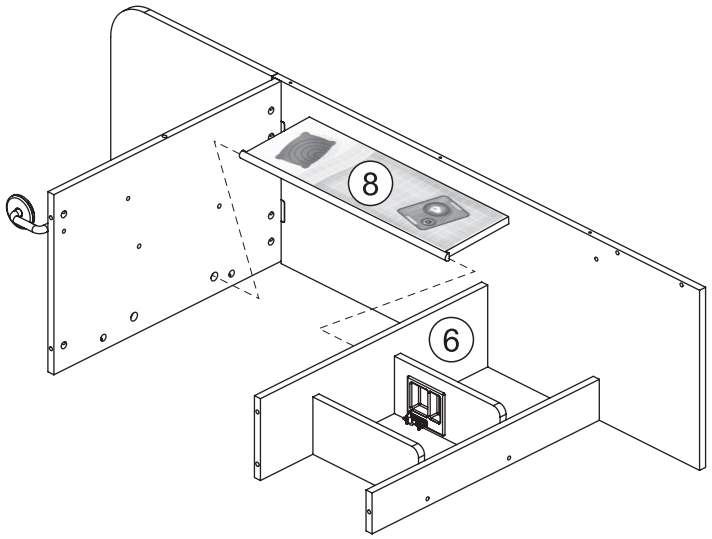

9

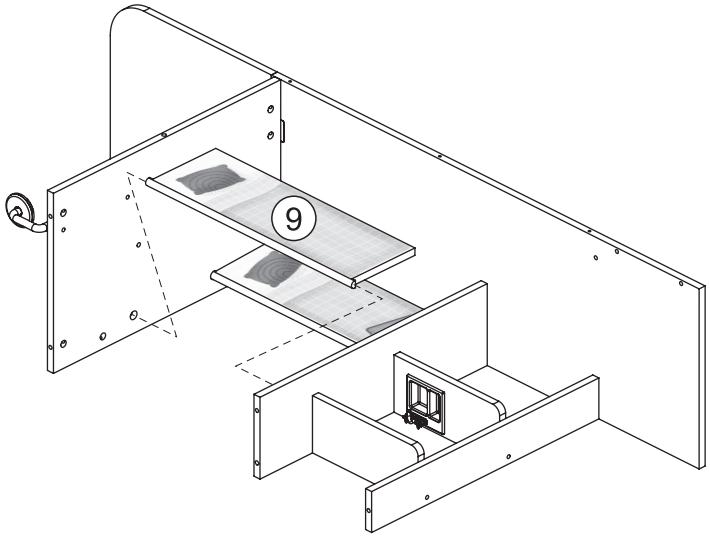
9

10

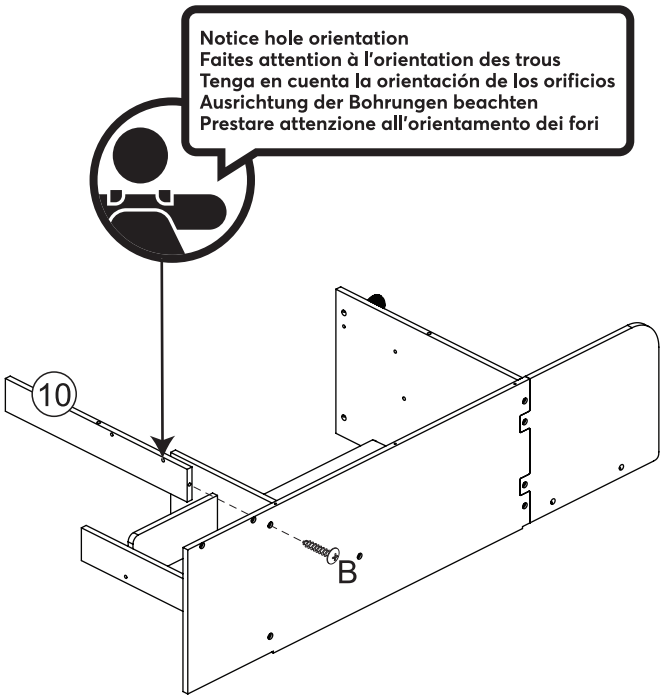
Notice hole orientation
Faites attention à l'orientation des trous
Tenga en cuenta la orientación de los orificios
Ausrichtung der Bohrungen beachten
Prestare attenzione all'orientamento dei fori
10
B

11

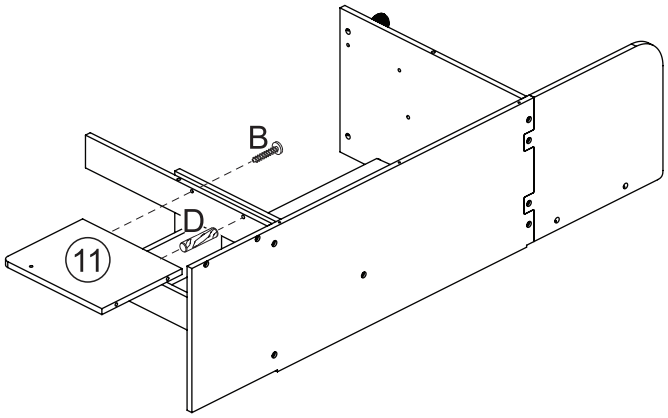
B
D
11

12

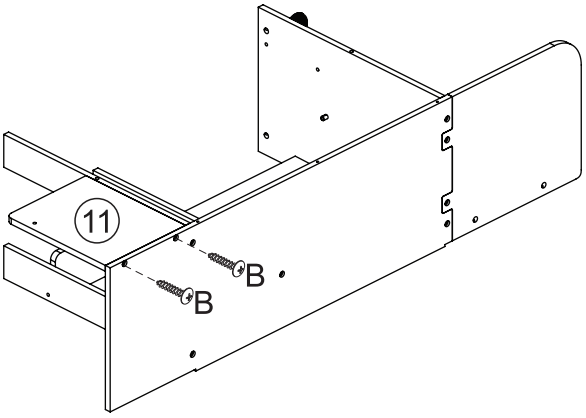
11
B
B

13

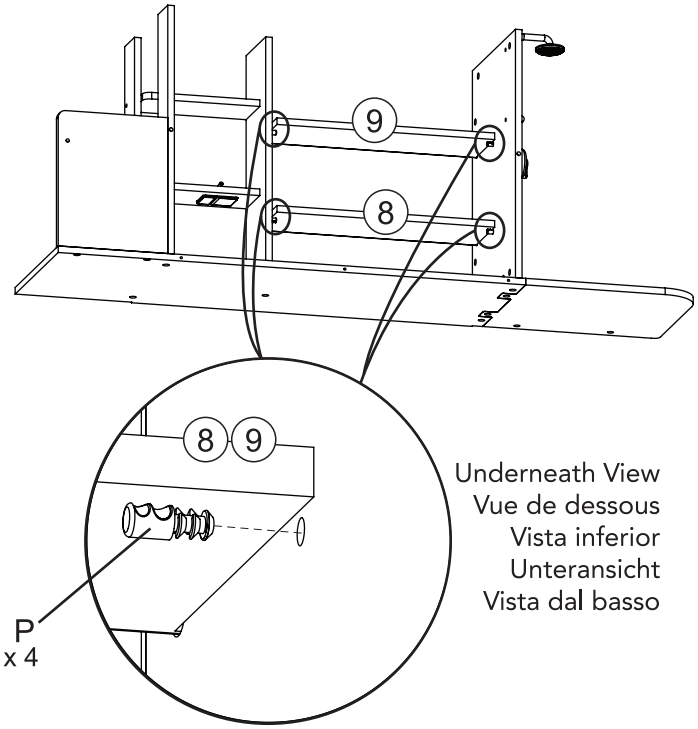
9
8
8
9
P
x 4
Underneath View
Vue de dessous
Vista inferior
Unteransicht
Vista dal basso

14

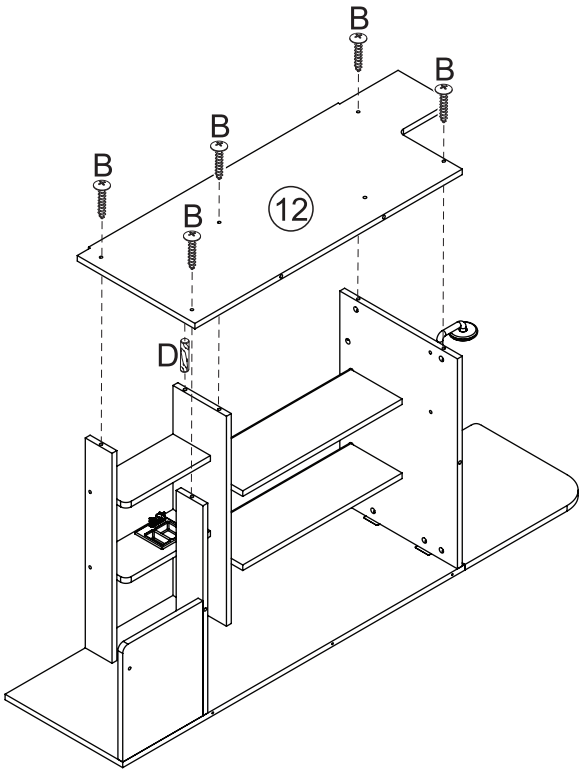
B
B
B
B
B
12
D

15

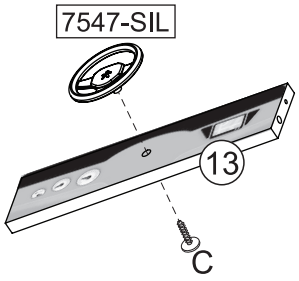
7547-SIL
13
C

16

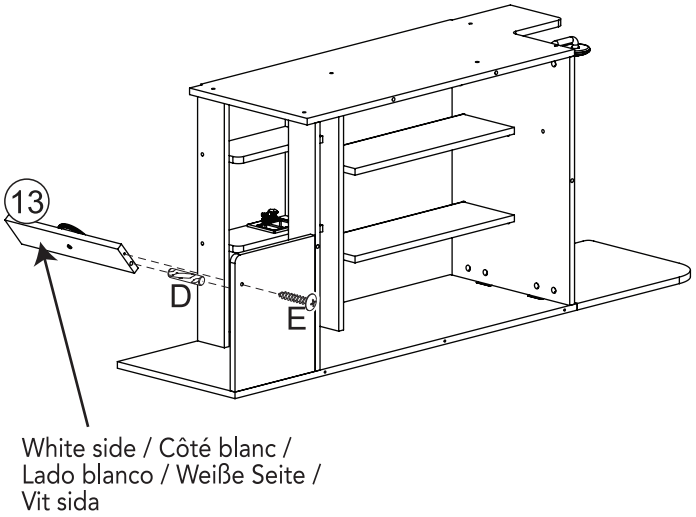
13
D
E
White side / Côté blanc /
Lado blanco / Weiße Seite /
Vit sida

17

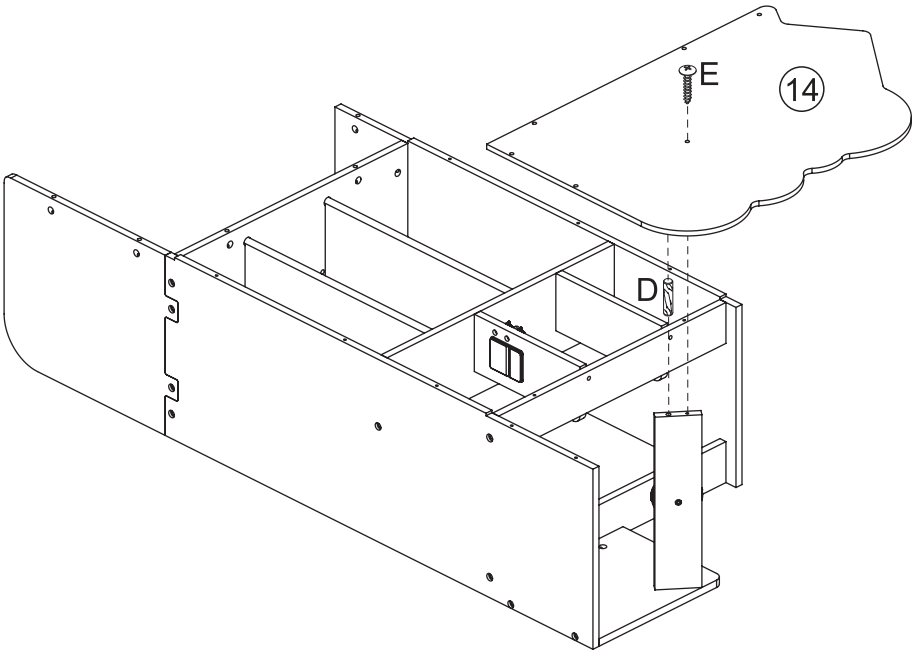
E
14
D

18

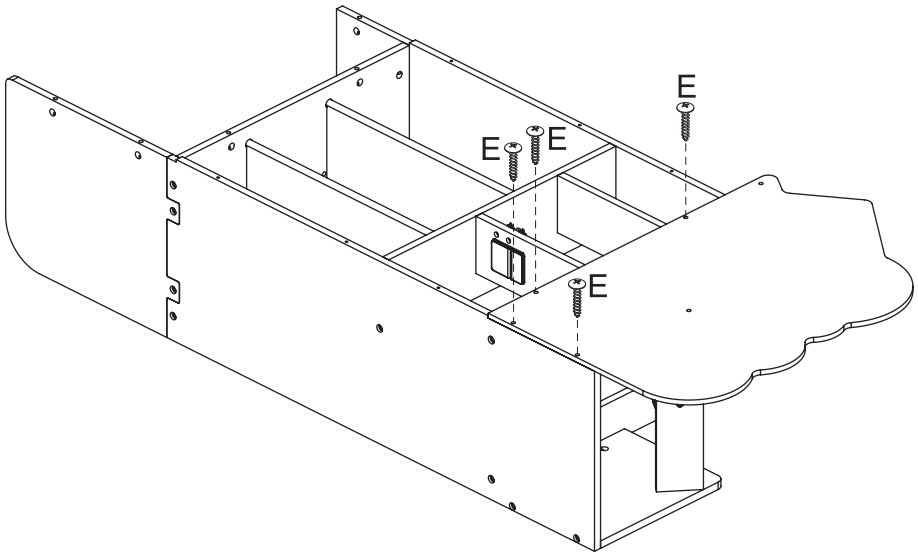

19

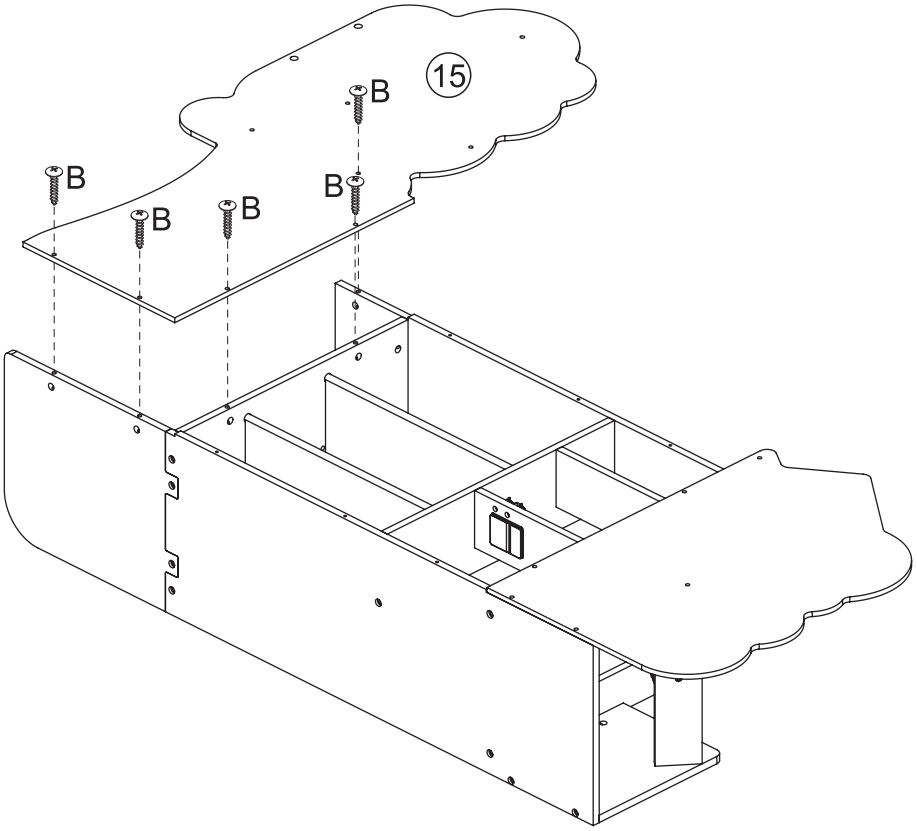

20

DO NOT over tighten until complete this step.
Ne serrez PAS TROP avant de terminer cette étape.
NO atornille en exceso hasta completar este paso.
Die Schrauben NICHT zu fest anzuziehen, bis dieser Schritt abgeschlossen ist.
NON stringere troppo le viti fino a completare questo passaggio.

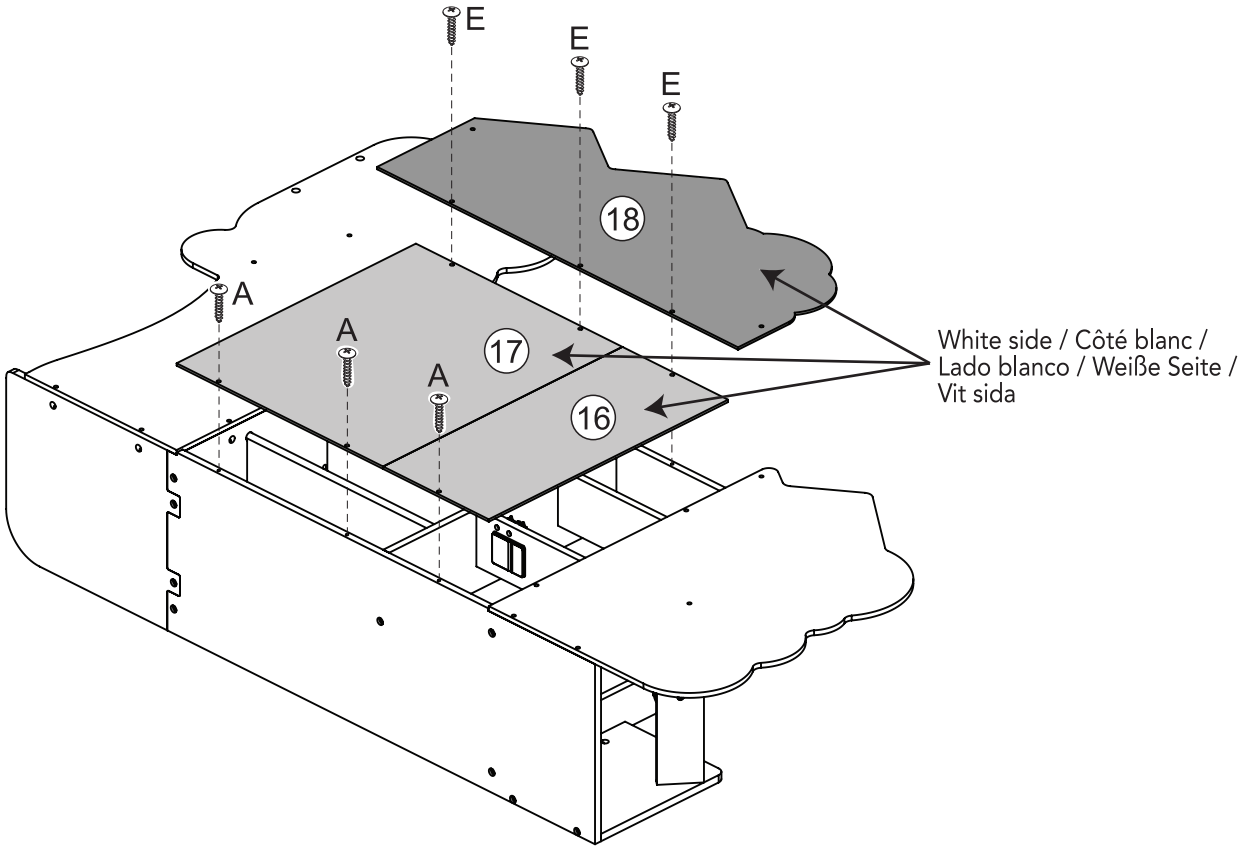

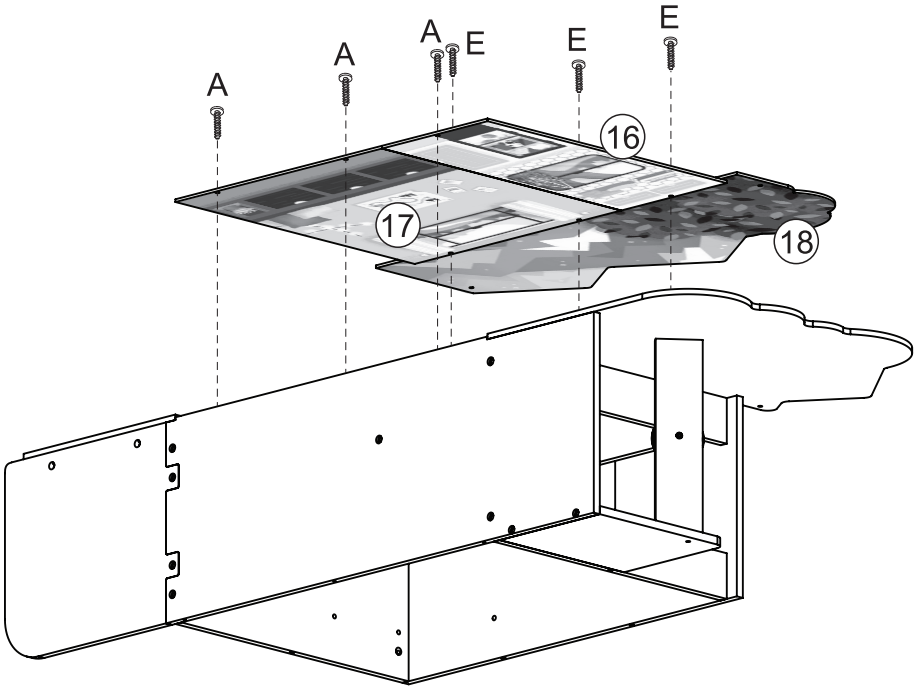

Underneath View / Vue de dessous /
Vista inferior / Unteransicht / Vista dal basso

21

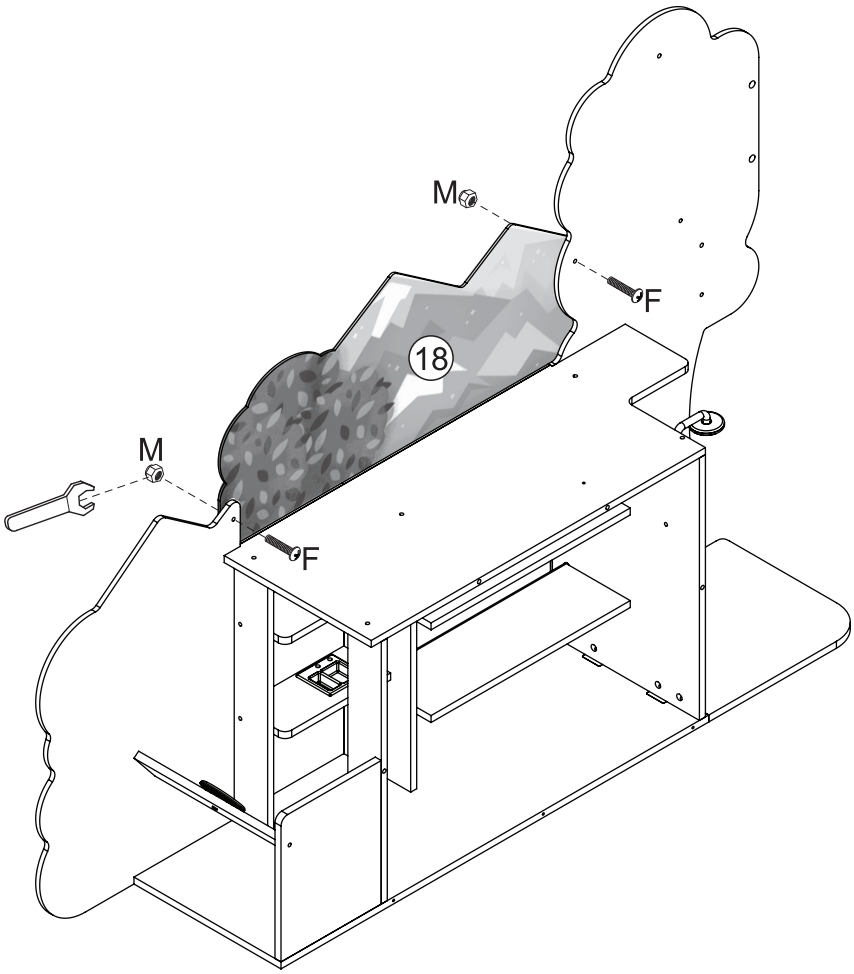
M
F
18
M
F

22

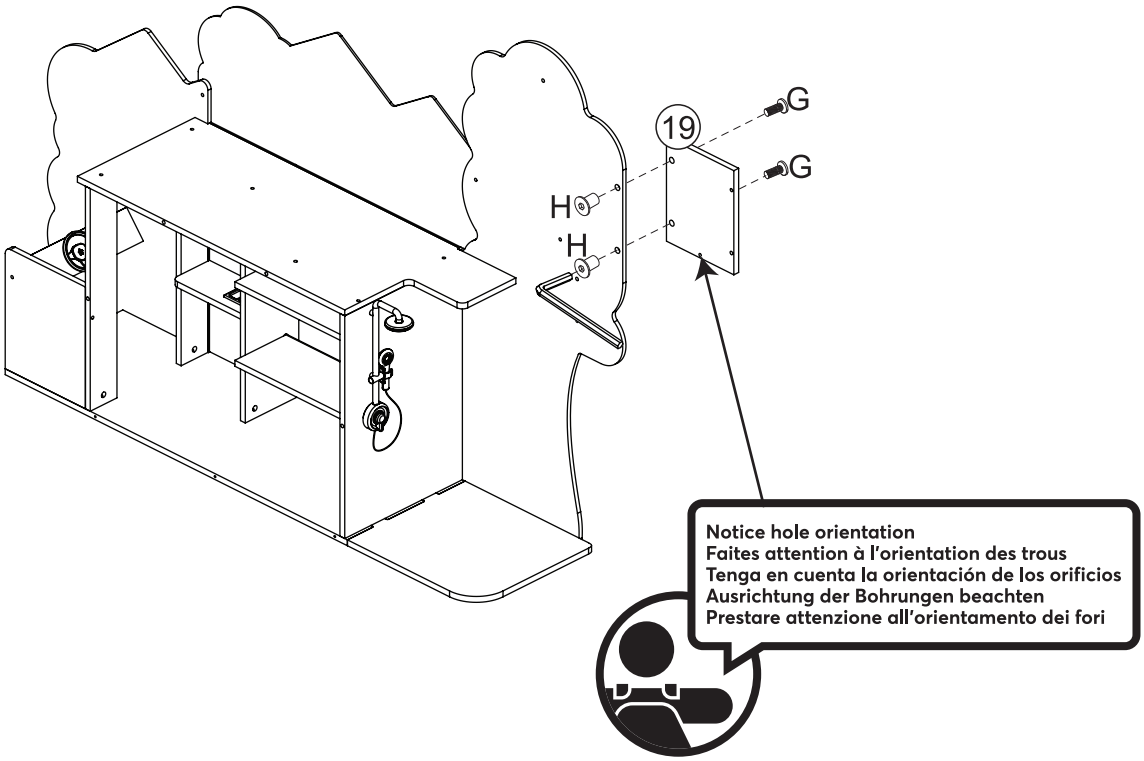
19
G
G
H
H
Notice hole orientation
Faites attention à l'orientation des trous
Tenga en cuenta la orientación de los orificios
Ausrichtung der Bohrungen beachten
Prestare attenzione all'orientamento dei fori

23

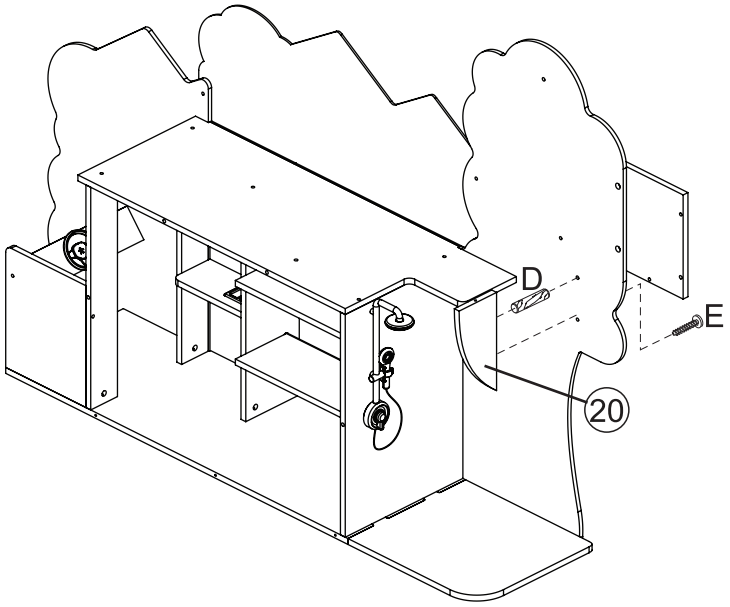
D
E
20

24

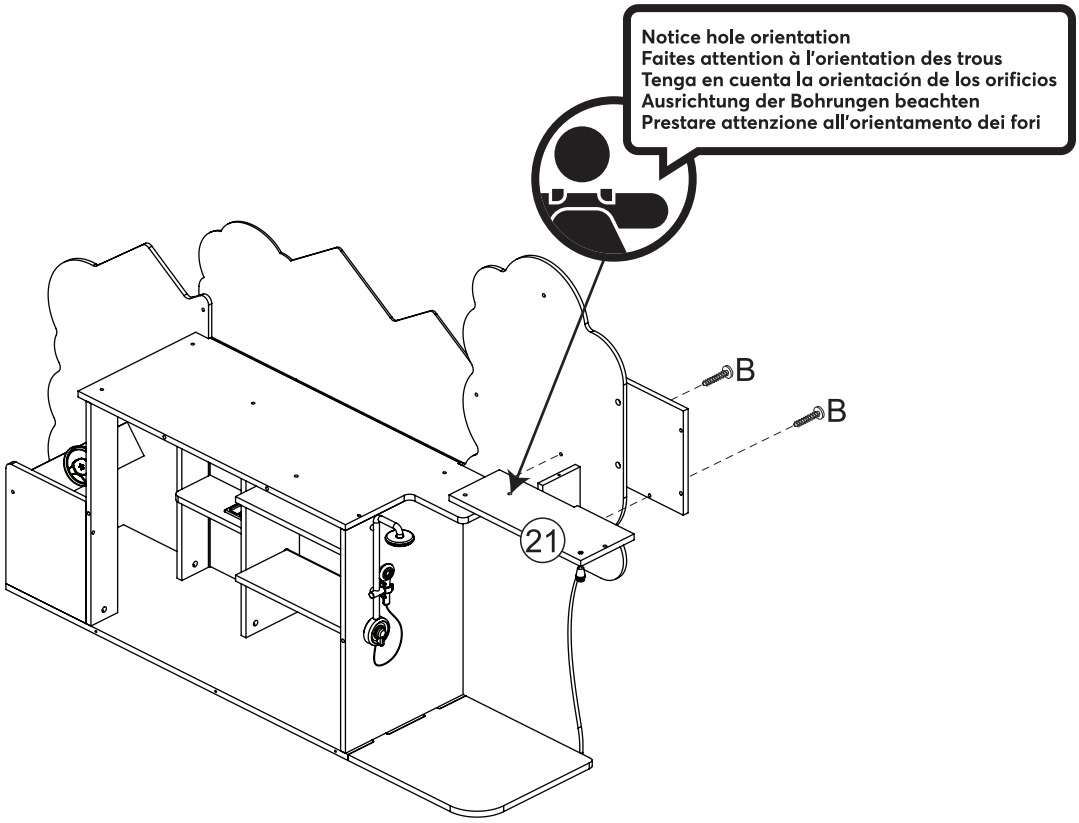
Notice hole orientation
Faites attention à l'orientation des trous
Tenga en cuenta la orientación de los orificios
Ausrichtung der Bohrungen beachten
Prestare attenzione all'orientamento dei fori
B
B
21

25

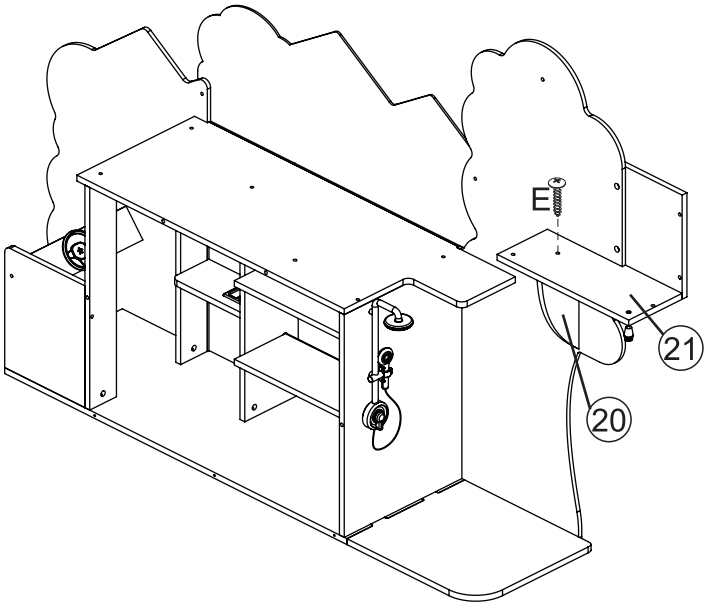

26

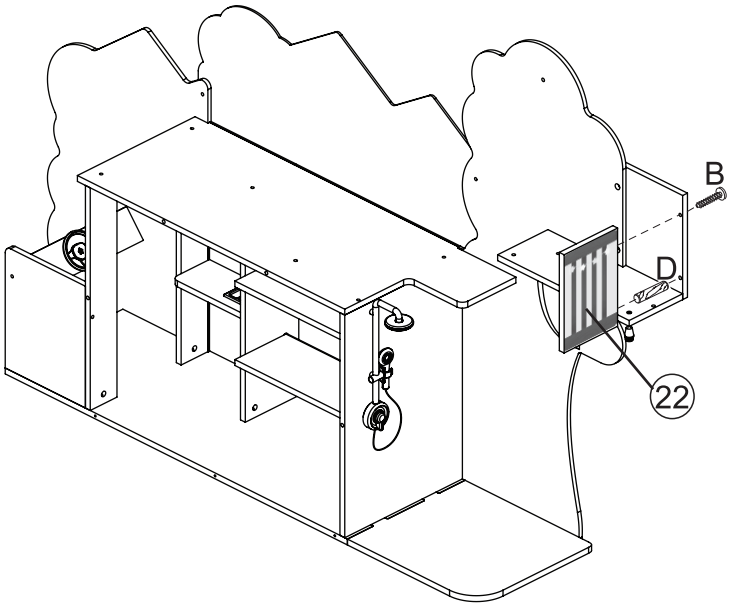

27

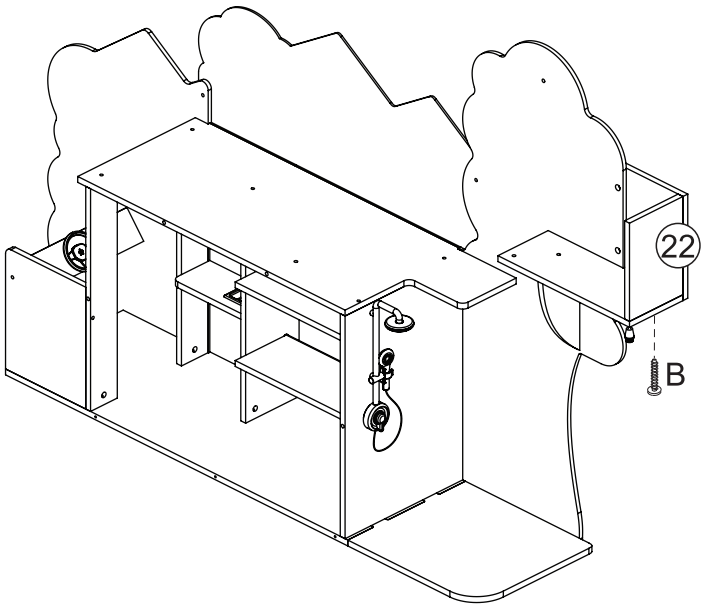

28

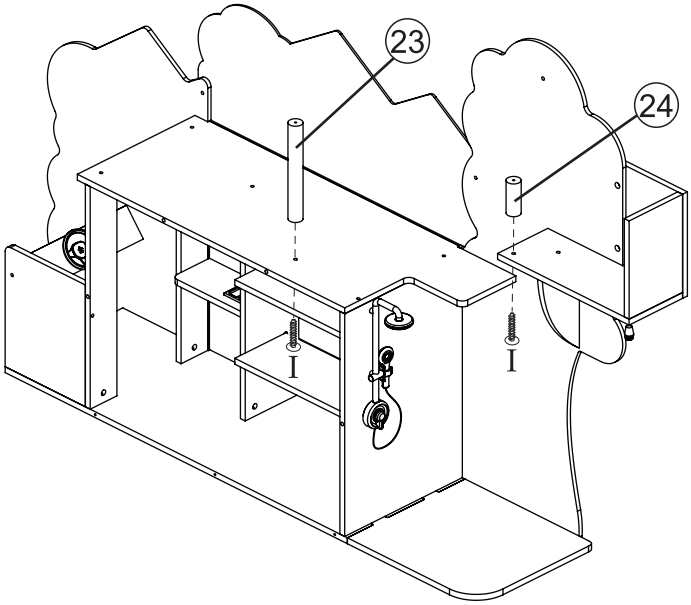

Note the hole size on part 23 and part 24, the hole on the bottom is bigger than the top one.

Vérifiez la taille du trou sur la pièce 23 et la pièce 24, le trou du bas est plus grand que celui du haut.

Observa el tamaño de los agujeros en la parte 23 y en la parte 24, el agujero de la parte inferior es mayor que el de la parte superior.

Beachten Sie die Lochgröße bei Teil 23 und Teil 24, das Loch unten ist größer als das obere.

Annotare la dimensione del foro sulla parte 23 e sulla parte 24: il foro inferiore è più grande di quello superiore.

29

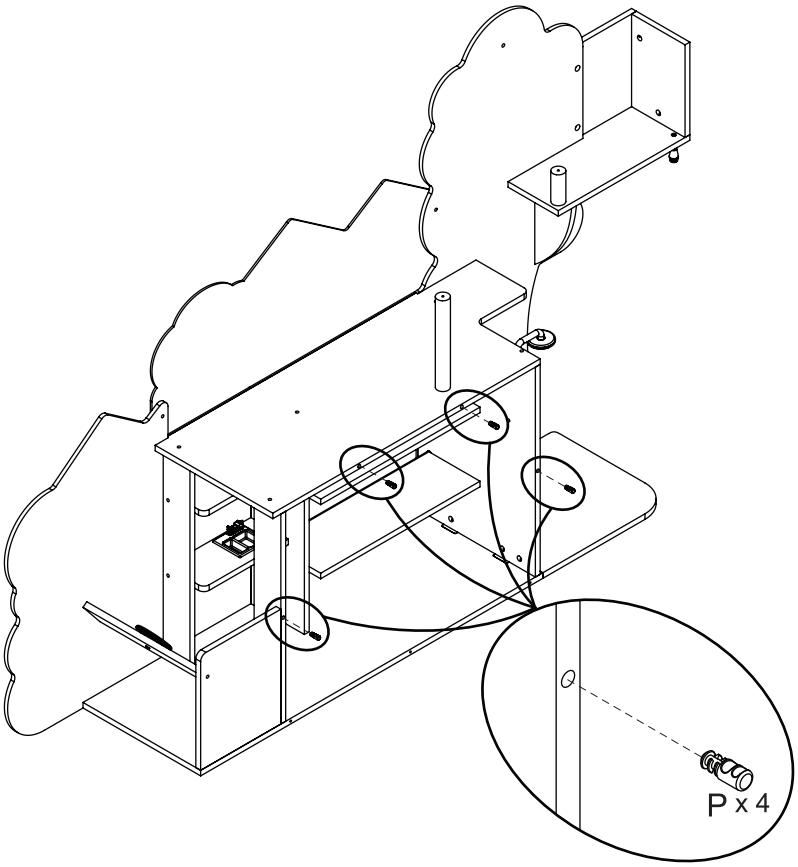

30

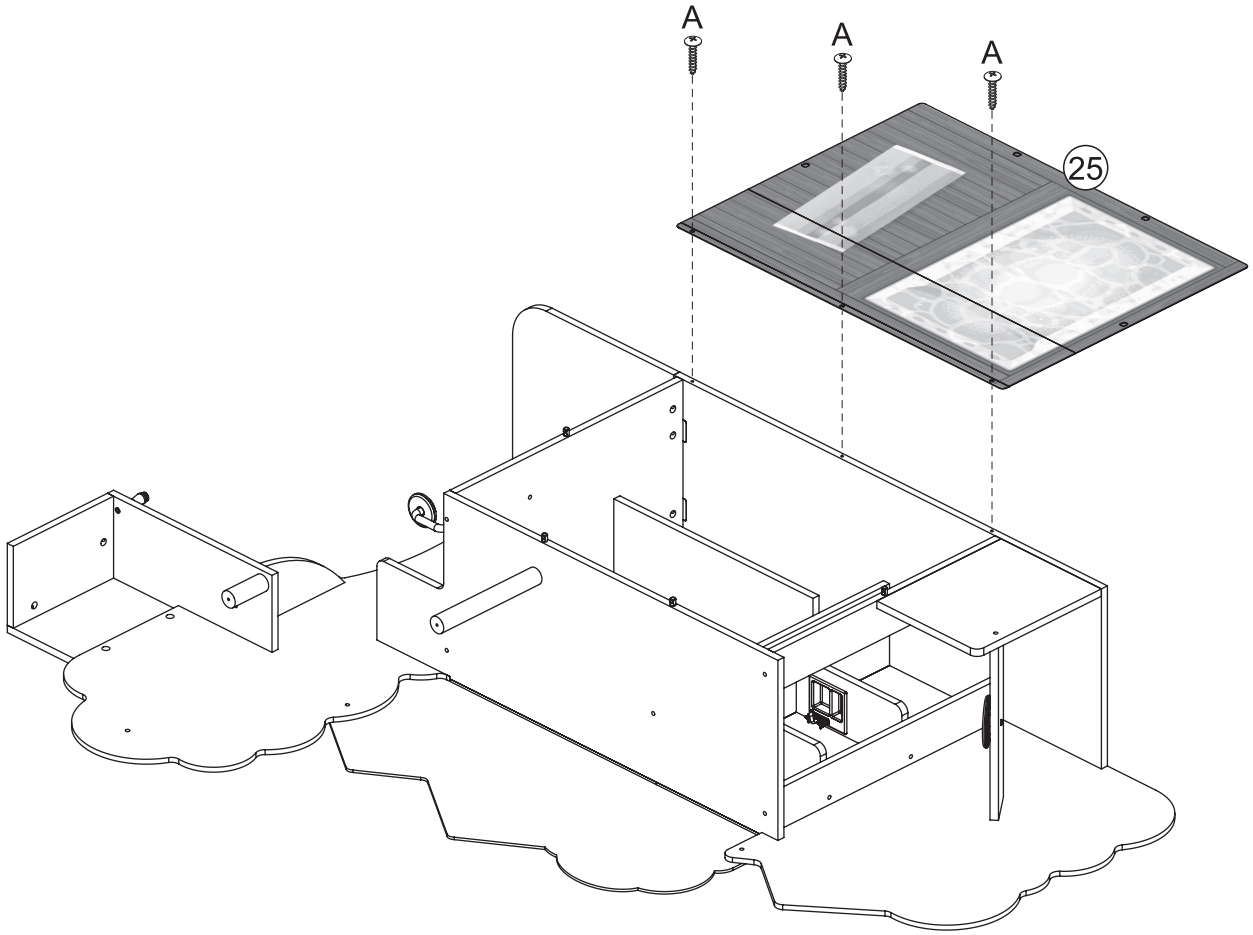

31

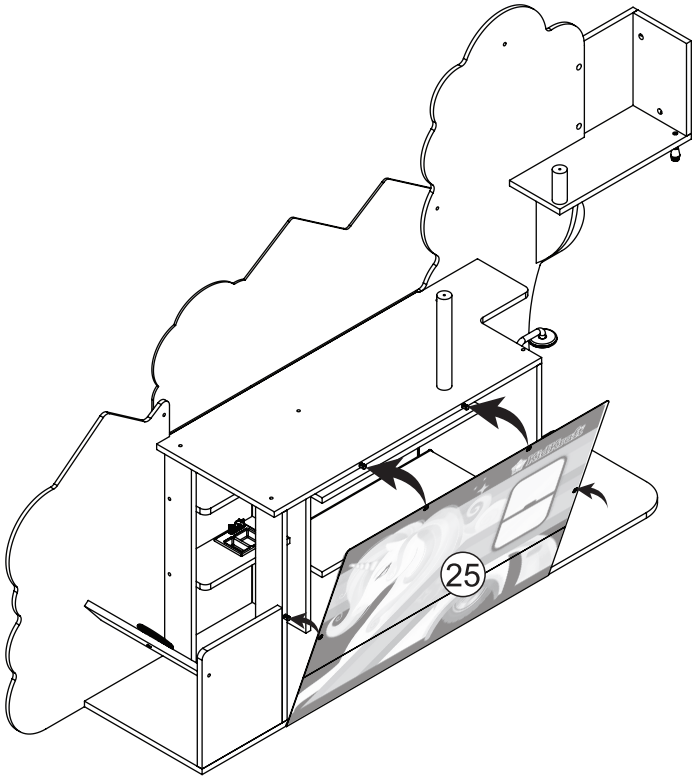

32

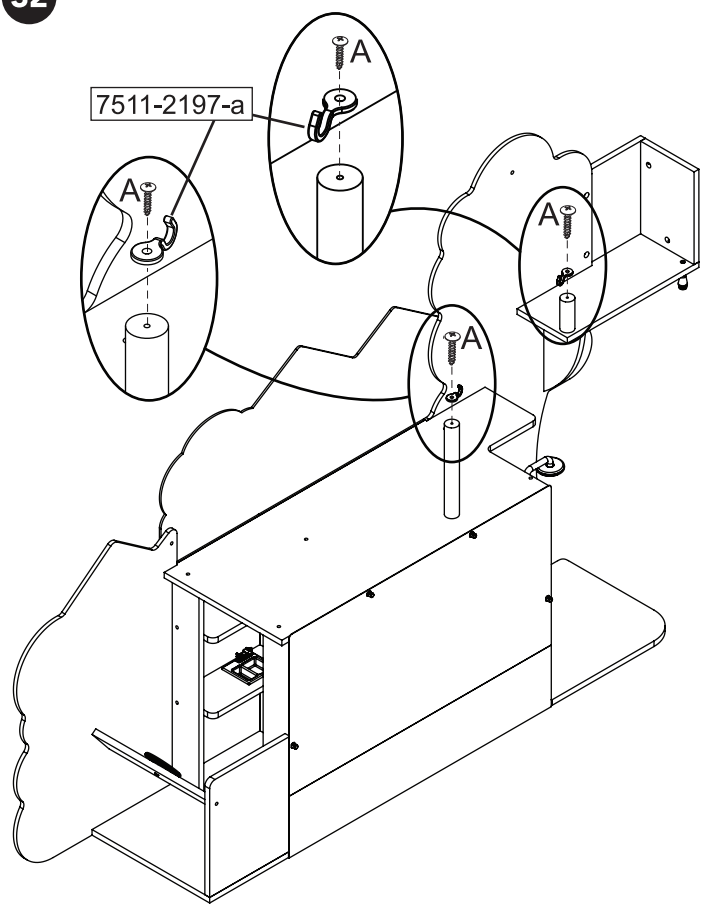

33

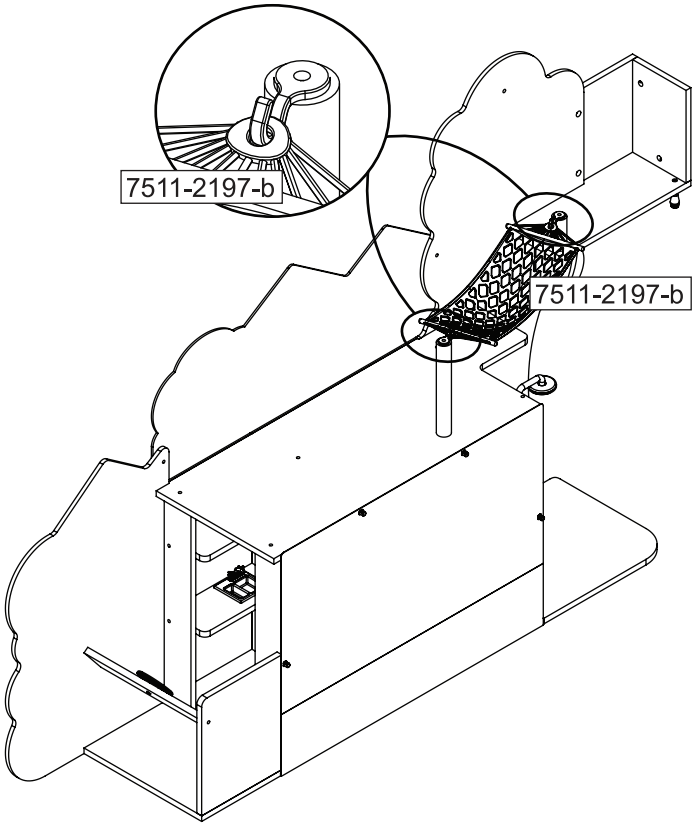

34

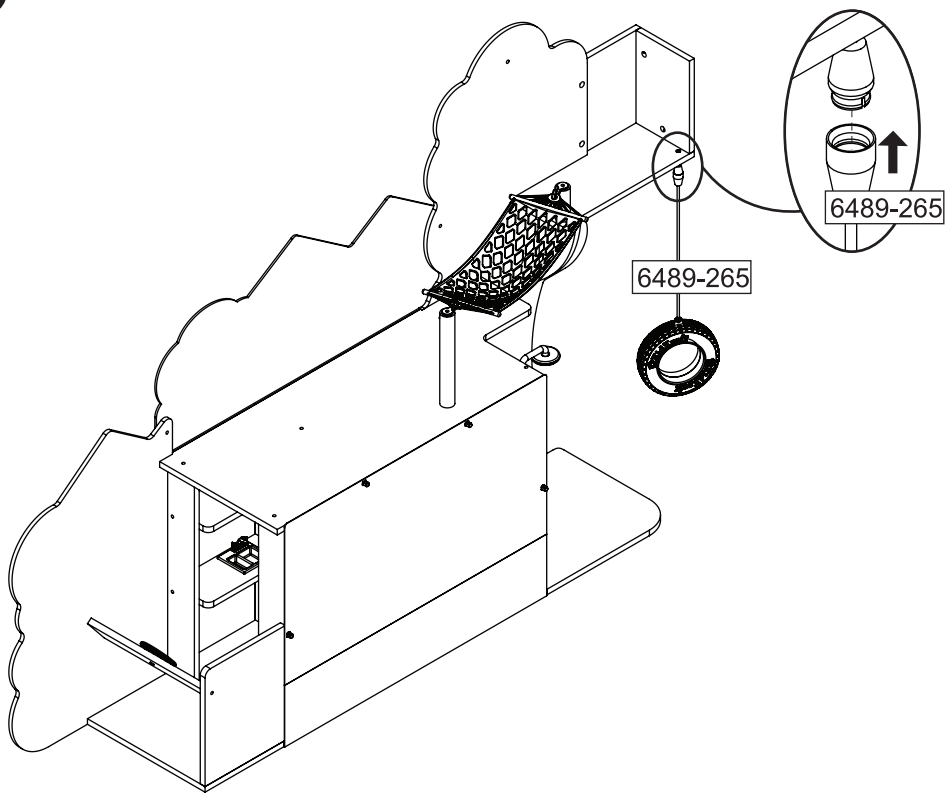

35

Note countersink orientation.
Notez l'orientation du fraisage.
Tenga en cuenta la orientación del avellanador.
Ausrichtung der Versenkung beachten.
Prestare attenzione all'orientamento della svasatura.

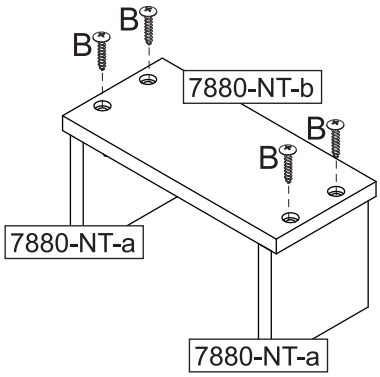

36

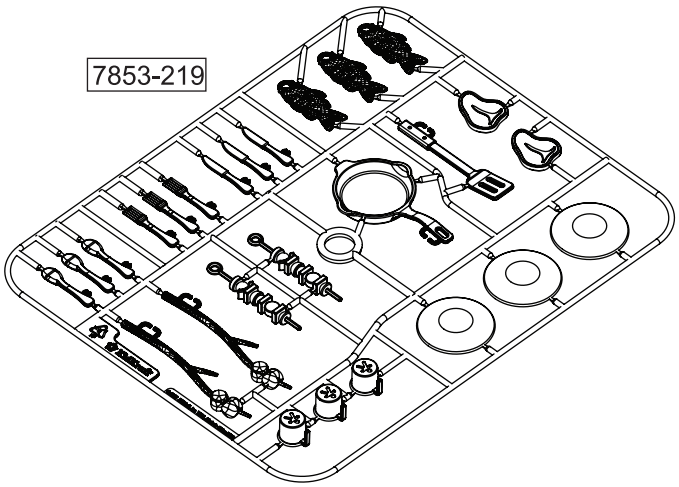

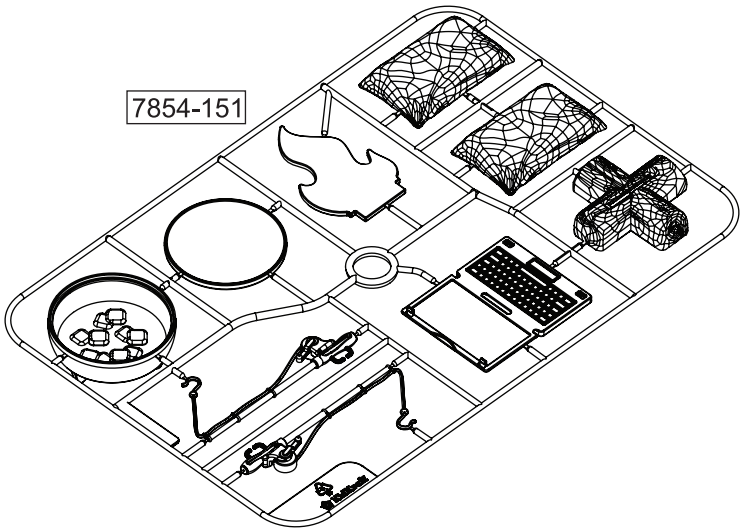

ADULTS: Fully remove parts from frame and discard the frame. File down any sharp points before giving parts to child.

ADULTES : Retirez entièrement les pièces du cadre et jetez le cadre. Limez toutes les parties pointues avant de donner les pièces à l'enfant.

ADULTOS: Retire completamente las piezas del marco y deseche el marco. Lime las puntas afiladas antes de dar las piezas al niño.

ERWACHSENE: Entfernen Sie die Teile vollständig vom Rahmen und entsorgen Sie den Rahmen.
Feilen Sie alle scharfen Stellen ab, bevor Sie die Teile an Ihr Kind weitergeben.

ADULTI: Rimuovere completamente le parti dal telaio e gettare il telaio. Limare eventuali punti taglienti prima di consegnare i pezzi al bambino.

37

7756

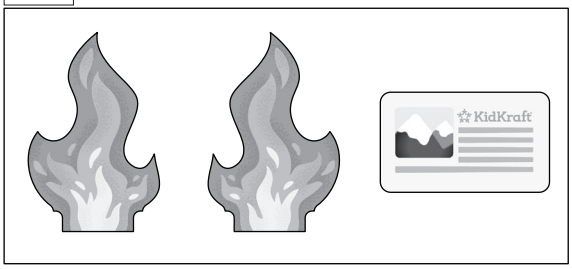

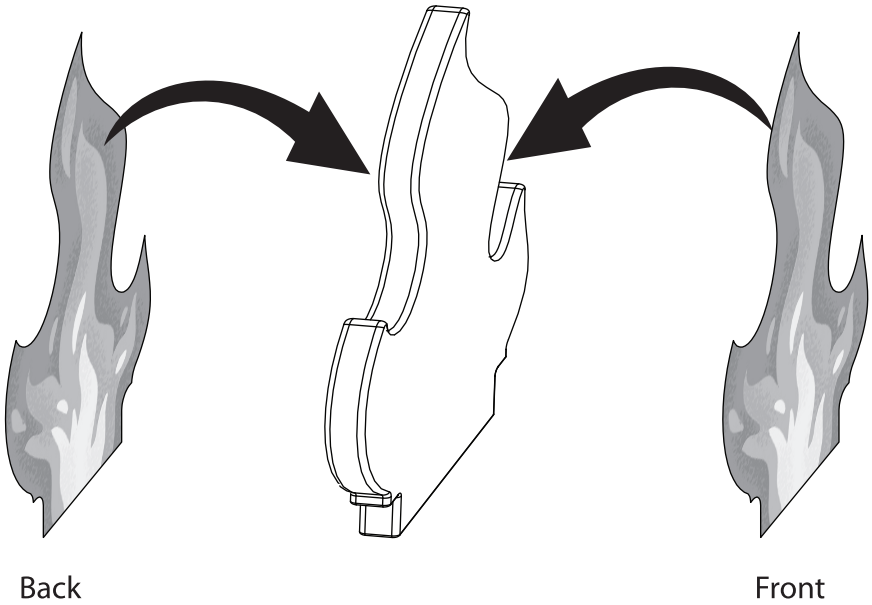

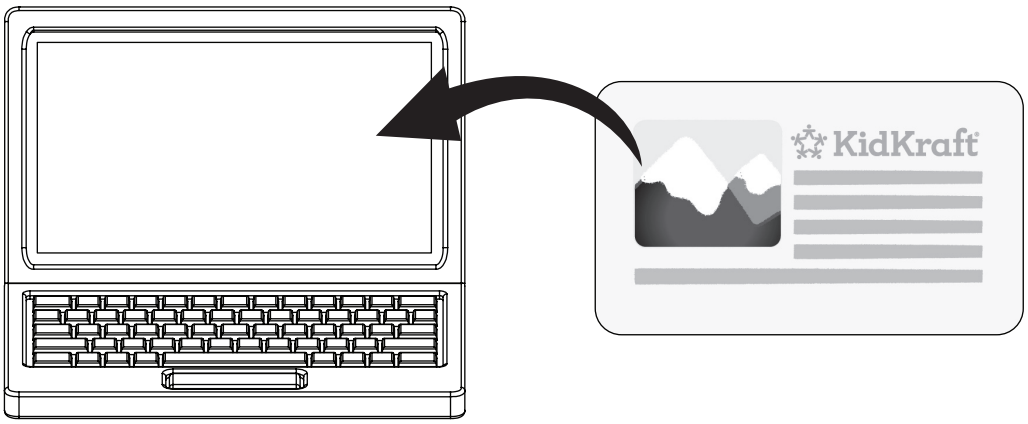

Wall Anchor
Dispositif d'ancrage au mur
Anclaje de Pared
Wandanker
Fissaggio a parete

38

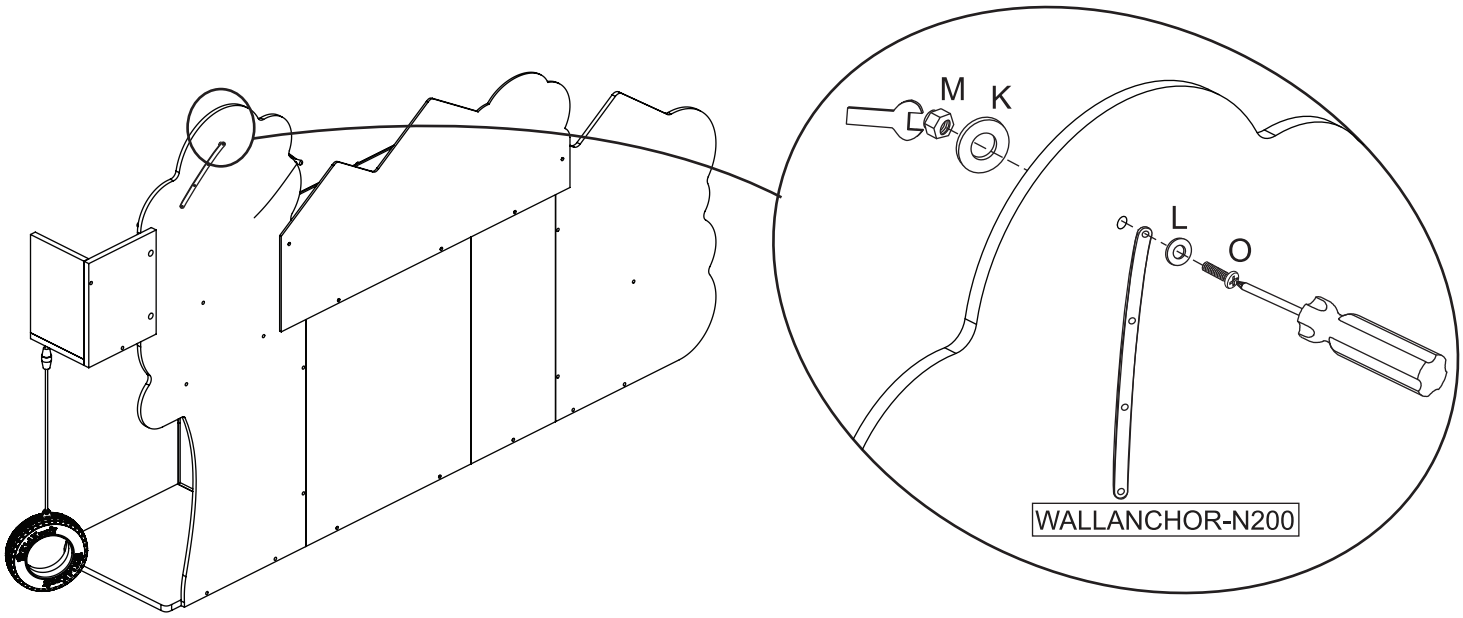

39

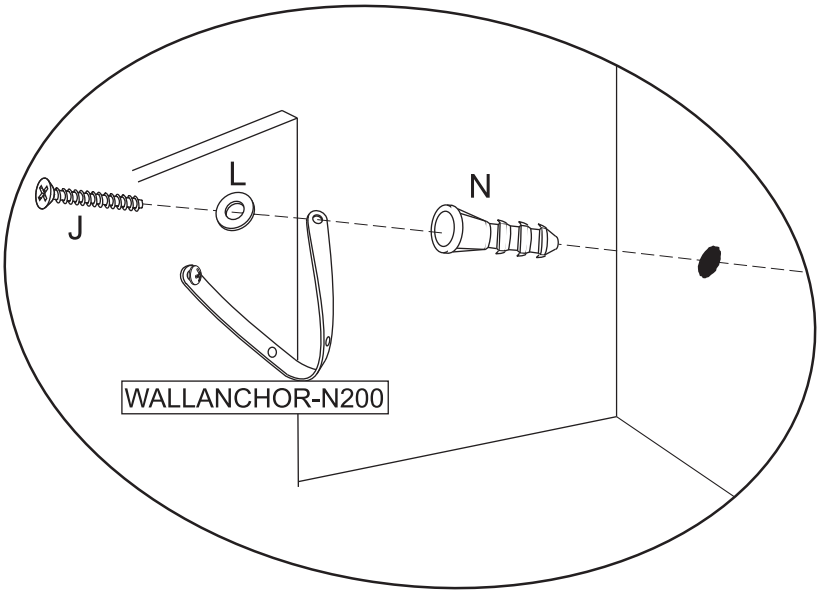

⚠ WARNING:
Do not install on a wall where items can fall off and injure a child.

⚠ AVERTISSEMENT:
Ne pas installer sur un mur duquel d'autres objets risquent de tomber et blesser un enfant. A monter par un adulte.

⚠ ADVERTENCIA:
No instale en una pared donde otros artículos se puedan caer y lastimar a un niño.

⚠ VORSICHT:
Bitte nicht an einer Wand anbringen, wo Dinge herunterfallen und Kinder verletzen könnten.

⚠ AVVERTENZA:
Non installare su un muro da cui gli articoli possono cadere e ferire il bambino.