EN | Description of parts
1. Sandwich toaster main unit
2. Upper housing
3. Lower housing
4. Cool-touch handle
5. Handle lock
6. Red power indicator light
7. Green ready indicator light
8. Non-stick coated cooking plates
9. Non-slip feet

FR | Description des pièces
1. Unité principale du gril à sandwichs
2. Coque supérieure
3. Coque inférieure
4. Poignée isolante
5. Poignée verrouillable
6. Voyant d'alimentation rouge
7. Voyant « Prêt » vert
8. Plaques de cuisson à revêtement antiadhésif
9. Pieds antidérapants

NL | Beschrijving van onderdelen
1. Hoofdunit van het tosti-ijzer
2. Bovenste behuizing
3. Onderste behuizing
4. Cool touch-handgreep
5. Handvatvergrendeling
6. Rood voedingslampje
7. Groen lampje voor gebruiksklaarheid
8. Bakplaten met antiaanbaklaag
9. Antislipvoetjes

DE| Beschreibung der Teile
1. Sandwichtoaster Haupteinheit
2. Oberes Gehäuse
3. Unteres Gehäuse
4. Cool-Touch-Griff
5. Griffverriegelung
6. Rote Bereitschaftsanzeige
7. Grüne Betriebsanzeige
8. Antihaftbeschichtete Heizplatten
9. Rutschfeste Füße

ES | Descripción de las piezas
1. Unidad principal de la sandwichera

EN | Please retain instructions for future reference.

SAFETY INSTRUCTIONS

- When using electrical appliances, basic safety precautions should always be followed.
- Check that the voltage indicated on the rating plate corresponds with that of the local network before connecting the appliance to the mains power supply.
- This appliance can be used by children aged from 8 years and above and persons with reduced physical, sensory or mental capabilities and knowledge, if they have been supervised/instructed and understand the hazards involved.
- Children shall not play with the appliance.
- Children should not perform cleaning or user maintenance, unless they are older than 8 and supervised.
- This appliance is not a toy.
- If the power supply cord, plug or any part of the appliance is malfunctioning or if it has been dropped or damaged, cease using the product immediately to avoid potential injury.
- This appliance contains no user serviceable parts, only a qualified electrician should carry out repairs. Improper repairs may place the user at risk of harm.
- Keep the appliance and its power supply cord out of the reach of children.
- Do not immerse the electrical components of the appliance in water or any other liquid.
- Do not operate the appliance with wet hands or if any connections are wet.
- Do not leave the appliance unattended whilst connected to the mains power supply.
- Do not use the appliance for anything other than its intended use.
- Do not move the appliance whilst it is in use.
- Always unplug the appliance after use and allow it to cool fully before any cleaning, user maintenance or storing away.
- This appliance should not be operated by means of an external timer or separate remote control system.
- Use of an extension cord with the appliance is not recommended.
- This appliance is intended for domestic use only. It should not be used for commercial purposes.

CAUTION: Hot surface – do not touch hot sections or heating components of the appliance.

WARNING: Keep the appliance away from flammable materials.

Dos and don'ts
DO:
Switch off the sandwich toaster and disconnect it from the mains power supply before changing or fitting attachments.
DON'T:
Use attachments if they are loose, damaged or broken.

Care and maintenance
STEP 1: Before attempting any cleaning or maintenance, unplug the sandwich toaster from the mains power supply and allow to fully cool.
STEP 2: Wipe the sandwich toaster housing with a soft, damp cloth and dry thoroughly.
STEP 3: Remove baked-on food by applying a small amount of warm water mixed with a mild detergent to the non-stick coated cooking plates, then wipe them clean with a paper towel or nonabrasive scourer.
Never use harsh or abrasive cleaning detergents or scourers to clean the sandwich toaster, as this could damage the surface.

NOTE: The sandwich toaster should be cleaned after each use.

Instructions for use
Before first use
Before connecting to the mains power supply, clean the sandwich toaster following the instructions in the section entitled '**Care and maintenance**'.

NOTE: When using the sandwich toaster for the first time, a slight smoke or odour may be emitted. This is normal and will soon subside. Allow for sufficient ventilation around the sandwich toaster.

Using the sandwich toaster
STEP 1: Prepare the sandwich that is to be toasted, taking care not to overfill the bread, as this could cause the ingredients to overflow.
STEP 2: Plug in and switch on the sandwich toaster at the mains power supply. The red power indicator light will illuminate, signalling that the sandwich toaster has been switched on and is heating up.
STEP 3: Preheat the sandwich toaster for approx. 3 minutes. The green ready indicator light will illuminate once the required temperature has been reached.
STEP 4: Carefully apply a thin coat of cooking oil to the non-stick coated cooking plates, rubbing it in carefully with a paper towel. This will help to prolong the life of the non-stick coating and stop the sandwich from sticking.
STEP 5: Place the prepared sandwich onto the lower non-stick coated cooking plate and then close the lid.
STEP 6: Toast the sandwich for approx. 2–4 minutes; check periodically by carefully opening the lid. If needed, the sandwich can be cooked a little while longer, until it is browned to preference.
STEP 7: Once cooking is complete, carefully open the lid and remove the toasted sandwich with a heat-resistant plastic or wooden spatula.
STEP 8: Switch off and unplug the sandwich toaster from the mains power supply and allow it to cool by leaving the lid open.

NOTE: Always preheat the non-stick coated cooking plates before starting to cook. During use the green ready indicator will cycle on and off to signal that the sandwich toaster is maintaining the temperature.

CAUTION: The non-stick coated cooking plates get very hot during use; always use heat-resistant gloves to avoid injury.

WARNING: Exercise caution during cooking; the sandwich toaster will emit steam. Do not toast pastries with runny fillings or frosting. Do not toast torn slices of bread. Do not allow bread to burn.

Storage
Before storing in a cool, dry place, make sure that the sandwich toaster is cool, clean and dry. Never wrap the cord tightly around the sandwich toaster; wrap it loosely to avoid causing damage.

Specifications
Product code: EK2017 Output: 900 W
Input: 220–240 V ~ 50/60 Hz

Recipes
Top tip
To create extra crispy toasted sandwiches and to help to prevent sticking, apply a thin layer of sunflower oil to the non-stick coated cooking plates before use.

Pesto, mozzarella and sundried tomato
Ingredients
2 slices white bread, thickly sliced
4 sundried tomatoes, sliced
50 g mozzarella, sliced
1 tbsp green pesto
Method
Evenly spread the green pesto onto one slice of the white bread and then arrange the sundried tomatoes and mozzarella on top.
Add the second slice of white bread on top, to complete the sandwich.
Place the sandwich onto the lower non-stick coated cooking plate.
Close the lid and then cook the sandwich for approx. 3–4 minutes, until crispy
.
Avocado, tomato and feta
Ingredients
2 slices granary bread
30 g feta, crumbled
½ tomato, sliced
¼ ripe avocado
Method
Evenly spread the avocado, tomato and feta onto one slice of the granary bread.
Add the second slice of granary bread on top, to complete the sandwich.
Place the sandwich onto the lower non-stick coated cooking plate.
Close the lid and then cook the sandwich for approx. 3–4 minutes, until crispy.

FR | Veuillez conserver ces instructions pour référence ultérieure.

CONSIGNES DE SÉCURITÉ

- Lors de l'utilisation d'appareils électriques, les consignes élémentaires de sécurité doivent toujours être respectées.
- Vérifiez que la tension indiquée sur la plaque signalétique correspond à celle du réseau local avant de brancher l'appareil sur l'alimentation secteur.
- Cet appareil peut être utilisé par des enfants à partir de 8 ans et toute personne aux capacités physiques, sensorielles ou mentales réduites, à la seule condition qu'ils soient surveillés ou informés de l'utilisation appropriée de l'appareil et soient conscients des risques inhérents à son utilisation.
- Les enfants ne doivent pas jouer avec l'appareil.
- Les enfants ne doivent procéder ni au nettoyage ni à la maintenance à effectuer par l'utilisateur sauf s'ils ont plus de 8 ans et s'ils sont sous surveillance.
- Cet appareil n'est pas un jouet.
- Si le cordon d'alimentation, la prise ou toute autre partie de l'appareil ne fonctionne pas correctement, ou si l'appareil est tombé ou endommagé, cessez immédiatement d'utiliser le produit pour éviter tout risque de blessure.
- Cet appareil ne contient aucune pièce réparable par l'utilisateur. Seul un électricien qualifié est autorisé à effectuer des réparations. Des réparations hasardeuses peuvent mettre l'utilisateur en danger.
- Tenez l'appareil et son cordon d'alimentation hors de portée des enfants.
- N'immergez pas les composants électriques de l'appareil dans l'eau ni dans tout autre liquide.
- N'utilisez pas l'appareil avec les mains mouillées ou si les connecteurs sont mouillés.
- Ne laissez pas l'appareil sans surveillance lorsqu'il est branché sur le secteur.
- N'utilisez pas l'appareil à d'autres fins que celles pour lesquelles il a été conçu.
- Ne déplacez pas l'appareil lorsqu'il est en cours d'utilisation.
- Débranchez toujours l'appareil après utilisation et laissez-le refroidir complètement avant de le nettoyer, de procéder à son entretien ou de le ranger.
- N'utilisez pas de minuteur externe ni de système de commande à distance avec cet appareil.
- L'utilisation d'une rallonge avec l'appareil est déconseillée.
- Cet appareil est destiné à un usage domestique uniquement. Il ne doit pas être utilisé à des fins commerciales.

ATTENTION : surface chaude. Ne touchez pas les parties chaudes ou les composants chauffants de l'appareil.

AVERTISSEMENT : tenez l'appareil à l'écart des matériaux inflammables.

À faire et à ne pas faire
À FAIRE :
éteindre le cuiseur à œufs et le débrancher de l'alimentation secteur avant de changer ou d'installer des accessoires.
À NE PAS FAIRE :
utiliser les accessoires s'ils sont desserrés, endommagés ou cassés.

Entretien et maintenance
ÉTAPE 1 : avant de procéder à toute opération de nettoyage ou d'entretien, débranchez le gril à sandwichs de l'alimentation secteur et laissez-le refroidir complètement.
ÉTAPE 2 : essuyez la coque du gril à sandwichs avec un chiffon doux et humide et séchez-la soigneusement.
ÉTAPE 3 : retirez les résidus de cuisson en versant une petite quantité d'eau chaude mélangée à un détergent doux sur les plaques de cuisson antiadhésives, puis essuyez avec du papier absorbant ou une éponge non abrasive.
N'utilisez jamais de détergents agressifs ou abrasifs ni de tampons à récurer pour nettoyer le gril à sandwichs, car cela pourrait endommager la surface.

REMARQUE : nettoyez le gril à sandwichs après chaque utilisation.

Mode d'emploi
Avant la première utilisation
Avant de brancher le gril à sandwichs à l'alimentation secteur, nettoyez-le en suivant les instructions de la section intitulée « **Entretien et maintenance** ».

REMARQUE : lors de la première utilisation du gril à sandwichs, une légère fumée ou une odeur peuvent se dégager. Ce phénomène est normal et ne dure pas. Laissez suffisamment de ventilation autour de l'appareil.

Utilisation du gril à sandwichs
ÉTAPE 1 : préparez le sandwich à griller en prenant soin de ne pas trop remplir le pain, pour éviter que les ingrédients ne débordent.
ÉTAPE 2 : branchez-le sur le secteur et allumez-le. Le voyant d'alimentation rouge s'allume pour indiquer que le gril à sandwichs est allumé et qu'il chauffe.
ÉTAPE 3 : préchauffez le gril à sandwichs pendant environ 3 minutes. Le voyant « **Prêt** » vert s'allume une fois la température requise atteinte.
ÉTAPE 4 : versez une fine couche d'huile de cuisson sur les plaques de cuisson antiadhésives, en étalant doucement avec une feuille de papier absorbant. Cela permet de prolonger la durée de vie du revêtement antiadhésif et d'empêcher le sandwich de coller.
ÉTAPE 5 : placez le sandwich préparé sur la plaque de cuisson antiadhésive inférieure, puis fermez le couvercle.
ÉTAPE 6 : faites griller le sandwich pendant environ 2 à 4 minutes ; vérifiez régulièrement en ouvrant délicatement le couvercle. Si nécessaire, prolongez le temps de cuisson, jusqu'à ce que le sandwich soit doré à souhait.
ÉTAPE 7 : une fois la cuisson terminée, ouvrez le couvercle avec précaution, puis retirez le sandwich à l'aide d'une spatule en bois ou en plastique résistante à la chaleur.
ÉTAPE 8 : éteignez le gril à sandwichs et débranchez-le de l'alimentation secteur, puis laissez-le refroidir en laissant le couvercle ouvert.

REMARQUE : veillez à toujours préchauffer les plaques de cuisson antiadhésives avant de lancer la cuisson. Lors de l'utilisation, le voyant « **Prêt** » vert s'allume et s'éteint pour indiquer que le gril à sandwichs se maintient à la température.

ATTENTION : les plaques de cuisson antiadhésives deviennent brûlantes pendant l'utilisation ; utilisez toujours des gants thermorésistants pour éviter toute blessure.

AVERTISSEMENT : faites preuve de prudence pendant la cuisson ; le gril à sandwichs peut émettre de la vapeur. Ne grillez pas de pâtisseries avec des garnitures ou du glaçage dans le grille-pain. Ne grillez pas de tranches de pain en morceaux. Ne laissez pas le pain brûler.

Stockage
Vérifiez que le gril à sandwichs est froid, propre et sec avant de le ranger dans un endroit frais et sec.
N'enroulez jamais le cordon étroitement autour du gril à sandwichs ; enroulez-le sans le serrer pour éviter de l'endommager.

Spécifications
Code produit : EK2017 Puissance : 900 W
Entrée : 220–240 V ~ 50/60 Hz

Recettes
Astuce
Pour obtenir des sandwichs grillés croustillants et pour éviter qu'ils ne collent, appliquez une fine couche d'huile de tournesol sur les plaques de cuisson anti-adhésives avant utilisation.

Pesto, mozzarella et tomates séchées
Ingrédients
2 tranches épaisses de pain blanc
4 tomates séchées, coupées en tranches
50 g de mozzarella, en tranches
1 cuillère à soupe de pesto vert
Préparation
Étalez uniformément le pesto vert sur une tranche de pain blanc, puis disposez les tomates séchées et la mozzarella par-dessus.
Ajoutez la deuxième tranche de pain blanc par-dessus pour fermer le sandwich.
Placez le sandwich sur la plaque de cuisson antiadhésive inférieure.
Fermez le couvercle, puis faites cuire le sandwich pendant environ 3 à 4 minutes, jusqu'à ce qu'il soit croustillant.

Avocat, tomate et feta
Ingrédients
2 tranches de pain aux céréales
30 g de feta écrasée
½ tomate, émincée
¼ d'avocat mûr
Préparation
Étalez uniformément l'avocat, la tomate et la feta sur une tranche de pain aux céréales.
Ajoutez la deuxième tranche de pain aux céréales au-dessus pour terminer le sandwich.
Placez le sandwich sur la plaque de cuisson antiadhésive inférieure.
Fermez le couvercle, puis faites cuire le sandwich pendant environ 3 à 4 minutes, jusqu'à ce qu'il soit croustillant.

NL | Bewaar de instructies voor toekomstig gebruik.

VEILIGHEIDSINSTRUCTIES

- Bij het gebruik van elektrische apparaten moeten altijd de standaard veiligheidsmaatregelen worden opgevolgd.
- Controleer of het voltage dat is aangegeven op het typeplaatje overeenkomt met dat van het lokale netwerk voordat u de stekker in het stopcontact steekt.
- Kinderen vanaf 8 jaar en mensen met verminderde lichamelijke, zintuiglijke of geestelijke vermogens of met een gebrek aan kennis mogen dit apparaat onder toezicht gebruiken of nadat ze instructie hebben ontvangen, en als ze de gevaren van het gebruik begrijpen.
- Kinderen mogen niet met het apparaat spelen.
- Kinderen mogen dit apparaat alleen schoonmaken of onderhouden als ze ouder zijn dan 8 jaar, en onder toezicht.
- Dit apparaat is geen speelgoed.
- Als het netsnoer, de stekker of een onderdeel van het apparaat defect is, of als het gevallen of beschadigd is, stop dan onmiddellijk met het gebruik van het product om mogelijk letsel te voorkomen.
- Dit apparaat bevat geen onderdelen die door de gebruiker kunnen worden onderhouden. Alleen een gekwalificeerde elektricien mag reparaties uitvoeren. Bij onjuiste reparaties kan de gebruiker letsel oplopen.
- Houd het apparaat en het netsnoer buiten het bereik van kinderen.
- Dompel de elektrische onderdelen van het apparaat niet onder in water of andere vloeistoffen.
- Gebruik het apparaat niet met natte handen of als de aansluitingen nat zijn.
- Laat het apparaat niet onbeheerd achter terwijl het is aangesloten op het stopcontact.
- Gebruik het apparaat niet voor andere doeleinden dan waarvoor het is bedoeld.
- Verplaats het apparaat niet terwijl het in gebruik is.
- Trek na gebruik altijd de stekker uit het stopcontact en laat het apparaat volledig afkoelen voordat u het schoonmaakt, onderhoudt of opbergt.
- Dit apparaat mag niet worden bediend met een externe timer of een afzonderlijk afstandsbedieningssysteem.
- Het gebruik van een verlengsnoer wordt afgeraden.
- Dit apparaat is uitsluitend bedoeld voor huishoudelijk gebruik. Het mag niet worden gebruikt voor commerciële doeleinden.

LET OP: Heet oppervlak – raak het hete gedeelte of de verwarmingsonderdelen van het apparaat niet aan.

WAARSCHUWING: Houd het apparaat uit de buurt van brandbare materialen.

Het tosti-ijzer gebruiken
STAP 1: Bereid de tosti voor die u wilt roosteren. Let er daarbij op dat u niet te veel vulling tussen de broodsneetjes stopt, aangezien de ingrediënten dan uit de tosti kunnen stromen.
STAP 2: Steek de stekker in het stopcontact en zet het tosti-ijzer aan. Het rode voedingslampje gaat branden om aan te geven dat het tosti-ijzer ingeschakeld is en bezig is met opwarmen.
STAP 3: Laat het tosti-ijzer ongeveer drie minuten voorverwarmen. Het groene lampje voor gebruiksklaarheid gaat branden zodra de gewenste temperatuur is bereikt.
STAP 4: Breng voorzichtig een dunne laag bakolie aan op de bakplaten met antiaanbaklaag en wrijf de olie voorzichtig in met keukenpapier. Dit zorgt voor een langere levensduur van de antiaanbaklaag en voorkomt dat de tosti blijft plakken.
STAP 5: Plaats de tosti op de onderste bakplaat met antiaanbaklaag en sluit het deksel.
STAP 6: Rooster de tosti ongeveer 2–4 minuten. Controleer de tosti regelmatig door het deksel voorzichtig te openen. Indien nodig kan de tosti wat langer worden geroosterd, totdat die de gewenste bruining heeft.
STAP 7: Als de tosti klaar is voor consumptie, opent u het deksel en verwijdert u de tosti met een hittebestendige plastic of houten spatel.
STAP 8: Schakel het tosti-ijzer uit, haal de stekker uit het stopcontact en laat het apparaat afkoelen door het deksel open te laten.

OPMERKING: Verwarm de bakplaten met antiaanbaklaag vóór het bakken altijd voor. Tijdens het gebruik gaat het groene lampje voor gebruiksklaarheid aan en uit om aan te geven dat het tosti-ijzer de temperatuur in stand houdt.

LET OP: De bakplaten met antiaanbaklaag worden tijdens gebruik zeer heet. Gebruik altijd hittebestendige handschoenen om letsel te voorkomen.

WAARSCHUWING: Wees voorzichtig tijdens het bakken, want het tosti-ijzer geeft stoom af.

Rooster geen broodjes of gebak met een zachte vulling of glazuur. Rooster geen gescheurde sneetjes brood.
Zorg dat het brood niet verbrandt.

Opbergen
Controleer of het tosti-ijzer afgekoeld, schoon en droog is voordat u het op een koele, droge plaats opbergt.
Wikkel het snoer nooit strak om het tosti-ijzer, maar losjes, om schade te voorkomen.

Specificaties
Productcode: EK2017 Uitgangsspanning: 900 W
Invoer: 220–240 V ~ 50/60 Hz

Recepten
Tip
Voor extra krokante tosti's en om vastplakken te voorkomen, brengt u vóór gebruik een dunne laag zonnebloemolie aan op de bakplaten met antiaanbaklaag.

Pesto, mozzarella en zongedroogde tomaat
Ingrediënten
2 sneetjes witbrood, dik gesneden
4 zongedroogde tomaten, in plakjes gesneden
50 g mozzarella, in plakjes gesneden
1 eetlepel groene pesto
Bereiding
Verdeel de groene pesto gelijkmatig over één sneetje witbrood en leg de zongedroogde tomaten en mozzarella erop.
Leg het tweede sneetje witbrood erop om de tosti af te dekken.
Plaats de tosti op de onderste bakplaat met antiaanbaklaag.
Sluit het deksel en bak de tosti ongeveer 3–4 minuten, totdat deze knapperig is.

Avocado, tomaat en feta
Ingrediënten
2 sneetjes meergranenbrood
30 g feta, verkruimeld
½ tomaat, in plakjes gesneden
¼ rijpe avocado
Bereiding
Verdeel de avocado, tomaat en feta gelijkmatig over één sneetje meergranenbrood.
Leg het tweede sneetje brood erop om de tosti af te dekken.
Plaats de tosti op de onderste bakplaat met antiaanbaklaag.
Sluit het deksel en bak de tosti ongeveer 3–4 minuten, totdat deze knapperig is.

DE | Bewaar de instructies voor toekomstig gebruik.

SICHERHEITSHINWEISE

- Bei der Verwendung elektrischer Geräte sind stets die grundlegenden Sicherheitsvorkehrungen zu beachten.
- Überprüfen Sie, ob die auf dem Typenschild angegebene Spannung mit der des lokalen Netzwerks übereinstimmt, bevor Sie das Gerät an das Stromnetz anschließen.
- Dieses Gerät kann von Kindern ab 8 Jahren und Personen mit eingeschränkten physischen, sensorischen oder geistigen Fähigkeiten und Wissen verwendet werden, solange sie unter Aufsicht sind oder eine Anleitung erhalten haben und in der Lage sind, die Gefahrenquellen im vollen Umfang zu verstehen.
- Das Gerät ist kein Kinderspielzeug.
- Kinder dürfen Reinigungs- oder Wartungsarbeiten nur durchführen, wenn sie mindestens 8 Jahre alt sind und beaufsichtigt werden.
- Dieses Gerät ist kein Spielzeug.
- Wenn das Netzkabel, der Stecker oder ein Teil des Geräts defekt sind oder dieses fallen gelassen oder beschädigt wurde, stellen Sie die Benutzung des Produkts umgehend ein, um potenzielle Verletzungen zu vermeiden.
- Dieses Gerät enthält keine Teile, die vom Benutzer gewartet werden können. Reparaturen dürfen nur von einem ausgebildeten Elektriker durchgeführt werden. Durch unsachgemäße Reparaturen kann der Benutzer Risiken ausgesetzt werden.
- Bewahren Sie das Gerät und sein Netzkabel außerhalb der Reichweite von Kindern auf.
- Tauchen Sie die elektrischen Komponenten des Geräts nicht in Wasser oder andere Flüssigkeiten.
- Betreiben Sie das Gerät nicht mit nassen Händen oder wenn die Anschlüsse nass sind.
- Lassen Sie das Gerät nicht unbeaufsichtigt, während es an das Stromnetz angeschlossen ist.
- Verwenden Sie das Gerät nur für den vorgesehenen Zweck.
- Bewegen Sie das Gerät nicht, während es verwendet wird.
- Trennen Sie das Gerät nach der Verwendung immer vom Stromnetz und vergewissern Sie sich vor jeder Reinigung oder Wartung sowie vor dem Aufbewahren, dass es vollständig abgekühlt ist.
- Dieses Gerät darf nicht mit einem externen Timer oder einem separaten Fernbedienungssystem betrieben werden.
- Es wird nicht empfohlen, das Gerät zusammen mit einem Verlängerungskabel zu verwenden.
- Dieses Gerät ist nur für den Hausgebrauch vorgesehen. Es sollte nicht für kommerzielle Zwecke verwendet werden.

ACHTUNG: Heiße Oberfläche: Berühren Sie keine heißen Bereiche und Bauteile des Geräts.

WARNUNG: Das Gerät von entflammbaren Materialien fernhalten.

Wichtig beim Umgang
WAS SIE TUN SOLLTEN:
Schalten Sie den Sandwichtoaster aus und trennen Sie ihn von der Stromversorgung, bevor Sie die Aufsätze austauschen oder anbringen.
WAS SIE VERMEIDEN SOLLTEN:
Verwenden Sie keine Aufsätze, wenn diese lose, beschädigt oder gebrochen sind.

Pflege und Wartung
SCHRITT 1: Ziehen Sie vor der Reinigung oder Wartung den Netzstecker des Sandwichtoasters aus der Steckdose und lassen Sie das Gerät vollständig abkühlen.
SCHRITT 2: Wischen Sie das Gehäuse des Sandwichtoasters mit einem weichen, feuchten Tuch ab und trocknen Sie es gründlich.
SCHRITT 3: Entfernen Sieeingebrannte Essensreste, indem Sie eine kleine Menge warmes Wasser mit einem milden Reinigungsmittel auf die antihaftbeschichteten Einsätze auftragen. Wischen Sie sie anschließend mit einem Papiertuch oder einem nicht scheuernden Schwamm sauber.
Verwenden Sie niemals aggressive oder scheuernde Reinigungsmittel oder Topfkratzer zur Reinigung des Sandwichtoasters, da dies zu Schäden an der Oberfläche führen kann.

HINWEIS: Der Sandwichtoaster sollte nach jedem Gebrauch gereinigt werden.

Gebrauchsanweisung
Vor dem ersten Gebrauch
Bevor Sie den Snackgrill an die Stromversorgung anschließen, reinigen Sie den Sandwichtoaster gemäß den Anweisungen im Abschnitt „**Pflege und Wartung**“.

HINWEIS: Wenn Sie den Sandwichtoaster zum ersten Mal verwenden, kann es zu einer leichten Rauch- oder Geruchsentwicklung kommen. Dies ist normal und lässt nach kurzer Zeit nach. Sorgen Sie für eine ausreichende Belüftung in der Umgebung des Sandwichtoasters.

Verwendung des Sandwichtoasters
SCHRITT 1: Bereiten Sie das Sandwich vor, das getoastet werden sollen. Achten Sie darauf, das Brot nicht zu überfüllen, da dies dazu führen kann, dass die Zutaten überlaufen.
SCHRITT 2: Schließen Sie den Sandwichtoaster an das Stromnetz an, und schalten Sie ihn ein. Die rote Bereitschaftsanzeige leuchtet auf und zeigt damit an, dass der Sandwichtoaster eingeschaltet wurde und aufheizt.
SCHRITT 3: Heizen Sie den Sandwichtoaster ca. 3 Minuten vor. Die grüne Bereitschaftsanzeige leuchtet auf, sobald die erforderliche Temperatur erreicht wurde.
SCHRITT 4: Tragen Sie vorsichtig eine dünne Schicht Speiseöl auf die antihaftbeschichteten Kochplatten auf und reiben Sie es vorsichtig mit einem Papiertuch ein. Dadurch wird die Lebensdauer der Antihaftbeschichtung verlängert und das Anhaften des Sandwiches verhindert.
SCHRITT 5: Legen Sie das vorbereitete Sandwich auf die untere antihaftbeschichtete Kochplatte und schließen Sie dann den Deckel.
SCHRITT 6: Toasten Sie das Sandwich ca. 2–4 Minuten lang. Überprüfen Sie den Bräunungsgrad regelmäßig, indem Sie den Deckel vorsichtig öffnen. Bei Bedarf kann das Sandwich etwas länger getoastet werden, bis es entsprechend gebräunt ist.
SCHRITT 7: Öffnen Sie nach dem Toasten vorsichtig den Deckel und entnehmen Sie das getoastete Sandwich mit einem hitzebeständigen Pfannenwender aus Kunststoff oder Holz.
SCHRITT 8: Schalten Sie den Sandwichtoaster aus, ziehen Sie den Stecker vom Stromnetz ab und lassen Sie das Gerät bei geöffnetem Deckel abkühlen.

HINWEIS: Heizen Sie die antihaftbeschichteten Einsätze immer vor, bevor Sie mit dem Backen beginnen. Während der Verwendung schaltet sich die grüne Kontrollleuchte ein und aus, um anzuzeigen, dass der Sandwichtoaster die Temperatur hält.

ACHTUNG: Die antihaftbeschichteten Kochplatten werden während des Gebrauchs sehr heiß. Verwenden Sie stets hitzebeständige Handschuhe, um Verletzungen zu vermeiden.

Quick start guide

Sandwich toaster

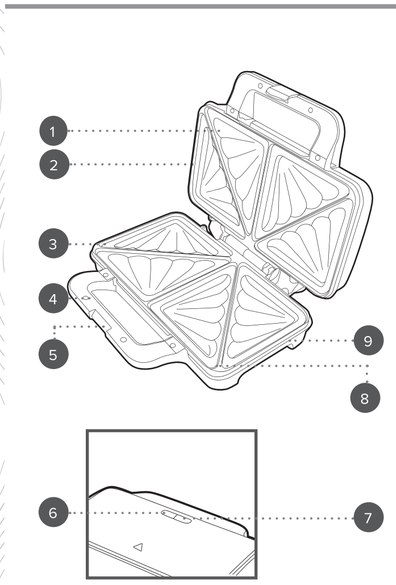

EN / Disposal of Waste Batteries and Electrical and Electronic Equipment
This symbol on the product, its batteries or its packaging means that this product and any batteries it contains must not be disposed of with household waste. This is the law to help ensure that you recycle them at an applicable collection point for the recycling of batteries and electrical and electronic waste (WEEE). It is the user's responsibility to dispose of their products and batteries using these resources and prevent potential negative consequences for human health and the environment due to the possible presence of hazardous substances in batteries and electrical and electronic equipment, which could be caused by inappropriate disposal. Some retailers provide take-back services which allow the user to return exhausted equipment for appropriate disposal. **It is the user's responsibility to delete any data on electrical and electronic equipment prior to disposal.** For more information about where to drop batteries, electrical and electronic waste off, please contact the local city/municipality office, household waste disposal service, or the retailer.

FR | Mise au rebut des piles/batteries usagées et des équipements électriques et électroniques
Ce symbole figurant sur le produit, sur ses piles ou sur son emballage, signifie que ce produit et toutes les piles qu'il contient ne doivent pas être jetés avec les ordures ménagères. Il est de la responsabilité de l'utilisateur de les remettre à un point de collecte approprié destiné au recyclage des piles/batteries et des équipements électriques et électroniques. Cette collecte sélective et ce recyclage contribuent à préserver les ressources naturelles et à prévenir les conséquences négatives potentielles sur la santé et l'environnement, liées à la présence possible de substances dangereuses dans les piles/batteries et les équipements électriques et électroniques, pouvant être causées par une élimination inadéquate des déchets. Certains revendeurs proposent des services de reprise qui permettent à l'utilisateur de renvoyer les équipements usagés pour une mise au rebut appropriée. **Il est de la responsabilité de l'utilisateur de supprimer toutes les données situées sur les équipements électriques et électroniques avant la mise au rebut.** Pour plus d'informations sur les centres de collecte des piles et des déchets électriques et électroniques, veuillez contacter votre mairie, le service de collecte des déchets ménagers ou le revendeur du produit.

NL | Verwijderen van afgedankte batterijen en elektronische en elektronische apparatuur
Dit symbool op het product, de batterijen of de verpakking betekent dat het product en de batterijen die het bevat, niet met het huishoudelijk afval mogen worden afgevoerd. Dit is de wet om ervoor te zorgen dat u ze recycleert op een geschikt inzamelpunt voor het recyclen van batterijen en elektrische en elektronische apparatuur. Deze geschieden inzameling en recycling draagt bij aan het behoud van natuurlijke hulpbronnen en voorkomt potentiële schade aan de volksgezondheid en het milieu, aangezien batterijen en elektrische en elektronische apparaten gevaarlijke stoffen kunnen bevatten die bij verkeerde afvalverwerking kunnen vrijkomen. Sommige verkopers bieden terugbringmogelijkheden aan waarmee de gebruiker kapotte apparatuur kan retourneren zodat de apparatuur op een juiste manier wordt weggegooid. **Het is de verantwoordelijkheid van de gebruiker om eventuele gegevens op elektrische en elektronische apparatuur te verwijderen voordat deze wordt afgevoerd.** Voor informatie over waar u batterijen en elektrische en elektronische apparatuur kunt inleveren, neemt u contact op met de gemeente, de afvalstoffendienst voor huishoudelijk afval of de verkoper.

DE | Entsorgung von Altbatterien und Elektro- und Elektronikgeräten
Dieses Symbol auf dem Produkt, den Batterien oder der Verpackung bedeutet, dass dieses Produkt und alle darin enthaltenen Batterien nicht mit dem Hausmüll entsorgt werden dürfen. Die Entsorgung hat über eine geeignete Sammelstelle für das Recycling von Altbatterien und Elektro- und Elektronikaltgeräten zu erfolgen. Die separate Sammlung und das Recycling tragen dazu bei, natürliche Ressourcen zu schonen und potenzielle negative Folgen für die Gesundheit und die Umwelt zu vermeiden, die in Batterien sowie Elektro- und Elektronikaltgeräten Substanzen enthalten sind, die durch eine unsachgemäße Entsorgung die Umwelt gefährden. Einige Händler bieten Rücknahmedienste an, mit denen der Benutzer ausgediente Geräte zurückgeben kann, damit sie ordnungsgemäß entsorgt werden können. **Der Benutzer ist dafür verantwortlich, dass vor der Entsorgung alle Elektro- und Elektronikgeräte sämtliche Daten auf dem Gerät gelöscht werden.** Weitere Informationen zur sachgemäßen Entsorgung von Altbatterien sowie Elektro- und Elektronikaltgeräten erhalten Sie bei der örtlichen Stadtverwaltung, den städtischen Entsorgungsbetrieben oder beim Händler.

ES | Eliminación de residuos de baterías y de equipos eléctricos y electrónicos
Este símbolo en el producto, sus baterías o su embalaje significa que este producto y cualquier batería que contenga no se deben desechar junto con la basura doméstica. Es responsabilidad del usuario depositarlo en un punto de recogida adecuado para el reciclaje de baterías y equipos eléctricos y electrónicos. Esta recogida y reciclaje por separado ayudará a conservar los recursos naturales y a evitar posibles consecuencias negativas para la salud humana y el medio ambiente debidas a la presencia de sustancias peligrosas en las baterías y los equipos eléctricos y electrónicos, que podrían estar causadas por una eliminación de residuos inadecuada. Algunos distribuidores ofrecen servicios de recogida que permiten al usuario devolver equipos agotados para una eliminación adecuada. **Es responsabilidad del usuario borrar los datos de los equipos eléctricos y electrónicos antes de su eliminación.** Para obtener más información acerca de cómo desechar las baterías y los residuos eléctricos y electrónicos, póngase en contacto con su autoridad local, con el servicio de recogida de residuos domésticos o con el distribuidor.

PT | Eliminação de resíduos de equipamentos elétricos e eletrónicos e pilhas/baterias
Este símbolo no produto, nas pilhas/baterias ou na embalagem significa que este produto e quaisquer pilhas/baterias que contenha não devem ser eliminados juntamente com o lixo doméstico. Em vez disso, é da responsabilidade do utilizador entregá-lo a um ponto de recolha aplicável para a reciclagem de pilhas/baterias e equipamento elétrico e eletrónico. A recolha separada e a reciclagem ajudarão a conservar os recursos naturais e a evitar as potenciais consequências negativas para a saúde humana e para o ambiente que resultariam de uma eliminação inadequada das substâncias perigosas que podem estar presentes nas pilhas/baterias e no equipamento elétrico e eletrónico. Alguns retalhistas oferecem serviços de devolução que permitem ao utilizador devolver equipamento esgotado para uma eliminação adequada. **É da responsabilidade do utilizador apagar quaisquer dados relativos a equipamentos elétricos e eletrónicos antes da eliminação.** Para obter mais informações sobre onde entregar as pilhas/baterias e os resíduos elétricos e eletrónicos, contacte o representante local da cidade/município, o serviço de recolha de resíduos domésticos ou o revendedor.

IT | Smaltimento delle batterie e delle apparecchiature elettriche ed elettroniche
Questo simbolo sul prodotto, sulle batterie o sulla confezione indica che il prodotto e le batterie in esso contenute non devono essere smaltite insieme ai rifiuti domestici. È responsabilità dell'utente consegnarlo a un punto di raccolta proposto al riciclaggio delle batterie e delle apparecchiature elettriche ed elettroniche. La raccolta differenziata e il riciclaggio contribuiranno a preservare le risorse naturali e a prevenire conseguenze negative per la salute umana e l'ambiente a causa della possibile presenza, nei prodotti, di sostanze pericolose che potrebbero essere rilasciate da uno smaltimento inappropriato. Alcuni rivenditori forniscono un servizio di raccolta e smaltimento delle apparecchiature esauste. **È responsabilità dell'utente cancellare i dati memorizzati in apparecchiature elettriche ed elettroniche prima dello smaltimento.** Per ulteriori informazioni sui punti di smaltimento di batterie, i rifiuti elettrici ed elettronici, contattare l'ufficio locale della città/comune, il servizio di smaltimento dei rifiuti domestici o il rivenditore.

PL | Utylizacja zużytych akumulatorów oraz urządzeń elektrycznych i elektronicznych
Ten symbol na produkcie, jego bateriach lub opakowaniach oznacza, że nie wolno wyrzucać ich razem z odpadami domowymi. Użytkownik jest natomiast odpowiedzialny za to, aby przekazać je do odpowiedniego punktu zbiórki w celu recyklingu akumulatorów oraz sprzętu elektrycznego i elektronicznego. Ten odrębny proces zbierania i recyklingu pomaga chronić zasoby naturalne i zapobiega potencjalnym negatywnym na zdrowie ludzkie i środowiska naturalne, wynikającym z możliwej obecności niebezpiecznych substancji w akumulatorach oraz sprzęcie elektrycznym i elektronicznym, które mogą być spowodowane niewłaściwą utylizacją. Niektórzy sprzedawcy oferują usługi odbioru, które umożliwiają użytkownikowi zwrot zużytego sprzętu w celu jego właściwej utylizacji. **Użytkownik ponosi odpowiedzialność za usunięcie wszelkich danych na urządzeniach elektryczn

WARNUNG: Seien Sie beim Toasten vorsichtig, da der Sandwichtoaster Dampf abgibt. Toasten Sie kein Gebäck mit flüssigen Füllungen oder Zuckerguss. Toasten Sie keine zerfallenen Brotscheiben. Lassen Sie das Brot nicht anbrennen.

Lagerung

Stellen Sie vor der Aufbewahrung an einem kühlen, trockenen Ort sicher, dass der Sandwichtoaster abgekühlt, sauber und trocken ist.
Wickeln Sie das Kabel niemals fest um den Sandwichtoaster. Wickeln Sie es lose auf, um Schäden zu vermeiden.

Technische Daten

Produktcode: EK2017 Leistung: 900 W
Eingangsspannung: 220–240 V ~ 50/60 Hz

Rezepte

Spitzentipp
Um Sandwiches extra knusprig zu toasten und ein Anhaften zu verhindern, tragen Sie vor dem Gebrauch eine dünne Schicht Sonnenblumenöl auf die antihaftbeschichteten Grillplatten auf.

Pesto, Mozzarella und getrocknete Tomaten
Zutaten
2 Scheiben Weißbrot, dick geschnitten
4 getrocknete Tomaten, in Streifen geschnitten
50 g Mozzarella, in Scheiben geschnitten
1 EL grünes Pesto
Zubereitung
Verteilen Sie das grüne Pesto gleichmäßig auf einer Scheibe Weißbrot und belegen Sie sie mit den sonnengetrockneten Tomaten und Mozzarella.
Vervollständigen Sie Ihr Sandwich mit einer zweiten Scheibe Weißbrot.
Legen Sie das Sandwich auf die untere antihaftbeschichtete Kochplatte.
Schließen Sie den Deckel und garen Sie das Sandwich ca. 3–4 Minuten, bis es knusprig ist.

Avocado, Tomate und Feta
Zutaten
2 Scheiben Körnertoast
30 g Feta, zerbröckelt
½ Tomate, in Scheiben geschnitten
¼ reife Avocado
Zubereitung
Belegen Sie eine Scheibe Toast gleichmäßig mit Avocado, Tomate und Feta.
Vervollständigen Sie Ihr Sandwich mit einer zweiten Scheibe Weißbrot.
Legen Sie das Sandwich auf die untere antihaftbeschichtete Kochplatte.
Schließen Sie den Deckel und garen Sie das Sandwich ca. 3–4 Minuten, bis es knusprig ist.

ES I Conserve estas instrucciones para poder consultarlas en el futuro.

INSTRUCCIONES DE SEGURIDAD

- Siga siempre las precauciones básicas de seguridad al usar aparatos eléctricos.
- Compruebe que el voltaje indicado en la placa de características coincide con el de la red local antes de conectar el dispositivo a la corriente eléctrica.
- Este dispositivo pueden usarlo los niños a partir de 8 años y las personas con capacidades físicas, sensoriales o mentales reducidas, o sin conocimientos al respecto, siempre y cuando se les den instrucciones y se los supervise, y solo si comprenden los riesgos que su uso conlleva.
- Los niños no deben jugar con el dispositivo.
- A menos que sean mayores de 8 años y estén bajo supervisión, los niños no deben realizar labores de limpieza ni de mantenimiento del dispositivo.
- Este dispositivo no es un juguete.
- Deje de utilizar el dispositivo inmediatamente si el cable de alimentación, el enchufe o cualquier otra pieza no funcionan correctamente, o si ha sufrido alguna caída o algún otro tipo de daño, para evitar posibles lesiones.
- Este dispositivo contiene piezas que el usuario no puede reparar, por lo que es necesario que un electricista cualificado se ocupe de las reparaciones pertinentes. Una reparación inadecuada puede poner al usuario en riesgo de sufrir daños.
- Mantenga el dispositivo y el cable de alimentación fuera del alcance de los niños.
- No sumerja los componentes eléctricos del aparato en agua ni en otros líquidos.
- No manipule el aparato con las manos mojadas ni si alguna de las conexiones está húmeda.
- Supervise el dispositivo mientras esté conectado a la corriente eléctrica.
- No utilice el dispositivo para ningún otro uso que no sea el previsto.
- No mueva el dispositivo mientras esté en uso.
- Desenchufe siempre el aparato después de cada uso y deje que se enfríe por completo antes de guardarlo o de realizar cualquier labor de limpieza o de mantenimiento.
- Este dispositivo no debe utilizarse con un temporizador externo ni un sistema de control remoto independiente.
- No se recomienda el uso de un cable alargador con el dispositivo.
- Este dispositivo está diseñado exclusivamente para el uso doméstico. No debe utilizarse para fines comerciales.

PRECAUCIÓN: Superficie caliente: no toque las partes calientes ni los componentes calefactores del aparato.

ADVERTENCIA: Mantenga el dispositivo alejado de materiales inflamables.

Qué hacer y qué no hacer

QUÉ HACER:
Apague la sandwichera y desenchúfela de la corriente eléctrica antes de cambiar o colocar accesorios.
QUÉ NO HACER:
No utilice los accesorios si están sueltos, dañados o rotos.

Cuidados y mantenimiento

PASO 1: Antes de limpiar la sandwichera o de realizar alguna labor de mantenimiento, desenchúfela de la corriente eléctrica y deje que se enfríe por completo.
PASO 2: Limpie la carcasa de la sandwichera con un paño suave y húmedo, y séquela bien.
PASO 3: Retire los restos de comida cocinada aplicando agua tibia y detergente suave a las placas de cocción con revestimiento antiadherente y, a continuación, límpielas con papel absorbente o con un estropajo no abrasivo.
No utilice productos de limpieza fuertes o abrasivos ni estropajos para limpiar la sandwichera, ya que podrían causar daños en la superficie.

NOTA: La sandwichera debe limpiarse después de cada uso.

Instrucciones de uso

Antes del primer uso

Antes de conectarla a la red eléctrica, limpie la sandwichera siguiendo las instrucciones de la sección titulada "**Cuidados y mantenimiento**".

NOTA: Cuando utilice la sandwichera por primera vez, puede desprender un ligero humo u olor. Es algo normal que desaparece pronto. Ventile adecuadamente la ubicación de la sandwichera.

Uso de la sandwichera

PASO 1: Prepare el sándwich que quiere tostar con cuidado de no llenarlo demasiado, ya que podrían salirse los ingredientes.
PASO 2: Conecte la sandwichera a la corriente eléctrica y enciéndala. El indicador de encendido rojo se iluminará para indicar que la sandwichera se ha encendido y se está calentando.
PASO 3: Precaliente la sandwichera durante unos 3 minutos. El indicador verde se iluminará cuando el aparato haya alcanzado la temperatura adecuada.
PASO 4: Aplique con cuidado una fina capa de aceite para cocinar a las placas con revestimiento antiadherente y extiéndalo cuidadosamente con papel absorbente. Esto ayudará a prolongar la vida útil del revestimiento antiadherente y evitará que se pegue el sándwich.
PASO 5: Coloque el sándwich que ha preparado en la placa de cocción con revestimiento antiadherente inferior y cierre la tapa.
PASO 6: Tueste el sándwich durante unos 2–4 minutos y compruébelo de vez en cuando levantando la tapa con cuidado. Si lo desea, puede dorar el sándwich un poco más, hasta el punto que más le guste.
PASO 7: Al acabar de cocinar, abra la tapa con cuidado y retire el sándwich tostado con una espátula de madera o de plástico resistente al calor.
PASO 8: Apague la sandwichera, desenchúfela de la corriente eléctrica y deje la tapa abierta para que se enfríe.

NOTA: Precaliente siempre las placas de cocción con revestimiento antiadherente antes de empezar a cocinar. Durante el uso, el indicador verde para empezar a usar la sandwichera se encenderá y se apagará para señalar que se mantiene la temperatura óptima.

PRECAUCIÓN: Las placas con revestimiento antiadherente alcanzan altas temperaturas durante el uso, así que utilice siempre guantes resistentes al calor para evitar lesiones.

ADVERTENCIA: Tenga cuidado mientras cocina, ya que la sandwichera expulsará vapor. No tueste pasteles con rellenos cremosos o glaseados. No tueste rebanadas de pan rotas. No deje que el pan se queme.

Almacenamiento

Antes de guardar la sandwichera en un lugar fresco y seco, compruebe que esté fría, limpia y seca.
No enrolle el cable con fuerza alrededor de la sandwichera; enróllelo sin apretar para evitar que se produzcan daños.

Especificaciones

Código de producto: EK2017 Salida: 900 W
Entrada: 220–240 V ~ 50/60 Hz

Recetas

Consejo
Para preparar unos sándwiches crujientes y tostados y evitar que se peguen los alimentos, aplique una fina capa de aceite de girasol a las placas con revestimiento antiadherente antes de utilizarlas.

Pesto, mozzarella y tomate seco
Ingredientes
2 rebanadas gruesas de pan blanco
4 tomates secos en tiras
50 g de queso mozzarella en lonchas
1 cucharada de pesto verde
Elaboración
Distribuya uniformemente el pesto verde sobre una rebanada de pan blanco y coloque tomates secos y mozzarella encima.
Añada la segunda rebanada de pan blanco encima para completar el sándwich.
Coloque el sándwich en la placa de cocción con revestimiento antiadherente inferior.
Cierre la tapa y, a continuación, cocine el sándwich durante unos 3–4 minutos hasta que esté crujiente.

Aguacate, tomate y queso feta
Ingredientes
2 rebanadas de pan de semillas
30 g de queso feta desmenuzado
½ tomate en rodajas
¼ de aguacate maduro
Elaboración
Distribuya uniformemente el aguacate, el tomate y el queso feta en una rebanada de pan de semillas.
Añada la segunda rebanada de pan de semillas encima para completar el sándwich.
Coloque el sándwich en la placa de cocción con revestimiento antiadherente inferior.
Cierre la tapa y, a continuación, cocine el sándwich durante unos 3–4 minutos hasta que esté crujiente.

PT I Conserve estas instruções para referência futura.

INSTRUÇÕES DE SEGURANÇA

- Quando utilizar aparelhos elétricos, as precauções básicas de segurança devem ser sempre seguidas.
- Verifique se a tensão indicada na placa de classificação corresponde à da rede local antes de ligar o aparelho à tomada elétrica.
- Este aparelho pode ser utilizado por crianças a partir dos 8 anos de idade e por pessoas com limitações físicas, sensoriais ou mentais ou com falta de conhecimento, desde que as mesmas tenham sido supervisionadas/instruídas e compreendam os perigos associados.
- O aparelho não deve servir de brinquedo para crianças.
- As crianças não devem efetuar a limpeza ou a manutenção a realizar pelo utilizador, exceto se tiverem idade superior a 8 anos e forem supervisionadas.
- Este aparelho não é um brinquedo.
- Em caso de queda ou danos do aparelho ou de avaria no cabo de alimentação, na ficha ou em qualquer peça do aparelho, pare imediatamente de utilizar o produto para evitar potenciais ferimentos.
- Este aparelho não contém peças que possam ser reparadas pelo utilizador; apenas um eletricista qualificado deve efetuar reparações. As reparações incorretas podem colocar o utilizador em risco de ferimentos.
- Mantenha o aparelho e o respetivo cabo de alimentação fora do alcance das crianças.
- Não mergulhe os componentes elétricos do aparelho dentro de água ou de qualquer outro líquido.
- Não utilize o aparelho com as mãos molhadas ou se alguma ligação estiver molhada.
- Não deixe o aparelho sem vigilância enquanto estiver ligado à tomada elétrica.
- Não utilize o aparelho para outro fim que não o previsto.
- Não tente mudar o aparelho de local enquanto estiver em funcionamento.
- Desligue sempre a ficha do aparelho após a utilização e deixe-o arrefecer completamente antes de efetuar qualquer operação de limpeza ou manutenção do utilizador ou de o armazenar.
- Este aparelho não deve ser utilizado com um temporizador externo nem um sistema de controlo remoto separado.
- Não se recomenda a utilização de um cabo de extensão com o aparelho.
- Este aparelho destina-se apenas a uso doméstico. Não deve ser utilizado para fins comerciais.

CUIDADO: superfície quente – não toque nas secções quentes nem nos componentes de aquecimento do aparelho.

AVISO: mantenha o aparelho afastado de materiais inflamáveis.

O que fazer e o que não fazer

O QUE FAZER:
Desligue a sanduicheira e retire a ficha da tomada elétrica antes de substituir ou instalar acessórios.
O QUE NÃO FAZER:
Utilizar acessórios se estiverem soltos, danificados ou partidos.

Cuidados e manutenção

PASSO 1: antes de tentar qualquer limpeza ou manutenção, desligue a sanduicheira da tomada elétrica e deixe-a arrefecer completamente.
PASSO 2: limpe os compartimentos da sanduicheira com um pano macio e húmido, e seque-os cuidadosamente.
PASSO 3: retire os alimentos queimados aplicando uma pequena quantidade de água quente misturada com um detergente suave nas placas antiaderentes e limpe-as com um toalhete de papel ou um esfregão macio.
Nunca utilize detergentes de limpeza agressivos ou abrasivos nem esfregões para limpar a sanduicheira, pois pode danificar a superfície.

NOTA: a sanduicheira deve ser limpa após cada utilização.

Instruções de utilização

Antes da primeira utilização

Antes de ligar à tomada elétrica, limpe a sanduicheira seguindo as instruções na secção "**Cuidados e manutenção**".

NOTA: ao utilizar a sanduicheira pela primeira vez, pode ser emitido um ligeiro fumo ou odor. É uma situação normal e irá desaparecer em breve. Mantenha uma ventilação suficiente em redor da sanduicheira.

Utilizar a sanduicheira

PASSO 1: prepare a sanduíche que vai ser tostada, tendo cuidado para não encher demasiado o pão, pois pode fazer com que os ingredientes saiam do pão.
PASSO 2: ligue a ficha à tomada elétrica e ligue a sanduicheira. A luz vermelha indicadora de alimentação acende-se, indicando que a sanduicheira foi ligada e está a aquecer.
PASSO 3: pré-aqueça a sanduicheira durante aproximadamente 3 minutos. A luz verde indicadora de que está pronto acende-se assim que a temperatura pretendida for atingida.
PASSO 4: aplique cuidadosamente uma camada fina de óleo de cozinha nas placas revestidas antiaderentes, untando-as cuidadosamente com um toalhete de papel. Isto ajudará a prolongar a vida útil do revestimento antiaderente e impedir que a tosta cole.
PASSO 5: coloque a sanduíche preparada na placa revestida antiaderente inferior e feche o aparelho.
PASSO 6: deixe a sanduíche tostar entre 2 a 4 minutos; verifique periodicamente abrindo cuidadosamente a tampa. Se necessário, a sanduíche pode ser tostada durante um pouco mais de tempo, até ficar com a tonalidade tostada pretendida.
PASSO 7: depois de terminar a preparação, abra o aparelho com cuidado e retire a sanduíche tostada com uma espátula de plástico ou madeira resistente ao calor.
PASSO 8: desligue a sanduicheira, retire a ficha da tomada elétrica e deixe-a arrefecer deixando-a aberta.

NOTA: pré-aqueça sempre as placas revestidas antiaderentes antes de começar a cozinhar. Durante a utilização, a luz verde indicadora de que está pronto acende-se e desliga-se para indicar que a sanduicheira mantém a temperatura.

CUIDADO: as placas revestidas antiaderentes ficam muito quentes durante a utilização; use sempre luvas resistentes ao calor para evitar ferimentos.

AVISO: tenha cuidado durante a preparação; a sanduicheira emite vapor. Não torre pastéis com recheios ou coberturas líquidas. Não torre fatias de pão dilaceradas. Não deixe o pão queimar.

Armazenamento

Antes de guardar num local fresco e seco, certifique-se de que a sanduicheira está fria, limpa e seca.
Nunca enrole o cabo muito apertado à volta da sanduicheira. Enrole-o sem apertar para evitar danos.

Especificações

Código do produto: EK2017 Potência: 900 W
Entrada: 220–240 V ~ 50/60 Hz

Receitas

Principal sugestão
Para criar tostas estaladiças e para ajudar a evitar que fiquem coladas, aplique uma camada fina de óleo de girassol nas placas revestidas antiaderentes antes de utilizar.

Pesto, queijo mozzarella e tomate seco
Ingredientes
2 fatias grossas de pão branco
4 tomates secos, fatiados
50 g de queijo mozarela, fatiado
1 colher de sopa de pesto verde
Método
Espalhe uniformemente o pesto verde sobre uma fatia do pão branco e, em seguida, disponha os tomates secos e o queijo mozzarella por cima.
Coloque a segunda fatia de pão branco por cima para completar a sanduíche.
Coloque a sanduíche na placa revestida antiaderente inferior.
Feche o aparelho e deixe tostar durante aprox. 3 a 4 minutos, até ficar crocante.

Abacate, tomate e feta
Ingredientes
2 fatias de pão de cereais
30 g de queijo feta, ralado
½ tomate, fatiado
¼ de abacate maduro
Método
Espalhe uniformemente o abacate, o tomate e o queijo feta numa fatia de pão de cereais.
Coloque a segunda fatia de pão de cereais por cima, para completar a sanduíche.
Coloque a sanduíche na placa revestida antiaderente inferior.
Feche o aparelho e deixe tostar durante aprox. 3 a 4 minutos, até ficar crocante.

IT I Conservare le istruzioni per riferimento futuro.

ISTRUZIONI DI SICUREZZA

- Durante l'uso di apparecchiature elettriche, è necessario osservare sempre le precauzioni di sicurezza di base.
- Prima di collegare l'apparecchio all'alimentazione elettrica, verificare che la tensione indicata sull'apposita targhetta corrisponda a quella della rete locale.
- Questo apparecchio può essere utilizzato da bambini di età superiore a 8 anni e da persone con capacità fisiche, sensoriali e mentali ridotte, nonché conoscenze limitate, se assistite e istruite in merito al suo corretto utilizzo e se comprendono i rischi che comporta.
- Non lasciare che i bambini giochino con l'apparecchio.
- I bambini possono eseguire operazioni di pulizia o manutenzione solo se di età superiore a 8 anni e sotto la supervisione di un adulto.
- Questo apparecchio non è un giocattolo.
- Se il cavo di alimentazione, la spina o una qualsiasi parte dell'apparecchio non funziona correttamente o ha subito cadute o danni, interrompere immediatamente l'uso del prodotto, onde evitare possibili lesioni.
- Questo apparecchio non contiene parti riparabili dall'utente. Rivolgersi esclusivamente a un elettricista qualificato per la riparazione. Le riparazioni improprie potrebbero provocare danni agli utenti.
- Tenere l'apparecchio e il cavo di alimentazione fuori dalla portata dei bambini.
- Non immergere i componenti elettrici dell'apparecchio in acqua o in altri liquidi.
- Non utilizzare l'apparecchio con le mani bagnate o nel caso in cui i collegamenti elettrici risultino umidi.
- Non lasciare l'apparecchio incustodito mentre è collegato all'alimentazione elettrica.
- Non utilizzare l'apparecchio per scopi differenti dall'uso previsto.
- Non spostare l'apparecchio mentre è in funzione.
- Scollegare l'apparecchio dall'alimentazione elettrica dopo l'uso e lasciarlo raffreddare completamente prima di eseguire operazioni di pulizia o manutenzione o prima di riporlo.
- L'apparecchio non deve essere azionato mediante timer esterno o telecomando separato.
- Si sconsiglia l'uso di prolunghe.
- Questo apparecchio è destinato esclusivamente all'uso domestico, non a scopi commerciali.

ATTENZIONE: superficie calda! Non toccare le superfici calde o i componenti dell'apparecchio che generano calore.

AVVERTENZA: tenere l'apparecchio lontano da materiali infiammabili.

Cosa fare e cosa non fare

COSA FARE:
Spegnere l'apparecchio e scollegarlo dall'alimentazione elettrica prima di sostituire o montare gli accessori.
COSA NON FARE:
Non utilizzare gli accessori se sono allentati, danneggiati o rotti.

Cura e manutenzione

PASSAGGIO 1: prima di effettuare qualsiasi operazione di pulizia o manutenzione, scollegare la piastra per toast dall'alimentazione elettrica e lasciarla raffreddare completamente.
PASSAGGIO 2: pulire la superficie esterna della piastra per toast con un panno morbido e umido, quindi asciugare accuratamente l'apparecchio.
PASSAGGIO 3: rimuovere i residui di cibo versando un po' di acqua calda e detergente delicato sulle piastre di cottura con rivestimento antiaderente, quindi pulire queste ultime con della carta assorbente o con una spugna non abrasiva.
Non utilizzare detergenti abrasivi o aggressivi o spugne abrasive per pulire l'apparecchio, onde evitare di danneggiarne la superficie.

NOTA: la piastra per toast deve essere pulita dopo ogni utilizzo.

Istruzioni per l'uso

Prima del primo utilizzo

Prima di collegare la piastra per toast all'alimentazione elettrica, pulirla seguendo le istruzioni riportate nella sezione "**Cura e manutenzione**".

NOTA: al primo utilizzo, la piastra per toast potrebbe emettere del fumo o un lieve odore. Questo fenomeno è normale e scompare in breve tempo. Mantenere una ventilazione adeguata intorno alla piastra per toast.

Utilizzo della piastra per toast

PASSAGGIO 1: preparare i toast facendo attenzione a non riempirli troppo, poiché gli ingredienti potrebbero fuoriuscire.
PASSAGGIO 2: collegare la piastra per toast all'alimentazione elettrica e accenderla. La spia di alimentazione rossa si accende, a indicare che la piastra per toast è accesa e si sta riscaldando.
PASSAGGIO 3: preriscaldare l'apparecchio per circa 3 minuti. La spia verde che indica che l'apparecchio è pronto per l'uso si accende quando viene raggiunta la temperatura richiesta.
PASSAGGIO 4: applicare con attenzione un sottile strato di olio sulle piastre con rivestimento antiaderente, distribuendolo uniformemente con della carta assorbente. In questo modo si contribuisce a prolungare la durata del rivestimento antiaderente e si evita che i toast restino attaccati.
PASSAGGIO 5: disporre i toast preparati sulla piastra di cottura con rivestimento antiaderente inferiore e chiudere il coperchio.
PASSAGGIO 6: tostare per circa 2–4 minuti e controllare periodicamente aprendo con attenzione il coperchio. Se necessario, è possibile cuocere i toast un po' più a lungo, fino a raggiungere il livello di doratura desiderato.
PASSAGGIO 7: al termine della cottura, aprire con cura il coperchio e rimuovere i toast con una spatola in legno o in plastica termoresistente.
PASSAGGIO 8: spegnere e scollegare la piastra per toast dall'alimentazione elettrica e lasciarla raffreddare con il coperchio aperto.

NOTA: prima della cottura, preriscaldare sempre le piastre antiaderenti. Durante l'uso, la spia verde di apparecchio pronto si accende e si spegne per segnalare che la piastra per toast sta mantenendo la temperatura.

ATTENZIONE: le piastre di cottura con rivestimento antiaderente si surriscaldano durante l'uso; utilizzare sempre guanti resistenti al calore per prevenire eventuali lesioni.

AVVERTENZA: prestare attenzione durante la cottura; la piastra per toast emetterà del vapore. Non tostare dolci con farciture liquide o glasse. Non tostare fette di pane non integre. Non far bruciare il pane.

Conservazione

Controllare che la piastra per toast sia fredda, pulita e asciutta prima di riporla in un luogo fresco e privo di umidità.
Avvolgere il cavo attorno alla piastra senza stringerlo troppo, onde evitare danni.

Specifiche

Codice prodotto: EK2017 Uscita: 900 W
Ingresso: 220–240 V ~ 50/60 Hz

Ricette

Suggerimento importante
Per creare toast molto croccanti ed evitare che si attacchino, applicare uno strato sottile di olio di girasole sulle piastre di cottura con rivestimento antiaderente prima dell'uso.

Pesto, mozzarella e pomodori secchi
Ingredienti
2 fette spesse di pane bianco
4 pomodori secchi a fettine
50 g di mozzarella a fette
1 cucchiaio di pesto
Preparazione
Spalmare uno strato uniforme di pesto su una fetta di pane bianco e aggiungere i pomodori secchi e la mozzarella.
Chiudere con la seconda fetta di pane bianco per completare il toast.
Collocare il toast sulla piastra di cottura inferiore con rivestimento antiaderente.
Chiudere il coperchio e cuocere per circa 3-4 minuti, finché il pane non sarà croccante.

Avocado, pomodoro e feta
Ingredienti
2 fette di pane integrale
30 g di feta sbriciolata
½ pomodoro a fette
¼ di avocado maturo
Preparazione
Distribuire uniformemente l'avocado, il pomodoro e la feta su una fetta di pane integrale.
Chiudere con la seconda fetta di pane per completare il toast.
Collocare il toast sulla piastra di cottura inferiore con rivestimento antiaderente.
Chiudere il coperchio e cuocere per circa 3-4 minuti, finché il pane non sarà croccante.

PL I Prosimy o zachowanie niniejszej instrukcji na przyszłość.

INSTRUKCJE DOTYCZĄCE BEZPIECZEŃSTWA

- Podczas używania urządzeń elektrycznych zawsze należy stosować podstawowe środki ostrożności.
- Przed podłączeniem urządzenia do zasilania sieciowego należy sprawdzić, czy napięcie podane na tabliczce znamionowej jest zgodne z napięciem w sieci lokalnej.
- To urządzenie może być użytkowane przez dzieci w wieku od 8 lat oraz przez osoby o ograniczonej sprawności fizycznej, sensorycznej lub umysłowej, a także przez osoby nieposiadające odpowiedniej wiedzy, o ile znajdują się one pod nadzorem osoby odpowiedzialnej za ich bezpieczeństwo lub otrzymały od niej instrukcje dotyczące bezpiecznego użytkowania urządzenia i o ile są świadome związanych z tym zagrożeń.
- Zabrania się dzieciom zabawy urządzeniem.
- Dzieci nie powinny czyścić ani konserwować urządzenia, chyba że mają więcej niż 8 lat i są nadzorowane.
- Ten produkt nie jest zabawką.
- Jeśli przewód zasilający, wtyczka lub inna część urządzenia nie działają prawidłowo bądź zostały upuszczone lub zniszczone, należy natychmiast przerwać użytkowanie urządzenia w celu uniknięcia potencjalnych obrażeń.
- To urządzenie nie zawiera części, które mogą być serwisowane przez użytkownika. Naprawy należy powierzyć wyłącznie wykwalifikowanemu elektrykowi. Nieprawidłowo przeprowadzona naprawa może narazić użytkownika na niebezpieczeństwo.
- Urządzenie i jego przewód zasilający należy przechowywać w miejscu niedostępnym dla dzieci.
- Nie należy zanurzać elementów elektrycznych urządzenia w wodzie ani innym płynie.
- Nie należy obsługiwać urządzenia mokrymi rękoma ani jeśli złącza są mokre.
- Nie należy pozostawiać urządzenia bez nadzoru po podłączeniu do sieci elektrycznej.
- Nie wolno używać produktu do celów innych niż jego przeznaczenie.
- Nie należy przesuwać urządzenia, gdy jest ono używane.
- Zawsze po użyciu należy odłączyć urządzenie od zasilania, a przed czyszczeniem, konserwacją lub odłożeniem na dłuższy czas pozostawić je do ostygnięcia.
- Urządzenia nie należy obsługiwać za pomocą zewnętrznego zegara ani oddzielnego układu zdalnego sterowania.
- Nie zaleca się używania przedłużacza do zasilania urządzenia.
- To urządzenie jest przeznaczone wyłącznie do użytku domowego. Nie należy go używać do celów komercyjnych.

PRZESTROGA: gorąca powierzchnia — nie należy dotykać gorących części ani elementów grzejnych urządzenia.

OSTRZEŻENIE: urządzenie należy przechowywać z dala od materiałów łatwopalnych.

Zalecenia i ograniczenia

ZALECENIA:
Przed wymianą lub zamontowaniem akcesoriów należy wyłączyć opiekacz i odłączyć go od zasilania sieciowego.
OGRANICZENIA:
Nie należy używać akcesoriów, jeśli są luźne, uszkodzone lub pęknięte.

Konserwacja

KROK 1: przed przystąpieniem do czyszczenia lub konserwacji odłącz opiekacz od zasilania sieciowego i poczekaj, aż całkowicie ostygnie.
KROK 2: obudowę opiekacza wytrzyj miękką, wilgotną szmatką i dokładnie osusz.
KROK 3: usuń przyległe resztki jedzenia, polewając płyty pokryte powłoką zapobiegającą przywieraniu niewielką ilością ciepłej wody zmieszanej z delikatnym detergentem, a następnie wyczerpując je do czysta papierowym ręcznikiem lub miękką gąbką.
Do czyszczenia opiekacza nie wolno używać silnych lub ściernych detergentów ani drucianych zmywaków, ponieważ może to spowodować uszkodzenie powierzchni.

UWAGA: urządzenie należy wyczyścić po każdym użyciu.

Instrukcja obsługi

Przed pierwszym użyciem

Przed podłączeniem do sieci elektrycznej wyczyść mikser zgodnie z instrukcjami podanymi w części „**Konserwacja**".

UWAGA: przy pierwszym użyciu opiekacza może pojawić się nieprzyjemny zapach lub trochę dymu. Jest to zjawisko normalne i wkrótce ustąpi. Należy zapewnić odpowiednią wentylację wokół opiekacza.

Korzystanie z opiekacza do kanapek

KROK 1: przygotuj kanapkę, która ma być opiekana, uważając, aby nie nałożyć zbyt dużo składników, ponieważ mogą wypaść z kanapki.
KROK 2: podłącz opiekacz do źródła zasilania i włącz. Czerwony wskaźnik zapali się, sygnalizując włączenie urządzenia i rozpoczęcie nagrzewania.
KROK 3: rozgrzewaj opiekacz przez ok. 3 minuty. Zielony wskaźnik gotowości podświetli się w momencie osiągnięcia wymaganej temperatury.
KROK 4: ostrożnie polej płyty grzejne pokryte powłoką zapobiegającą przywieraniu cienką warstwą oleju do smażenia i delikatnie rozprowadź go papierowym ręcznikiem. Taki zabieg pomoże przedłużyć żywotność powłoki i zapobiegnie przylepianiu się kanapek.
KROK 5: umieść przygotowaną kanapkę na dolnej płycie pokrytej powłoką zapobiegającą przywieraniu, a następnie zamknij pokrywę.
KROK 6: opiekaj kanapki przez około 2–4 minuty, sprawdzając co jakiś czas, czy są gotowe poprzez ostrożne otwarcie pokrywy. W razie potrzeby kanapkę można piec odrobinę dłużej, aż do uzyskania pożądanego poziomu zarumienienia.
KROK 7: po zakończeniu opiekania ostrożnie otwórz pokrywę i wyjmij jedzenie za pomocą odpornej na temperaturę plastikowej lub drewnianej łopatki.
KROK 8: wyłącz urządzenie i odłącz je od zasilania sieciowego i poczekaj, aż ostygnie, pozostawiając otwartą pokrywę.

UWAGA: przed rozpoczęciem pieczenia należy zawsze rozgrzać płyty grzejne pokryte powłoką zapobiegającą przywieraniu. Podczas pieczenia zielony wskaźnik gotowości będzie włączać się i wyłączać, sygnalizując proces utrzymywania temperatury.

PRZESTROGA: podczas pracy płyty grzejne pokryte powłoką zapobiegającą przywieraniu nagrzewają się do bardzo wysokiej temperatury. Aby uniknąć obrażeń, należy zawsze używać rękawic ochronnych.

OSTRZEŻENIE: podczas opiekania należy zachować ostrożność. Opiekacz będzie emitować parę. Nie opiekaj wypieków z płynnym nadzieniem lub lukrem. Nie opiekaj przerwanych kromek chleba. Nie wolno dopuścić do spalenia chleba.

Przechowywanie

Przed schowaniem opiekacza w chłodnym, suchym miejscu należy sprawdzić, czy urządzenie jest chłodne, czyste i suche.
Przewodu nigdy nie należy owijać ściśle wokół tostera. Należy owinąć go luźno, aby uniknąć uszkodzenia.

Dane techniczne

Kod produktu: EK2017 Wyjście: 900 W
Wejście: 220–240 V ~ 50/60 Hz

Przepisy

Ważna wskazówka
Aby uzyskać bardzo chrupiące kanapki i zapobiec przywieraniu, przed użyciem należy posmarować płyty pokryte powłoką zapobiegającą przywieraniu cienką warstwą oleju słonecznikowego.
Kanapka z pesto, mozzarellą i pomidorami suszonymi na słońcu
Składniki
2 plasterki białego chleba, grubo pokrojonego
4 suszone pomidory, pokrojone w plasterki
50 g mozzarelli, pokrojone w plasterki
1 łyżka zielonego pesto
Przygotowanie
Równomiernie rozsmaruj pesto na kromce białego chleba, a następnie ułóż na niej suszone pomidory i ser mozzarella.
Ułóż drugą kromkę chleba na górze, aby stworzyć kanapkę.
Umieść przygotowaną kanapkę na dolnej płycie grzejnej pokrytej powłoką zapobiegającą przywieraniu.
Zamknij pokrywę i przypiekaj kanapkę przez około 3–4 minuty, aż będzie chrupiąca.

Kanapka z awokado, pomidorem i fetą
Składniki
2 kromki chleba pełnoziarnistego
30 g sera feta, pokruszonego
½ pomidora, pokrojonego w plasterki
¼ dojrzałego awokado
Przygotowanie
Rozłóż równomiernie awokado, pomidora i ser feta na jednej kromce chleba.
Ułóż drugą kromkę chleba na górze, aby stworzyć kanapkę.
Umieść przygotowaną kanapkę na dolnej płycie grzejnej pokrytej powłoką zapobiegającą przywieraniu.
Zamknij pokrywę i przypiekaj kanapkę przez około 3–4 minuty, aż będzie chrupiąca.

Salter Guarantee

UK CUSTOMERS ONLY

To be eligible for the extended guarantee, go to **guarantee.uppic.com/salter** and register your product within 30 days of purchase. For any further queries, visit **www.salter.com**.

Go to **salter.com/pages/instruction-manuals.html** and search **EK2017** to access the instruction manual for your product.

EU CUSTOMERS ONLY

00800 633 472 63

FR salter-service-fr@teknihall.com
NL salter-service-nl@teknihall.com
DE salter-service-de@teknihall.de
ES salter-service-es@teknihall.com
PT salter-pt@sertronics.de
IT salter-service-it@teknihall.com
PL salter-service-pl@teknihall.com

FR Sous réserve d'un entretien et d'une utilisation conformes, la garantie Salter assure le remplacement ou le remboursement de tout produit défectueux en raison d'un défaut de fabrication ou matériel. Cette garantie ne couvre pas les dommages consécutifs à un accident ou une mauvaise utilisation et s'ajoute à la garantie légale.

Si ce produit dysfonctionne au cours des deux premières années de garantie, veuillez contacter Teknihall pour le dépannage. Si le problème ne peut pas être résolu par Teknihall, veuillez retourner le produit au revendeur auprès duquel vous l'avez acheté en présentant votre reçu (sous réserve des conditions générales du revendeur). Si ce produit dysfonctionne au cours de la 3e année de garantie, veuillez contacter Teknihall en présentant votre reçu. Si un défaut de fabrication est confirmé, Teknihall honorera la garantie de 3 ans.

Rendez-vous sur **salter.com/pages/instruction-manuals.html** et recherchez la référence **EK2017** pour accéder au manuel d'utilisation de votre produit.

NL Producten die niet goed functioneren als gevolg van een productfout of gebrekkige materialen, vallen onder de garantie van Salter. Afhankelijk van onderhoud en gebruik hebt u recht op vervanging, een vergelijkbaar product of restitutie. Deze garantie dekt geen schade die is veroorzaakt door ongelukken of verkeerd gebruik en is een aanvulling op uw wettelijke rechten.

Als dit product niet goed functioneert binnen de eerste 2 garantiejaren, neem dan contact op met Teknihall voor probleemoplossing. Als het probleem niet kan worden opgelost, breng dit product dan terug naar de winkel waar u het hebt gekocht met uw aankoopbewijs (afhankelijk van de algemene voorwaarden van de winkel). Als dit product binnen het 3e garantiejaar niet goed functioneert, neem dan contact op met Teknihall en laat uw aankoopbewijs zien. Op voorwaarde dat een productfout wordt vastgesteld, zal Teknihall de garantie van 3 jaar honoreren.

Ga naar **salter.com/pages/instruction-manuals.html** en zoek op **EK2017** om de gebruiksaanwijzing voor uw product te openen.

DE Bei Einhaltung der Pflege- und Gebrauchshinweise wird im Rahmen der dreijährigen Garantie von Salter jedes Produkt ersetzt oder erstattet, das aufgrund fehlerhafter Verarbeitung oder Materialien nicht funktionstüchtig ist. Diese Garantie deckt keine Schäden ab, die durch ein Missgeschick oder falsche Handhabung verursacht wurden, und gilt als Ergänzung Ihrer gesetzlichen Rechte.

Wenn dieses Produkt innerhalb der ersten 2 Jahre des Garantiezeitraums defekt wird, wenden Sie sich zur Fehlerbehebung an Teknihall. Wenn Teknihall das Problem nicht beheben kann, schicken Sie dieses Produkt bitte zusammen mit dem Beleg an den Händler, bei dem es gekauft wurde (vorbehaltlich der Geschäftsbedingungen). Wenn dieses Produkt innerhalb des dritten Jahres des Garantiezeitraums defekt wird, wenden Sie sich bitte mit Ihrer Rechnung an Teknihall. Wenn es sich um einen Produktionsfehler handelt, wird Teknihall die 3-jährige Garantie einhalten.

Besuchen Sie **salter.com/pages/instruction-manuals.html** und suchen Sie nach **EK2017**, um die Bedienungsanleitung für Ihr Produkt aufzurufen.

ES Sujeta a determinados cuidados y recomendaciones de uso, la garantía de Salter se comprom

Important safety

Please read carefully

FR | Informations de sécurité importantes
Veuillez les lire attentivement

NL | Belangrijk voor de veiligheid
Lees zorgvuldig

DE | Wichtige Sicherheitsinformationen
Bitte sorgfältig lesen

ES | Seguridad importante
Lea con atención

PT | Informações de segurança importantes
Leia atentamente

IT | Importanti istruzioni di sicurezza
Leggere attentamente

PL | Ważna informacja dotycząca bezpieczeństwa
Przeczytaj uważnie

SAFETY INSTRUCTIONS

- When using electrical appliances, basic safety precautions should always be followed.
- Check that the voltage indicated on the rating plate corresponds with that of the local network before connecting the appliance to the mains power supply.
- This appliance can be used by children aged from 8 years and above and persons with reduced physical, sensory or mental capabilities and knowledge, if they have been supervised/instructed and understand the hazards involved.
- Children shall not play with the appliance.
- Children should not perform cleaning or user maintenance, unless they are older than 8 and supervised.
- This appliance is not a toy.
- If the power supply cord, plug or any part of the appliance is malfunctioning or if it has been dropped or damaged, cease using the product immediately to avoid potential injury.
- This appliance contains no user serviceable parts, only a qualified electrician should carry out repairs. Improper repairs may place the user at risk of harm.
- Keep the appliance and its power supply cord out of the reach of children.
- Keep the appliance out of the reach of children when it is switched on or cooling down.
- Keep the appliance and its power supply cord away from heat or sharp edges that could cause damage.
- Keep the power supply cord away from any parts of the appliance that may become hot during use.
- Keep the appliance away from other heat emitting appliances.
- Do not allow the power supply cord to hang over worktops, touch hot surfaces or become twisted.
- Do not immerse the electrical components of the appliance in water or any other liquid.
- Do not operate the appliance with wet hands or if any connections are wet.
- If this appliance falls or accidentally becomes immersed in water, unplug it from the wall outlet immediately. Do not reach into the water.
- Do not leave the appliance unattended whilst connected to the mains power supply.
- Do not remove the appliance from the mains power supply by pulling the cord; switch it off and remove the plug by hand.
- Do not pull or carry the appliance by its power supply cord.
- Do not use the appliance for anything other than its intended use.
- Do not use any accessories other than those supplied.
- Do not use this appliance outdoors.
- Do not store the appliance in direct sunlight or in high humidity conditions.
- Do not move the appliance whilst it is in use.
- Always unplug the appliance after use and allow it to cool fully before any cleaning, user maintenance or storing away.

- Always use the appliance on a stable, heat-resistant surface, at a height that is comfortable for the user.
- This appliance should not be operated by means of an external timer or separate remote control system.
- Use of an extension cord with the appliance is not recommended.
- This appliance is intended for domestic use only. It should not be used for commercial purposes.



CAUTION: Hot surface – do not touch hot sections or heating components of the appliance.



WARNING: Keep the appliance away from flammable materials.

FR | Veuillez conserver ces instructions pour référence ultérieure.

CONSIGNES DE SÉCURITÉ

- Lors de l'utilisation d'appareils électriques, les consignes élémentaires de sécurité doivent toujours être respectées.
- Vérifiez que la tension indiquée sur la plaque signalétique correspond à celle du réseau local avant de brancher l'appareil sur l'alimentation secteur.
- Cet appareil peut être utilisé par des enfants à partir de 8 ans et toute personne aux capacités physiques, sensorielles ou mentales réduites, à la seule condition qu'ils soient surveillés ou informés de l'utilisation appropriée de l'appareil et soient conscients des risques inhérents à son utilisation.
- Les enfants ne doivent pas jouer avec l'appareil.
- Les enfants ne doivent procéder ni au nettoyage ni à la maintenance de l'appareil sauf s'ils ont plus de 8 ans et qu'ils sont sous surveillance.
- Cet appareil n'est pas un jouet.
- Si le cordon d'alimentation, la prise ou toute autre partie de l'appareil ne fonctionne pas correctement, ou si l'appareil est tombé ou endommagé, cessez immédiatement d'utiliser le produit pour éviter tout risque de blessure.
- Cet appareil ne contient aucune pièce réparable par l'utilisateur ; seul un électricien qualifié est autorisé à effectuer des réparations. Des réparations hasardeuses peuvent mettre l'utilisateur en danger.
- Tenez l'appareil et son cordon d'alimentation hors de portée des enfants.
- Tenez l'appareil hors de portée des enfants lorsqu'il est allumé ou qu'il refroidit.
- Tenez l'appareil et son cordon d'alimentation à l'écart de toute source de chaleur ou de tout bord tranchant susceptible de les endommager.
- Tenez le cordon d'alimentation à l'écart de toute pièce de l'appareil qui pourrait devenir chaude pendant son utilisation.
- Tenez l'appareil à l'écart d'autres appareils émettant de la chaleur.
- Veillez à ce que le cordon d'alimentation ne pende pas au-dessus du plan de travail, ne touche pas de surfaces chaudes et ne se torde pas.

- N'immergez pas les composants électriques de l'appareil dans l'eau ni dans tout autre liquide.
- N'utilisez pas l'appareil avec les mains mouillées ou si les connecteurs sont mouillés.
- Si l'appareil tombe dans l'eau accidentellement, débranchez-le immédiatement de l'alimentation secteur. Ne mettez pas les mains dans l'eau.
- Ne laissez pas l'appareil sans surveillance lorsqu'il est branché sur l'alimentation secteur.
- Ne débranchez pas l'appareil de l'alimentation secteur en tirant sur le cordon d'alimentation ; éteignez-le et débranchez-le à la main.
- Ne tirez pas et ne transportez pas l'appareil par son cordon d'alimentation.
- N'utilisez pas l'appareil à d'autres fins que celles pour lesquelles il a été conçu.
- N'utilisez pas d'accessoires autres que ceux fournis.
- N'utilisez pas cet appareil à l'extérieur.
- Ne laissez pas l'appareil à la lumière directe du soleil ou dans des conditions d'humidité élevée.
- Ne déplacez pas l'appareil lorsqu'il est en cours d'utilisation.
- Débranchez toujours l'appareil après utilisation et laissez-le refroidir complètement avant de le nettoyer, de procéder à son entretien ou de le ranger.
- Utilisez toujours l'appareil sur une surface stable et résistante à la chaleur, à une hauteur confortable.
- N'utilisez pas de minuteur externe ni de système de commande à distance avec cet appareil.
- L'utilisation d'une rallonge avec l'appareil est déconseillée.
- Cet appareil est destiné à un usage domestique uniquement. Il ne doit pas être utilisé à des fins commerciales.



ATTENTION : surface chaude. Ne touchez pas les parties chaudes ou les composants chauffants de l'appareil.



AVERTISSEMENT : tenez l'appareil à l'écart des matériaux inflammables.

NL | Bewaar de instructies voor toekomstige raadpleging.

VEILIGHEIDSINSTRUCTIES

- Bij het gebruik van elektrische apparaten moeten altijd de standaard veiligheidsmaatregelen worden opgevolgd.
- Controleer of het voltage aangegeven op het typeplaatje overeenkomt met dat van het lokale netwerk voordat u het apparaat op de netspanning aansluit.
- Kinderen vanaf 8 jaar en mensen met verminderde lichamelijke, zintuiglijke of geestelijke vermogens of met een gebrek aan kennis mogen dit apparaat alleen onder toezicht gebruiken, of nadat ze instructie hebben ontvangen en als ze de gevaren van het gebruik begrijpen.
- Kinderen mogen niet met het apparaat spelen.
- Kinderen mogen dit apparaat alleen schoonmaken of onderhouden als ze ouder zijn dan 8 jaar en er toezicht wordt gehouden.

- Dit apparaat is geen speelgoed.
- Als het netsnoer, de stekker of een onderdeel van het apparaat defect, gevallen of beschadigd is, stop dan onmiddellijk met het gebruik van het product om mogelijk letsel te voorkomen.
- Dit apparaat bevat geen onderdelen die door de gebruiker kunnen worden onderhouden. Alleen een gekwalificeerde elektricien mag reparaties uitvoeren. Bij onjuiste reparaties kan de gebruiker letsel oplopen.
- Houd het apparaat en het netsnoer buiten het bereik van kinderen.
- Houd het apparaat buiten het bereik van kinderen wanneer het is ingeschakeld of aan het afkoelen is.
- Houd het apparaat en het netsnoer uit de buurt van warmtebronnen en scherpe randen die schade kunnen veroorzaken.
- Houd het netsnoer uit de buurt van onderdelen van het apparaat die tijdens gebruik heet kunnen worden.
- Houd het apparaat uit de buurt van andere apparaten die warmte afgeven.
- Laat het netsnoer niet over werkbladen hangen of in aanraking komen met hete oppervlakken, en zorg dat het niet gedraaid zit.
- Dompel de elektrische componenten van het apparaat niet onder in water of een andere vloeistof.
- Gebruik het apparaat niet met natte handen of als de aansluitingen nat zijn.
- Als dit apparaat valt of per ongeluk in water wordt ondergedompeld, haal dan onmiddellijk de stekker uit het stopcontact. Steek uw hand niet in het water.
- Laat het apparaat niet onbeheerd achter terwijl het is aangesloten op het stopcontact.
- Haal de stekker niet uit het stopcontact door aan het snoer te trekken; schakel het apparaat uit en verwijder de stekker met de hand.
- Draag het apparaat niet aan het netsnoer en trek ook niet aan het snoer.
- Gebruik het apparaat niet voor andere doeleinden dan waarvoor het is bedoeld.
- Gebruik geen andere accessoires dan de meegeleverde accessoires.
- Gebruik dit apparaat niet buitenshuis.
- Berg het apparaat niet op in direct zonlicht of in vochtige omstandigheden.
- Verplaats het apparaat niet terwijl het in gebruik is.
- Haal altijd na gebruik de stekker uit het stopcontact en laat het apparaat volledig afkoelen voordat u het schoonmaakt, onderhoudt of opbergt.
- Gebruik het apparaat altijd op een stabiele, hittebestendige ondergrond, op een hoogte die comfortabel is voor de gebruiker.
- Dit apparaat mag niet worden bediend met een externe timer of een afzonderlijk afstandsbedieningssysteem.
- Het gebruik van een verlengsnoer wordt afgeraden.
- Dit apparaat is uitsluitend bedoeld voor huishoudelijk gebruik. Het mag niet worden gebruikt voor commerciële doeleinden.



LET OP: Heet oppervlak – raak het hete gedeelte of de verwarmingsonderdelen van het apparaat niet aan.

WAARSCHUWING: Houd het product uit de buurt van brandbare materialen.

DE | Bitte bewahren Sie die Anweisungen zur späteren Verwendung auf.

SICHERHEITSHINWEISE

- Bei der Verwendung elektrischer Geräte sind stets die grundlegenden Sicherheitsvorkehrungen zu beachten.
- Überprüfen Sie, ob die auf dem Typenschild angegebene Spannung mit der des lokalen Netzwerks übereinstimmt, bevor Sie das Gerät an das Stromnetz anschließen.
- Dieses Gerät kann von Kindern ab 8 Jahren verwendet werden und Personen mit eingeschränkten physischen, sensorischen oder geistigen Fähigkeiten und Wissen, solange sie unter Aufsicht sind oder eine Anleitung erhalten haben und in der Lage sind, die Gefahrenquellen im vollen Umfang zu verstehen.
- Das Gerät ist kein Kinderspielzeug.
- Kinder dürfen Reinigungs- oder Wartungsarbeiten nur durchführen, wenn sie mindestens 8 Jahre alt sind und beaufsichtigt werden.
- Dieses Gerät ist kein Spielzeug.
- Wenn das Netzkabel, der Stecker oder ein Teil des Geräts defekt sind oder dieses fallen gelassen oder beschädigt wurde, stellen Sie die Benutzung des Produkts umgehend ein, um potenzielle Verletzungen zu vermeiden.
- Dieses Gerät enthält keine Teile, die vom Benutzer gewartet werden können. Reparaturen dürfen nur von einem ausgebildeten Elektriker durchgeführt werden. Durch unsachgemäße Reparaturen kann der Benutzer Risiken ausgesetzt werden.
- Bewahren Sie das Gerät und sein Netzkabel außerhalb der Reichweite von Kindern auf.
- Das Gerät muss sich, wenn es eingeschaltet ist oder abkühlt, außerhalb der Reichweite von Kindern befinden.
- Halten Sie das Gerät und sein Netzkabel von Hitze oder scharfen Kanten fern, die Schäden verursachen könnten.
- Halten Sie das Netzkabel von Teilen des Geräts fern, die während des Betriebs heiß werden könnten.
- Halten Sie das Gerät von anderen Geräten fern, die Wärme ausstrahlen.
- Lassen Sie das Netzkabel nicht über Arbeitsflächen hängen oder mit heißen Oberflächen in Kontakt kommen und verdrehen Sie es nicht.
- Tauchen Sie die elektrischen Komponenten des Geräts nicht in Wasser oder andere Flüssigkeiten.
- Betreiben Sie das Gerät nicht mit nassen Händen oder wenn die Anschlüsse nass sind.
- Wenn das Gerät herunterfällt oder versehentlich in Wasser getaucht wird, ziehen Sie sofort den Netzstecker aus der Steckdose. Greifen Sie nicht in das Wasser.
- Lassen Sie das Gerät nicht unbeaufsichtigt, während es an das Stromnetz angeschlossen ist.
- Ziehen Sie den Netzstecker des Geräts nicht aus der Steckdose, indem Sie am Kabel ziehen. Schalten Sie es aus und ziehen Sie den Stecker von Hand ab.

- Ziehen oder tragen Sie das Gerät nicht am Netzkabel.
- Verwenden Sie das Gerät nur für den vorgesehenen Zweck.
- Verwenden Sie ausschließlich das mitgelieferte Zubehör.
- Verwenden Sie dieses Gerät nicht im Freien.
- Lagern Sie das Gerät nicht in direktem Sonnenlicht oder bei hoher Luftfeuchtigkeit.
- Bewegen Sie das Gerät nicht, während es verwendet wird.
- Trennen Sie das Gerät nach der Verwendung immer vom Stromnetz und vergewissern Sie sich vor jeder Reinigung oder Wartung sowie vor dem Aufbewahren, dass es vollständig abgekühlt ist.
- Verwenden Sie das Gerät immer auf einer stabilen, hitzebeständigen Oberfläche, die sich für den Benutzer in einer angenehmen Höhe befindet.
- Dieses Gerät darf nicht mit einem externen Timer oder einem separaten Fernbedienungssystem betrieben werden.
- Es wird nicht empfohlen, das Gerät zusammen mit einem Verlängerungskabel zu verwenden.
- Dieses Gerät ist nur für den Hausgebrauch vorgesehen. Es sollte nicht für kommerzielle Zwecke verwendet werden.



ACHTUNG: Heiße Oberfläche – Berühren Sie keine heißen Bereiche und Bauteile des Geräts.



WARNUNG: Das Gerät von entflammbaren Materialien fernhalten.

ES | Conserve estas instrucciones para poder consultarlas en el futuro.

INSTRUCCIONES DE SEGURIDAD

- Siga siempre las precauciones básicas de seguridad al usar aparatos eléctricos.
- Compruebe que el voltaje indicado en la placa coincide con el de la red local antes de conectar el dispositivo a la corriente eléctrica.
- Este dispositivo puede ser usado por niños de 8 años en adelante y por personas con capacidades físicas, sensoriales o mentales reducidas o sin conocimientos al respecto, siempre y cuando se les den instrucciones y se los supervise, y solo si comprenden los riesgos que su uso conlleva.
- Los niños no deben jugar con el dispositivo.
- A menos que sean mayores de 8 años y estén bajo supervisión, los niños no deben realizar labores de limpieza ni de mantenimiento del dispositivo.
- Este dispositivo no es un juguete.
- Deje de utilizar el dispositivo inmediatamente si el cable de alimentación, el enchufe o cualquier otra pieza no funcionan correctamente, o si ha sufrido alguna caída o algún otro tipo de daño, para evitar posibles lesiones.
- Este dispositivo contiene piezas que el usuario no puede reparar, por lo que es necesario que un electricista cualificado se ocupe de las reparaciones pertinentes. Una reparación inadecuada puede poner al usuario en riesgo de sufrir daños.
- Mantenga el dispositivo y el cable de alimentación fuera del alcance de los niños.

- Mantenga el dispositivo fuera del alcance de los niños cuando esté encendido o mientras se esté enfriando.
- Mantenga el dispositivo y el cable de alimentación alejados de fuentes de calor o bordes afilados que puedan causar daños.
- Mantenga el cable de alimentación alejado de las partes del dispositivo que puedan calentarse durante el uso.
- Mantenga el dispositivo alejado de otros que emitan calor.
- No deje que el cable de alimentación cuelgue de la encimera, toque superficies calientes ni se retuerza.
- No sumerja los componentes eléctricos del aparato en agua u otros líquidos.
- No manipule el aparato con las manos mojadas ni si alguna de las conexiones está húmeda.
- Si el aparato sufre una caída o se sumerge accidentalmente en agua, desenchúfelo inmediatamente de la toma de corriente. No sumerja las manos en el agua.
- Supervise el dispositivo mientras esté conectado a la corriente eléctrica.
- No desconecte el aparato de la corriente eléctrica tirando del cable. En su lugar, apáguelo y retire el enchufe con la mano.
- No transporte ni mueva el dispositivo agarrándolo por el cable de alimentación.
- No utilice el dispositivo para ningún otro uso que no sea el previsto.
- No utilice accesorios diferentes a los incluidos.
- No utilice el dispositivo al aire libre.
- Guarde el dispositivo alejado de la luz solar directa y de la humedad.
- No mueva el dispositivo mientras esté en uso.
- Desenchufe siempre el aparato después de cada uso y deje que se enfríe por completo antes de almacenarlo o de realizar cualquier labor de limpieza o de mantenimiento.
- Utilice siempre el dispositivo sobre una superficie estable, resistente al calor y a una altura que sea cómoda para el usuario.
- Este dispositivo no debe utilizarse con un temporizador externo ni un sistema de control remoto independiente.
- No se recomienda el uso de un cable alargador con el dispositivo.
- Este dispositivo está diseñado exclusivamente para el uso doméstico. No debe utilizarse para fines comerciales.



PRECAUCIÓN: Superficie caliente: no toque las partes calientes ni los componentes calefactores del aparato.



ADVERTENCIA: Mantenga el dispositivo alejado de materiales inflamables.

PT | Conserve estas instruções para referência futura.

INSTRUÇÕES DE SEGURANÇA

- Quando utilizar aparelhos elétricos, as precauções básicas de segurança devem ser sempre seguidas.

- Verifique se a tensão indicada na placa de classificação corresponde à da rede local antes de ligar o aparelho à tomada elétrica.
- Este aparelho pode ser utilizado por crianças a partir dos 8 anos de idade e por pessoas com limitações físicas, sensoriais ou mentais ou com falta de conhecimento, desde que as mesmas tenham sido supervisionadas/instruídas e compreendam os perigos associados.
- O aparelho não deve servir de brinquedo para crianças.
- As crianças não devem efetuar a limpeza ou a manutenção a realizar pelo utilizador, exceto se tiverem idade superior a 8 anos e sejam supervisionadas.
- Este aparelho não é um brinquedo.
- Em caso de queda ou danos do aparelho ou de avaria no cabo de alimentação, na ficha ou em qualquer peça do aparelho, pare imediatamente de utilizar o produto para evitar potenciais ferimentos.
- Este aparelho não contém peças que possam ser reparadas pelo utilizador; apenas um eletricista qualificado deve efetuar reparações. As reparações incorretas podem colocar o utilizador em risco de ferimentos.
- Mantenha o aparelho e o respetivo cabo de alimentação fora do alcance das crianças.
- Mantenha o aparelho fora do alcance das crianças quando estiver ligado ou a arrefecer.
- Mantenha o aparelho e o cabo de alimentação afastados de fontes de calor ou arestas afiadas que possam causar danos.
- Mantenha o cabo de alimentação afastado de quaisquer peças do aparelho que possam aquecer durante a utilização.
- Mantenha o aparelho afastado de outros aparelhos que irradiem calor.
- Não permita que o cabo de alimentação fique pendurado em bancadas, toque em superfícies quentes ou fique torcido.
- Não mergulhe os componentes elétricos do aparelho dentro de água ou de qualquer outro líquido.
- Não utilize o aparelho com as mãos molhadas ou se alguma ligação estiver molhada.
- Se cair ou ficar acidentalmente submerso em água, desligue o aparelho imediatamente da tomada. Não toque na água.
- Não deixe o aparelho sem vigilância enquanto estiver ligado à tomada elétrica.
- Não desligue o aparelho da tomada elétrica puxando pelo cabo. Desligue e retire a ficha à mão.
- Não puxe nem transporte o aparelho segurando-o pelo cabo de alimentação.
- Não utilize o aparelho para outro fim que não o previsto.
- Não utilize outros acessórios que não os fornecidos.
- Não utilize este aparelho no exterior.
- Não guarde o aparelho sob luz solar direta ou em condições de humidade elevada.
- Não tente mudar o aparelho de local enquanto estiver em funcionamento.
- Desligue sempre a ficha do aparelho após a utilização e deixe-o arrefecer completamente antes de efetuar qualquer operação de limpeza ou manutenção do utilizador ou de o armazenar.

- Utilize sempre o aparelho numa superfície estável e resistente ao calor, a uma altura confortável para o utilizador.
- Este aparelho não deve ser utilizado com um temporizador externo nem um sistema de controlo remoto separado.
- Não se recomenda a utilização de um cabo de extensão com o aparelho.
- Este aparelho destina-se apenas a uso doméstico. Não deve ser utilizado para fins comerciais.



CUIDADO: superfície quente – não toque nas secções quentes nem nos componentes de aquecimento do aparelho.



AVISO: mantenha o aparelho afastado de materiais inflamáveis.

IT | Conservare il manuale di istruzioni per riferimento futuro.

ISTRUZIONI DI SICUREZZA

- Durante l'uso di apparecchiature elettriche, è necessario osservare le precauzioni di sicurezza di base.
- Prima di collegare l'apparecchio all'alimentazione elettrica, verificare che la tensione indicata sull'apposita targhetta corrisponda a quella della rete locale.
- Questo apparecchio può essere usato da bambini a partire da 8 anni e da persone con ridotte capacità fisiche, sensoriali o mentali, o non in possesso della necessaria esperienza e conoscenza, solo in presenza di un supervisore e solo dopo aver ricevuto istruzioni sul suo impiego e sui rischi associati.
- Non lasciare che i bambini giochino con il prodotto.
- La pulizia e la manutenzione non devono essere effettuate da bambini, a meno che non abbiano almeno 8 anni e non siano supervisionati da un adulto.
- Questo apparecchio non è un giocattolo.
- Se il cavo di alimentazione, la spina o una qualsiasi parte dell'apparecchio non funziona correttamente o se ha subito cadute o danni, interrompere immediatamente l'uso del prodotto onde evitare possibili lesioni.
- Questo apparecchio non contiene parti riparabili dall'utente, rivolgersi esclusivamente a un elettricista qualificato per la riparazione. Le riparazioni improprie possono provocare danni agli utenti.
- Tenere l'apparecchio e il cavo di alimentazione fuori dalla portata dei bambini.
- Tenere l'apparecchio fuori dalla portata dei bambini quando è acceso e in fase di raffreddamento.
- Tenere l'apparecchio e il cavo di alimentazione lontano da fonti di calore o bordi affilati per evitare danni.
- Tenere il cavo di alimentazione lontano da qualsiasi parte dell'apparecchio che potrebbe surriscaldarsi durante l'uso.
- Tenere l'apparecchio lontano da altre apparecchiature che producono calore.
- Evitare che il cavo di alimentazione rimanga sospeso su piani di lavoro, entri in contatto con superfici calde o si intrecci.
- Non immergere i componenti elettrici dell'apparecchio in acqua o in altri liquidi.

- Non utilizzare l'apparecchio con le mani bagnate o se i collegamenti sono umidi.
- Se l'apparecchio cade o viene involontariamente immerso nell'acqua, scollegarlo immediatamente dalla presa a muro. Non tentare di afferrarlo in acqua.
- Non lasciare l'apparecchio incustodito quando è collegato all'alimentazione elettrica.
- Non scollegare l'apparecchio dall'alimentazione elettrica tirando il cavo; è consigliabile prima spegnerlo e poi estrarre la spina con cautela.
- Non tirare o trasportare l'apparecchio tramite il cavo di alimentazione.
- Non utilizzare l'apparecchio per scopi diversi dall'uso previsto.
- Non utilizzare accessori diversi da quelli forniti in dotazione.
- Non utilizzare questo apparecchio all'aperto.
- Non conservare l'apparecchio alla luce diretta del sole o in condizioni di umidità elevata.
- Non spostare l'apparecchio mentre è in funzione.
- Scollegare l'apparecchio dall'alimentazione elettrica dopo l'uso e lasciarlo raffreddare completamente prima di eseguire operazioni di pulizia o manutenzione o prima di riporlo.
- Utilizzare sempre l'apparecchio su una superficie stabile e resistente al calore, a un'altezza confortevole.
- L'apparecchio non deve essere azionato mediante timer esterno o telecomando separato.
- Si sconsiglia l'uso di prolunghe.
- Questo apparecchio è destinato esclusivamente all'uso domestico, non a scopi commerciali.



ATTENZIONE: superficie calda! Non toccare le superfici calde o i componenti dell'apparecchio che generano calore.



AVVERTENZA: tenere l'apparecchio lontano da materiali infiammabili.

PL | Prosimy o zachowanie niniejszej instrukcji na przyszłość.

INSTRUKCJE DOTYCZĄCE BEZPIECZEŃSTWA

- Podczas używania urządzeń elektrycznych zawsze należy stosować podstawowe środki ostrożności.
- Przed podłączeniem urządzenia do zasilania sieciowego należy sprawdzić, czy napięcie podane na tabliczce znamionowej jest zgodne z napięciem w sieci lokalnej.
- To urządzenie może być użytkowane przez dzieci w wieku od 8 lat oraz przez osoby o ograniczonej sprawności fizycznej, sensorycznej lub umysłowej, a także przez osoby nieposiadające odpowiedniej wiedzy, o ile znajdują się one pod nadzorem osoby odpowiedzialnej za ich bezpieczeństwo lub otrzymały od niej instrukcje dotyczące bezpiecznego użytkowania urządzenia i o ile są świadome związanych z tym zagrożeń.
- Zabrania się dzieciom zabawy urządzeniem.
- Dzieci nie powinny przeprowadzać czyszczenia ani konserwacji urządzenia, chyba że mają co najmniej 8 lat i są nadzorowane.
- Ten produkt nie jest zabawką.

- Jeśli przewód zasilający, wtyczka lub inna część urządzenia nie działają prawidłowo bądź zostały upuszczone lub zniszczone, należy natychmiast przerwać użytkowanie urządzenia w celu uniknięcia potencjalnych obrażeń.
- To urządzenie nie zawiera części, które mogą być serwisowane przez użytkownika. Naprawy należy powierzyć wyłącznie wykwalifikowanemu elektrykowi. Nieprawidłowo przeprowadzona naprawa może narazić użytkownika na niebezpieczeństwo.
- Urządzenie i jego przewód zasilający należy przechowywać w miejscu niedostępnym dla dzieci.
- Włączone lub stygnące urządzenie należy przechowywać w miejscu niedostępnym dla dzieci.
- Urządzenie i jego kabel zasilania należy przechowywać z dala od źródeł ciepła i ostrych krawędzi, które mogą spowodować uszkodzenia.
- Kabel zasilania należy przechowywać z dala od części urządzenia, które mogą się nagrzewać podczas pracy.
- Urządzenie należy trzymać z dala od urządzeń emitujących ciepło.
- Nie wolno dopuścić, aby przewód zasilający zwisał z blatów roboczych, dotykał gorących powierzchni lub się skręcał.
- Nie należy zanurzać elementów elektrycznych urządzenia w wodzie ani innym płynie.
- Nie należy obsługiwać urządzenia mokrymi rękoma ani jeśli złącza są mokre.
- Jeśli urządzenie wpadnie do wody lub przypadkowo zostanie w niej zanurzone, należy natychmiast wyjąć wtyczkę z gniazdka elektrycznego. Nie należy próbować wyławiać urządzenia.
- Nie należy pozostawiać urządzenia bez nadzoru po podłączeniu do sieci elektrycznej.
- Nie należy odłączać urządzenia od zasilania, ciągnąc za przewód — należy wyłączyć urządzenie i wyjąć wtyczkę ręcznie.
- Nie wolno ciągnąć ani przenosić urządzenia za przewód zasilający.
- Nie wolno używać produktu do celów innych niż jego przeznaczenie.
- Nie należy używać akcesoriów innych niż dołączone do zestawu.
- Nie należy używać urządzenia na zewnątrz.
- Nie należy przechowywać produktu w miejscu narażonym na bezpośrednie działanie promieni słonecznych ani w warunkach wysokiej wilgotności.
- Nie należy przesuwać urządzenia, gdy jest ono używane.
- Zawsze po użyciu należy odłączać urządzenie od zasilania, a przed czyszczeniem, konserwacją lub odłożeniem na dłuższy czas — pozostawiać je do ostygnięcia.
- Zawsze należy używać urządzenia na stabilnej, odpornej na wysoką temperaturę powierzchni, na wysokości zapewniającej komfort użytkownika.
- Urządzenia nie należy obsługiwać za pomocą zewnętrznego zegara ani oddzielnego układu zdalnego sterowania.
- Nie zaleca się używania przedłużacza do zasilania urządzenia.

- To urządzenie jest przeznaczone wyłącznie do użytku domowego. Nie należy go używać do celów komercyjnych.



UWAGA: gorąca powierzchnia — nie należy dotykać gorących części ani elementów grzejnych urządzenia.



OSTRZEŻENIE: urządzenie należy przechowywać z dala od materiałów łatwopalnych.



EN | Disposal of Waste Batteries and Electrical and Electronic Equipment
This product is labelled with this crossed out wheel bin symbol in accordance with European Directive 2012/19/EC to indicate that it must not be disposed of with your other household waste. Due to the presence of hazardous substances, mixtures or components, electrical and electronic devices that are not subject to selective sorting are potentially dangerous to the environment and human health. Please check your local city office or waste disposal service for the return and recycling of this product.

FR | Élimination des piles usagées et des équipements électriques et électroniques
Ce produit est étiqueté avec ce symbole de poubelle barrée conformément à la directive européenne 2012/19/EC pour indiquer qu'il ne doit pas être éliminé avec vos autres déchets ménagers. En raison de la présence de substances, de mélanges ou de composants dangereux, les appareils électriques et électroniques qui ne sont pas soumis à un tri sélectif sont potentiellement dangereux pour l'environnement et la santé humaine. Veuillez consulter votre bureau municipal local ou votre service d'élimination des déchets pour plus de détails sur le retour et le recyclage de ce produit.

NL | Weggooien van afgedankte batterijen en elektrische en elektronische apparatuur
Dit product is gemarkeerd met dit symbool van een doorgekruiste vuilnisbak in overeenstemming met de Europese Richtlijn 2012/19/EC om aan te geven dat het niet weggegooid mag worden met uw andere huishoudelijke afval. Door de aanwezigheid van gevaarlijke stoffen, mengsels en derivaten, elektrische en elektronische apparaten die niet selectief worden gesorteerd, kunnen gevaarlijk zijn voor het milieu en de menselijke gezondheid. Raadpleeg uw gemeente of de afvalverwijderingsdienst voor het inleveren en recyclen van dit product.

DE | Entsorgung von Altbatterien und Elektro- und Elektronikaltgeräten
Das nebenstehende Symbol einer durchgestrichenen Mülltonne auf Rädern zeigt an, dass dieses Gerät der Richtlinie 2012/19/EC unterliegt. Diese Richtlinie besagt, dass Sie dieses Gerät am Ende seiner Nutzungszeit nicht mit dem normalen Haushaltsmüll entsorgen dürfen, sondern in speziell eingerichteten Sammelstellen, Wertstoffhöfen oder Entsorgungsbetrieben abgeben müssen. Aufgrund des Vorhandenseins von gefährlichen Stoffen, Gemischen oder Komponenten können elektrische und elektronische Geräte, die nicht selektiv sortiert werden, eine Gefahr für die Umwelt und die menschliche Gesundheit darstellen. Diese Entsorgung ist für Sie kostenfrei. Schonen Sie die Umwelt und entsorgen Sie fachgerecht.

Sofern Ihr Altgerät personenbezogene Daten enthält, sind Sie selbst für deren Löschung verantwortlich, bevor Sie es zurückgeben. Sofern dies ohne Zerstörung des Altgerätes möglich ist, entnehmen Sie die alten Batterien oder Akkus sowie Lampen bevor Sie das Altgerät zur Entsorgung zurückgeben und führen Sie sie einer separaten Sammlung zu. Bei fest eingebauten Akkus ist bei der Entsorgung darauf hinzuweisen, dass das Gerät einen Akku enthält. Weitere Möglichkeiten zur Entsorgung des ausgedienten Produkts erfahren Sie bei Ihrer Gemeinde- oder Stadtverwaltung.

ES | Eliminación de residuos de baterías y de equipos eléctricos y electrónicos
Este producto está etiquetado con el símbolo de un cubo de basura tachado de acuerdo con la Directiva Europea 2012/19/EC para indicar que no puede desecharse junto con los demás residuos domésticos. Debido a su contenido en sustancias, mezclas o componentes peligrosos, los aparatos eléctricos y electrónicos que no se clasifican de forma selectiva para su reciclado son potencialmente peligrosos para el medio ambiente y la salud humana. Consulte a su Ayuntamiento o a su servicio de recogida de residuos local para la devolución y el reciclaje del producto.

PT | Eliminação de resíduos de equipamentos elétricos e eletrónicos e pilhas/baterias
Este produto é rotulado com este símbolo do contentor do lixo barrado, em conformidade com a Diretiva Europeia 2012/19/EC, para indicar que não deve ser eliminado juntamente com os seus restantes resíduos domésticos. Devido à presença de substâncias, misturas ou componentes nocivos, os dispositivos elétricos e eletrónicos que não estão sujeitos a triagem seletiva são potencialmente perigosos para o ambiente e para a saúde humana. Consulte o seu departamento municipal ou serviço de eliminação de resíduos locais para realizar a devolução e a reciclagem deste produto.

IT | Smaltimento delle batterie e delle apparecchiature elettriche ed elettroniche
Il simbolo del cassonetto barrato riportato sull'apparecchiatura indica che questo prodotto non deve essere smaltito con i normali rifiuti domestici. I dispositivi elettronici ed elettrici non inclusi in un processo di riciclo sono potenzialmente pericolosi per l'ambiente e la salute umana a causa della presenza di sostanze pericolose. Si prega di smaltire l'apparecchiatura in modo responsabile presso centri idonei di raccolta differenziata o di consegnarla al rivenditore seguendo una delle seguenti modalità:

- nel caso di apparecchiature di piccolissime dimensioni (dimensioni esterne inferiori a 25 cm), consegna gratuita senza obbligo di acquisto nei negozi con superficie di vendita di apparecchiature elettriche ed elettroniche superiore ai 400 mq (modalità "uno contro zero"). Per i negozi con superficie inferiore tale modalità è facoltativa.
- nel caso di apparecchiature di dimensioni esterne superiori a 25 cm, consegna gratuita al rivenditore all'atto dell'acquisto di un prodotto equivalente (modalità "uno contro uno").

PL | Utylizacja zużytych akumulatorów oraz urządzeń elektrycznych i elektronicznych
Ten produkt jest oznaczony symbolem przekreślonego pojemnika na śmieci zgodnie z dyrektywą europejską 2012/19/EC, co oznacza, że nie można go wyrzucać wraz z innymi odpadami domowymi. Ze względu na obecność niebezpiecznych substancji, mieszanin lub części składowych, urządzenia elektryczne i elektroniczne, które nie są selektywnie sortowane, stanowią potencjalne zagrożenie dla środowiska i zdrowia ludzi. Informacje na temat zwrotu i recyklingu tego produktu można uzyskać w lokalnym urzędzie miasta lub w firmie zajmującej się utylizacją odpadów.

Manufactured by:
Ultimate Products UK Ltd.,
Victoria Street, Manchester OL9 0DD. **UK**.
Ultimate Products Europe Ltd.,
19 Baggot Street Lower, Dublin D02 X658. **ROI**.

MADE IN CHINA.

CD300125/MD000000/V1