KidKraft
MADE FOR MAKE BELIEVE™

53411B

FARM TO TABLE PLAY KITCHEN
CUISINE ENFANT FARM TO TABLE
COCINA DE JUGUETE FARM TO TABLE

BILT®

Easy step-by-step 3D interactive instructions for this product can be found in BILT®. Download today.

Des instructions interactives 3D simples, étape par étape, pour ce produit sont disponibles dans BILT®. Télécharger maintenant.

Encontrará instrucciones detalladas, sencillas e interactivas en versión 3D para este producto en BILT®. Descárguelas ya.

Download on the App Store

GET IT ON Google Play

MISSING SOMETHING? • IL VOUS MANQUE QUELQUE CHOSE? • ¿FALTA ALGO?

CALL US OR GO ONLINE
APPELEZ-NOUS OU ALLEZ EN LIGNE
LLÁMENOS O VISITE NUESTRO SITIO WEB

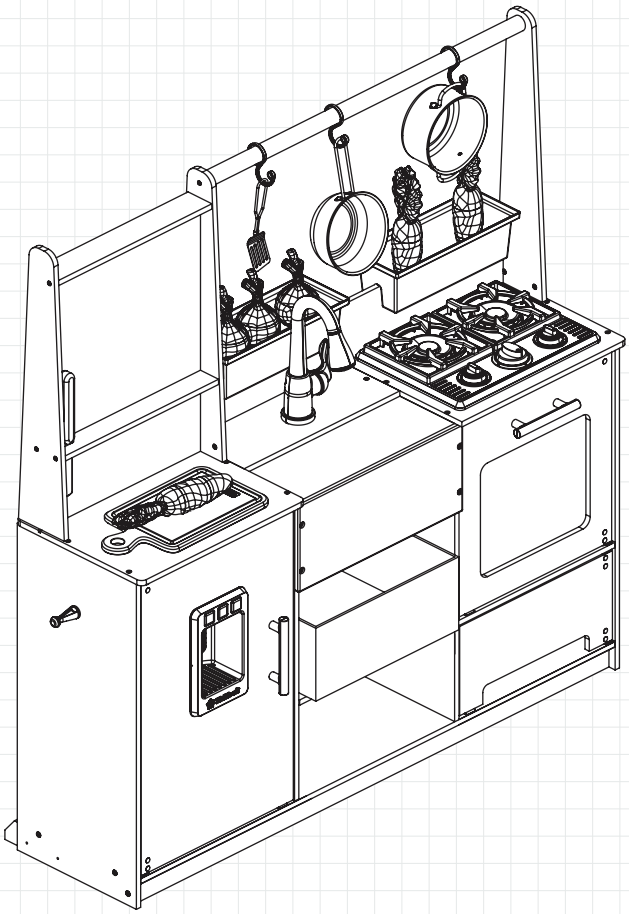

Ages 3+; Assembly time 2 - 3 hours
Ans 3+; Temps de montage 2 à 3 heures
Edades 3+; Tiempo de montaje de 2 a 3 horas

REV 01/10/2023

ASSEMBLY INSTRUCTIONS / INSTRUCTIONS D'ASSEMBLAGE / INSTRUCCIONES DE MONTAJE

FOR 24/7 ONLINE PARTS REPLACEMENT / POUR LE REMPLACEMENT 24/7 DES PIÈCES EN LIGNE / PARA SOLICITUDES ONLINE DE PIEZAS DE REPUESTO DE MANERA ININTERRUMPIDA

parts.kidkraft.com

KidKraft, Inc.
4630 Olin Road
Dallas, Texas 75244
USA

customerservice@kidkraft.com

1.800.933.0771
972.385.0100

parts.kidkraft.eu

KidKraft Netherlands BV
Olympisch Stadion 8
1076 DE Amsterdam
The Netherlands

europecustomerservice@kidkraft.com

+31 20 305 8620
M-F from 09:00 to 17:30 (GMT+1)

BATCH CODE / CODE DE LOT / CÓDIGO DE LOTE

We do our very best to ensure accuracy in every order, but occasionally we miss something. That's why our warranty covers every single part of your new product for 90 days after purchase.

Nous faisons de notre mieux pour assurer l'exactitude dans chaque commande, mais parfois nous manquons quelque chose. C'est pourquoi notre garantie couvre chaque partie de votre nouveau produit pendant 90 jours après l'achat.

Hacemos nuestro mejor esfuerzo para asegurar la precisión en cada orden, pero a veces se nos olvida algo. Por este motivo, nuestra garantía cubre cada parte de su nuevo producto por los próximos 90 días después de su compra.

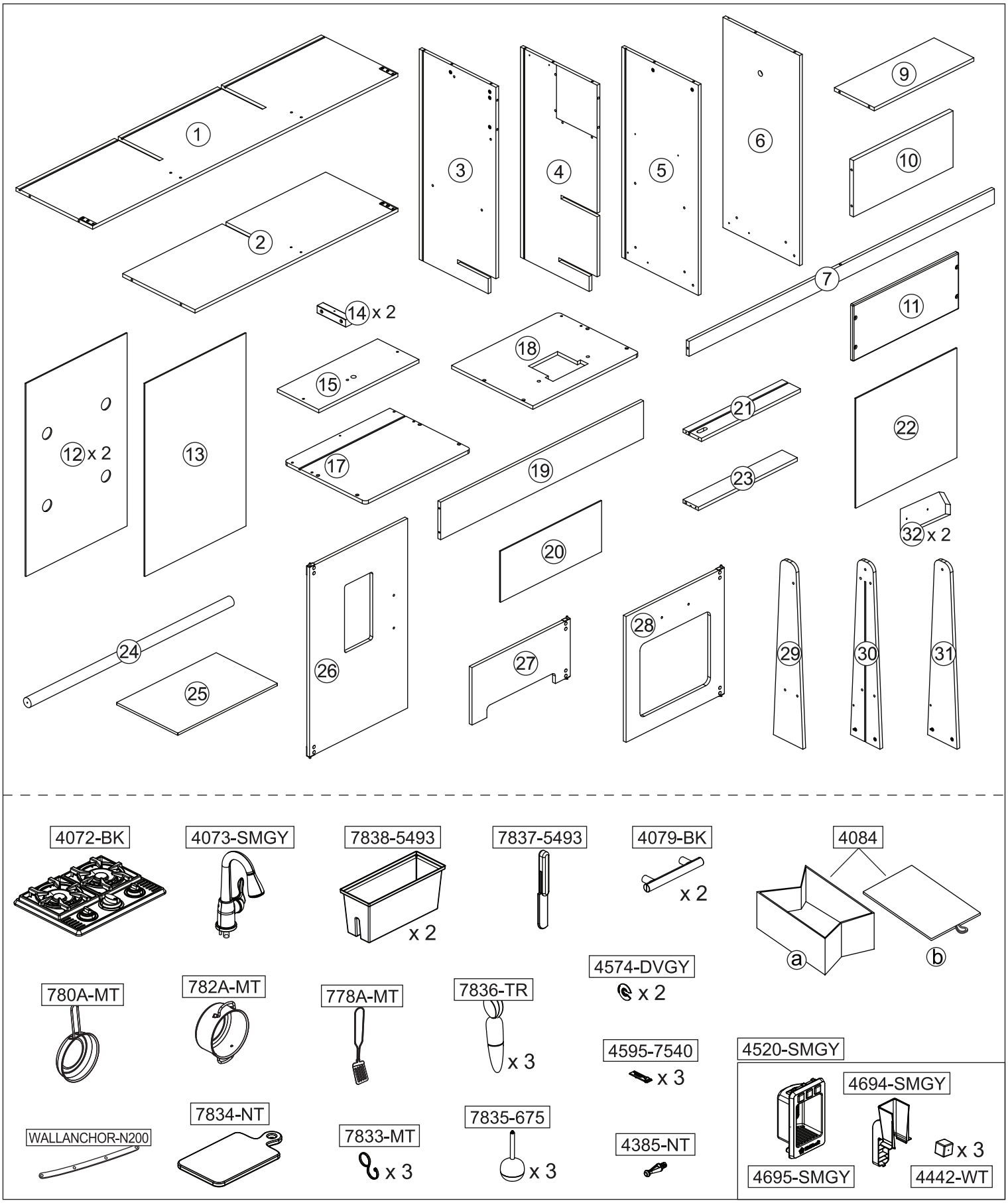

Parts and Hardware
Partes y Piezas Para Instalación
Pièces et matériel
Teile und Befestigungsmaterial
Onderdelen en Schroeven en Gereedschap

KidKraft®
MADE FOR MAKE BELIEVE™

parts.kidkraft.com

customerservice@kidkraft.com
1.800.933.0771
972.385.0100

A	x 18	F	x 4	K	x 1	P	x 2
39 mm Black / Negro / Noir / Schwarz / Zwart		22 mm					
B	**x 14**	**G**	**x 4**	**L**	**x 1**		**x 1**
39 mm Yellow / Amarillo / Jaune / Gelb / Geel		20 mm Black / Negro / Noir / Schwarz / Zwart		24 mm			
C	**x 4**	**H**	**x 4**	**M**	**x 1**		
39 mm White / Blanco / Blanc / Weiß / Wit		7 mm					
D	**x 12**	**I**	**x 4**	**N**	**x 1**		
25 mm Black / Negro / Noir / Schwarz / Zwart				35 mm			
E	**x 2**	**J**	**x 7**	**O**	**x 1**		
25 mm White / Blanco / Blanc / Weiß / Wit							

Tool required:
Outils requis :
Herramientas necesarias:
Benötigtes Werkzeug:
Attrezzi necessari:

Phillips® screwdriver
Tournevis Phillips®
Destornillador Phillips®
Kreuzschraubenzieher
Cacciavite Phillips®

Parts and Hardware
Pièces et matériel
Partes y Piezas Para Instalación
Teile und Befestigungsmaterial
Parti e componenti meccanici

All hardware dimensions are approximate.
Toutes les dimensions du matériel sont approximatives.
Todas las dimensiones de las herramientas son aproximaciones.

europecustomerservice@kidkraft.com
+31 20 305 8620
M-F from 09:00 to 17:30 (GMT+1)

parts.kidkraft.eu

MISSING SOMETHING? CALL US OR GO ONLINE

1

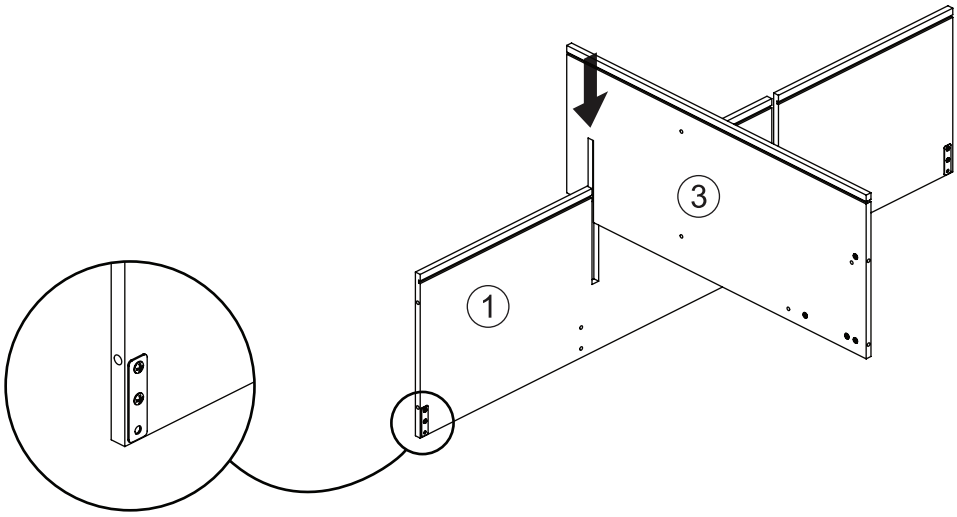

2

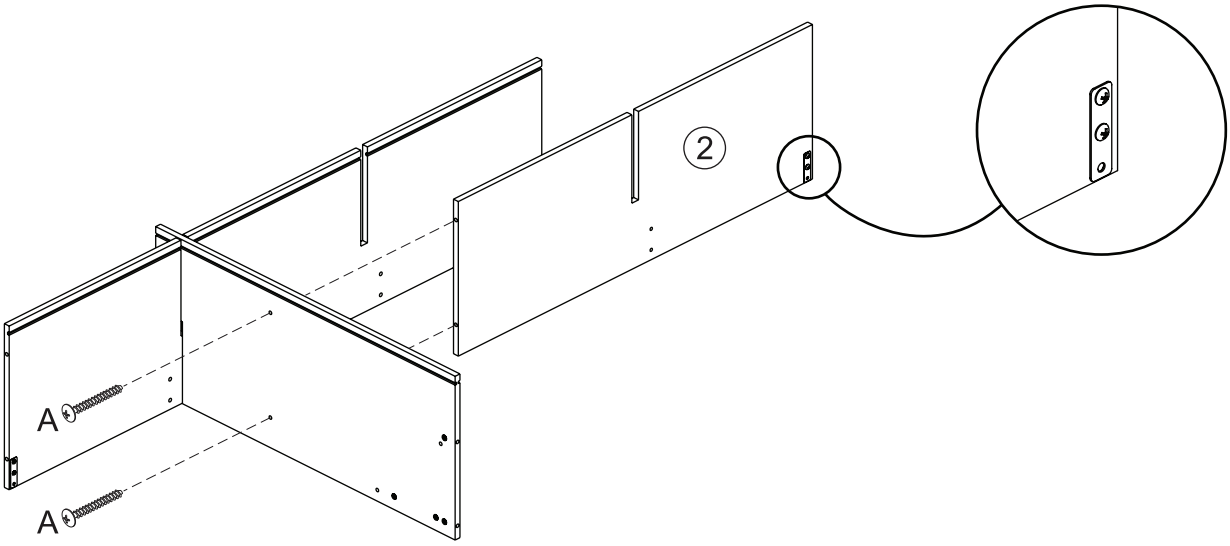

3

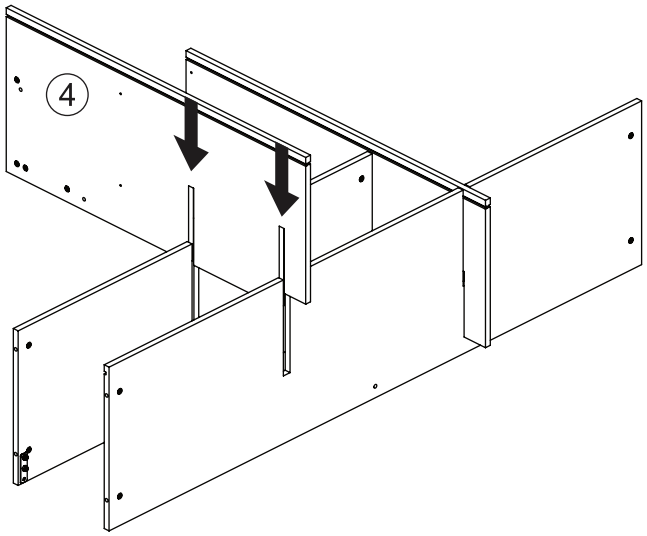
4

4

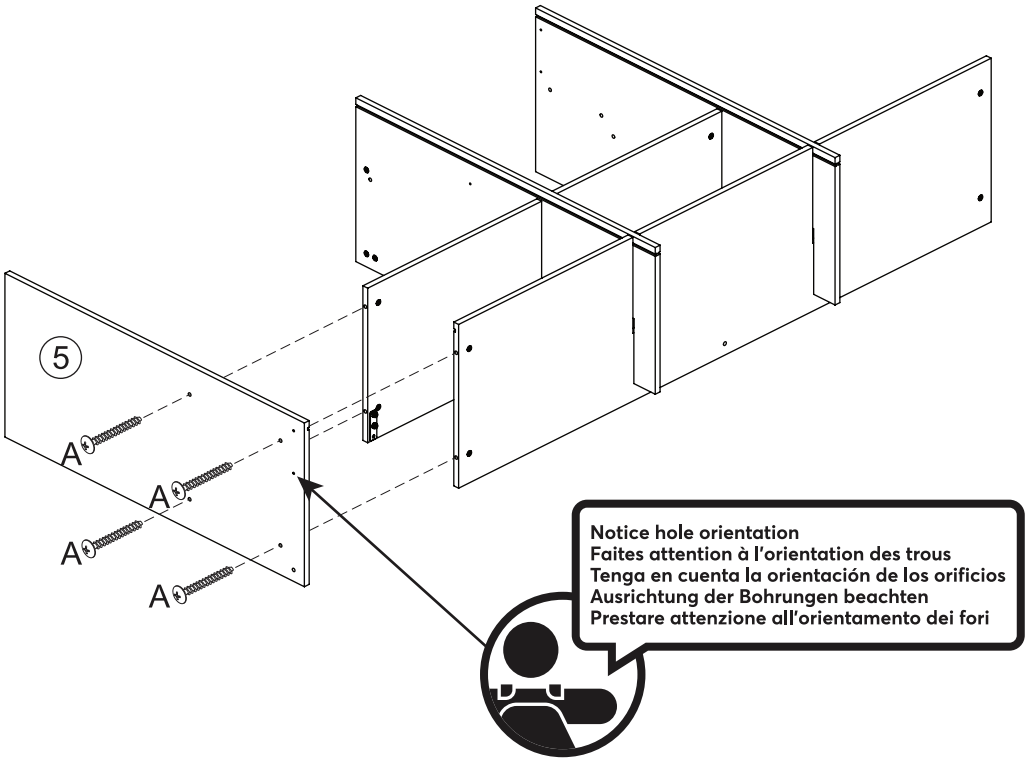
5
A
A
A
A
Notice hole orientation
Faites attention à l'orientation des trous
Tenga en cuenta la orientación de los orificios
Ausrichtung der Bohrungen beachten
Prestare attenzione all'orientamento dei fori

5

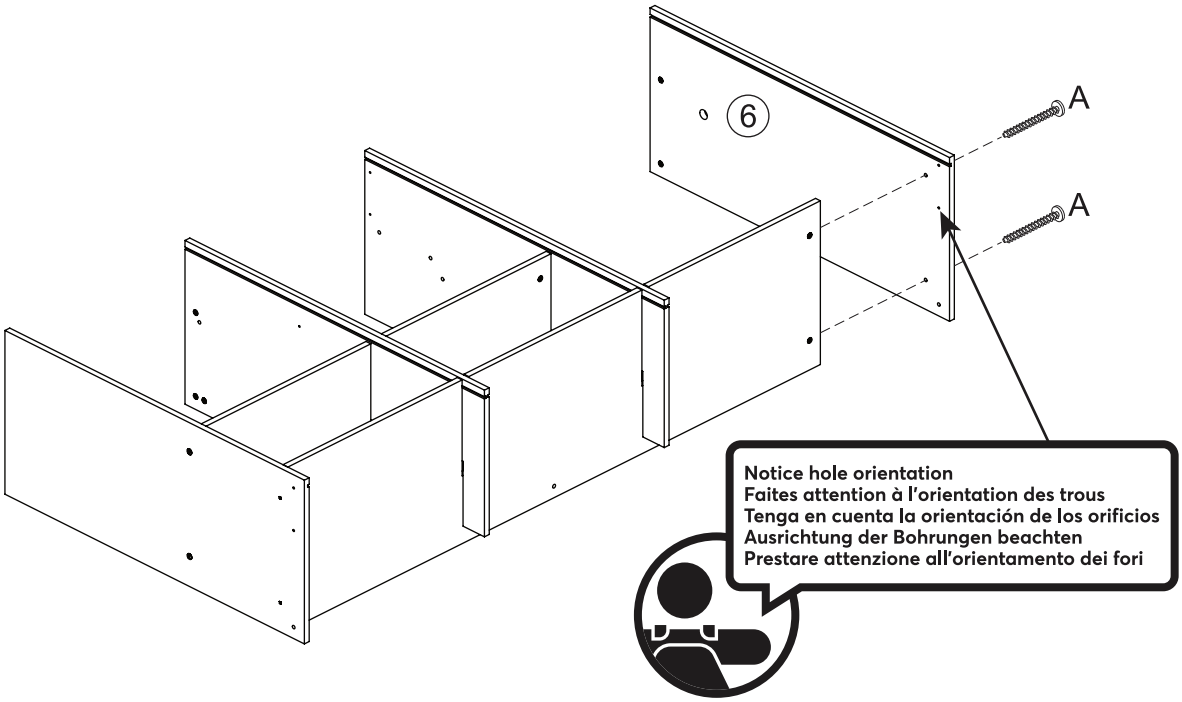
6
A
A
Notice hole orientation
Faites attention à l'orientation des trous
Tenga en cuenta la orientación de los orificios
Ausrichtung der Bohrungen beachten
Prestare attenzione all'orientamento dei fori

6

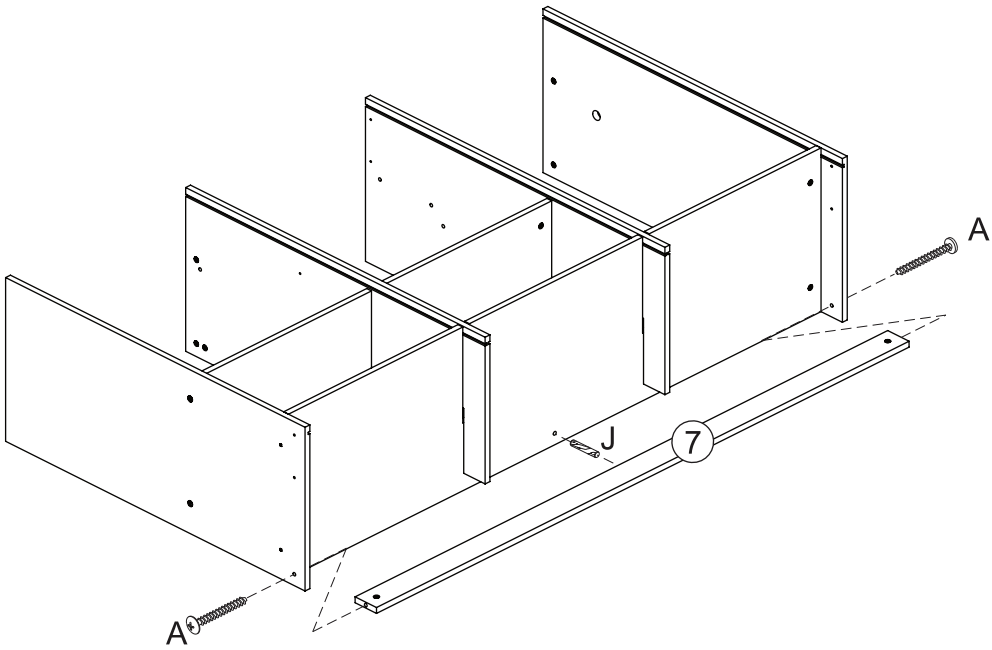
A
J
7
A

7

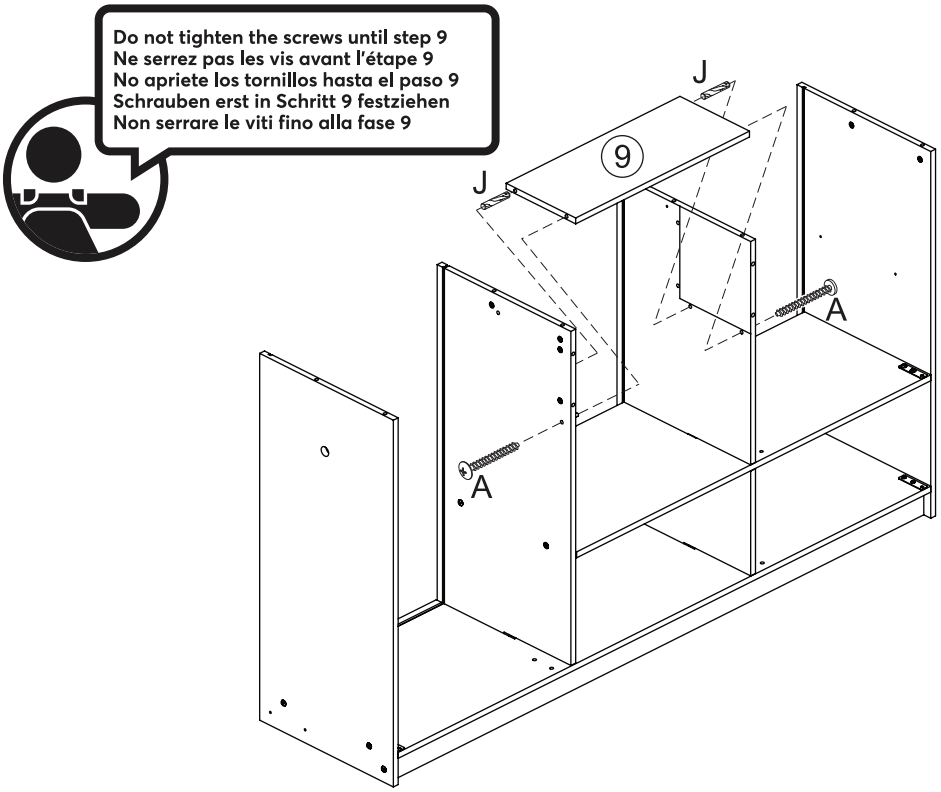
Do not tighten the screws until step 9
Ne serrez pas les vis avant l'étape 9
No apriete los tornillos hasta el paso 9
Schrauben erst in Schritt 9 festziehen
Non serrare le viti fino alla fase 9
J
9
J
A
A

8

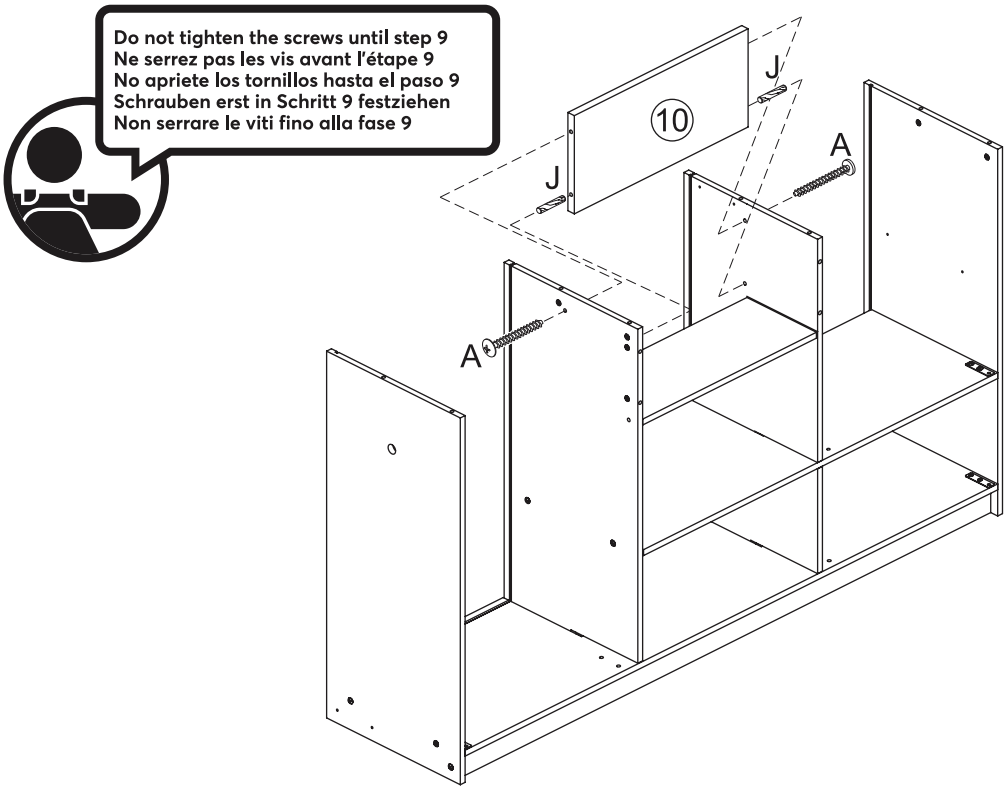
Do not tighten the screws until step 9
Ne serrez pas les vis avant l'étape 9
No apriete los tornillos hasta el paso 9
Schrauben erst in Schritt 9 festziehen
Non serrare le viti fino alla fase 9
J
10
A
J
A

9

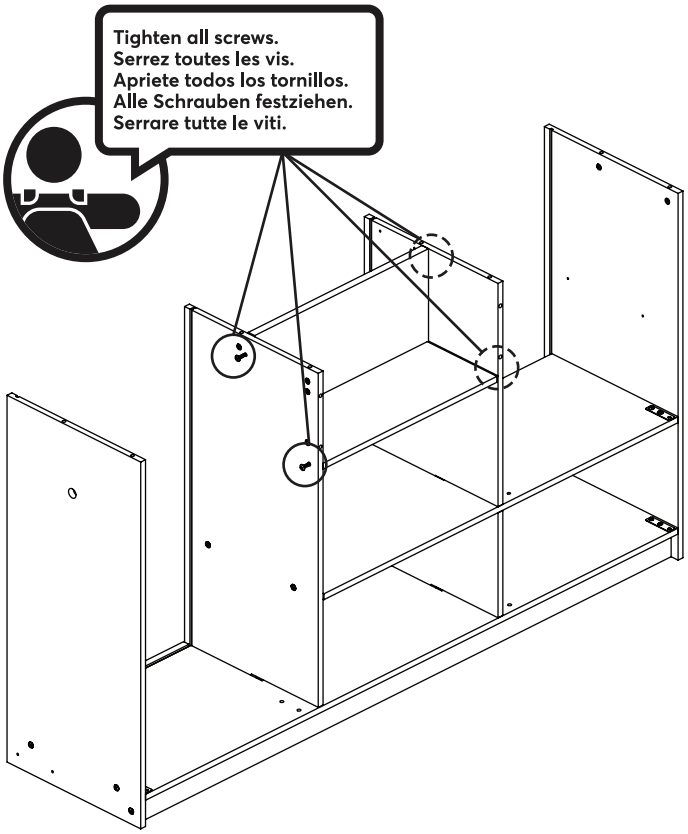
Tighten all screws.
Serrez toutes les vis.
Apriete todos los tornillos.
Alle Schrauben festziehen.
Serrare tutte le viti.

10

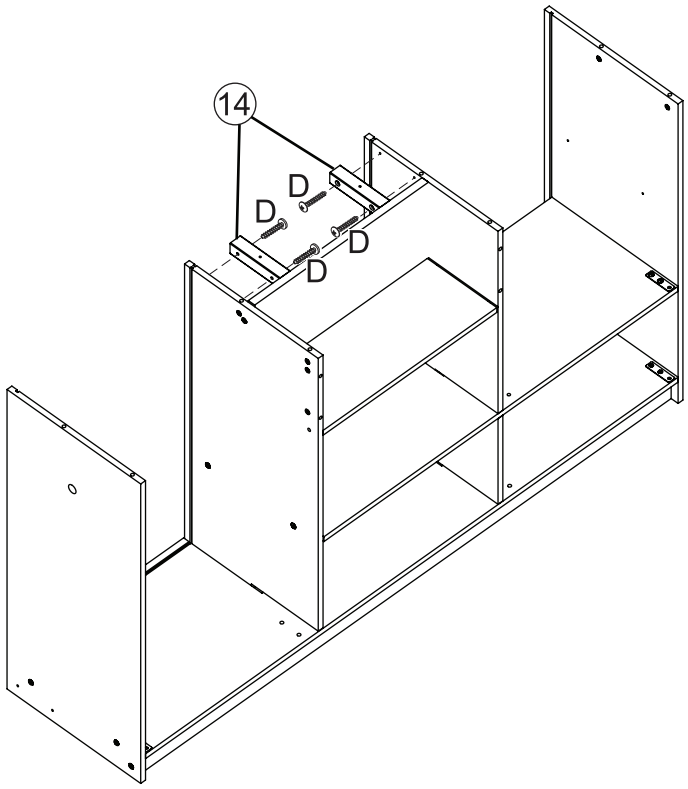
14
D
D
D
D

11

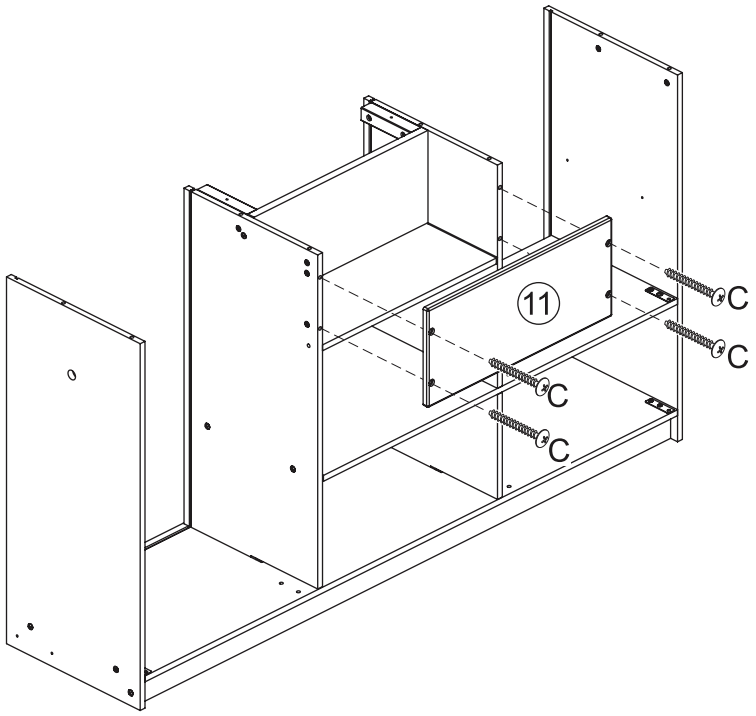

12

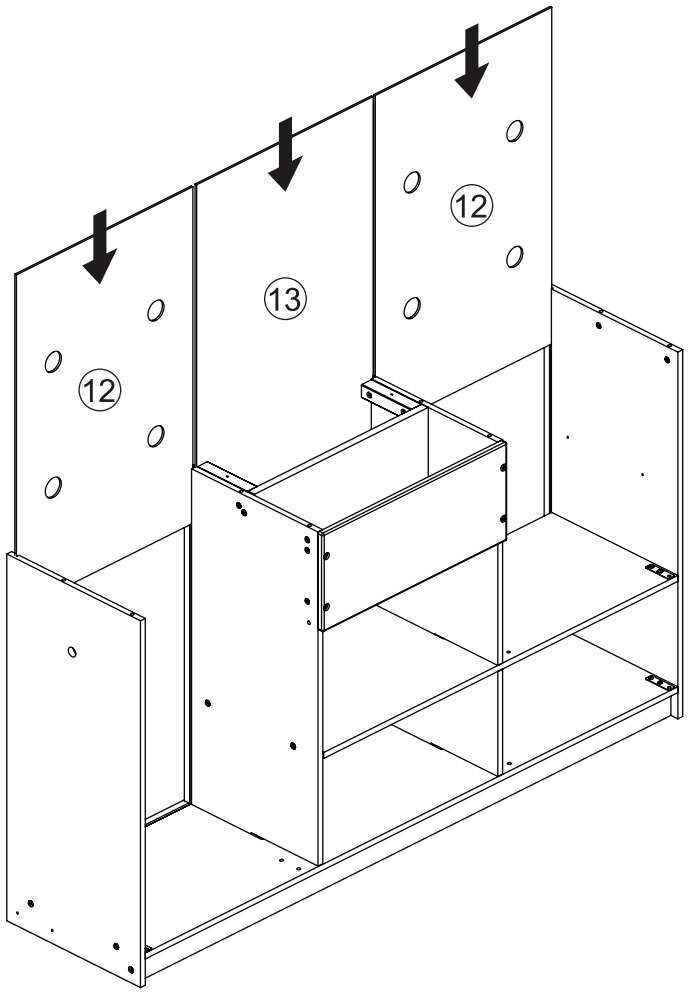

13

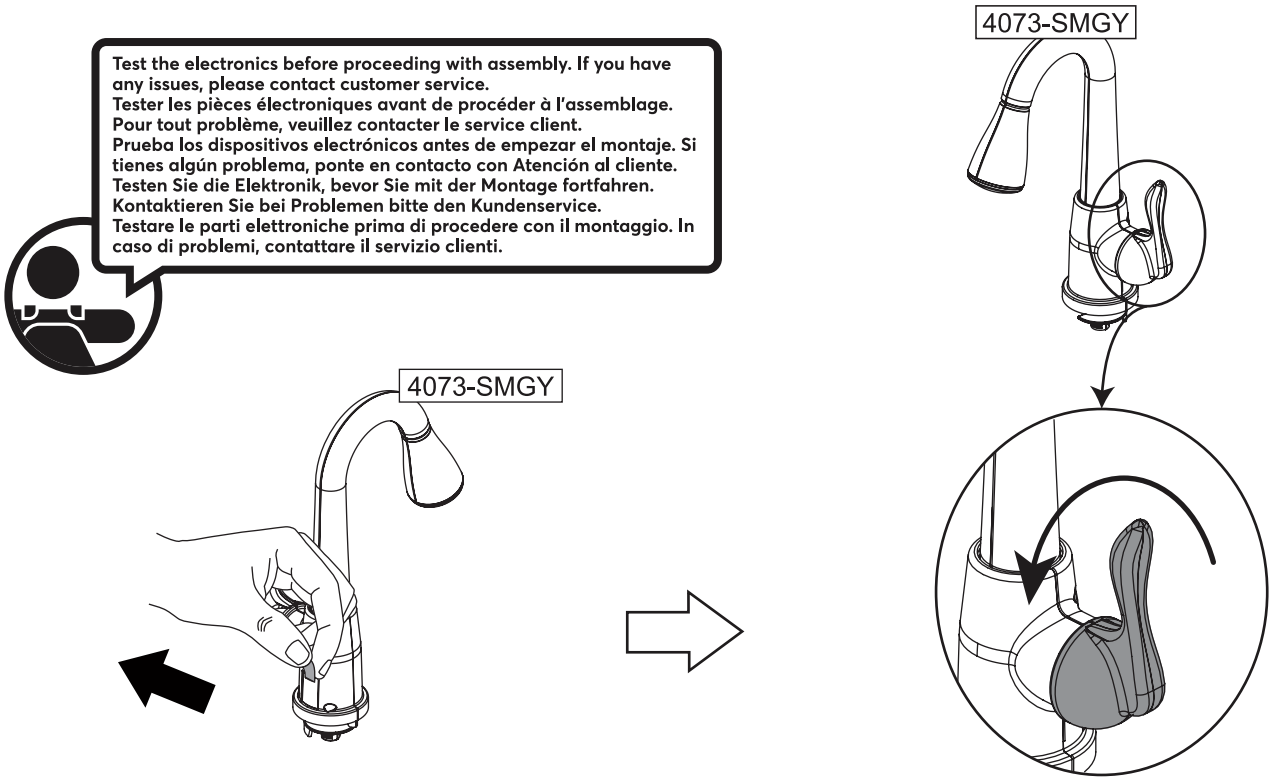
Test the electronics before proceeding with assembly. If you have any issues, please contact customer service.
Tester les pièces électroniques avant de procéder à l'assemblage. Pour tout problème, veuillez contacter le service client.
Prueba los dispositivos electrónicos antes de empezar el montaje. Si tienes algún problema, ponte en contacto con Atención al cliente.
Testen Sie die Elektronik, bevor Sie mit der Montage fortfahren. Kontaktieren Sie bei Problemen bitte den Kundenservice.
Testare le parti elettroniche prima di procedere con il montaggio. In caso di problemi, contattare il servizio clienti.
4073-SMGY
4073-SMGY

14

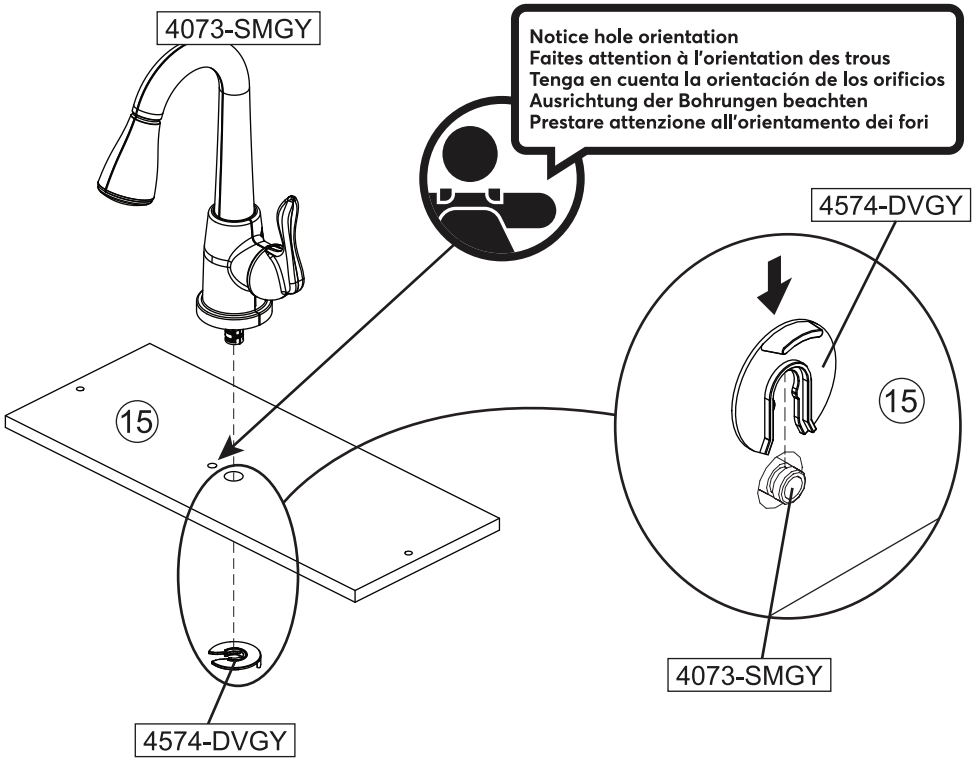
4073-SMGY
Notice hole orientation
Faites attention à l'orientation des trous
Tenga en cuenta la orientación de los orificios
Ausrichtung der Bohrungen beachten
Prestare attenzione all'orientamento dei fori
4574-DVGY
15
15
4073-SMGY
4574-DVGY

15

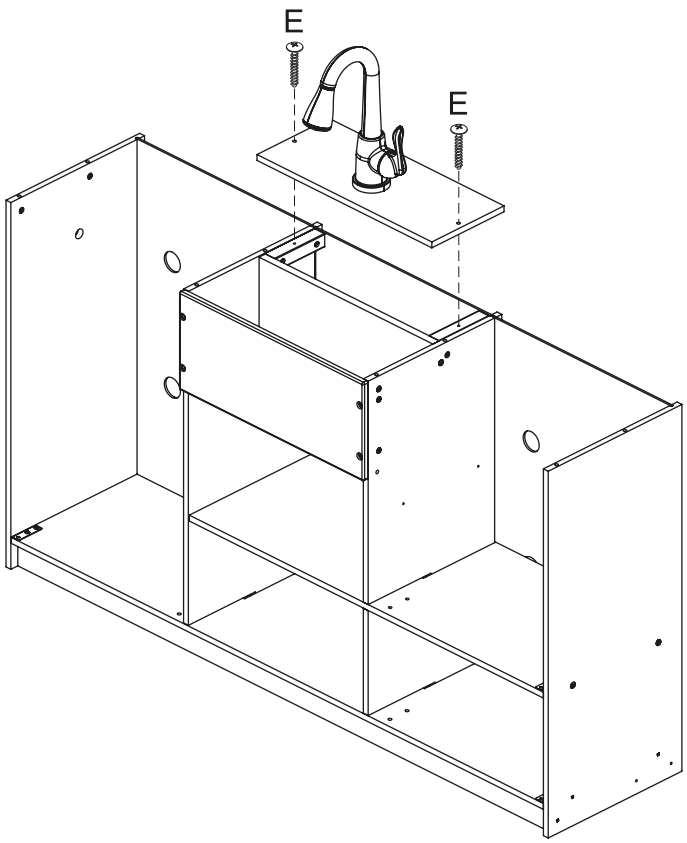
E
E

16

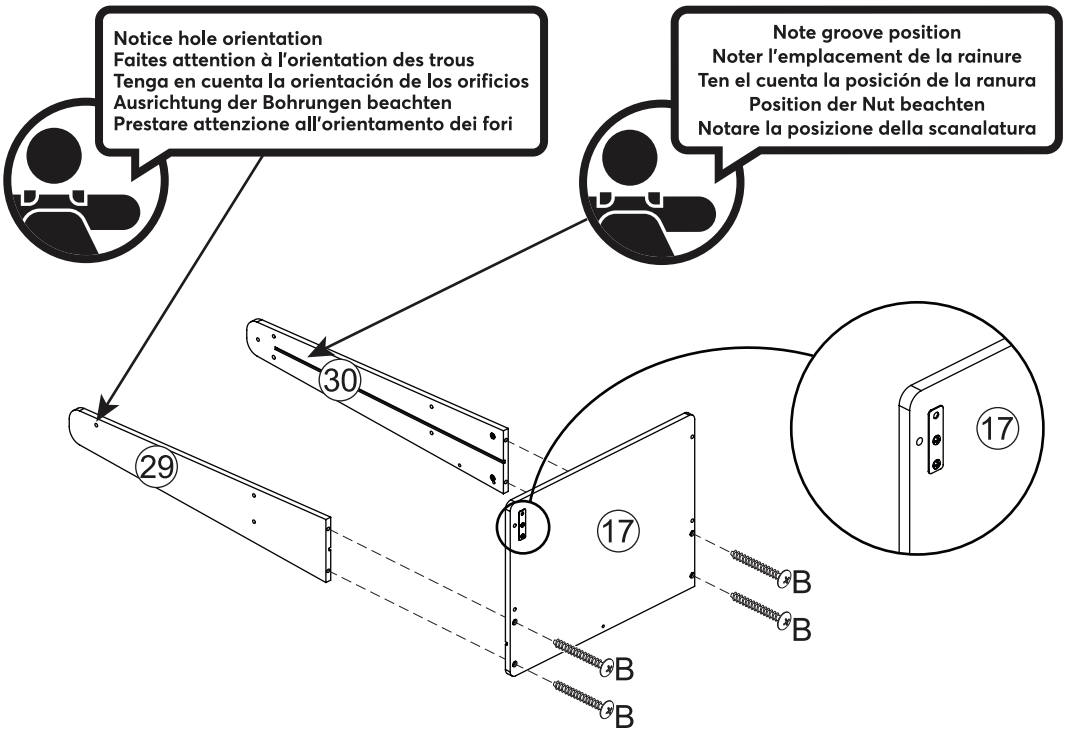
Notice hole orientation
Faites attention à l'orientation des trous
Tenga en cuenta la orientación de los orificios
Ausrichtung der Bohrungen beachten
Prestare attenzione all'orientamento dei fori
Note groove position
Noter l'emplacement de la rainure
Ten el cuenta la posición de la ranura
Position der Nut beachten
Notare la posizione della scanalatura
30
29
17
17
B
B
B
B

17

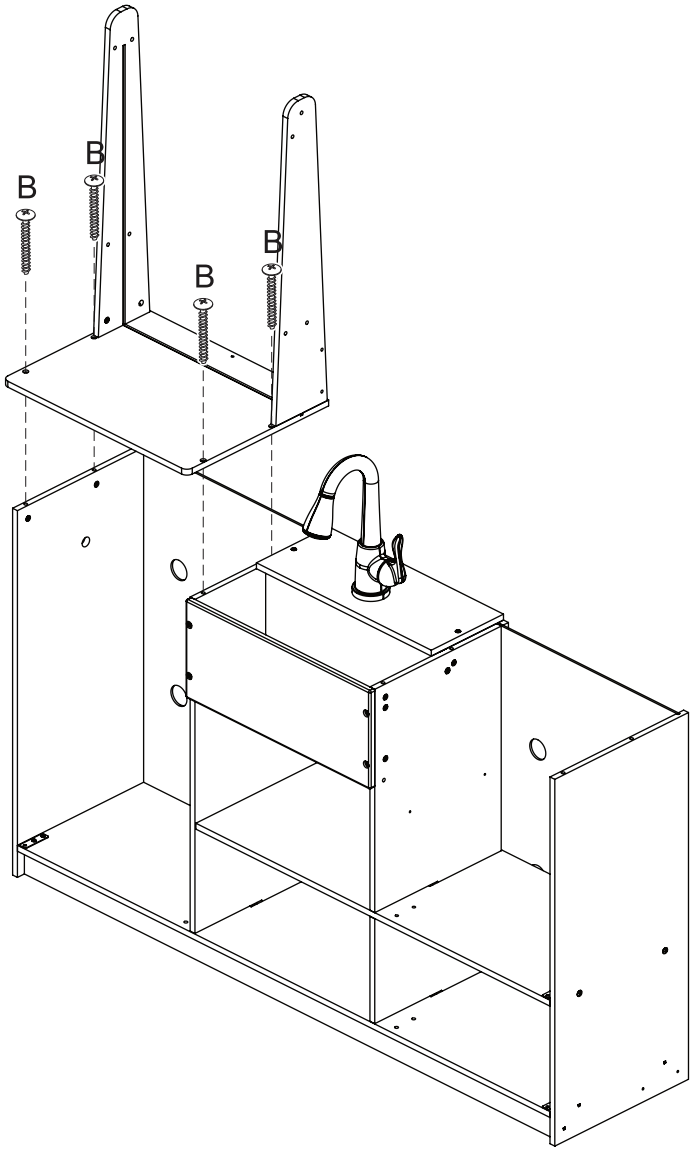
B
B
B
B

18

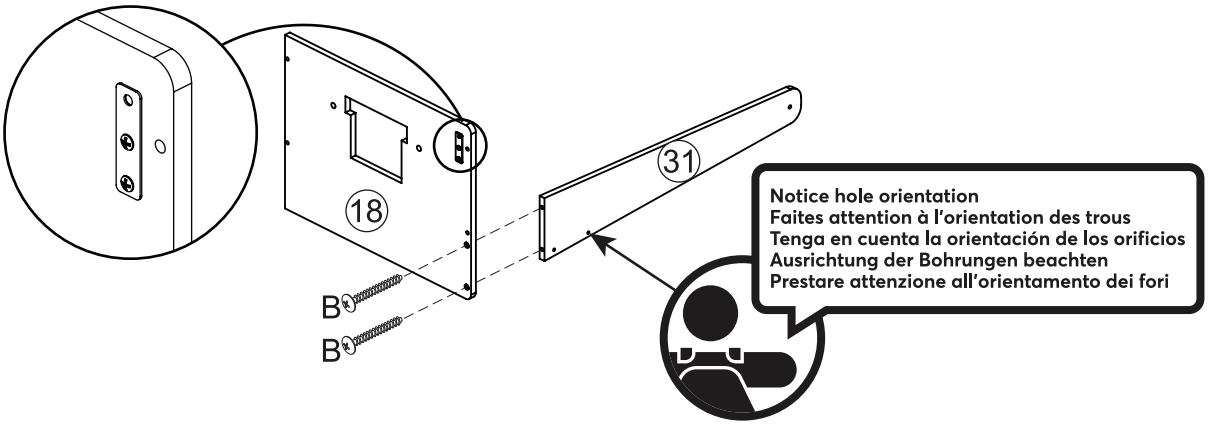
18
31
B
B
Notice hole orientation
Faites attention à l'orientation des trous
Tenga en cuenta la orientación de los orificios
Ausrichtung der Bohrungen beachten
Prestare attenzione all'orientamento dei fori

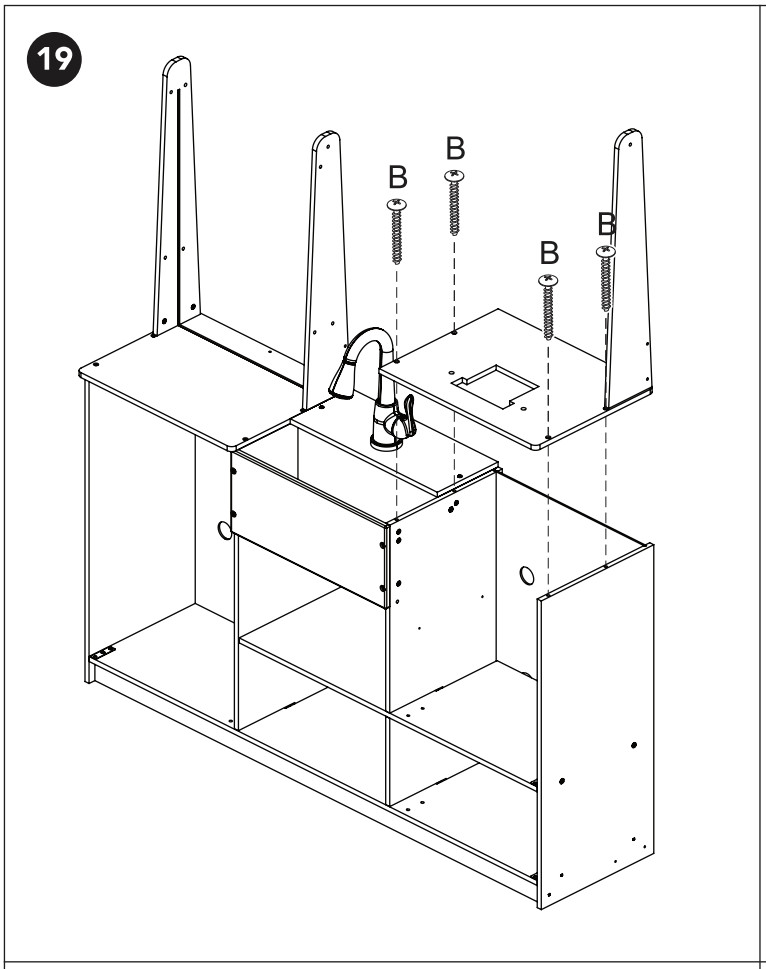
19
B
B
B
B

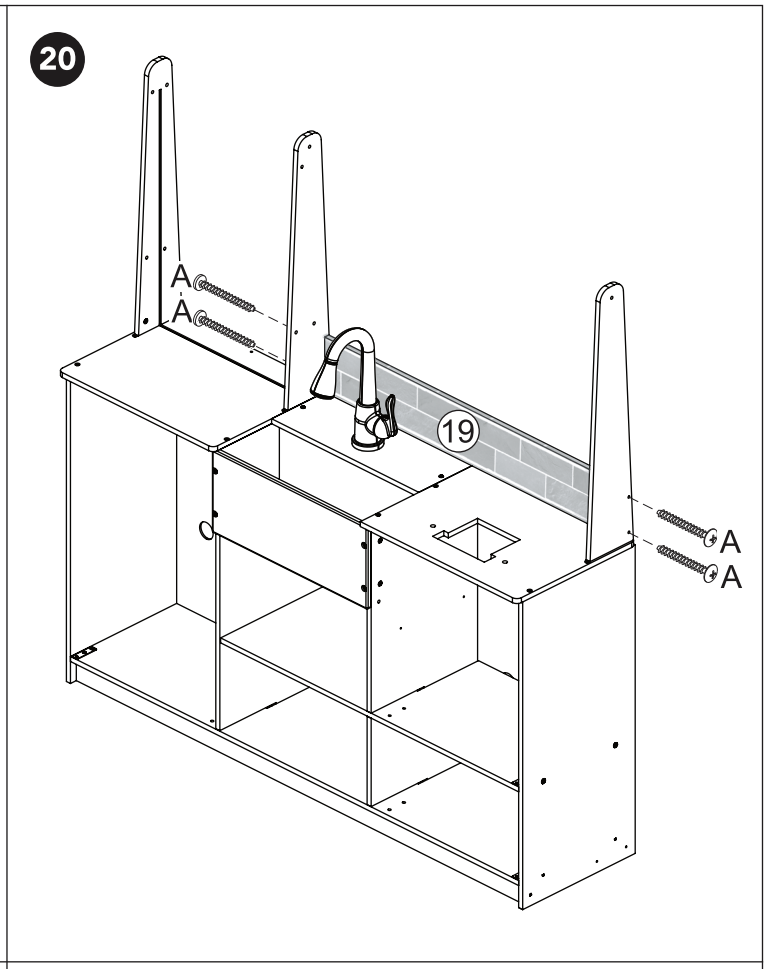
20
A
A
19
A
A

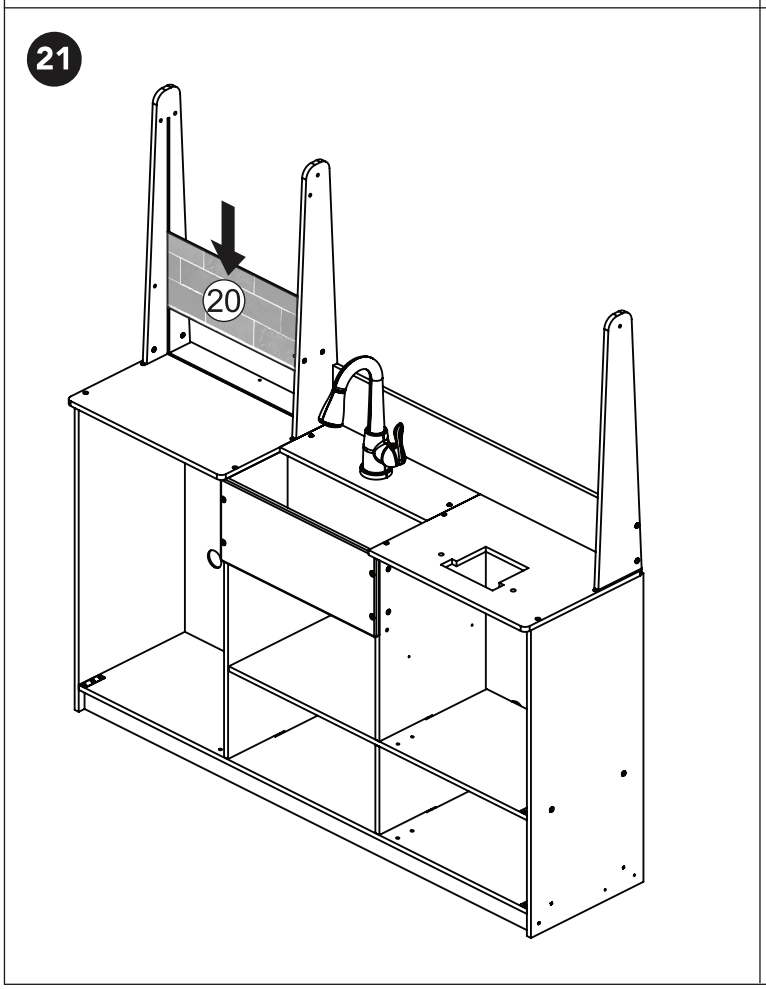
21
20

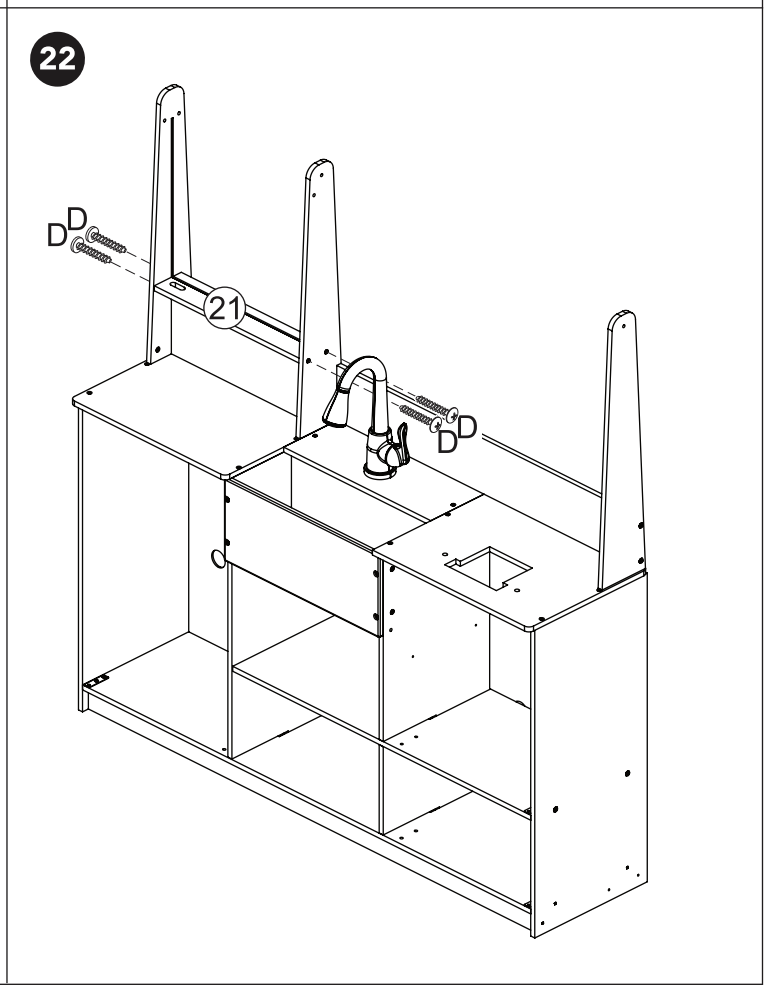
22
D
D
21
D
D

23

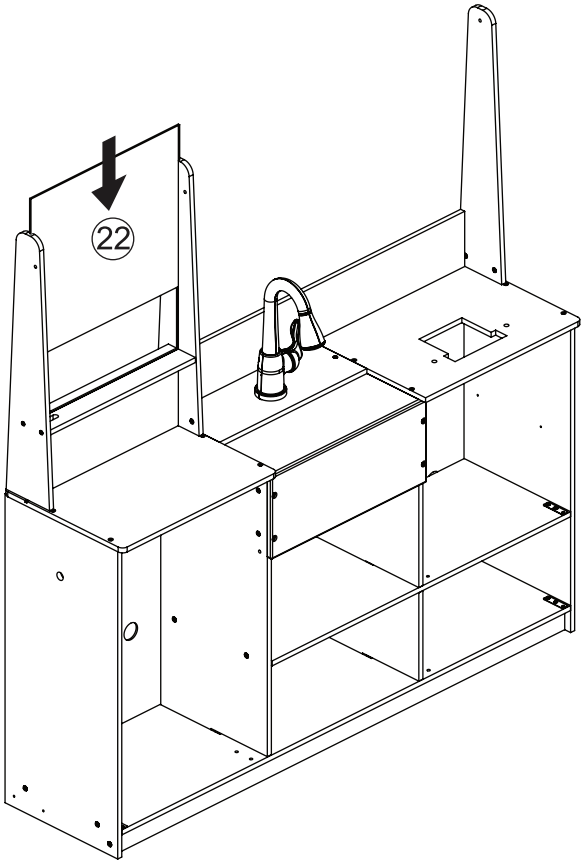

24

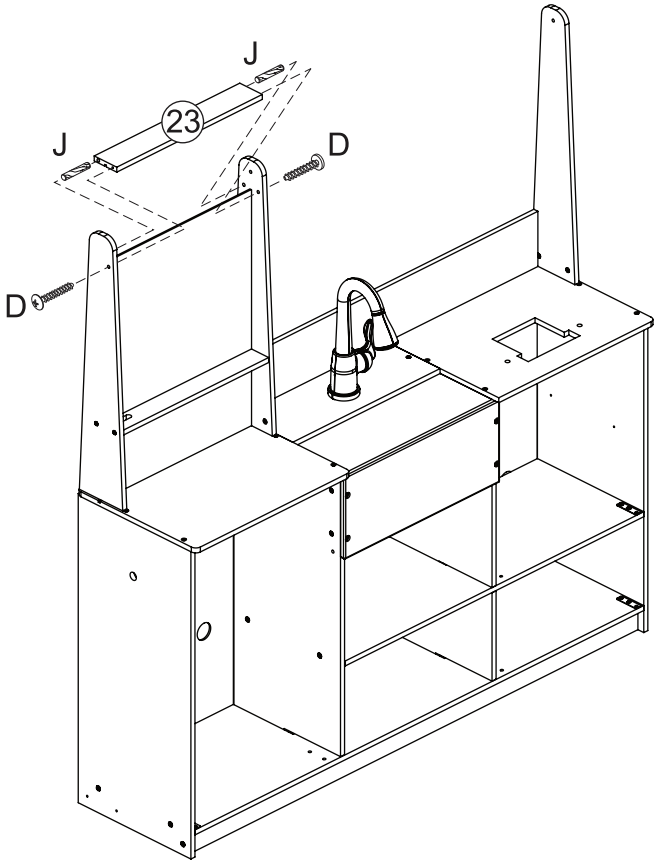

25

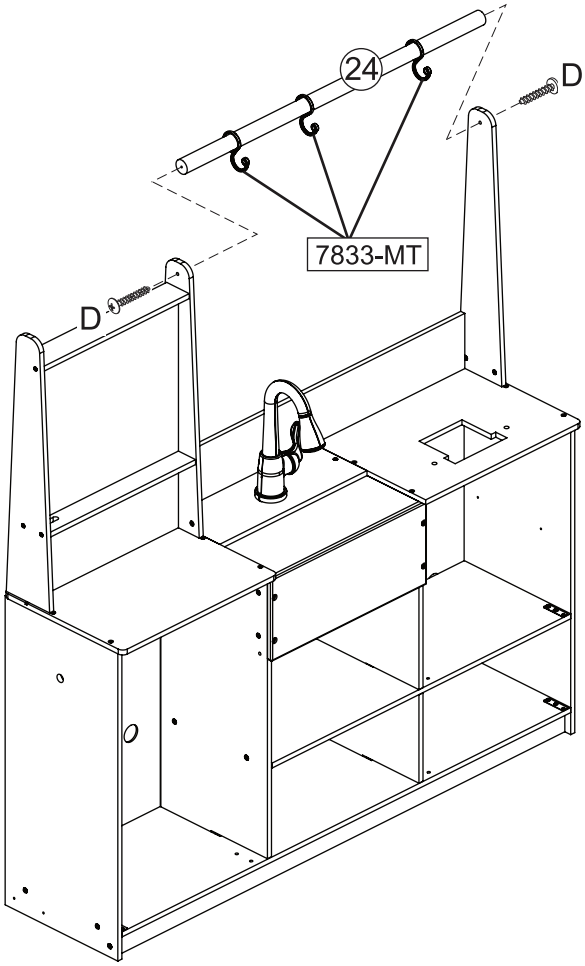

26

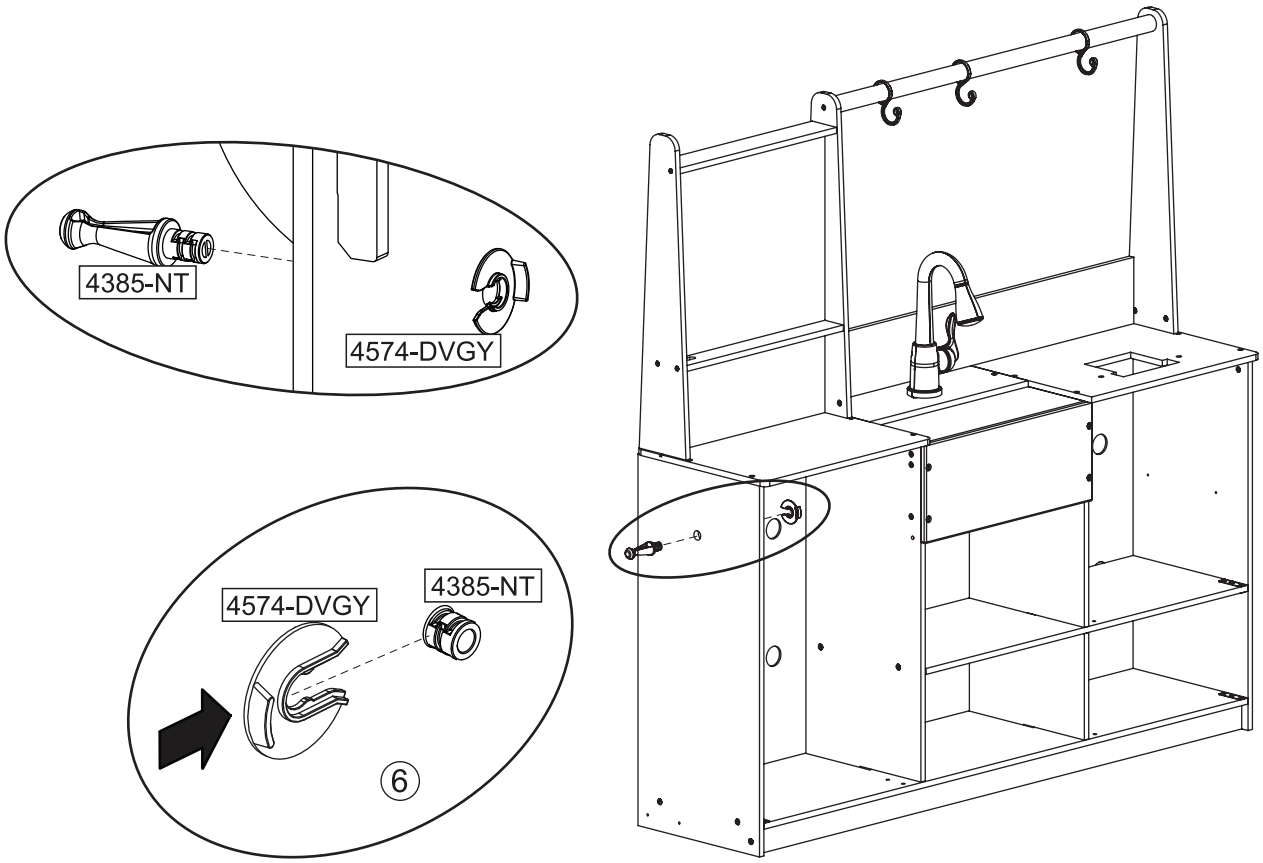

27

Requires 2 AAA batteries (not included)
Nécessite 2 AAA piles (non inclus)
Requiere 2 AAA baterías (no se incluyen
Erfordert 2 AAA Batterien (nicht im Lieferumfang enthalten)
Richiede 2 batterie AAA (non incluse)

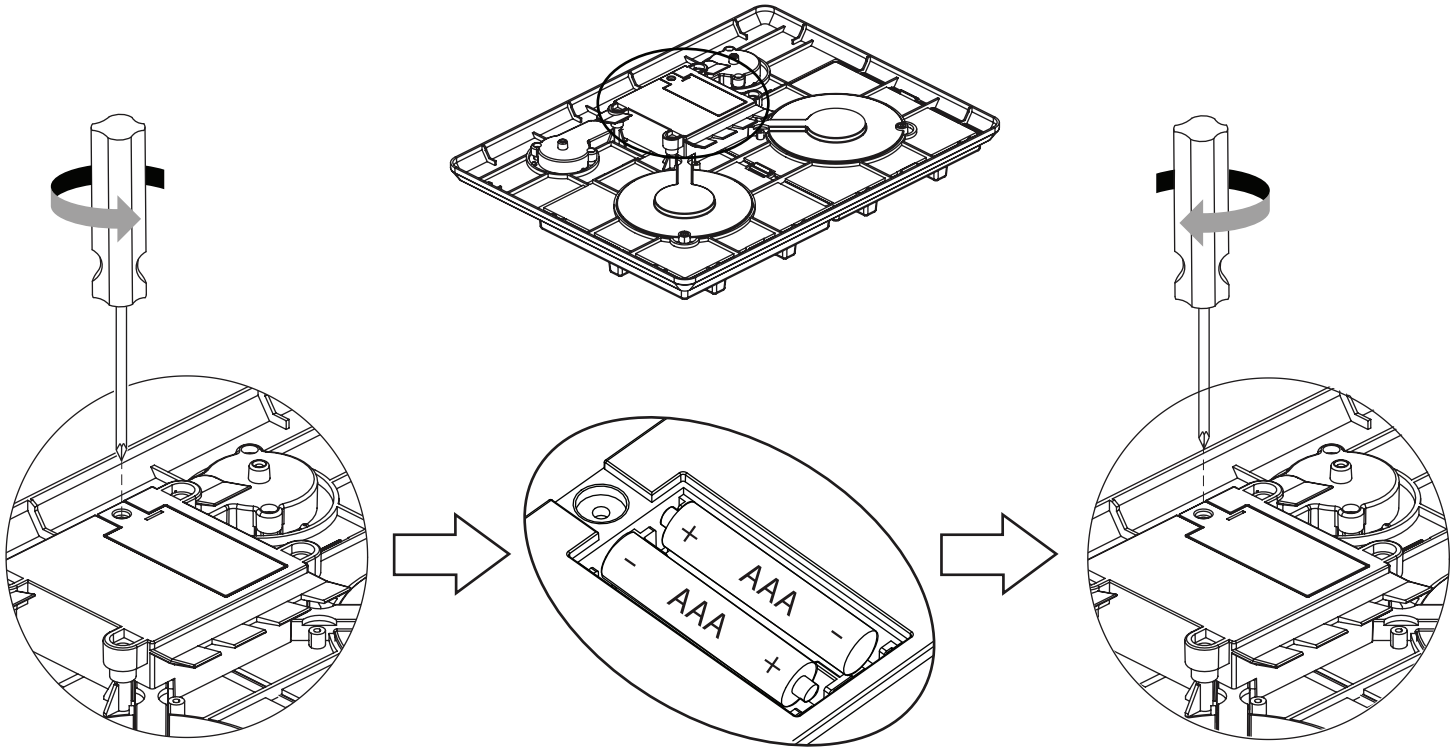

28

Test the electronics before proceeding with assembly. If you have any issues, please contact customer service.
Tester les pièces électroniques avant de procéder à l'assemblage. Pour tout problème, veuillez contacter le service client.
Prueba los dispositivos electrónicos antes de empezar el montaje. Si tienes algún problema, ponte en contacto con Atención al cliente.
Testen Sie die Elektronik, bevor Sie mit der Montage fortfahren. Kontaktieren Sie bei Problemen bitte den Kundenservice.
Testare le parti elettroniche prima di procedere con il montaggio. In caso di problemi, contattare il servizio clienti.

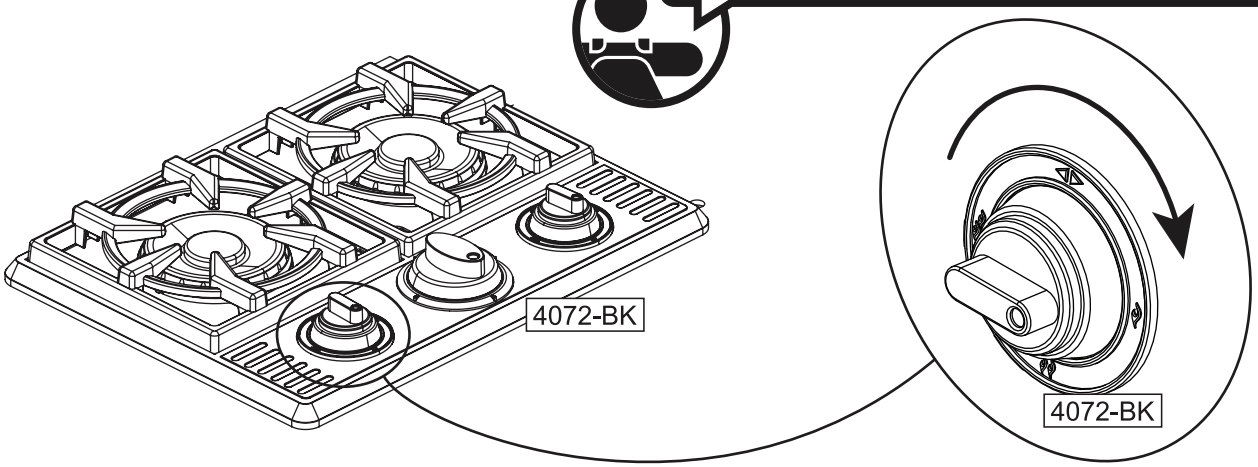

29

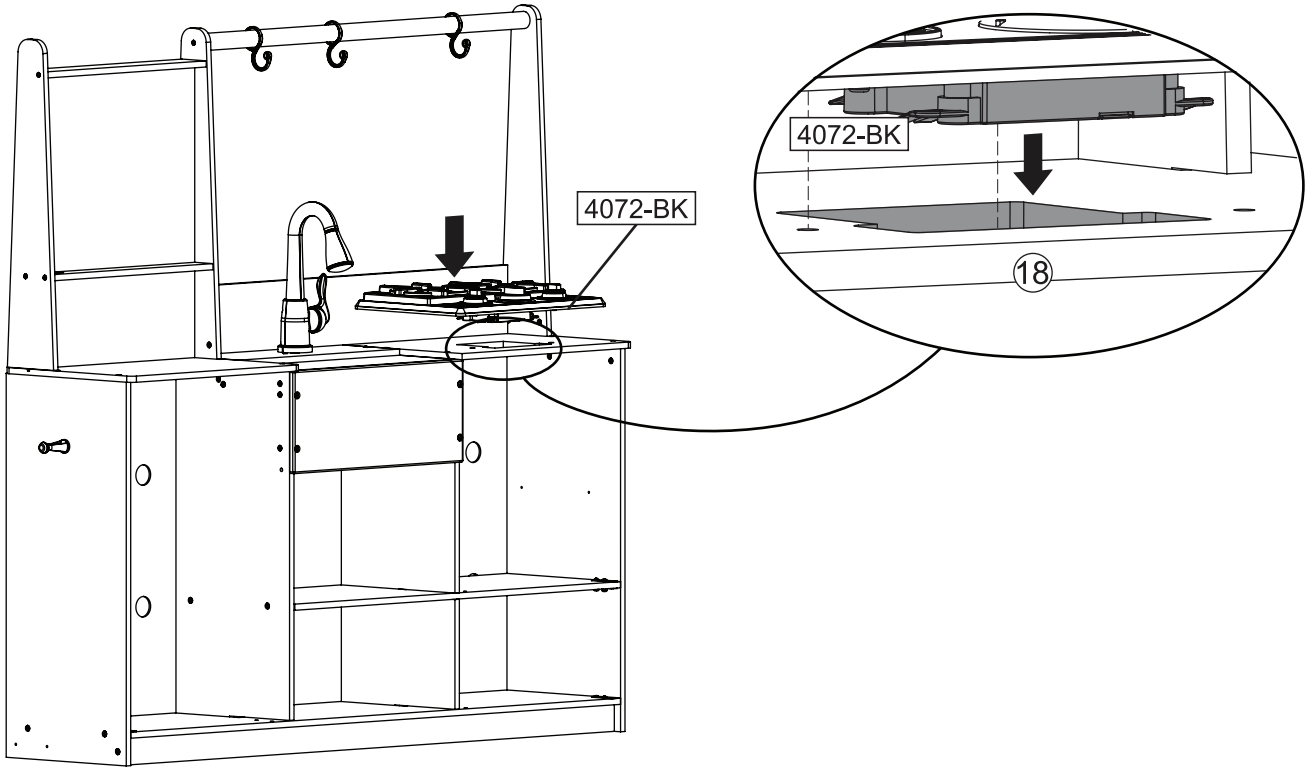

30

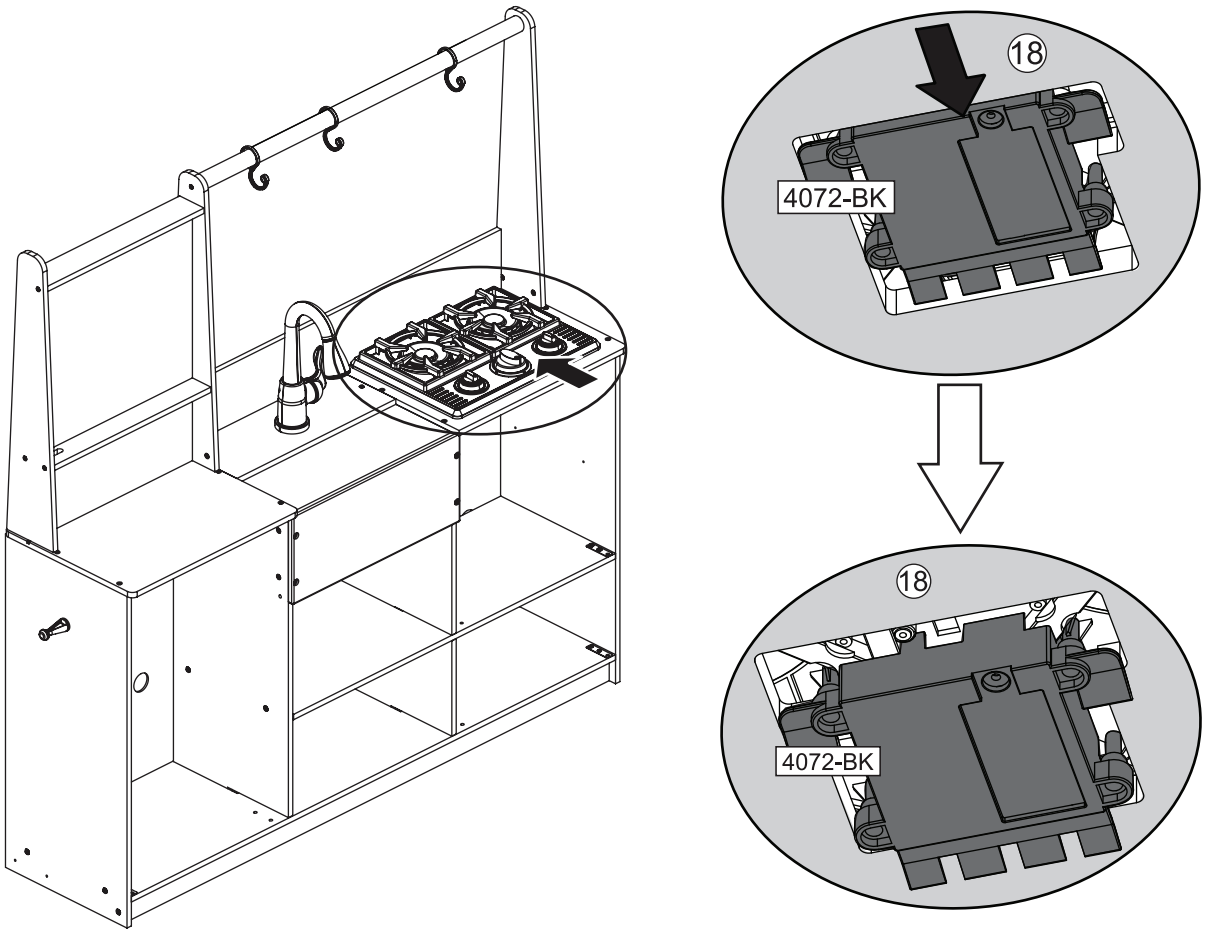

31

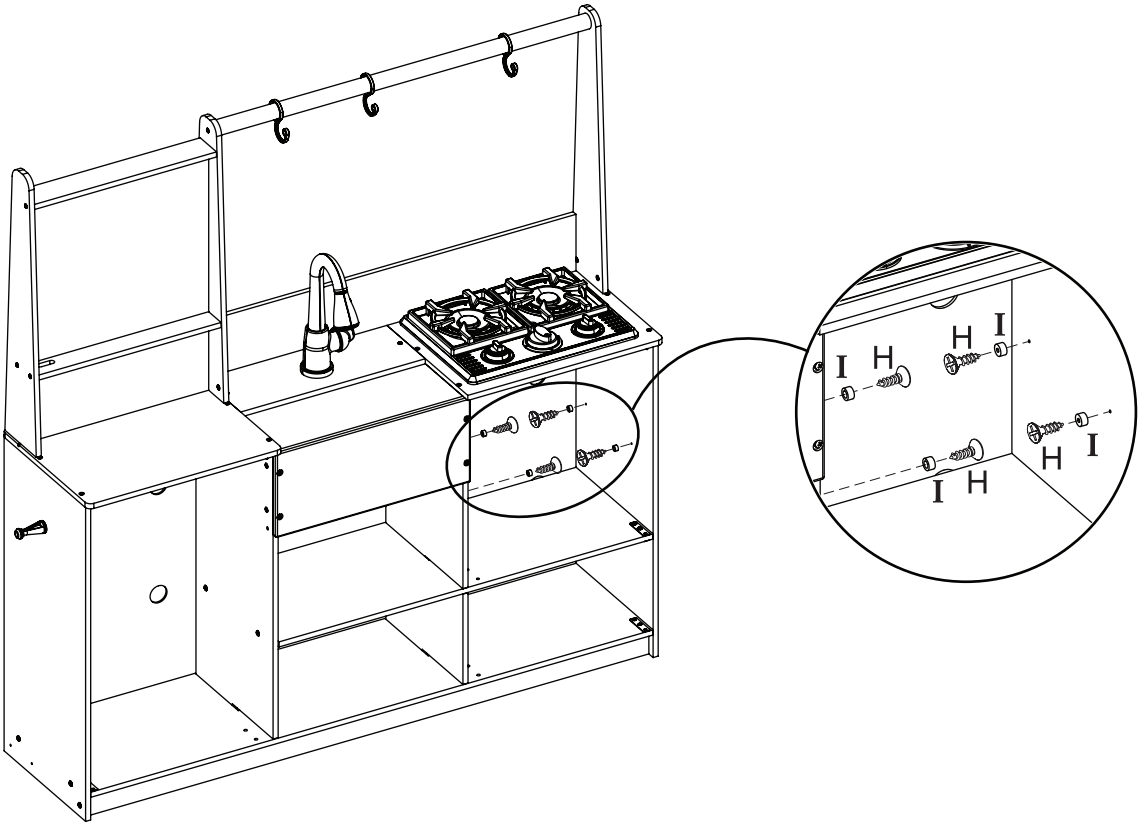

32

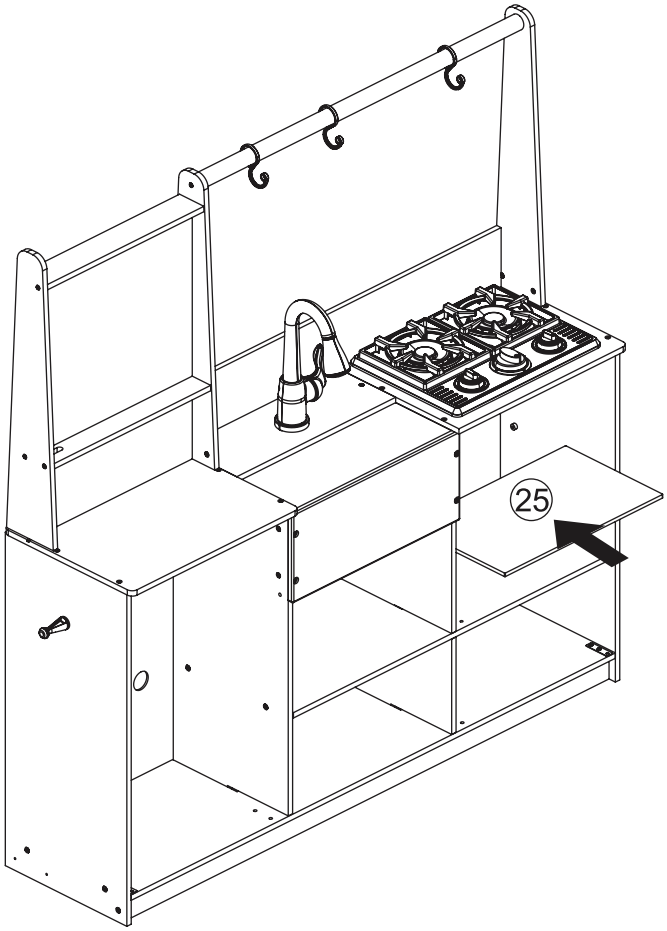

33

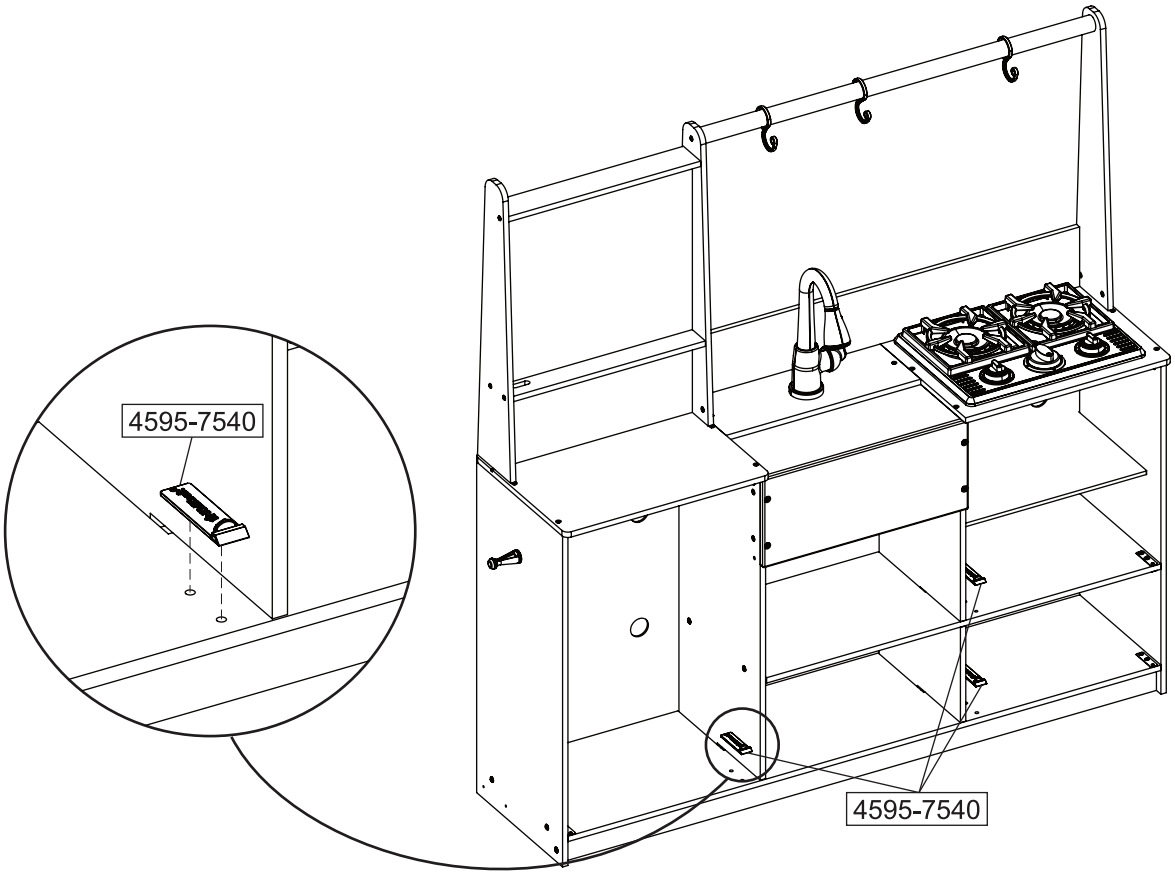

34

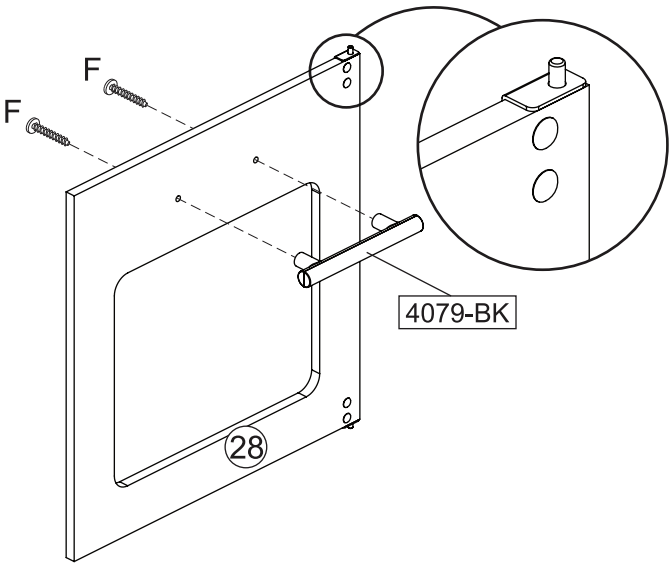

35

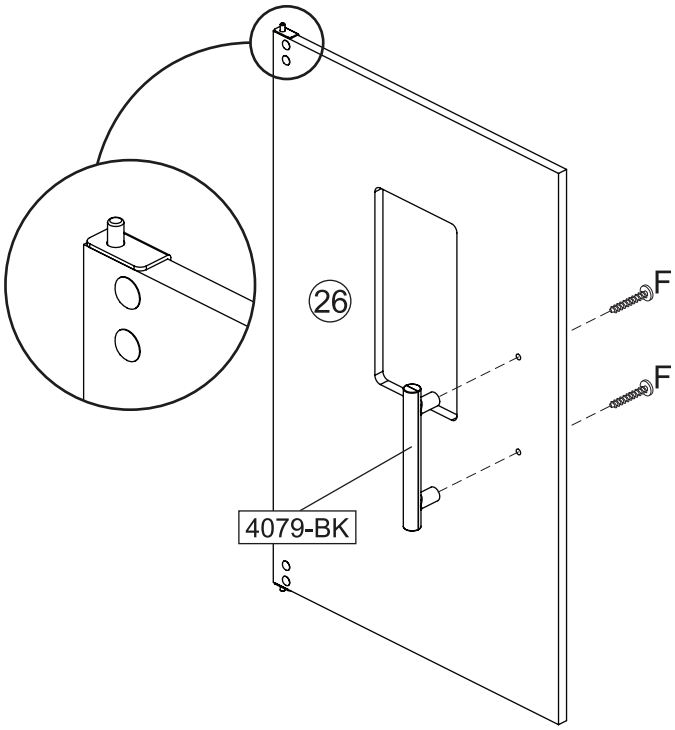

36

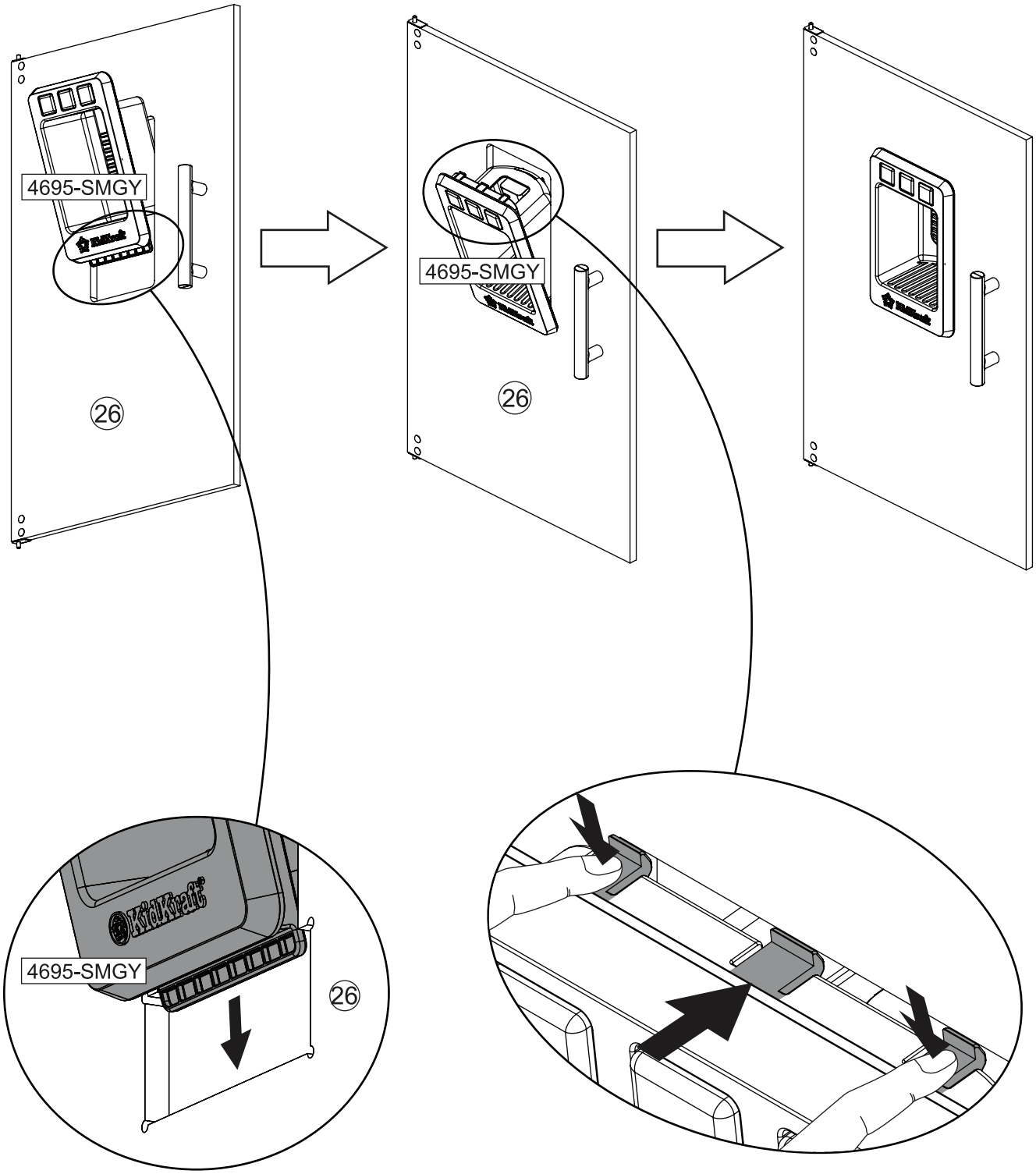

37

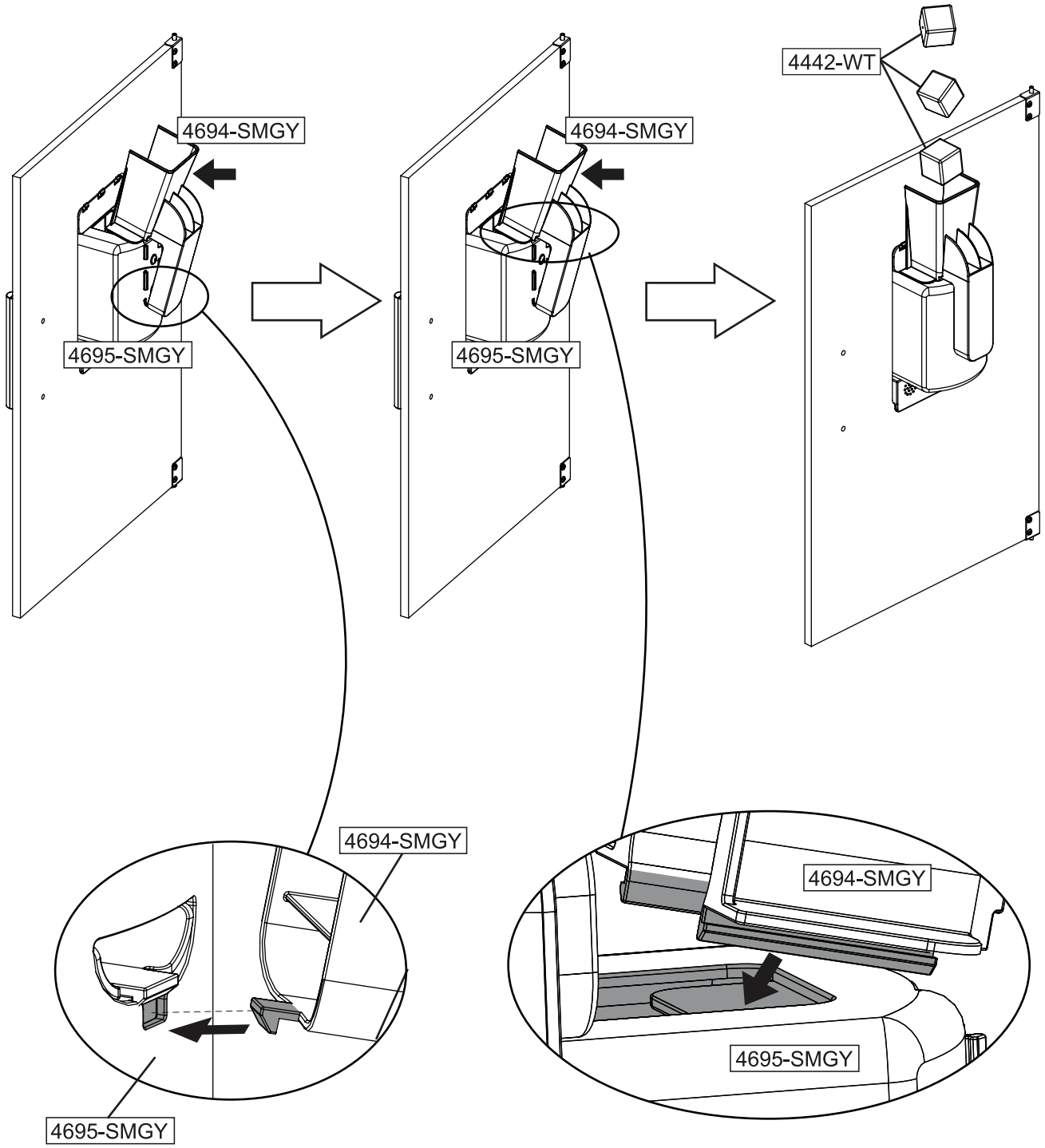
4694-SMGY
4695-SMGY
4694-SMGY
4695-SMGY
4442-WT
4694-SMGY
4695-SMGY
4694-SMGY
4695-SMGY

38

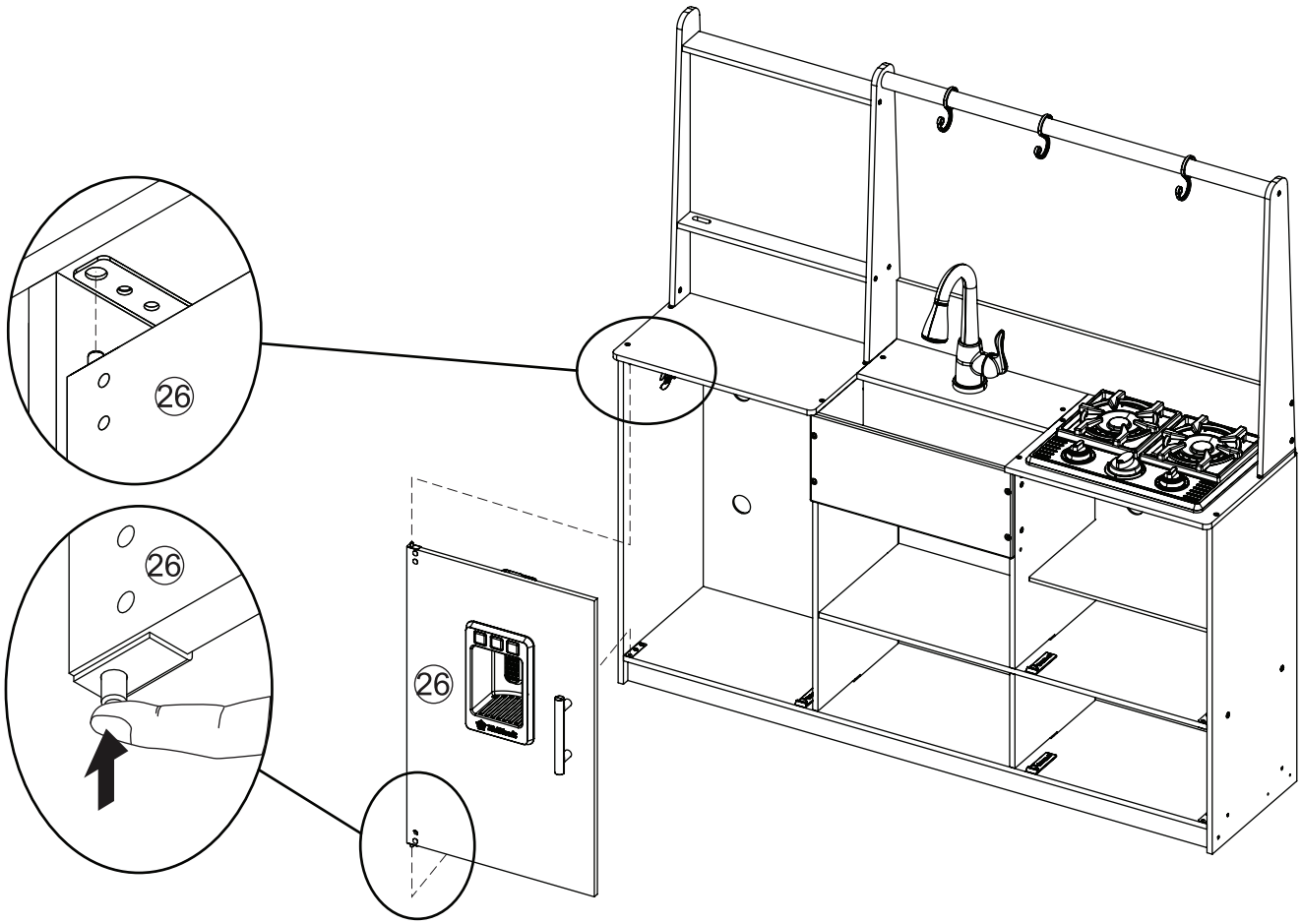

39

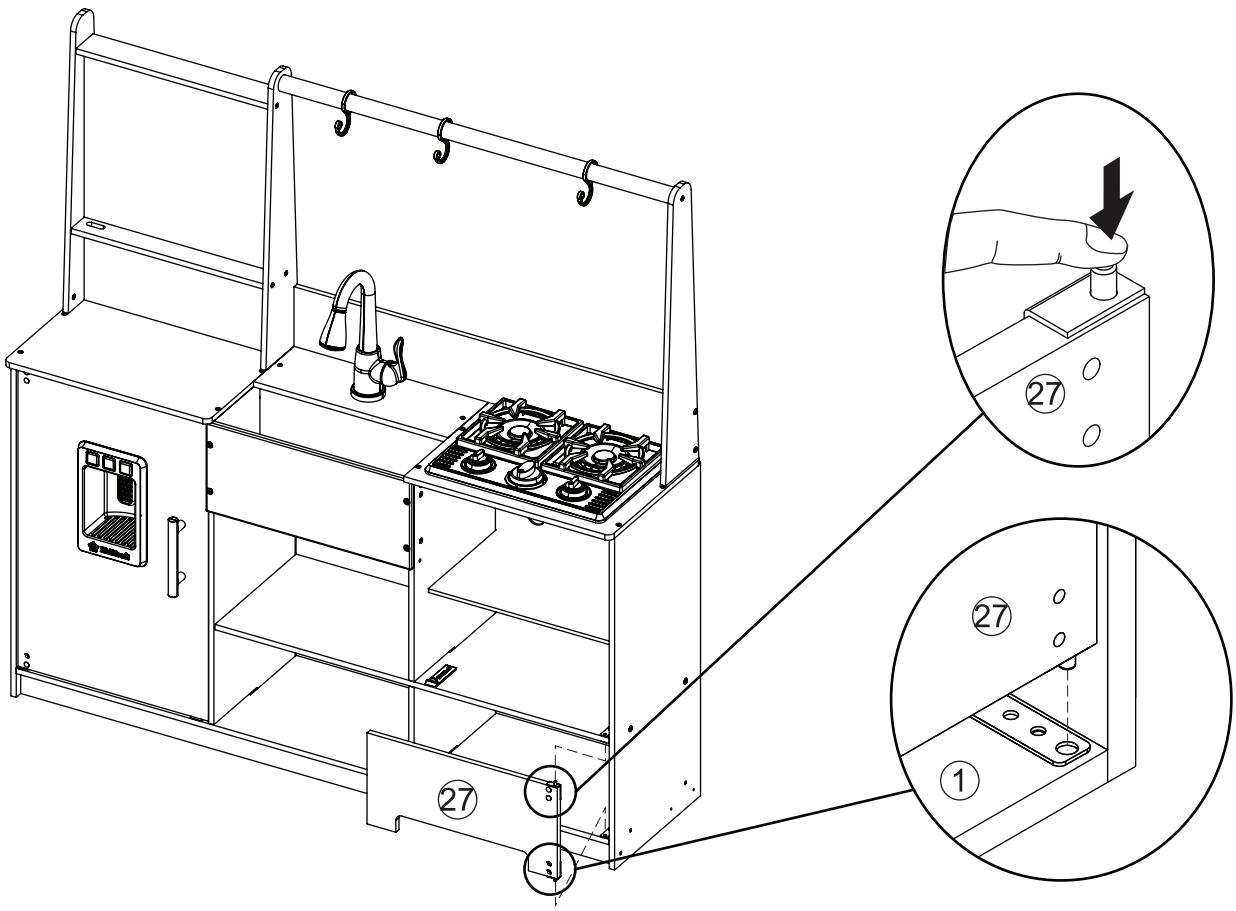

40

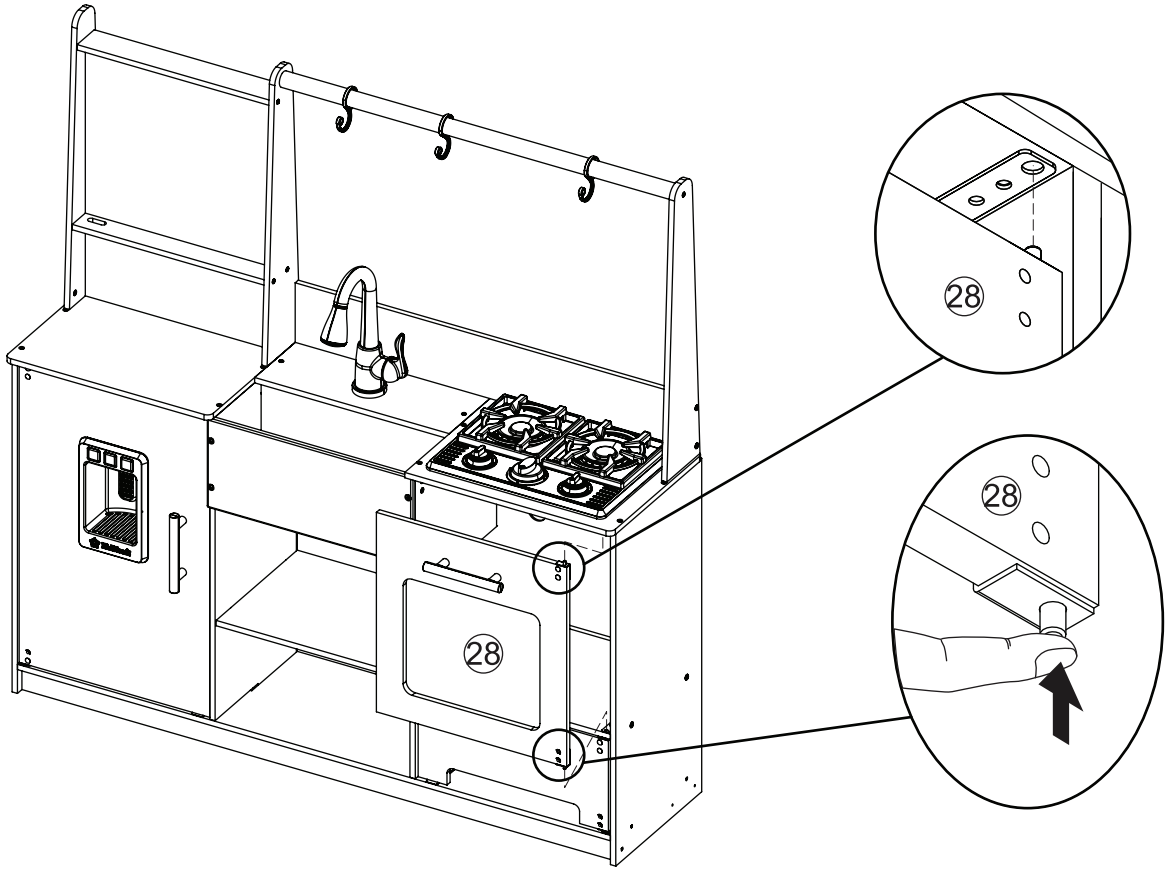

41

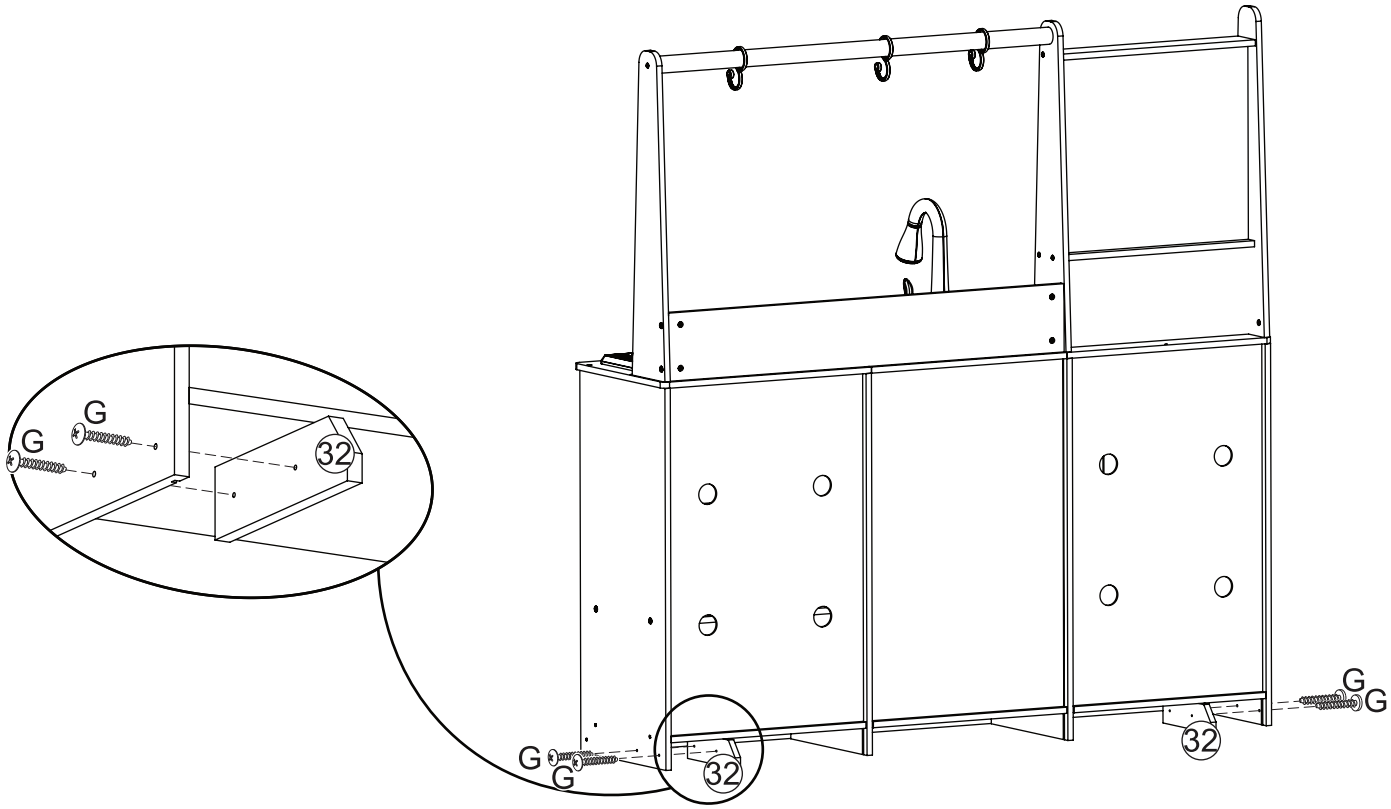

42

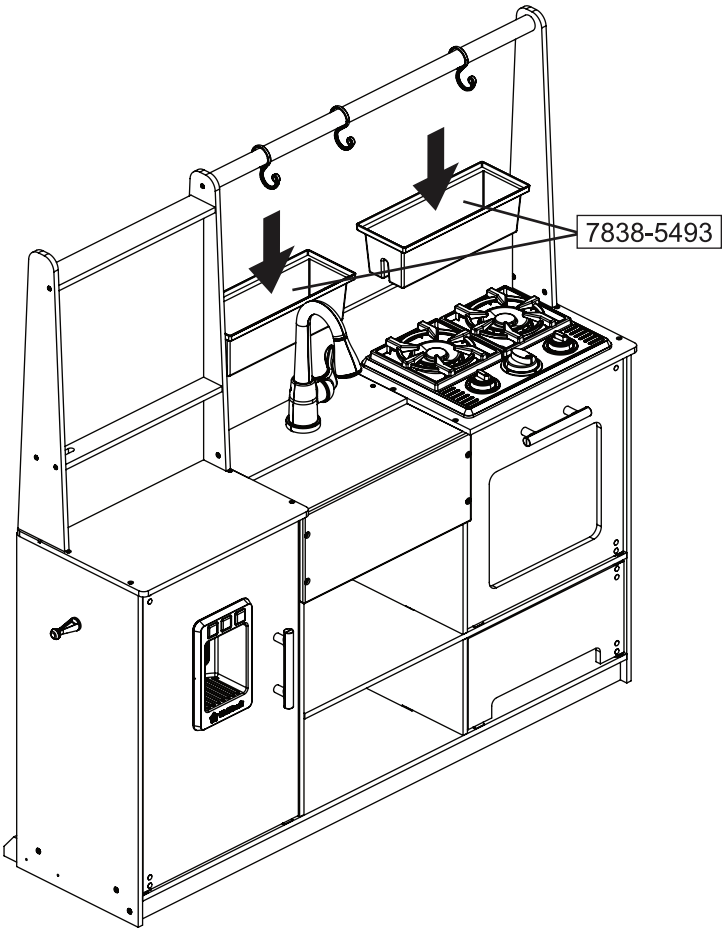

43

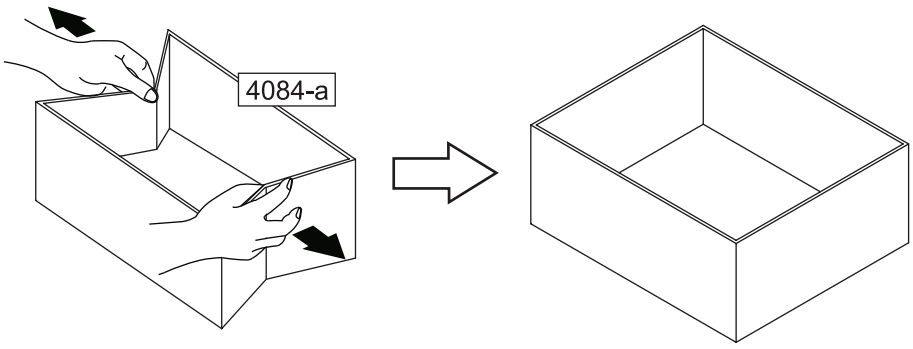

44

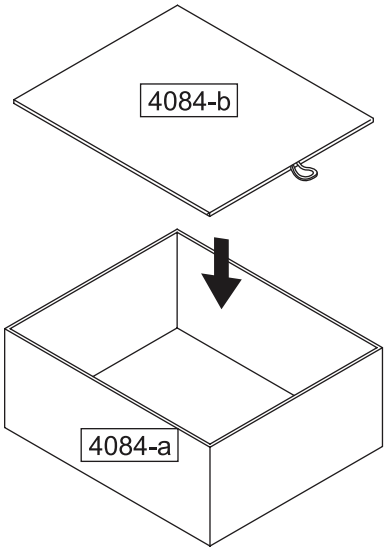

45

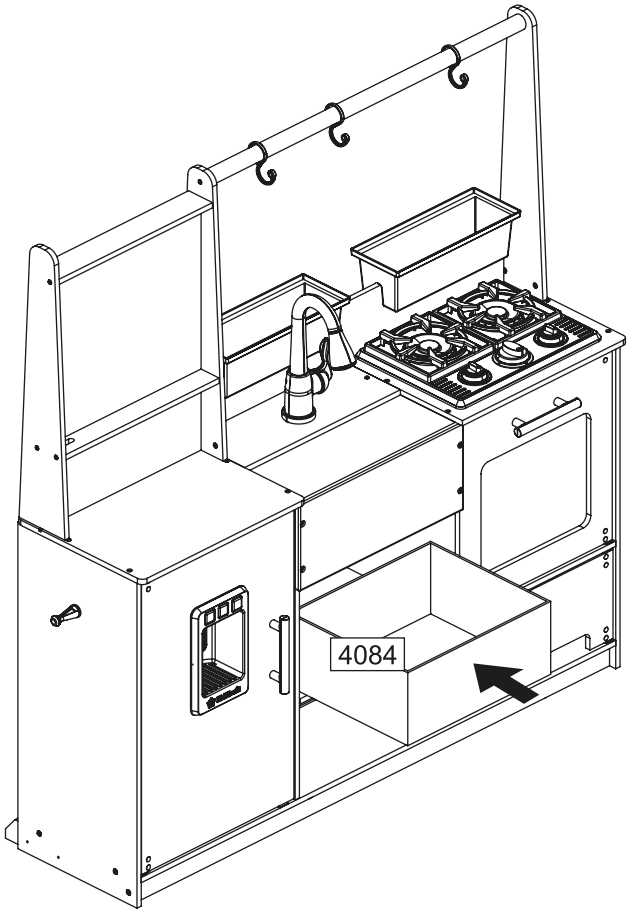
4084

46

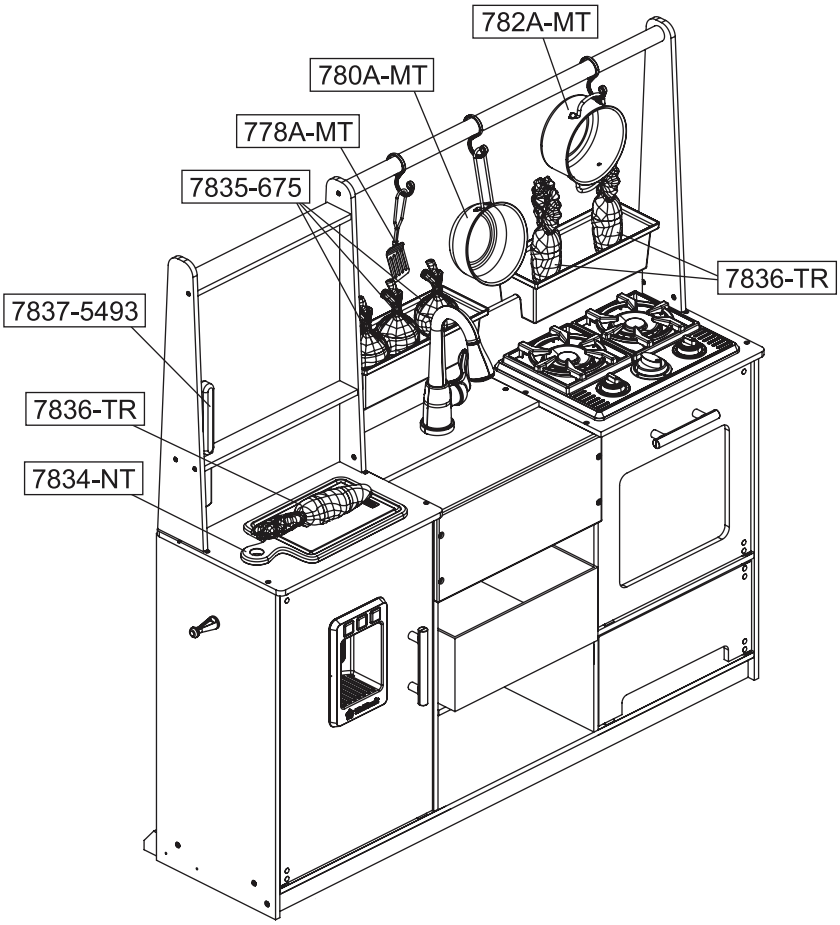
782A-MT
780A-MT
778A-MT
7835-675
7836-TR
7837-5493
7836-TR
7834-NT

47

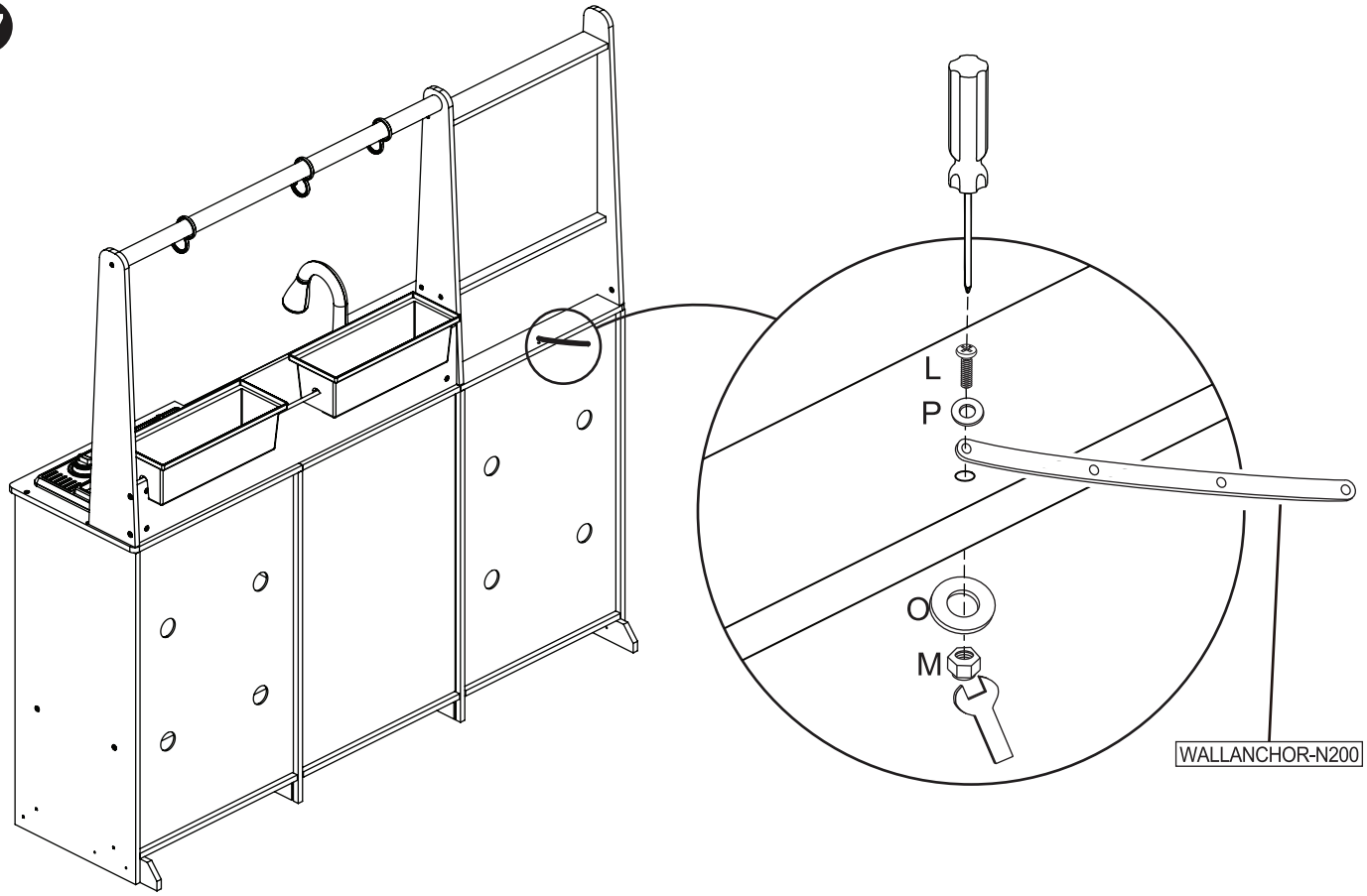

48

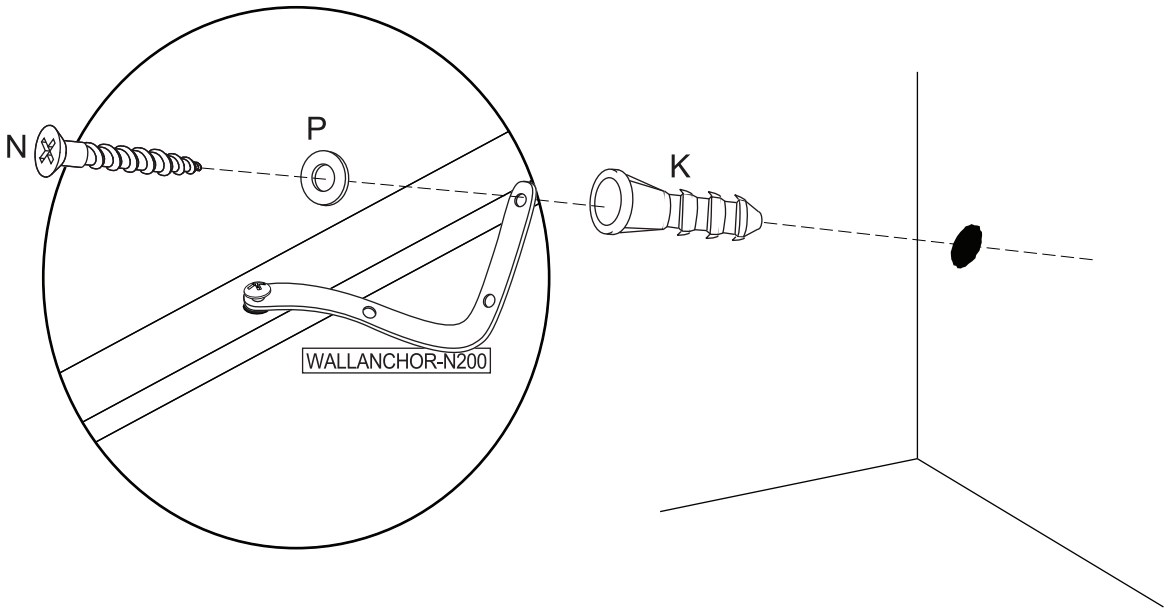

⚠ WARNING:
Do not install on a wall where items can fall off and injure a child.

⚠ AVERTISSEMENT:
Ne pas installer sur un mur duquel d'autres objets risquent de tomber et blesser un enfant. A monter par un adulte.

⚠ ADVERTENCIA:
No instale en una pared donde otros artículos se puedan caer y lastimar a un niño.

⚠ VORSICHT:
Bitte nicht an einer Wand anbringen, wo Dinge herunterfallen und Kinder verletzen könnten.

⚠ AVVERTENZA:
Non installare su un muro da cui gli articoli possono cadere e ferire il bambino.

Battery Replacement Guide
Guide de remplacement de batterie
Guía para cambiar las baterías
Anleitung zum Ersetzen der Batterien
Guida per sostituire la batteria

A1

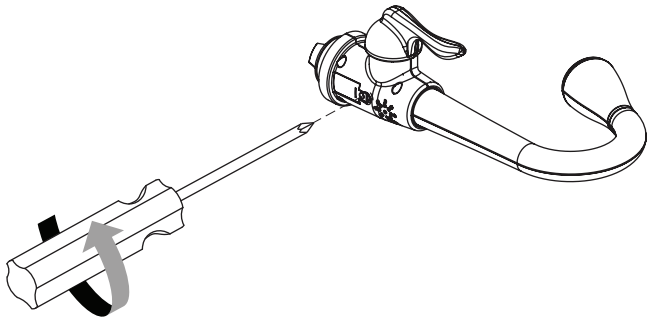

A2

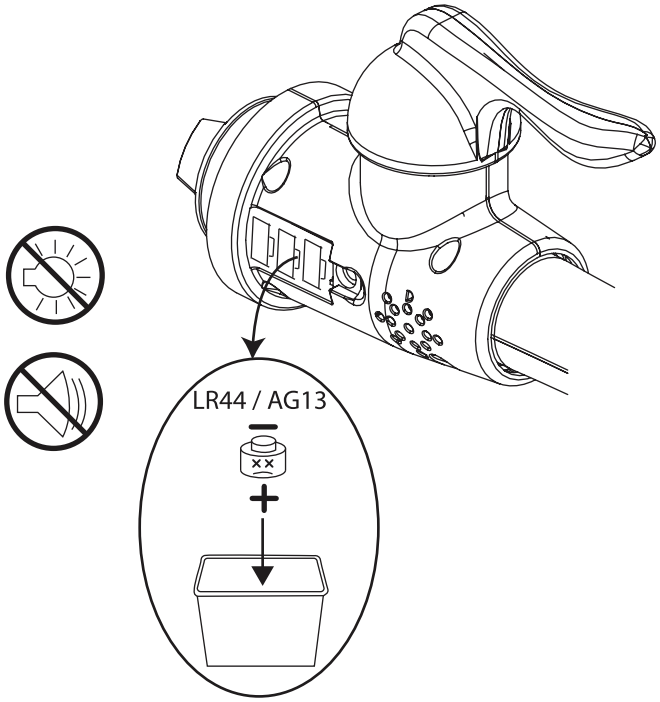
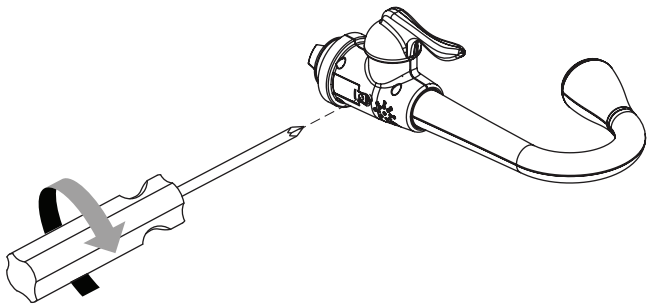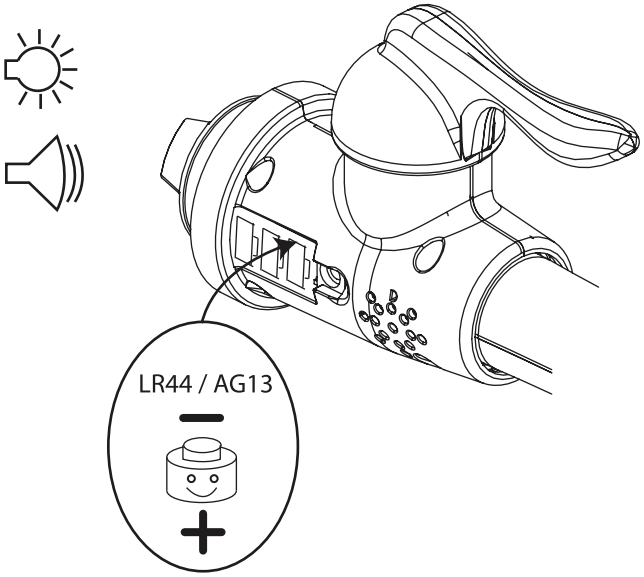
A3