CISA

ALLEGION

IT	EN	FR	E
MANIGLIONE ANTIPANICO SERIE "FAST PUSH" Art. 59607 - 59617 *Da abbinare a una serratura da infilare con funzionamento antipanico.* **Foglio istruzioni per installatore**	**PANIC EXIT DEVICE Series "FAST PUSH" Art. 59607 - 59617** *To install with a panic function mortice lock* **Installer's instruction sheet**	**POIGNEE ANTI-PANIQUE Série « FAST PUSH » - Art. 59607 - 59617** *À associer à une serrure à mortaiser avec fonctionnement anti-panique* **Feuillet d'instructions pour installateur**	**BARRA ANTIPÁNICO SERIE "FAST PUSH" Art. 59607 - 59617** *Para combinar con una cerradura embutida con funcionamiento antipánico* **Hoja de instrucciones para el instalador**
Valori limite prescritti dalla UNI EN 1125 con maggiorazione. Il prodotto è certificato per l'utilizzo su porte standard e/o tagliafuoco.	Limit values prescribed by the UNI EN 1125 standard with extension. This product is certified for use on standard and/or fire doors.	Valeurs limite prescrites par la UNI EN 1125 avec majoration. Le produit est certifié pour l'utilisation sur porties standard et/ou coupe-feu.	Valores límite prescritos por la norma UNI EN 1125 con incremento. El producto está certificado para el uso en puertas estándar y/o cortafuegos.

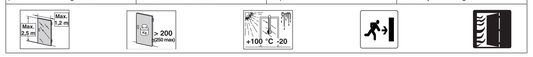

SIMBOLOGIA	SYMBOLS	SYMBOLES	SIMBOLOGIA
Porta di mano destra (**R**). Porta di mano sinistra (**L**). Porta ad un anta (**1**). Porta a due ante (**2**) Utilizzo comandi esterni (**OD**) Particolare fornito a richiesta (**OPT**).	Right-handed door (**R**). Left-handed door (**L**). Single leaf door (**1**). Double leaf door (**2**) Use of Outside Access Devices (**OD**) Optional Part supplied on request (**OPT**)	Porte main droite (**R**) Porte main gauche (**L**). Porte à un vantail (**1**). Porte à deux vantaux (**2**) Utilisation ensembles de manoeuvre extérieur (**OD**). Pièce fournie sur demande (**OPT**).	Puerta de mano derecha (**R**). Puerta de mano izquierda (**L**). Puerta de una hoja (**1**). Puerta de dos hojas (**2**). Uso accionamientos externos (**OD**) Pieza suministrada a petición (**OPT**).

Controllare planarità	Appoggiare	Allineare	Utilizzo dima	Vedere testi note	Vedere istruzioni
Check flatness	Place	Align	Use template	See notes	See instructions
Contrôler la planéité	Poser	Aligner	Utilisation gabarit	Voir textes notes	Voir instructions
Controlar planeidad	Apoyar	Alinear	Uso plantilla	Ver notas	Ver instrucciones

Ref.	Q.ty	COMPONENTI / COMPONENTS / COMPOSANTS / COMPONENTES	Ref.	Q.ty	COMPONENTI / COMPONENTS / COMPOSANTS / COMPONENTES
1	1	Scatola lato serratura / Case on lock side / Boîtier côté serrure / Cofre lado cerradura	9	2	Innesto barra / Bar coupling / Enclenchement barre / Acoplamiento barra
2	1	Scatola lato cerniera / Case on hinge side / Boîtier côté charnière / Cofre lado bisagra	10	1	Tappo barra principale / Main bar plug / Bouchon barre principale / Tapón barra principal
3	6	Vite fissaggio scatola / Case fixing screw / Vis fixation boîtier / Tornillo fijación cofre	11	1	Tappo barra secondario / Secondary bar plug / Bouchon barre secondaire / Tapón barra secundaria
4	1	Perno quadro / Square spindle / Fouillot carrée / Perno cuadrado	12	2	Vite barra / Bar screw / Vis barre / Tornillo barra
5	1	Barra / Bar / Barre / Barra	13	1	Carter principale / Main cover / Carter principal / Cárter principal
6	1	Piastra ingegno/ Follower plate/ Plaque fouillot/ Placa nueca	14	1	Carter secondario / Secondary cover / Carter secondaire / Cárter secundario
7	1	Ingegno/ Follower/ Fouillot/ Nueca	15	1	Tappo foro cilindro/ Cylinder hole plug/ Bouchon trou cylindre/ Tapón orificio cilindro
8	2	Dado barra / Bar nut / Écrou barre / Tuerca barra			

④ ⑤ **Non fornito con il maniglione/ Not supplied with the panic exit device / Non fourni avec la barre / No suministrado con la barra**

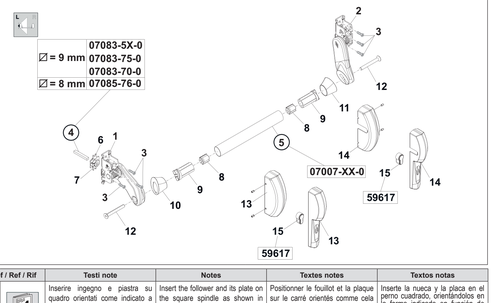

Rif / Ref / Ref / Rif		Testi note	Notes	Textes notes	Textos notas
T.3	1	Inserire ingegno e piastra su quadro orientati come indicato a seconda della mano (destra/sinistra) da verificare allineamento tacche di riferimento	Insert the follower and its plate on the square spindle as shown in the drawing (right/left hinging) to door hand, then check for correct alignment with the reference marks	Positionner le fouillot et la plaque sur le carré orientés comme cela est indiqué selon la main de la porte et vérifier l'alignement des crans de référence	Inserte la nueca y la placa en el perno cuadrado, orientándolos en la forma indicada en función de la mano de la puerta, y verifique la alineación de las muescas de referencia.
	2	Premere la barra fino a far rientrare completamente lo scrocco o i puntali.	Press bar to fully withdraw the latchbolt or tips.	Appuyer la barre jusqu'à introduire complètement le pêne demi-tour ou les pointes.	Presione la barra hasta hacer retroceder completamente el pestillo o los punteros.
T.5	3	Portare nelle due scatole il grano **G** fino a contatto con la camma **C**.	Bring the dowel **G** in the two cases to make contact to the cam **C**.	Amener dans les deux boîtiers le goujon **G** jusqu'au contact avec la came **C**.	En los dos cofres, ponga el tornillo prisionero **G** en contacto con la leva **C**.
	4	Verificare il ritorno libero e deciso della barra **5** dopo la spinta.	Check that bar **5** travels back firmly and freely after pressure application.	Vérifier le retour libre et net de la barre **5** après la poussée.	Verifique el retorno libre y fuerte de la barra **5** después de empujar.
	5	Verificare a porta chiusa: scrocco e/o puntali in presa nelle bocchette.	With closed door: check that bolt and/or tips engage with strikers.	Vérifier à porte fermée : le pêne demi-tour et/ou les pointes en prise dans les gâches.	Verifique con la puerta cerrada que el pestillo y/o los punteros entren en los cerraderos.
	6	Ingrassare il contatto tra scrocco e/o puntali e relativa bocchetta.	Grease matching point between bolt and/or tips and corresponding striker.	Lubrifier le contact entre le pêne demi-tour ou les pointes et la gâche correspondante.	Engrase el contacto entre el pestillo y/o los punteros y el cerradero correspondiente.
T.6	7	Premere la barra **5** prima di inserire il carter **11-12**.	Press bar **5** before inserting the cover **11-12**.	Appuyer sur la barre **5** avant d'introduire le carter **11-12**.	Presione la barra **5** antes de colocar el cárter **11-12**
	8	Durante la verifica finale occorre accertare la conformità del montaggio, misurando con un dinamometro la forza operativa necessaria per azionare il dispositivo di uscita. Al termine dell'installazione, registrare sul *"Certificato di corretta installazione"* i codici dei prodotti installati e le forze operative accertate.	During final checking, ensure assembly compliance by measuring the operating strength necessary to work the exit device by using a dynamometer. After installation completion, fill in the *"Certificate of correct installation"* with the installed product codes and the measured operating effort.	Durant la vérification finale il faut contrôler la conformité du montage, en mesurant avec un dynamomètre la force opérationnelle nécessaire pour actionner le dispositif de sortie. Au terme de l'installation, enregistrer sur le « *Certificat d'installation correcte* » les codes des produits installés et les forces opérationnelles contrôlées.	Durante el control final, es necesario verificar la conformidad del montaje, midiendo con un dinamómetro la fuerza operativa necesaria para accionar el dispositivo de salida. Una vez terminada la instalación, anote en el *"Certificado de correcta instalación"* los códigos de los productos instalados y las fuerzas operativas medidas.

Rif / Ref / Ref / Réf		Dime utilizzate per posizionare:	Positioning templates used:	Gabarits utilisés pour positionner :	Plantillas utilizadas para colocar:
A		Scatole lato serratura e lato cerniera	Cases on lock side and hinge side	Boîtiers côté serrure et côté charnière	Cofres lado cerradura y lado bisagra
		Le dime riportate su questo foglio sono da ritagliare.	*The templates contained in this sheet must be cut out.*	*Les gabarits reproduits sur cette page doivent être découpés.*	*Las plantillas incluidas en esta hoja son para recortar.*

Minuteria utilizzata	Small hardware items used	Petites pièces utilisées	Accesorios metálicos utilizados
CSA Q.ty = 6	CEI Q.ty = 2		

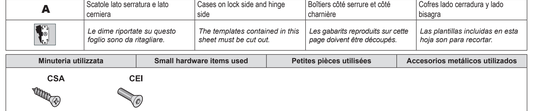

Tipo di installazione su porte cieche (C) con telaio tubolare/porte vetrate (T) e in legno (L)		Type of installation on blind doors (C) with tubular frame/glazed doors (T) and wooden doors (L)	Type d'installation sur portes pleines (C) à cadre tubulaire/portes vitrées (T) et en bois (L)	Tipo de instalación en puertas ciegas (C) con marco tubular/ puertas acristaladas (T) y de madera (L)
59607-00 59617-00	(C)	**MITO PANIC** 1-43000-65-0-xx-xx 1-43111X-65-0-xx-xx 1-43120-65-0-xx-xx 1-43130-65-0-xx-xx 1-13110-65-0-xx-xx 1-13210-65-0-xx-xx	1-07074-70-0-XX (A) 1-07076-12/14/16-0-XX (A) 1-07076-11/13/15-0-XX (B)	1-06142-8X-0-XX (1) 1-07073-20-0-(1)
59607-00 59617-12		**SICUR PANIC** 1-43620-xx-0-xx.xx 1-43630-xx-0-xx.xx 1-43631-xx-0-xx.xx 1-43632-xx-0-xx.xx 1-16605-xx-0-xx.xx	1-07074-6X-0 1-07074-71-0	
59607-00 59617-12	(T)	**SIKUR EXIT** 1-43725-XX-0 1-43825-XX-0 1-43735-XX-0 1-43835-XX-0 1-43225-XX-0 1-43235-XX-0 1-43236-XX-0 1-16605-xx-0-xx-xx	1-07070-71-0-XX (A) 1-07070-56-0-B1 (A) (B) 1-07070-66-0-B1 (A) (B)	1-050XX-00-0 (1) 1-06AXX-00-0 (1) 1-07176-71-0 (2) 1-15XXX-00-0 (3)
59607-00	(L)	**HEAVY DUTY** 1-5275X-XX-0-00 1-5276X-XX-0-00 1-5284X-XX-0-00 **ANTIPANICO 3** 1-5A0XX-XX-0-00 1-5A1XX-XX-0-00 1-5A2XX-XX-0-00 1-5A3XX-XX-0-00 1-5A4XX-XX-0-00 1-5A5XX-XX-0-00	**HEAVY DUTY** 1-5275X-XX-0-20 1-5276X-XX-0-20 1-5284X-XX-0-20 **ANTIPANICO 3** 1-5A0XX-XX-0-20 1-5A1XX-XX-0-20 1-5A2XX-XX-0-20 1-5A3XX-XX-0-20 1-5A4XX-XX-0-20 1-5A5XX-XX-0-20	1-06106-4X-0-XX (1) 1-06158-4X-0-XX (1) 1-07171-XX-0-XX (2) 1-A0A0A-XX-0-00 (2)
59607-00	(T)	**EXITLOCK** 1-56915-XX-0-XX 1-56935-XX-0-XX 1-56916-XX-0-XX 1-56936-XX-0-XX 1-56917-XX-0-XX 1-56937-XX-0-XX		1-06220-25-0-XX (1) 1-06220-27-0-XX (1) 1-06220-28-0-XX (1) 1-06220-29-0-XX (1) 1-06425-06-0-XX (3) 1-06433-00-0-XX (3) 1-06433-01-0-XX (3)
59607-00 59607-12	(T)	**MATIC EXIT** 1.4P010.XX.0 1.4P030.XX.0 1.4P110.XX.0 1.4P130.XX.0 1.4P210.XX.0 1.4P230.XX.0 1.4P310.XX.0 1.4P330.XX.0 1.1P310.XX.0 1.1P330.XX.0 1.1P410.XX.0 1.1P430.XX.0	107070660B1 (A-B) 107070560B1 (A-B) 107070800XX (A-B) 107070810XX (A-B) 107070820XX (A-B)	1.06465.73.0 (1) 1.06463.83.0 (1) 1.06465.74.0 (1) 1.06463.84.0 (1) 1.06465.75.0 (1) 1.06463.85.0 (1) 1.06461.12.0 (1) 1.06461.07.0 (1) 1.06461.22.0 (1) 1.06461.17.0 (1) 1.06461.34.0 (1) 1.06461.30.0 (1) 1.06461.39.0 (1) 1.06461.35.0 (1) 1.06465.05.0 (1) 1.06463.05.0 (1) 1.06465.06.0 (1) 1.06463.16.0 (1) 1.06465.57.0 (1) 1.06465.67.0 (1) 1.06465.58.0 (1) 1.06463.68.0 (1) 1.06465.72.0 (1) 1.06463.82.0 (1) 105460050 (2) 107076710xx (2) 106093040 (2)

59607-00 59617-00	(C)	**Anta principale Main leaf Vantail principal Hoja principal**	**MITO PANIC** 1-43110-6X-X-00 1-1311O-65-X-XX 1-13210-65-0-xx-xx	1-07074-70-0-XX 1-07076-12/14/16-0-XX (A) 1-07076-11/13/15-0-XX (B)
59607-00 59617-12			**SICUR PANIC** 1-43650-xx-0-xx-xx 1-43660-xx-0-xx-xx 1-43661-xx-0-xx-xx 1-43662-xx-0-xx-xx 1-16605-XX-0-xx-xx	1-07074-6X-0 1-07074-71-0
59607-00 59617-00	(C)	**Anta secondaria Secondary leaf Vantail secondaire Hoja secundaria**	**MITO PANIC** 1-43190-6X-X-00 1-43190-77-X-00 1-43190-9X-X-00 1-43191-6X-X-00 1-43191-9X-X-00 1-59016-XX-0-FR	1-07088-03-0 (1) 1-07089-50-0 (2) 1-07091-50-0 (3) 1-06142-8X-0 (3) 1-07073-20-0 (3) 1-07063-61-0-FR
59607-00 59617-12	(T)	**Anta principale Main leaf Vantail principal Hoja principal**	**MATIC EXIT** 1-4P010-XX-0 1-4P030-XX-0 1-4P110-XX-0 1-4P130-XX-0 1-4P310-XX-0 1-4P330-XX-0	1-07070-66-0-B1 (A-B) 1-07070-56-0-B1 (A-B) 1-07070-80-0-XX (A-B) 1-07070-81-0-XX (A-B) 1-07070-82-0-XX (A-B)
59607-00 59617-12	(T)	**Anta secondaria Secondary leaf Vantail secondaire Hoja secundaria**	**MATIC EXIT** 1-4D295-XX-0 1-4D395-XX-0 1-4D695-XX-0	1-07088-03-0 (1) 1-07089-52-0 (2) 1-07089-53-0 (2) 1-07089-63-0 (2) 1-06141-80-0 (3) 1-06141-00-0 (3) 1-07072-75-0 (3) 1-06142-95-0 (3)
59607-00 59617-12	(T)	**Anta principale Main leaf Vantail principal Hoja principal**	**SIKUR EXIT** 1-43725-XX-0 1-43825-XX-0 1-43735-XX-0 1-43835-XX-0 1-16605-xx-0-xx-xx	1-07070-71-0-XX 1-07070-56-0-B1 1-07070-66-0-B1
59607-00 59617-12	(T)	**Anta secondaria Secondary leaf Vantail secondaire Hoja secundaria**	**SIKUR EXIT** 1-43295-XX-0	1-07088-03-0 (1) 1-07089-52-0 (2) 1-06141-80-0 (2) 1-06142-85-0 (3)

T.1	MONTAGGIO SERRATURA ANTIPANICO	PANIC FUNCTION LOCK INSTALLATION	MONTAGE SERRURE ANTI-PANIQUE	MONTAJE CERRADURA ANTIPÁNICO

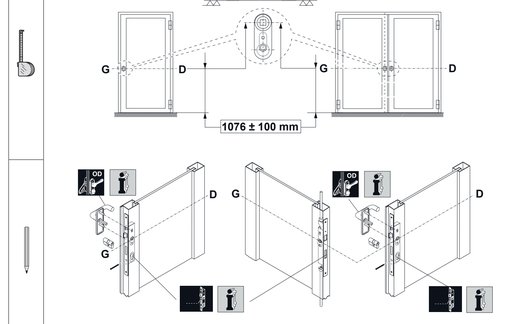

T.2	FORATURA E MONTAGGIO PERNO QUADRO	SQUARE SPINDLE DRILLING AND INSTALLATION	PERÇAGE ET MONTAGE FOUILLOT CARRÉE	PERFORACIÓN Y MONTAJE PERNO CUADRADO

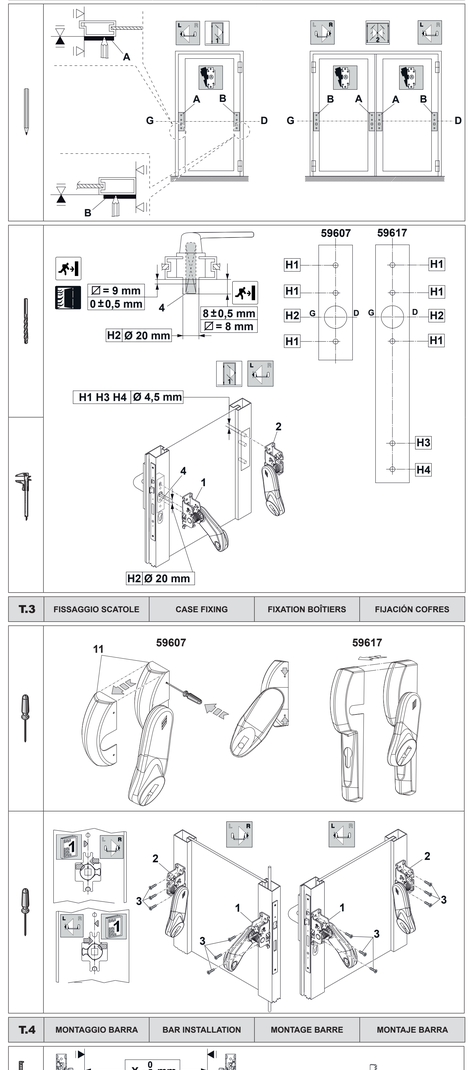

T.3	FISSAGGIO SCATOLE	CASE FIXING	FIXATION BOÎTIERS	FIJACIÓN COFRES

T.4	MONTAGGIO BARRA	BAR INSTALLATION	MONTAGE BARRE	MONTAJE BARRA

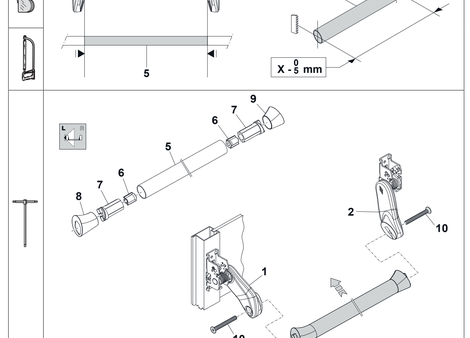

T.5	REGOLAZIONE FINE CORSA	LIMIT STOP ADJUSTMENT	RÉGLAGE FIN DE COURSE	REGULACIÓN FINAL DE CARRERA

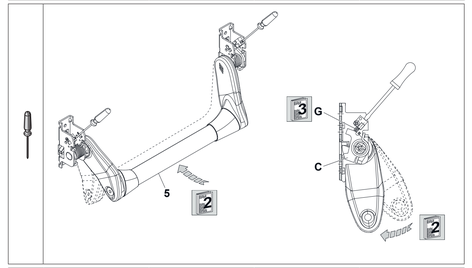

T.6	VERIFICHE - MONTAGGIO CARTER	COVER INSTALLATION CHECKS	VÉRIFICATION MONTAGE CARTER	CONTROLES MONTAJE CÁRTER

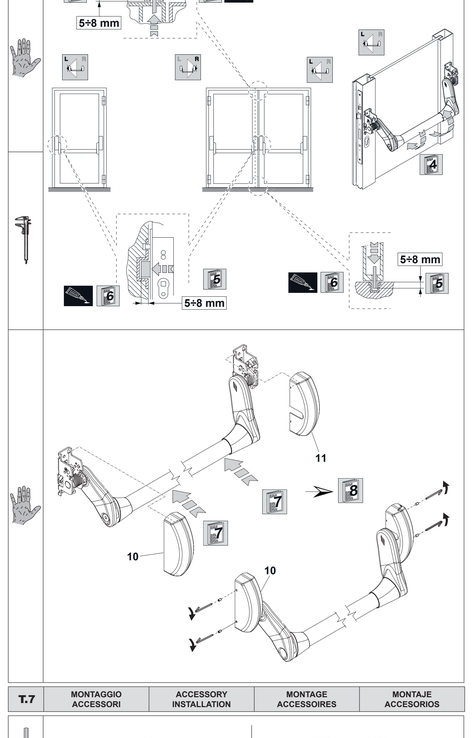

T.7	MONTAGGIO ACCESSORI	ACCESSORY INSTALLATION	MONTAGE ACCESSOIRES	MONTAJE ACCESORIOS

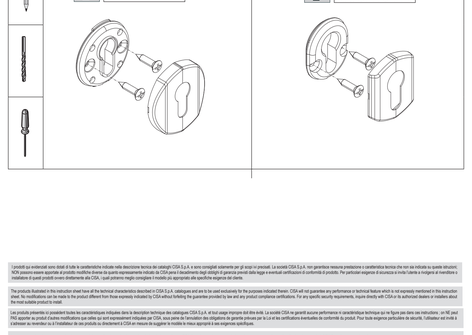

Il prodotti qui evidenziati sono dotati di tutte le caratteristiche indicate nella descrizione tecnica del catalogo CISA S.p.A. e sono conseguiti solamente per gli scopi in precisati. La società CISA S.p.A. non garantisce nessuna prestazione e caratteristica tecnica che non sia indicata su queste istruzioni. ACN possono essere apportate di prodotto modifiche diverse da quanto rappresentato indicato da CISA perciò l'acquirente/ rivenditore/ degli obblighi di garenzia previsti dalla legge e eventuali certificazioni di conformità di prodotto. Per particolari esigenze di sicurezza è inoltre l'onere a svolgere il rivenditore o l'installatore di questi prodotti ovvero direttamente alla CISA, quindi potranno meglio consigliare il modello più appropriato alle specifiche esigenze del cliente.

The products illustrated in this instruction sheet have all the technical characteristics described in CISA S.p.A. catalogues and are to be used exclusively for the purposes indicated therein. CISA will not guarantee any performance or technical features which is not expressly mentioned in this instruction sheet. No modifications can be made to the product different from those expressly indicated by CISA without forfeiting the guarantee provided by law and any product compliance certifications. For any specific security requirements, inquire directly with CISA or its authorized dealers or installers about the most suitable product to install.

Les produits présentés ci-possédant toutes les caractéristiques indiquées dans la description technique des catalogues CISA S.p.A. et sont juste employés dont dit ci-dessus. La société CISA ne garantit aucune performance ni caractéristique technique qui ne figure pas dans ces instructions ; en NE peut PAS apporter au produit d'autres modifications que celles qui sont représentant indiquées par CISA, sous peine de l'annulation des obligations de garantie prévues par la L.ci et des certifications éventuelles de conformité du produit. Pour toute exigence particulière de sécurité, l'utilisateur est invité à s'adresser au revendeur ou à l'installateur de ces produits ou directement à CISA en mesure de suggérer le modèle le mieux approprié à ses exigences spécifiques.

Los productos descritos posean todas las características indicadas en la descripción técnica de los catálogos CISA S.p. A. y están recomendados solamente para los fines allí indicados. La sociedad CISA S.p. a. no garantiza ninguna prestación o característica técnica que no esté indicada en estas instrucciones; No está permitido realizar modificaciones en el producto diferentes a las indicadas expresamente por CISA, bajo pena de caducidad de las obligaciones de garantía previstas por la Ley y de certificaciones eventuales de conformidad del producto. Para cualquier exigencia de seguridad, se invita al usuario a contactar con el revendedor o instalador de los productos, o directamente con CISA, quienes podrán aconsejarle el modelo más adecuado.

DIME DA RITAGLIARE	TEMPLATES TO CUT OUT	GABARITS À DÉCOUPER	PLANTILLAS PARA RECORTAR

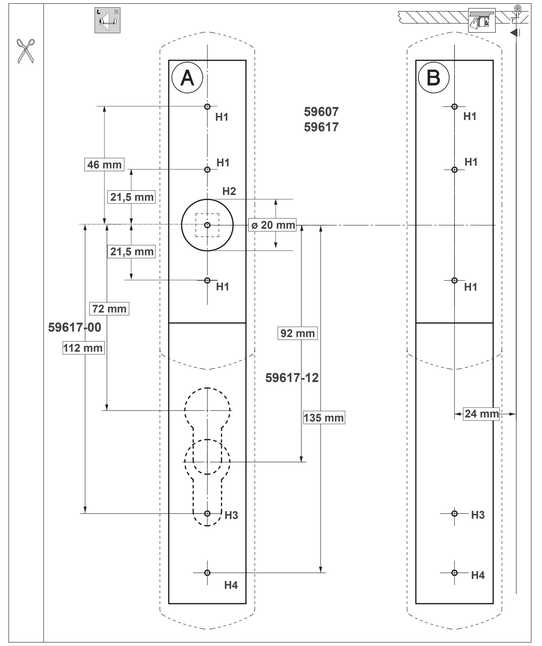

CERTIFICATI DI CONFORMITA'	CERTIFICATES OF COMPLIANCE	CERTIFICATS DE CONFORMITÉ	CERTIFICADOS DE CONFORMIDAD
CERTIFICAZIONE DI CONFORMITÀ CE SECONDO LA DIRETTIVA DEI PRODOTTI DA COSTRUZIONE N°305/2011. Dispositivo maniglione antipanico con barra a spinta serie "FAST PUSH" abbinato a serratura serie MITO PANIC. Classificazione: B - Adatto per l'utilizzo su porte tagliafuoco. Resistenza al fuoco, porte ad una o due ante in legno: I120 (ref. EN1634-1). Resistenza al fuoco, porte ad una o due ante in acciaio: I120 (ref. EN1634-1). Rapporti di prova in: www.cisa.com - Queste serrature inoltre sono progettate in modo che la rotazione del quadro maniglia dall'esterno non pregiudichi il funzionamento del maniglione.	CERTIFICATION OF COMPLIANCE CE SECONDO LA DIRETTIVA DEI PRODOTTI DA COSTRUZIONE N°305/2011. Dispositivo maniglione antipanico con barra a spinta serie "FAST PUSH" 59607 abbinato a serratura serie EXIT LOCK. Classification: B - Adatto per l'utilizzo su porte tagliafuoco. Resistenza al fuoco, porte ad una o due ante in legno: I120 (ref. EN1634-1). Resistenza al fuoco, porte ad una o due ante in acciaio: I120 (ref. EN1634-1). Rapporti di prova in: www.cisa.com - Queste serrature inoltre sono progettate in modo che la rotazione del quadro maniglia dall'esterno non pregiudichi il funzionamento del maniglione.	CERTIFICATION DE CONFORMITÉ CE SELON LA DIRECTIVE DES PRODUITS DE CONSTRUCTION N°305/2011. Dispositif barre anti-panique avec poignée série "FAST PUSH" associée à des serrures série MITO PANIC. Classification: B - Adapté à l'utilisation sur les portes coupe-feu. Résistance au feu, porte à un ou deux vantaux en bois : I120 (réf. EN1634-1). Résistance au feu, porte à un ou deux vantaux en acier : I120 (réf. EN1634-1). Rapports d'essais sur : www.cisa.com - Ces serrures ont été conçues de telle façon que la rotation du fouillot carré de l'extérieur ne gêne pas le bon fonctionnement de la barre anti-panique.	CERTIFICACIÓN DE CONFORMIDAD CE SEGÚN LA DIRECTIVA DE LOS PRODUCTOS DE CONSTRUCCIÓN N°305/2011. Dispositivo barra antipánico con barra de empuje serie "FAST PUSH" abinado a serraturas serie MITO PANIC. Clasificación: B - Apto para la instalación en puertas cortafuegos. Resistencia al fuego, puerta de una o dos hojas de madera : I120 (Ref. EN1634-1). Resistencia al fuego, puerta de una o dos hojas de acero: I120 (Ref. EN1634-1). Informes de prueba en: www.cisa.com Además, estas cerraduras están projectadas de tal modo que la rotación del perno cuadrado de la manilla desde el exterior no pregunta el funcionamiento de la barra antipánico.
CERTIFICATION OF COMPLIANCE WITH CE NORMS, FOLLOWING RULES ON BUILDING PRODUCTS N°305/2011. Panic device with push-bar "FAST PUSH" combined with MITO PANIC locks serie. Classification: B - Designed for use on fire resistant doors. Single or double leaf wooden fire door: I120 (ref. EN1634-1) Single or double leaf steel fire door:I120 (ref. EN1634-1) Test reports at: www.cisa.com These locks are also designed in such a way that the rotation of the square spindle from the outside does not affect panic exit devices operation.	THIS PRODUCT IS CERTIFIED IN COMPLIANCE WITH CE NORMS, FOLLOWING RULES ON BUILDING PRODUCTS N°305/2011. Panic device with push-bar "FAST PUSH" 59607 combined with EXIT LOCK locks serie. Classification: B - Designed for use on fire resistant doors. Single or double leaf wooden fire door: I120 (ref. EN1634-1) Single or double leaf steel fire door:I120 (ref. EN1634-1) Test reports at: www.cisa.com These locks are also designed in such a way that the rotation of the square spindle from the outside does not affect panic exit devices operation.	CE PRODUIT EST CERTIFIÉ CONFORME AUX NORMES CE SELON LE RÈGLEMENT PRODUITS DE CONSTRUCTION N° 305/2011. Barre antipanique avec poignée série "FAST PUSH" associée à des serrures série EXIT LOCK. Classification: B - Adaptée à l'utilisation sur les portes coupe-feu. Résistance au feu, porte à un ou deux vantaux en bois : I120 (réf. EN1634-1) Résistance au feu, porte à un ou deux vantaux en acier : I120 (réf. EN1634-1) Rapports d'essais sur : www.cisa.com - Ces serrures ont été conçues de telle façon que la rotation du fouillot carré de l'extérieur ne gêne pas le bon fonctionnement de la barre anti-panique.	CERTIFICACIÓN DE CONFORMIDAD CE SEGÚN LA DIRECTIVA DE LOS PRODUCTOS DE CONSTRUCCIÓN 305/2011. Dispositivo barra antipánico con barra de empuje serie "FAST PUSH" 59607 en combinación con cerraduras MITO PANIC. Clasificación: B - Apto para la instalación en puertas cortafuegos. Resistencia al fuego, puerta de una o dos hojas de madera : I120 (Ref. EN1634-1) Resistencia al fuego, puerta de una o dos hojas de acero: I120 (Ref. EN1634-1) Informes de prueba en: www.cisa.com Además, estas cerraduras están projectadas de tal modo que la rotación del perno cuadrado de la manilla desde el exterior no pregunta el funcionamiento de la barra antipánico.
CE 0425 - 2092 EN 1125:2008 12 3	1 2	4 5	CISA 30 ANNI DI ECCELLENZA 1967 - 1997
CE 0425 - 2079 EN 1125:2008 12 3	1 2	4 5	CISA 30 ANNI DI ECCELLENZA 1967 - 1997
CERTIFICAZIONE DI CONFORMITÀ CE SECONDO LA DIRETTIVA DEI PRODOTTI DA COSTRUZIONE N°305/2011. Dispositivo maniglione antipanico con barra a spinta serie "FAST PUSH" 59607 abbinato a serratura serie HEAVY DUTY. Classificazione: A - Adatto per l'utilizzo su porte tagliafuoco. Resistenza al fuoco, porte ad una o due ante in legno: I120 (ref. EN1634-1). Questa serratura inoltre sono progettate in modo che la rotazione del quadro maniglia dall'esterno non pregiudichi il funzionamento del maniglione. Rapporti di prova in: www.cisa.com - Queste serrature inoltre sono progettate in modo che la rotazione del quadro maniglia dall'esterno non pregiudichi il funzionamento del maniglione.	CERTIFICATION OF COMPLIANCE CE SECONDO LA DIRETTIVA DEI PRODOTTI DA COSTRUZIONE N°305/2011. Dispositivo maniglione antipanico con barra a spinta serie "FAST PUSH" 59607 abbinato a serratura serie HEAVY DUTY. Classification: A - Suitable for use on smoke-resistant doors. Single or double leaf wooden fire door: I120 (ref. EN1634-1) Single or double leaf steel fire door:I120 (ref. EN1634-1) Test reports at: www.cisa.com These locks are also designed in such a way that the rotation of the square spindle from the outside does not affect panic exit devices operation.	CE PRODUIT EST CERTIFIÉ CONFORME AUX NORMES CE LE RÈGLEMENT PRODUITS DE CONSTRUCTION N. 305/2011. Barre antipanique avec poignée série "FAST PUSH" 59607 associée à des serrures série HEAVY DUTY. Classification: A - Adaptée à l'utilisation sur les portes coupe-feu. Résistance au feu, porte à un ou deux vantaux en bois : I120 (réf. EN1634-1) Résistance au feu, porte à un ou deux vantaux en acier : I120 (réf. EN1634-1) Rapports d'essais sur : www.cisa.com - Ces serrures ont été conçues de telle façon que la rotation du fouillot carré de l'extérieur ne gêne pas le bon fonctionnement de la barre anti-panique.	CERTIFICACIÓN DE CONFORMIDAD CE SEGÚN LA DIRECTIVA DE LOS PRODUCTOS DE CONSTRUCCIÓN 305/2011. Dispositivo barra antipánico con barra de empuje serie "FAST PUSH" 59607 en combinación con cerraduras HEAVY DUTY. Clasificación: A - Apto para la instalación en puertas cortafuegos. Resistencia al fuego, puerta de una o dos hojas de madera : I120 (Ref. EN1634-1) Resistencia al fuego, puerta de una o dos hojas de acero: I120 (Ref. EN1634-1) Informes de prueba en: www.cisa.com Además, estas cerraduras están projectadas de tal modo que la rotación del perno cuadrado de la manilla desde el exterior no pregunta el funcionamiento de la barra antipánico.
CE 0425 - 2090 EN 1125:2008 12 3	1 2	4 5	CISA 30 ANNI DI ECCELLENZA 1967 - 1997
CE 0425 - 2081 EN 1125:2008 12 3	1 2	4 5	CISA 30 ANNI DI ECCELLENZA 1967 - 1997
CERTIFICAZIONE DI CONFORMITÀ CE SECONDO LA DIRETTIVA DEI PRODOTTI DA COSTRUZIONE 305/2011. Dispositivo maniglione antipanico con barra a spinta serie "FAST PUSH" abbinato a serrature serie SIKUR EXIT. Classificazione: A - Adatto per l'utilizzo su porte tagliafuoco. Questa serratura inoltre sono progettate in modo che la rotazione del quadro maniglia dall'esterno non pregiudichi il funzionamento del maniglione.	CERTIFICATION OF COMPLIANCE CE SECONDO LA DIRETTIVA DEI PRODOTTI DA COSTRUZIONE 305/2011. Dispositivo maniglione antipanico con barra a spinta serie "FAST PUSH" 59607 abbinato a serrature serie SIKUR EXIT. Classification: A - Suitable for use on smoke-resistant doors. Single or double leaf wooden fire door: I120 (ref. EN1634-1) Single or double leaf steel fire door:I120 (ref. EN1634-1) Test reports at: www.cisa.com These locks are also designed in such a way that the rotation of the square spindle from the outside does not affect panic exit devices operation.	CE PRODUIT EST CERTIFIÉ CONFORME AUX NORMES CE SELON LE RÈGLEMENT PRODUITS DE CONSTRUCTION N°305/2011. Barre antipanique avec poignée série "FAST PUSH" associée à des serrures série SIKUR EXIT. Classification: A - Adaptée à l'utilisation sur les portes anti-fumée. Ces serrures ont été conçues de telle façon que la rotation du fouillot carré de l'extérieur ne gêne pas le bon fonctionnement de la barre anti-panique.	CERTIFICACIÓN DE CONFORMIDAD CE SEGÚN LA DIRECTIVA DE LOS PRODUCTOS DE CONSTRUCCIÓN 89/106/CEE. Dispositivo barra antipánico con barra de empuje serie "FAST PUSH" en combinación con cerraduras SICUR EXIT. Clasificación: A - Apto para el uso en puertas cortafumos. Además, estas cerraduras están projectadas de tal modo que la rotación del perno cuadrado de la manilla desde el exterior no pregunta el funcionamiento de la barra antipánico.
CE 0425 - 2078 EN 1125:2008 12 3	1 2	4 5	CISA 30 ANNI DI ECCELLENZA 1967 - 1997
CE 0425 - 2082 EN 1125:2008 12 3	1 2	4 5	CISA 30 ANNI DI ECCELLENZA 1967 - 1997
CERTIFICAZIONE DI CONFORMITÀ CE SECONDO LA DIRETTIVA DEI PRODOTTI DA COSTRUZIONE 305/2011. Dispositivo maniglione antipanico con barra a spinta serie "FAST PUSH" abbinato a serrature serie MATIC EXIT. Classificazione: A - Adatto per l'utilizzo su porte tagliafuoco. Resistenza al fuoco, porte ad una o due ante in legno: I120 (ref. EN1634-1). Resistenza al fuoco, porte ad una o due ante in acciaio: I120 (ref. EN1634-1). Rapporti di prova in: www.cisa.com - Queste serrature inoltre sono progettate in modo che la rotazione del quadro maniglia dall'esterno non pregiudichi il funzionamento del maniglione	THIS PRODUCT IS CERTIFIED IN COMPLIANCE WITH CE NORMS, FOLLOWING RULES ON BUILDING PRODUCTS No. 305/2011. Panic device with push-bar "FAST PUSH" combined with MATIC EXIT locks serie. Classification: A - Suitable for use on fire resistant doors. Single or double leaf wooden fire door: I120 (ref. EN1634-1) Single or double leaf steel fire door:I120 (ref. EN1634-1) Test reports at: www.cisa.com These locks are also designed in such a way that the rotation of the square spindle from the outside does not affect panic exit devices operation	CE PRODUIT EST CERTIFIÉ CONFORME AUX NORMES CE SELON LE RÈGLEMENT PRODUITS DE CONSTRUCTION N. 305/2011. Barre antipanique avec poignée série "FAST PUSH" associée à des serrures série MATIC EXIT. Classification: A - Adaptée à l'utilisation sur les portes coupe-feu. Résistance au feu, porte à un ou deux vantaux en bois : I120 (réf. EN1634-1) Résistance au feu, porte à un ou deux vantaux en acier : I120 (réf. EN1634-1) Rapports d'essais sur : www.cisa.com Además, estas cerraduras están projectadas de tal modo que la rotación del perno cuadrado de la manilla desde el exterior no pregunta el funcionamiento de la barra antipánico.	CERTIFICACIÓN DE CONFORMIDAD CE SEGÚN LA DIRECTIVA DE LOS PRODUCTOS DE CONSTRUCCIÓN 89/106/CEE. Dispositivo barra antipánico con barra de empuje serie "FAST PUSH" en combinación con cerra

CISA

ALLEGION

SCHABLONEN ZUM AUSSCHNEIDEN	UIT TE KNIPPEN SJABLONEN	ESQUEMAS DE MONTAGEM PARA RECORTAR	ШАБЛОНЫ ДЛЯ ВЫРЕЗКИ

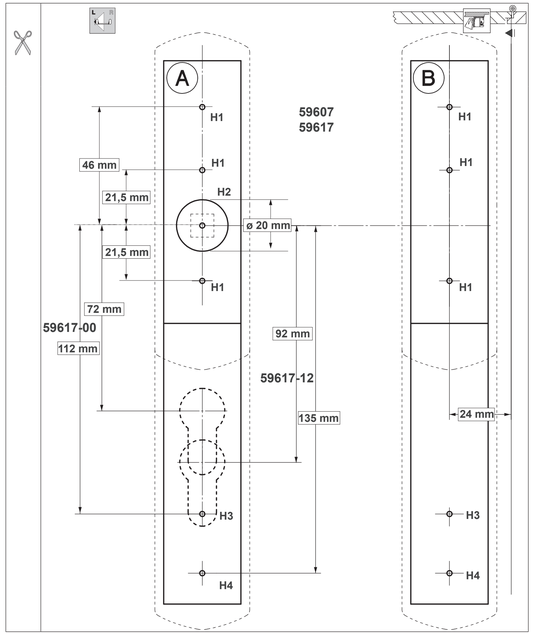

KONFORMITÄTSERKLÄRUNGEN	CONFORMITEITSCERTIFICATEN	CERTIFICADOS DE CONFORMIDADE	СЕРТИФИКАТЫ СООТВЕТСТВИЯ

KONFORMITÄTSNACHWEIS CE GEMäß FÜR BAUPRODUKTENRICHTLINE 305/2011.
Panik-Stangengriff mit Druckstange Serie „FAST PUSH" in Kombination mit Schlossern der Serie MITO PANIC.
Einstufung: B - Geeignet für die Verwendung in Brandschutztüren.
Feuerbeständigkeit: Nicht mit einem oder zwei Flügeln (120) (Ref. EN1634-1)
Feuerbeständigkeit: Statisch mit einem oder zwei Flügeln (120) (Ref. EN1634-1)
Prüfbericht unter: www.cisa.com - Diese Schlösser sind außerdem so geplant, dass die Drehung der Drückermuss von außen die Funktionsweise des Stangengriffs nicht beeinträchtigt

CONFORMITEITSCERTIFICAAT CE VOLGENS DE RICHTLIJN 305/2011 E INZAKE BOUWPRODUCTEN INZAKE BOUWPRODUCTEN.
Paniekuitrusting met duwstang "FAST PUSH" vaste in combinatie met sloten van de serie MITO PANIC.
Classificatie: B - Geschikt voor het gebruik op brandwerende deuren.
Brandwerendheid: Niet met een of twee vleugels (120) (Ref. EN1634-1)
Vuurbestendige, enkele of dubbele sluiten deur: (120) (ref. EN1634-1)
Testverslagen in: www.cisa.com - Deze sloten zijn tevens zodanig ontworpen dat de werking van de paniekuitrusting niet belmoed wordt wanneer er van buitenaf aan de deurkruk gedraad wordt.

CERTIFICADO DE CONFORMIDADE CE SEGUNDO A DIRETIVA DOS PRODUTOS DE CONSTRUÇÃO N.º 305/2011.
Dispositivo antipânico com barra de alavanca da série "FAST PUSH" combinado com fechaduras da série MITO PANIC.
Classificação: B - Adequado para uso em portas corta-fogo.
Resistência ao fogo, porta com uma ou duas folhas de madeira: (120) (ref. EN1634-1)
Resistência ao fogo, porta com uma ou duas folhas de aço: (120) (ref. EN1634-1)
Relatórios de teste: www.cisa.com. Além disso, estas fechaduras foram concebidas de forma que a rotação da quadra do puxador por fora não prejudique o funcionamento da barra antipânico.

СЕРТИФИКАТ СООТВЕТСТВИЯ CE СОГЛАСНО ДИРЕКТИВЕ О СТРОИТЕЛЬНЫХ ИЗДЕЛИЯХ 305/2011.
Устройство аварийного выхода «антипаника» со штангой наконечника типа серии "FAST PUSH" совместимо с замками MITO PANIC. Классификация: B - Пригодно для установки на огнестойкие двери.
Огнестойкость одностворчатой или двустворчатой деревянной двери: (120) (ссылка EN1634-1)
Огнестойкость одностворчатой или двустворчатой стальной двери: (120) (ссылка EN1634-1)
Отчеты по испытаниям на: www.cisa.com - Конструкция этих замков такова, что вращение створки ручки снаружи не влияет на работу устройства аварийного выхода.

0425 - 2081 — 31 JAHRE CE ZERTIFIZIERUNG 1993 – 2024 — EN 1125:2008 — 3 | 7 | P | 1 | 4 | 2 | 2 | A | N

KONFORMITÄTSNACHWEIS CE GEMäß FÜR BAUPRODUKTENRICHTLINE 305/2011.
Panik-Stangengriff mit Druckstange Serie „FAST PUSH" in Kombination mit Schlossern der Serie HEAVY DUTY 59607.
Einstufung: B - Geeignet für die Verwendung in Brandschutztüren.
Für die Verwendung bei Rauchschutztüren anwendbar:
Diese Schlösser sind außerdem so geplant, dass die Drehung der Drückermuss von außen die Funktionsweise des Stangengriffs nicht beeinträchtigt
Classificatie: A
Geschikt voor het gebruik op rookwerende deuren.
Deze sloten zijn tevens zodanig ontworpen dat de werking van de paniekuitrusting niet belmoed wordt wanneer er van buitenaf aan de deurkruk gedraad wordt.

CERTIFICADO DE CONFORMIDADE CE SEGUNDO A DIRETIVA DOS PRODUTOS DE CONSTRUÇÃO N.º 305/2011.
Dispositivo antipânico com barra de alavanca da série "FAST PUSH" combinado com fechaduras da série HEAVY DUTY.
Classificação: A - Adequado para uso em portas corta-fogo.
Além disso, estas fechaduras foram concebidas de forma que a rotação da quadra do puxador por fora não prejudique o funcionamento da barra antipânico.

СЕРТИФИКАТ СООТВЕТСТВИЯ CE СОГЛАСНО ДИРЕКТИВЕ О СТРОИТЕЛЬНЫХ ИЗДЕЛИЯХ 305/2011.
Устройство аварийного выхода «антипаника» со штангой наконечника типа серии "FAST PUSH" в сочетании с замками HEAVY DUTY 59607.
Классификация: A
Пригодно для установки на противопожарные двери.
Конструкция этих замков такова, что вращение створки ручки снаружи не влияет на работу устройства аварийного выхода.

0425 - 2080 — 31 JAHRE CE ZERTIFIZIERUNG 1993 – 2024 — EN 1125:2008 — 3 | 7 | P | A | 1 | 4 | 2 | 2 | A | N

KONFORMITÄTSNACHWEIS CE GEMäß FÜR BAUPRODUKTENRICHTLINE 305/2011.
Panik-Stangengriff mit Druckstange Serie „FAST PUSH" in Kombination mit Schlössern der Serie SIKUR EXIT.
Einstufung: A
Für die Verwendung bei Rauchschutztüren anwendbar:
Diese Schlösser sind außerdem so geplant, dass die Drehung der Drückermuss von außen die Funktionsweise des Stangengriffs nicht beeinträchtigt
Classificatie: A
Geschikt voor het gebruik op rookwerende deuren.
Deze sloten zijn tevens zodanig ontworpen dat de werking van de paniekuitrusting niet belmoed wordt wanneer er van buitenaf aan de deurkruk gedraad wordt.

CERTIFICADO DE CONFORMIDADE CE SEGUNDO A DIRETIVA DOS PRODUTOS DE CONSTRUÇÃO N.º 305/2011.
Dispositivo antipânico com barra de alavanca da série "FAST PUSH" combinado com fechaduras da série SIKUR EXIT.
Classificação: A - Adequado para uso em portas corta-fogo.
Além disso, estas fechaduras foram concebidas de forma que a rotação da quadra do puxador por fora não prejudique o funcionamento da barra antipânico.

СЕРТИФИКАТ СООТВЕТСТВИЯ CE СОГЛАСНО ДИРЕКТИВЕ О СТРОИТЕЛЬНЫХ ИЗДЕЛИЯХ 305/2011.
Устройство аварийного выхода «антипаника» со штангой наконечника типа серии "FAST PUSH" в сочетании с замками SIKUR EXIT.
Классификация: A
Пригодно для установки на противопожарные двери.
Конструкция этих замков такова, что вращение створки ручки снаружи не влияет на работу устройства аварийного выхода.

0425 - 2078 — 31 JAHRE CE ZERTIFIZIERUNG 1993 – 2024 — EN 1125:2008 — 3 | 7 | P | A | 1 | 4 | 2 | 2 | A | N

KONFORMITÄTSNACHWEIS CE GEMäß FÜR BAUPRODUKTENRICHTLINE 305/2011.
Panik-Stangengriff mit Druckstange Serie „FAST PUSH" in Kombination mit Schlössern der Serie MATIC EXIT.
Einstufung: B
Geeignet für die Verwendung in Brandschutztüren.
Feuerbeständigkeit: Nicht mit einem oder zwei Flügeln: (120) (Ref. EN1634-1)
Feuerbeständigkeit: Statisch mit einem oder zwei Flügeln: (120) (Ref. EN1634-1)
Prüfbericht unter: www.cisa.com - Diese Schlösser sind außerdem so geplant, dass die Drehung der Drückermuss von außen die Funktionsweise des Stangengriffs nicht beeinträchtigt

CERTIFICADO DE CONFORMIDADE CE SEGUNDO A DIRETIVA DOS PRODUTOS DE CONSTRUÇÃO N.º 305/2011.
Dispositivo antipânico com barra de alavanca da série "FAST PUSH" combinado com fechaduras da série MATIC EXIT.
Classificação: B
Adequado para uso em portas corta-fogo.
Resistência ao fogo, porta com uma ou duas folhas de madeira: (120) (ref. EN1634-1)
Resistência ao fogo, porta com uma ou duas folhas de aço: (120) (ref. EN1634-1)
Relatórios de teste: www.cisa.com. Além disso, estas fechaduras foram concebidas de forma que a rotação da quadra do puxador por fora não prejudique o funcionamento da barra antipânico.

0425 - 2082 — 31 JAHRE CE ZERTIFIZIERUNG 1993 – 2024 — EN 1125:2008 — 3 | 7 | P | 1 | 4 | 2 | 2 | A | N

KONFORMITÄTSNACHWEIS CE GEMäß FÜR BAUPRODUKTENRICHTLINE 305/2011.
Panik-Stangengriff mit Druckstange Serie „FAST PUSH" in Kombination mit Schlössern der Serie HEAVY DUTY.
Einstufung: B - Geeignet für die Verwendung in Brandschutztüren.
Für die Verwendung bei Rauchschutztüren anwendbar:
Diese Schlösser sind außerdem so geplant, dass die Drehung der Drückermuss von außen die Funktionsweise des Stangengriffs nicht beeinträchtigt
Classificatie: A
Geschikt voor het gebruik op rookwerende deuren.
Deze sloten zijn tevens zodanig ontworpen dat de werking van de paniekuitrusting niet belmoed wordt wanneer er van buitenaf aan de deurkruk gedraad wordt.

CERTIFICADO DE CONFORMIDADE CE SEGUNDO A DIRETIVA DOS PRODUTOS DE CONSTRUÇÃO N.º 305/2011.
Dispositivo antipânico com barra de alavanca da série "FAST PUSH" combinado com fechaduras da série HEAVY DUTY.
Classificação: A - Adequado para uso em portas corta-fogo.
Além disso, estas fechaduras foram concebidas de forma que a rotação da quadra do puxador por fora não prejudique o funcionamento da barra antipânico.

СЕРТИФИКАТ СООТВЕТСТВИЯ CE СОГЛАСНО ДИРЕКТИВЕ О СТРОИТЕЛЬНЫХ ИЗДЕЛИЯХ 305/2011.
Устройство аварийного выхода «антипаника» со штангой наконечника типа серии "FAST PUSH" в сочетании с замками HEAVY DUTY.
Классификация: A
Пригодно для установки на противопожарные двери.
Конструкция этих замков такова, что вращение створки ручки снаружи не влияет на работу устройства аварийного выхода.

0425 - 2080 — 31 JAHRE CE ZERTIFIZIERUNG 1993 – 2024 — EN 1125:2008 — 3 | 7 | P | A | 1 | 4 | 2 | 2 | A | N

KONFORMITÄTSNACHWEIS CE GEMäß FÜR BAUPRODUKTENRICHTLINE 305/2011.
Panik-Stangengriff mit Druckstange Serie „FAST PUSH" in Kombination mit Schlössern der Serie SIKUR PANIC.
Einstufung: B
Geeignet für die Verwendung in Brandschutztüren.
Feuerbeständigkeit: Nicht mit einem oder zwei Flügeln: (120) (Ref. EN1634-1)
Feuerbeständigkeit: Statisch mit einem oder zwei Flügeln: (120) (Ref. EN1634-1)
Prüfbericht unter: www.cisa.com - Diese Schlösser sind außerdem so geplant, dass die Drehung der Drückermuss von außen die Funktionsweise des Stangengriffs nicht beeinträchtigt

CERTIFICADO DE CONFORMIDADE CE SEGUNDO A DIRETIVA DOS PRODUTOS DE CONSTRUÇÃO N.º 305/2011.
Dispositivo antipânico com barra de alavanca da série "FAST PUSH" combinado com fechaduras da série SICUR PANIC.
Classificação: B - Adequado para uso em portas corta-fogo.
Resistência ao fogo, porta com uma ou duas folhas de madeira: (120) (ref. EN1634-1)
Resistência ao fogo, porta com uma ou duas folhas de aço: (120) (ref. EN1634-1)
Relatórios de teste: www.cisa.com. Além disso, estas fechaduras foram concebidas de forma que a rotação da quadra do puxador por fora não prejudique o funcionamento da barra antipânico.

СЕРТИФИКАТ СООТВЕТСТВИЯ CE СОГЛАСНО ДИРЕКТИВЕ О СТРОИТЕЛЬНЫХ ИЗДЕЛИЯХ 305/2011.
Устройство аварийного выхода «антипаника» со штангой наконечника типа серии "FAST PUSH" в сочетании с замками SICUR PANIC.
Классификация: B - Пригодно для установки на огнестойкие двери.
Огнестойкость одностворчатой или двустворчатой деревянной двери: (120) (ссылка EN1634-1)
Огнестойкость одностворчатой или двустворчатой стальной двери: (120) (ссылка EN1634-1)
Отчеты по испытаниям на: www.cisa.com - Конструкция этих замков такова, что вращение створки ручки снаружи не влияет на работу устройства аварийного выхода.

0425 - 2073 — 31 JAHRE CE ZERTIFIZIERUNG 1993 – 2024 — EN 1125:2008 — 3 | 7 | P | 1 | 4 | 2 | 2 | A | N

KONFORMITÄTSNACHWEIS CE GEMäß FÜR BAUPRODUKTENRICHTLINE 305/2011.
Panik-Stangengriff mit Druckstange Serie „FAST PUSH" in Kombination mit Schlössern der Serie MATIC EXIT.
Einstufung: B
Geeignet für die Verwendung in Brandschutztüren.
Feuerbeständigkeit: Nicht mit einem oder zwei Flügeln: (120) (Ref. EN1634-1)
Feuerbeständigkeit: Statisch mit einem oder zwei Flügeln: (120) (Ref. EN1634-1)
Prüfbericht unter: www.cisa.com - Diese Schlösser sind außerdem so geplant, dass die Drehung der Drückermuss von außen die Funktionsweise des Stangengriffs nicht beeinträchtigt

CERTIFICADO DE CONFORMIDADE CE SEGUNDO A DIRETIVA DOS PRODUTOS DE CONSTRUÇÃO N.º 305/2011.
Dispositivo antipânico com barra de alavanca da série "FAST PUSH" combinado com fechaduras da série MATIC EXIT.
Classificação: B
Adequado para uso em portas corta-fogo.
Resistência ao fogo, porta com uma ou duas folhas de madeira: (120) (ref. EN1634-1)
Resistência ao fogo, porta com uma ou duas folhas de aço: (120) (ref. EN1634-1)
Relatórios de teste: www.cisa.com. Além disso, estas fechaduras foram concebidas de forma que a rotação da quadra do puxador por fora não prejudique o funcionamento da barra antipânico.

0425 - 2423 — 31 JAHRE CE ZERTIFIZIERUNG 1993 – 2024 — EN 1125:2008 — 3 | 7 | P | 1 | 4 | 2 | 2 | A | N

DE	NL	PT	RU
PANIK-STANGENGRIFF SERIE "FAST PUSH" Art. 59607-59617	PANIEKSLUITING "FAST PUSH" Art. 59607 - 59617	BARRA ANTIPÂNICO SÉRIE "FAST PUSH" Art.: 59607 - 59617	УСТРОЙСТВО АВАРИЙНОГО ВЫХОДА «АНТИПАНИКА» СЕРИИ "FAST PUSH" Изд. 59607 - 59617
Mit einem Einsteckschloss mit Panikfunktion zu kombinieren	*Te combineren met een insteekslot met anti-paniekfunctie*	A combinar com uma fechadura de embutir com funcionamento antipânico	*Устанавливается в сочетании с врезным замком с функцией «антипаника».*
Anleitungsblatt für den Monteur	Handleiding voor de monteur	Folha de instruções para o instalador	Инструкция для установщика
Von der UNI EN 1125 vorgeschriebene Grenzwerte mit Übermaß. Das Produkt wurde für die Verwendung in Standardtüren und/oder Brandschutztüren zertifiziert.	Grenswaarden voorgeschreven door UNI EN 1125 met uitbreiding. Het product is gewaarborgd voor het gebruik op standaard- en/of brandwerende deuren.	Valores limite prescritos pela norma EN 1125. O produto é adequado para uso em portas standard e/ou corta-fogo.	Предельные значения, предписанные стандартом UNI EN 1125 с увеличением. Продукт сертифицирован для использования на стандартных и/или огнестойких дверях.

SYMBOLE	SYMBOLEN	SIMBOLOGIA	УСЛОВНЫЕ ОБОЗНАЧЕНИЯ
Tür nach rechts öffnend (**R**). Tür nach links öffnend (**L**). Tür mit einem Flügel (**1**). Tür mit zwei Flügeln (**2**). Verwendung externer Bedieneinheiten (**OD**) Auf Anfrage gelieferbares Detail (**OPT**).	Rechtsdraaiende deur (**R**). Linksdraaiende deur (**L**). Enkele deur (**1**). Dubbele deur (**2**). Gebruik bediening aan de buitenzijde (**OD**) Detail geleverd op verzoek (**OPT**).	Porta para mão direita (**R**). Porta para mão esquerda (**L**). Porta com uma folha (**1**). Porta com duas folhas (**2**). Uso de acionamentos externos (**OD**). Peça fornecida a pedido (**OPT**).	Правосторонняя дверь (**R**). Левосторонняя дверь (**L**). Одностворчатая дверь (**1**). Двустворчатая дверь (**2**). Использование внешних органов управления (**OD**). Деталь, поставляемая на заказ (**OPT**).

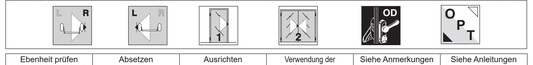

Ebenheit prüfen Vlakheid controleren Controle de planicidade Проверить плоскостность	Absetzen Plaatsen Apoiar Прислонить	Ausrichten Afstellen Alinhar Выровнять	Verwendung der Schablone Gebruik sjabloon Usar esquema de montagem Использование шаблона	Siehe Anmerkungen Zie beschrijving Ver anotações См. примечания	Siehe Anleitungen Handleiding Ver instruções См. инструкции

Ref.	Q.ty	BAUTEILE / ONDERDELEN / COMPONENTES /КОМПОНЕНТЫ	Ref.	Q.ty	BAUTEILE / ONDERDELEN / COMPONENTES / КОМПОНЕНТЫ
1	1	Gehäuse schlossseitig / Slotkast slotkant / Caixa lado fechadura / Коробка с замковой стороны	9	2	Kupplung für Verschlussstange / Koppeling stang / Acoplamento barra / Соединение штанги
2	1	Gehäuse scharnierseitig / Slotkast scharnierkant / Caixa lado dobradiça/ Коробка со стороны шарнира	10	1	Abdeckung der Hauptstange / Dop hoofdstang / Tampa cofre principal / Основная втулка штанги
3	6	Befestigungsschraube für das Gehäuse / Bevestigingsschroef slotkast / Parafuso de fixação da caixa / Крепежный винт	11	1	Abdeckung der Sekundärstange / Dop bijkomende stang / Tampa cofre secundário / Вторичная втулка штанги
4	1	Vierkantstift / Stift / Quadra / Квадратный штифт	12	2	Schrauben der Verschlussstange/ Parafuso barra / Schroef stang Bieri штанги
5	1	Verschlussstange / Stang / Barra de apoio / Штанга	13	1	Hauptgehäuse / Hoofdbehuizing / Cárter principal / Основной картер
6	1	Schlossnuss-Platte / Plaat mechanisme / Chapa zarelho / Пластина механизма	14	1	Sekundärgehäuse / Bijkomende behuizing/ Cárter secundário / Вторичный картер
7	1	Schlossnuss / Mechanisme / Zarelho / Механизм	15	1	Abschlusskappe Zylinderausschnitt / Afdekking cilinderopening / Tampa orifício cilindro / Заглушка для отверстия под цилиндр
8	2	Mutter der Verschlussstange / Moer stang / Porca barra / Гайка штанги			

④ **Lieferung ohne Stangengriff / Niet geleverd met de sluiting / Não fornecido com a barra antipânico / Не поставляется с устройством аварийного выхода**

⑤

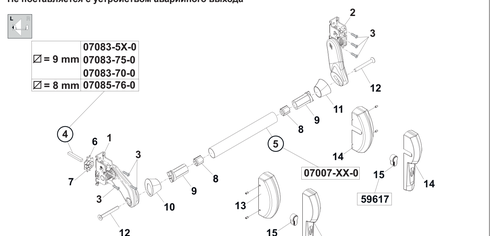

Ref / Ref / Ссылка		Anmerkungen	Beschrijving	Anotações	Примечания
T.3	1	Die Schlossnuss und die Platte wie auf der Abbildung und je nach Links-/ Rechts-Ausrichtung auf den Verkaufsstift stecken und die Übereinstimmung mit den Bezugsmarkierungen überprüfen	Schuif het mechanisme en de plaat op de vierkante stift zoals afgebeeld, afhankelijk van de richting van de deur. Controleer of de referentiepunten correct geplaatst zijn.	Monte o zarelho e a chapa na quadra orientados como indicado, dependendo do lado de abertura da porta e verifique o alinhamento marcas de referência	Установить на квадрат, как показано, механизм и накладку на панель в зависимости от направления открывания двери, проверить положение контрольных отметок.
	2	Die Verschlussstange drücken, bis dass die Falle oder die Stifte komplett wieder einfahren.	Duw op de stang totdat de schoot of de punten volledig ingeduwd worden.	Carregue na barra de apoio até fazer entrar completamente o trinco ou as trancas	Нажать на штангу до полного втягивания защелки или наконечников.
	3	In den beiden Gehäusen die Mäderschraube **G** bis zum Kontakt mit der Nocke **C** bringen..	Steek de stiftstap **G** in de beide slotkasten totdat hij ook de nok **C** raakt.	Nas duas caixas, coloque o prisioneiro **G** em contacto com o came **C**	Переместить в коробках шпонку **G** до соприкосновения с кулачком **C**.
T.5	4	Das glatte und zügige Rückkehren der Stange **5** nach dem Drücken überprüfen.	Controleer of de stang **5** vrij en vlot terugspringt nadat u ze ingeduwd hebt.	Verifique o retorno livre e forte da barra **5** depois de empurrar	Проверить свободный и решительный возврат штанги **5** после нажатия.
	5	Bei geschlossener Tür kontrollieren: Falle und/oder Stifte in die Schließblech eingedrungen.	Controleer met gesloten deur: schoot en/of punten vast in de stolpplaten.	Verifique com a porta fechada: se o trinco e/ou as trancas encaixam bem nas chapas testa	Проверить при закрытой двери: защелка и/или наконечники должны быть в защелкнутом с ответными планками.
	6	Den Kontakt zwischen der in das Schließblech eingedrungenen Falle und/oder Stifte der fetten.	Smeer het contactpunt tussen de schoot en/of de punten in de desbetreffende stolpplaat in.	Aplique massa no contacto entre o trinco e/ou as trancas e a respetiva chapa-testa.	Смазать зону контакта защелки и/или наконечников и соответствующей ответной планки.
T.6	7	Die Stange **5** vor dem Einsetzen des Gehäuses **11-12** drücken.	Duw de stang **5** in voordat u de behuizing **11-12** plaatst.	Carregue na barra de apoio **5** antes de montar o cárter **11-12**.	До установки картера **11-12** нажать на штангу **5**.
	8	Während der abschließenden Prüfungsitarbeiordnungsgemäße Montage zu achten, indem mit einem Dynamometer die notwendige Kraft gemessen wird, um den Öffnungsmechanismus zu betätigen. Nach der Montage sind im *„Certifikat für die fachgerechte Montage"* die Bestellnummern der montierten Produkte und die ermittelten Kräfte zu verzeichnen.	Tijdens de eindcontrole moet de correcte montage gecontroleerd worden, waarbij de drukkracht die nodig is om het mechanisme in te schakelen gemeten wordt met een dynamometer. Registreer aan het einde van de montage op het *"Attest van correcte montage"* de codes van de geïnstalleerde producten en de vastgestelde drukkracht.	Durante a verificação final é preciso verificar se a montagem está correta, medindo com um dinamómetro a força que é necessária exercer para acionar o dispositivo de saída. No fim da instalação, registe no "Certificado de instalação correta" os códigos dos produtos instalados e as forças exercidas que foram medidas	Во время конечной проверки необходимо убедиться в соответствии монтажа существующим требованиям, измерив динамометром действующую силу, необходимую для приведения в действие выходного устройства. По окончании установки зарегистрировать в *"Сертификате правильности установки"* коды установленных изделий и замеренные действующие силы.

Rif / Ref / Ссылка	Zur Positionierung verwendete Schablonen:	Sjablonen voor het plaatsen van:	Esquemas de montagem utilizados para montar:	Шаблоны для позиционирования:
A	Gehäuse schloss- und scharnierseitig.	Slotkasten aan slot- en scharnierkant.	Caixas do lado fechadura e do lado dobradiça	Коробки со стороны замка и шарнира.
	Die auf diesem Blatt dargestellten Schablonen sind zum Ausschneiden.	*De sjablonen op dit blad moeten uitgeknipt worden.*	*Os esquemas de montagem presentes nesta folha são para recortar.*	*Приведенные на этом листе шаблоны должны быть вырезаны*

Verwendete Kleinteile	Gebruikt materiaal	Pequenas peças utilizadas	Мелкие детали

Montageart an Vollmaterialtüren (C) mit rohrförmigem Rahmen/ Glastüren (T) und Holztüren (L)		Installatie op blinde deuren (C) met buisframe/glazen deuren (T) en houten deuren (L)	Tipo de instalação em portas cegas (C) com aro tubular/portas envidraçadas (T) e de madeira (L)	Тип установки на глухие двери (C) с трубчатой рамой/остекленные (T) и деревянные (L) двери
59607-00 59617-00	(C)	MITO PANIC 1-43000-65-0-xx-xx 1-43110-6X-0-xx-xx 1-43120-65-0-xx-xx 1-43130-65-0-xx-xx 1-13110-65-0-xx-xx 1-13210-65-0-xx-xx	1-07074-70-0-XX (A) 1-07076-12/14/16-0-XX (A) 1-07076-11/13/15-0-XX (B)	1-06142-8X-0-XX (1) 1-07073-20-0-(1)
59607-00 59617-12	(C)	SICUR PANIC 1-43620-xx-0-xx-xx 1-43630-xx-0-xx-xx 1-43631-xx-0-xx-xx 1-43632-xx-0-xx-xx 1-16605-xx-0-xx-xx	1-07074-6X-0 1-07074-71-0	
59607-00 59617-12	(T)	SIKUR EXIT 1-43725-XX-0 1-43825-XX-0 1-43735-XX-0 1-43835-XX-0 1-43225-XX-0 1-43235-XX-0 1-43236-XX-0 1-16605-xx-0-xx-xx	1-07070-71-0-XX (A) 1-07070-56-0-B1 (A) (B) 1-07070-66-0-B1 (A) (B)	1-050XX-00-0 (1) 1-064XX-00-0 (1) 1-071 76-71-0 (2) 1-15XXX-00-0 (3)
59607-00	(L)	HEAVY DUTY 1-5275X-XX-0-00 1-5276X-XX-0-00 1-5284X-XX-0-00 ANTIPANICO 3 1-5A0XX-XX-0-00 1-5A1XX-XX-0-00 1-5A2XX-XX-0-00 1-5A3XX-XX-0-00 1-5A4XX-XX-0-00 1-5A5XX-XX-0-00	HEAVY DUTY 1-5275XX-XX-0-20 1-5276X-XX-0-20 1-5284X-XX-0-20 ANTIPANICO 3 1-5A0XX-XX-0-20 1-5A1XX-XX-0-20 1-5A2XX-XX-0-20 1-5A3XX-XX-0-20 1-5A4XX-XX-0-20 1-5A5XX-XX-0-20	1-06106-4X-0-XX (1) 1-06158-4X-0-XX (1) 1-07171-XX-0-XX (2) 1-A0A0A-XX-0-00 (2)
59607-00	(T)	EXITLOCK 1-56915-XX-0-XX 1-56935-XX-0-XX 1-56916-XX-0-XX 1-56936-XX-0-XX 1-56917-XX-0-XX 1-56937-XX-0-XX		1-06220-25-0-XX (1) 1-06220-27-0-XX (1) 1-06220-28-0-XX (1) 1-06220-29-0-XX (1) 1-06425-06-0-XX (3) 1-06433-00-0-XX (3) 1-06433-01-0-XX (3)
59607-00 59607-12	(T)	MATIC EXIT 1.4P010.XX.0 1.4P030.XX.0 1.4P110.XX.0 1.4P130.XX.0 1.4P210.XX.0 1.4P230.XX.0 1.4P310.XX.0 1.4P330.XX.0 1.1P310.XX.0 1.1P330.XX.0 1.1P410.XX.0 1.1P430.XX.0	107070660B1 (A-B) 107070560B1 (A-B) 107070800XX (A-B) 107070810XX (A-B) 107070820XX (A-B)	1.06465.73.0 (1) 1.06463.83.0 (1) 1.06465.74.0 (1) 1.06463.84.0 (1) 1.06465.75.0 (1) 1.06463.85.0 (1) 1.06461.12.0 (1) 1.06461.07.0 (1) 1.06461.22.0 (1) 1.06461.17.0 (1) 1.06461.34.0 (1) 1.06461.30.0 (1) 1.06461.39.0 (1) 1.06461.35.0 (1) 1.06465.05.0 (1) 1.06463.05.0 (1) 1.06465.06.0 (1) 1.06463.16.0 (1) 1.06465.57.0 (1) 1.06463.67.0 (1) 1.06465.58.0 (1) 1.06463.68.0 (1) 1.06465.72.0 (1) 1.06463.82.0 (1) 106460050 (2) 107076710xx (2) 106093040 (2)
59607-00 59617-00	(C) Hauptflügel Hoofdpaneel Folha principal Основная створка	MITO PANIC 1-43110-6X-X-00 1-13110-65-X-XX 1-13210-65-0-xx-xx		1-07074-70-0-XX 1-07076-12/14/16-0-XX (A) 1-07076-11/13/15-0-XX (B)
59607-00 59617-12	(C) Hauptflügel Hoofdpaneel Folha principal Основная створка	SICUR PANIC 1-43650-xx-0-xx-xx 1-43660-xx-0-xx-xx 1-43661-xx-0-xx-xx 1-43662-xx-0-xx-xx 1-16605-XX-0-xx-xx		1-07074-6X-0 1-07074-71-0
59607-00 59617-00	(C) Sekundärflügel Bijkomend paneel Folha secundária Вторая дверь	MITO PANIC 1-43190-6X-X-00 1-43190-77-X-00 1-43190-9X-X-00 1-43191-6X-X-00 1-43191-9X-X-00 1-59016-XX-0-FR	1-07088-03-0 (1) 1-07089-50-0 (2) 1-07091-50-0 (3) 1-06142-8X-0 (3) 1-07073-20-0 (3) 1-07063-61-0-FR	
59607-00 59617-12	(C) Sekundärflügel Bijkomend paneel Folha secundária Вторая дверь	MATIC EXIT 1-4D295-XX-0 1-4D385-XX-0 1-4D695-XX-0	1-07070-66-0-B1 (A-B) 1-07070-56-0-B1 (A-B) 1-07070-80-0-XX (A-B) 1-07070-81-0-XX (A-B) 1-07070-82-0-XX (A-B)	
59607-00 59617-00	(T) Hauptflügel Hoofdpaneel Folha principal Основная створка	MITO PANIC 1-43190-6X-X-00 1-43190-77-X-00 1-43190-9X-X-00 1-43191-6X-X-00 1-43191-9X-X-00 1-59016-XX-0-FR	1-07088-03-0 (1) 1-07089-50-0 (2) 1-07091-50-0 (3) 1-06142-8X-0 (3) 1-07073-20-0 (3) 1-07063-61-0-FR	
59607-00 59617-12	(T) Sekundärflügel Bijkomend paneel Folha secundária Вторая дверь	MATIC EXIT 1-4D295-XX-0 1-4D385-XX-0 1-4D695-XX-0	1-07070-66-0-B1 (A-B) 1-07070-56-0-B1 (A-B) 1-07070-80-0-XX (A-B) 1-07070-81-0-XX (A-B) 1-07070-82-0-XX (A-B)	
59607-00 59617-12	(T) Hauptflügel Hoofdpaneel Folha principal Основная створка	SIKUR EXIT 1-43725-XX-0 1-43825-XX-0 1-43735-XX-0 1-43835-XX-0 1-16605-xx-0-xx-xx	1-06465-0X-0 (3) 1-06465-2X-0 (3) 1-06461-12-0 (3) 1-06461-22-0 (3) 1-06461-34-0 (3) 1-06461-39-0 (3)	1-07070-71-0-XX 1-07070-56-0-B1 1-07070-66-0-B1
59607-00 59617-12	(T) Sekundärflügel Bijkomend paneel Folha secundária Вторая дверь	SIKUR EXIT 1-43295-XX-0	1-07088-03-0 (1) 1-07089-52-0 (2) 1-07091-50-0 (3) 1-06142-8X-0 (3) 1-06142-8X-0-XX (1)	

T.1	MONTAGE PANIKSCHLOSS	MONTAGE PANIEKSLOT	MONTAGEM FECHADURA ANTIPÂNICO	МОНТАЖ ЗАМКА АНТИПАНИКА

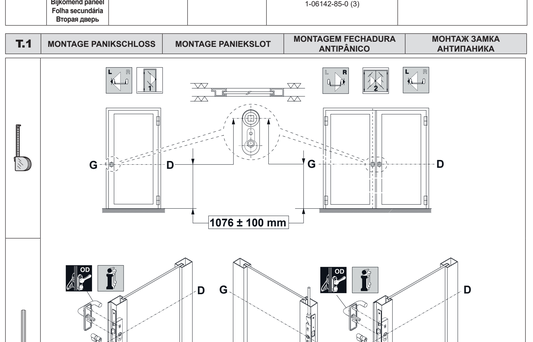

T.2	BOHRUNG UND MONTAGE VIERKANTSTIFT	UITBOREN EN MONTAGE STIFT	PERFURAÇÃO E MONTAGEM QUADRA	СВЕРЛЕНИЕ И УСТАНОВКА КВАДРАТНОГО ШТИФТА

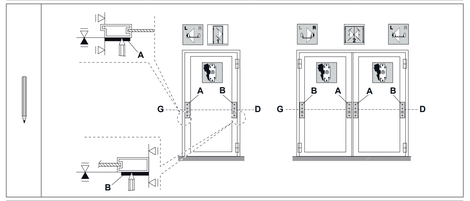

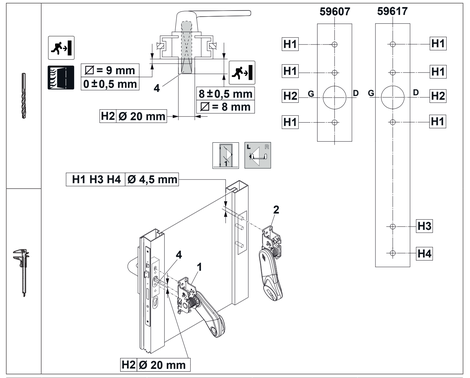
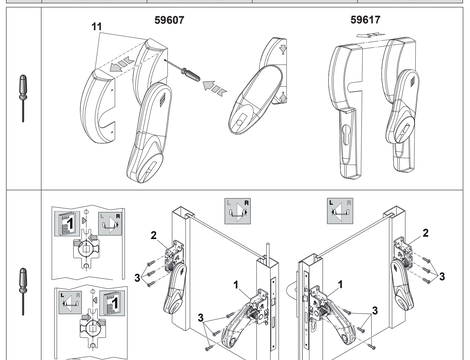
T.3	BEFESTIGUNG GEHÄUSE	BEVESTIGEN SLOTKASTEN	FIXAÇÃO CAIXAS	КРЕПЛЕНИЕ КОРОБОК