MISSING SOMETHING? / BESOIN DE PIÈCES DE RECHANGE ? / ¿TE FALTA ALGO? / FEHLT ETWAS? / MANCA QUALCOSA?

USA/CANADA	EUROPEAN REGIONS	AUSTRALIA
parts.KidKraft.com	parts.KidKraft.eu	parts.KidKraft.au

Welcome to the KidKraft family
We do our very best to ensure accuracy in every order, but occasionally we miss something. That's why our warranty covers every single part of your new product for 90 days after purchase. If you are missing parts or find any damage, it's easy to order replacements at **parts.KidKraft.com** in the US and **parts.kidkraft.eu** in Europe. You can also review your warranty, download assembly instructions and more by visiting **KidKraft.com**.

Bienvenue dans famille Kidkraft
Nous faisons de notre mieux pour assurer l'exactitude dans chaque commande, mais parfois nous manquons quelque chose. C'est pourquoi notre garantie couvre chaque partie de votre nouveau produit pendant 90 jours après l'achat. S'il vous manque des pièces ou si vous, c'est facile de commander des pièces de rechange chez **parts.KidKraft.com** aux États-Unis et **parts.kidkraft.eu** en Europe. Vous pouvez également consulter votre garantie, télécharger les instructions d'assemblage et plus encore en visitant **KidKraft.com**.

Bienvenido a la Familia Kidkraft
Hacemos nuestro mejor esfuerzo para asegurar la precisión en cada orden, pero a veces se nos olvida algo. Por este motivo, nuestra garantía cubre cada parte de su nuevo producto por los próximos 90 días después de su compra. Si a le falta alguna parte o si consigue algún daño en el producto, es muy sencillo solicitar un remplazo en **parts.KidKraft.com** en los Estados Unidos y en **parts.kidkraft.eu** en Europa. También puede revisar su garantía, descargar instrucciones de ensamblaje y mucho más visitando **KidKraft.com**.

Willkommen zu KidKraft Family
Wir geben unser Bestes, bei jeder Bestellung sicherzustellen, dass höchste Sorgfalt geboten wird, aber vereinzelt kann es vorkommen, dass wir etwas übersehen. Aus diesem Grund deckt unsere Garantie jedes einzelne Teil Ihres neuen Produkts für die Dauer von 90 Tagen nach Erwerb ab. Sie können ganz einfach Ersatzteile bei **parts.KidKraft.com** in den USA und **parts.KidKraft.eu** in Europa bestellen, sollten Teile fehlen oder Beschädigungen vorliegen. Besuchen Sie **KidKraft.com**, um unter anderem die Garantie einzusehen und Aufbauanleitungen herunterzuladen.

Benvenuti nella famiglia KidKraft
Facciamo del nostro meglio per garantire la precisione in ogni ordine, ma ogni tanto qualcosa può sfuggire. Ecco perché la nostra garanzia copre ogni singola parte del nuovo prodotto per 90 giorni dopo l'acquisto. In caso di parti mancanti o se si riscontrano danni, basta semplicemente richiedere la sostituzione su **parts.KidKraft.com** negli Stati Uniti e **parts.kidkraft.eu** in Europa. È anche possibile controllare la garanzia, scaricare le istruzioni di montaggio e altro ancora visitando **KidKraft.com**.

Batch Code
Code de lot
Código De Lote
Chargennummer
Numero del lotto:

04/10/2020

KidKraft®

INSTALLATION AND OPERATING INSTRUCTIONS

⚠ WARNING

To reduce the risk of serious injury or death, you must read and follow these instructions. Keep and refer to these instructions often and give them to any future owner of this play system.

OBSTACLE FREE SAFETY ZONE **- 25'7-31/64" x 17'7-13/16"(781cm x 538cm)** area requires Protective Surfacing. See page 3.
MAXIMUM VERTICAL FALL HEIGHT **- 5'7-1/2" (171.5cm)**
CAPACITY **- 6** Users Maximum, Ages **3** to **10**; Weight Limit **110 lbs. (50 kg)** per child.
RESIDENTIAL HOME USE ONLY. Not intended for public areas such as schools, churches, nurseries, day cares or parks.
WARNING. Only for domestic use.

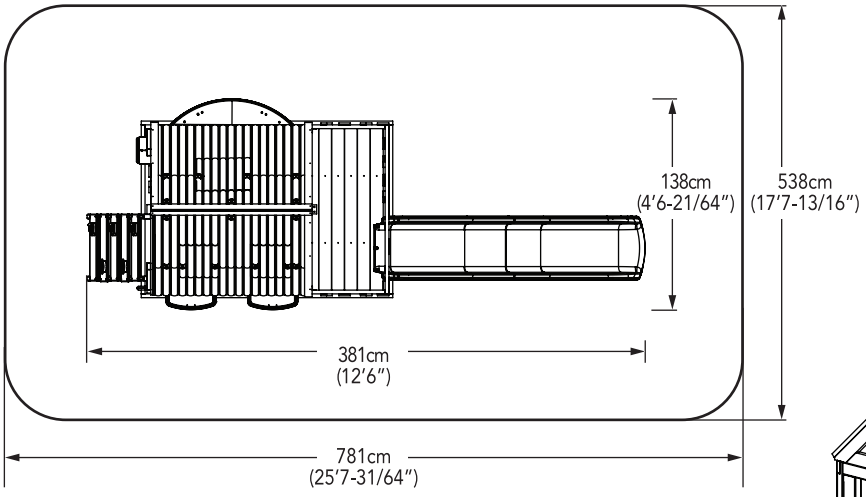

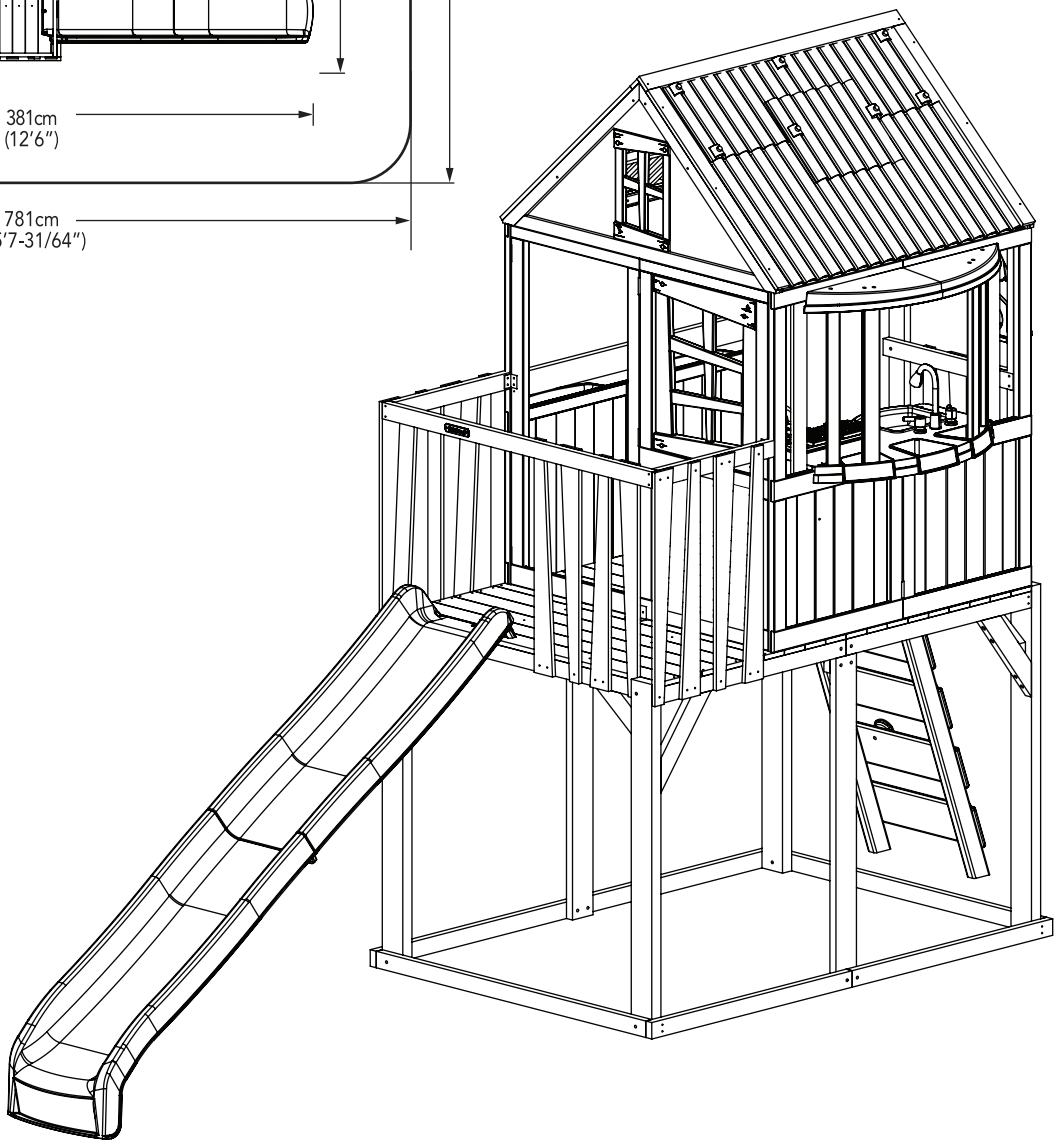

FOR OUTDOOR FAMILY DOMESTIC USE ONLY

KidKraft®

Warnings and Safe Play Instructions

CONTINUOUS ADULT SUPERVISION REQUIRED. Most serious injuries and deaths on playground equipment have occurred while children were unsupervised! Our products are designed to meet mandatory and voluntary safety standards. Complying with all warnings and recommendations in these instructions will reduce the risk of serious or fatal injury to children using this play system. Go over the warnings and safe play instructions regularly with your children and make certain that they understand and follow them. Remember on-site adult supervision is required for children of all ages.

WARNING

SERIOUS HEAD INJURY HAZARD
Installation over concrete, asphalt, dirt, grass, carpet and other hard surface creates a risk of serious injury or death from falls to the ground. Install and maintain shock absorbing material under and around play-set as recommended on page 3 of these instructions.

COLLISION HAZARD
Place play-set on level ground at least 2m from any obstruction such as a garage or house, fences, poles, trees, sidewalks, walls, landscape timbers, rocks, pavement, planters, garden borders, overhanging branches, laundry lines, and electrical wires. (See OBSTACLE FREE SAFETY ZONE on cover)

CHOKING HAZARD/SHARP EDGES & POINTS
Adult assembly required. This product contains small parts and parts with sharp edges and points. Keep parts away from children until fully assembled.

WARNING LABEL
Owners shall be responsible for maintaining the legibility of the warning labels.

STRANGULATION HAZARD
- NEVER allow children to play with ropes, clotheslines, pet leashes, cables, chains or cord-like items when using this play-set or to attach these items to play-set.
- NEVER allow children to wear loose fitting clothing, ponchos, hoods, scarves, capes, necklaces, items with draw-strings, cords or ties when using this play-set.
- NEVER allow children to wear bike or sport helmets when using this play-set.

Failure to prohibit these items, even helmets with chin straps, increases the risk of serious injury and death to children from entanglement and strangulation.

TIP OVER HAZARD
Choose a level location for the equipment. This can reduce the likelihood of the play set tipping over and loose-fill surfacing materials washing away during heavy rains.

DO NOT allow children to play on the play-set until the assembly is complete and the unit is properly anchored.

Never add extra length to chain or rope. The chains or ropes provided are the maximum length designed for the swinging element(s).

WARNING – Safe Play Instructions

- ✓ Observe capacity limitations of your play-set. See front cover.
- ✓ Dress children with well fitting and full foot enclosing footwear.
- ✓ Teach children to sit with their full weight in the center of the swing seat to prevent erratic swing motion or falling off.
- ✓ Check for splintered, broken or cracked wood; missing, loose, or sharp edged hardware. Replace, tighten and or sand smooth as required prior to playing.
- ✓ Verify that suspended climbing ropes, rope ladders, chain or cable are secured at both ends and cannot be looped back on itself as to create an entanglement hazard.
- ✓ On sunny and or hot days, check the slide and other plastic rides to assure that they are not very hot as to cause burns. Cool hot slide and rides with water and wipe dry prior to using.
- ✓ Orientate slide such that it gets the least amount of exposure to the sun.

- ✘ Do not allow children to wear open toe or heel footwear like sandals, flip–flops or clogs.
- ✘ Do not allow children to walk, in front, between, behind or close to moving rides.
- ✘ Do not let children twist swing chains or ropes or loop them over the top support bar. This may reduce the strength of the chain or rope and cause premature failure.
- ✘ Do not let children get off rides while they are in motion.
- ✘ Do not permit climbing on equipment when it is wet.
- ✘ Do not permit rough play or use of equipment in a manner for which it was not intended. Standing on or jumping from the roof, elevated platforms, swings, climbers, ladders or slide can be dangerous.
- ✘ Do not allow children to swing empty rides or seats.
- ✘ Do not allow children to go down slide head first or run up slide.

⚠Protective Surfacing - Reducing Risk of Serious Head Injury From Falls.

One of the most important things you can do to reduce the likelihood of serious head injuries is to install shock-absorbing protective surfacing under and around your play equipment. The protective surfacing should be applied to a depth that is suitable for the equipment height in accordance with ASTM F1292. There are different types of surfacing to choose from; whichever product you select, follow these guidelines:

Loose-Fill Materials

- Maintain a minimum depth of 9 inches of loose-fill materials such as wood mulch/chips, engineered wood fiber (EWF), or shredded/recycled rubber mulch for equipment up to 8 feet high; and 9 inches of sand or pea gravel for equipment up to 5 feet high. NOTE: An initial fill level of 12 inches will compress to about a 9-inch depth of surfacing over time. The surfacing will also compact, displace, and settle, and should be periodically raked and refilled to maintain at least a 9-inch depth.
- Use a minimum of 6 inches of protective surfacing for play equipment less than 4 feet in height. If maintained properly, this should be adequate. (At depths less than 6 inches, the protective material is too easily displaced or compacted.)

NOTE: Do not install home playground equipment over concrete, asphalt, or any other hard surface. A fall onto a hard surface can result in serious injury to the equipment user. Grass and dirt are not considered protective surfacing because wear and environmental factors can reduce their shock absorbing effectiveness. Carpeting and thin mats are not adequate protective surfacing. Ground level equipment -- such as a sandbox, activity wall, playhouse or other equipment that has no elevated play surface -- does not need any protective surfacing.

- Use containment, such as digging out around the perimeter and/or lining the perimeter with landscape edging. Don't forget to account for water drainage.
- Periodically rake, check and maintain the depth of the loose-fill surfacing material. Marking the correct depth on the play equipment support posts will help you to see when the material has settled and needs to be raked and or replenished. Be sure to rake and evenly redistribute the surfacing in heavily used areas.
- Do not install loose fill surfacing over hard surfaces such as concrete or asphalt.

Poured-In-Place Surfaces or Pre-Manufactured Rubber Tiles

You may be interested in using surfacing other than loose-fill materials - like rubber tiles or poured-in-place surfaces.

- Installations of these surfaces generally require a professional and are not "do-it yourself" projects.
- Review surface specifications before purchasing this type of surfacing. Ask the installer/manufacturer for a report showing that the product has been tested to the following safety standard: ASTM F1292 *Standard Specification for Impact Attenuation of Surfacing Materials within the Use Zone of Playground Equipment*. This report should show the specific height for which the surface is intended to protect against serious head injury. This height should be equal to or greater than the fall height - vertical distance between a designated play surface (*elevated surface for standing, sitting, or climbing*) and the protective surfacing below - of your play equipment.
- Check the protective surfacing frequently for wear.

Placement

Proper placement and maintenance of protective surfacing is essential. Refer to diagram on front cover. Be sure to;

- Extend surfacing at least 2m from the equipment in all directions.
- For to-fro swings, extend protective surfacing in front of and behind the swing to a distance equal to twice the height of the top bar from which the swing is suspended.
- For tire swings, extend surfacing in a circle whose radius is equal to the height of the suspending chain or rope, plus 6 feet in all directions.

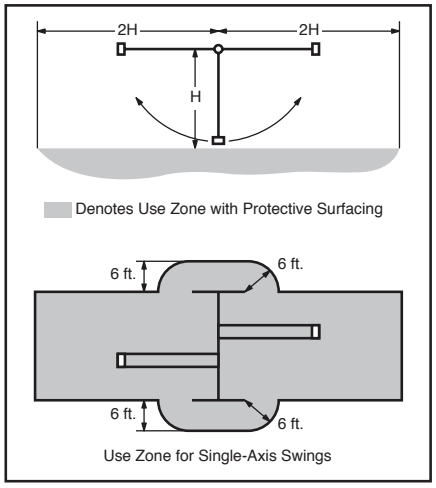

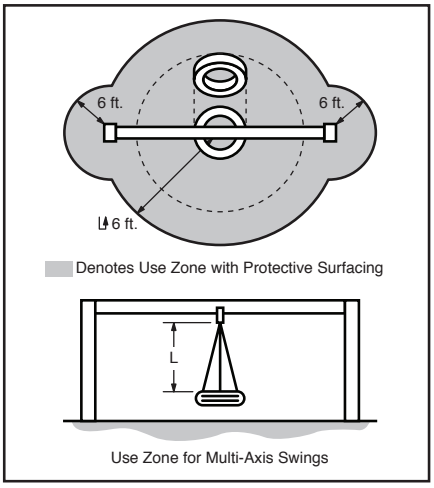

From the CPSC Outdoor Home Playground Safety Handbook. At http://www.playgroundregs.com/resources/CPSC%20324.pdf

Instructions for Proper Maintenance

Your KidKraft Play System is designed and constructed of quality materials with your child's safety in mind. As with all outdoor products used by children, it will weather and wear. To maximize the enjoyment, safety and life of your Play Set, it is important that you, the owner, properly maintain it.

Check the following at the beginning of the play season:

HARDWARE:

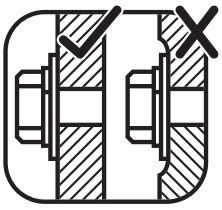

- ✓ Check metal parts for rust. If found, sand and repaint using a non-lead paint complying with 16 CFR 1303.
- ✓ Inspect and tighten all hardware. On wood assemblies DO NOT OVER-TIGHTEN as to cause crushing and splintering of wood.
- ✓ Check for sharp edges or protruding screw threads, add washers if required.

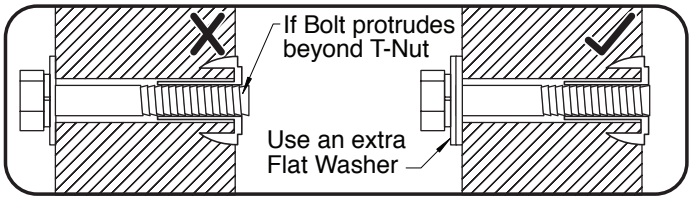

SHOCK ABSORBING SURFACING:

- ✓ Check for foreign objects. Rake and check depth of loose fill protective surfacing materials to prevent compaction and maintain appropriate depth. Replace as necessary. (See Protective Surfacing, page 3)

GROUND STAKES (ANCHORS):

- ✓ Check for looseness, damage or deterioration. Should firmly anchor unit to ground during use. Re-secure and or replace, if necessary.

SWING HANGERS:

- ✓ Check that bolts are secure and tight. Quick clips should be completely closed and threaded clips screwed tight.
- ✓ If squeaking occurs lubricate bushings with oil or WD-40®.

SWINGS, ROPES AND RIDES:

- ✓ Reinstall if removed during cold season. Check all moving parts including swing seats, ropes, chains and attachments for wear, rust and other deterioration. Replace as needed.
- ✓ Check that ropes are tight, secure at both ends and cannot loop back as to create an entrapment.

WOOD PARTS:

- ✓ Check all wood members for deterioration, structural damage and splintering. Sand down splinters and replace deteriorated wood members. As with all wood, some checking and small cracks in grain is normal.
- ✓ Unprotected, they will appear weathered over time. Periodic application of an exterior water repellent or stain (water-based) will help improve appearance and life.

Check twice a month during play season:

HARDWARE:

- ✓ Inspect for tightness. Must be firmly against, but not crushing the wood. DO NOT OVER-TIGHTEN. This will cause splintering of wood.
- ✓ Check for sharp edges or protruding screw threads. Add washers if required.

SHOCK ABSORBING SURFACING:

- ✓ Rake and check depth of loose fill protective surfacing materials to prevent compaction and maintain appropriate depth. Replace as necessary. (See Protective Surfacing, page 3)

Check once a month during play season:

SWING HANGERS:

- ✓ Check that they are secure and orientated correctly. Hook should rotate freely and perpendicular to support beam.
- ✓ If squeaking occurs lubricate bushings with oil or WD-40®.

SWINGS AND RIDES:

- ✓ Check swing seats, all ropes, chains and attachments for fraying, wear, excessive corrosion or damage. Replace if structurally damaged or deteriorated.

Check at the end of the play season:

SWINGS AND RIDES:

- ✓ To prolong their life, remove swings and store inside when outside temperature is below 32°F/0°C. Below freezing, plastic parts may become more brittle.

SHOCK ABSORBING SURFACING:

- ✓ Rake and check depth of loose fill protective surfacing materials to prevent compaction and maintain appropriate depth. Replace as necessary. (See Protective Surfacing, page 3)

If you dispose of your play set: Please disassemble and dispose of your unit so that it does not create any unreasonable hazards at the time it is discarded. Be sure to follow your local waste ordinances.

About Our Wood

KidKraft Premium Play Systems uses only premium playset lumber, ensuring the safest product for your children's use. Although we take great care in selecting the best quality lumber available, wood is still a product of nature and susceptible to weathering which can change the appearance of your set.

What causes weathering? Does it affect the strength of my Play System?

One of the main reasons for weathering is the effects of water (moisture); the moisture content of the wood at the surface is different than the interior of the wood. As the climate changes, moisture moves in or out of the wood, causing tension which can result in checking and or warping. You can expect the following due to weathering. These changes will not affect the strength of the product:

1. **Checking** is surface cracks in the wood along the grain. A post (4" x 4") will experience more checking than a board (1" x 4") because the surface and interior moisture content will vary more widely than in thinner wood.
2. **Warping** results from any distortion (twisting, cupping) from the original plane of the board and often happens from rapid wetting and drying of the wood.
3. **Fading** happens as a natural change in the wood color as it is exposed to sun-light and will turn a grey over time.

How can I reduce the amount of weathering to my Play System?

At the factory we have coated the wood with a water repellent or stain. This coating decreases the amount of water absorption during rain or snow thus decreasing the tension in the wood. Sunlight will break down the coating, so we recommend applying a water repellent or stain on a yearly basis (see your local stain and paint supplier for a recommended product).

Most weathering is just the normal result of nature and will not affect safe play and enjoyment for your child. However if you are concerned that a part has experienced a severe weathering problem please call our consumer relations department for further assistance.

Complete and mail registration card to receive important product notifications and assure prompt warranty service.

5 Year Limited Warranty

KidKraft warrants that this product is free from defect in materials and workmanship for a period of one year from the original date of purchase. In addition, lumber is warranted for 5 years against structural failure due to rot and insect damage. All other parts, such as hardware, swings, rides, accessories, and slides carry a one-year warranty only.
This warranty applies to the original owner and registrant and is non-transferable.
Regular maintenance is required to assure the integrity of your Play System. This warranty does not cover any inspection cost.

This Limited Warranty does not cover:

- Labor for replacement of any defective item(s);
- Incidental or consequential damages;
- Cosmetic defects which do not affect performance or integrity;
- Vandalism; improper use or installation; acts of nature;
- Minor twisting, warping, checking, or any other natural occurring properties of wood that do not affect performance or integrity.

KidKraft products have been designed for safety and quality. Any modifications made to the original product could damage the structural integrity of the unit leading to failure and possible injury. Kidkraft cannot assume any responsibility for modified products. Furthermore, modification voids any and all warranties.

This product is warranted for **RESIDENTIAL USE ONLY**. Under no circumstance should a KidKraft Play System be used in public settings such as schools, churches, playgrounds, parks, day cares and the like. Such use may lead to product failure and potential injury. Any and all public use will void this warranty.
KidKraft disclaims all other representations and warranties of any kind, express or implied.

This Warranty gives you specific legal rights. You may have other rights as well which vary from state to state or province to province. This warranty excludes all consequential damages, however, some states do not allow the limitation or exclusion of consequential damages, and therefore this limitation may not apply to you.

INSTRUCTIONS D'INSTALLATION ET D'UTILISATION

AVERTISSEMENT Pour réduire les risques de blessures graves ou de décès, vous devez lire et suivre les instructions suivantes. Conservez et reportez-vous souvent à ces instructions sans oublier de les confier au prochain propriétaire de cette aire de jeux.

ZONE DE SÉCURITÉ SANS OBSTACLE : zone de **25'7-31/64" x 17'7-13/16"(781cm x 538cm)** nécessitant un revêtement protecteur. Voir page 8.

HAUTEUR MAXIMALE DE CHUTE VERTICALE : **5'7-1/2" (171.5cm)**

CAPACITÉ : 6 utilisateurs maximum, 3 à 10 ans ; limite de poids fixée à 110 lb (50 kg) par enfant.

RÉSERVÉ À UN USAGE DOMESTIQUE. N'est pas destiné aux espaces publics tels que les résidences à logements multiples, écoles, églises, crèches, garderies ou parcs.

Attention. Destiné à un usage privé uniquement.

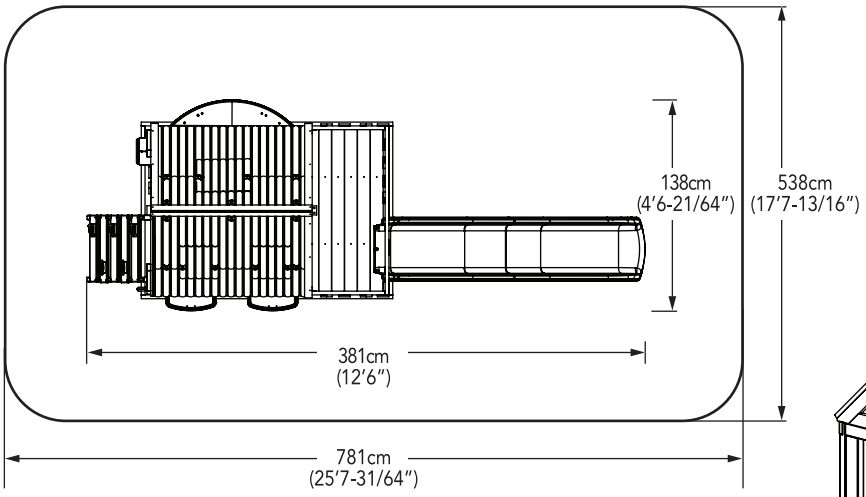

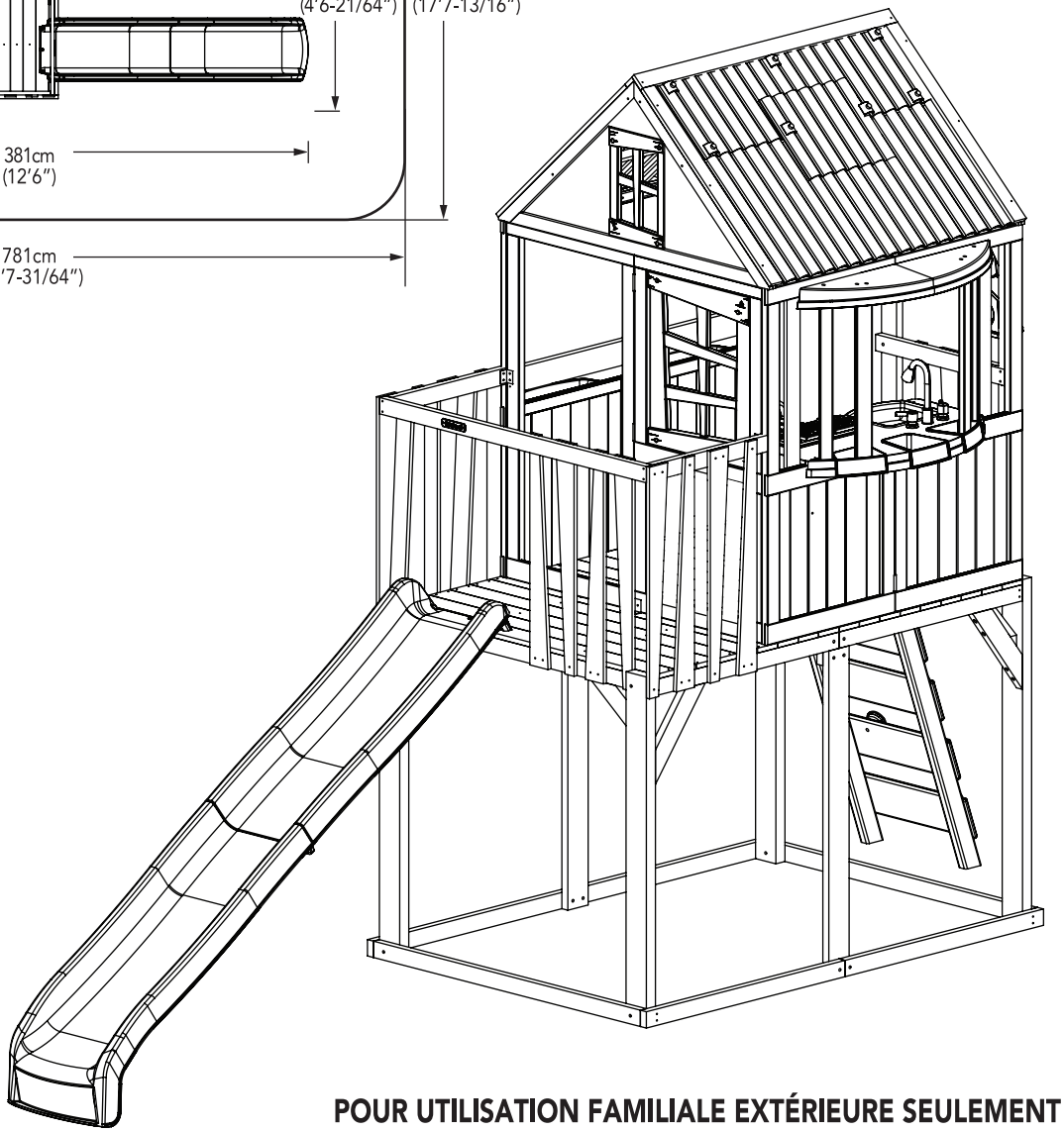

POUR UTILISATION FAMILIALE EXTÉRIEURE SEULEMENT

Avertissements et instructions pour jouer en sécurité

LA SUPERVISION CONTINUE D'ADULTE EST NÉCESSAIRE. La plupart des blessures graves et des morts en lien avec le centre de jeu se sont produites lorsque des enfants étaient sans supervision! Nos produits sont conçus pour répondre aux exigences des standards de sécurité obligatoires et volontaires. Le respect de tous les avertissements et recommandations des présentes instructions réduira le risque de blessures graves ou fatales des enfants qui utilisent le centre de jeu. Revoyez régulièrement les avertissements et les instructions de sécurité avec vos enfants et assurez-vous qu'ils les comprennent et les respectent. N'oubliez pas que la supervision sur place d'un adulte est nécessaire pour les enfants de tous les âges.

AVERTISSEMENT

DANGER DE BLESSURE SÉRIEUSE À LA TÊTE
L'installation sur le ciment, l'asphalte, la terre, le gazon, le tapis ou autres surfaces dures crée un risque de blessure sérieuse ou de mort s'il y a une chute au sol. Installez et entretenez une surface absorbante sous le centre de jeu et autour du centre de jeu tel que recommandé à la page 3 des présentes instructions.

DANGER DE COLLISION
Placez le centre de jeu sur une surface nivelée à au moins 6 pieds de tout obstacle tel qu'un garage, une clôture, un poteau, un arbre, un trottoir, un mur, du bois de paysagement, des roches, une corde à linge ou des câbles électriques. (Voir la section ZONE DE SÉCURITÉ SANS OBSTACLE sur la page couverture)

DANGER D'ÉTOUFFEMENT\POINTES ET BORDS COUPANTS
Assemblage requis par un adulte. Ce produit contient de petites pièces et des pièces pointues coupantes. Éloignez les enfants jusqu'à ce que l'assemblage soit terminé.

ÉTIqUETTE D'AVERTISSEMENT
Les propriétaires sont responsables d'assurer la lisibilité des étiquettes d'avertissement.

HAZARD DE S'ÉTRANGLER
- NE PERMETTEZ JAMAIS aux enfants de jouer avec des cordes, des cordes à linge, des câbles, des chaînes ou des article semblables à des cordes lorsqu'ils utilisent ce centre de jeu ou de fixer ces items au centre de jeu.
- NE PERMETTEZ JAMAIS aux enfants de porter des vêtements amples, des ponchos, des capuchons, des capes, des colliers, des cordes ou des attaches lorsqu'ils utilisent ce centre de jeu.
- NE PERMETTEZ JAMAIS aux enfants de porter des casques de bicyclette ou de sports lorsqu'ils utilisent ce centre de jeu.

Si vous permettez ces items, même des casques avec des courroies sous le menton, le risque de blessure sérieuse ou de mort des enfants en raison d'enchevêtrement et d'étranglement augmente.

DANGER DE BASCULEMENT
Choisissez un emplacement plat et droit. Ceci réduira la probabilité que l'aire de jeu ne bascule ou que les matériaux de remplissage ne s'évacuent en cas de fortes pluies.

NE PERMETTEZ PAS aux enfants d'utiliser le centre de jeu jusqu'à ce que l'assemblage soit terminé et que le centre de jeu soit ancré correctement.

NE jamais ajouter de longueur supplémentaire à une chaîne ou une corde. Les chaînes ou cordes fournies sont de la longueur maximum conçue pour les balançoires

AVERTISSEMENT

Instructions pour jouer en sécurité

- ✓ Respecter les limites de capacité de votre centre de jeu. Consultez la page couverture.
- ✓ Habillez les enfants avec des vêtements ajustés et des souliers fermés.
- ✓ Apprenez aux enfants à s'asseoir avec tout leur poids au milieu du siège de balançoire pour éviter des mouvements de balancement erratique ou pour éviter de tomber de la balançoire.
- ✓ Vérifiez pour voir si le bois est fendu, brisé ou craqué; Vérifiez aussi s'il y a des pièces de quincaillerie manquantes, desserrées ou coupantes. Avant de jouer, remplacez, serrez et/ou sablez tel que nécessaire.
- ✓ Assurez-vous que les cordes d'escalade suspendue, les échelles de corde, les chaînes et les câbles sont attachés aux deux extrémités et qu'ils ne peuvent pas faire une boucle et créer un danger d'étranglement.
- ✓ Lors de journées ensoleillées ou chaudes, vérifiez la glissoire et les autres appareils de plastique pour vous assurer qu'ils ne sont pas trop chauds (pour éviter les brûlures). Refroidissez les glissoires et les appareils chauds avec de l'eau et séchez-les avant de les utiliser.
- ✓ Orientez la diapositive de façon qu'elle soit la moins exposée au soleil.
- ✘ Ne permettez pas aux enfants de porter des chaussières dont les orteils ou le talon est exposé tel que des sandales, des flip–flop ou des clog.
- ✘ Ne permettez pas aux enfants de marcher devant, entre, derrière ou près des appareils en mouvement.
- ✘ Ne laissez pas les enfants torsader les chaînes ou les cordes de balançoire ou de les passer par-dessus la barre de support du haut. Ceci pourrait réduire la solidité de la chaîne ou de la corde et pourrait causer une défaillance prématurée.
- ✘ Ne laissez pas les enfants descendre des appareils qui sont encore en mouvement.
- ✘ Ne laissez pas les enfants monter sur l'équipement mouillé.
- ✘ Ne permettez pas aux enfants de jouer violemment ou d'utiliser l'équipement d'une façon pour lequel il n'est pas conçu. Il peut être dangereux de monter ou de sauter d'un toit, d'une plateforme élevée, d'une balançoire, d'un appareil à grimper, d'une échelle ou d'une glissoire.
- ✘ Ne permettez pas aux enfants de balancer des appareils ou sièges vides.
- ✘ Ne permettez pas aux enfants de glisser la tête la première ou de monter par le bas de la glissoire.

⚠Recouvrement protecteur - Réduire le risque de blessure sérieuse à la tête en raison de chute

Une des choses les plus importantes que vous pouvez faire pour réduire le risque de blessure grave à la tête est d'installer un recouvrement protecteur qui absorbe les chocs sous le centre de jeu et tout autour. Le recouvrement protecteur devrait être appliqué à une profondeur appropriée pour la hauteur de l'équipement selon le standard ASTM F1292. Il y a divers types de surface à choisir. Suivez ces lignes directrices en fonction du produit que vous choisissez :

Matériaux en vrac

- Maintenez une profondeur minimale de 23 cm (9 po) de matériaux en vrac tels que du paillis, des fibres de bois d'ingénierie (EWF) ou caoutchouc déchiqueté/recyclé pour de l'équipement de 2,45 m (8 pi) de haut; et de 23 cm (9 po) de sable ou de gravillon pour l'équipement jusqu'à 1,50 m (5 pi) de haut. Avec le temps, une surface initiale de 31 cm (12 po) se compactera à environ 23 cm (9 po) de profondeur. Le recouvrement se compactera, se déplacera et se tassera et devrait être raclé périodiquement pour maintenant la profondeur minimale de 23 cm (9 po).
- Utilisez un minimum de 16 cm (6 po) de recouvrement protecteur pour l'équipement de 1,22 m (4 pi) ou moins de hauteur. S'il est entretenu correctement, ceci devrait être suffisant. (À une profondeur inférieure à 16 cm (6 po), le matériel protecteur se déplace et se compacte trop facilement.)

Remarque: N'installez pas d'équipement de jeu résidentiel sur du ciment, de l'asphalte ou toute autre surface dure. Une chute sur une surface dure pourrait causer de blessures graves à l'utilisateur. Le gazon et la terre ne sont pas des recouvrements protecteurs puisque l'usure et des facteurs environnementaux peuvent réduire leur efficacité en matière d'absorption de chocs. Le tapis et les petits tapis minces ne sont pas des recouvrements protecteurs adéquats. L'équipement au sol comme un carré de sable, un mur d'activités, une maisonnette ou d'autres équipements qui ne sont pas élevés ne requiert pas de recouvrement protecteur.

- Utilisez le confinement (par exemple, creuser autour du périmètre et/ou entourer le périmètre d'une bordure de paysagement). N'oubliez pas de prendre en considération le drainage de l'eau.
- Périodiquement, raclez, vérifiez et entretenez la profondeur du matériel de recouvrement en vrac. Marquez la profondeur adéquate sur les poteaux de support de l'équipement de jeu puisque ceci vous aidera à voir où le matériel s'est tassé et doit être raclé et/ou rempli de nouveau. Assurez-vous de racler et de redistribuer également le recouvrement aux endroits très utilisés.
- N'installez pas de matériaux en vrac sur des surfaces dures comme le ciment ou l'asphalte.

Surfaces coulées ou tuiles en caoutchouc préfabriquées

Vous pourriez utiliser un recouvrement autre que du matériel en vrac tel que des tuiles en caoutchouc ou des surfaces coulées.

- L'installation de ces surfaces requiert généralement un professionnel et ne sont pas des projets de bricolage.
- Passez en revue les caractéristiques de surface avant d'acheter ce genre de surface. Demandez à l'installateur/fabricant un rapport montrant que le produit a été testé pour respecter les standards de sécurité suivant : ASTM F1292 *Standard Specification for Impact Attenuation of Surfacing Materials within the Use Zone of Playground Equipment*. Ce rapport devrait montrer la hauteur particulière pour laquelle la surface est conçue pour protéger contre des blessures sérieuses à la tête. Cette hauteur devrait être la même que la hauteur de chute (distance verticale entre la surface de jeu désignée (*surface élevée pour se tenir debout, s'asseoir ou grimper*) et la surface de protection dessous) de votre équipement de jeu ou supérieure à celle-ci.
- Vérifiez régulièrement la surface protectrice contre l'usure.

Emplacement

Il est essentiel de choisir un bon emplacement et d'entretenir la surface protectrice. Consultez le diagramme de la page couverture. Assurez-vous:

- De prolonger la surface d'au moins 1,80 m (6 pi) de l'équipement, dans toutes les directions.
- Pour les balançoires va-et-vient, de prolonger la surface protectrice en avant et en arrière de la balançoire, d'une distance égale au double de la hauteur de la barre horizontale à partir de laquelle la balançoire est suspendue.
- Pour les balançoires à pneus, de prolonger la surface dans un cercle dont le rayon est égal à la hauteur de la chaîne ou de la corde suspendue, plus 1,80 m (6 pi), dans toutes les directions.

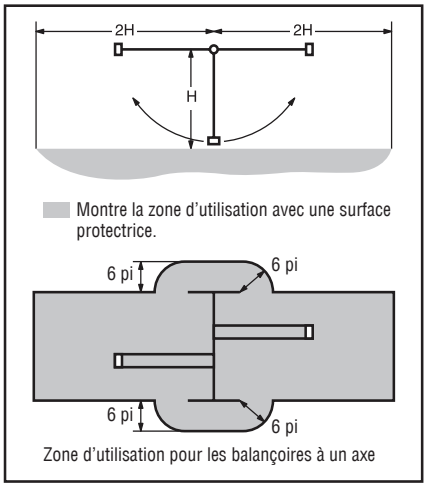

Zone d'utilisation pour les balançoires à un axe

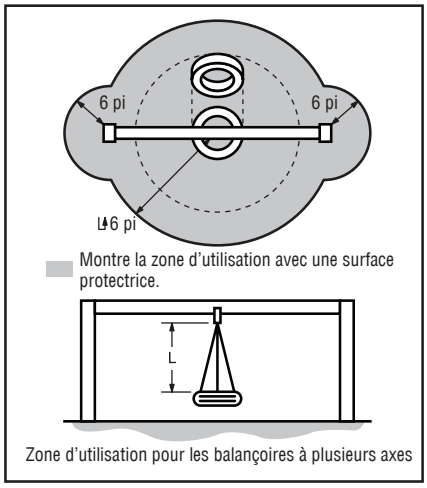

Zone d'utilisation pour les balançoires à plusieurs axes

Provient du CPSC Outdoor Home Playground Safety Handbook. At http://www.playgroundregs.com/resources/CPSC%20324.pdf

Instructions d'entretien

Votre système de jeu KidKraft est conçu et construit avec des matériaux de qualité avec la sécurité de votre enfant en tête. Comme pour tous les produits extérieurs utilisés par les enfants, il s'usera et sera affecté par la température. Pour maximiser le plaisir, la sécurité et la longévité de votre centre de jeu, il est important que vous, le propriétaire, l'entreteniez correctement.

Vérifiez ce qui suit au début de chaque saison de jeu :

QUINCAILLERIE :

- ✓ Vérifiez les pièces de métal pour la rouille. Si des pièces sont rouillées, sablez-les et repeinturez-les en utilisant une peinture sans plomb respectant le code 16 CFR 1303.
- ✓ Inspectez et serrez toutes les pièces. Sur les assemblages de bois, NE SERREZ PAS TROP puisque cela écrasera le bois et causera la fente du bois.
- ✓ Vérifiez s'il y a des bords tranchants ou des filets de vis qui dépassent; ajoutez des rondelles si nécessaire.

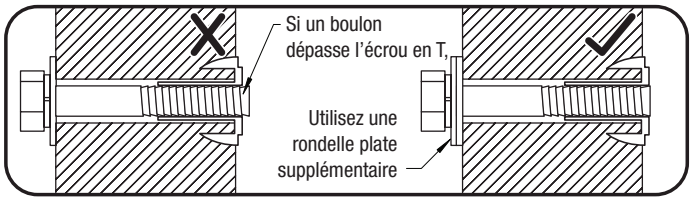

SURFACE ABSORBANTE DE CHOCS :

- ✓ Vérifiez s'il y a des objets étrangers. Raclez et vérifiez la profondeur des matériaux de surface protectrice (matériaux en vrac) pour éviter le compactage et maintenez la profondeur appropriée. Remplacez si nécessaire. (Consultez la section Recouvrement protecteur, page 3)

PIQUETS (ANCRES) :

- ✓ Vérifiez si les pièces sont serrées, endommagées ou détériorées. Le centre de jeu devrait être fixé solidement au sol avant d'être utilisé. Resécurisez les piquets et/ou remplacez-les si nécessaire.

CROCHETS DE BALANÇOIRE :

- ✓ Assurez-vous que toutes les pièces de quincaillerie sont bien s'écurer et serrée. Les clips rapides devraient être complètement fermé et se sont enfiler complètement.
- ✓ Si les crochets grincent, lubrifiez les douilles avec de l'huile ou du WD-40®.

BALANÇOIRES, CORDES ET APPAREILS :

- ✓ Réinstallez-les si vous les aviez enlevés pour la saison froide. Vérifiez toutes les pièces qui bougent, y compris les sièges de balançoires, les cordes, les chaînes et les pièces contre l'usure, la rouille ou toute autre détérioration. Remplacez si nécessaire.
- ✓ Assurez-vous que les cordes sont serrées, attachées aux deux extrémités et qu'elles ne peuvent pas faire de boucle et créer un piège.

PIÈCES EN BOIS :

- ✓ Vérifiez toutes les pièces en bois pour toute détérioration, fissuration ou éclatement. Sablez les éclats et remplacez les pièces détériorées. Il est normal qu'il y ait de petites fissures et fentes dans le grain du bois.
- ✓ L'application d'un imperméabilisant ou d'une teinture (à base d'eau) une fois par an est une tâche d'entretien importante afin de prolonger la vie et la performance du produit.

À vérifier deux fois par mois durant la saison de jeu :

PIÈCES DE QUINCAILLERIE :

- ✓ Assurez-vous que les pièces sont assez serrées. Elles doivent être fermement contre le bois, mais elles ne doivent pas l'écraser. NE SERREZ PAS TROP. Ceci causera la fente du bois.
- ✓ Vérifiez s'il y a des bords tranchants ou des filets de vis qui dépassent; Ajoutez des rondelles si nécessaire.

SURFACE ABSORBANTE DE CHOCS :

- ✓ Vérifiez s'il y a des objets étrangers. Raclez et vérifiez la profondeur des matériaux de surface protectrice (matériaux en vrac) pour éviter le compactage et maintenez la profondeur appropriée. Remplacez si nécessaire. (Consultez la section Recouvrement protecteur, page 3)

À vérifier une fois par mois durant la saison de jeu :

CROCHETS DE BALANÇOIRE :

- ✓ Vérifiez qu'ils sont sécurisés et orientés correctement. Les crochets devraient faire une rotation librement et perpendiculairement à la poutre de support.
- ✓ Si les crochets grincent, lubrifiez les douilles avec de l'huile ou du WD-40®.

BALANÇOIRES ET APPAREILS :

- ✓ Vérifiez les sièges des balançoires, toutes les cordes, les chaînes et les accessoires contre l'effilochage, l'usure, la rouille excessive et les dommages. Remplacez-les s'ils sont endommagés structurellement ou s'ils sont détériorés.

À vérifier à la fin de la saison de jeu :

BALANÇOIRES ET APPAREILS :

- ✓ Pour prolonger leur durée de vie, retirez les balançoires et rangez-le à l'intérieur lorsque la température extérieure est inférieure à 32°F/0°C. Sous le point de congélation, les pièces de plastique pourraient devenir fragiles.

SURFACE ABSORBANTE DE CHOCS :

- ✓ Raclez et vérifiez la profondeur des matériaux de surface protectrice (matériaux en vrac) pour éviter le compactage et maintenez la profondeur appropriée. Remplacez si nécessaire. (Consultez la section Recouvrement protecteur, page 3)

Si vous vous défaites de votre centre de jeu : Veuillez désassembler et vous défaire du centre de jeu afin qu'il ne crée pas de danger excessif lorsque vous vous en défaites. Assurez-vous de suivre les ordonnances de déchets de votre région.

À propos de notre bois

Les systèmes KidKraft Premium Play n'utilisent que du bois d'œuvre de première qualité, afin de concevoir le produit le plus sûr possible pour vos enfants. Bien que nous attachions un grand soin au choix du meilleur bois disponible, ce bois demeure un produit issu de la nature et sensible aux intempéries qui peuvent dénaturer l'apparence de votre aire de jeux.

Qu'est-ce qui cause ces altérations atmosphériques? Est-ce que cela affecte la solidité de mon centre de jeu?
L'une des principales raisons expliquant ces altérations atmosphériques est l'eau (l'humidité); la teneur en humidité du bois à la surface est différente de celle à l'intérieur de celui-ci. Quand la temperature change, des variations d'humidité entraînent une tension du bois pouvant occasionner fissurage et gauchissement. Voici certains des changements qui peuvent survenir à la suite de ces altérations. Ces changement n'affectent pas la solidité du bois.

1. **Le fissurage** correspond à des fissures superficielles du bois dans le sens des fibres. Les matériaux de 4 x 4 po risquent de présenter plus de fissures que les matériaux de 1 x 4 po puisque la teneur en humidité à l'intérieur du bois et en surface varie plus que dans le bois mince.
2. **Le gauchissement** est le résultat d'une déformation (torsion, évasement) du bois souvent lié au mouillage et au séchage rapide du bois.
3. **L'atténuation de la couleur** du bois arrive naturellement quand le bois est exposé au soleil et finit avec le temps par prendre une teinte grise.

Comment réduire ces altérations à mon centre de jeu?
À l'usine, nous avons appliqué sur le bois un imperméabilisant ou une teinture. Ce produit diminue l'absorption de l'eau quant il pleut ou neige, ce qui réduit la tension dans le bois. Le soleil finira par altérer ce produit, l'application d'un imperméabilisant ou d'une teinture une fois par an est une tâche d'entretien importante. (visitez votre fournisseur de peinture/teinture de votre région afin qu'il vous recommande un produit).

La plupart des altérations atmosphériques sont d'ordre naturel et n'affecteront pas les conditions de jeu ni le plaisir de votre enfant. Cependant, si vous pensez qu'une pièce a subi des altérations importantes, appelez notre service à la clientèle pour plus de renseignements.

Remplissez et postez une carte d'inscription pour recevoir des avis importants sur les produits ou pour assurer le service de garantie rapide.

Garantie limitée de 5 ans

KidKraft garantit que ce produit n'a pas de défaut de matériel ou de fabrication pour une période d'un an suivant la date d'achat original. De plus, le bois est garanti pour 5 ans contre une défaillance structurelle en raison de la pourriture et de dommages occasionnés par les insectes. Toutes les autres pièces comme les pièces de quincaillerie, les balançoires, les appareils, les accessoires et les glissoires ont une garantie d'un an seulement.
Cette garantie s'applique au propriétaire original et inscrit et n'est pas transférable.
Un entretien régulier est nécessaire pour assurer l'intégrité de votre centre de jeu. Le défaut d'entretien du produit par son propriétaire selon les consignes d'entretien peut annuler cette garantie. Cette garantie ne couvre pas de frais d'inspection.

Cette garantie limitée ne couvre pas ce qui suit :
- Main-d'œuvre pour remplacement de pièce(s) défectueuse(s);
- Dommages accessoires ou immatériels;
- Défauts cosmétiques qui n'affectent pas la performance ou l'intégrité;
- Vandalisme; installation incorrecte; utilisation non appropriée; actes de la nature;
- Torsion, gauchissement, fissurage mineur et tout autre changement du bois qui n'affecte pas la performance ou l'intégrité.

Les produits KidKraft ont été conçus pour qu'ils soient sécuritaires et de qualité. Toute modification apportée au produit original pourrait endommager l'intégrité structurale de l'unité, ce qui pourrait résulter en une défaillance ou blessure possible. KidKraft Ne peut être tenue responsable des produits modifiés. De plus, toute modification annule toutes les garanties.

Ce produit est garanti pour **l'UTILISATION RÉSIDENTIELLE SEULEMENT**. Un centre de jeu KidKraft ne devrait JAMAIS être utilisé dans des endroits publics tels que les écoles, églises, terrains de jeu, parcs, garderies, etc. Ce genre d'utilisation pourrait résulter en défaillance ou blessures possibles. Toute utilisation dans un endroit public annule cette garantie. KidKraft dénie toutes autres représentations et garanties de toute sorte, explicites ou implicites.

Cette garantie vous donne des servitudes légales précises. Vous pourriez aussi avoir d'autres servitudes variant d'un état à un autre ou d'une province à une autre. Cette garantie exclut tout dommage immatériel. Cependant, certains états ne permettent pas la prescription ou l'exclusion des dommages immatériels et pour cette raison, cette prescription pourrait ne pas s'appliquer à vous.

INSTRUCCIONES DE INSTALACIÓN Y OPERACIÓN

ADVERTENCIA Para reducir el riesgo de lesiones graves o de muerte, debe leer y seguir las presentes instrucciones. Guárdelas y consúltelas con frecuencia, y entréguelas a cualquier futuro propietario de este parque de juegos.

ZONA DE SEGURIDAD SIN OBSTÁCULOS: **25’7-31/64” x 17’7-13/16”(781cm x 538cm)** , se requiere una superficie protectora. Véase la página 13.

ALTURA MÁXIMA DE CAÍDA VERTICAL: **5’7-1/2” (171.5cm)**

CAPACIDAD: **6** usuarios como máximo, con edades de **3** a **10** años; límite de peso: **110 libras (50 kg)** por niño.

SOLO PARA USO DOMÉSTICO. Producto no diseñado para espacios públicos como viviendas multifamiliares, escuelas, iglesias, guarderías, colegios infantiles o parques.

Advertencia: solo para uso doméstico.

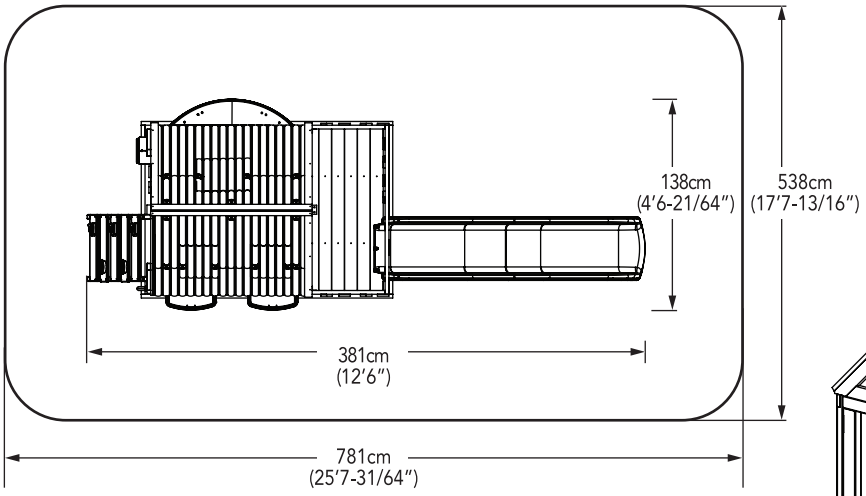

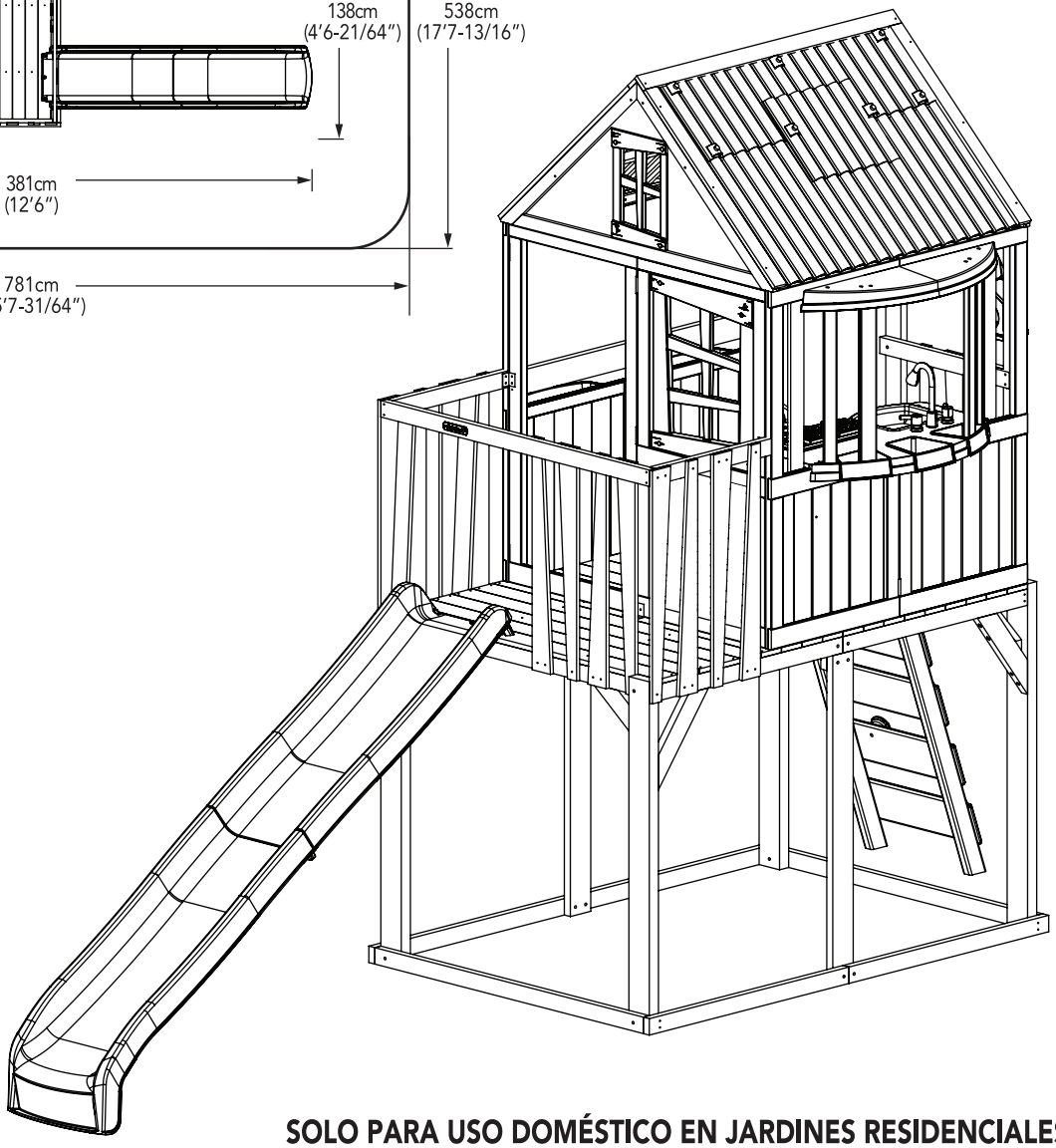

SOLO PARA USO DOMÉSTICO EN JARDINES RESIDENCIALES

Advertencias e Instrucciones de Juego Seguro

SE REQUIERE SIEMPRE SUPERVISIÓN DE UN ADULTO. ¡Las lesiones más graves y las muertes en equipos de parques infantiles han ocurrido mientras los niños no estaban supervisados! Nuestros productos están diseñados para cumplir con las normas de seguridad obligatorias y voluntarias. El cumplimiento de todas las advertencias y recomendaciones de estas instrucciones reducirá el riesgo de lesiones graves o mortales a los niños que usen este sistema de juego. Revise regularmente las advertencias y las instrucciones de juego seguro con sus hijos y asegúrese de que las entiendan y las sigan. Recuerde que la supervisión de un adulto en el lugar es necesaria para niños de todas las edades.

ADVERTENCIA

RIESGO SERIO DE LESIONES EN LA CABEZA
La instalación sobre concreto, asfalto, suciedad, hierba, alfombra y otras superficies duras crea un riesgo de lesiones graves o la muerte por caídas al suelo. Instale y mantenga material amortiguador debajo y alrededor del parque infantil, como se recomienda en la página 3 de estas instrucciones.

RIESGO DE COLISIÓN
Coloque el parque infantil en un terreno nivelado a al menos 2 m de cualquier obstáculo, como garaje o casa, cercas, postes, árboles, aceras, paredes, bosques de paisaje, rocas, pavimento, plantadores, bordes de jardín, ramas colgantes, cuerdas para tender ropa y cables eléctricos.
(Ver ZONA DE SEGURIDAD LIBRE DE OBSTÁCULOS en la portada)

PELIGRO DE ASFIXIA/BORDES Y PUNTAS AFILADAS
Requiere montaje por un adulto. Este producto contiene piezas pequeñas y piezas con bordes y puntas afiladas. Mantenga las piezas lejos de los niños hasta que estén completamente ensambladas.

ETIQUETA DE PRECAUCIÓN
Los propietarios serán responsables de mantener la legibilidad de las etiquetas de advertencia.

PELIGRO DE ESTRANGULACION

- NUNCA permita que los niños jueguen con sogas, cuerdas para tender ropa, correas para mascotas, cables, cadenas o artículos parecidos a un cordón al usar este parque infantil, ni unir estos artículos al parque infantil.
- NUNCA permita que los niños usen ropa suelta, ponchos, capuchas, bufandas, capas, collares, artículos con cordones, cordones o corbatas cuando usen este parque infantil.
- NUNCA permita que los niños usen cascos de bicicleta o de deporte cuando usen este parque infantil.

No prohibir estos artículos, incluso cascos con correas mentoneras, aumenta el riesgo de lesiones graves y la muerte de los niños por enredos y estrangulación.

PELIGRO DE VOLCAMIENTO
Elija una ubicación de nivel para el equipo. Esto puede reducir la probabilidad de que el parque infantil se vuelque y que los materiales de superficie de relleno suelto se vayan con fuertes lluvias.

NO permita que los niños jueguen en el parque infantil hasta que el montaje esté completo y la unidad esté correctamente anclada.

NO exceda la longitud de la cadena o de la cuerda. El largo de las cadenas o cuerdas provistas es el máximo diseñado para los elementos del columpio.

ADVERTENCIA – Instrucciones de Juego Seguro

✓ Observe las limitaciones de capacidad de su parque infantil. Ver portada.

✓ Vista a los niños con calzado bien ajustado y que cubra todo el pie.

✓ Enseñe a los niños a sentarse con todo su peso en el centro del asiento del columpio para evitar movimientos erráticos o caerse.

✓ Compruebe si hay madera astillada, rota o agrietada; partes faltantes, sueltas o afiladas. Reemplace, apriete y/o lije liso según sea necesario antes de jugar.

✓ Verifique que las cuerdas de escalada suspendidas, las escaleras de cuerda, la cadena o el cable estén aseguradas en ambos extremos y no se puedan enrollar sobre sí mismas para crear un peligro de enredo.

✓ En días soleados o calurosos, revise el tobogán y otros juegos de plástico para asegurarse de que no estén muy calientes ya que causan quemaduras. Enfríe los toboganes y juegos calientes con agua y seque antes de usar.

✓ Orienta el columpio de la forma en la que esté menos expuesto al sol posible.

✘ No permita que los niños usen calzado abierto en los dedos o en el talón como sandalias, chanclas o zuecos.

✘ No permita que los niños caminen, delante, entre, detrás o cerca de juegos en movimiento.

✘ No deje que los niños giren las cadenas o las cuerdas de los columpios, ni que las aten a la barra de soporte superior. Esto puede reducir la resistencia de la cadena o cuerda y provocar daño prematuro.

✘ No deje que los niños se bajen de los juegos mientras están en movimiento.

✘ No permita subirse al equipo cuando esté húmedo.

✘ No permita juego brusco o uso del equipo de una manera para la cual no fue pensado. Pararse o saltar desde el techo, de plataformas elevadas, columpios, escaladores, escaleras o el tobogán puede ser peligroso.

✘ No permita que los niños balanceen juegos o asientos vacíos.

✘ No permita que los niños bajen de cabeza del tobogán o corran hacia arriba del tobogán.

⚠ Revestimiento Protector – Reducción del Riesgo de Sufrir Lesiones en la Cabeza por Caídas

Una de las cosas más importantes que puede hacer para reducir la posibilidad de sufrir lesiones graves en la cabeza es instalar un revestimiento amortiguador por debajo y alrededor del equipo de juegos. El revestimiento protector debe tener una profundidad acorde a la altura del equipo de conformidad con las normas ASTM F1292. Hay diferentes tipos de revestimientos para elegir; cualquiera sea el que elija, siga estas instrucciones:

Materiales de Relleno Suelto

- Mantenga una profundidad mínima de 23 cm de materiales de relleno suelto, como acolchado/viruta de madera, aserrín sintético, o acolchado de goma triturada/reciclada, para equipos de hasta 2.4 m de alto; y 23 cm de arena o gravilla para equipos de hasta 1.5 m de alto. NOTA: Un nivel de relleno inicial de 30.5 cm se comprimirá con el tiempo a 23 cm. El revestimiento también se compactará, desplazará y asentará, y debe ser rastrillado y rellenado periódicamente para mantener, al menos, 23 cm de profundidad.
- Utilice un revestimiento protector de, al menos, 15 cm para los equipos de juegos de menos de 1.2 m de alto. Si se lo mantiene en condiciones, esto debería ser lo adecuado. (En profundidades menores a 15 cm, el material protector se desplaza o compacta muy fácilmente.)

NOTA: No instale el equipo de juegos sobre concreto, asfalto o ninguna otra superficie dura. Una caída en una superficie dura puede provocar graves lesiones. El pasto y la tierra no son revestimientos protectores debido a que los factores ambientales y de desgaste pueden reducir la efectividad de su amortiguación. Las alfombras y los tapetes delgados no son revestimientos protectores adecuados. Los equipos a nivel del suelo –como los areneros, paredes de actividades, casas de juegos u otros equipos que no tengan superficies de juego elevadas- no necesitan revestimiento protector.

- Utilice una contención, como una zanja alrededor del perímetro y/o recubrimiento perimetral con plantas. No se olvide del drenaje de agua
- Rastrille, verifique y mantenga periódicamente la profundidad del material de relleno suelto. Marcar la profundidad correcta en los postes de soporte del equipo de juegos lo ayudará a ver cuando el material se ha asentado y necesita ser rastrillado o rellenado. Asegúrese de rastrillar y redistribuir el revestimiento en forma pareja en las áreas más utilizadas.
- No instale un revestimiento de relleno suelto sobre superficies duras, como concreto o asfalto.

Revestimientos Vertidos In Situ o Baldosas de Goma Prefabricadas

Tal vez prefiera utilizar revestimientos que no sean de material de relleno suelto – como baldosas de goma o revestimientos vertidos in situ.

- La instalación de estas superficies generalmente requieren de la contratación de un profesional y no son “hágalo usted mismo”.
- Revise las especificaciones de la superficie antes de comprar este tipo de revestimiento. Pida al instalador/fabricante un informe que demuestre que el producto ha sido probado y que cumple con la norma de seguridad ASTM F1292 Especificación Estándar para Atenuación de Impactos de los Materiales de Revestimiento dentro de la Zona de Uso de Equipos de Juegos. Este informe debe mostrar la altura específica para la que la superficie debe proteger de lesiones graves en la cabeza. Esta altura debe ser igual o mayor a la altura de la caída –distancia vertical entre una determinada superficie de juego (superficie elevada para pararse, sentarse o treparse) y el revestimiento protector que está debajo del equipo de juegos.
- Verifique con frecuencia que el revestimiento protector no esté gastado.

Colocación

La correcta colocación y mantenimiento del revestimiento protector es fundamental. Vea el diagrama en la tapa. Asegúrese de:

- Extender el revestimiento hasta, por lo menos, 1.8 m del equipo en todas las direcciones.
- Para las hamacas, extienda el revestimiento protector por delante y por detrás de la hamaca hasta una distancia equivalente al doble de la altura de la barra superior desde donde cuelga la hamaca.
- Para las hamacas de neumáticos, extienda el revestimiento en un círculo cuyo radio sea equivalente a la altura de la cadena o soga de la que cuelga el neumático, más 1.8 m en todas las direcciones.

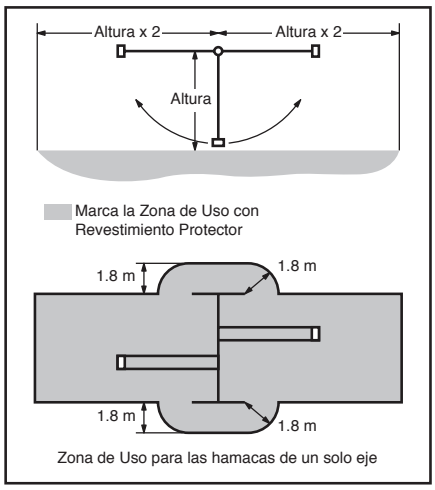

Zona de Uso para las hamacas de un solo eje

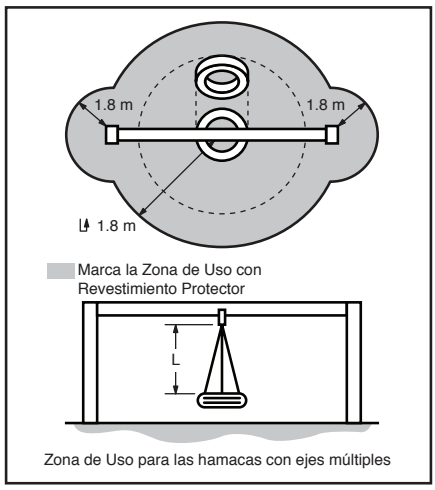

Zona de Uso para las hamacas con ejes múltiples

Indicaciones del Manual de Seguridad para Juegos de Jardín de CPSC. Disponible en http://www.playgroundregs.com/resources/CPSC%20324.pdf

Instrucciones para un Mantenimiento Adecuado

El Sistema de Juegos KidKraft está diseñado y construido con materiales de calidad, pensando en la seguridad de sus hijos. Como ocurre con todos los juegos para niños que quedan a la intemperie, sufrirá desgates. Para maximizar el disfrute, la seguridad y la vida útil de Equipo de Juegos, es importante que usted, como dueño, lo mantenga adecuadamente.

Verifique lo siguiente al comienzo de la temporada de uso:

PIEZAS METÁLICAS:

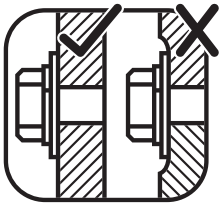

- ✓ Verifique que no haya piezas metálicas oxidadas. Si encuentra alguna, líjela y vuelva a pintarla utilizando una pintura sin plomo que cumpla con las normas 16 CFR 1303.
- ✓ Revise y ajuste todas las piezas metálicas. Para los montajes en madera, NO AJUSTE DE MÁS las piezas metálicas ya que podría romper o astillar la madera.
- ✓ Verifique que no haya bordes filosos o roscas de tornillos sobresalientes; de ser necesario, agregue arandelas.

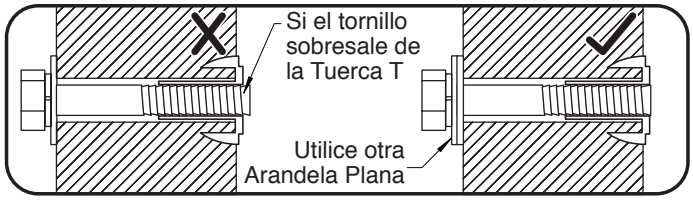

REVESTIMIENTO AMORTIGUADOR:

- ✓ Verifique que no haya objetos extraños. Rastrille y verifique la profundidad del relleno del revestimiento protector para evitar su compactación y mantener una profundidad adecuada. Reemplácelo cuando fuera necesario. (Ver Revestimiento Protector, página 3).

ESTACAS (ANCLAJES):

- ✓ Verifique que no haya ningún anclaje suelto, dañado o deteriorado. La unidad debe estar firmemente anclada al suelo durante su uso. Vuelva a asegurarlos o reemplácelos si fuera necesario.

GANCHOS DE LOS COLUMPIOS:

- ✓ Verifique que los tornillos estén bien ajustados. Los ganchos Quick Clip deben estar completamente cerrados y los ganchos bridados firmemente atornillados.
- ✓ Si rechinan, lubrique los bujes con aceite o WD-40®.

HAMACAS, SOGAS Y JUEGOS MÓVILES:

- ✓ Reinstálelos si los retiró durante la temporada invernal. Verifique que ninguna de las partes móviles, incluyendo los asientos de las hamacas, las sogas, cadenas y accesorios, no estén oxidadas o deterioradas. Cámbielas, si es necesario.
- ✓ Verifique que todas las sogas estén tensas, aseguradas por ambos extremos y que no puedan retorcerse y enredarse.

PIEZAS DE MADERA:

- ✓ Verifique que las piezas de madera no estén deterioradas, tengan daños estructurales o estén astilladas. Lije las astillas y cambie las piezas deterioradas. Como con todas las maderas, es normal que haya alguna fisura o grieta pequeña.
- ✓ Si no tienen una capa protectora, su aspecto desmejorará con el tiempo. La aplicación periódica de un impermeabilizante exterior o barniz (al agua) ayudará a mejorar el aspecto y la vida útil de la madera.

Verifique lo siguiente dos veces al mes durante la temporada de uso:

PIEZAS METÁLICAS:

- ✓ Verifique que estén bien ajustadas. Deben estar firmes pero sin triturar la madera, NO AJUSTE DE MÁS ya que podría astillar la madera.
- ✓ Verifique que no haya bordes filosos o roscas de tornillos sobresalientes. De ser necesario, coloque más arandelas.

REVESTIMIENTO AMORTIGUADOR:

- ✓ Rastrille y verifique la profundidad del relleno del revestimiento protector para evitar su compactación y mantener una profundidad adecuada. Cámbielo cuando fuera necesario. (Ver Revestimiento Protector, página 3).

Verifique lo siguiente una vez al mes durante la temporada de uso:

GANCHOS DE LOS COLUMPIOS:

- ✓ Verifique que estén bien ajustados y en la posición correcta. Los ganchos deben girar libremente y perpendicularmente a la viga de soporte.
- ✓ Si rechinan, lubrique los bujes con aceite o WD-40®.

HAMACAS Y JUEGOS MÓVILES:

- ✓ Verifique que los asientos de las hamacas, las sogas, cadenas y accesorios no estén deshilachados, gastados, corroídos en exceso o dañados. Cámbielos, si están estructuralmente dañados o deteriorados.

Verifique lo siguiente al final de la temporada de uso:

HAMACAS Y JUEGOS MÓVILES:

- ✓ Para prolongar su vida útil, retire las hamacas y guárdelas en el interior cuando la temperatura exterior esté por debajo de los 32ºF/0ºC. Por debajo de esta temperatura, las partes plásticas pueden volverse más quebradizas.

REVESTIMIENTO AMORTIGUADOR:

- ✓ Rastrille y verifique la profundidad del relleno del revestimiento protector para evitar su compactación y mantener una profundidad adecuada. Cámbielo cuando fuera necesario. (Ver Revestimiento Protector, página 3).

Si se va a deshacer de su equipo de juegos: Por favor, desmóntelo y deseche el equipo de manera de no generar ningún peligro. Asegúrese de cumplir con las ordenanzas locales sobre eliminación de desechos.

Acerca de Nuestra Madera

KidKraft utiliza solamente madera premium para parques infantiles, garantizando el producto más seguro para el uso de sus hijos. Aunque tenemos mucho cuidado en la selección de la madera de mejor calidad disponible, la madera sigue siendo un producto de la naturaleza y susceptible al desgaste por el clima, lo cual puede cambiar la apariencia de su parque infantil.

¿Qué causa el deterioro? ¿Afecta a la fortaleza de mi Sistema de Juegos?

Una de las principales razones del deterioro de la madera es el efecto del agua (humedad); el contenido de humedad de la madera en la super cie es diferente al de su interior. A medida que cambia el clima, la humedad entra o sale de la madera provocando tensión, lo que puede ocasionar suras o arqueos. Con el deterioro, es posible que ocurran los siguientes cambios, que no afectan a la fortaleza del producto:

1. **Fisuras:** son grietas en la super cie de la madera a lo largo de la veta. Un poste (de 10 cm x 10 cm) tendrá más suras que una plancha (de 2.5 cm x 10 cm) porque el contenido de humedad de la super cie y el interior varía más que en la madera delgada.
2. **Arqueo:** es el resultado de una distorsión (torcedura, ahuecamiento) del plano original de la plancha y generalmente ocurre cuando la madera se moja y seca rápidamente.
3. **Decoloración:** ocurre como un cambio natural en el color de la madera por su exposición a la luz del sol, y se torna grisácea con el paso del tiempo.

¿Cómo puedo reducir el deterioro de mi Sistema de Juegos?

En la fábrica hemos recubierto la madera con un impermeabilizante o barniz. Este recubrimiento reduce la cantidad de agua que absorbe la madera durante las lluvias o nevadas, disminuyendo la tensión. La luz del sol resquebraja el recubrimiento, por lo que recomendamos aplicar un impermeabilizante o barniz nuevo todos los años (pida a su proveedor local de barnices y pinturas que le recomiende algún producto).

Mayormente, el deterioro se produce como resultado de las fuerzas de la naturaleza y no afecta la seguridad ni la diversión de sus hijos. Pero, si está preocupado por alguna pieza en particular que haya sufrido algún problema grave de deterioro, por favor llame a nuestro departamento de atención al cliente para solicitar asistencia.

Complete y envíe por correo la tarjeta de registro para recibir notificaciones importantes sobre el producto y asegurar un rápido servicio de garantía.

Garantía Limitada por 5 Años

KidKraft garantiza que este producto no contiene materiales ni mano de obra defectuosa por un período de un año a partir de la fecha de compra original. Además, la madera tiene garantía por 5 años contra fallas estructurales por putrefacción y daños causados por insectos. Todas las demás piezas, como las partes metálicas, las hamacas, juegos y accesorios y toboganes tienen garantía solo por un año. Esta garantía se aplica al dueño original registrado y no es transferible. Se requiere mantenimiento regular para asegurar la integridad del Sistema de Juegos.
Esta garantía no cubre los costos de inspección.

Esta Garantía Limitada no cubre:

- Mano de obra por recambio de cualquier pieza fallada;
- Daños incidentales o emergentes;
- Defectos cosméticos que no afecten la performance o integridad;
- Vandalismo; uso o instalación inadecuada; actos de la naturaleza;
- Torceduras, arqueo o fisuras menores, o cualquier otra deformación que sufra la madera en forma natural que no afecte su performance o integridad.

Los productos de KidKraft han sido diseñados para ofrecer seguridad y calidad. Cualquier modificación que se realice en el producto original podría dañar la integridad estructural de la unidad y provocar fallas y posibles accidentes. KidKraft no puede asumir ninguna responsabilidad por los productos que han sido modificados. Asimismo, las modificaciones anulan todas y cada una de las garantías.

Este producto está garantizado **SOLO PARA USO RESIDENCIAL**. Bajo ninguna circunstancia se debe utilizar el Sistema de Juegos de KidKraft en espacios públicos, como escuelas, iglesias, áreas de recreación, plazas, guarderías y lugares similares. El uso en dichos lugares podría generar una falla en el producto y potenciales accidentes. El uso público anulará esta garantía. KidKraft se exime de cualquier otra declaración y garantía de cualquier naturaleza, tanto explícita como implícita.

Esta Garantía le otorga derechos legales especí cos. Usted puede tener otros derechos también, que al estado o provincia. Esta garantía excluye los daños emergentes, pero algunos estados no permiten exclusión de los daños emergentes, por lo que esta limitación puede no ser aplicable para usted.

Item Number
Numéro d'article
Número del artículo
Artikelnummern
Numero dell'articolo

F29260

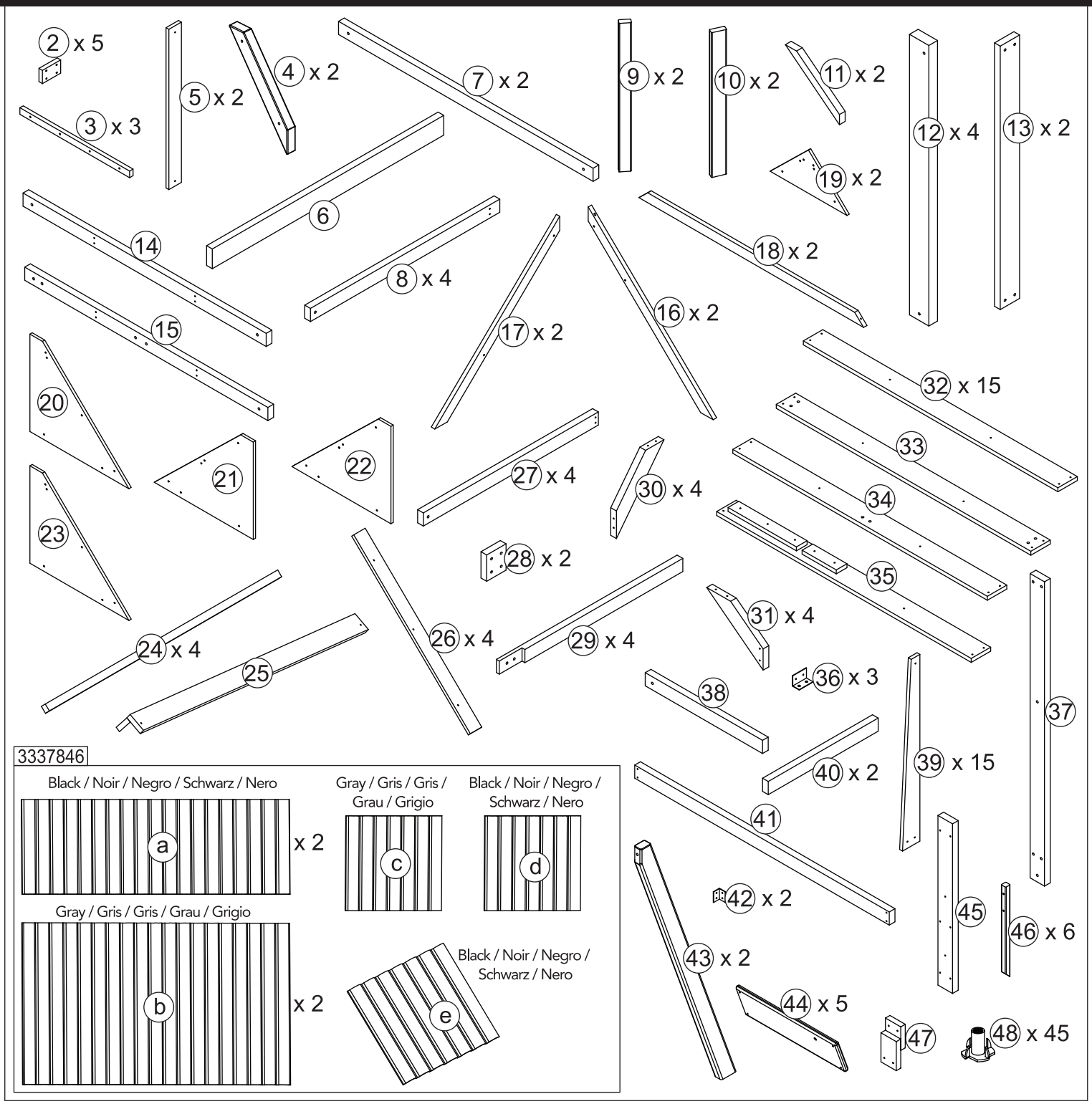

Parts and Hardware
Pièces et matériel
Partes y Piezas Para Instalación
Teile und Befestigungsmaterial
Parti e componenti meccanici

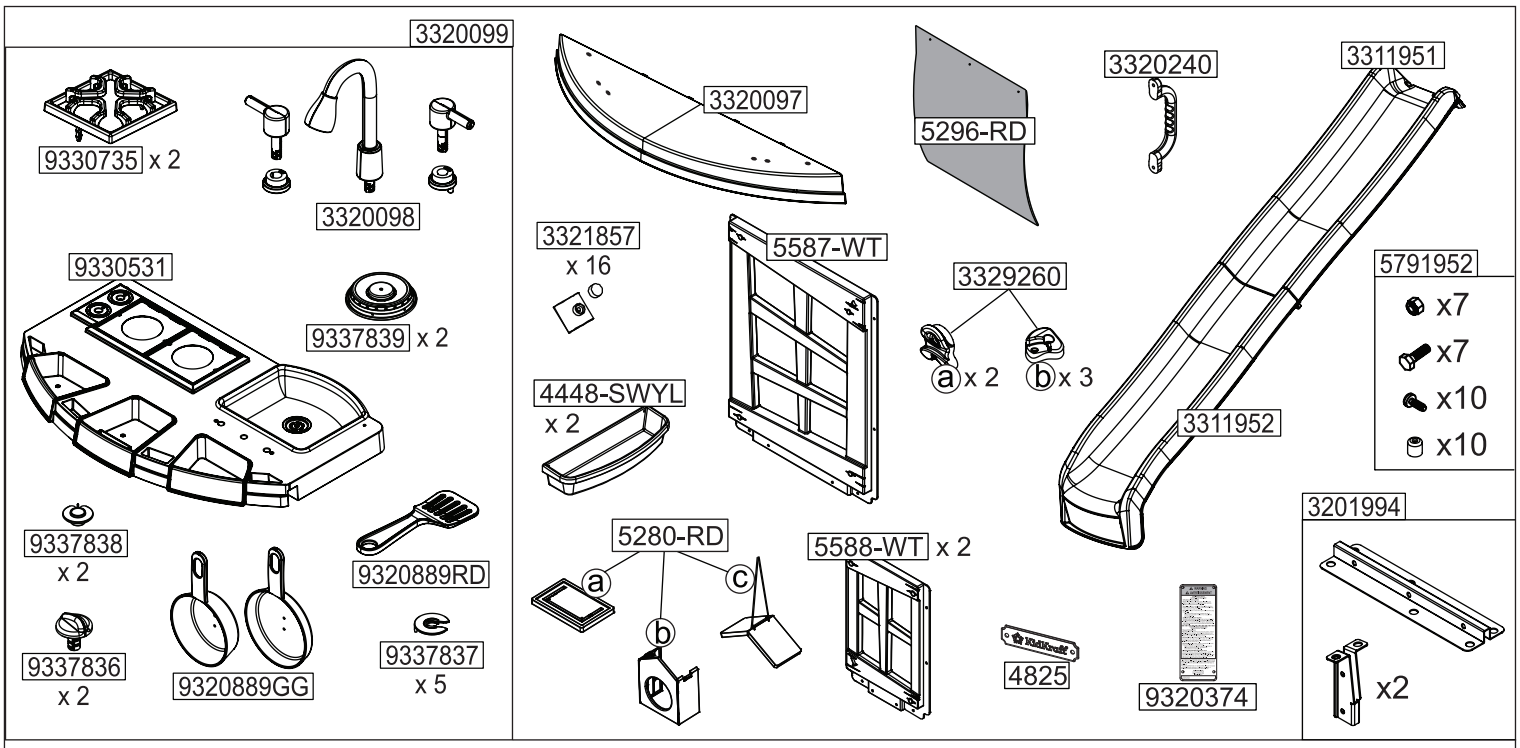

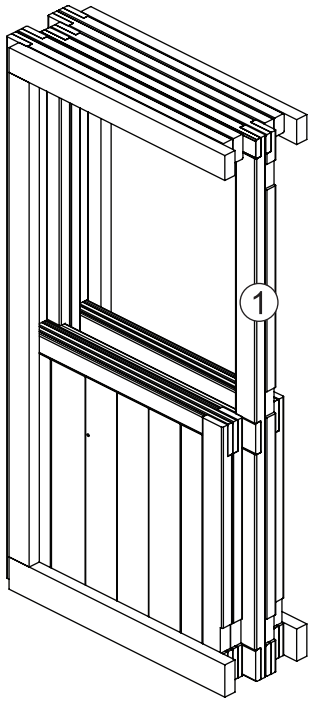

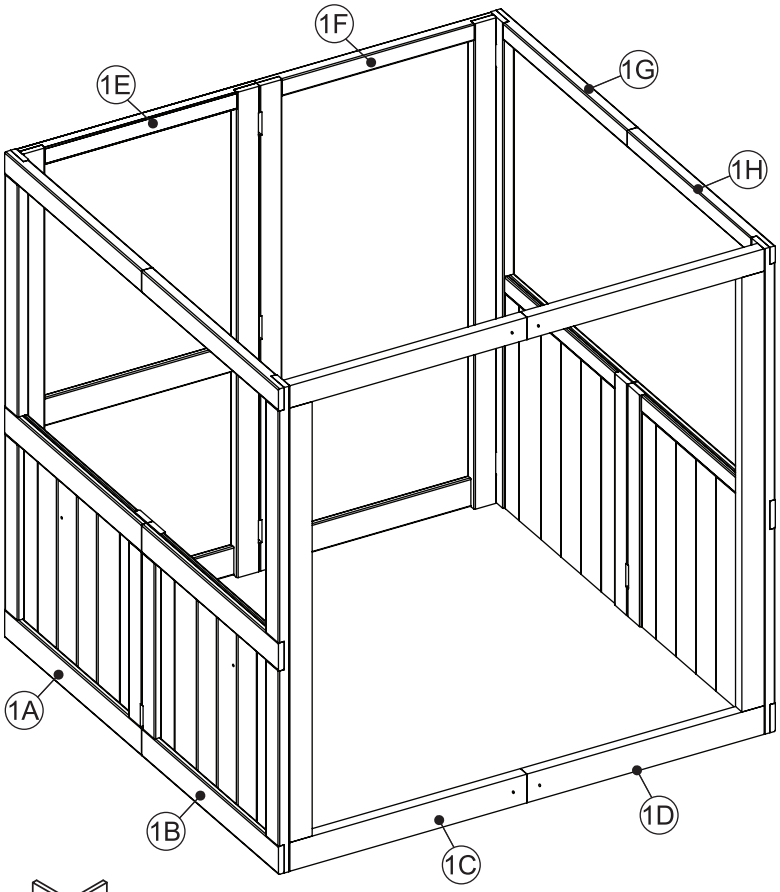

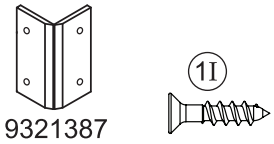

If you need to order parts, please order below part#

Si necesita pedir piezas, utilice el número de pieza indicado a continuación para realizar el pedido

Si vous avez besoin de commander des pièces, veuillez utiliser le numéro de référence ci-dessous.

P-F29260-1A	**P-F29260-1F**
P-F29260-1B	**P-F29260-1G**
P-F29260-1C	**P-F29260-1H**
P-F29260-1D	**P-F29260-1I**
P-F29260-1E	**9321387**

Parts and Hardware
Pièces et matériel
Partes y Piezas Para Instalación
Teile und Befestigungsmaterial
Parti e componenti meccanici

A x 221	F x 60	K x 4	x 1
30 mm	40 mm	25 mm	
B x 44	G x 60	L x 7	x 1
20 mm	50 mm	30 mm	
C x 16	H x 25	M x 8	
35 mm	20 mm	45 mm	
D x 23	I x 5	N x 10	
12 mm	30 mm	50 mm	
E x 4	J x 6	O x 10	
20 mm	20 mm	65 mm	

Parts and Hardware
Pièces et matériel
Partes y Piezas Para Instalación
Teile und Befestigungsmaterial
Parti e componenti meccanici

All hardware dimensions are approximate.
Toutes les dimensions du matériel sont approximatives.
Todas las dimensiones de las herramientas son aproximaciones.

Step
Étape
Paso
Schritt
Fase

1

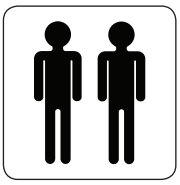

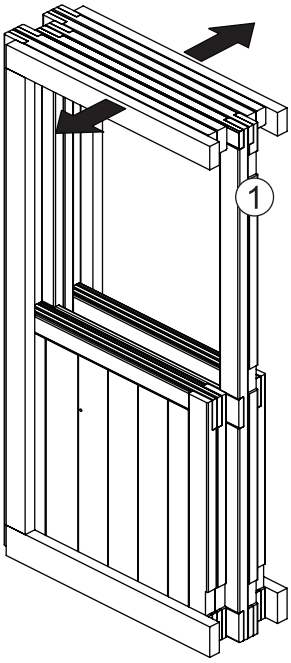

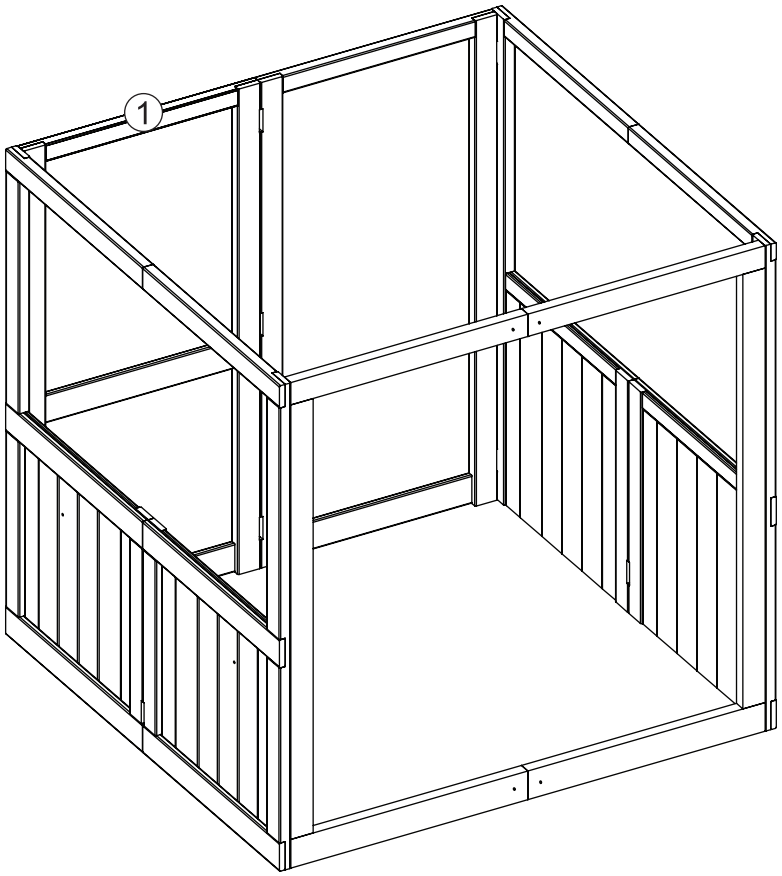

Step
Étape
Paso
Schritt
Fase

2

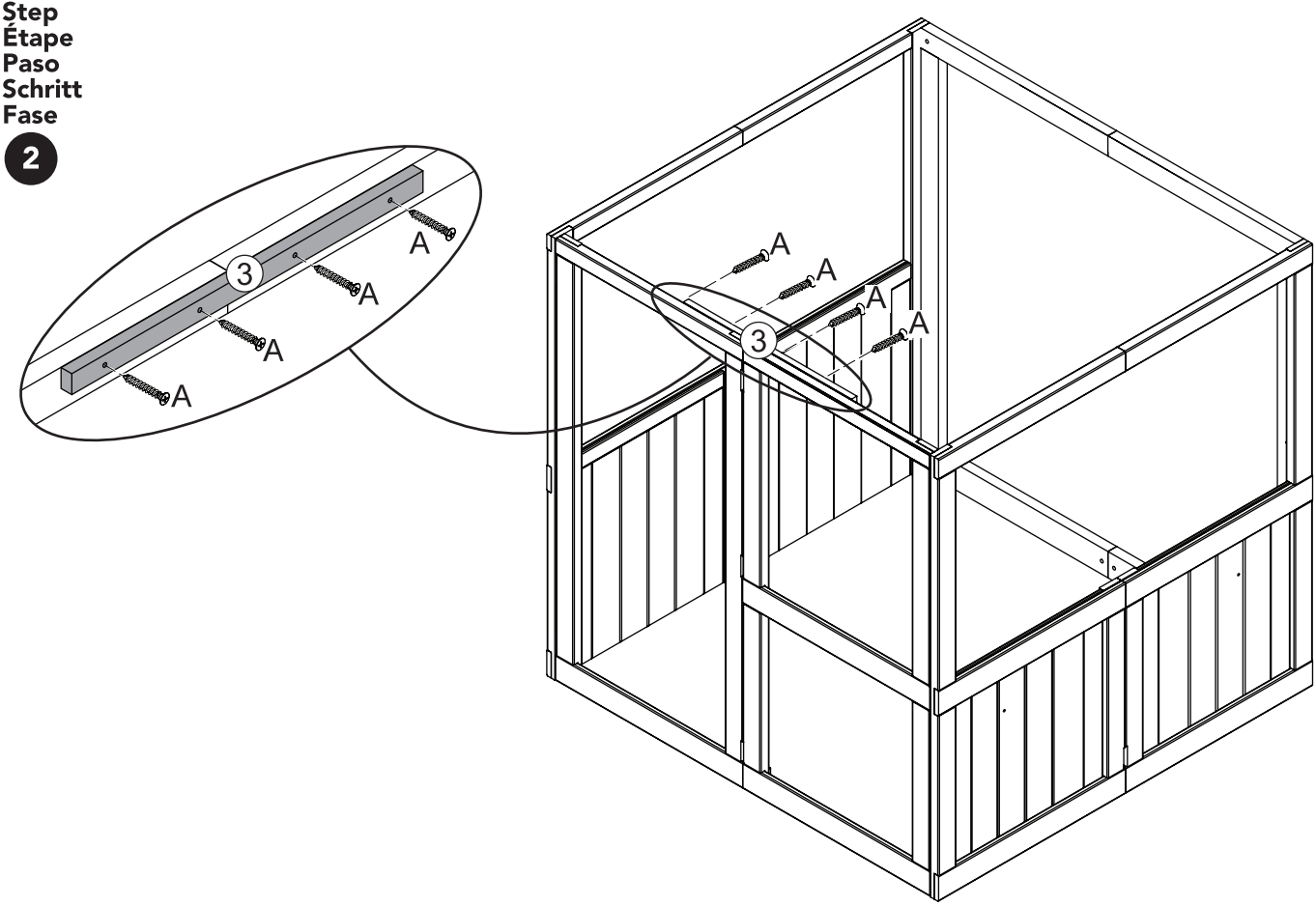

Step
Étape
Paso
Schritt
Fase

3

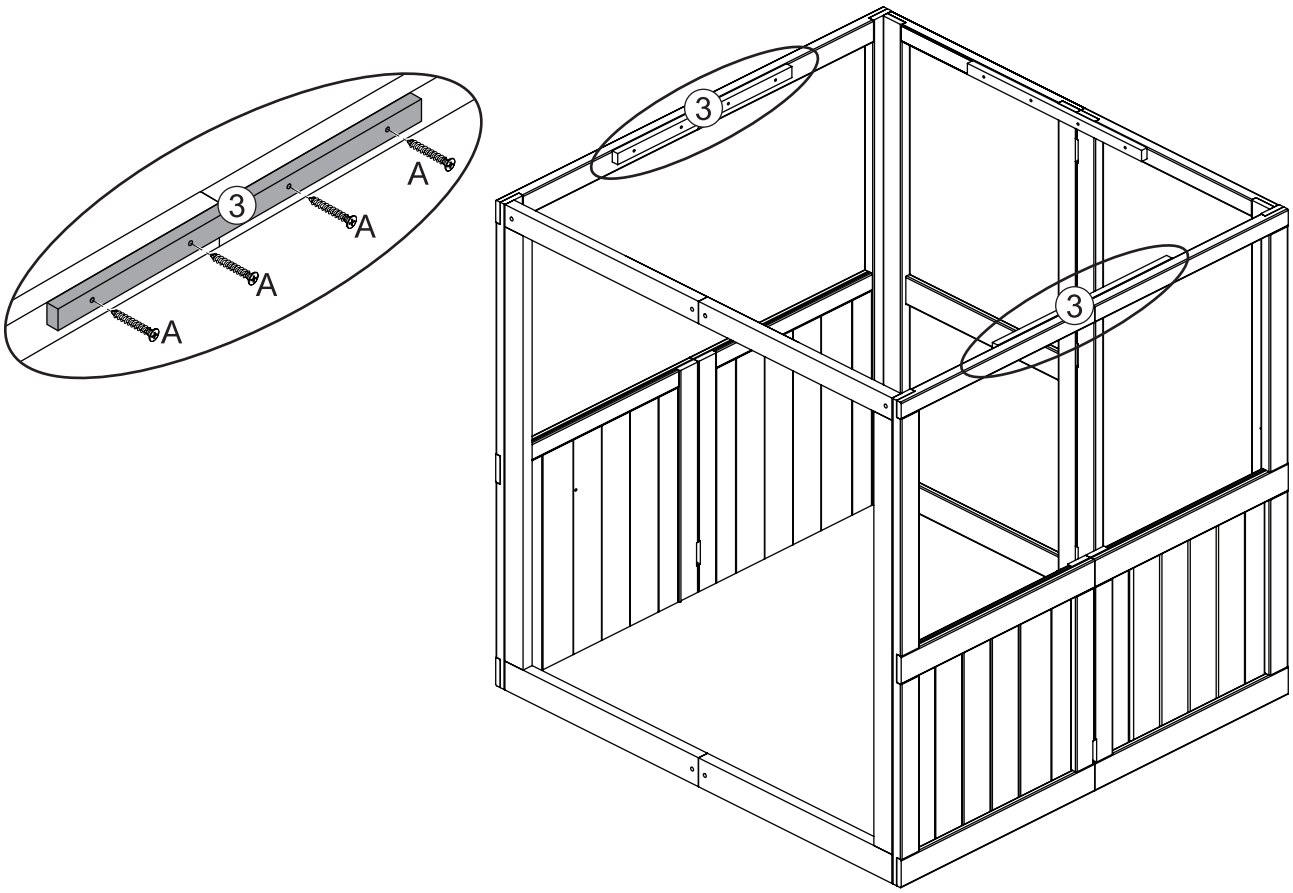

Step
Étape
Paso
Schritt
Fase

4

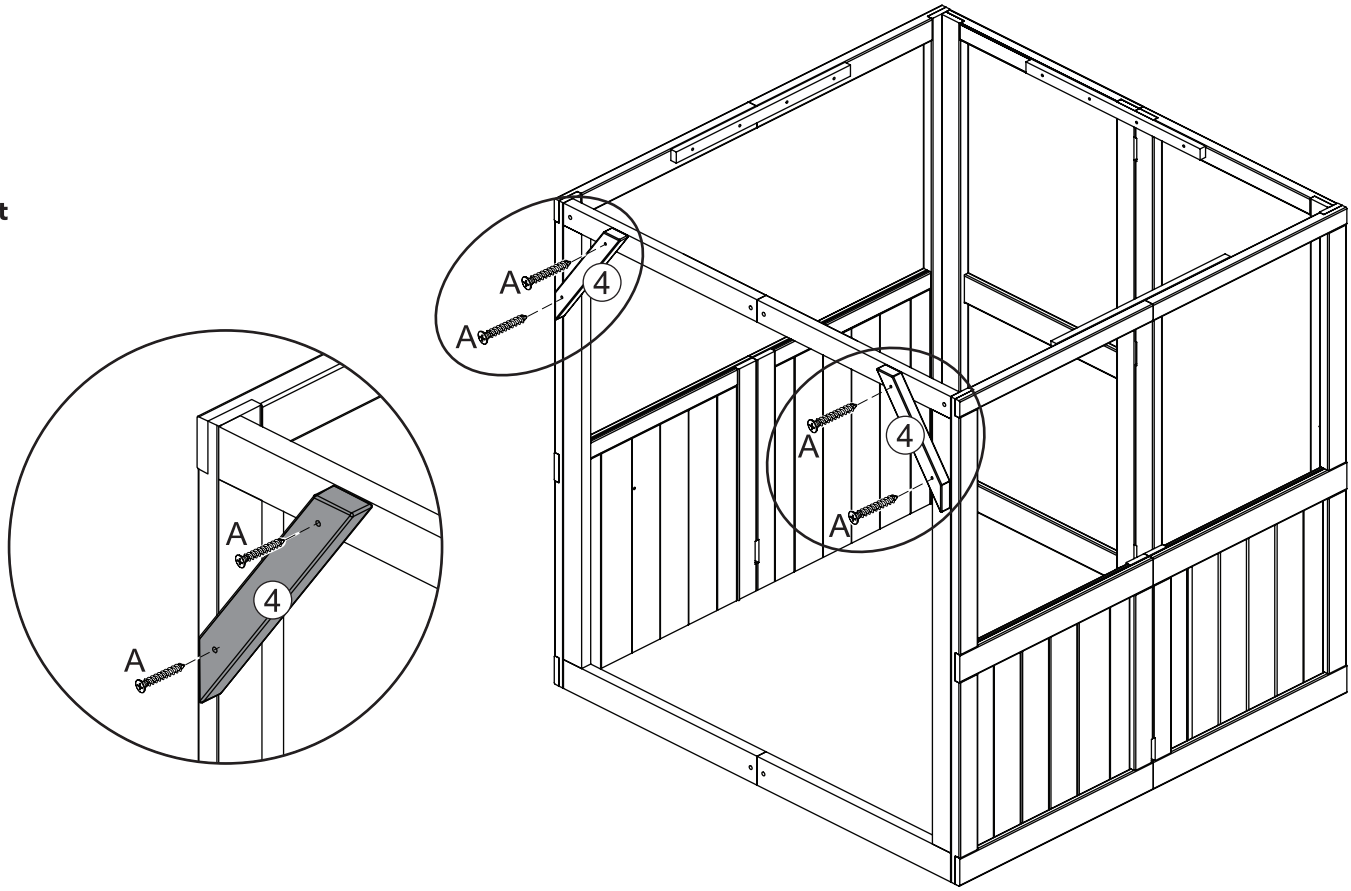

Step
Étape
Paso
Schritt
Fase

5

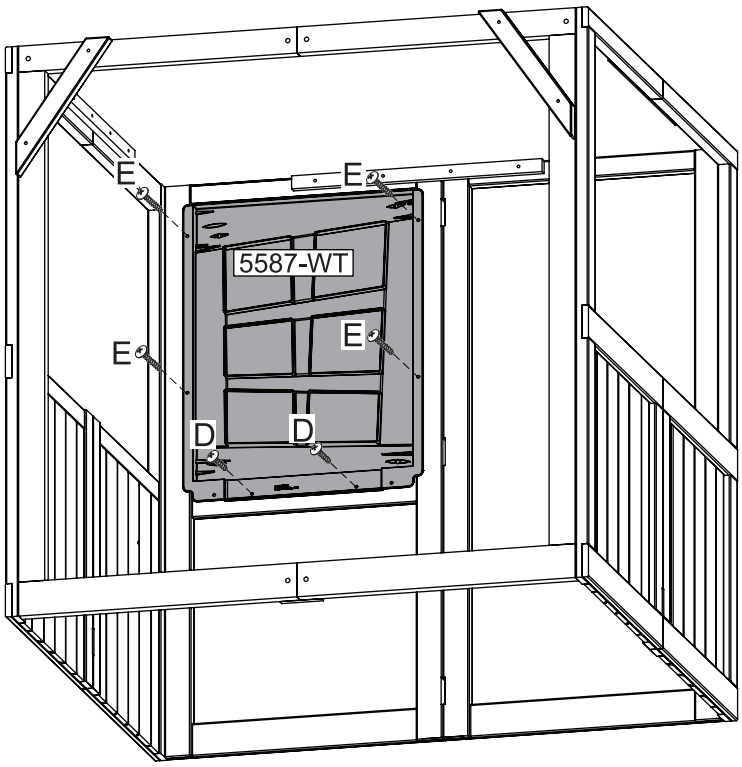

Step
Étape
Paso
Schritt
Fase

6

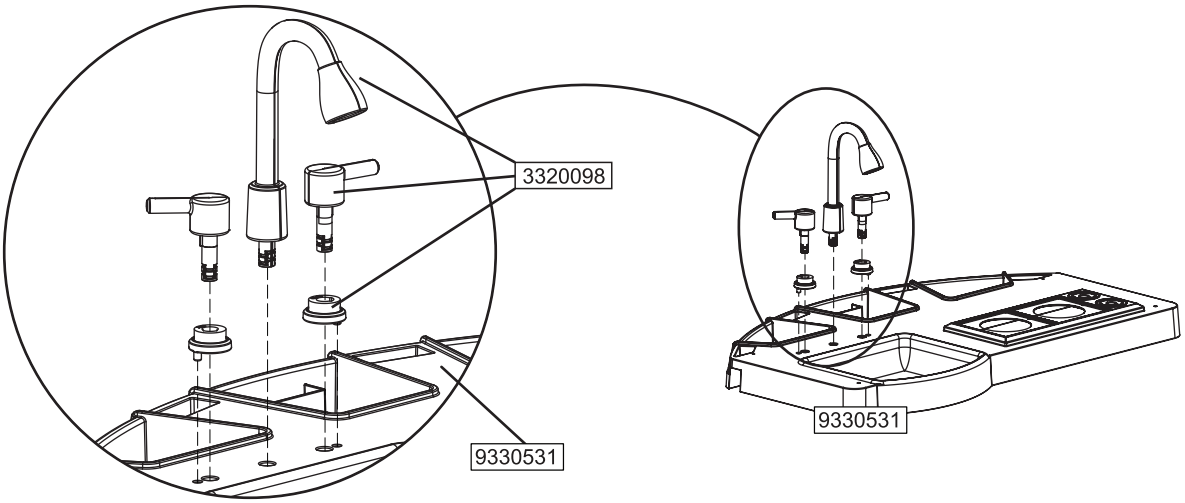

Step
Étape
Paso
Schritt
Fase

7

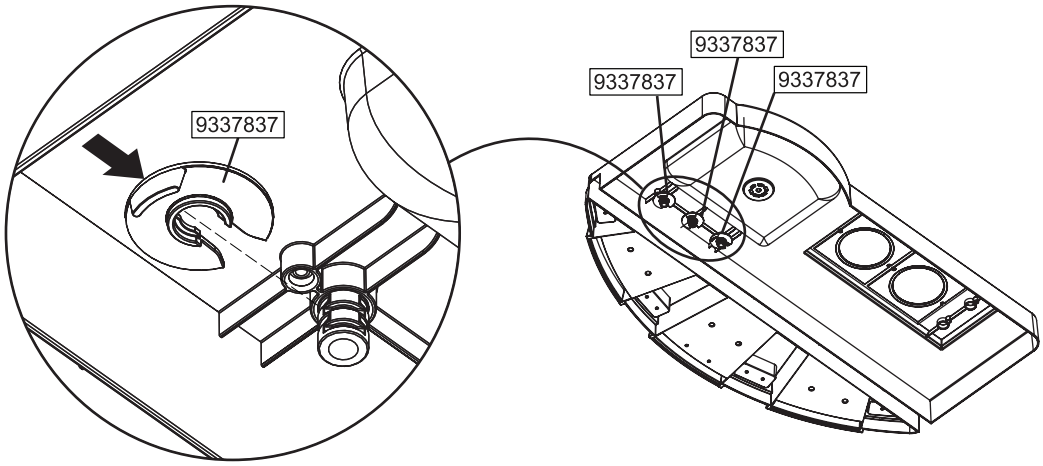

Step
Étape
Paso
Schritt
Fase

8

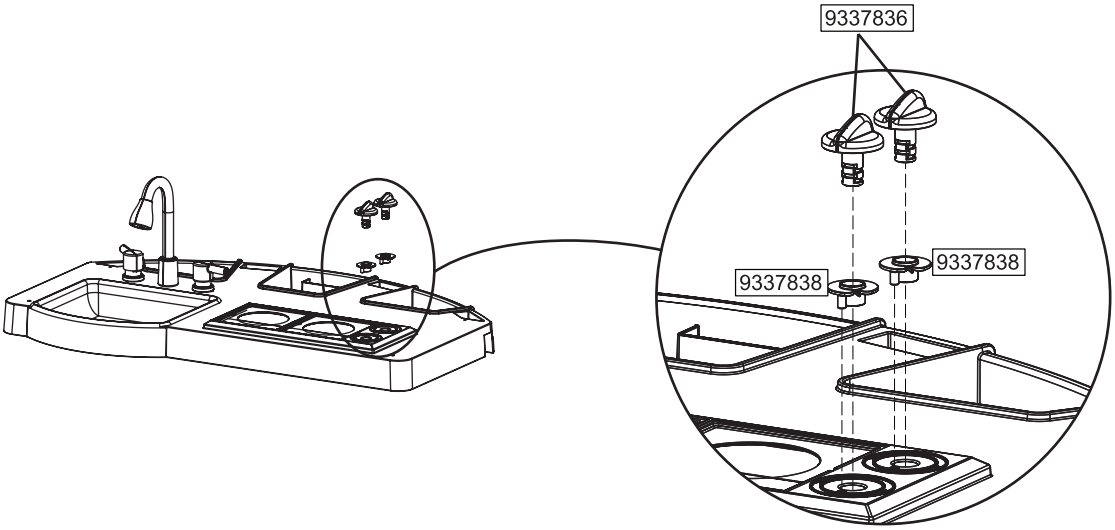

Step
Étape
Paso
Schritt
Fase

9

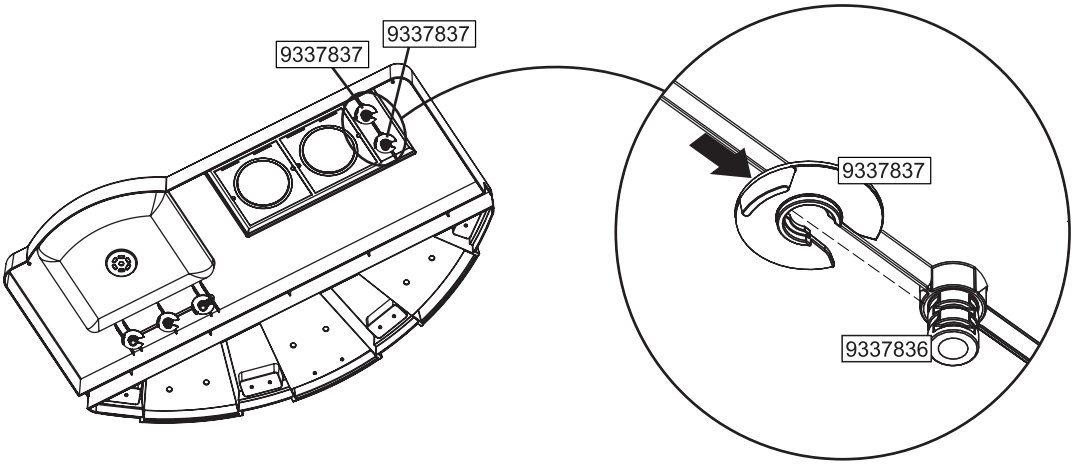

Step
Étape
Paso
Schritt
Fase
10

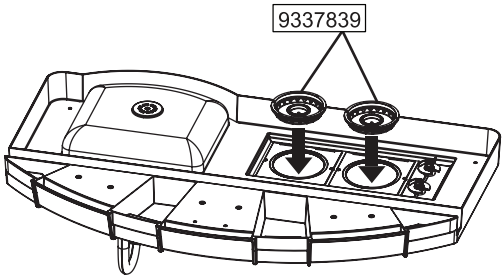

Step
Étape
Paso
Schritt
Fase
11

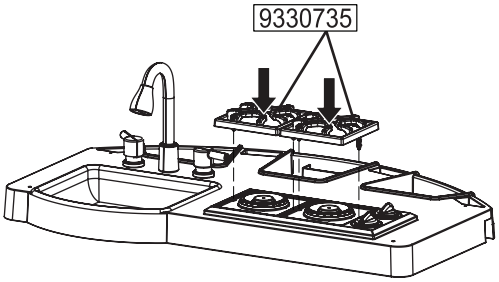

Step
Étape
Paso
Schritt
Fase
12

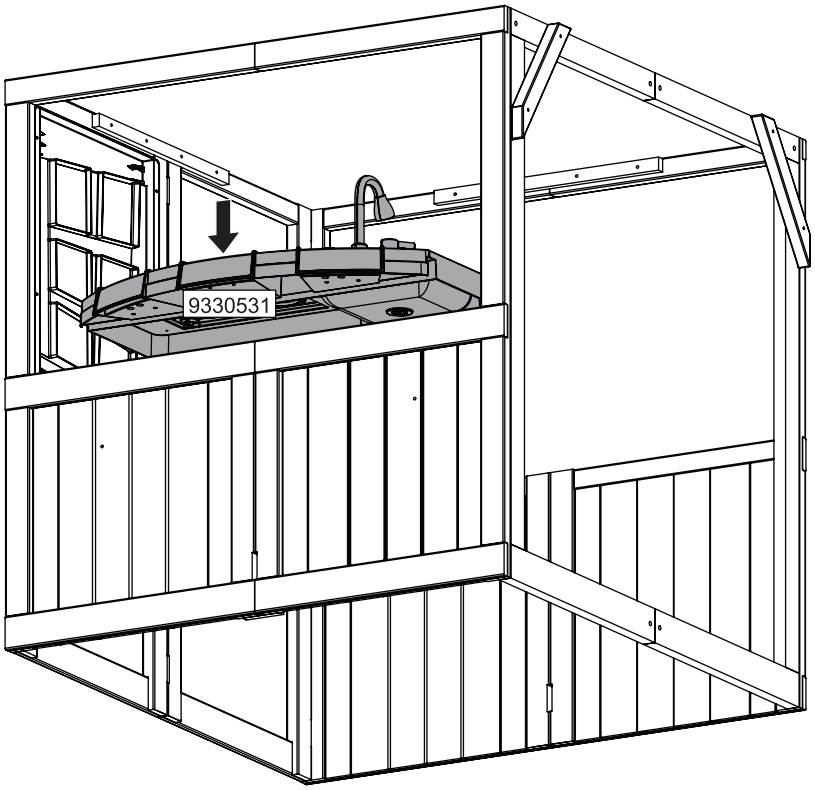

Step
Étape
Paso
Schritt
Fase

13

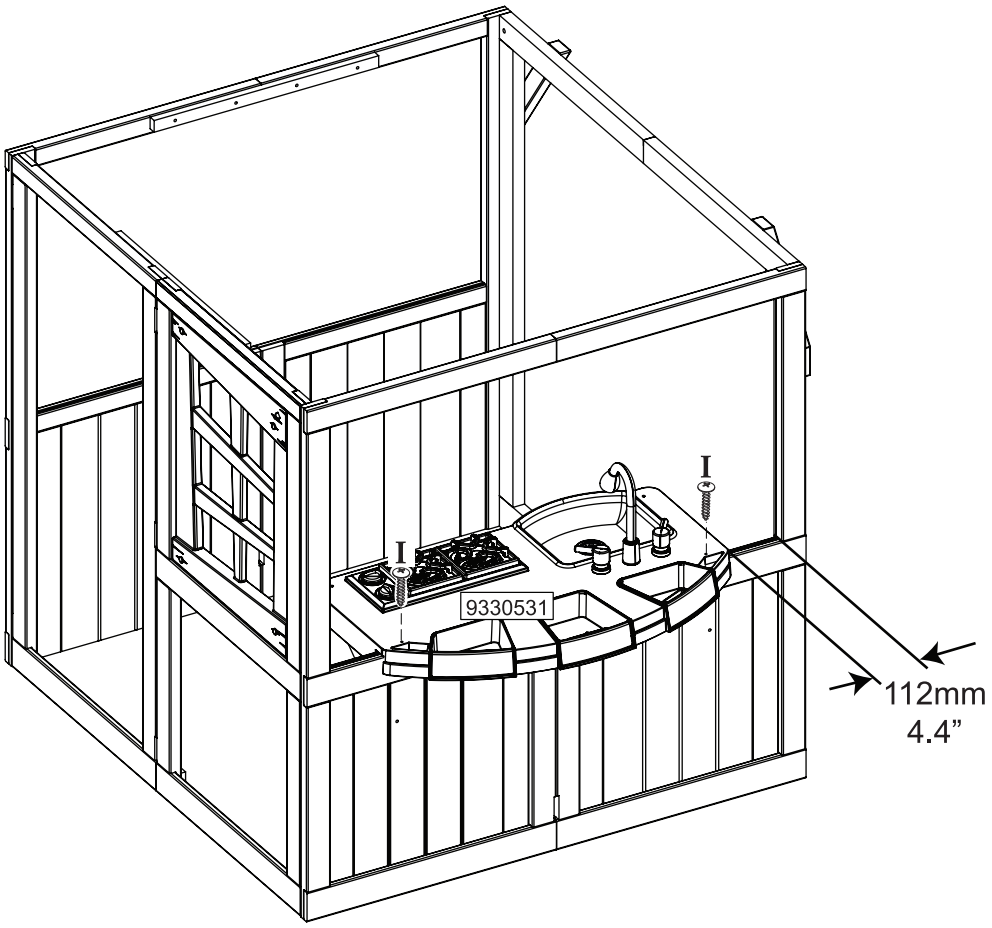

Step
Étape
Paso
Schritt
Fase

14

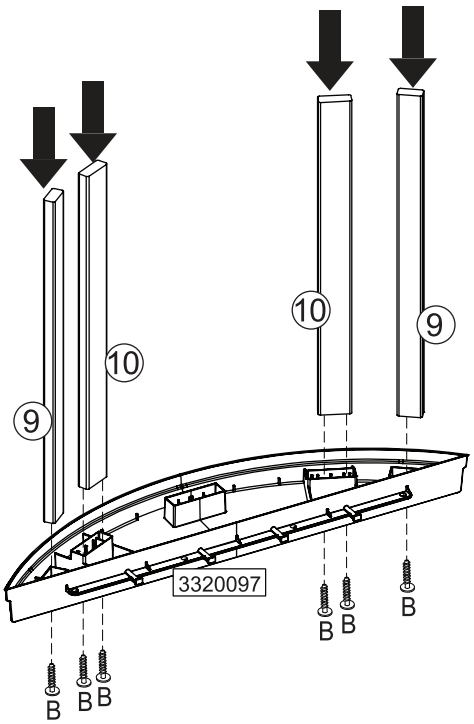

Step
Étape
Paso
Schritt
Fase

15

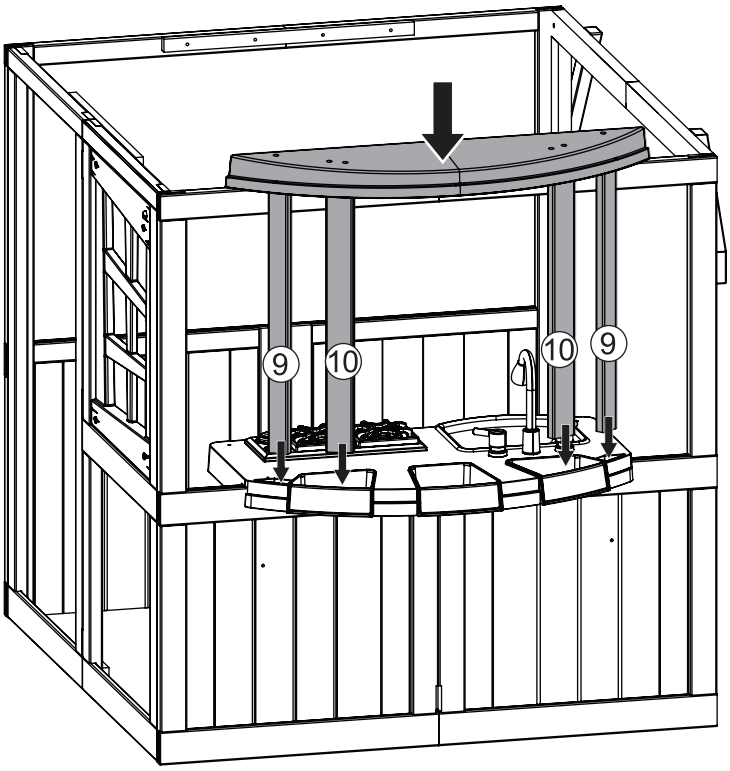

Step
Étape
Paso
Schritt
Fase

16

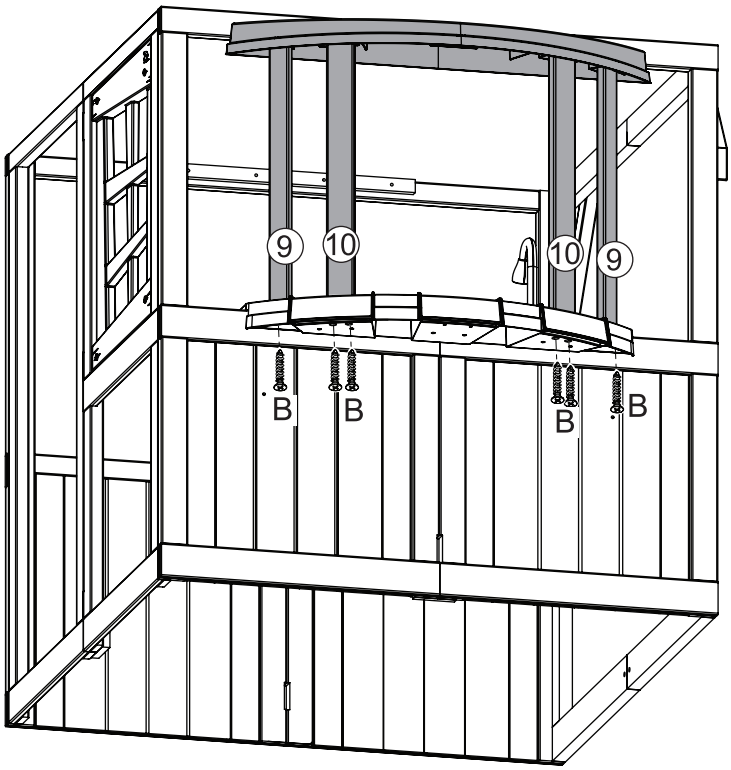

Step
Étape
Paso
Schritt
Fase

17

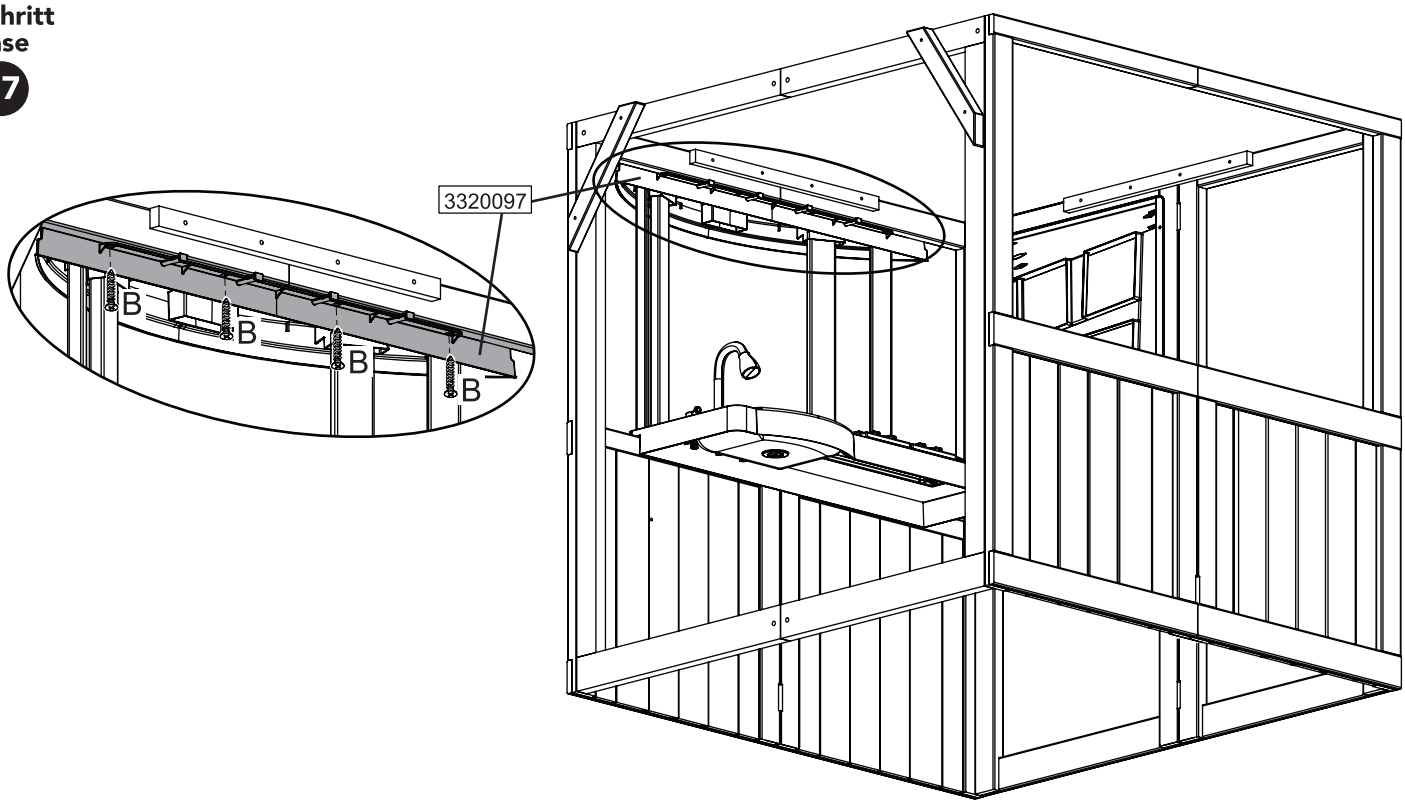

Step
Étape
Paso
Schritt
Fase

18

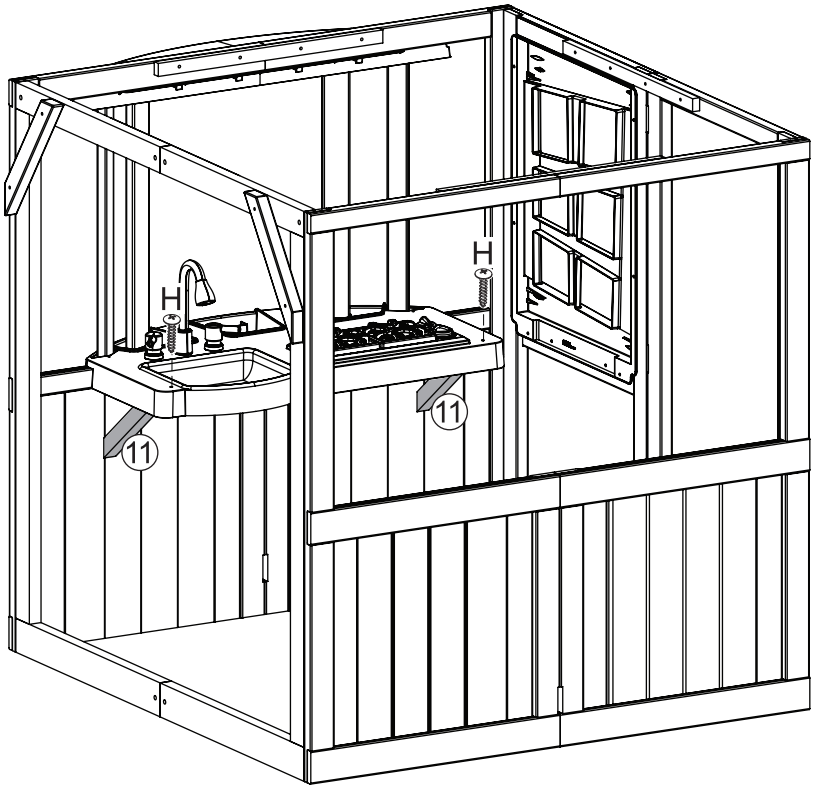

Step
Étape
Paso
Schritt
Fase

19

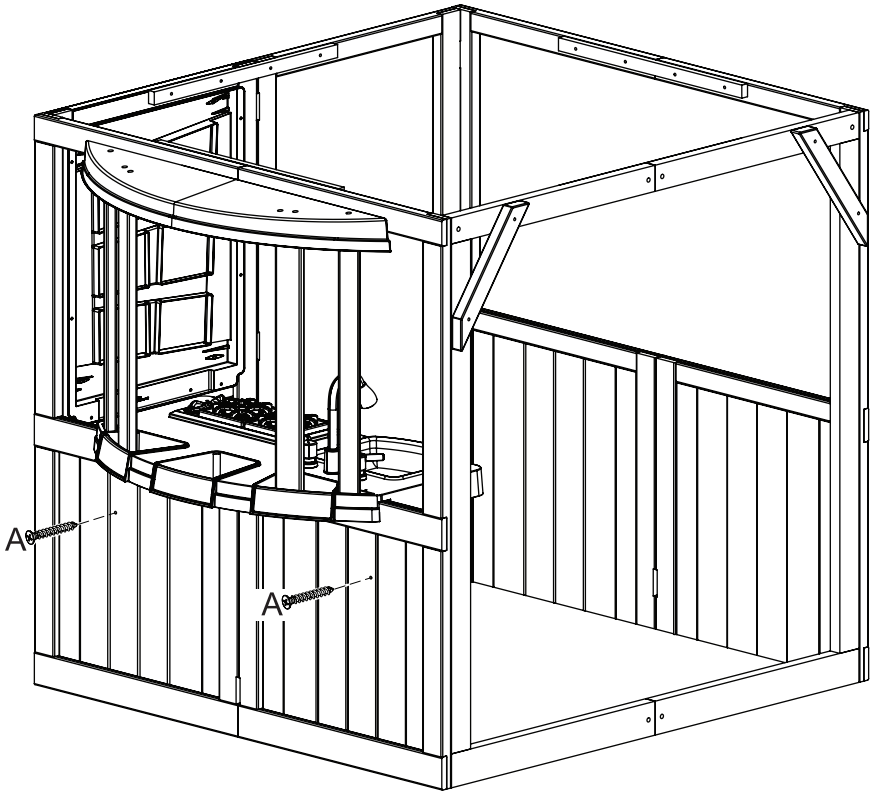

Step
Étape
Paso
Schritt
Fase

20

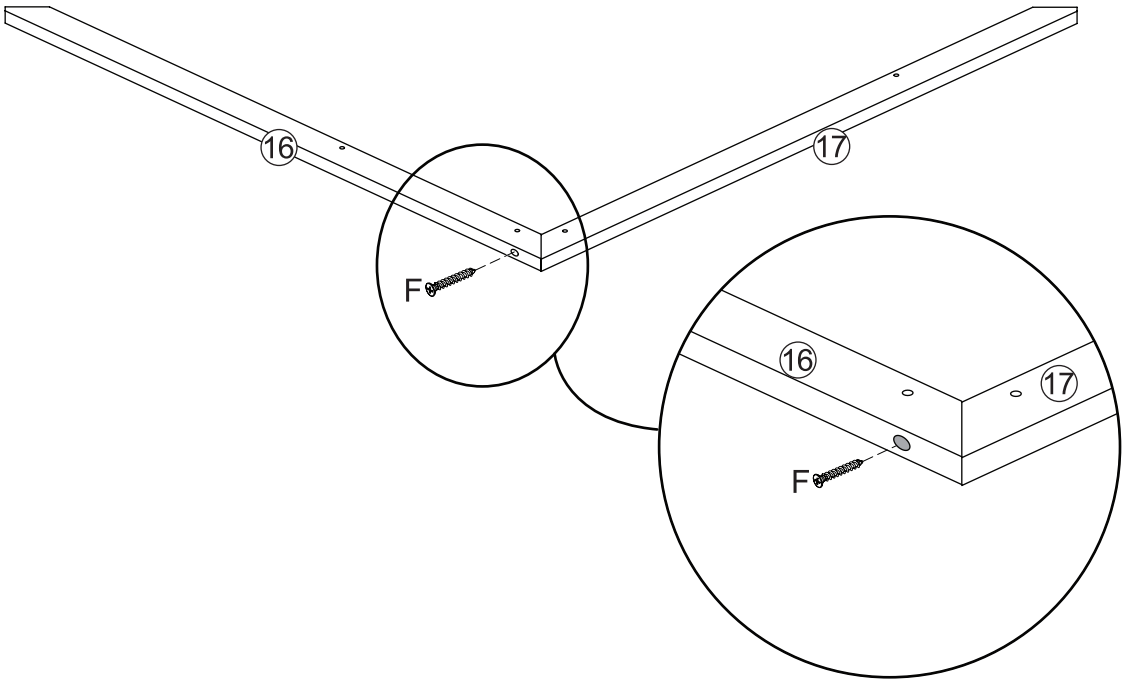

Step
Étape
Paso
Schritt
Fase
21

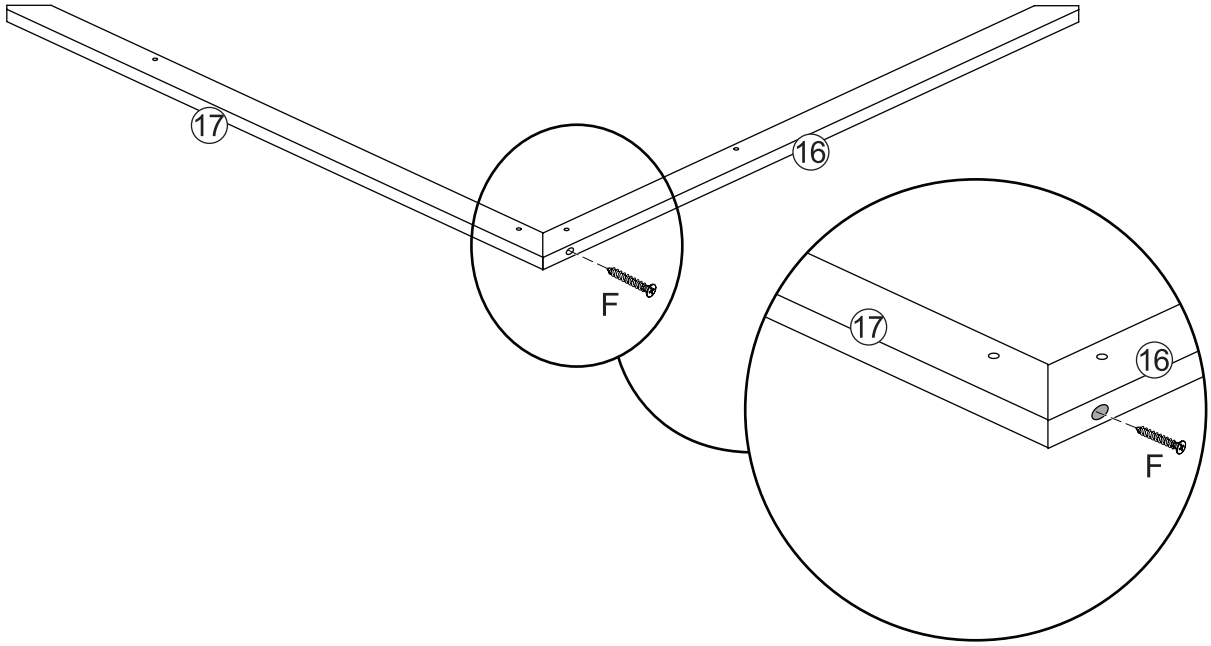

Step
Étape
Paso
Schritt
Fase
22

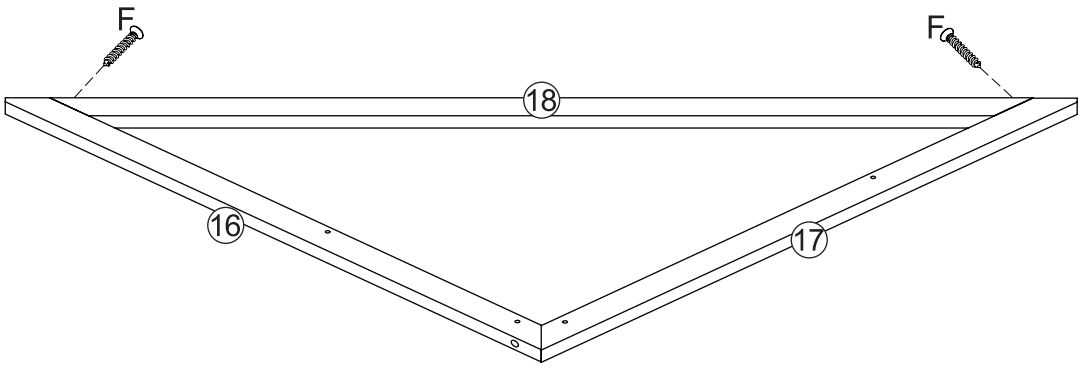

Step
Étape
Paso
Schritt
Fase
23

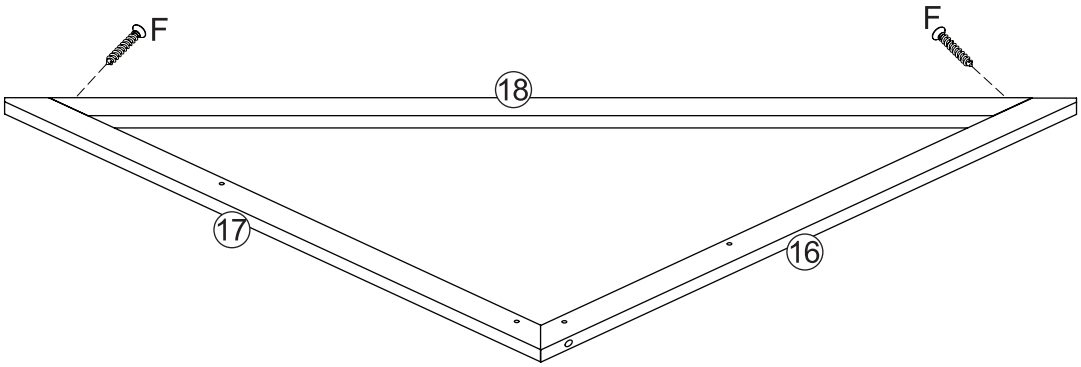

Step
Étape
Paso
Schritt
Fase

24

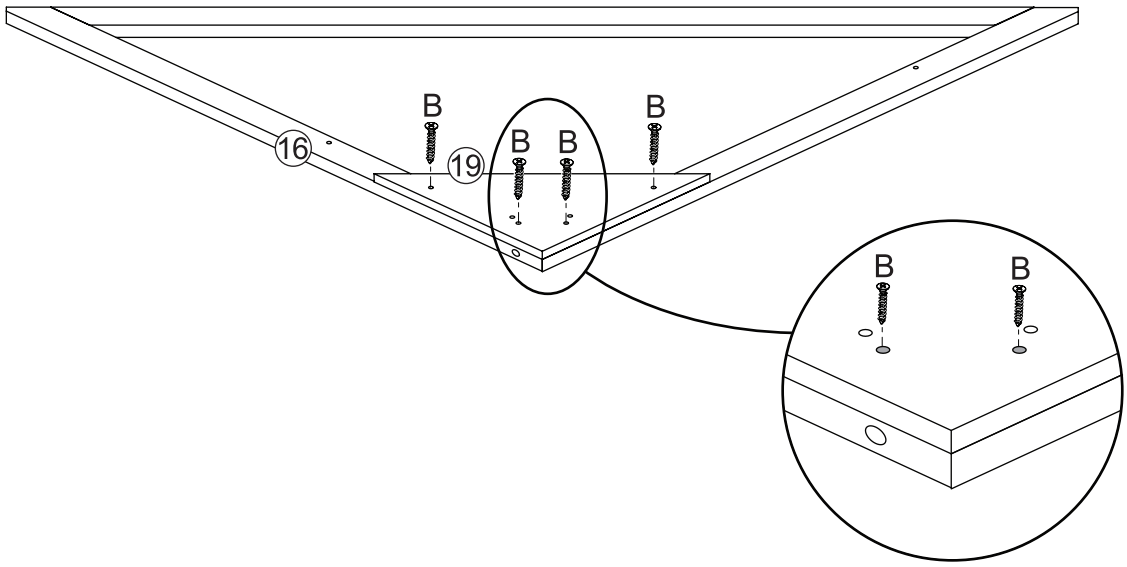

Step
Étape
Paso
Schritt
Fase

25

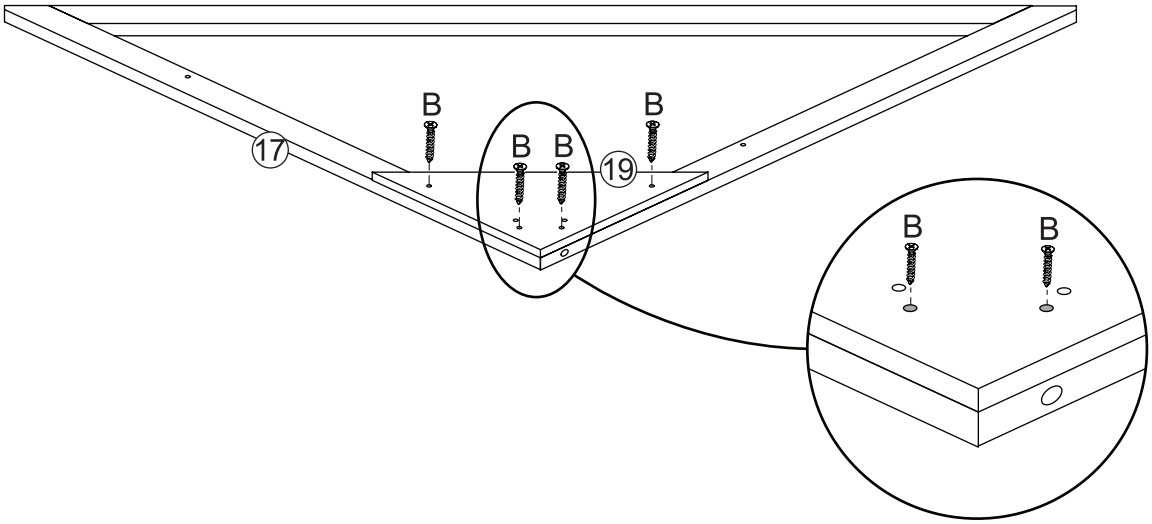

Step
Étape
Paso
Schritt
Fase

26

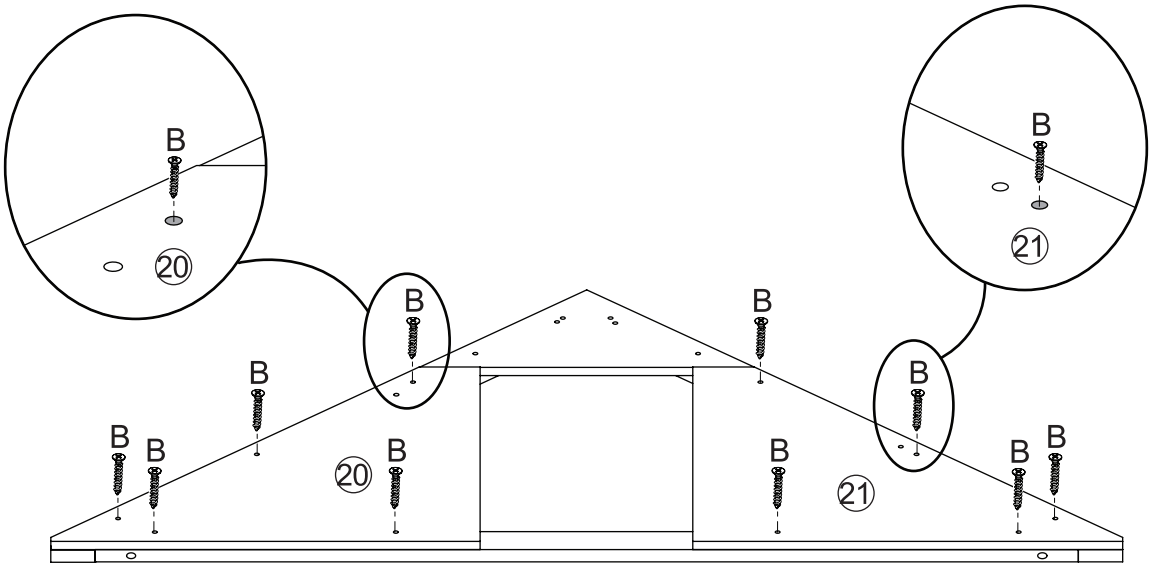

Step
Étape
Paso
Schritt
Fase

27

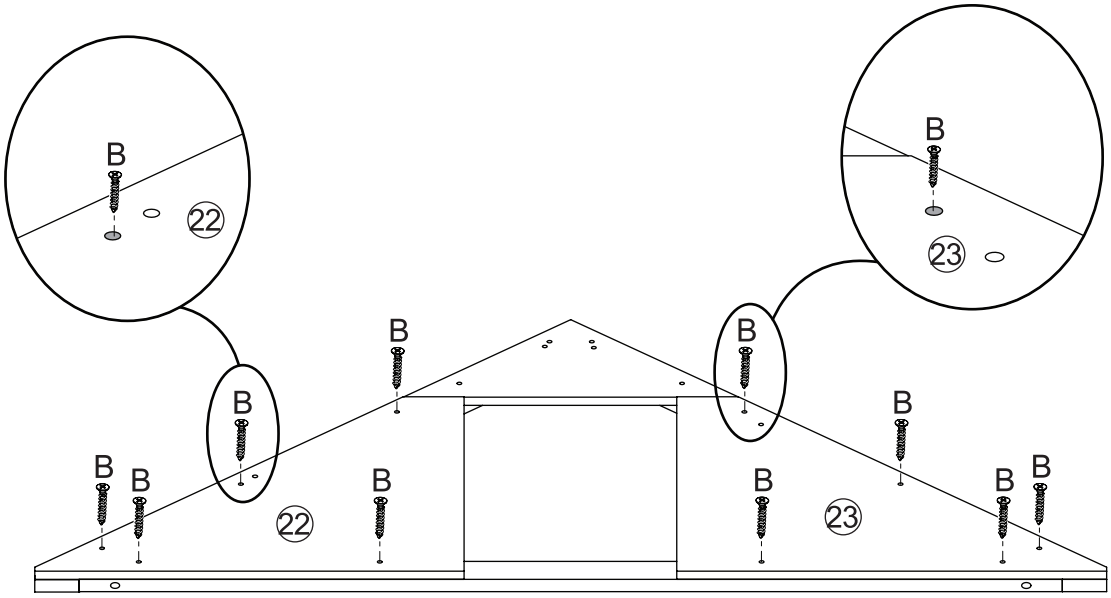

Step
Étape
Paso
Schritt
Fase

28

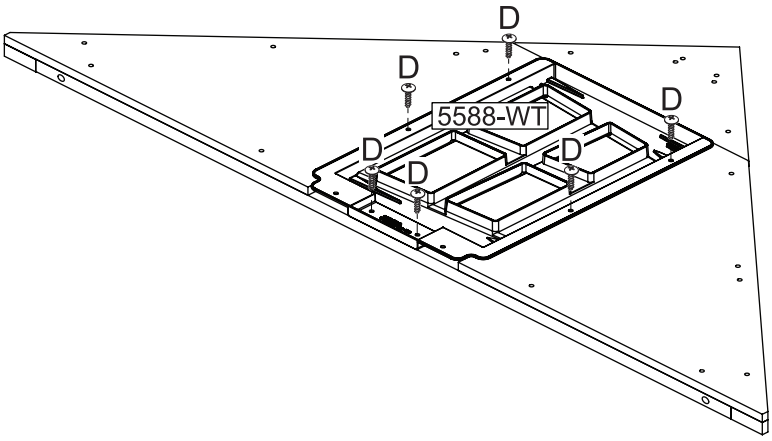

Step
Étape
Paso
Schritt
Fase

29

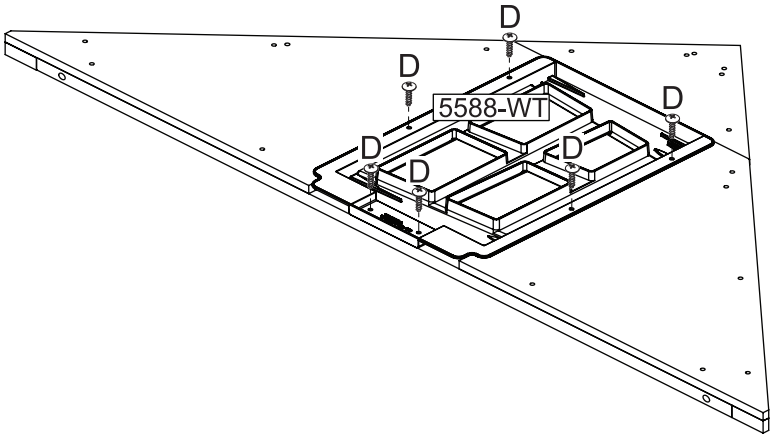

Step
Étape
Paso
Schritt
Fase
30

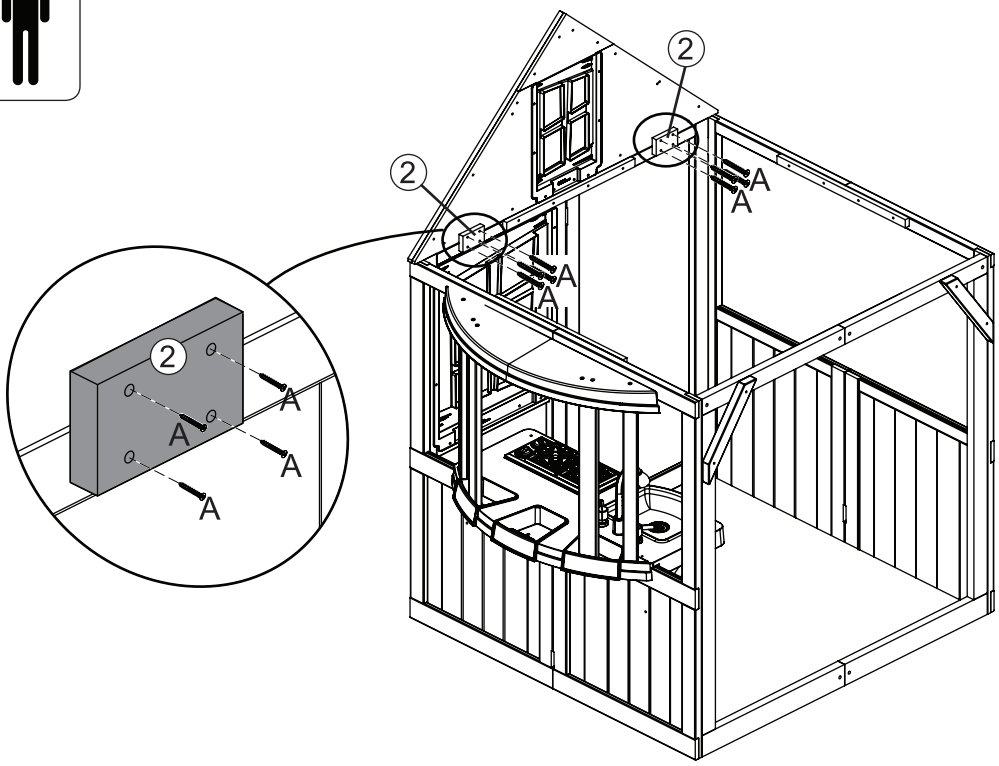

Step
Étape
Paso
Schritt
Fase
31

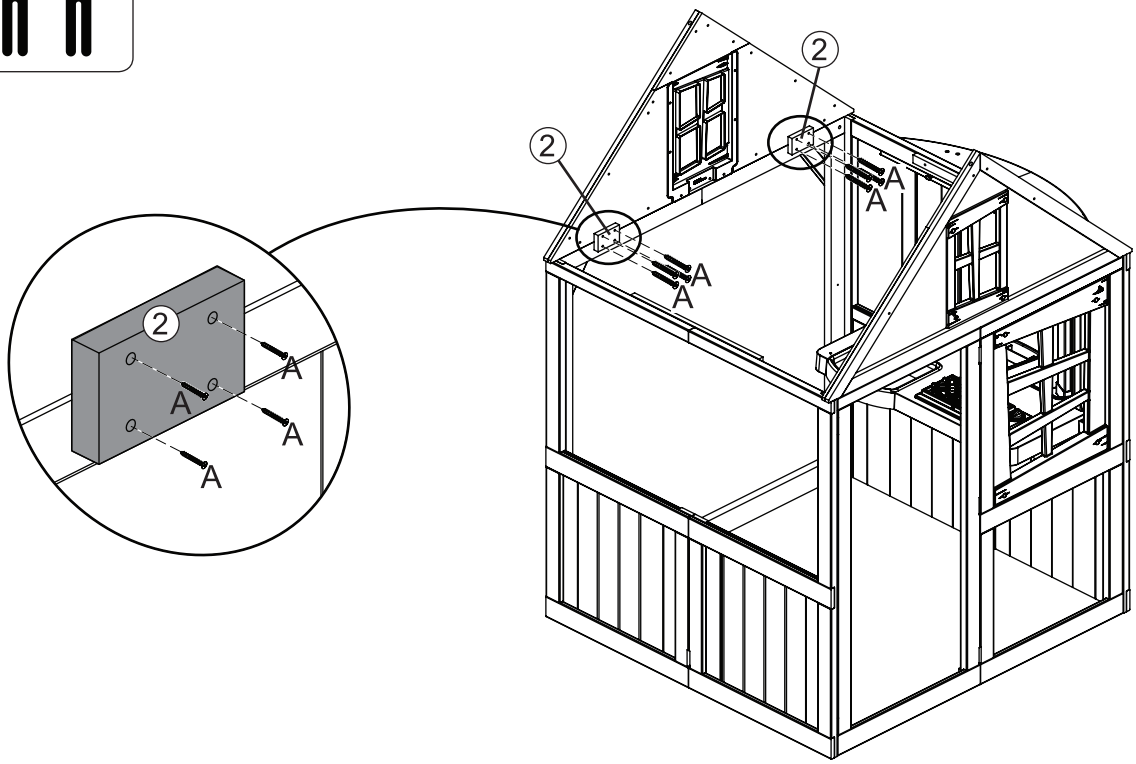

Step
Étape
Paso
Schritt
Fase
32

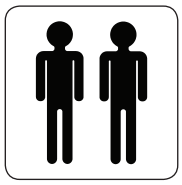

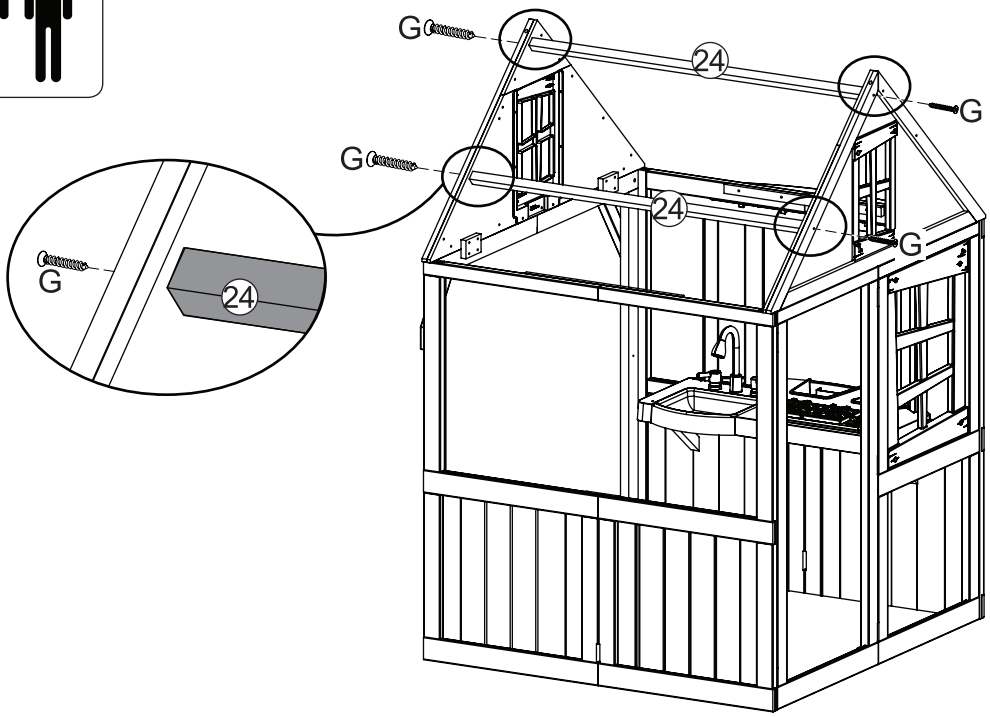

Step
Étape
Paso
Schritt
Fase
33

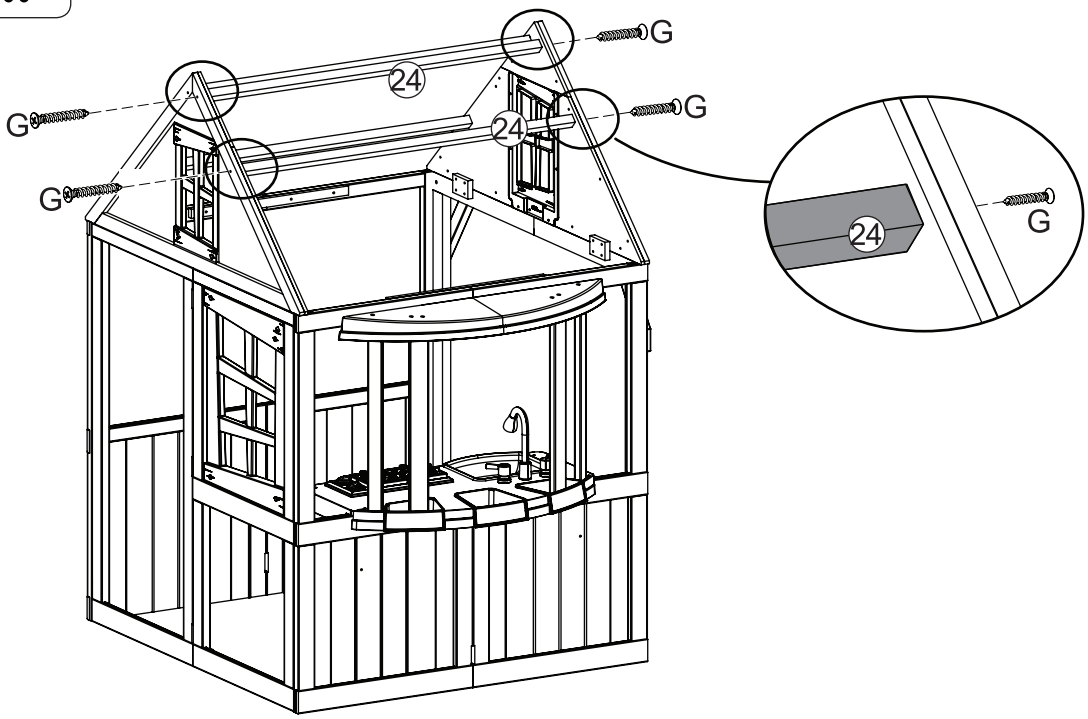

Step
Étape
Paso
Schritt
Fase
34

Pre-drill each hole using a 1/8” drill bit.
Percer chaque trou à l’aide d’une mèche de 1/8” (3,2 mm)
Pretaladre todos los agujeros con una broca de 1/8” (3,2 mm).

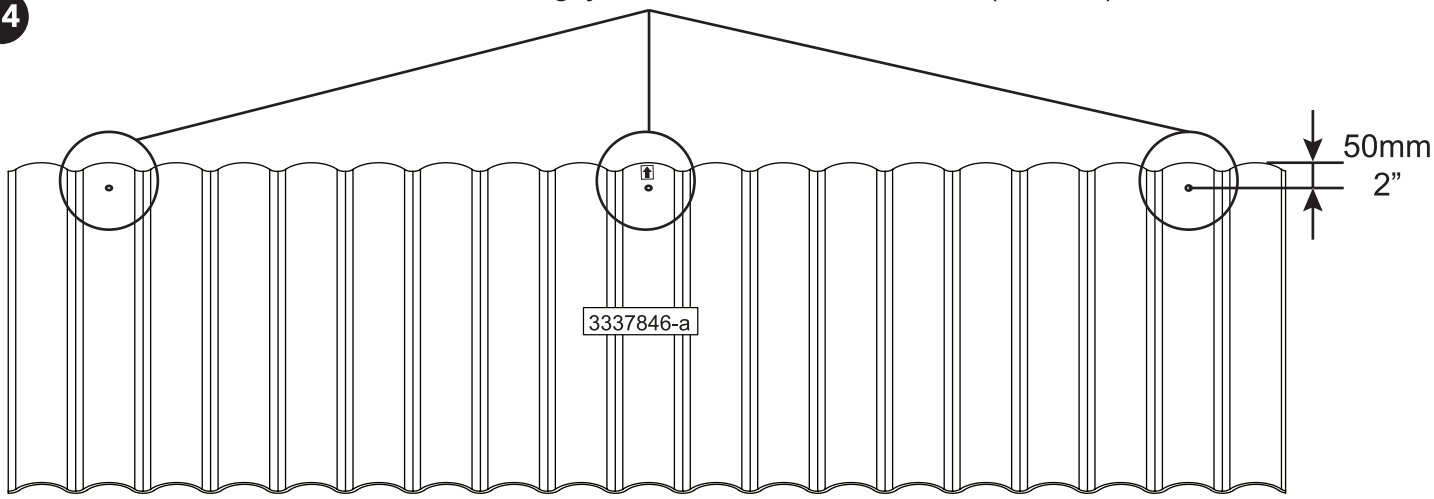

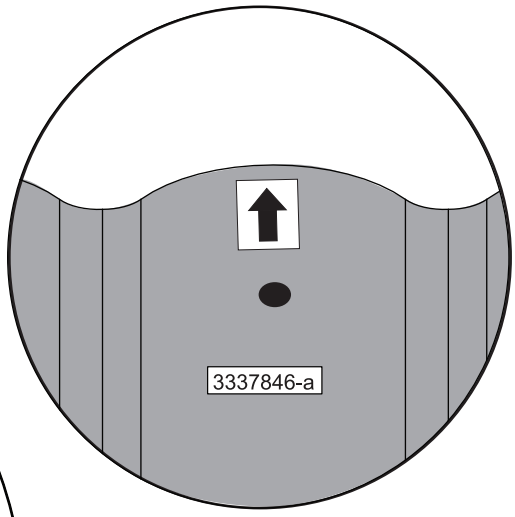

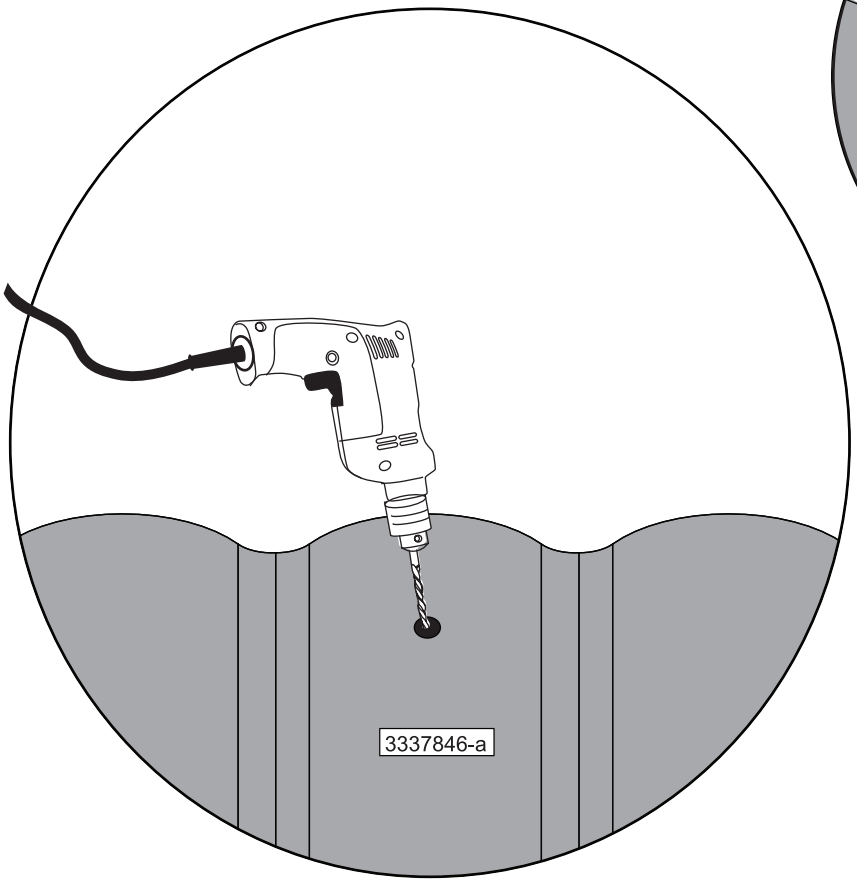

Step
Étape
Paso
Schritt
Fase

35

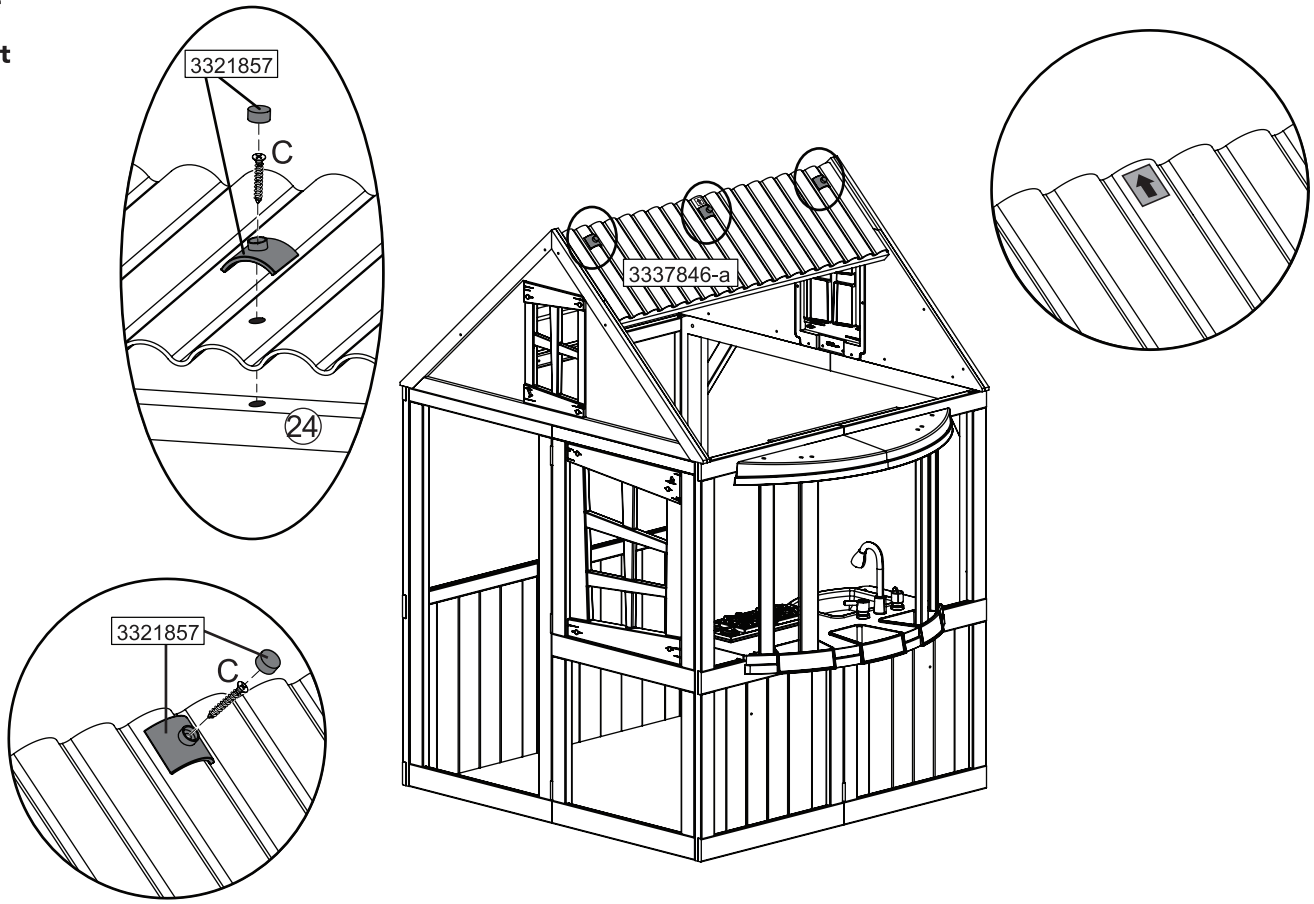

Step
Étape
Paso
Schritt
Fase

36

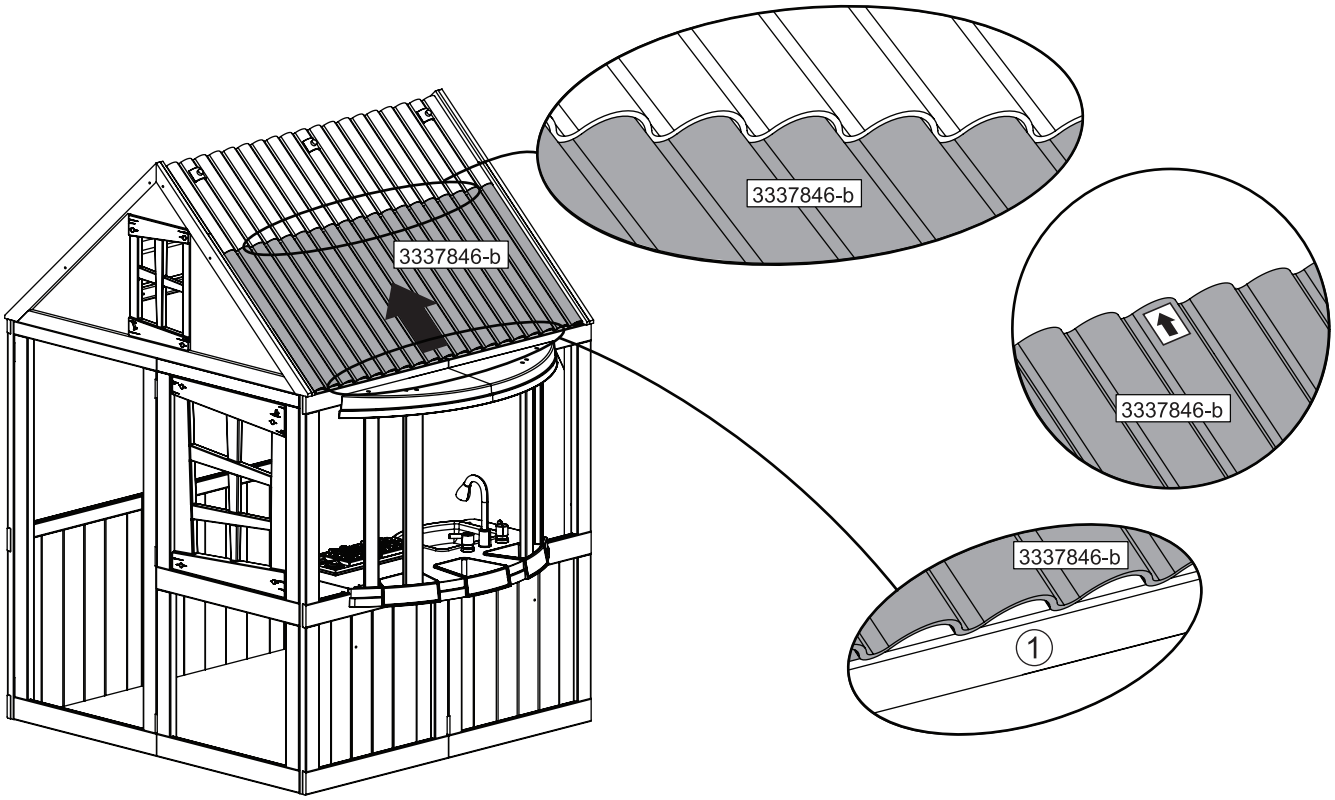

Step
Étape
Paso
Schritt
Fase

37

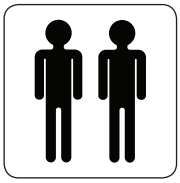

Pre-drill each hole using a 1/8” drill bit.
Percer chaque trou à l’aide d’une mèche de 1/8” (3,2 mm)
Pretaladre todos los agujeros con una broca de 1/8” (3,2 mm).

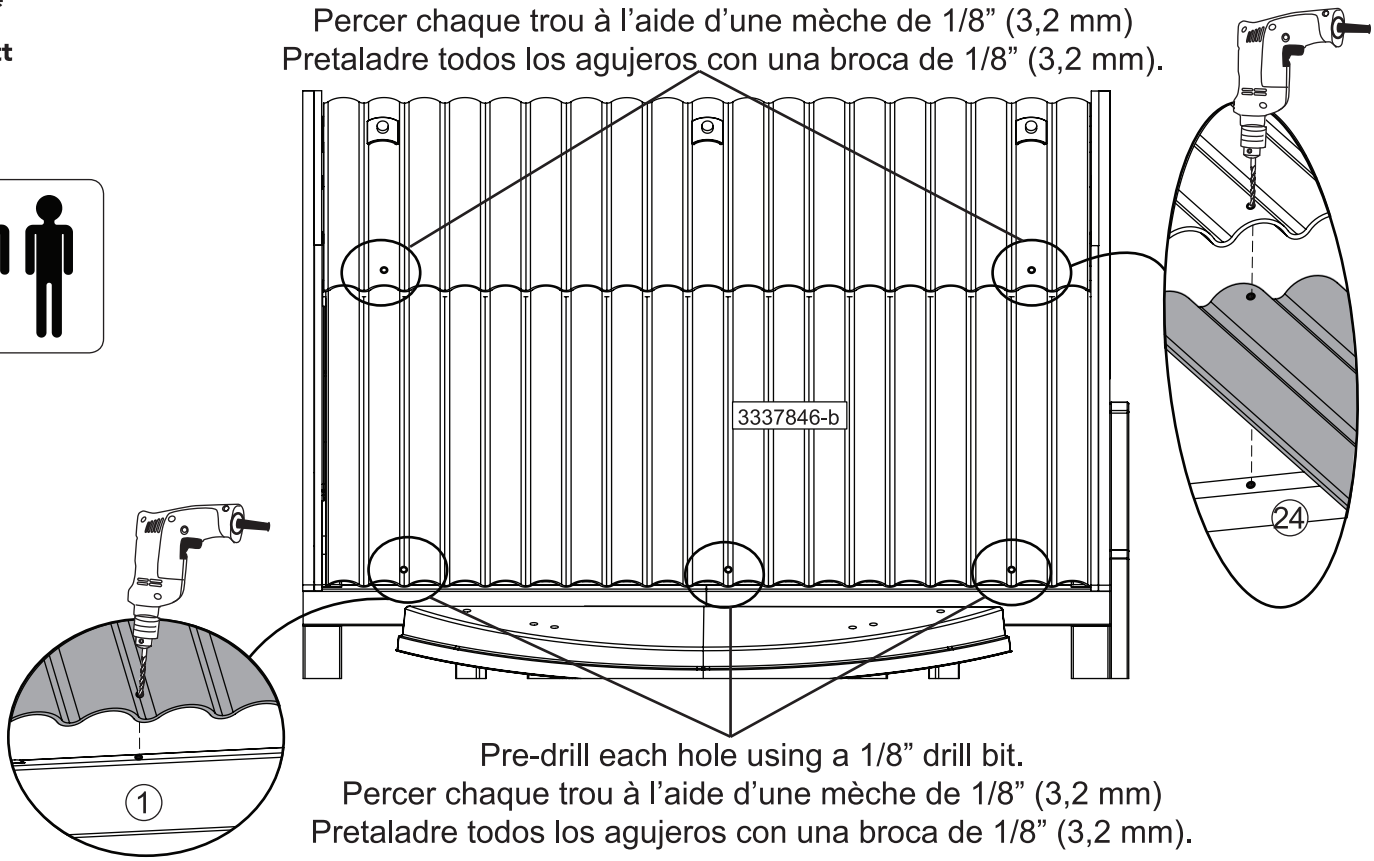

Pre-drill each hole using a 1/8” drill bit.
Percer chaque trou à l’aide d’une mèche de 1/8” (3,2 mm)
Pretaladre todos los agujeros con una broca de 1/8” (3,2 mm).

Step
Étape
Paso
Schritt
Fase

38

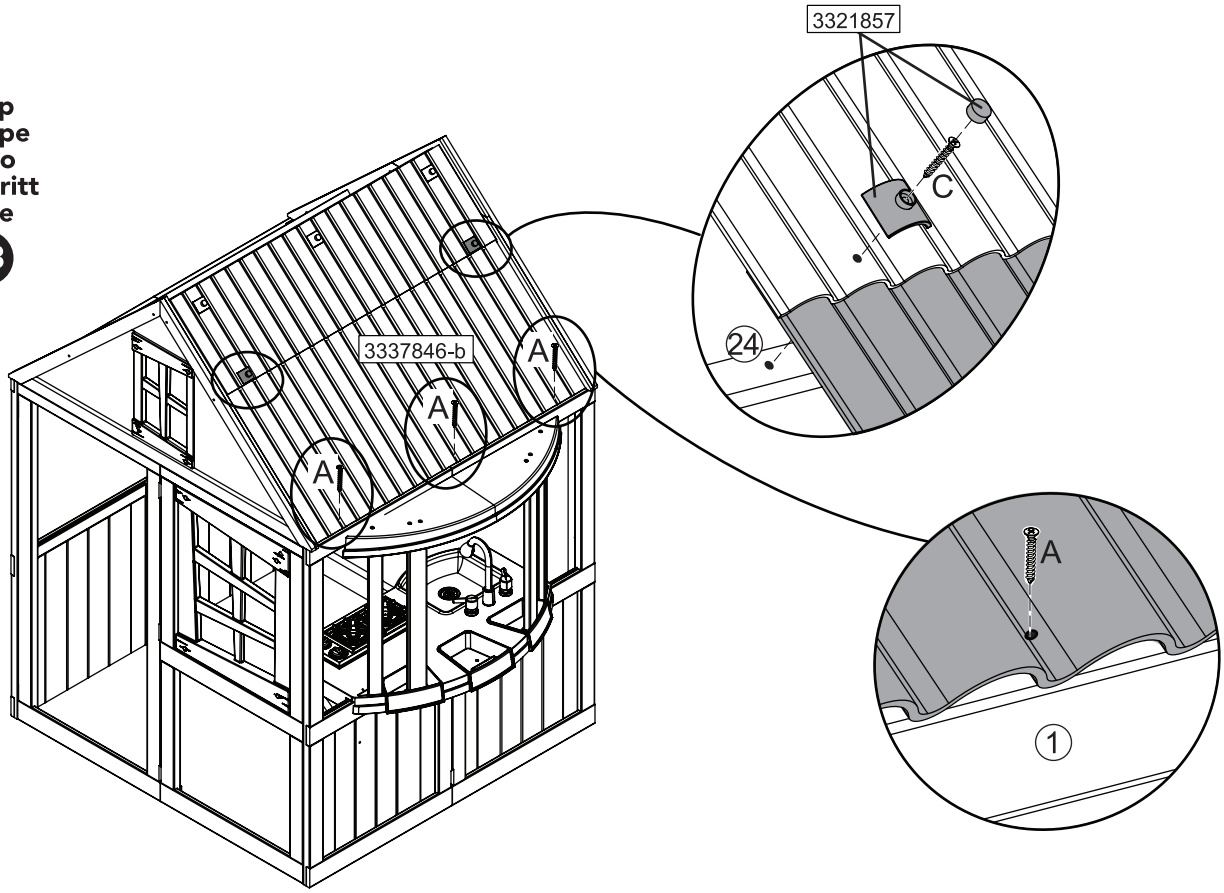

Step
Étape
Paso
Schritt
Fase

39

Pre-drill each hole using a 1/8” drill bit.
Percer chaque trou à l’aide d’une mèche de 1/8” (3,2 mm)
Pretaladre todos los agujeros con una broca de 1/8” (3,2 mm).

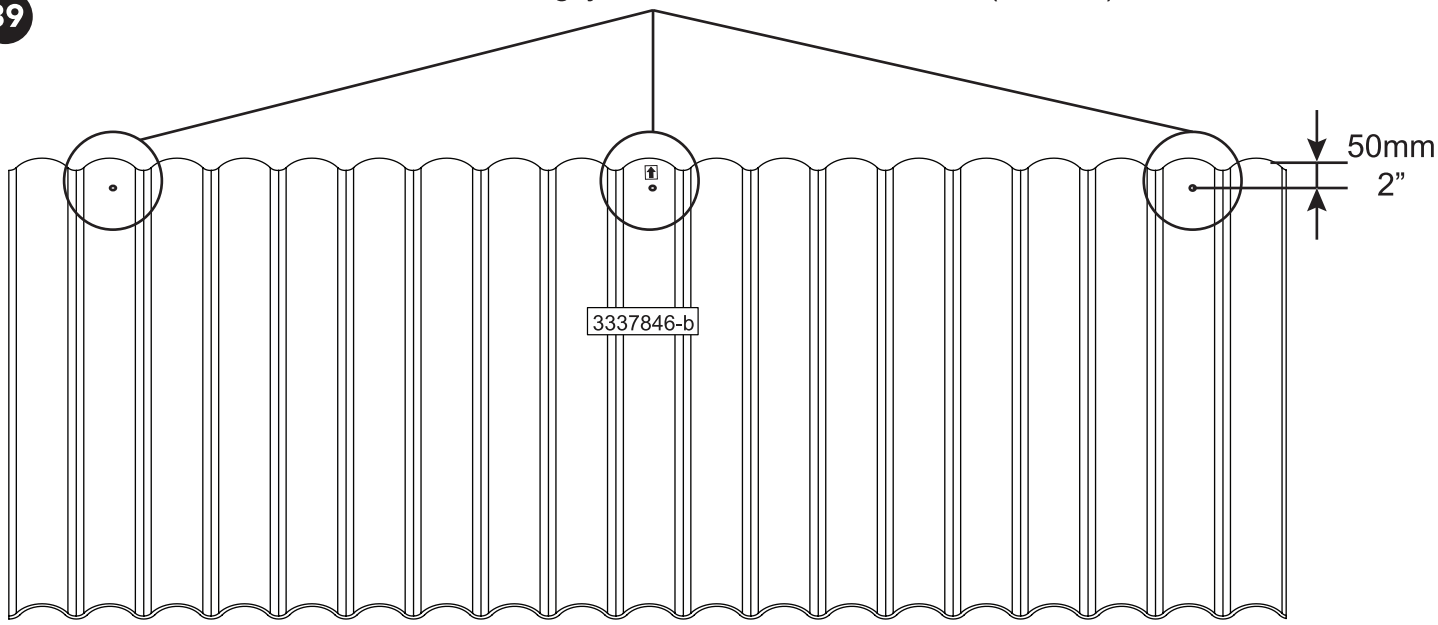

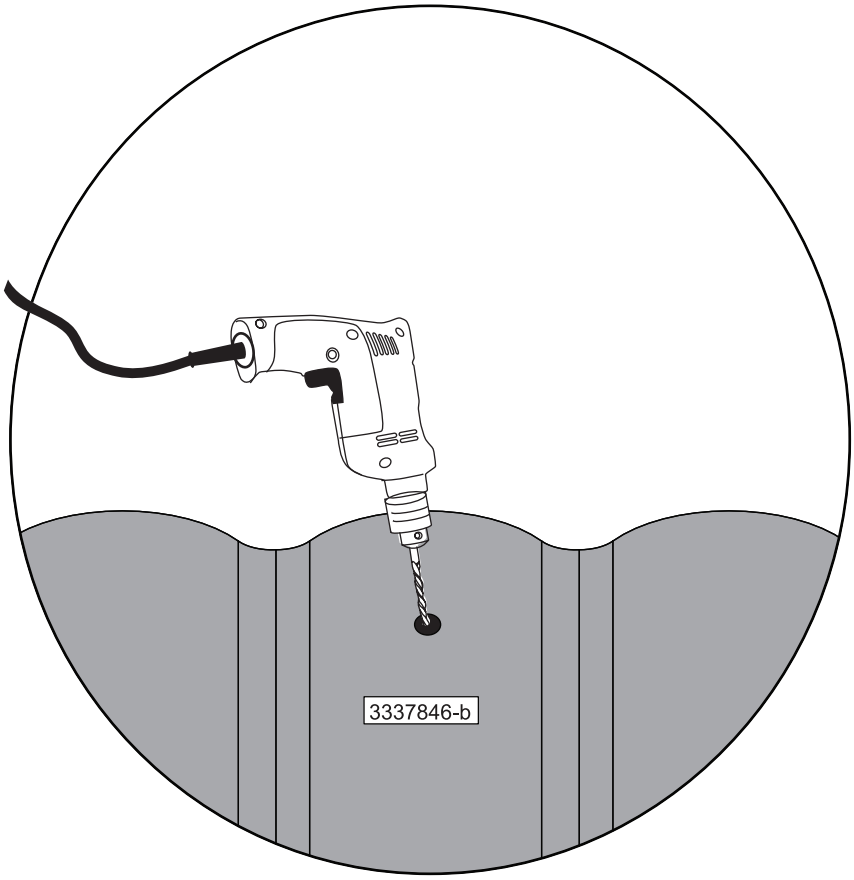

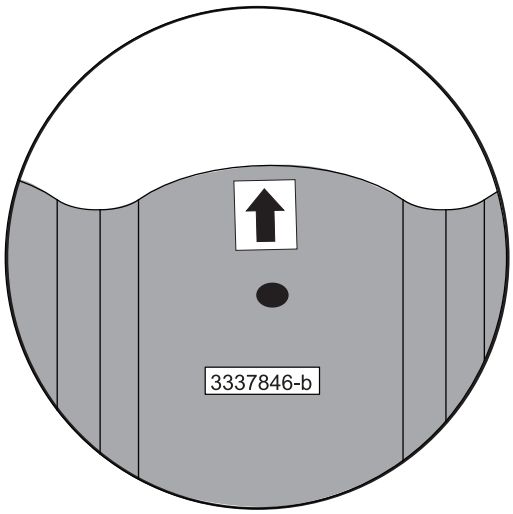

Step
Étape
Paso
Schritt
Fase

40

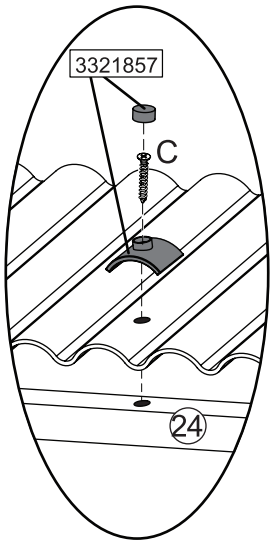

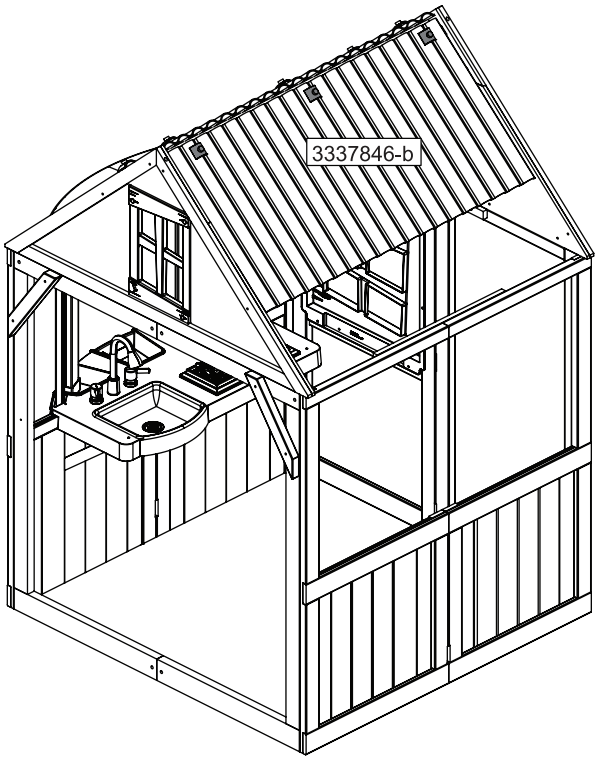

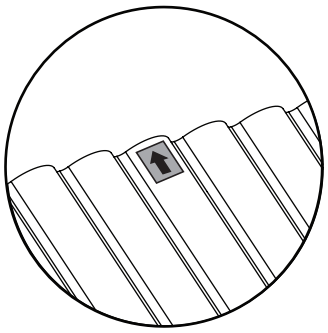

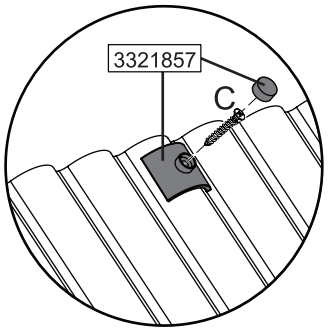

Step
Étape
Paso
Schritt
Fase

41

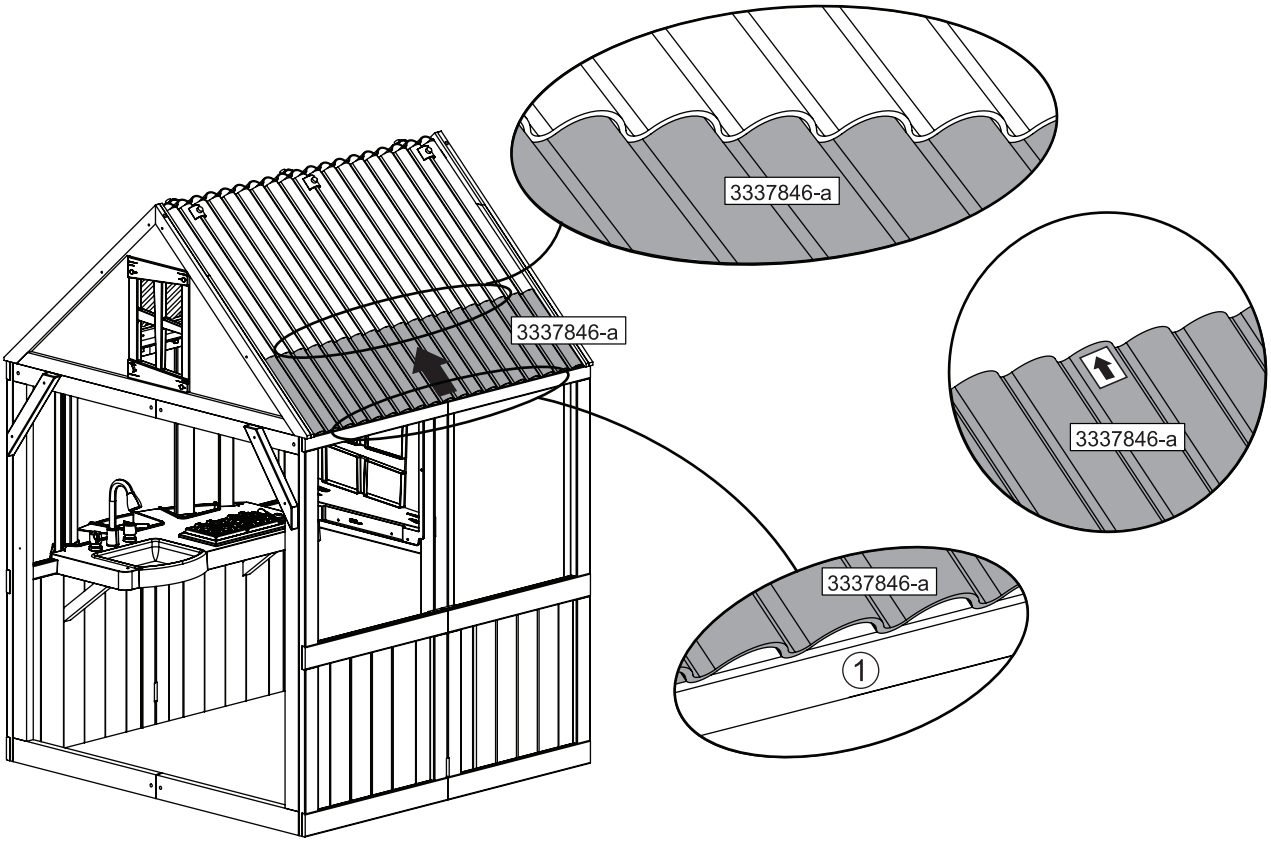

Step
Étape
Paso
Schritt
Fase

42

Pre-drill each hole using a 1/8” drill bit.
Percer chaque trou à l’aide d’une mèche de 1/8” (3,2 mm)
Pretaladre todos los agujeros con una broca de 1/8” (3,2 mm).

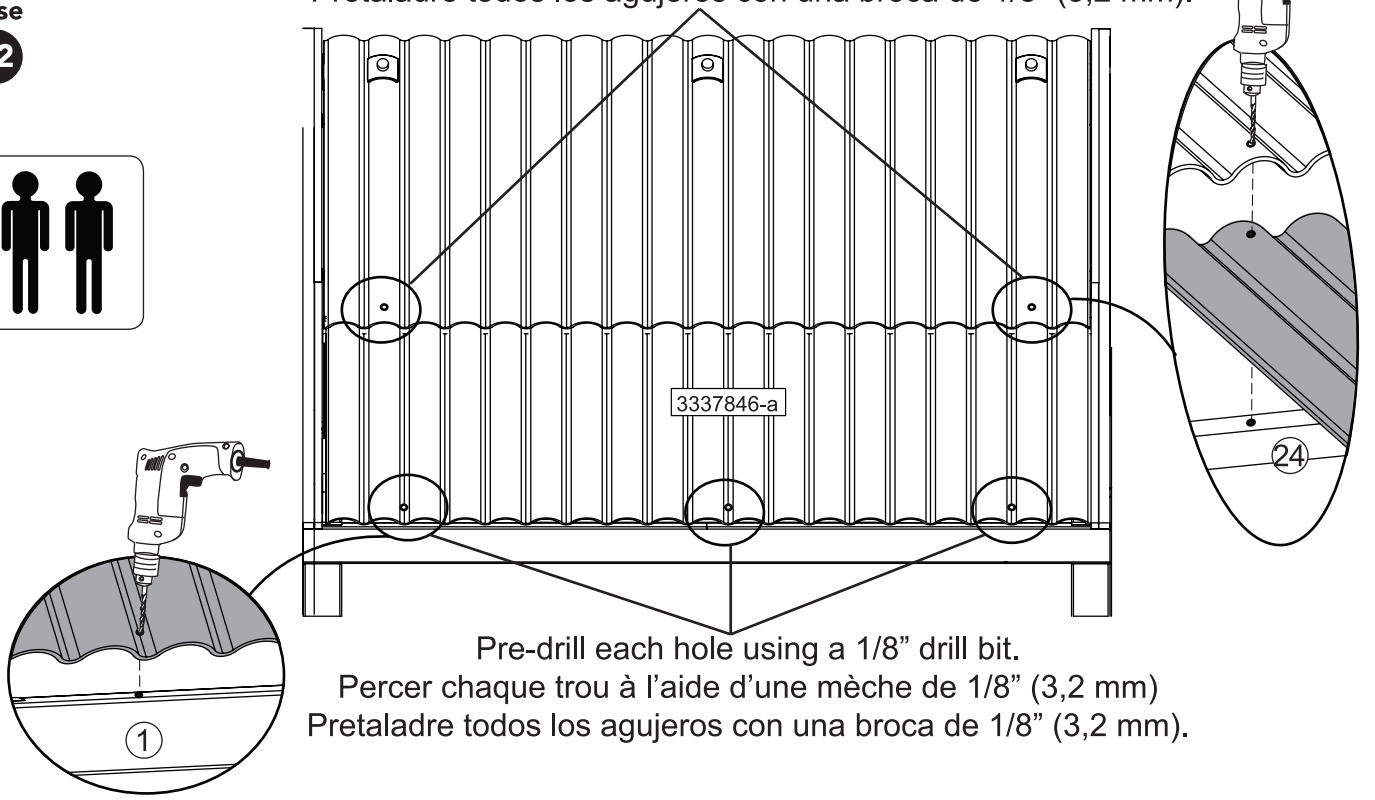

Pre-drill each hole using a 1/8” drill bit.
Percer chaque trou à l’aide d’une mèche de 1/8” (3,2 mm)
Pretaladre todos los agujeros con una broca de 1/8” (3,2 mm).

Step
Étape
Paso
Schritt
Fase

43

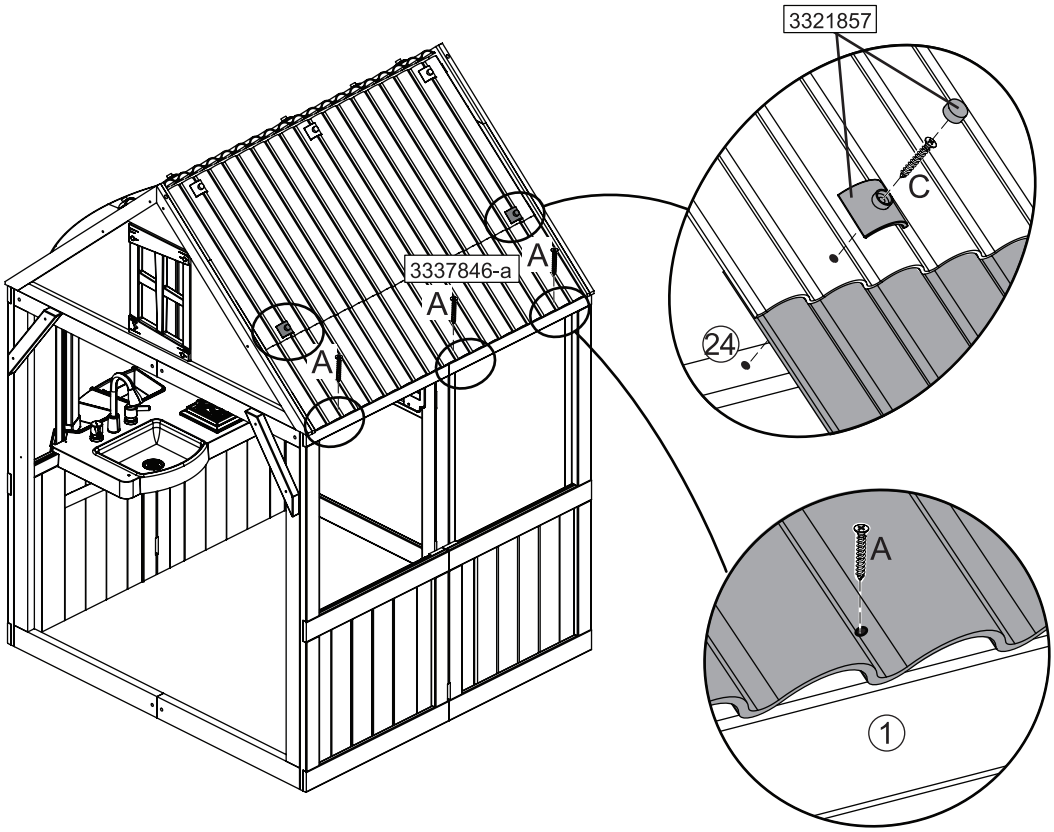

Step
Étape
Paso
Schritt
Fase

44

Pre-drill each hole using a 1/8” drill bit.
Percer chaque trou à l’aide d’une mèche de 1/8” (3,2 mm)
Pretaladre todos los agujeros con una broca de 1/8” (3,2 mm).

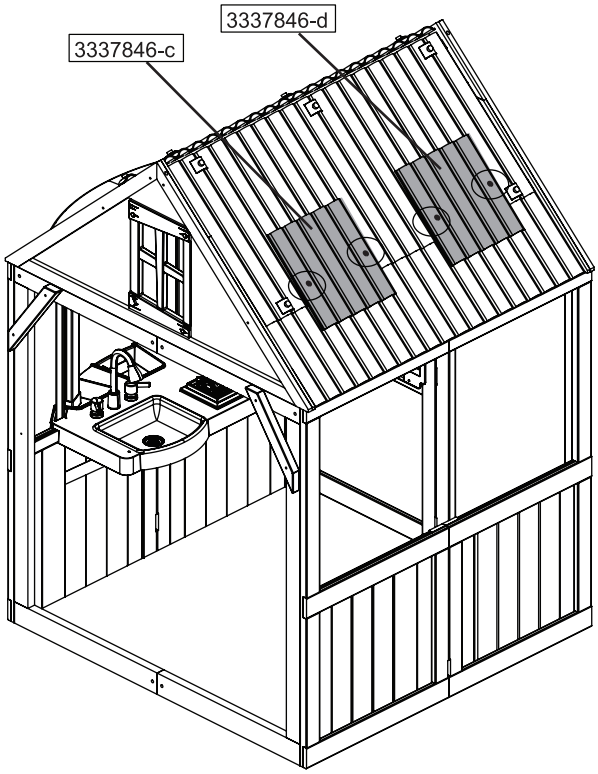

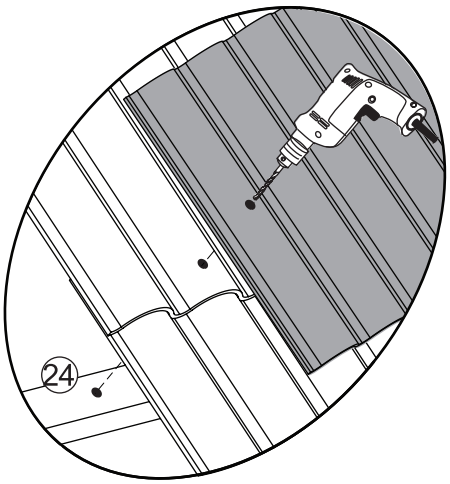

Step
Étape
Paso
Schritt
Fase

45

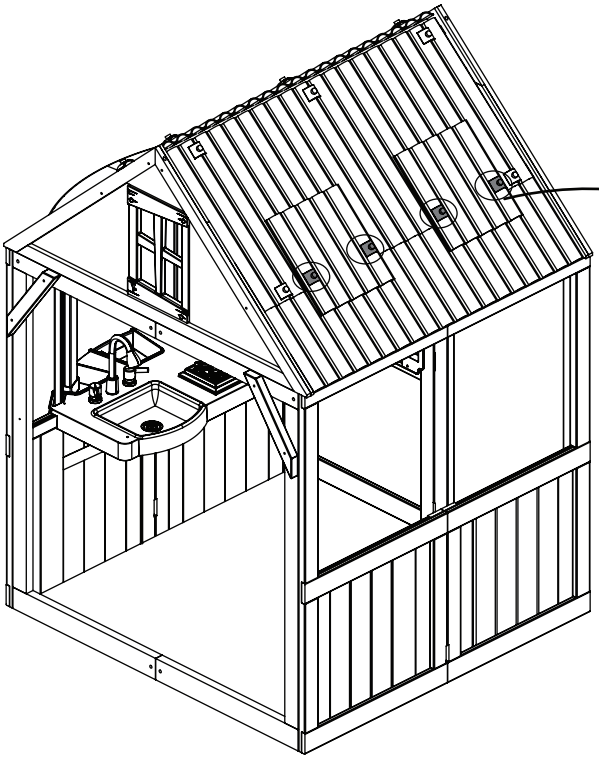

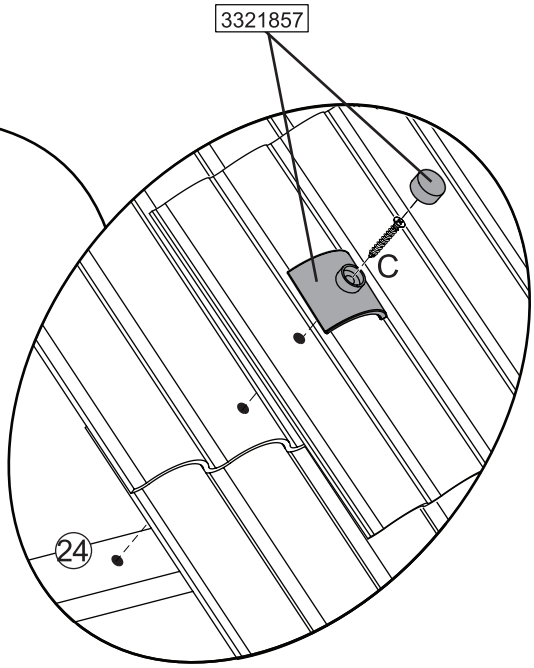

Step
Étape
Paso
Schritt
Fase
46

Pre-drill each hole using a 1/8” drill bit.
Percer chaque trou à l’aide d’une mèche de 1/8” (3,2 mm)
Pretaladre todos los agujeros con una broca de 1/8” (3,2 mm).

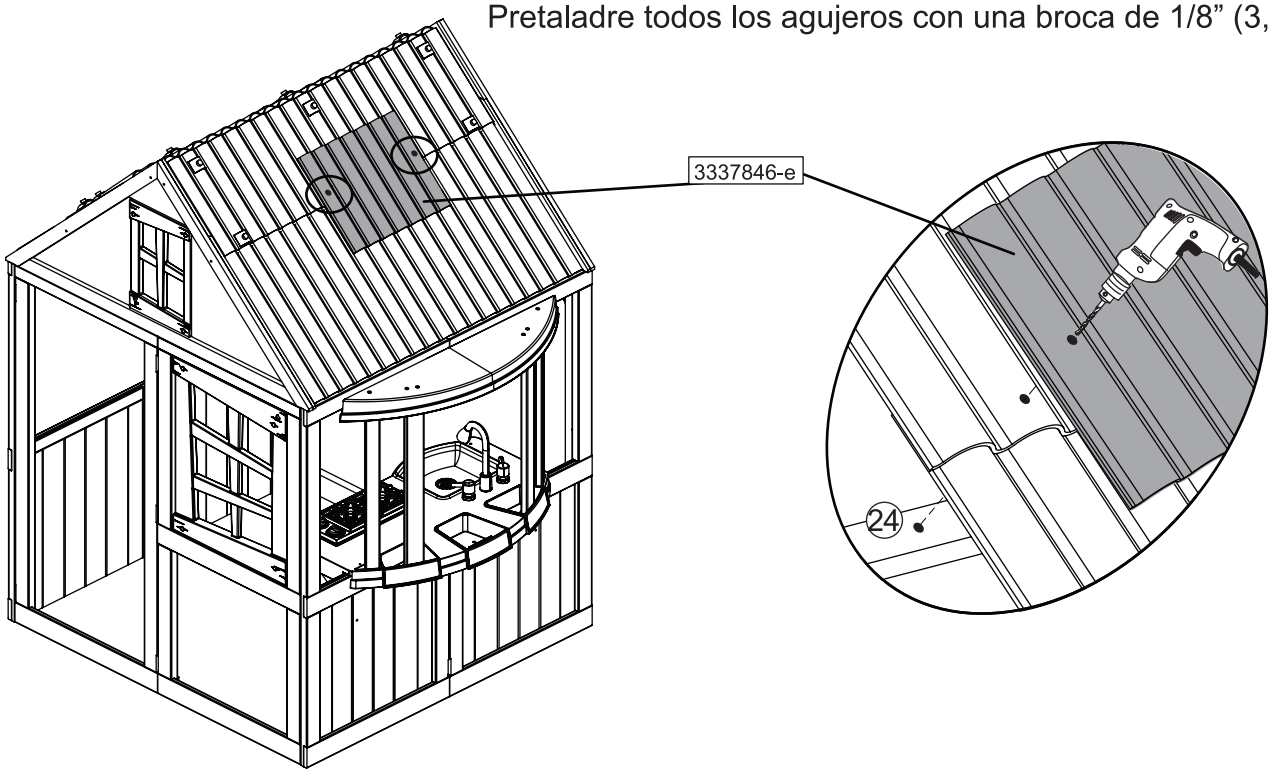

Step
Étape
Paso
Schritt
Fase
47

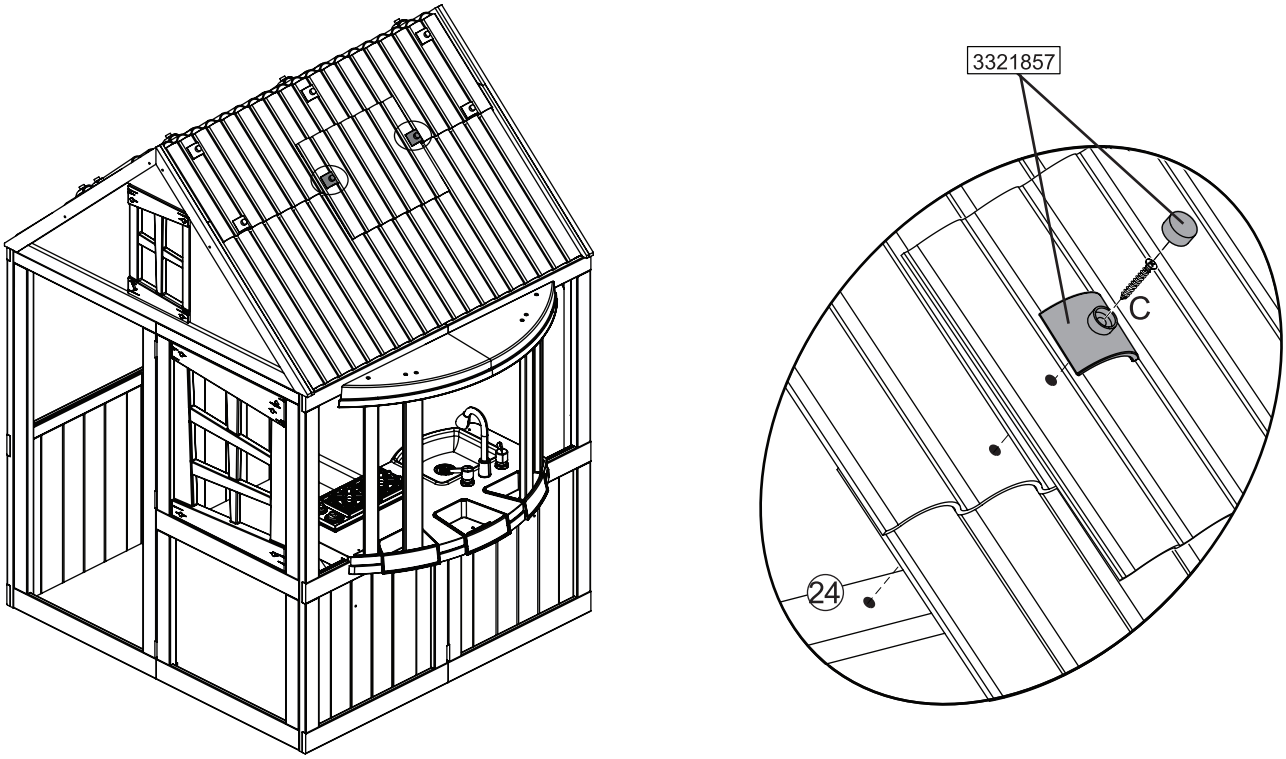

Step
Étape
Paso
Schritt
Fase

48

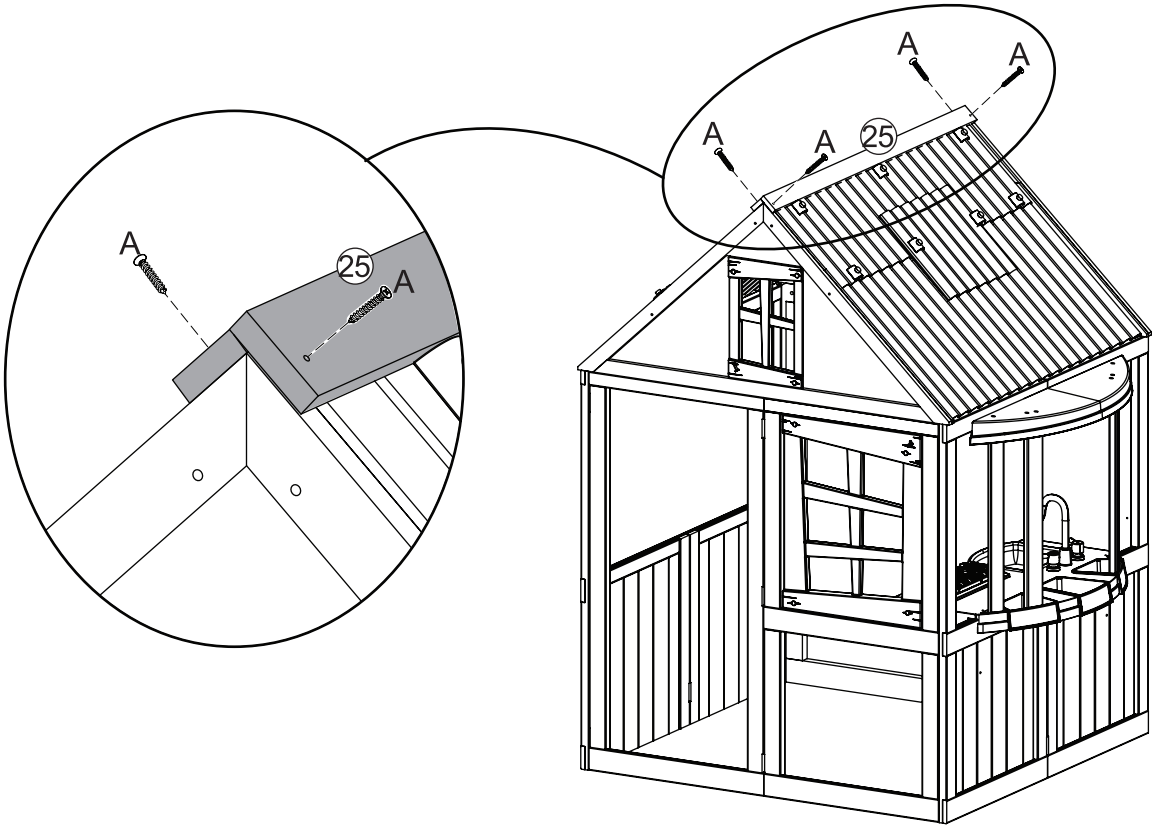

Step
Étape
Paso
Schritt
Fase

49

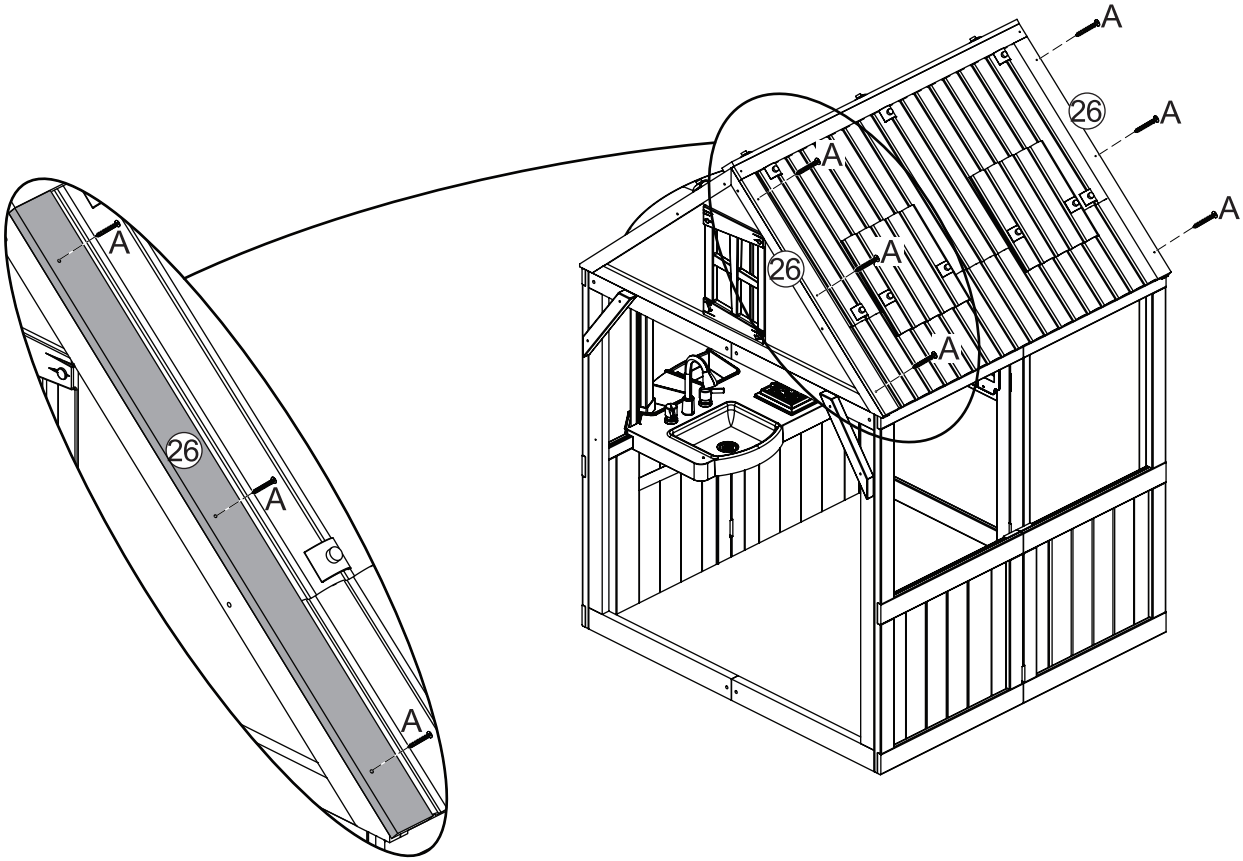

Step
Étape
Paso
Schritt
Fase

50

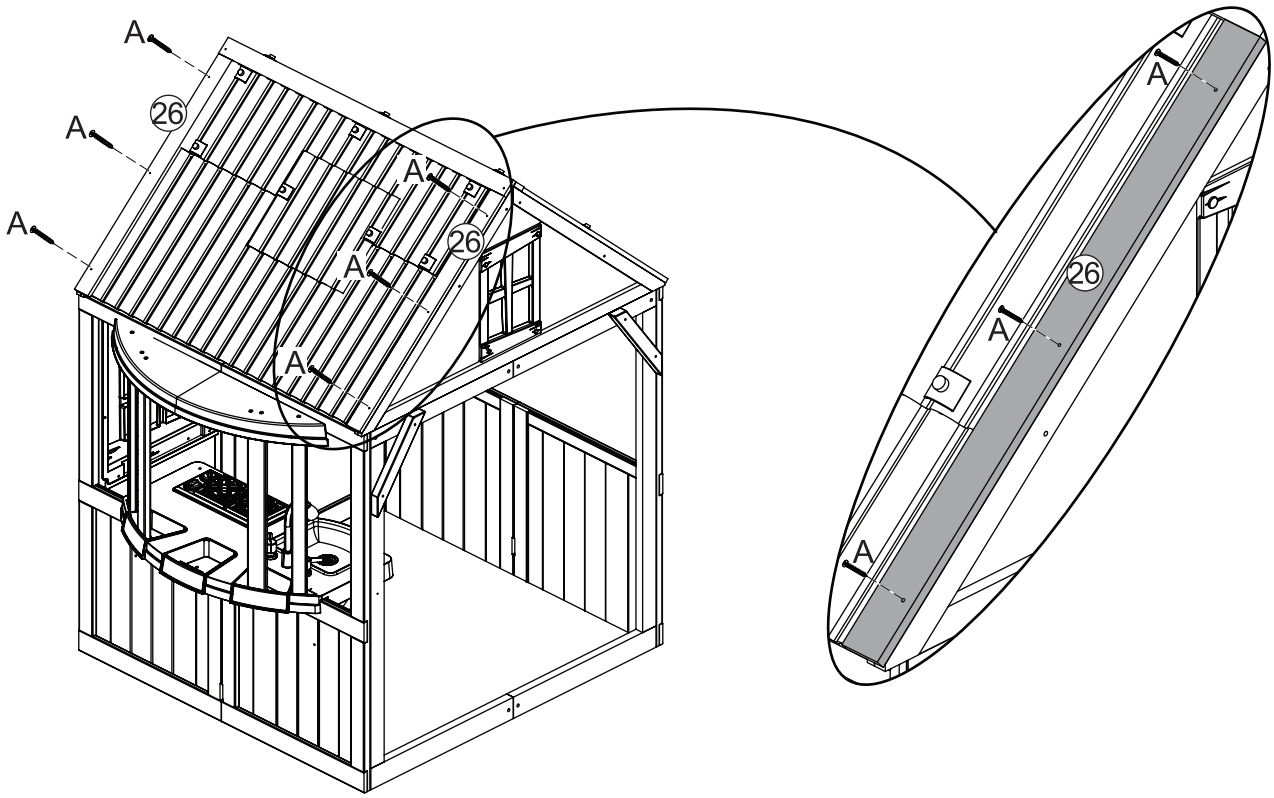

Step
Étape
Paso
Schritt
Fase

51

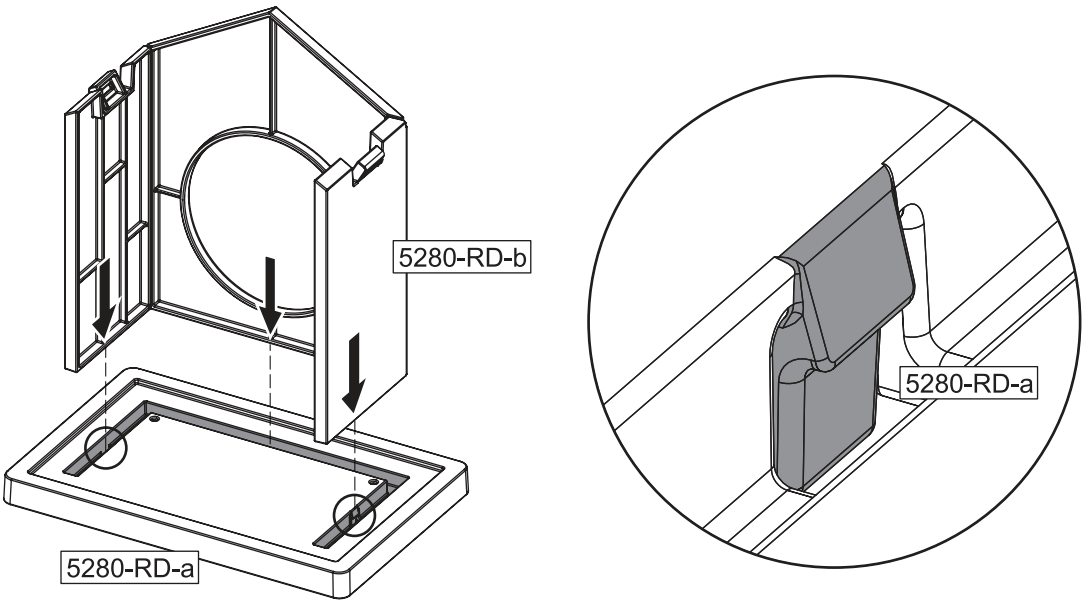

Step
Étape
Paso
Schritt
Fase

52

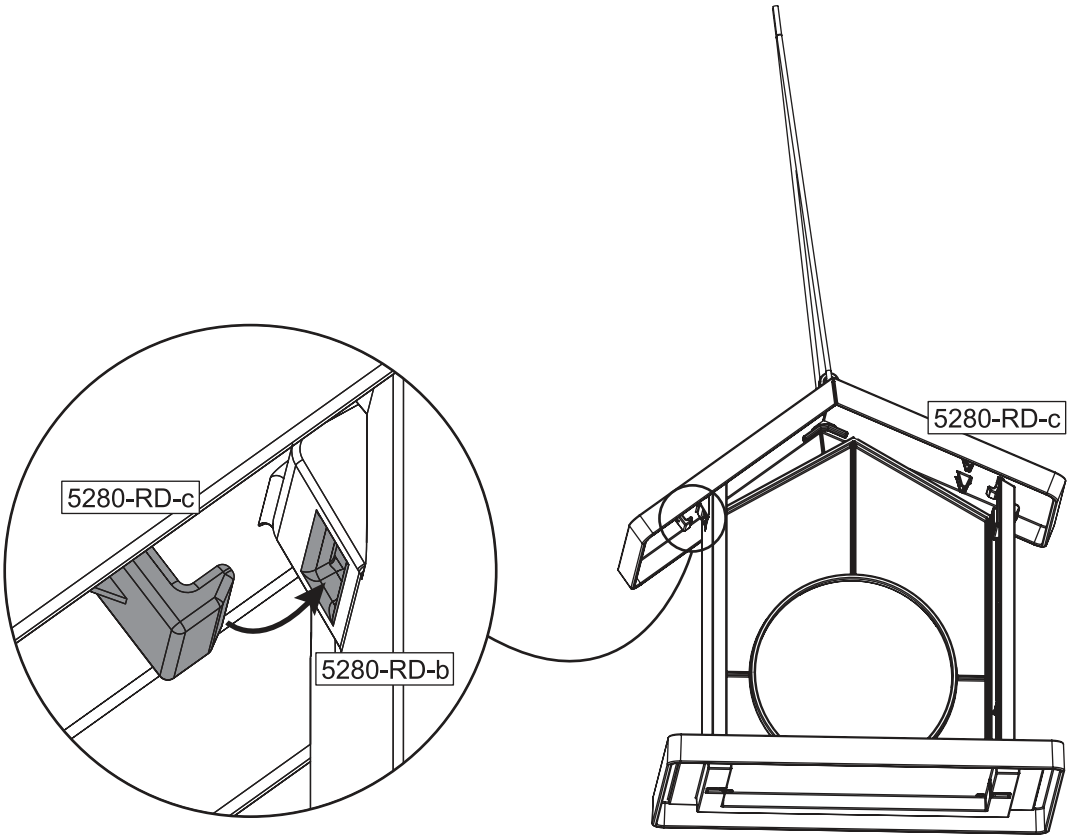

Step
Étape
Paso
Schritt
Fase

53

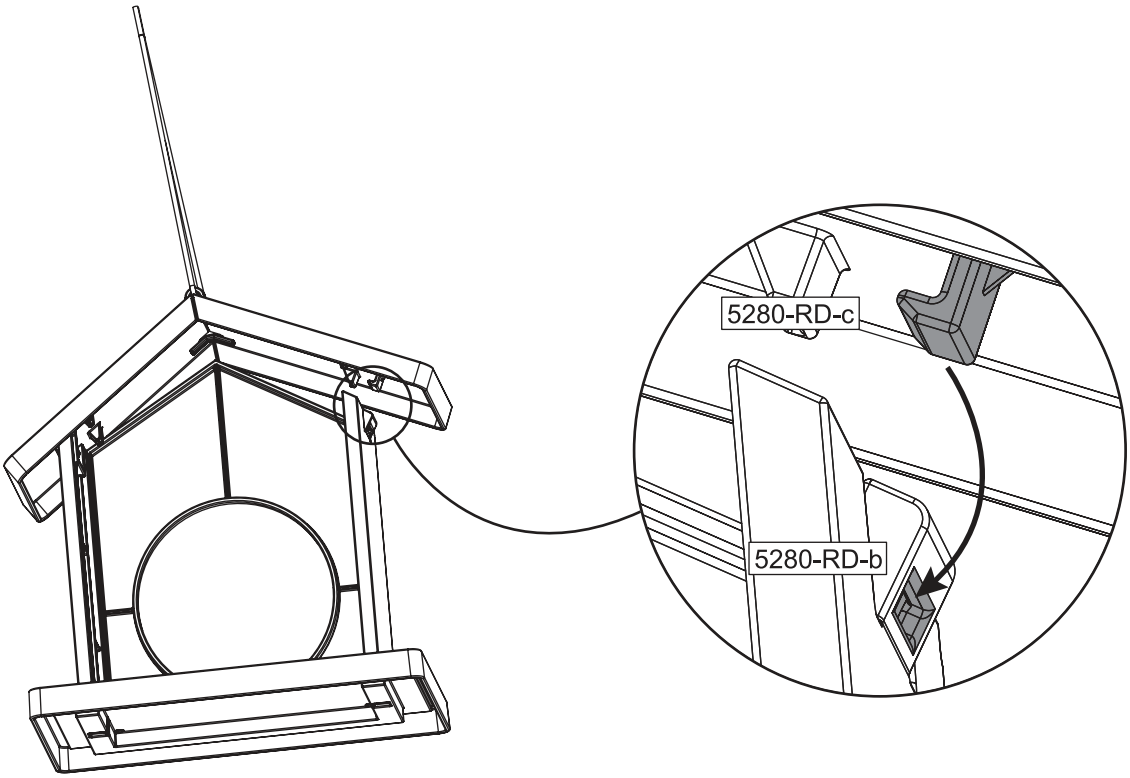

Step
Étape
Paso
Schritt
Fase
54

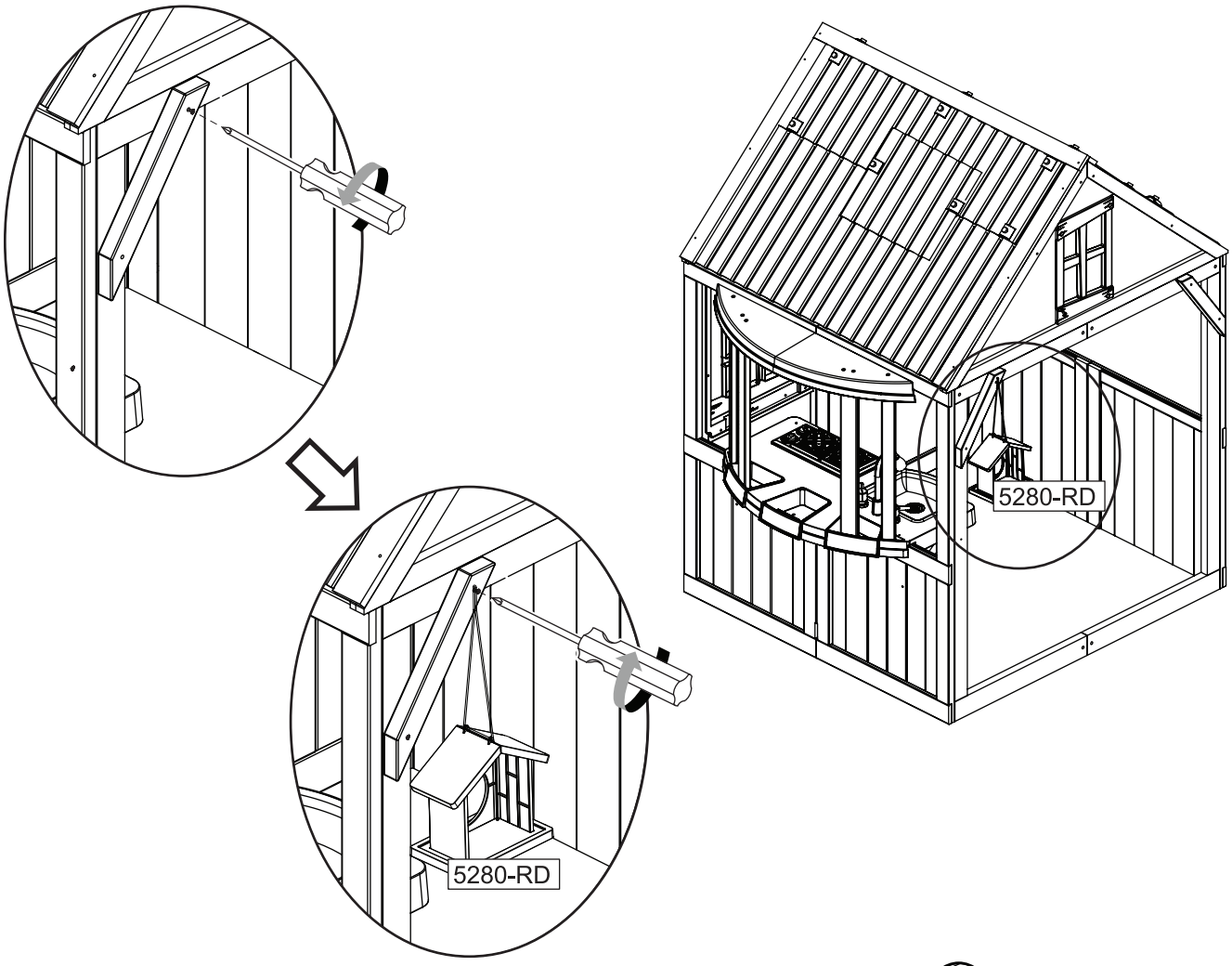

Step
Étape
Paso
Schritt
Fase
55

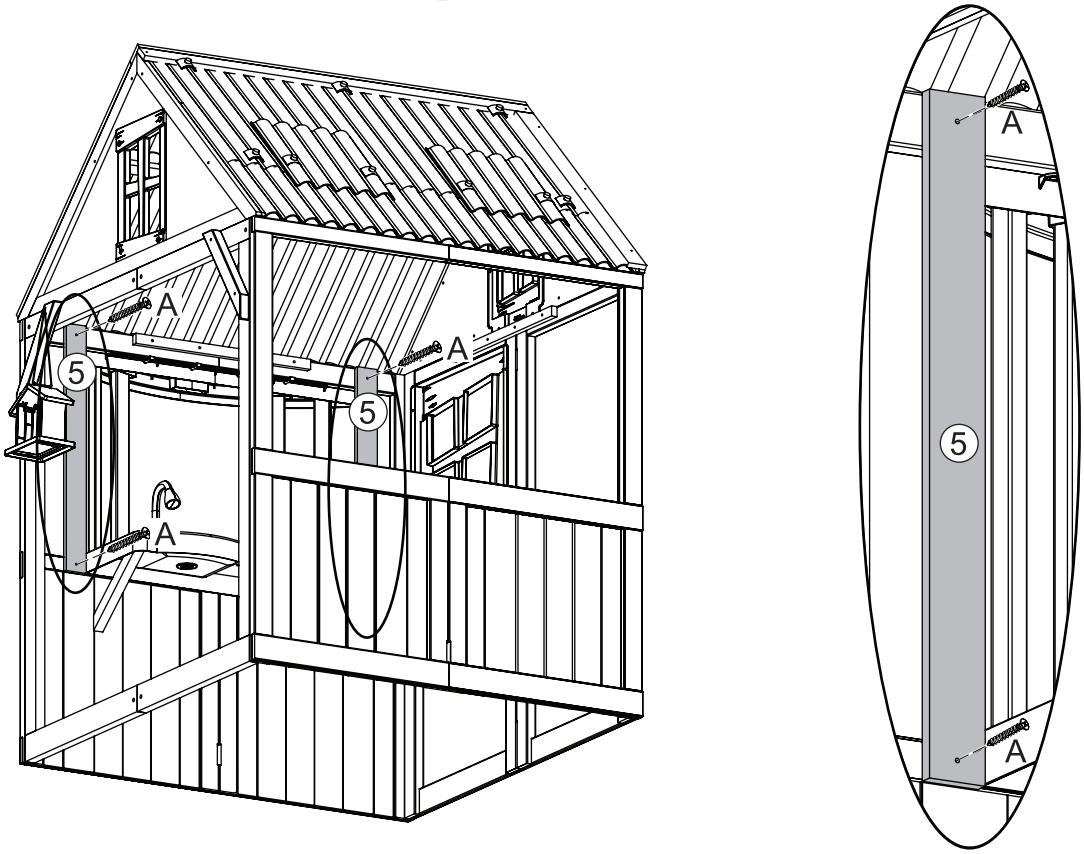

Step
Étape
Paso
Schritt
Fase

56

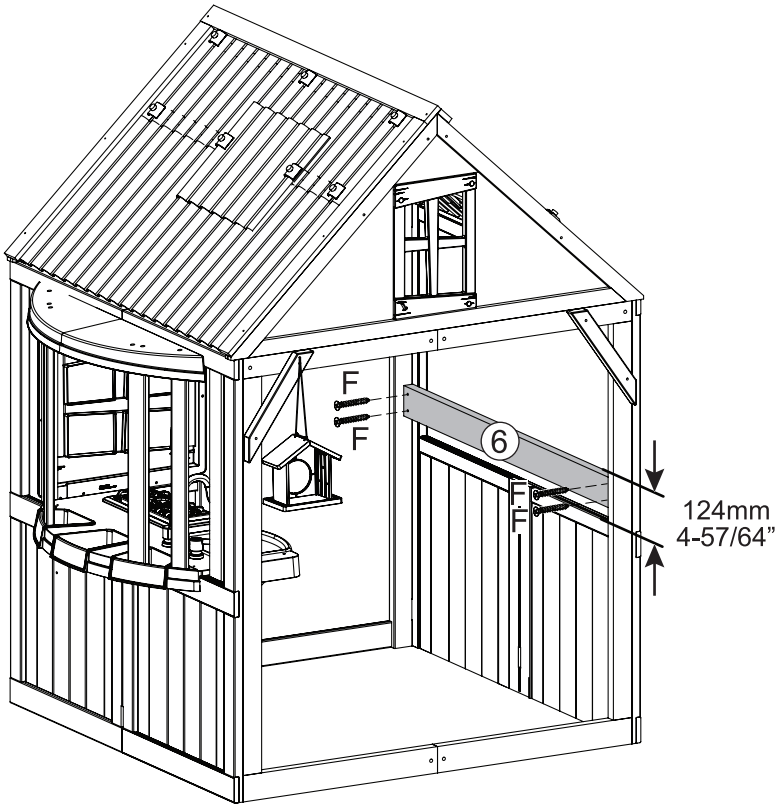

Step
Étape
Paso
Schritt
Fase

57

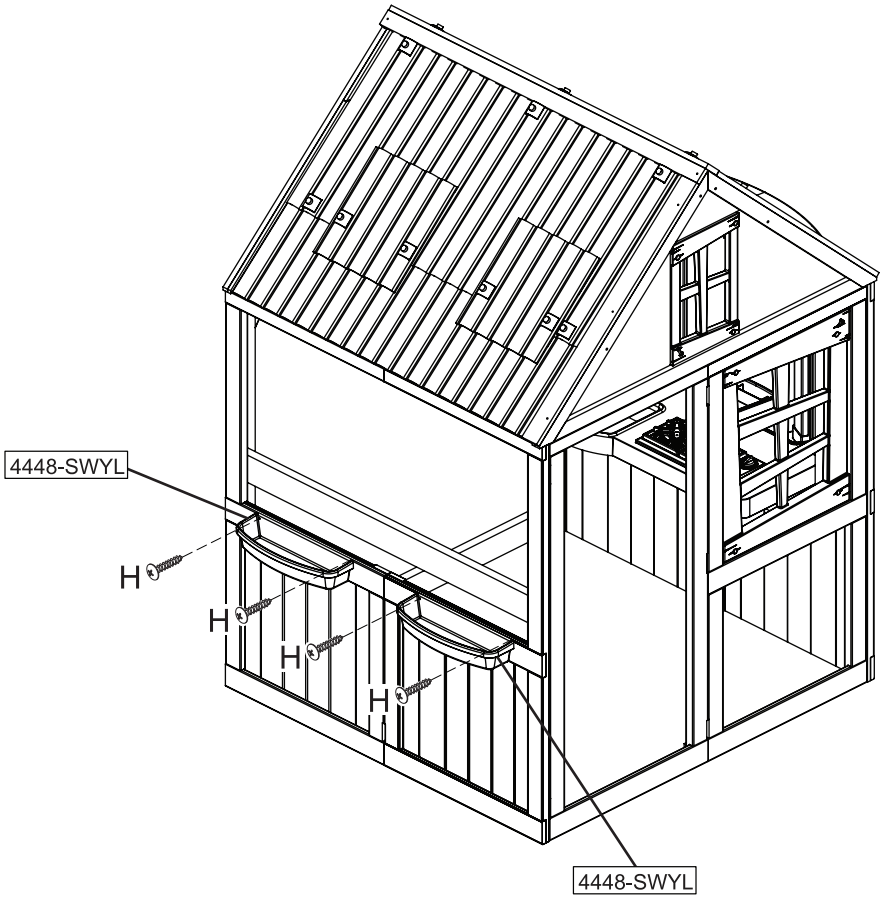

Step
Étape
Paso
Schritt
Fase

58

Note hole orientation.
Notez l'orientation des trous.
Tenga en cuenta la orientación de los orificios.

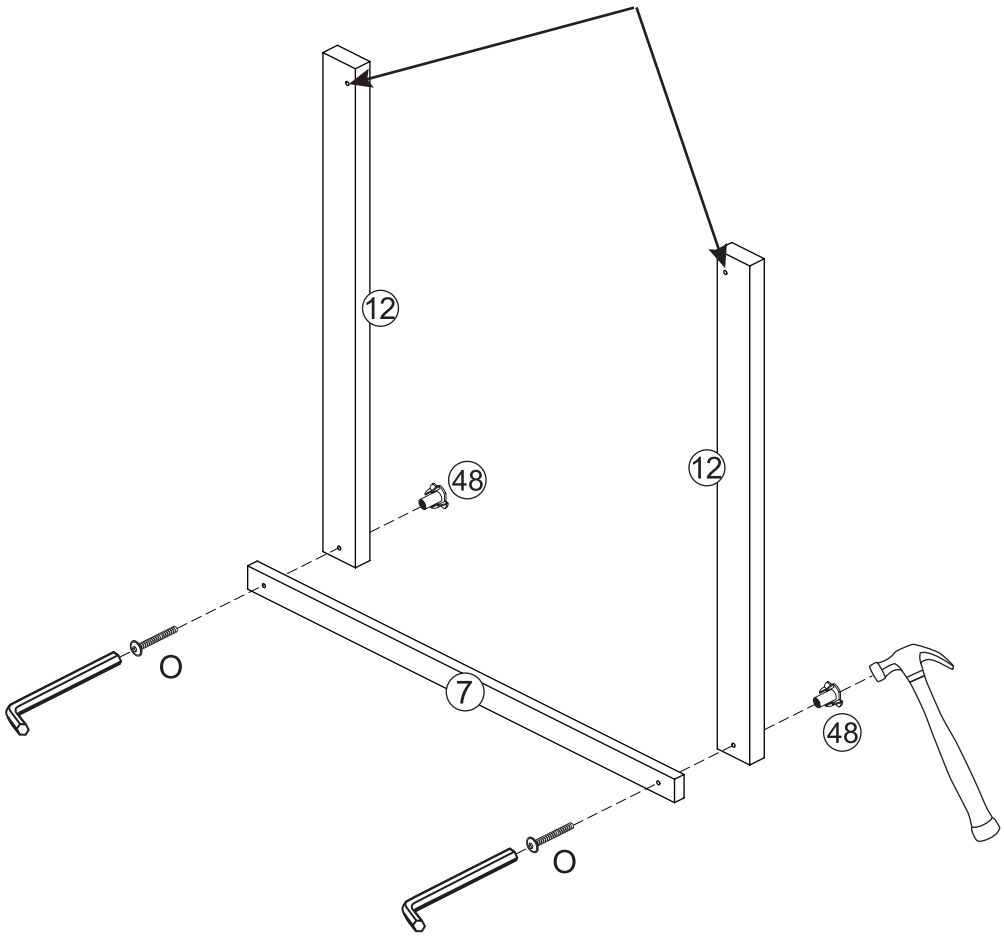

Step
Étape
Paso
Schritt
Fase

59

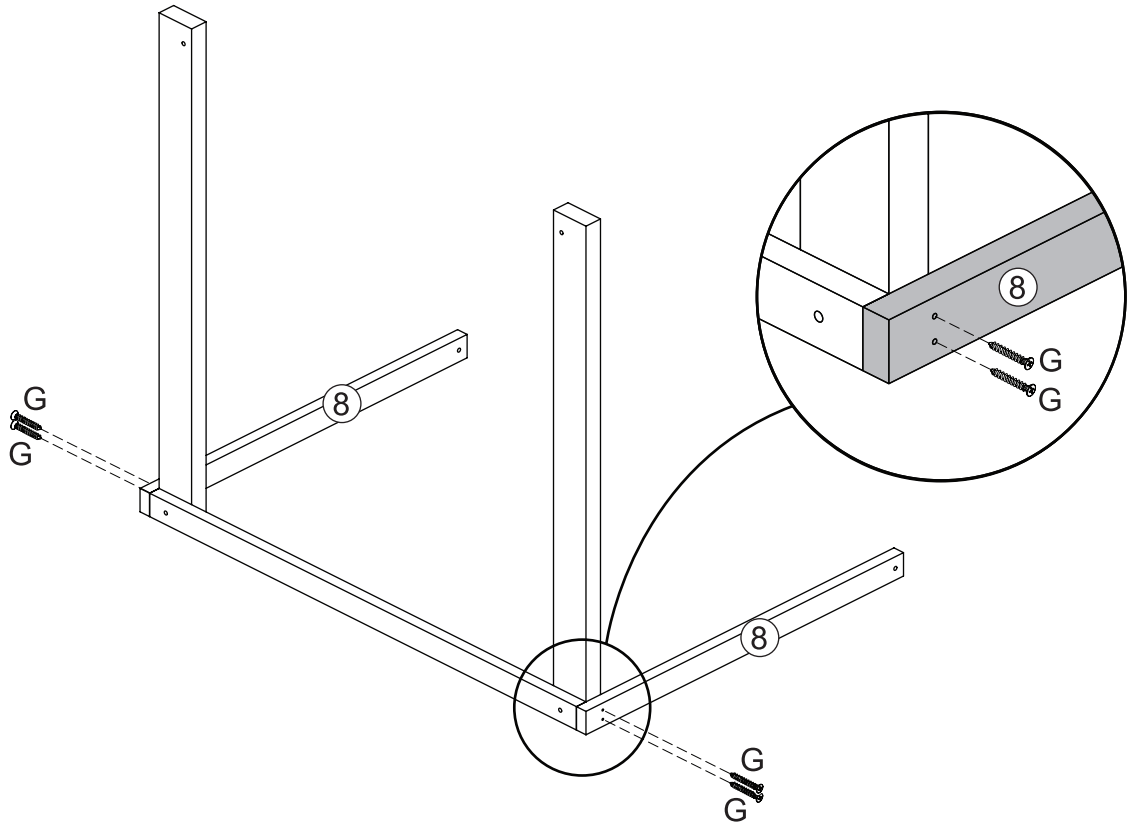

Step
Étape
Paso
Schritt
Fase

60

Note hole orientation.
Notez l'orientation des trous.
Tenga en cuenta la orientación de los orificios.

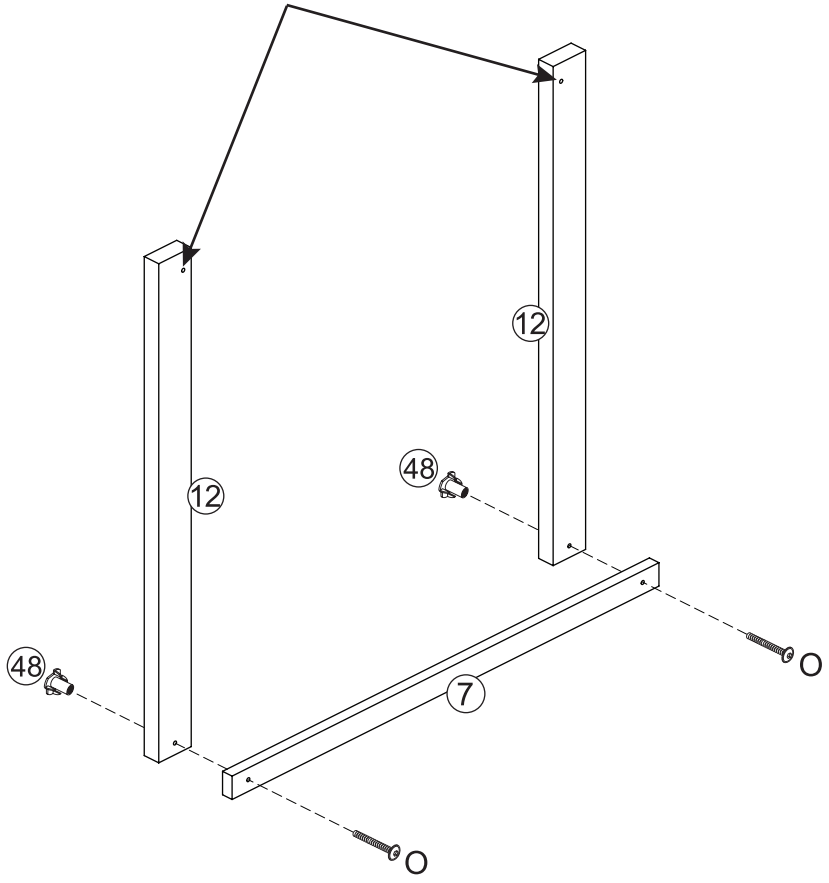

Step
Étape
Paso
Schritt
Fase

61

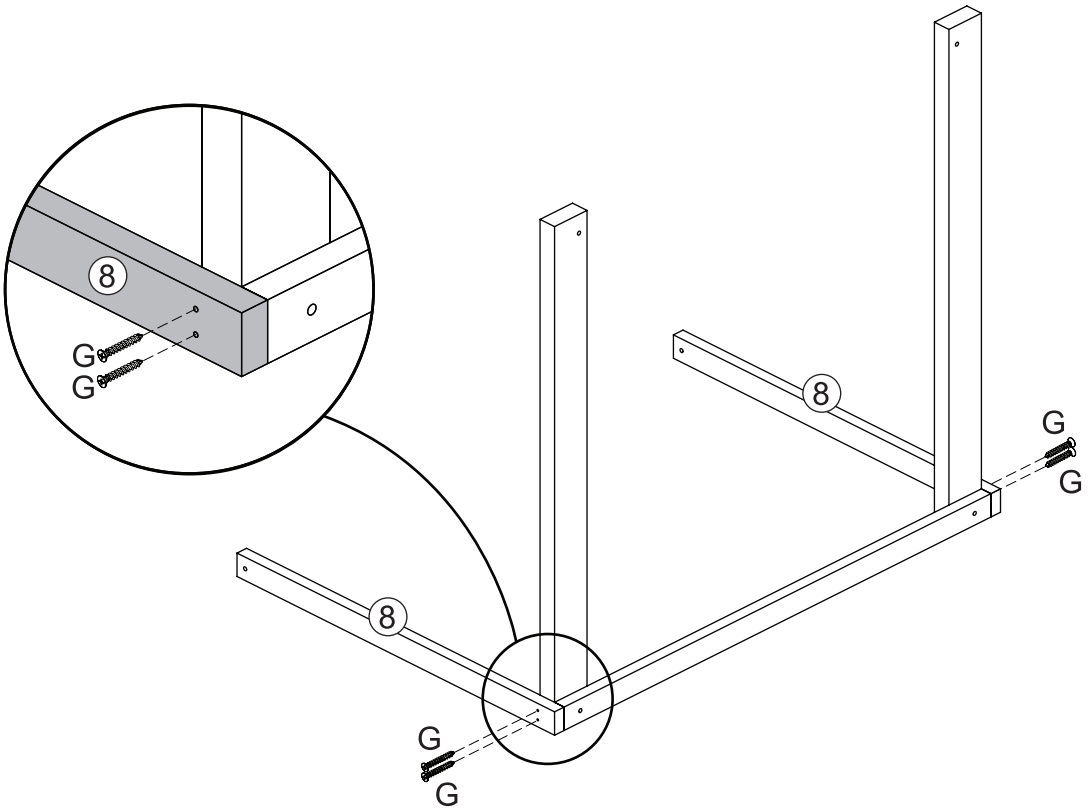

Step
Étape
Paso
Schritt
Fase
62

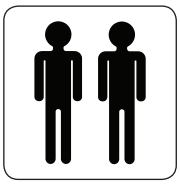

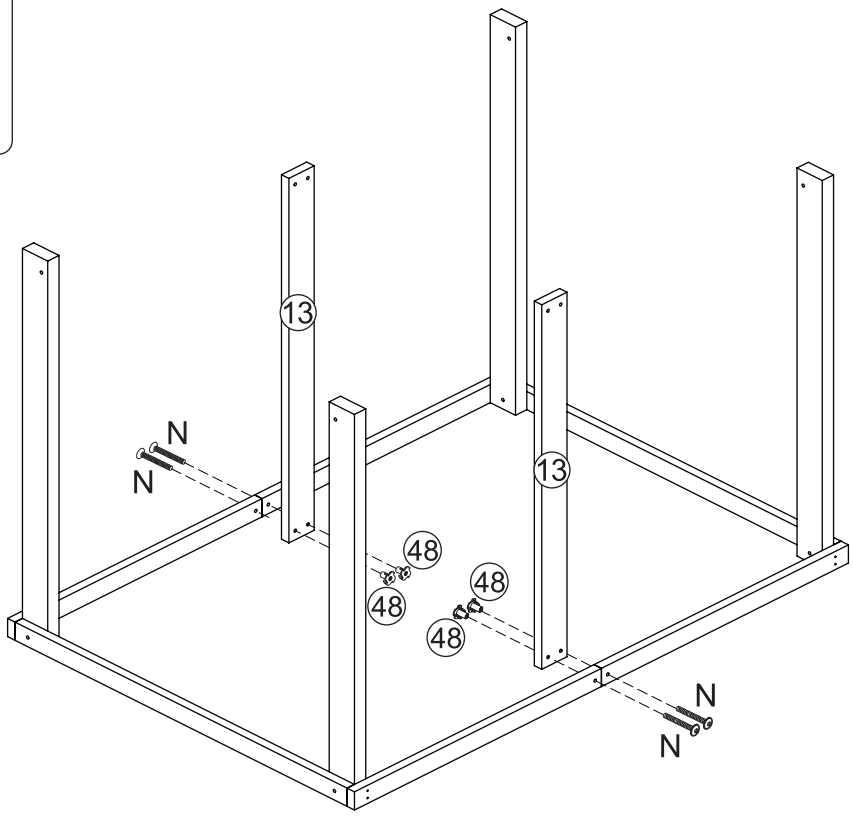

Step
Étape
Paso
Schritt
Fase
63

Note hole orientation.
Notez l'orientation des trous.
Tenga en cuenta la orientación
de los orificios.

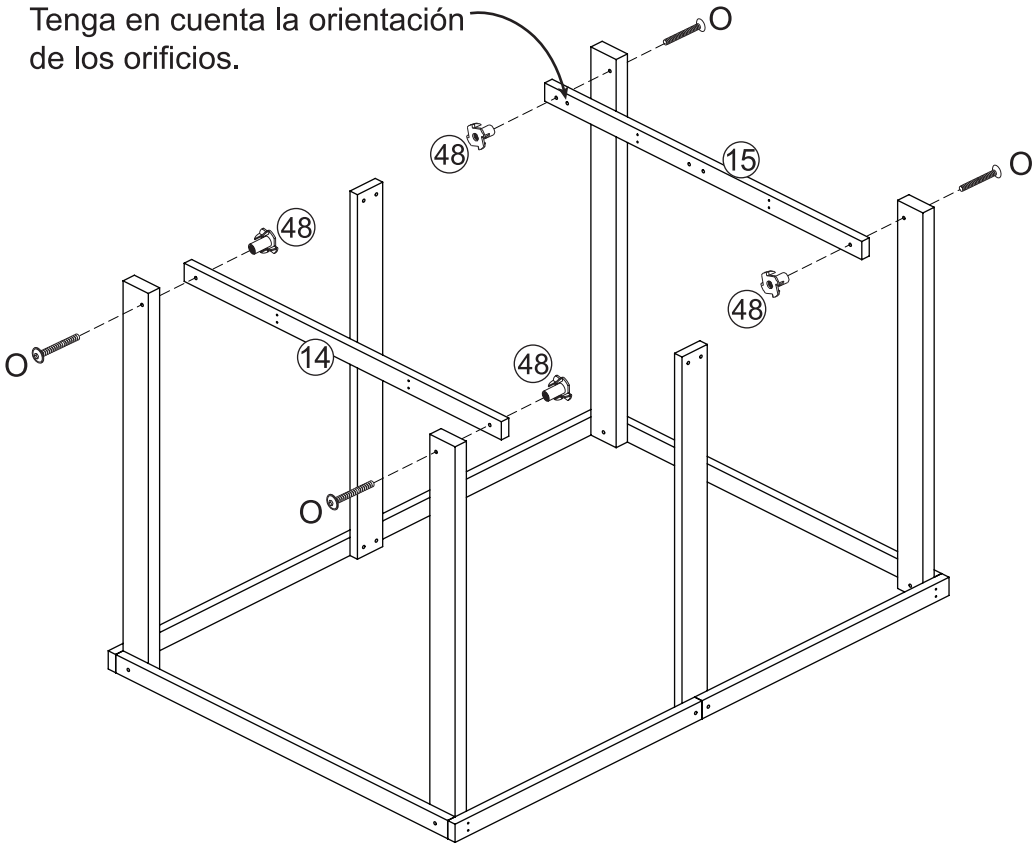

Step
Étape
Paso
Schritt
Fase

64

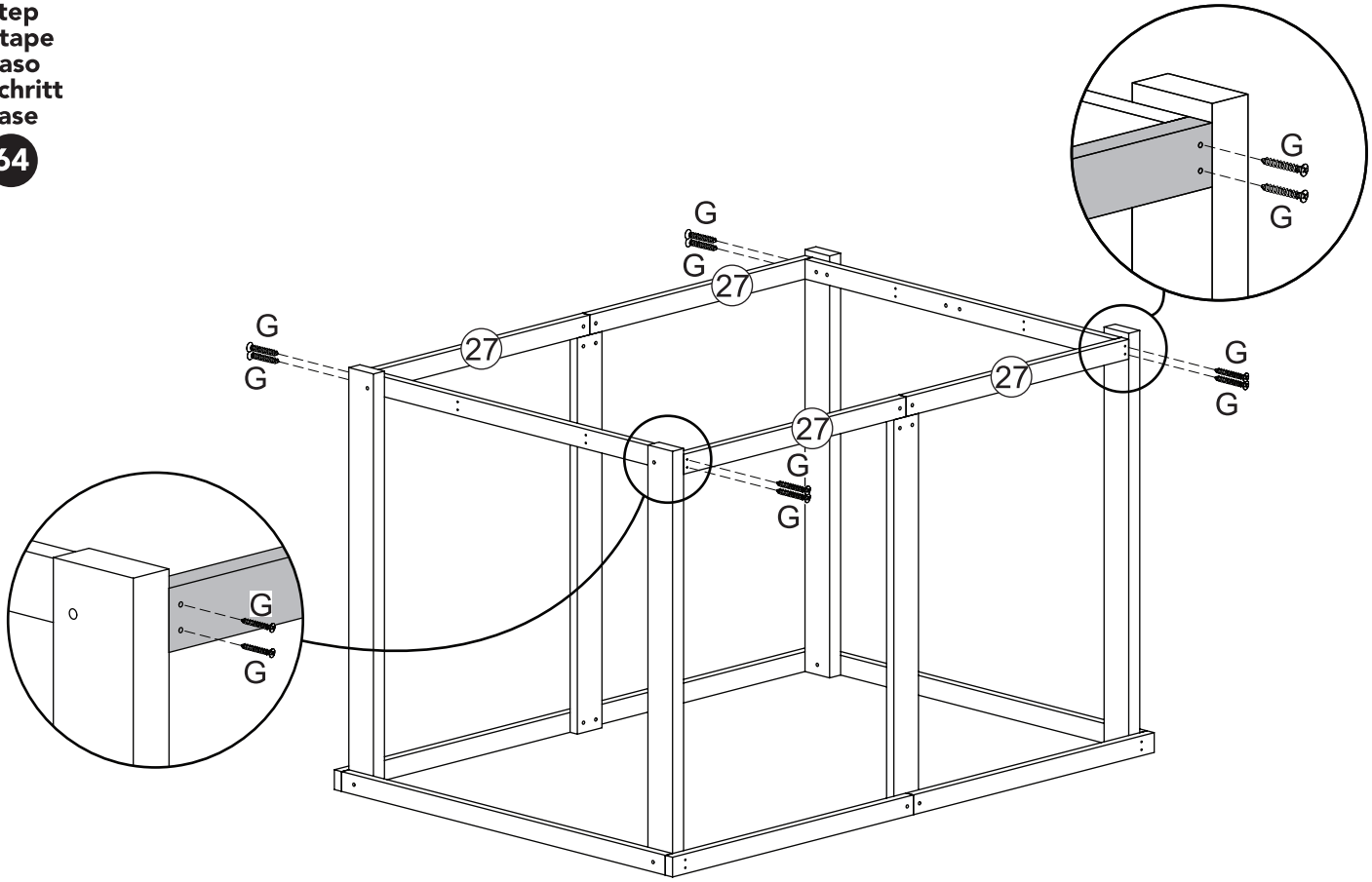

Step
Étape
Paso
Schritt
Fase

65

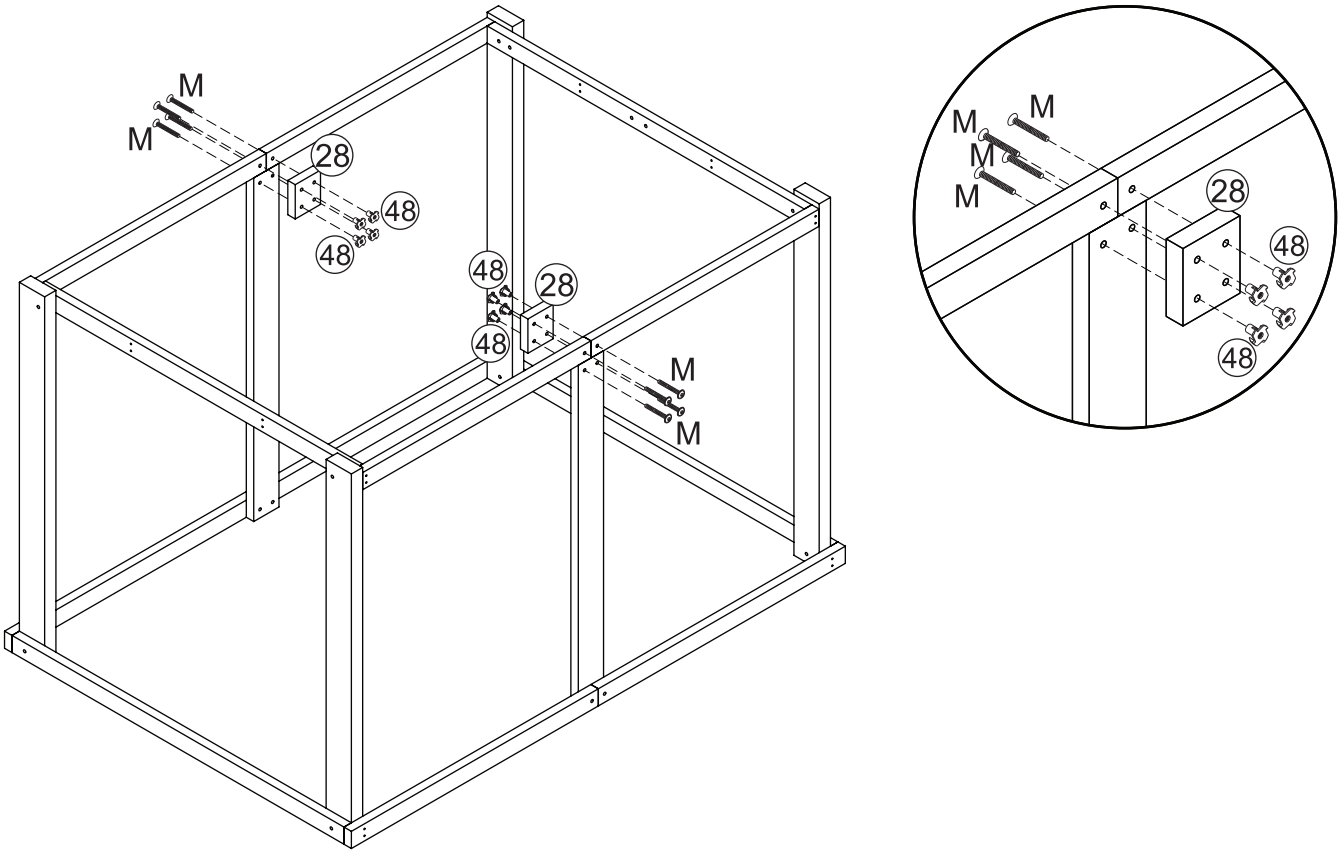

Step
Étape
Paso
Schritt
Fase

66 x 2

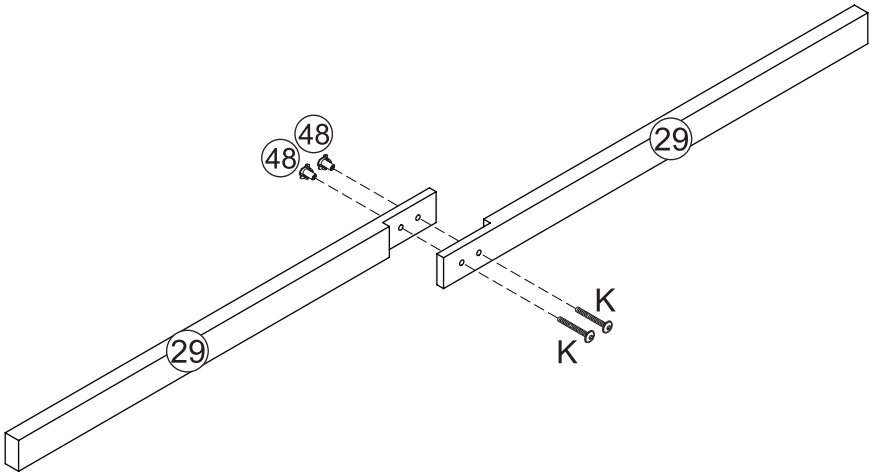

Step
Étape
Paso
Schritt
Fase

67

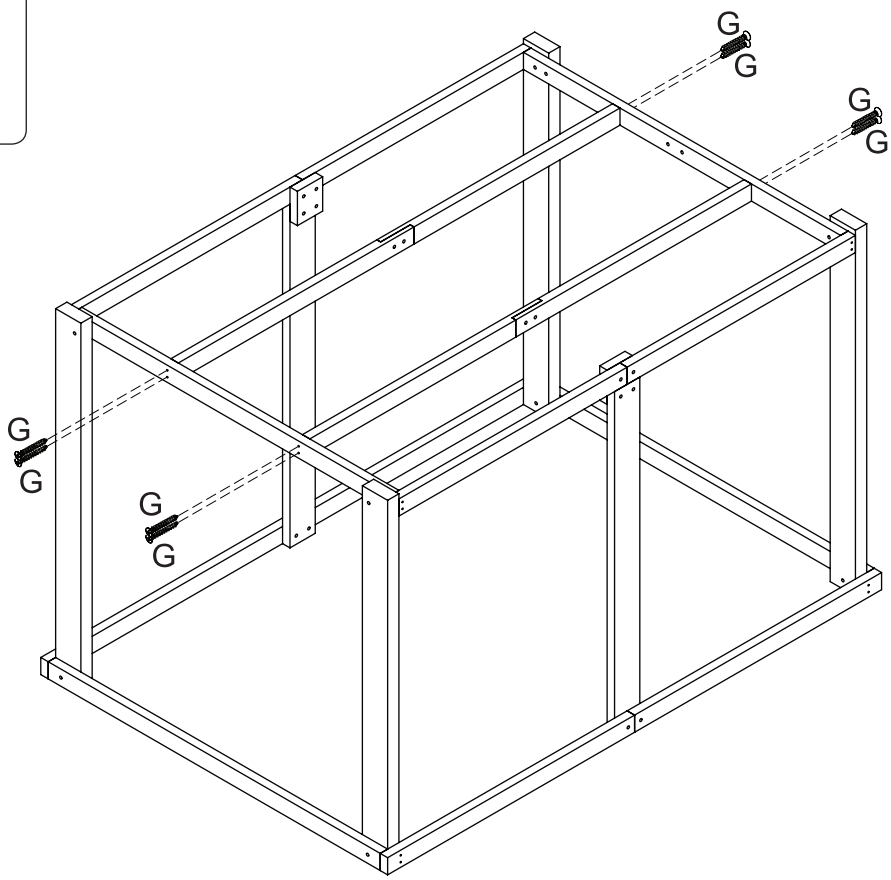

Step
Étape
Paso
Schritt
Fase

68

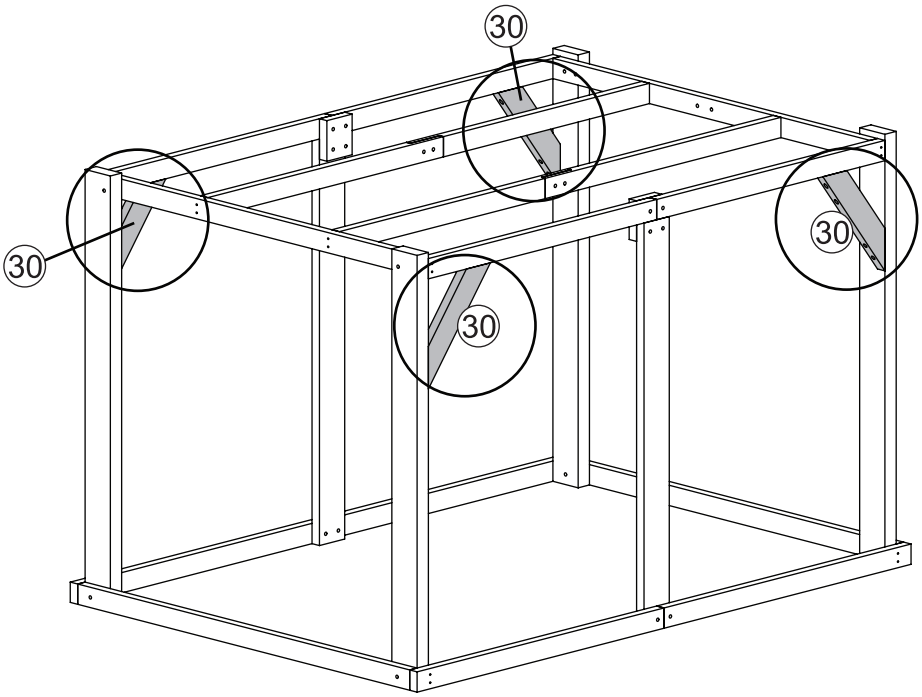

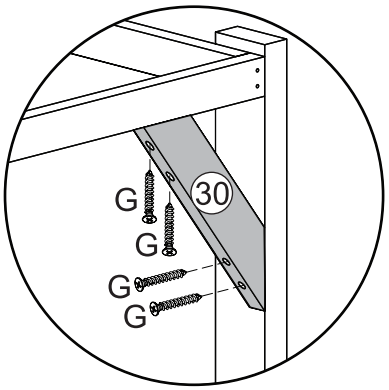

Step
Étape
Paso
Schritt
Fase

69

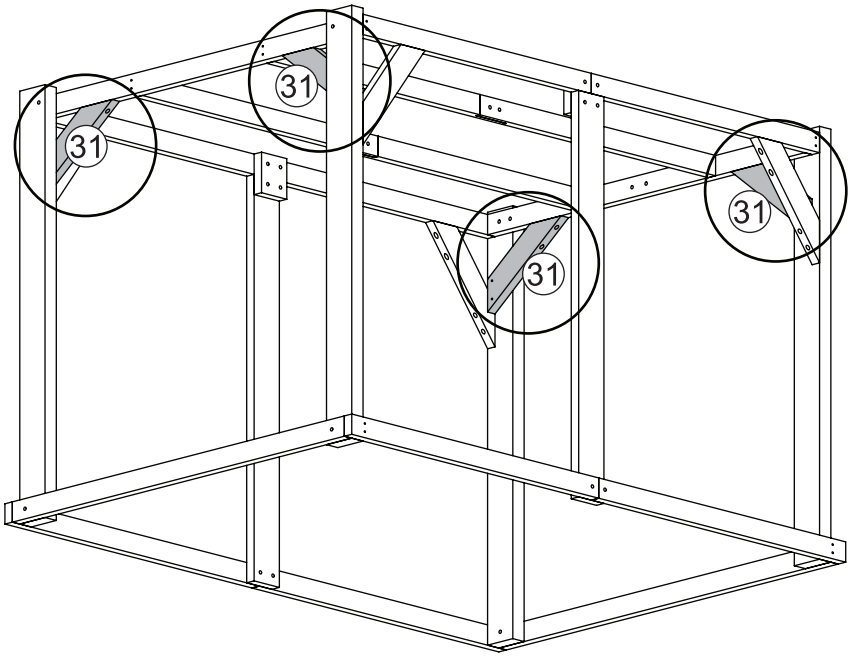

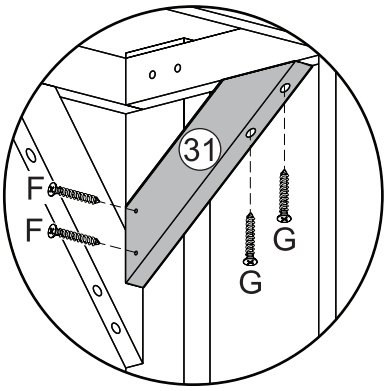

Step
Étape
Paso
Schritt
Fase
70

Center first board and evenly space the rest
Centrer la première planche et espacer uniformément le reste
Centre la primera tabla y distribuya el resto con un espaciado uniforme

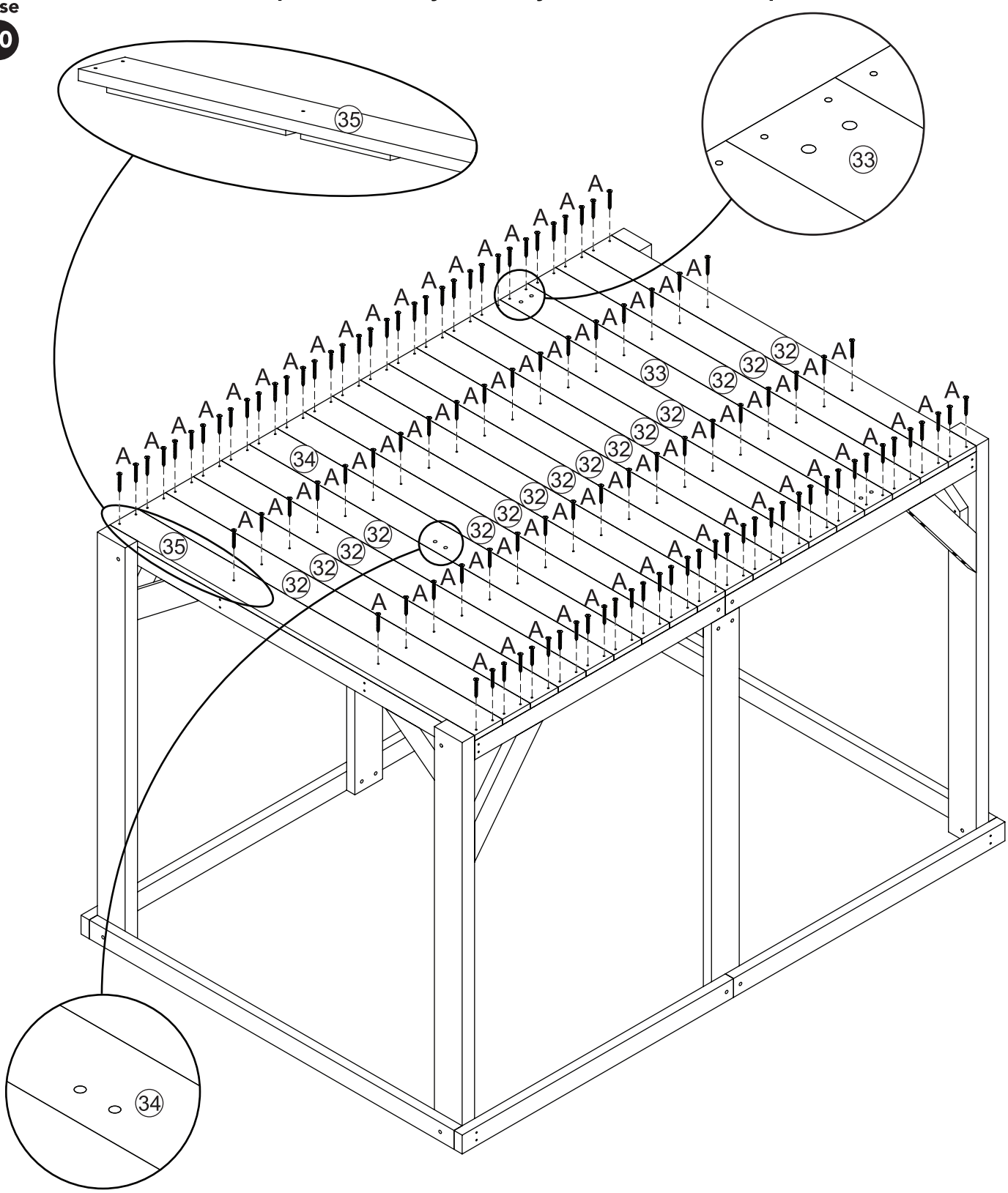

Note hole orientation.
Notez l'orientation des trous.
Tenga en cuenta la orientación de los orificios.

Step
Étape
Paso
Schritt
Fase
71

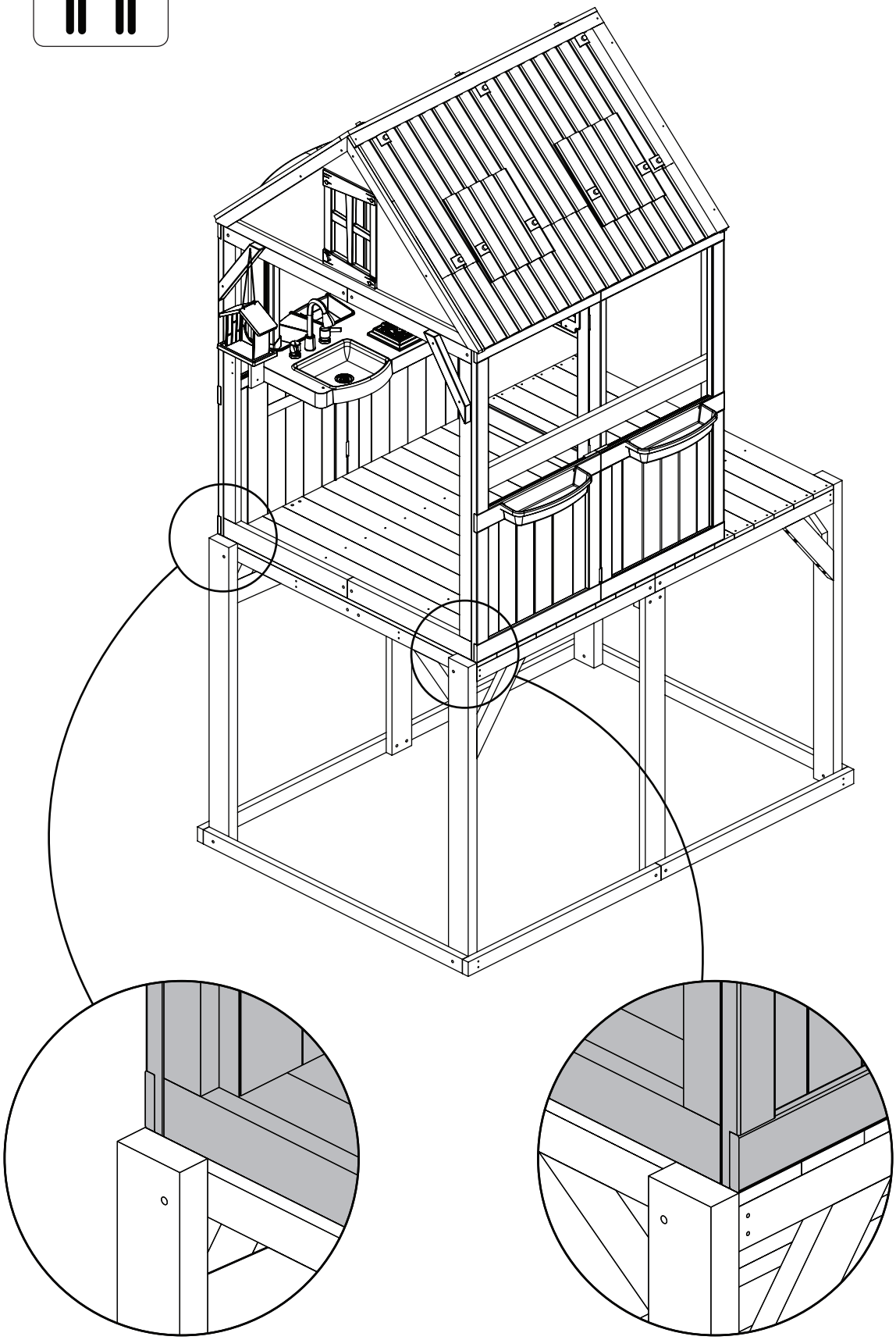

Step
Étape
Paso
Schritt
Fase
72

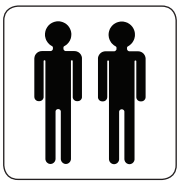

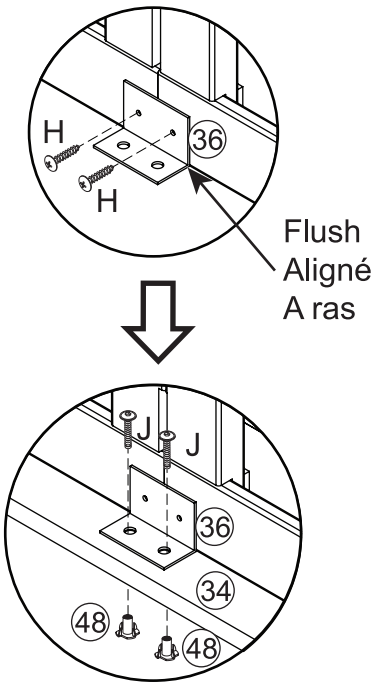

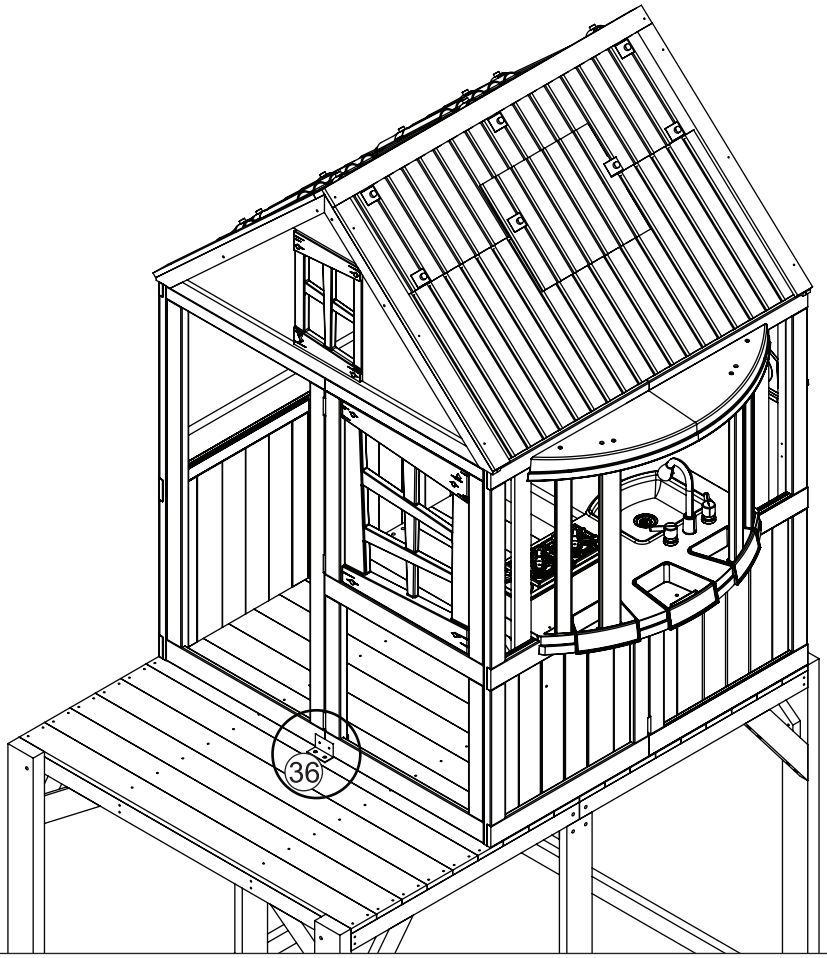

Step
Étape
Paso
Schritt
Fase
73

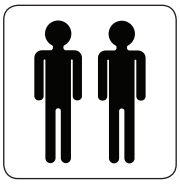

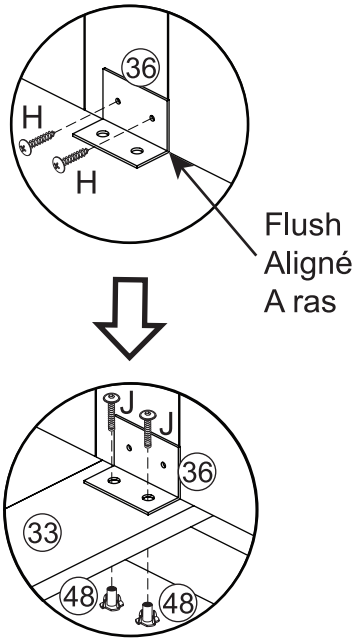

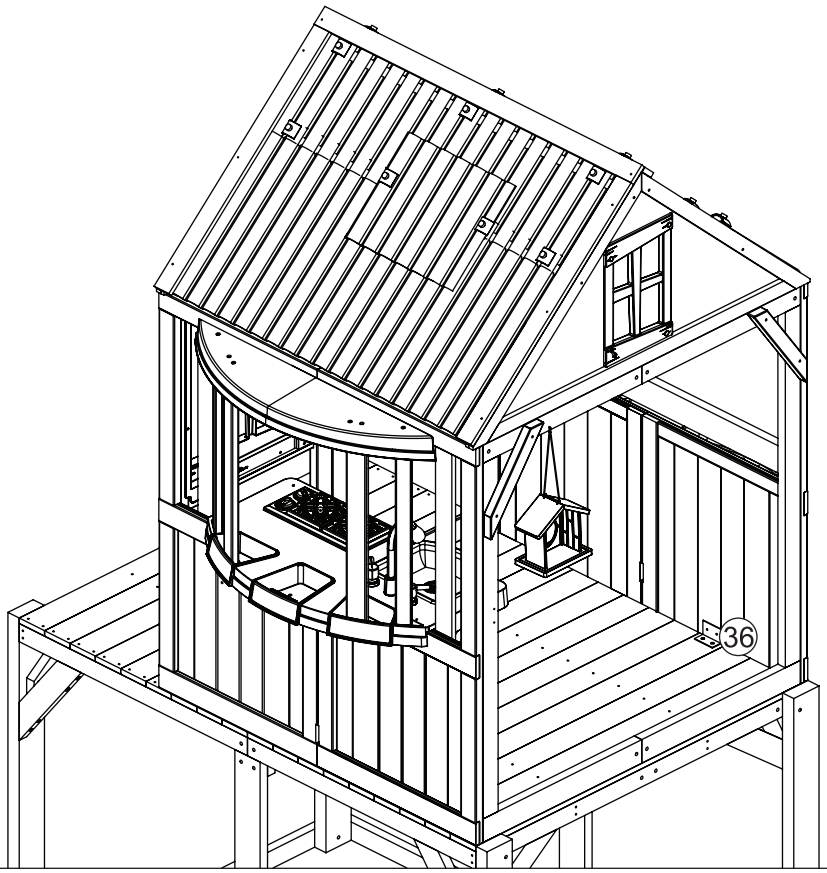

Step
Étape
Paso
Schritt
Fase

74

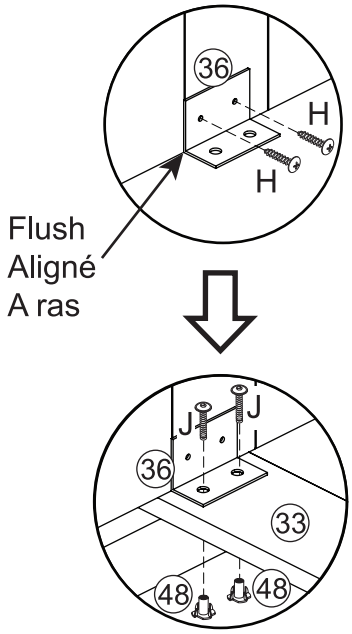

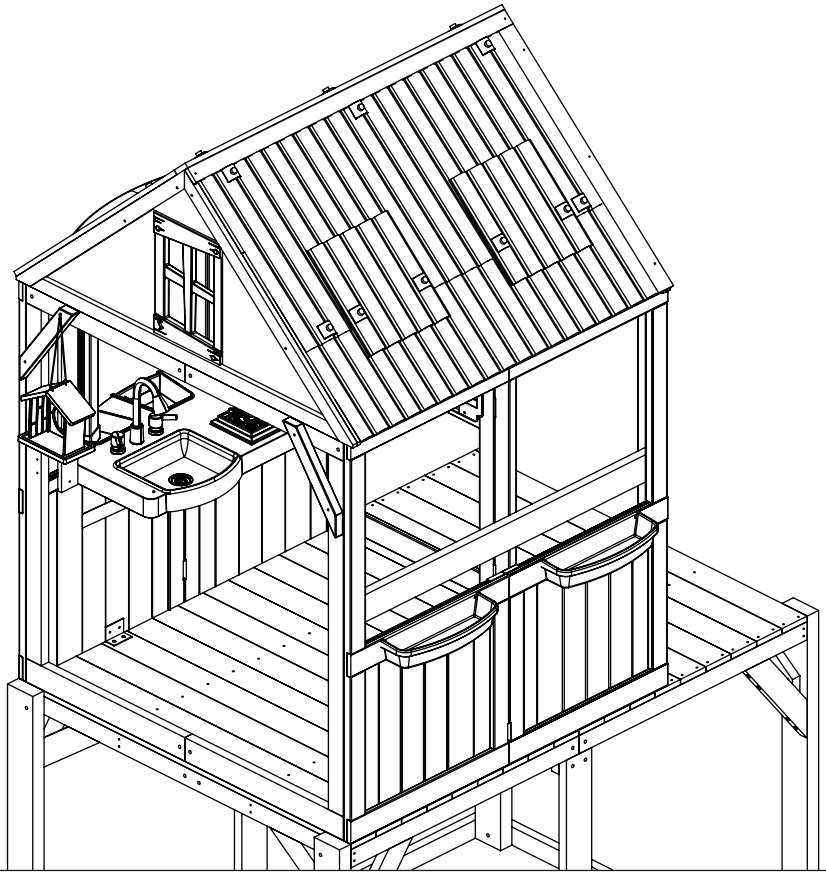

Step
Étape
Paso
Schritt
Fase

75

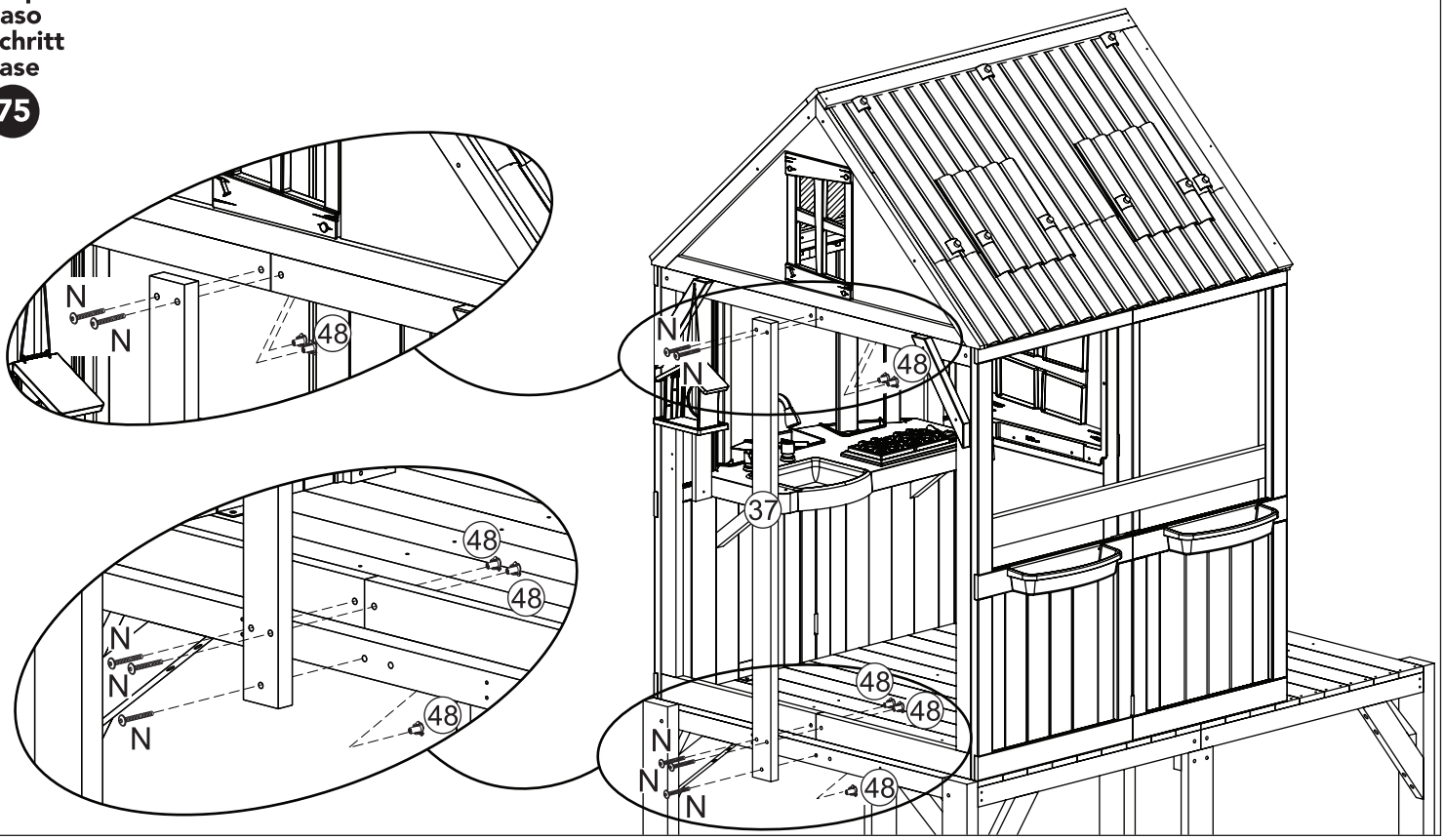

Step
Étape
Paso
Schritt
Fase

76

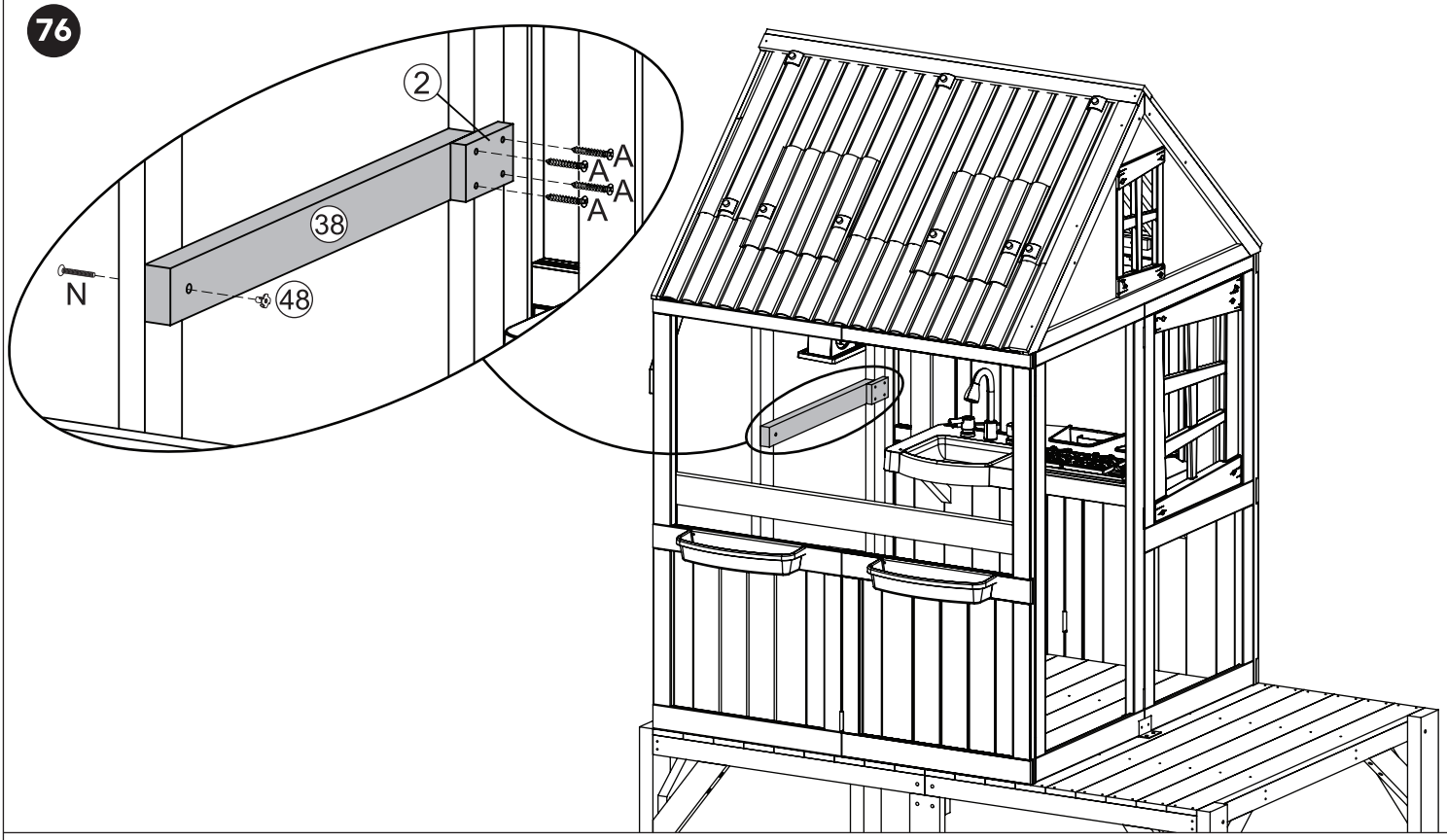

Step
Étape
Paso
Schritt
Fase

77

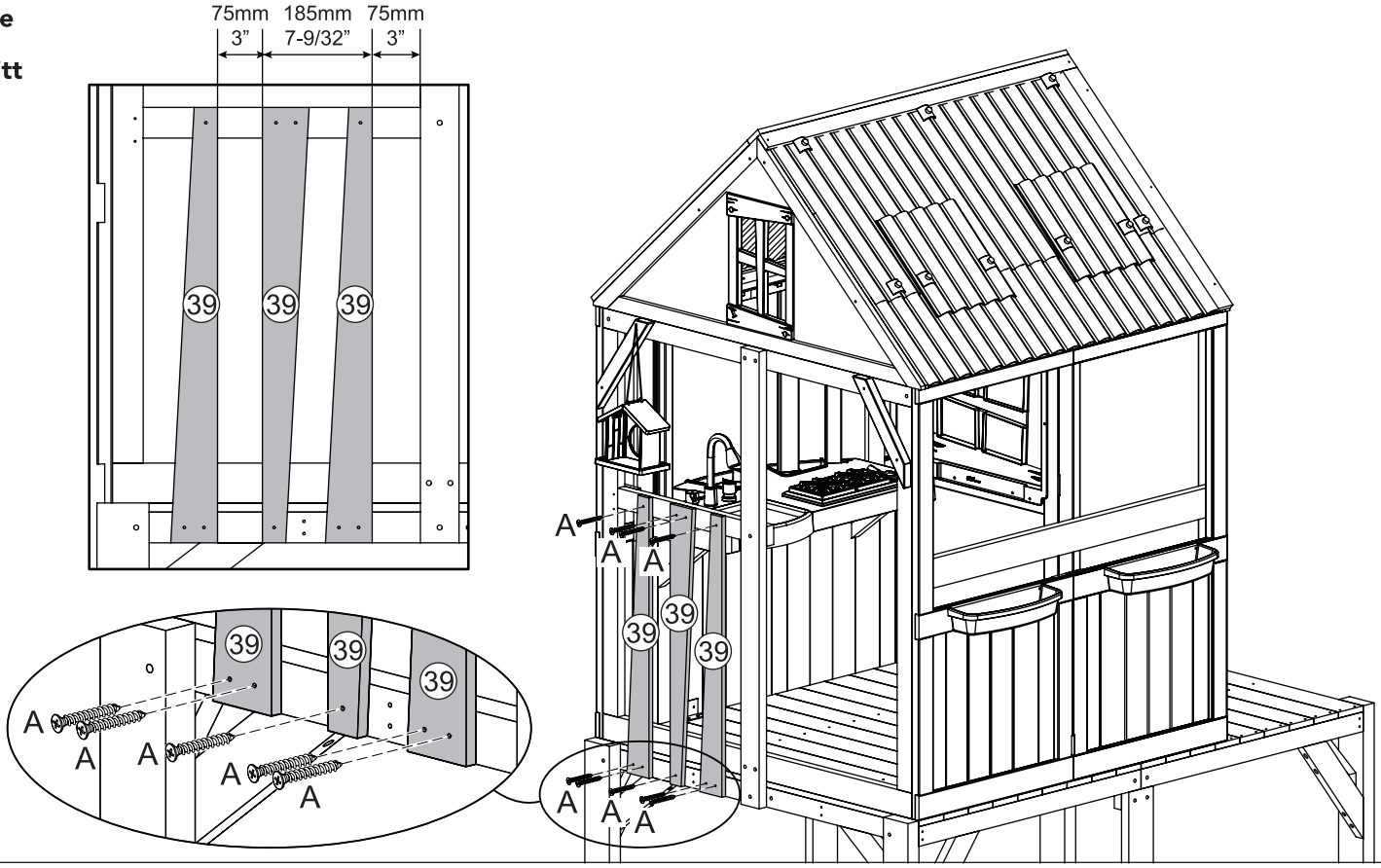

Step
Étape
Paso
Schritt
Fase
78

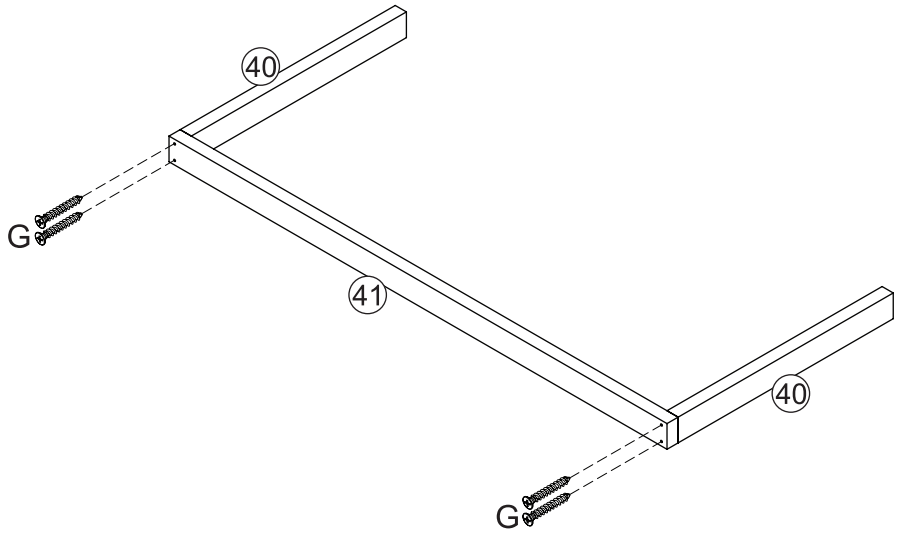

Step
Étape
Paso
Schritt
Fase
79

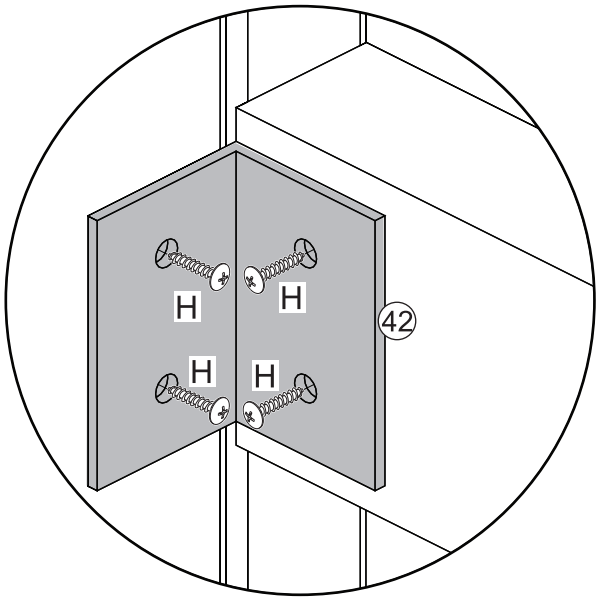

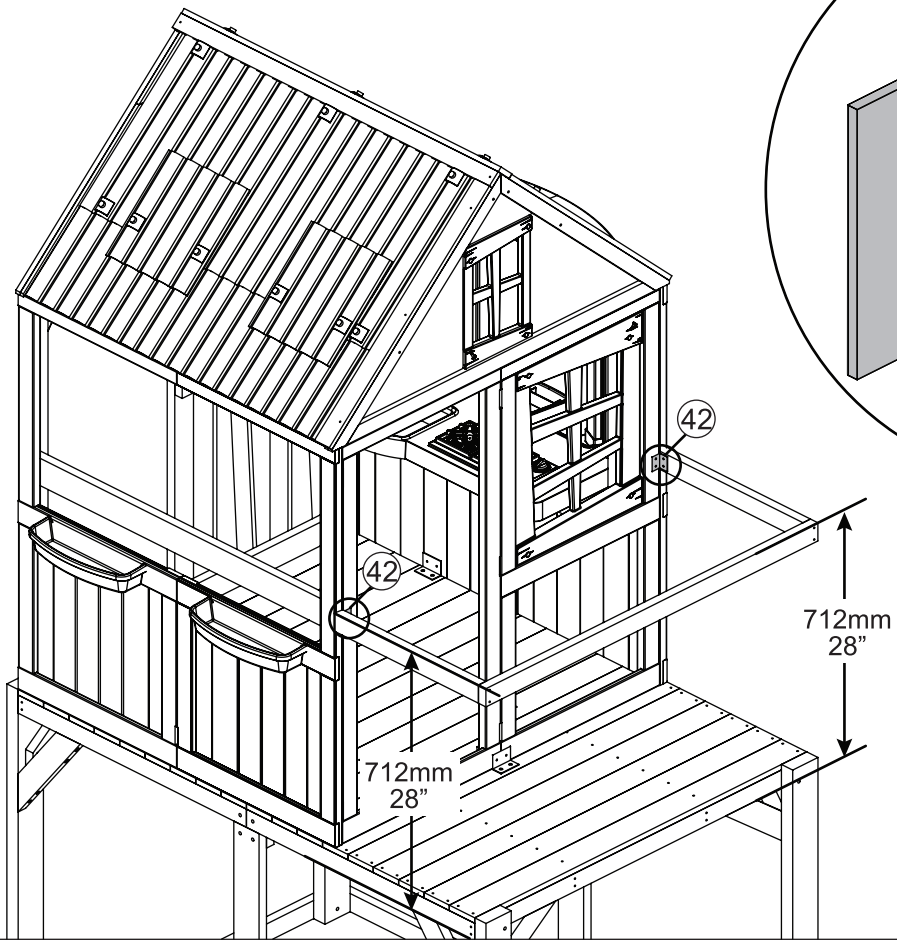

Step
Étape
Paso
Schritt
Fase

80

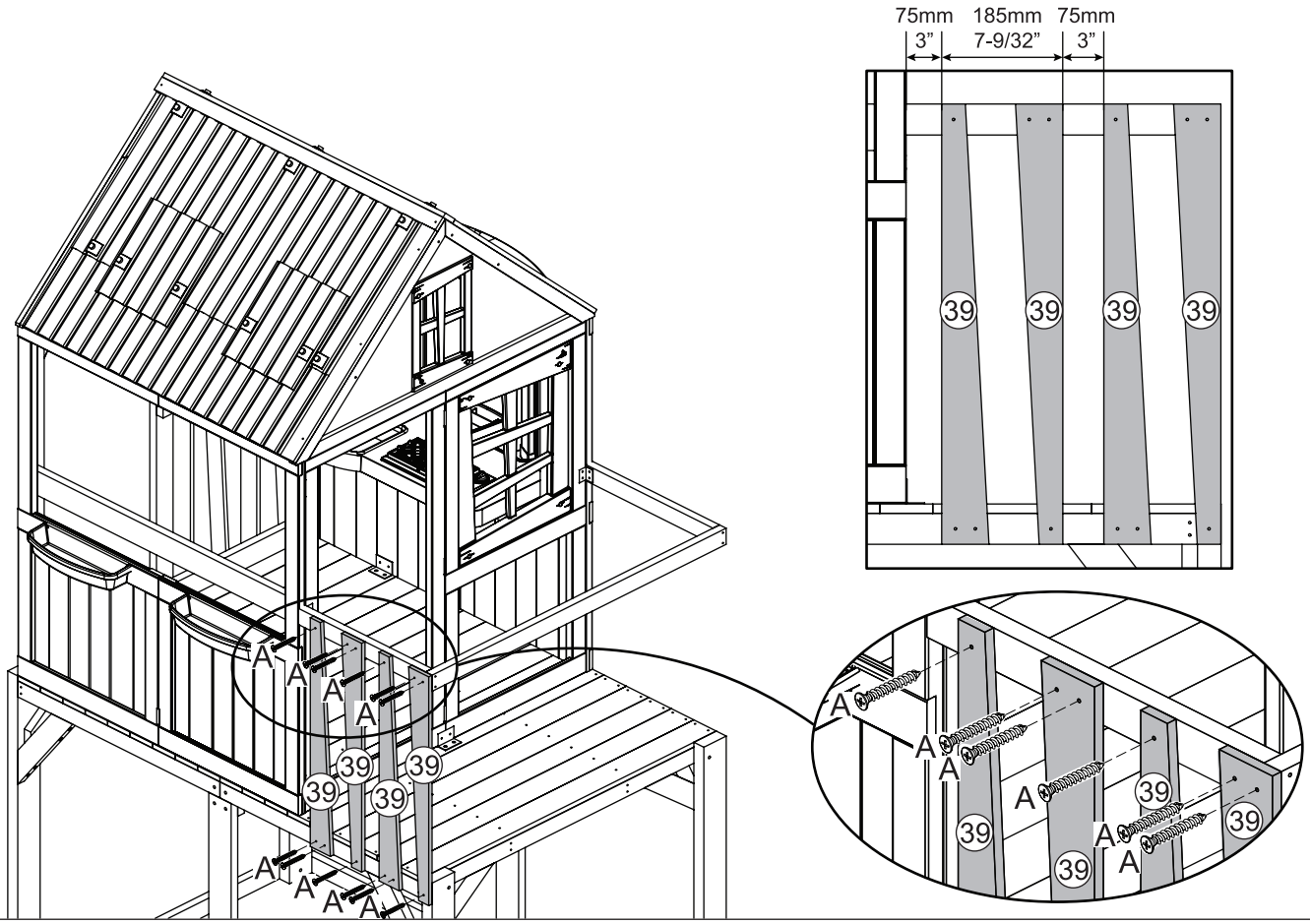

Step
Étape
Paso
Schritt
Fase

81

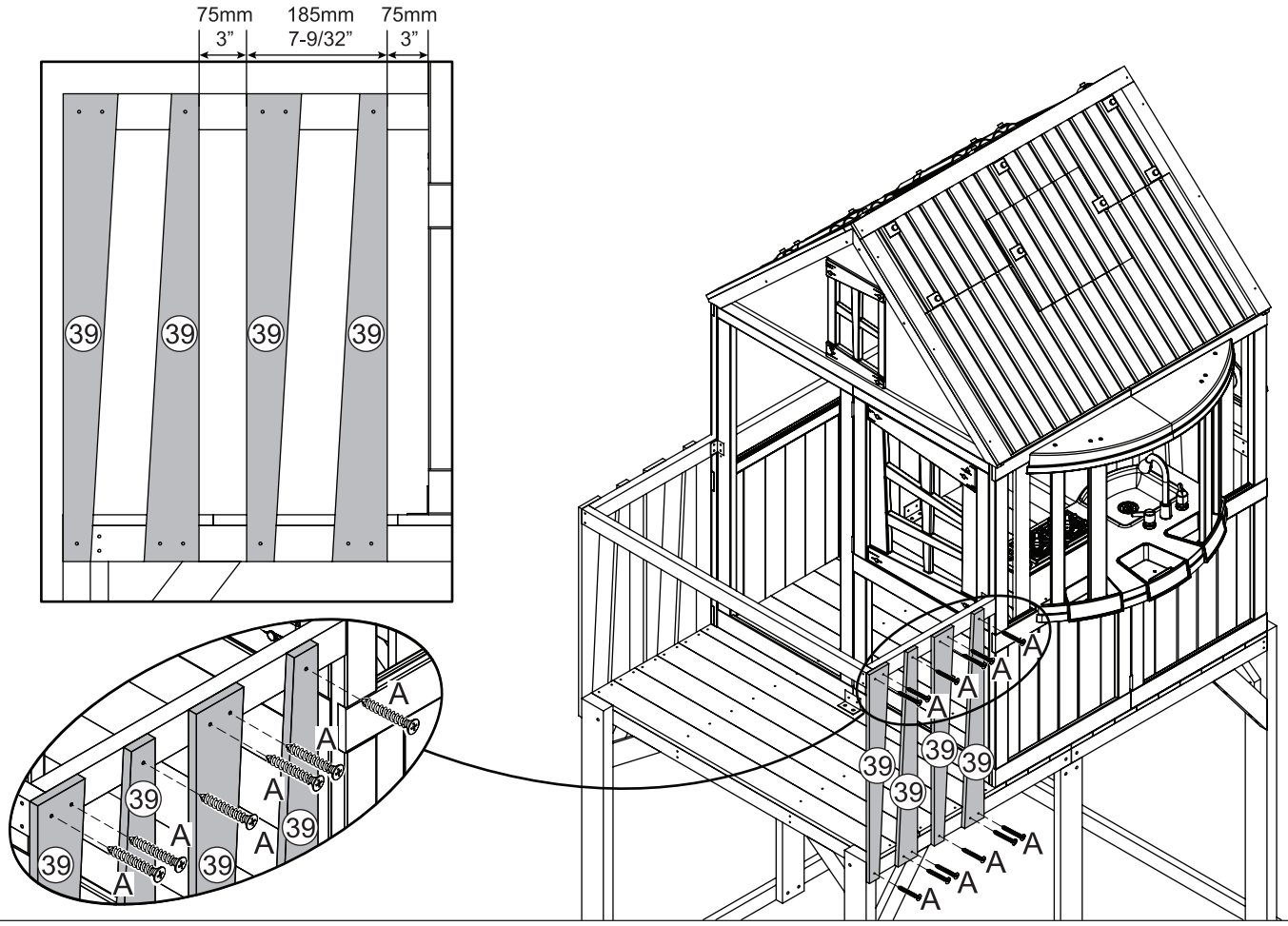

Step
Étape
Paso
Schritt
Fase

82

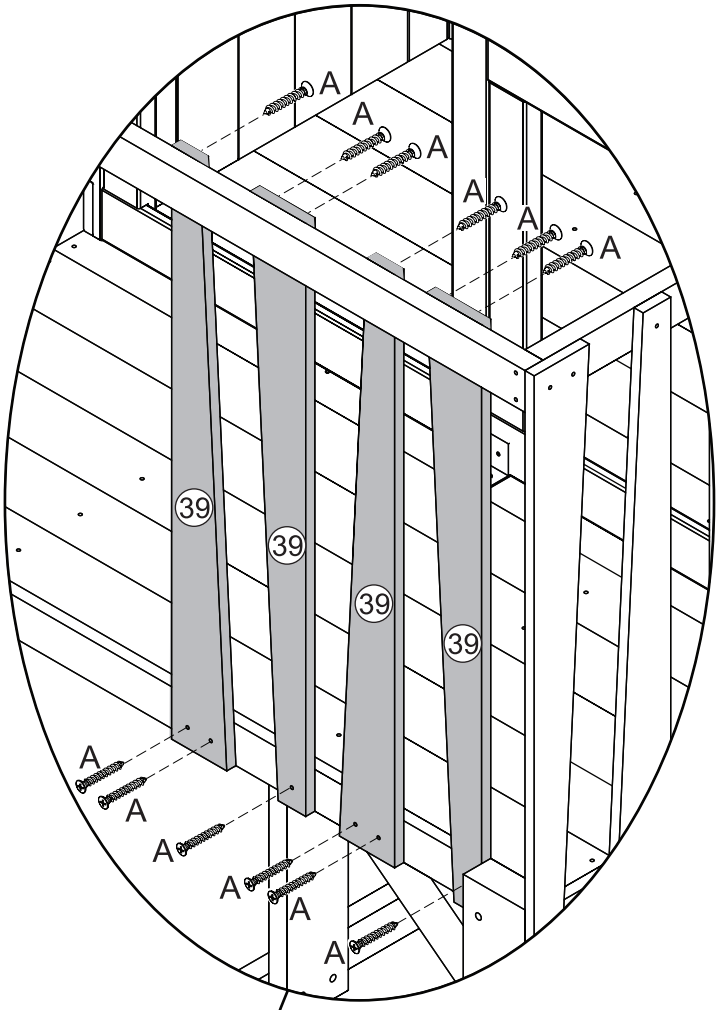

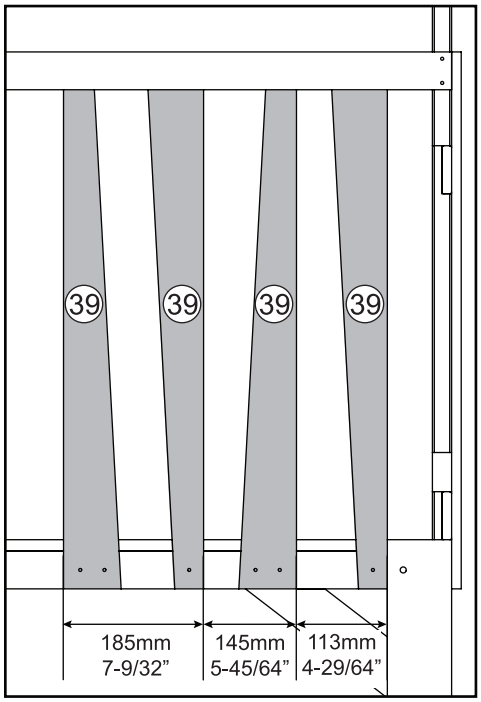

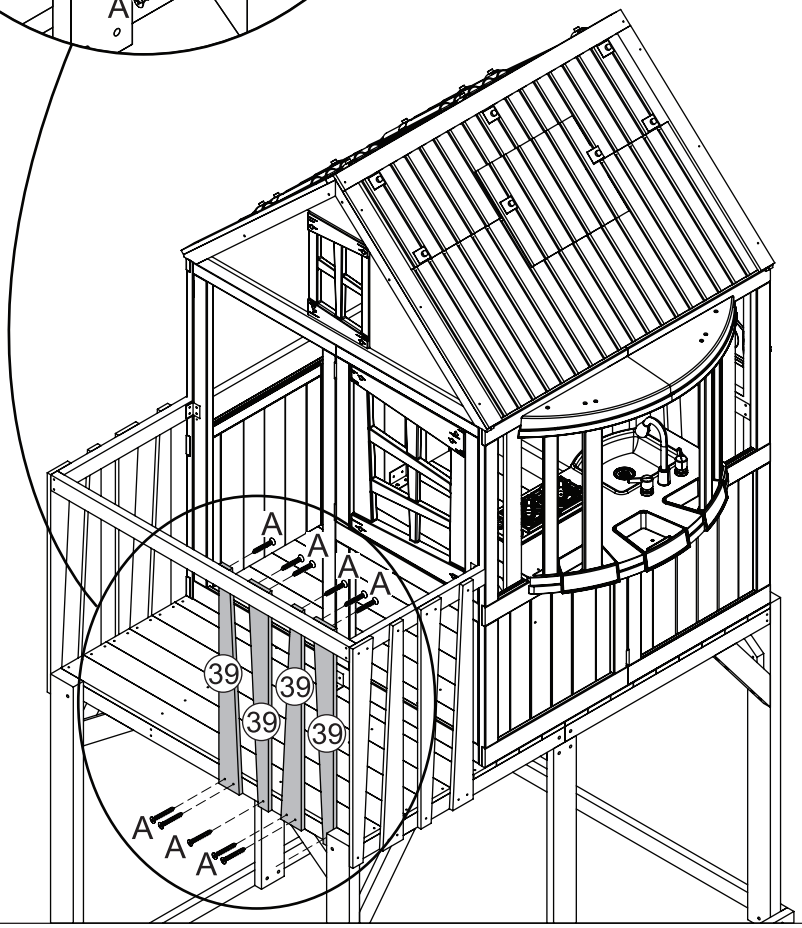

Step
Étape
Paso
Schritt
Fase

83

IMPORTANT!
Follow hole pattern
IMPORTANT!
Respecter l'emplacement des trous
¡IMPORTANTE!
Siga el patrón de los orificios

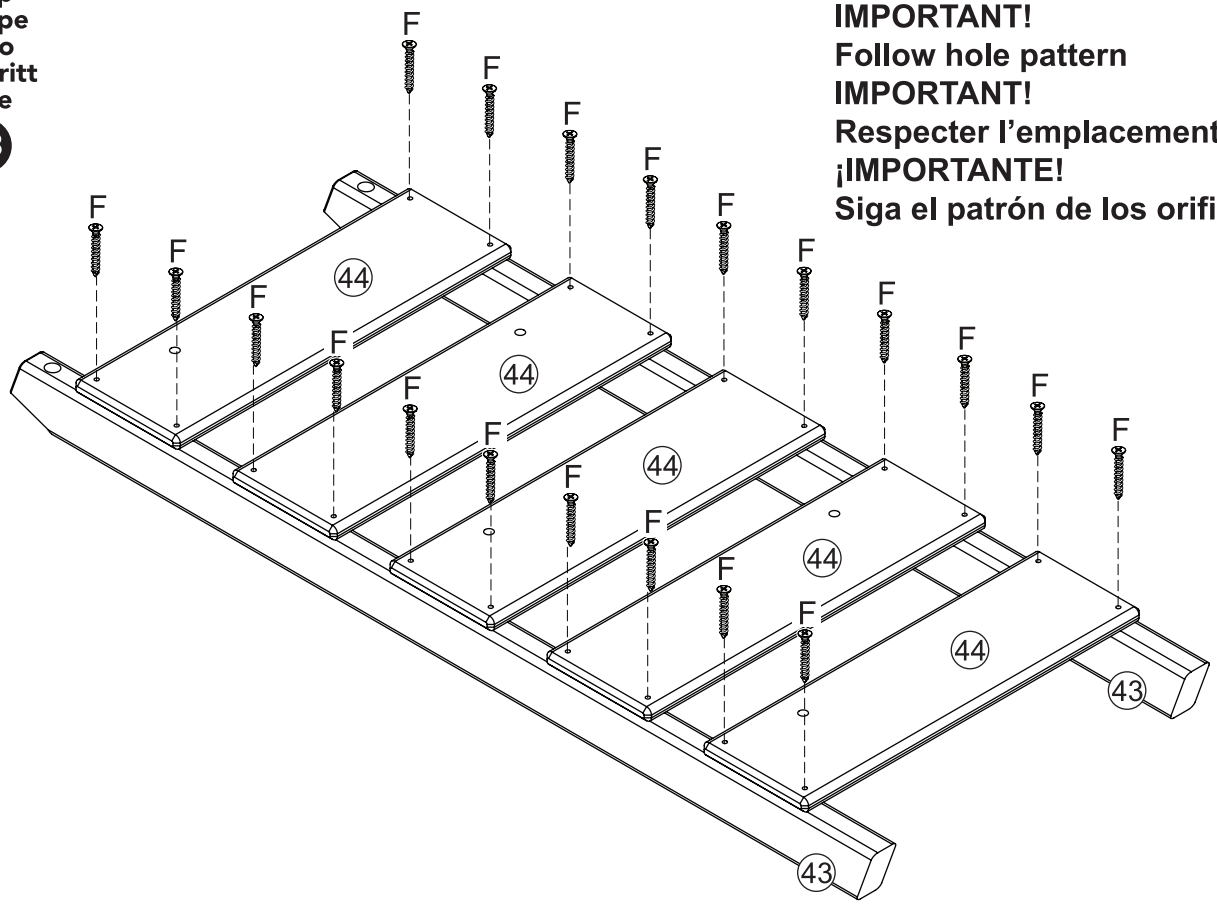

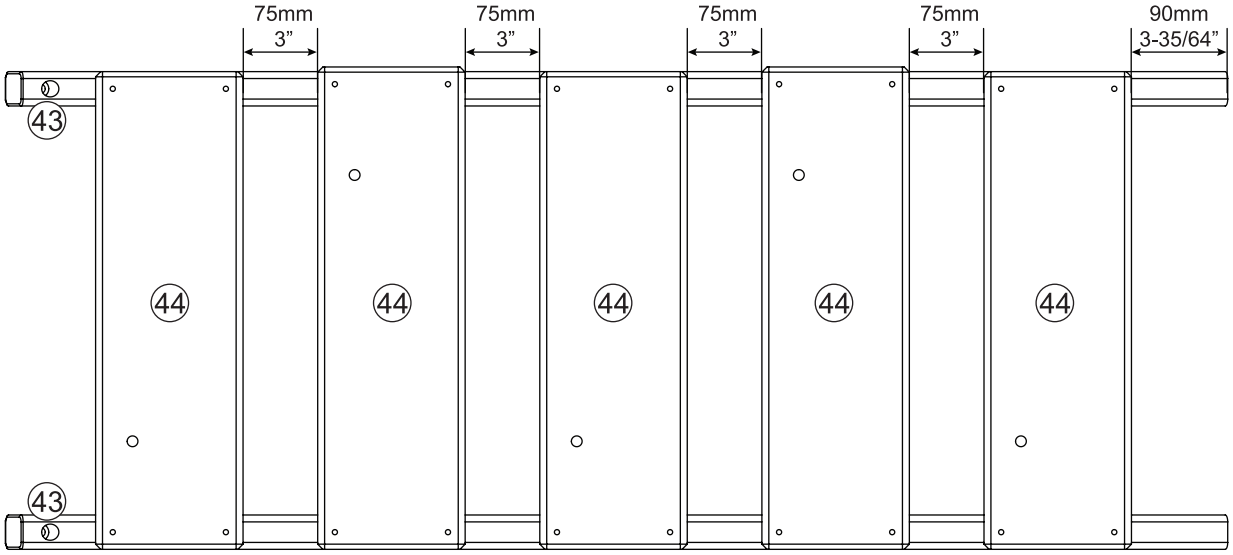

Step
Étape
Paso
Schritt
Fase

84

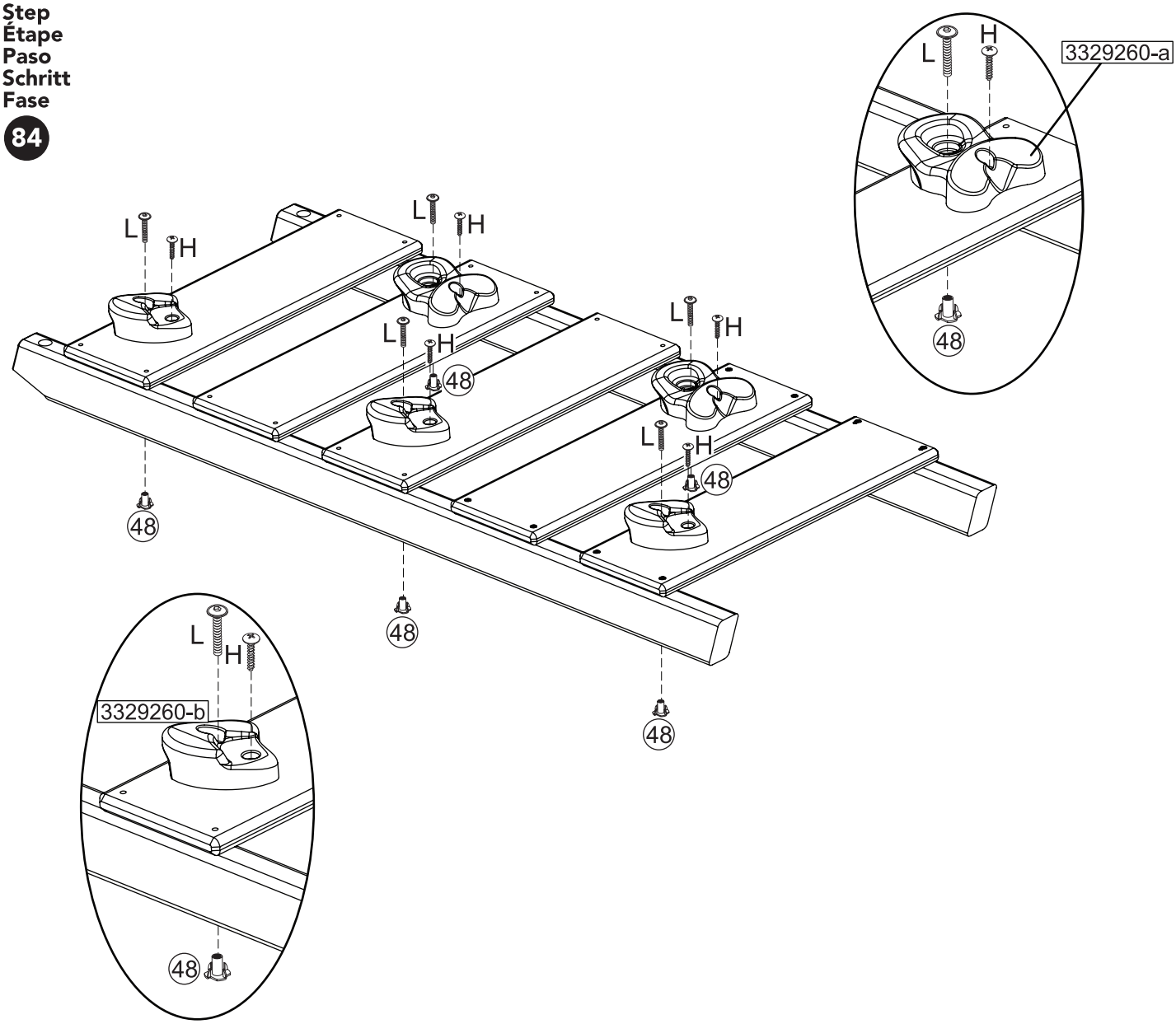

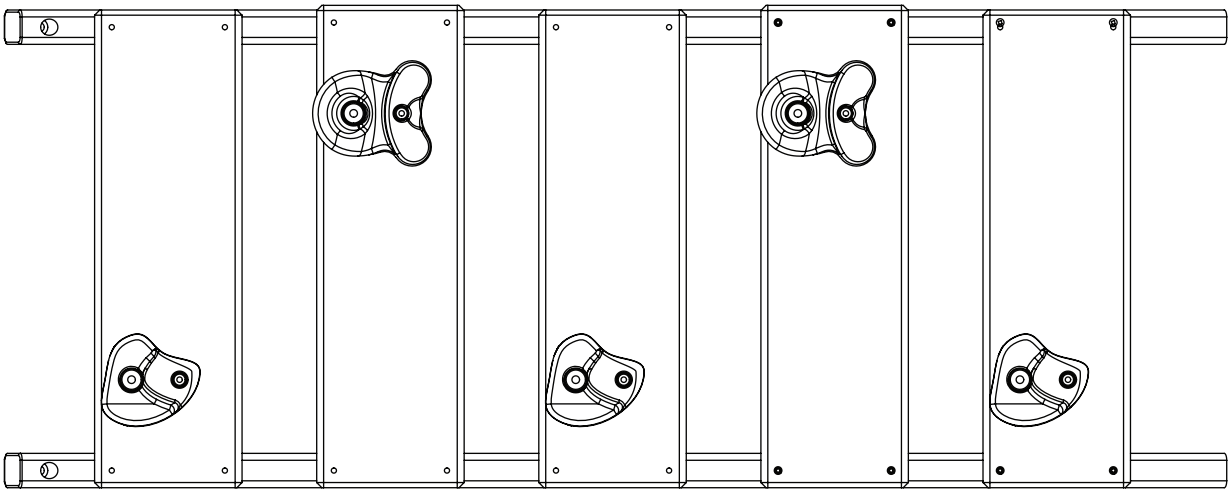

Step
Étape
Paso
Schritt
Fase

85

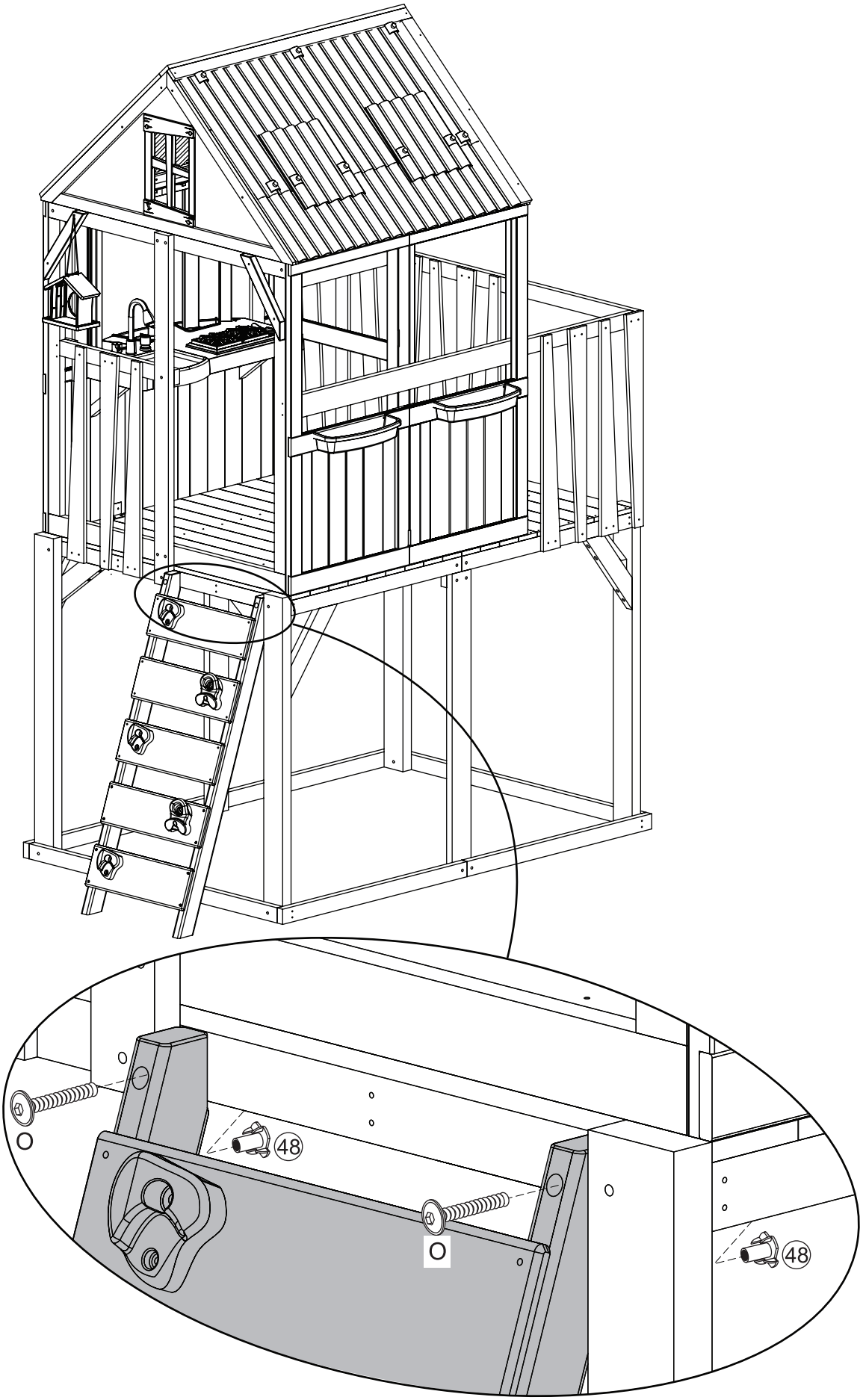

Step
Étape
Paso
Schritt
Fase

86

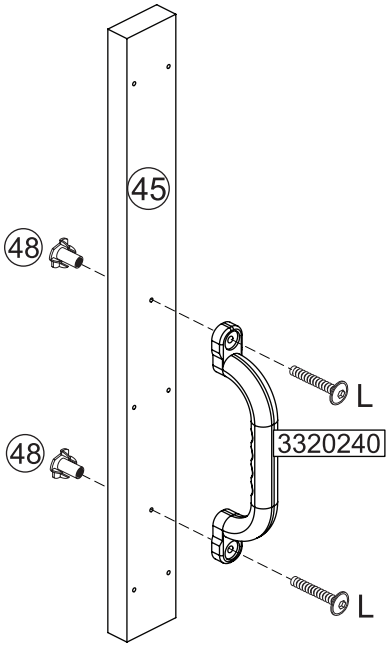

Step
Étape
Paso
Schritt
Fase

87

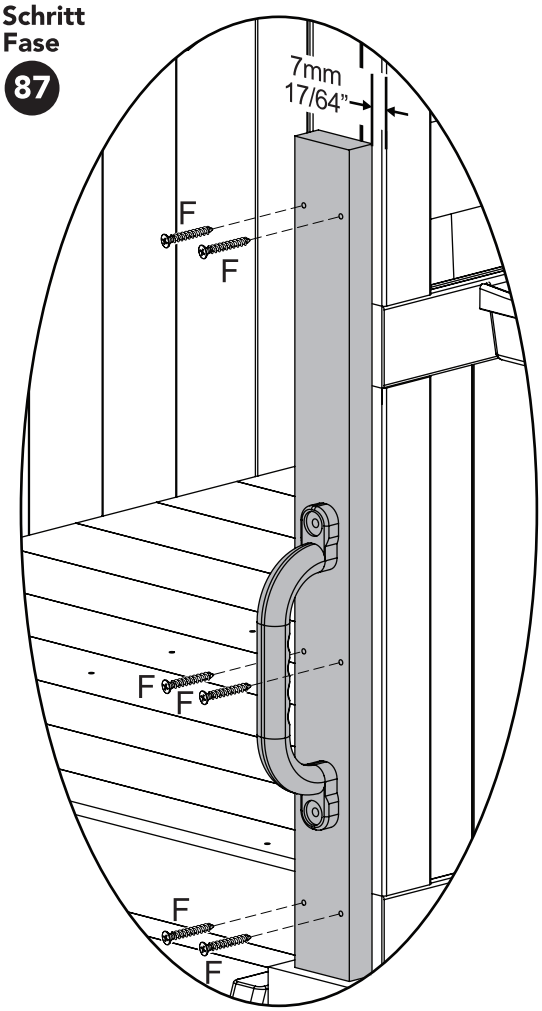

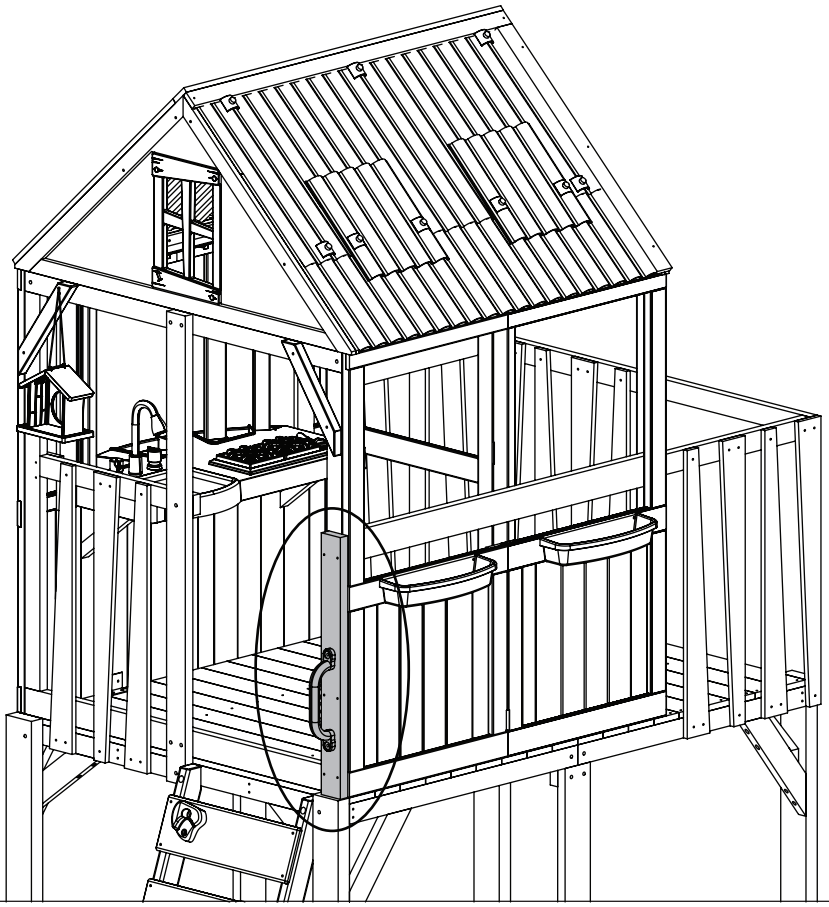

Step
Étape
Paso
Schritt
Fase

88

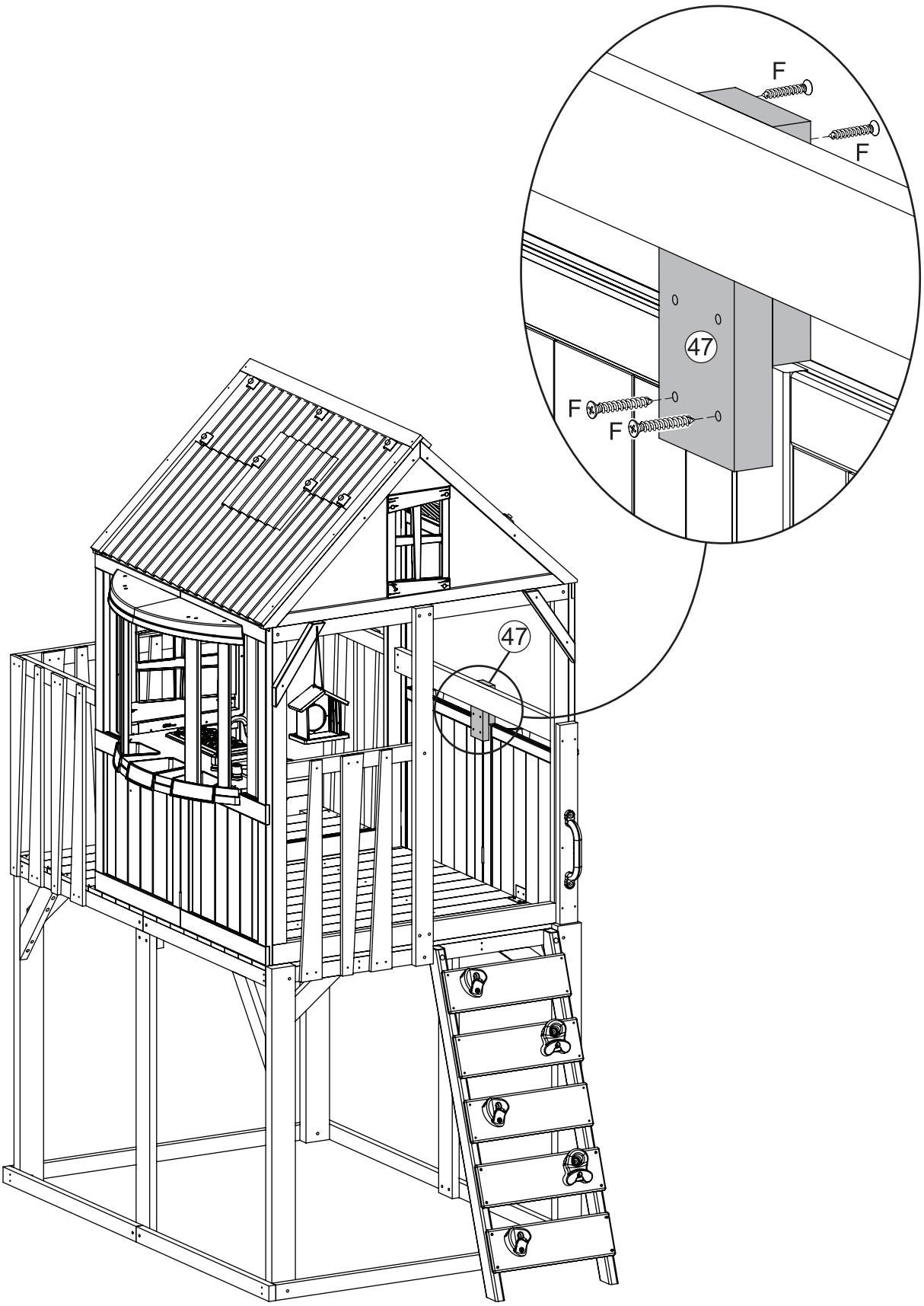

Step
Étape
Paso
Schritt
Fase

89

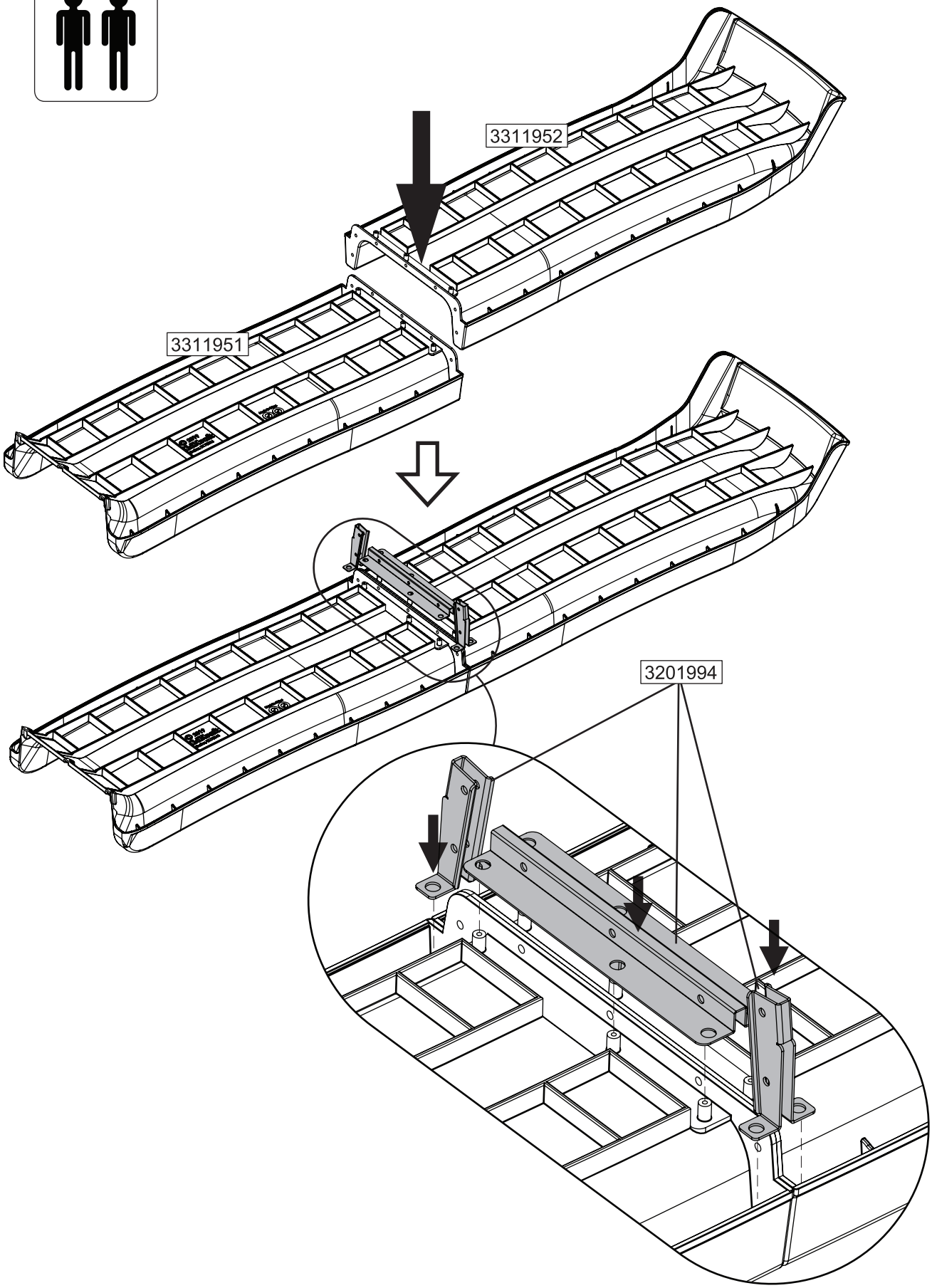

Step
Étape
Paso
Schritt
Fase

90

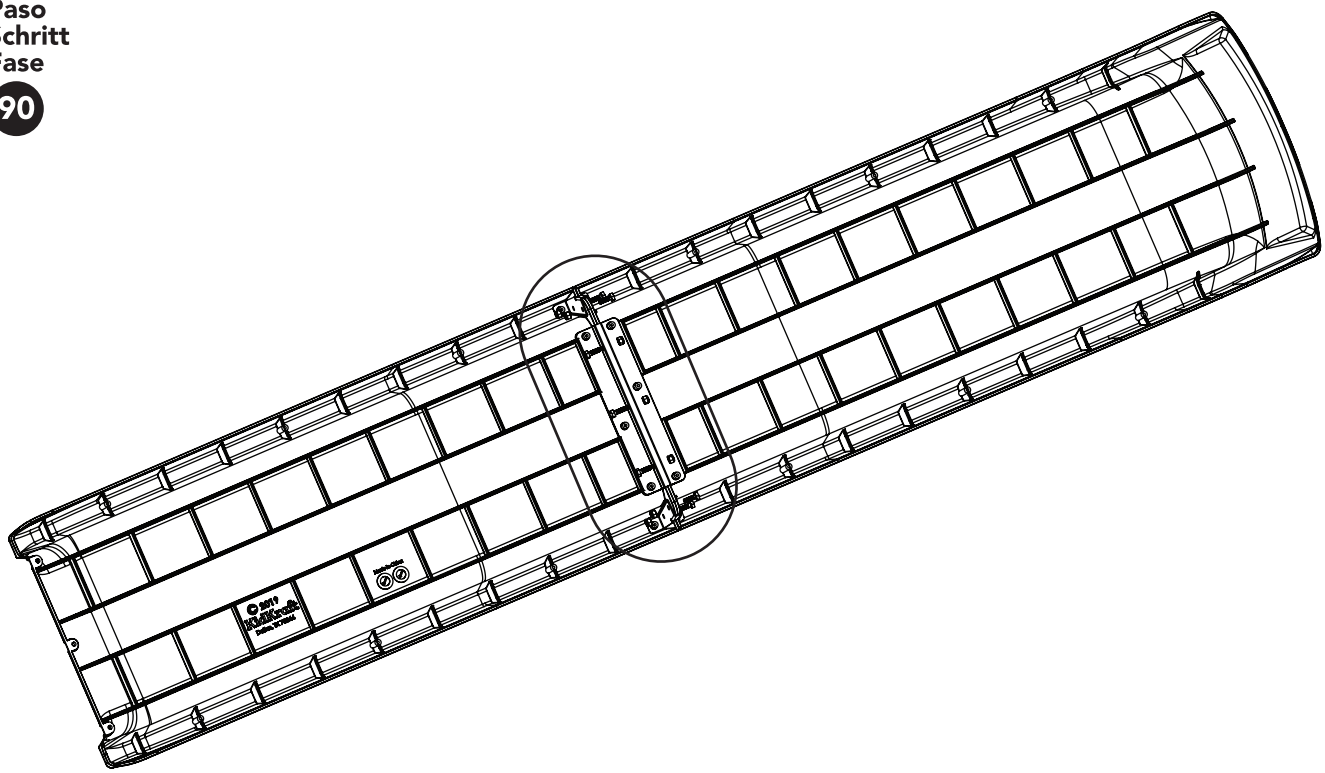

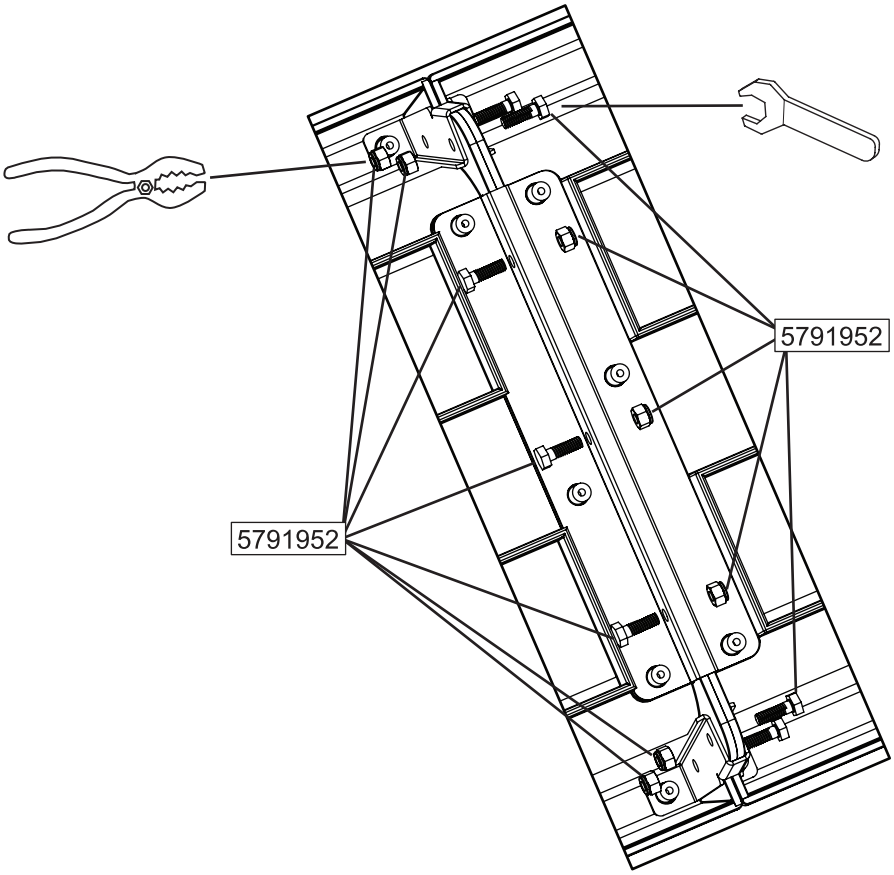

Step
Étape
Paso
Schritt
Fase

91

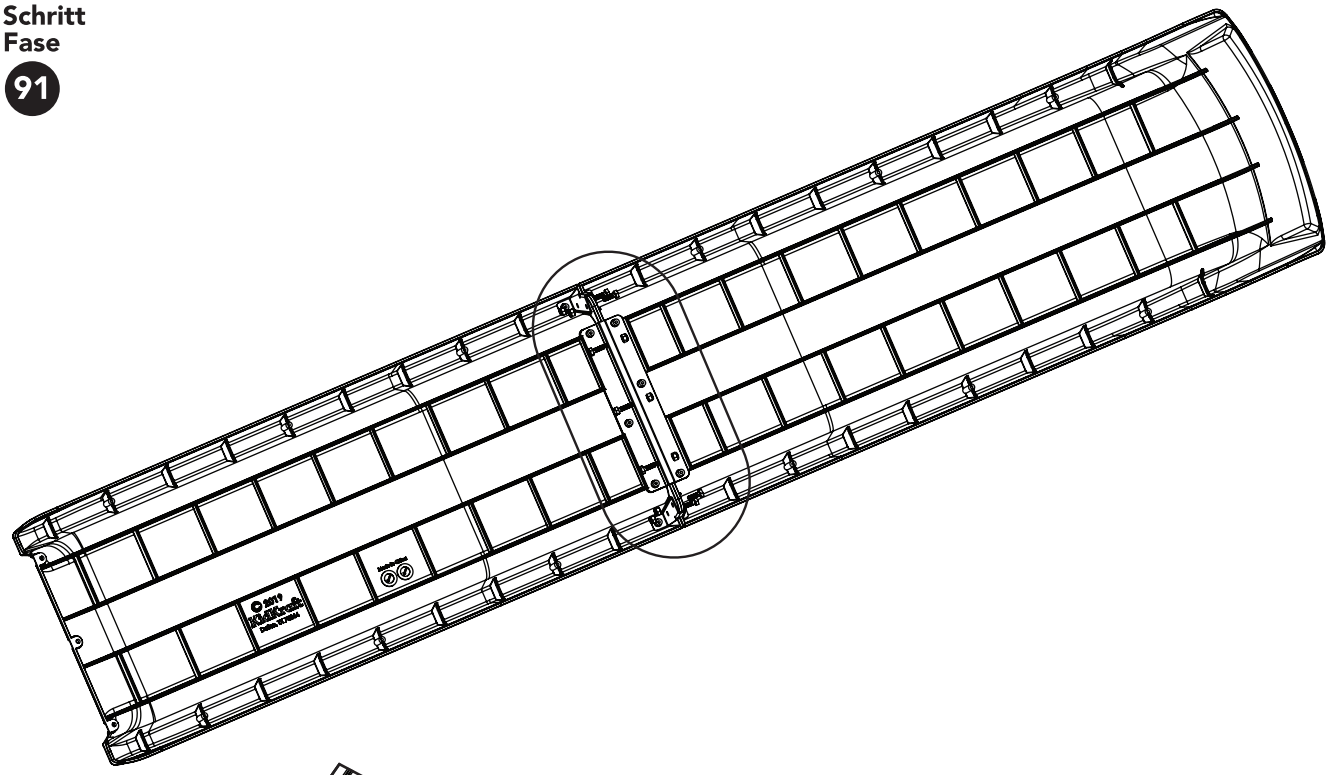

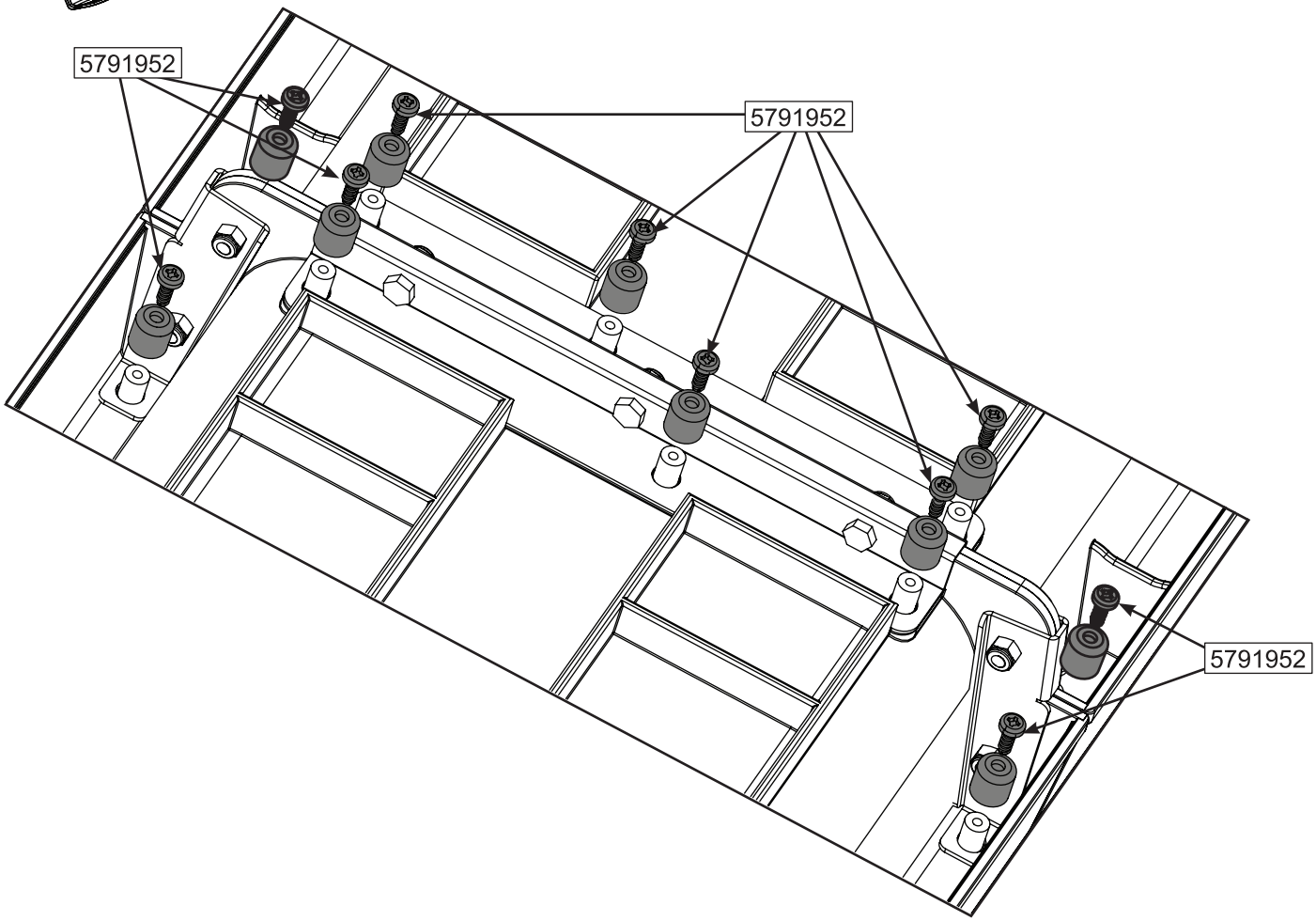

Step
Étape
Paso
Schritt
Fase
92

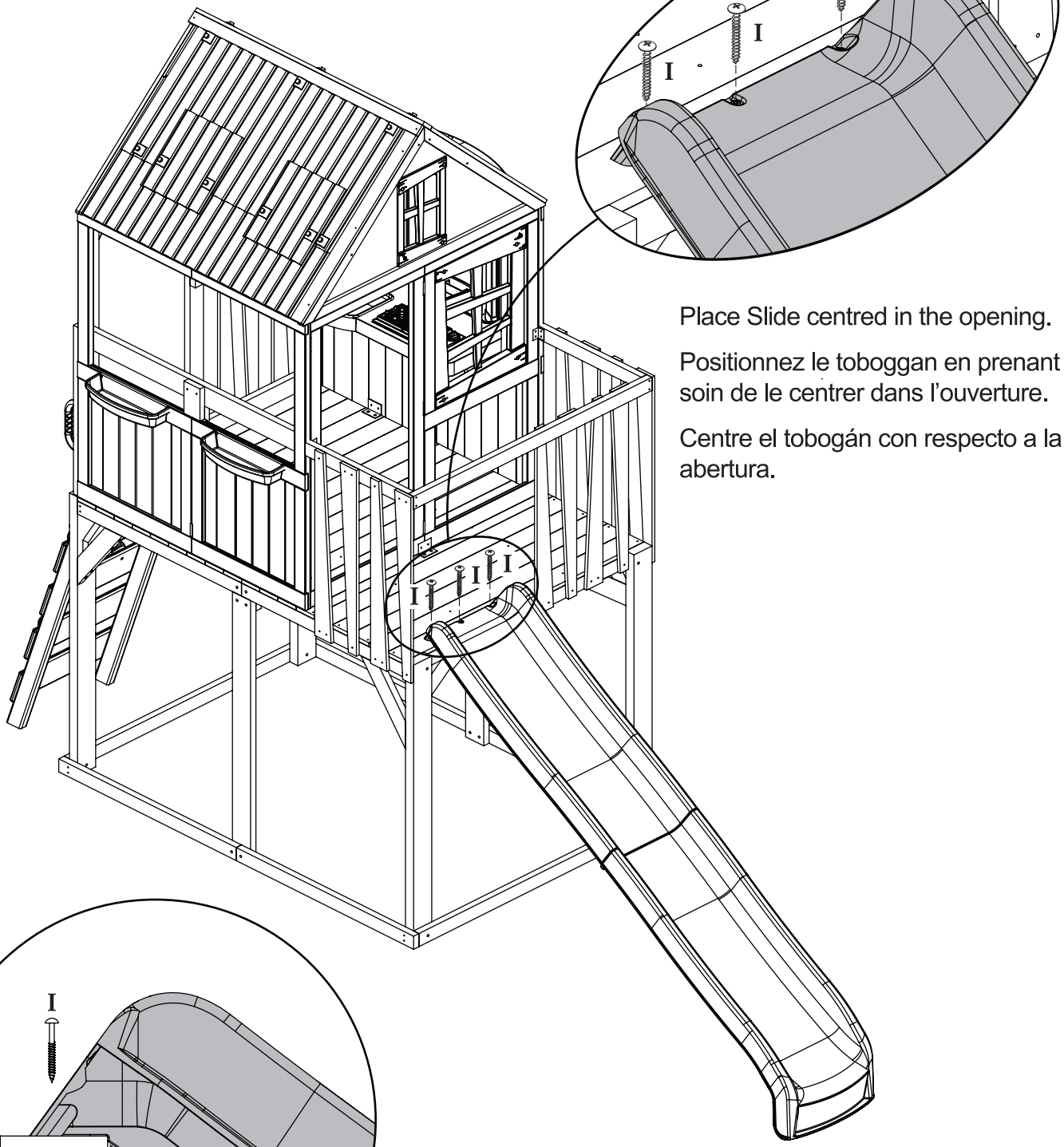

Place Slide centred in the opening.

Positionnez le toboggan en prenant soin de le centrer dans l'ouverture.

Centre el tobogán con respecto a la abertura.

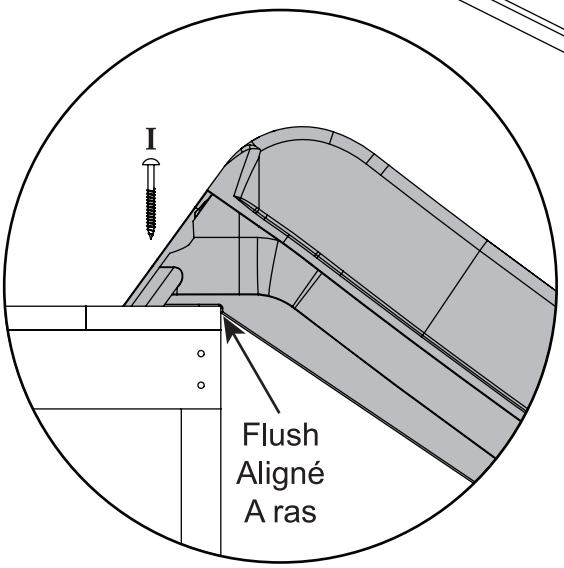

Step
Étape
Paso
Schritt
Fase

93

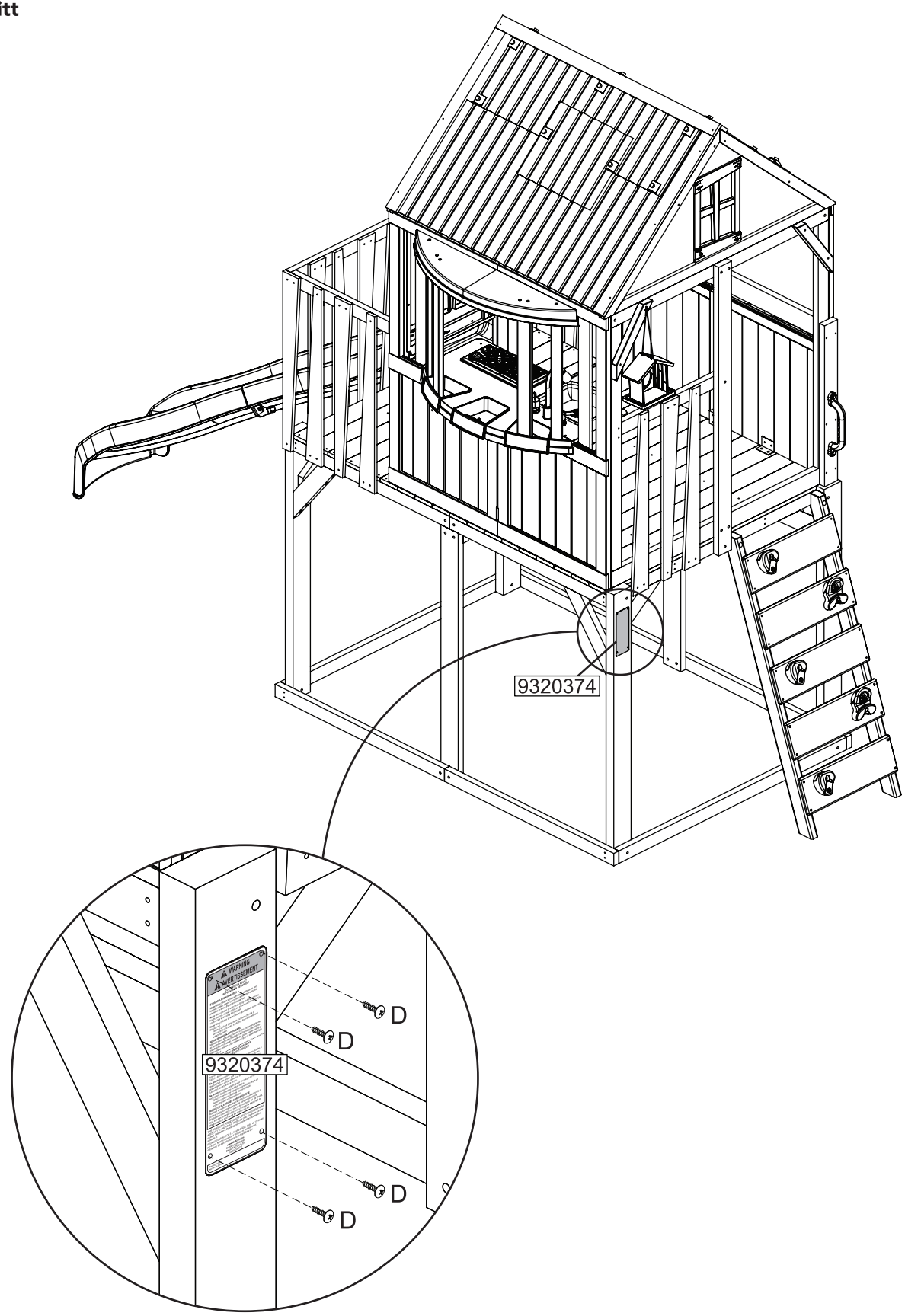

Step
Étape
Paso
Schritt
Fase

94

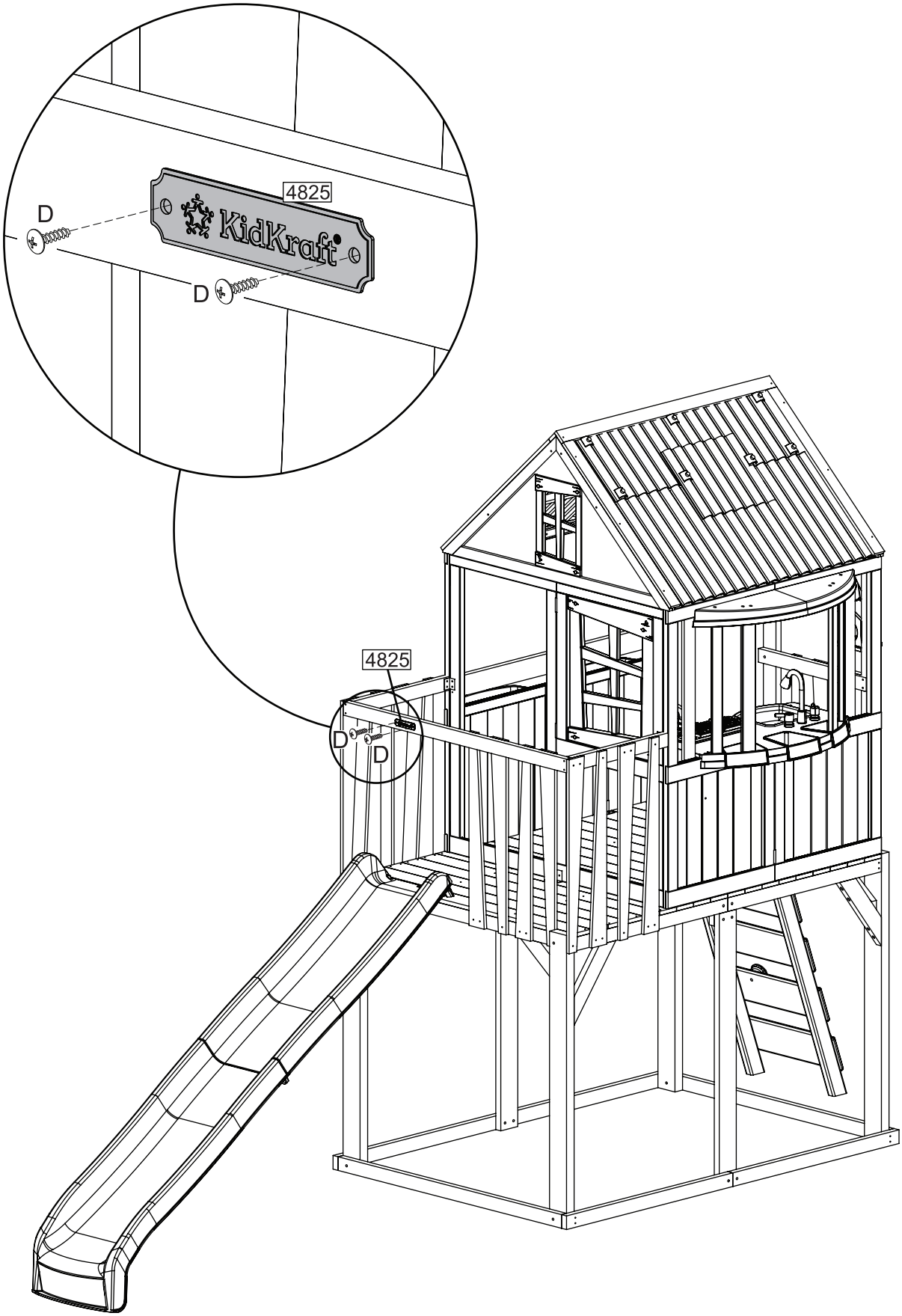

Step
Étape
Paso
Schritt
Fase

95

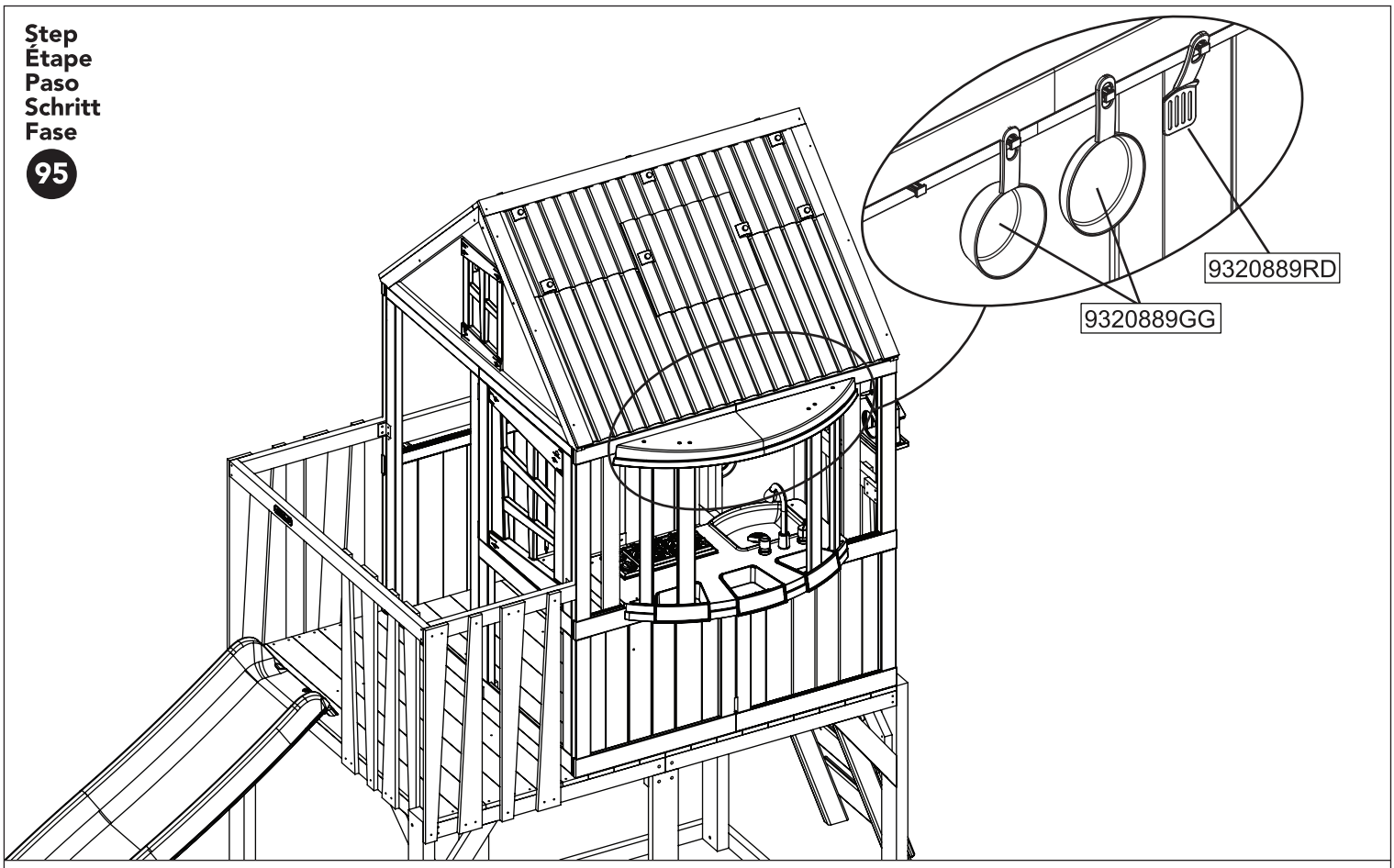

Step
Étape
Paso
Schritt
Fase

96

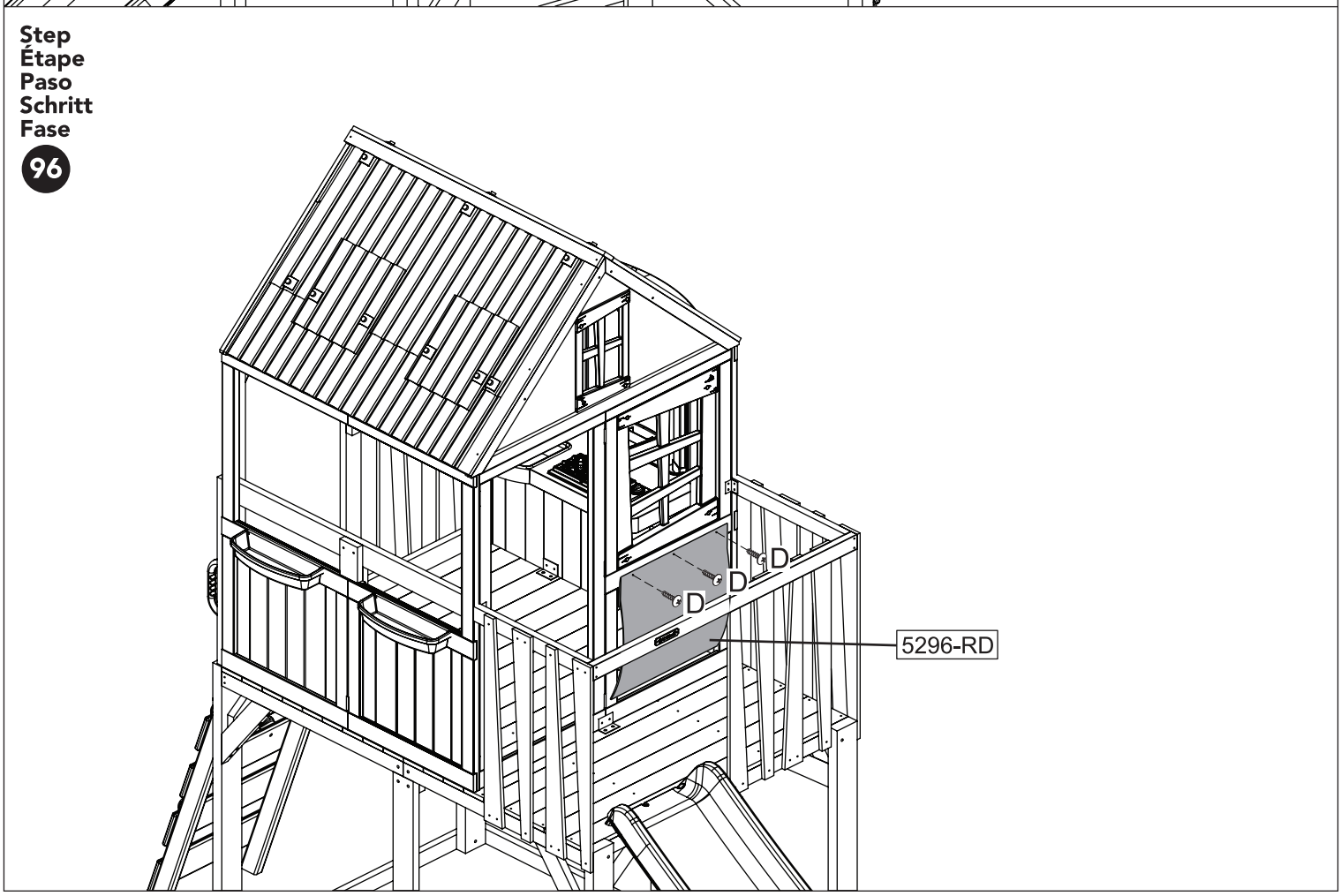

Step
Étape
Paso
Schritt
Fase
97

MOVE FORT TO FINAL LOCATION PRIOR TO STAKING FINAL LOCATION MUST BE LEVEL GROUND

DÉPLACEZ LE FORT VERS SON EMPLACEMENT FINAL AVANT D'INSTALLER LES PIQUETS CET EMPLACEMENT DOIT ÊTRE AU NIVEAU DU SOL
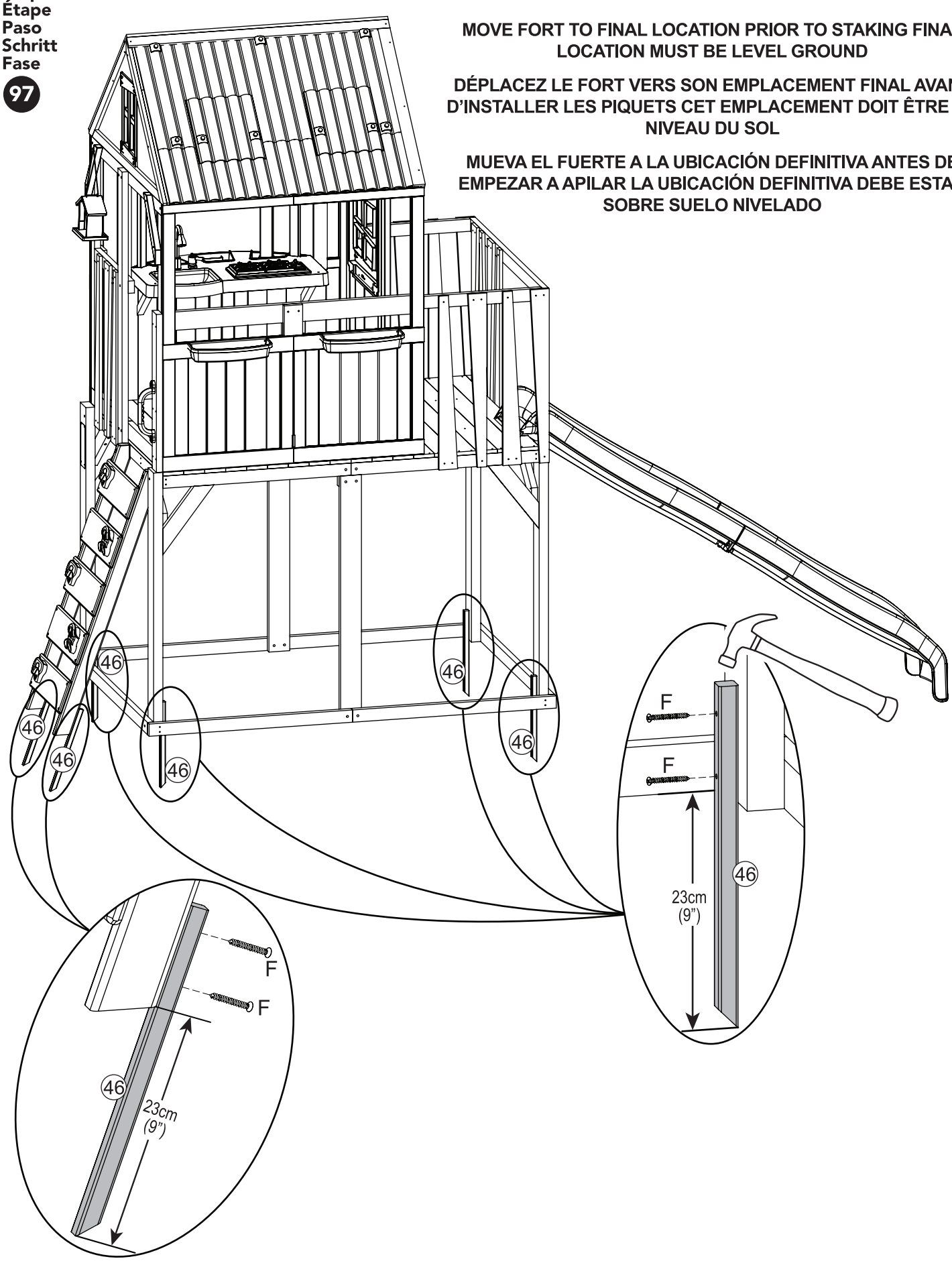
MUEVA EL FUERTE A LA UBICACIÓN DEFINITIVA ANTES DE EMPEZAR A APILAR LA UBICACIÓN DEFINITIVA DEBE ESTAR SOBRE SUELO NIVELADO