Item# 4289

babyletto

Hudson Twin Bed
Lit jumeau Hudson

Assembly Instructions
Manuel d'assemblage

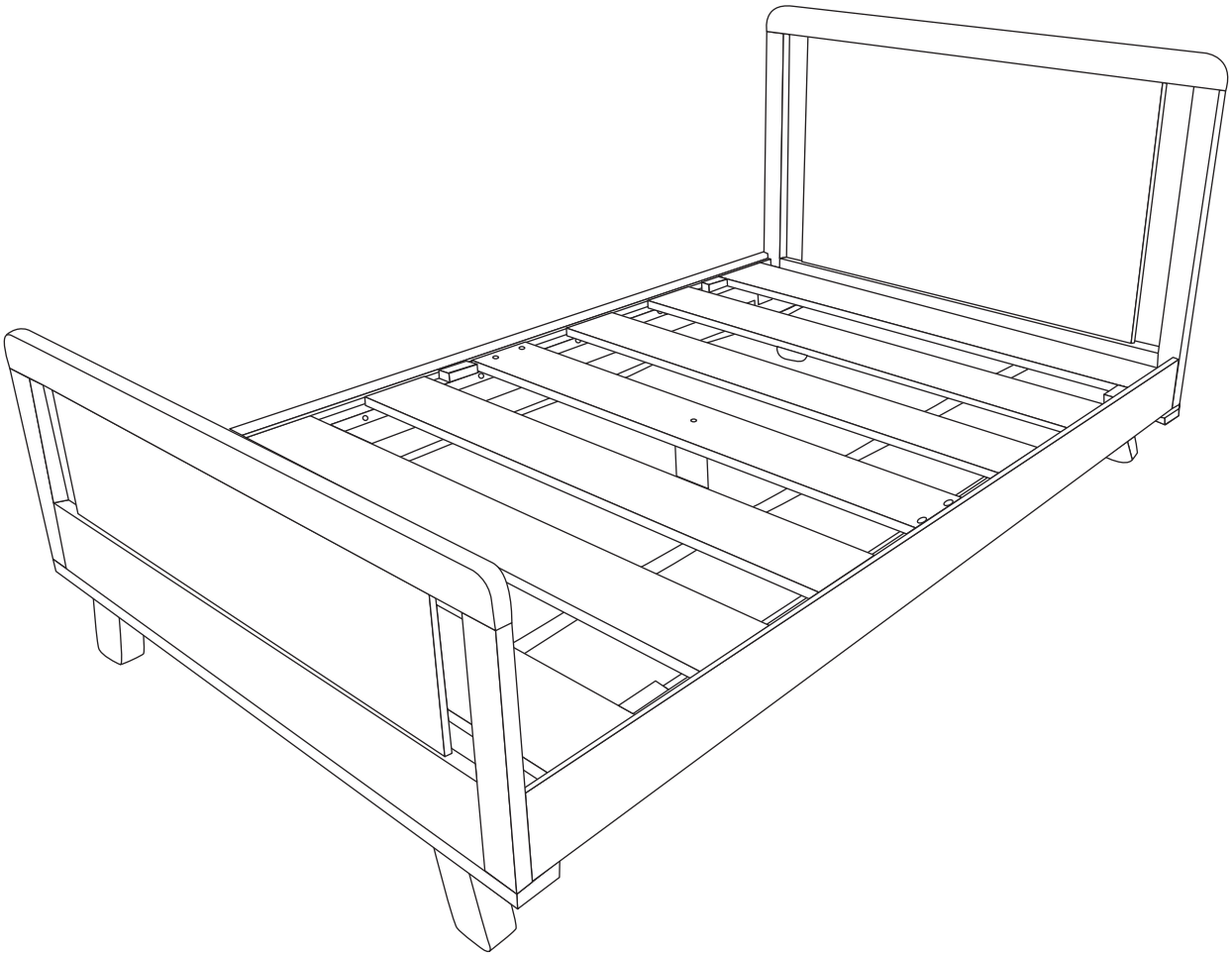

*** Please read the Caution and Warning Statements insert before using your product.**

** Veuillez lire le feuillet de mises en garde et d'avertissements avant d'utiliser ce produit.*

Thank you for purchasing a Babyletto nursery product! To ensure safe use of your product, please follow these assembly instructions closely. If you are missing parts or have any questions, please visit our website at **www.themdbfamily.com/support**.

For assembly, use the Allen wrench if it is included in the hardware box. We also recommend using a Phillips head screwdriver (not included) to complete assembly. Please do not substitute parts or use power screwdrivers. Due to the nature of our materials, some variation in color, grain, or texture is to be expected.

We hope you and your growing family enjoy our product.

With thanks,
Babyletto

Nous vous remercions de votre achat d'un produit pour tout-petits Babyletto! Pour assurer une utilisation sans risque du produit, veuillez suivre attentivement ces directives d'assemblage. Si des pièces manquent ou si vous avez des questions, veuillez visiter notre site Web à l'adresse ***www.themdbfamily.com/support****.*

Pour l'assemblage, utilisez la clé Allen si c'est fournie dans la boîte de quincaillerie. Nous vous recommandons aussi d'utiliser un tournevis à tête cruciforme (non fourni) pour terminer l'assemblage. Veuillez ne pas remplacer les pièces par des pièces similaires ni utiliser de tournevis électriques. En raison de la nature de nos matériaux, il faut s'attendre à certaines variations sur le plan de la couleur, du grain ou de la texture.

Nous espérons que vous et votre famille grandissante aimerez notre produit.

Un grand merci,
Babyletto

*** You will need two people to assemble this twin bed.**
** Deux personnes sont nécessaires pour assembler ce lit jumeau.*

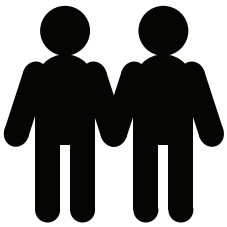

*** Tools Needed (not included)**
**** Outils requis (non inclus)***

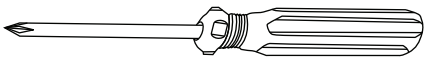

Phillips screwdriver
Tournevis cruciforme

PARTS • PIÈCES

Not to Scale/*Pas à l'échelle*

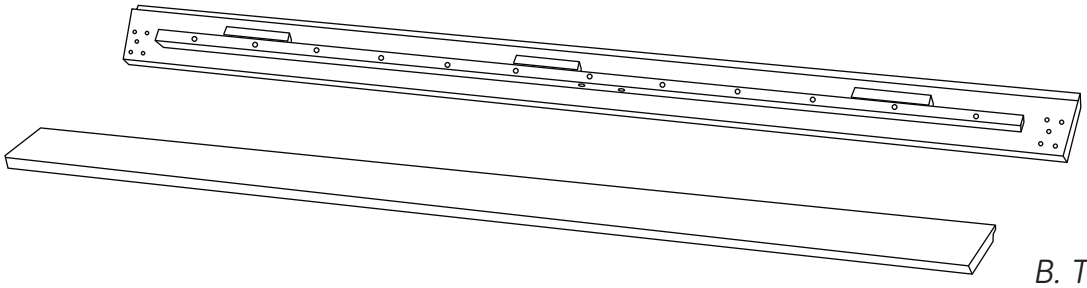

A. Left Rail
A. Traverse de gauche

B. Right Rail
B. Traverse de droite

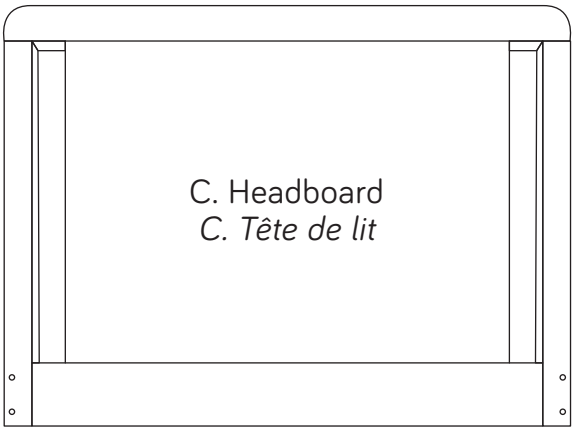

C. Headboard
C. Tête de lit

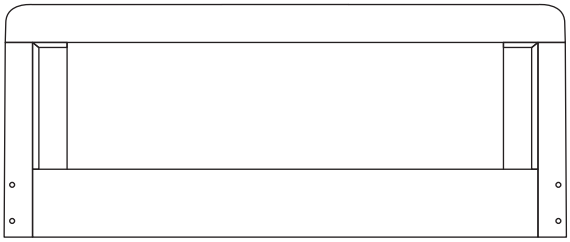

D. Footboard
D. Pied de lit

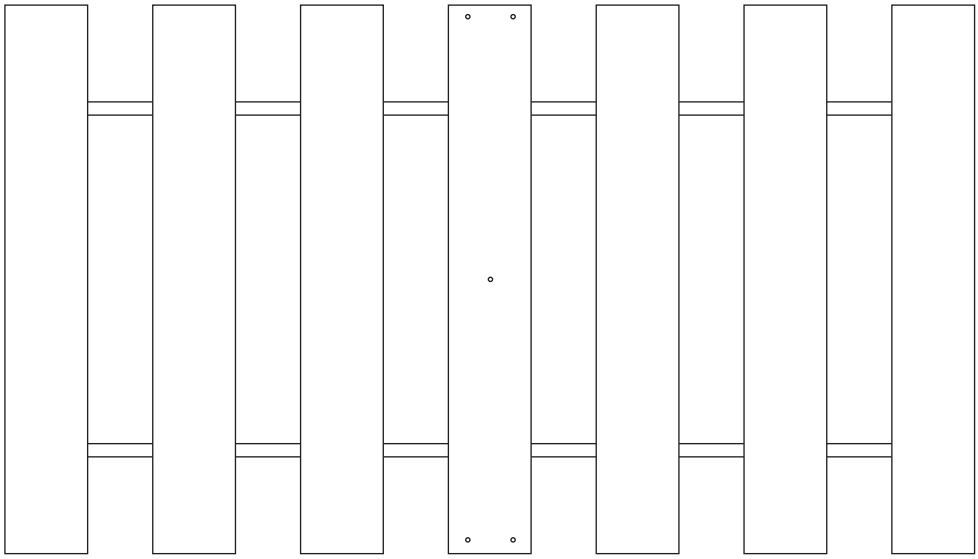

F. Center Foot
F. Pied arrière page

E. Slat
E. Latte

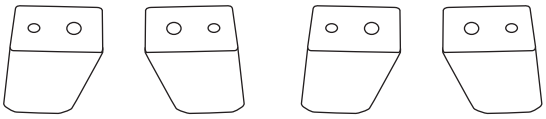

G. Feet (4)
G. Pieds (4)

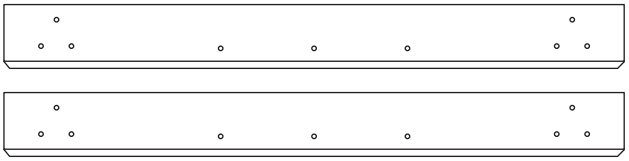

H. Bottom Rail (2)
H. Traverse inférieure (2)

HARDWARE • ACCESSOIRES DE MONTAGE

Bolts in Actual Size/*Boulons (taille réelle)*

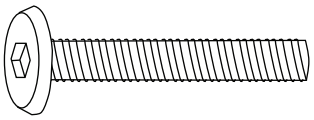

H1. 1-1/2” Allen Head Bolt (10)
H1. Boulon Allen de 3,8 cm (1-1/2 po) (10)

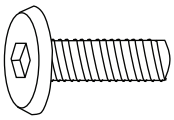

H2. 3/4” Allen head bolt (8)
H2. Boulon Allen de 1,9 cm (3/4 po) (8)

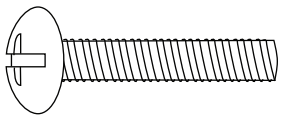

H3. 1-1/4” Phillips head bolt
H3. Boulon à tête cruciforme de 3,2 cm (1-1/4 po)

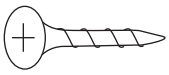

H4. 3/4” Wood Screw (20)
H4. Vis à bois de 1,9 cm (3/4 po) (20)

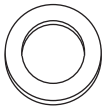

H5. Washer (13)
H5. Rondelle (13)

H6. Lock washer (23)
H6. Rondelle de blocage (23)

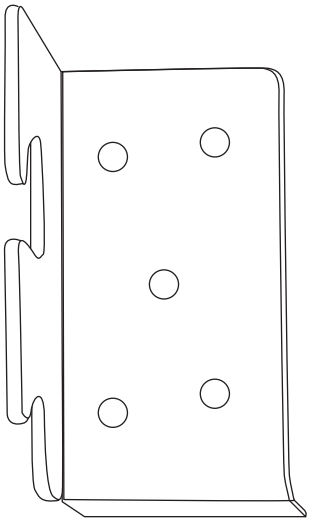

H7. Left bracket (2)
H7 Bride gauche (2)

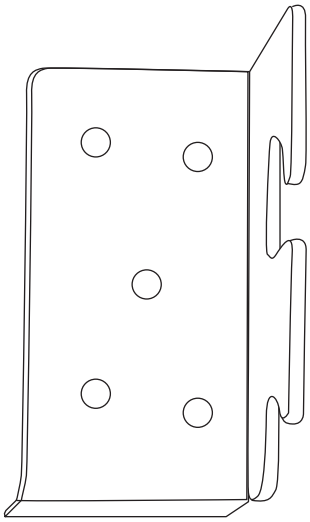

H8. Right bracket (2)
H8. Bride droit (2)

H9. 1 x 3.5 cm
Wood Dowel (8)
H9. Goujon de bois 1 x 3,5 cm (8)

H10. 1 x 3 cm
Wood Dowel (5)
H10. Goujon de bois 1 x 3 cm (5)

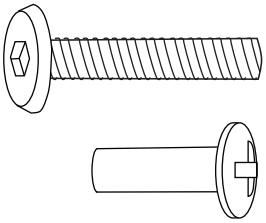

H11. 1-1/4" Allen head bolt
with metal cap (4)
H11. Boulon Allen de 3,2 cm (1-1/4 po) avec calotte métallique (4)

H12. Allen wrench
H12. Clef Allen

1

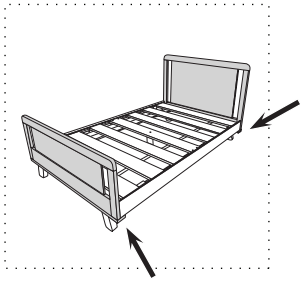

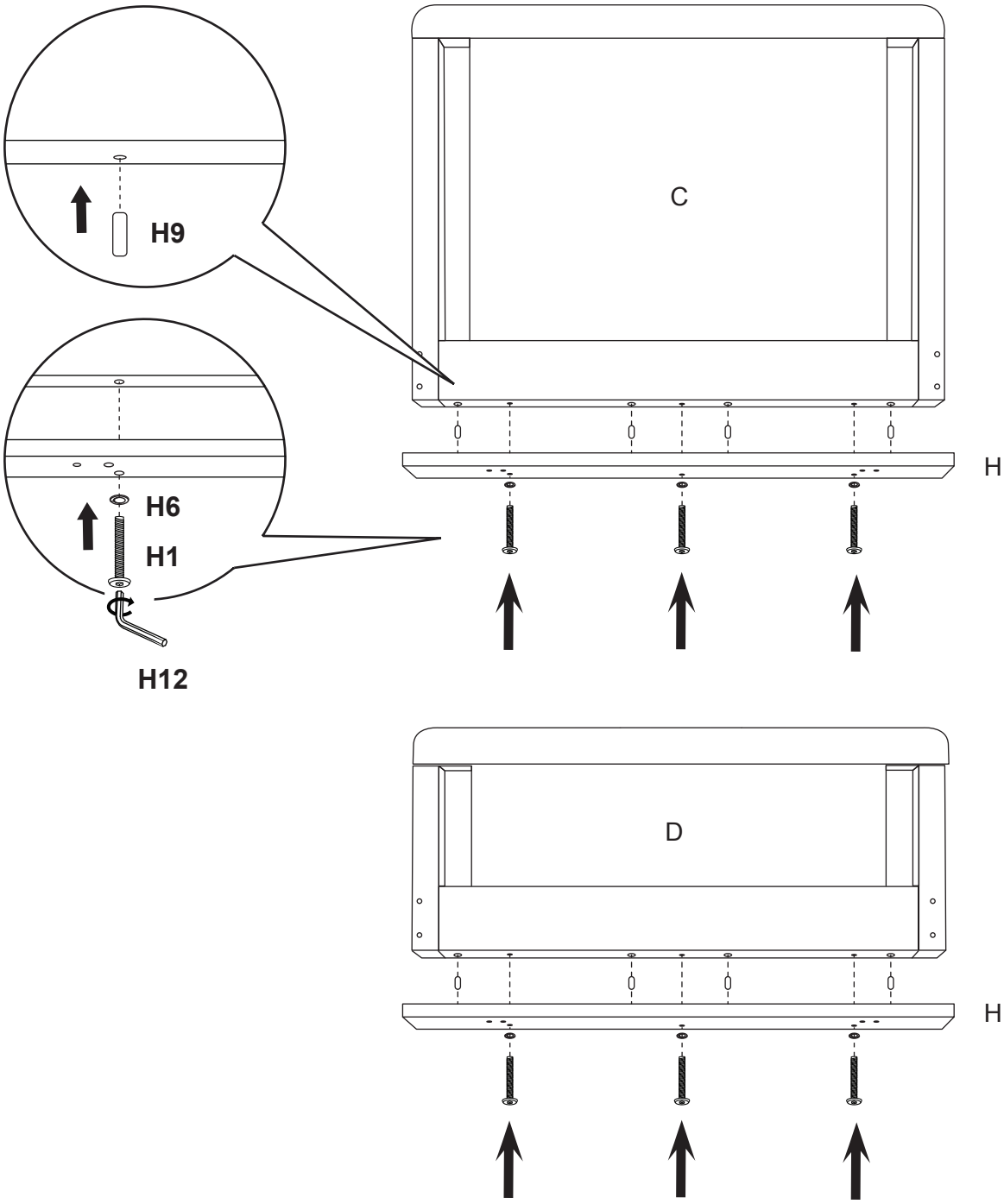

2

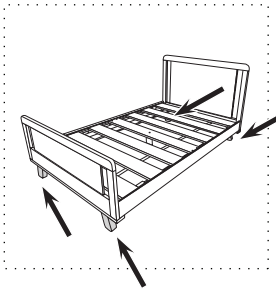

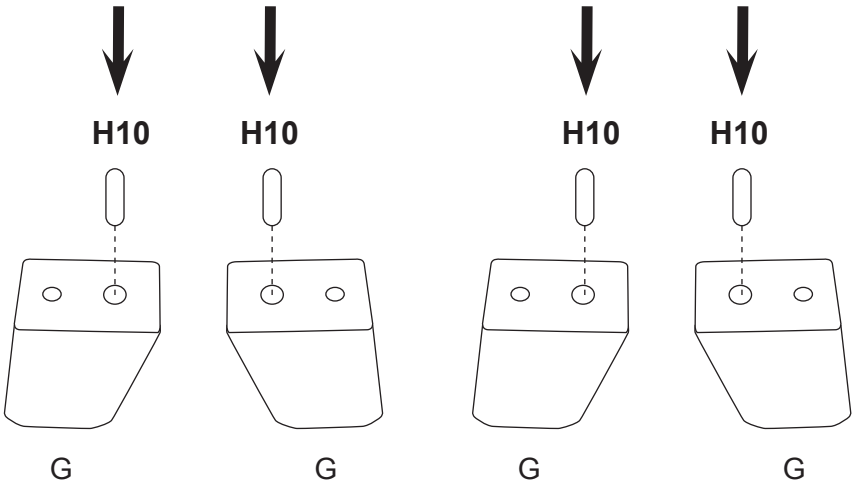

3

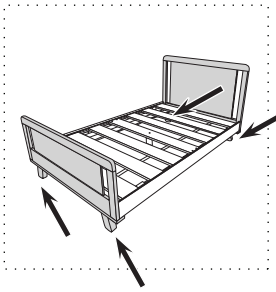

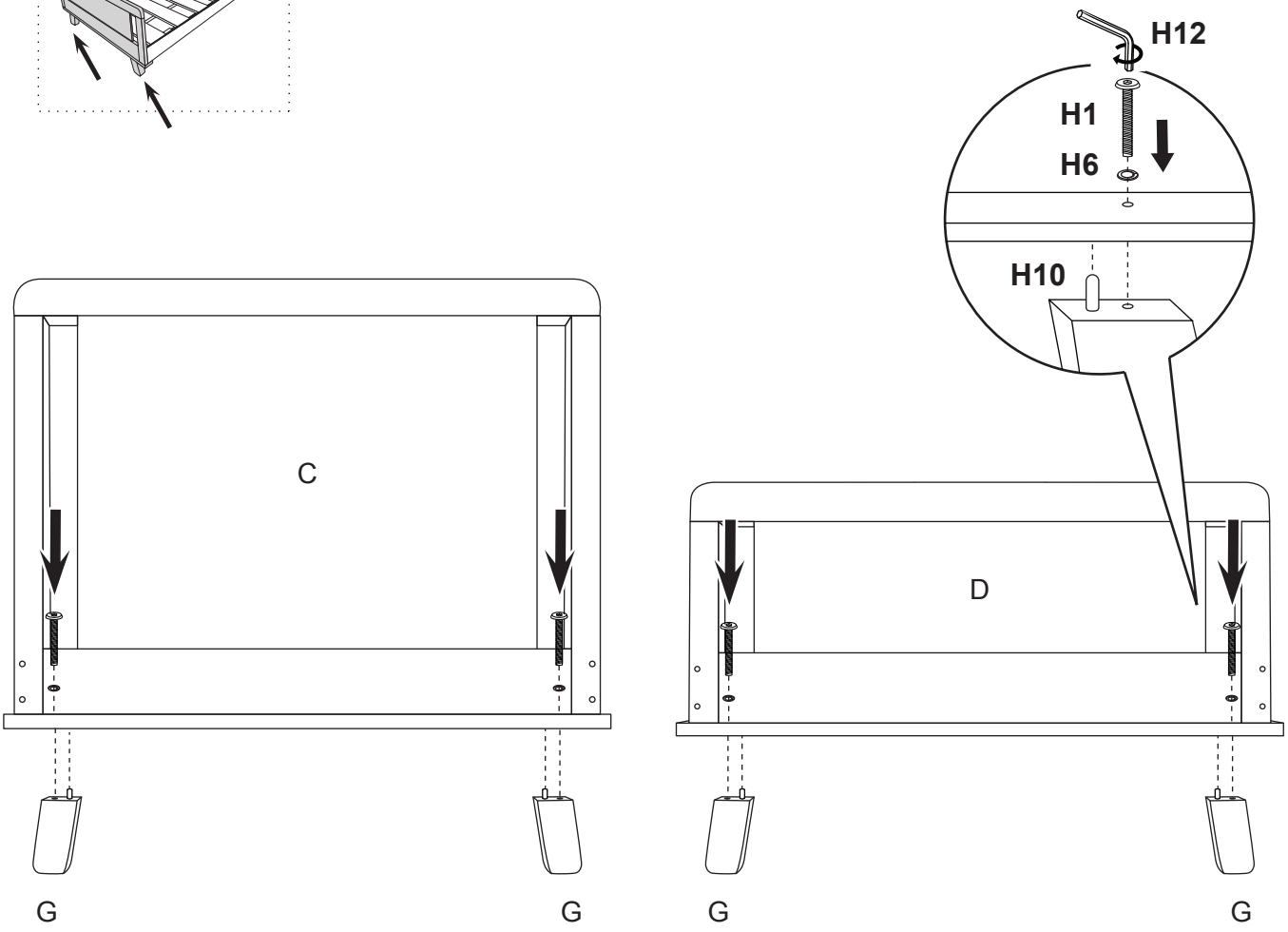

4

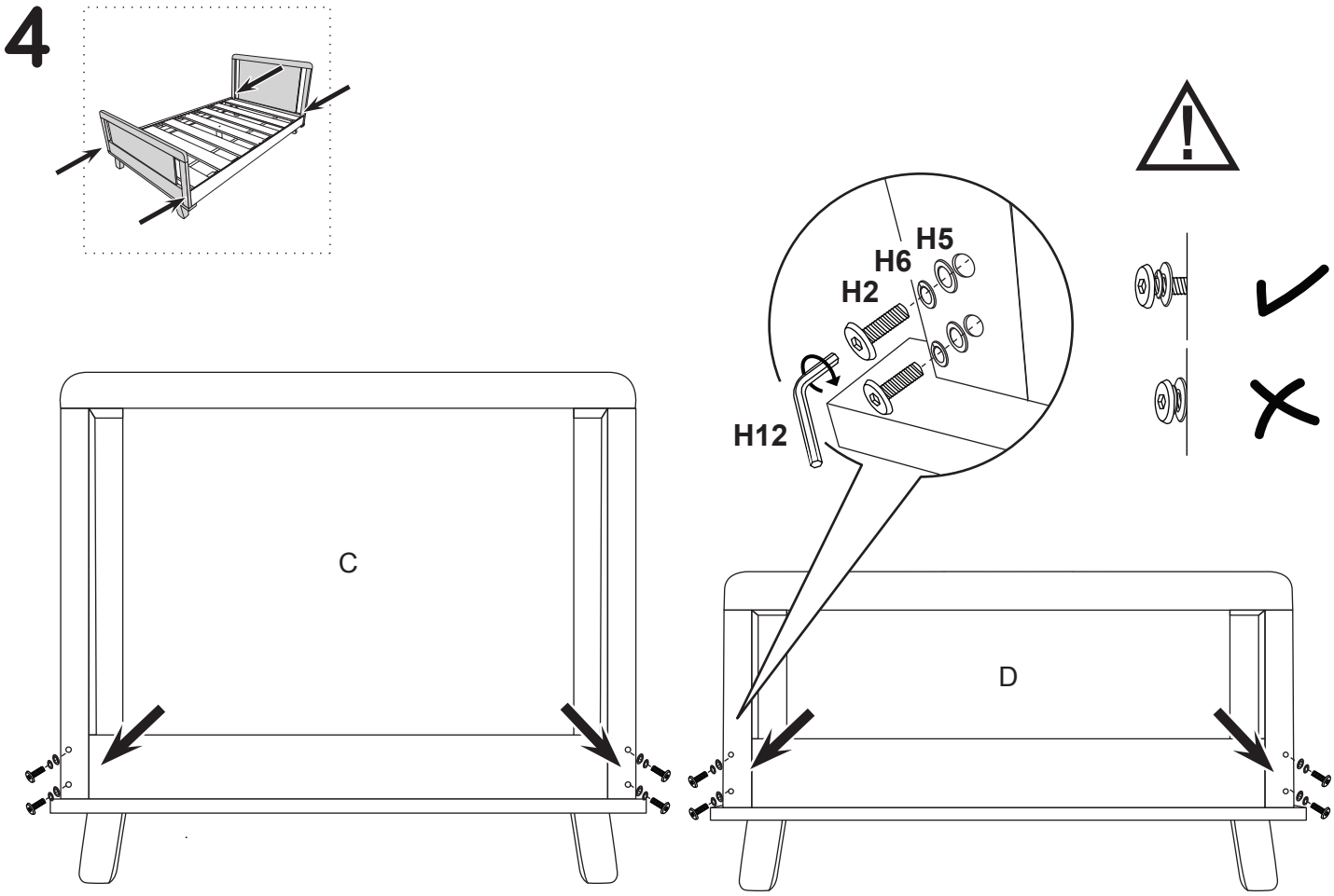

5

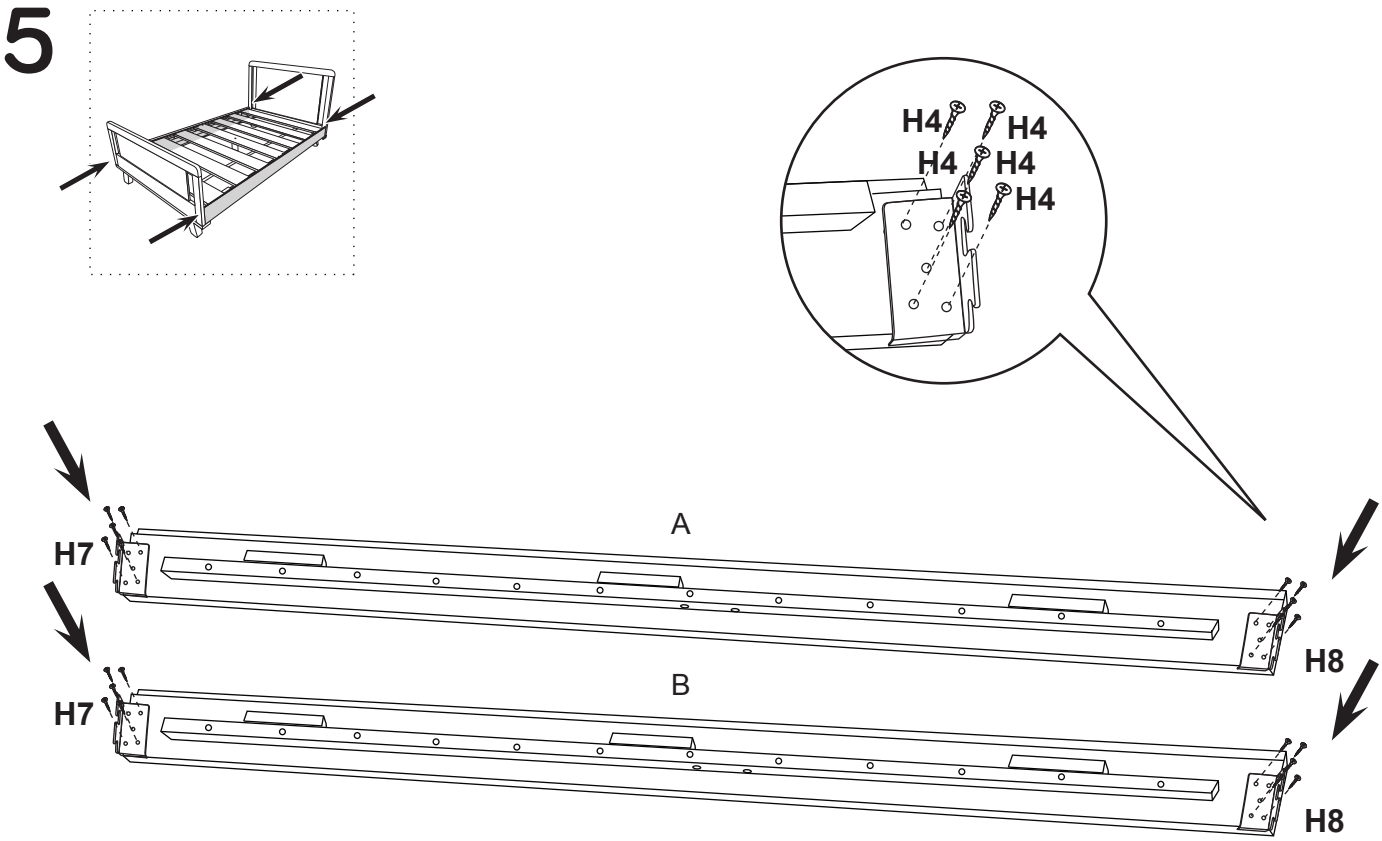

6

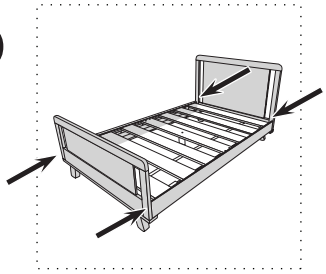

6a.

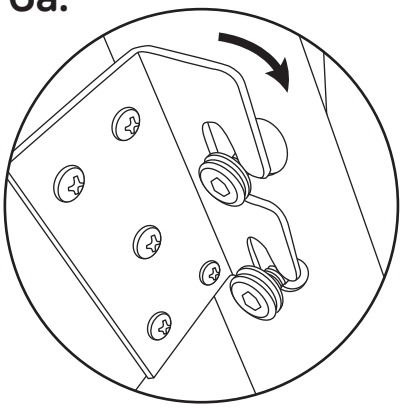

6a.

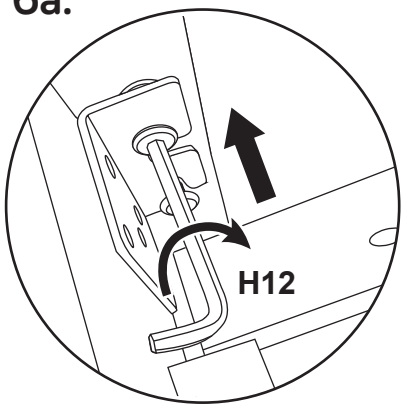

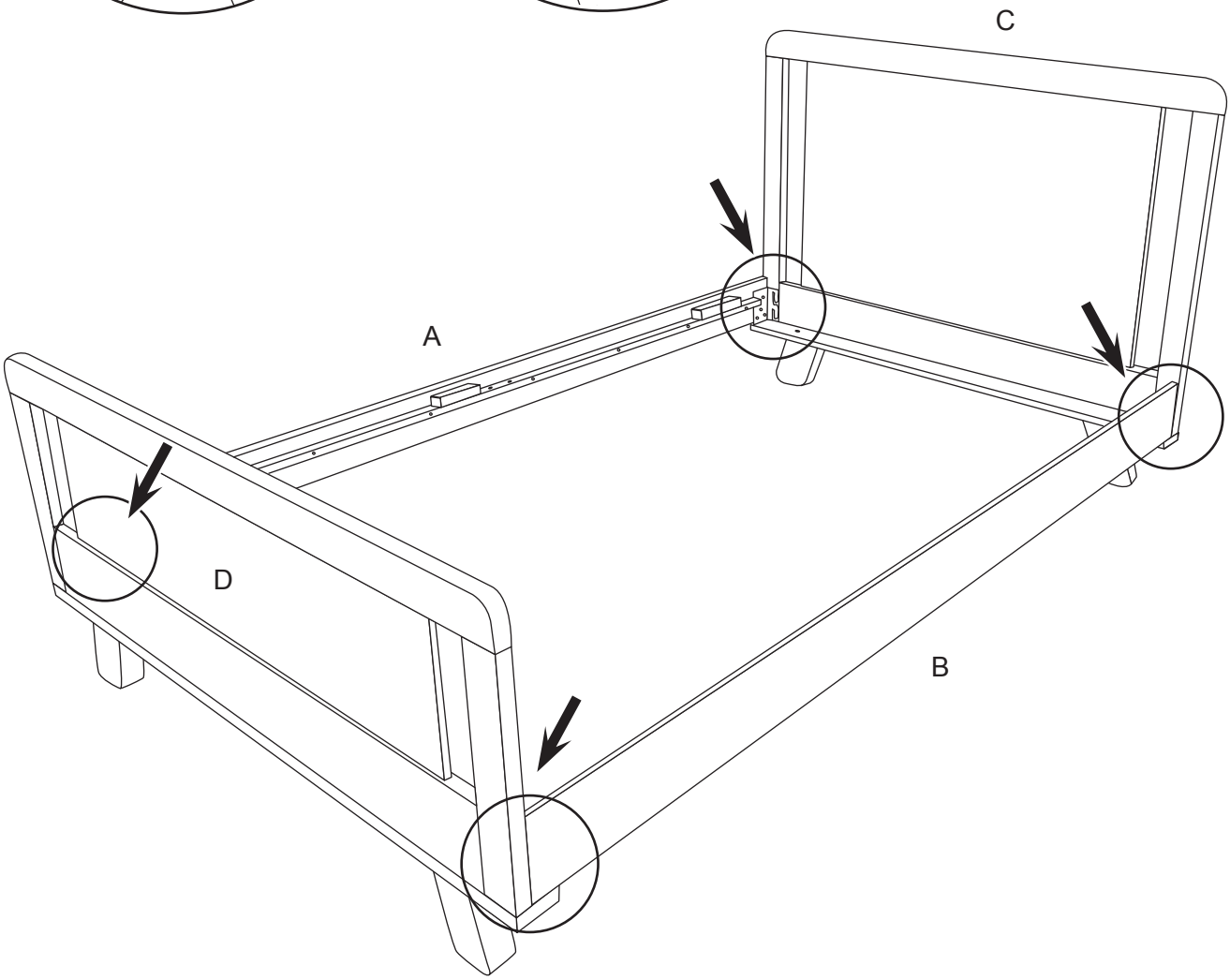

7

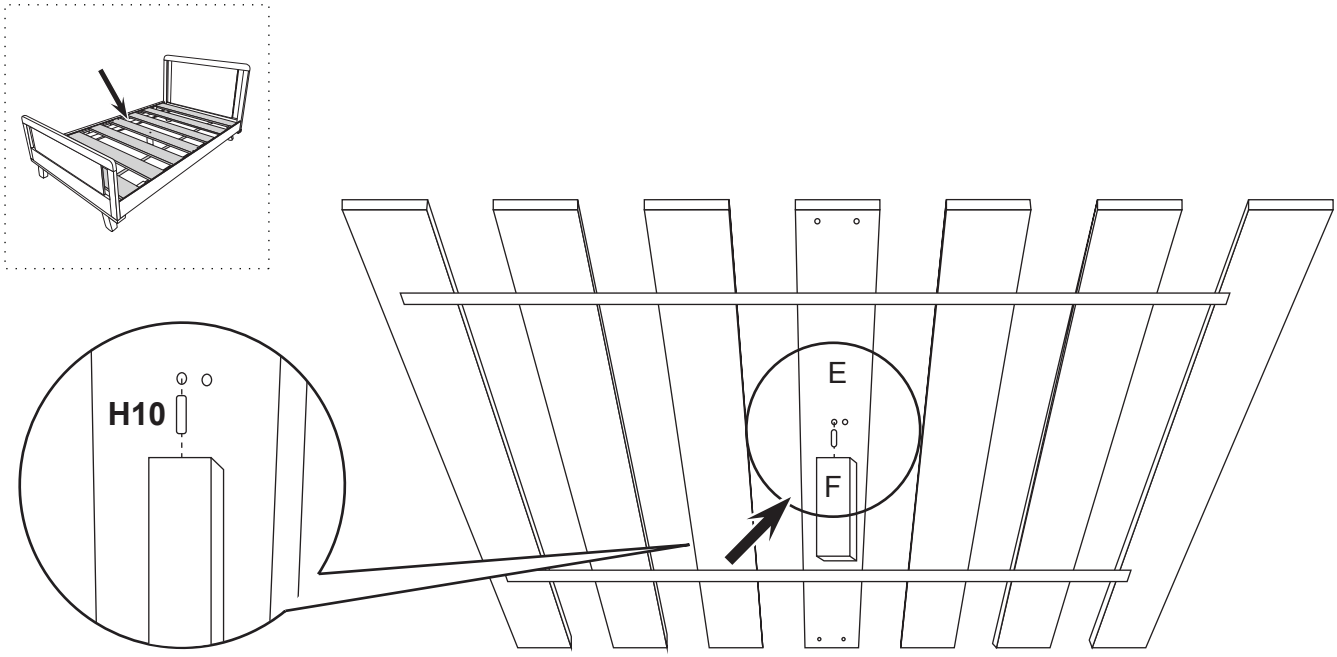

8

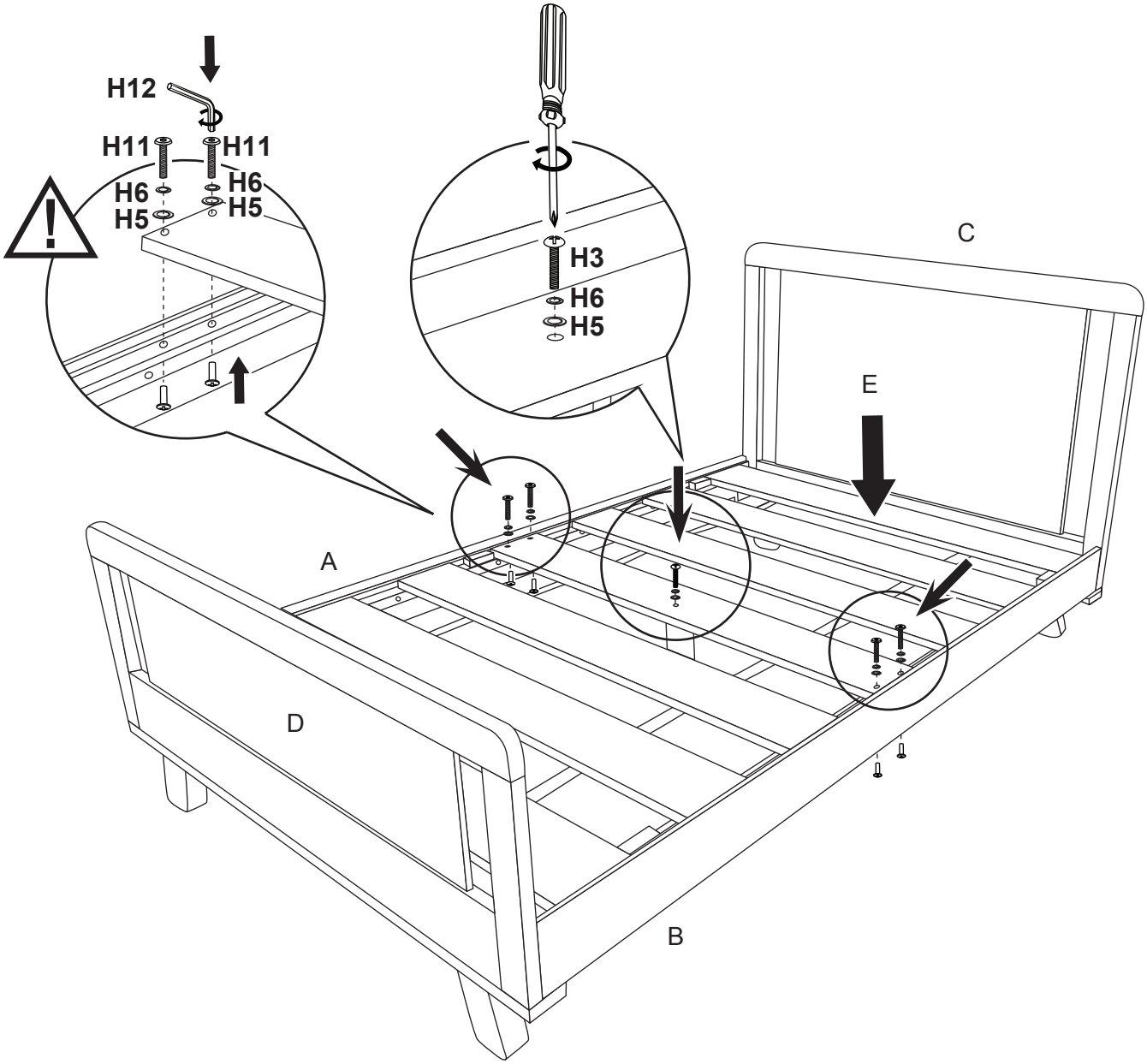

KEEP THE INSTRUCTIONS FOR FUTURE USE.
Recheck all screws and bolts to be sure they are fastened securely.
Do not overtighten.

CONSERVER CES INSTRUCTIONS POUR UN USAGE ULTÉRIEUR. *Procéder à une nouvelle vérification des vis et des boulons pour vous assurer qu'ils sont bien fixés.*
Ne pas trop serrer.

*** Weight Limit: 350 lbs.**
*** Age range: 3 yrs old+**
*** Limit de poids: 350 livres.**
*** Tranche d'âge: 3 ans+**

KEEP THIS MANUAL IN A SAFE PLACE FOR FUTURE REFERENCE.
GARDER CE MANUEL EN LIEU SÛR POUR UN USAGE ULTÉRIEUR.

babyletto

ONE YEAR LIMITED WARRANTY:

We will replace any missing parts at the time of purchase or any defective item within a one year period from the date of original purchase. Please keep your receipt so that we may process your warranty request. This warranty only covers new units with original packaging and ownership, and is not transferable. It does not cover any used, secondhand or demo models.

This warranty does not cover any damaged or defective parts that result from installation and assembly, normal wear and tear, abuse, negligence, improper use or alteration to the finish, design, and hardware of the product. The specific legal rights of this warranty may vary from state to state. Some states do not allow any exclusion or limitation of incidental damages. Some States do not allow limitation on how long an implied warranty lasts.

Storage:

- Pine woods exchange moisture with the air adjusting to major changes in room temperature and humidity. Therefore, it is best to place your furniture away from heating or air-conditioning vents.
- Sunlight is not friendly to solid wood furniture and prolonged direct exposure to harsh sunlight can discolor the finish. Be careful not to place your furniture in direct sunlight for extended periods of time. As with all your fine furniture, blot up spills immediately.

Care and Cleaning:

- Do not scratch or chip the finish. Do not use abrasive chemicals for cleaning. Clean with mild soap on a soft rag. Rinse and dry thoroughly. If you ever refinish this furniture, be sure to use only a non-toxic finish specified for children's products. If you choose to refinish this furniture, the warranty will be voided.

Registering your product is even easier than before. You can register your product on our website at : www.themdbfamily.com/registrations

IF YOU WOULD LIKE TO ORDER REPLACEMENT OR MISSING PARTS PLEASE VISIT US AT:
WWW.THEMDBFAMILY.COM/SUPPORT

OR YOU CAN CONTACT US BY MAIL:
THE MDB FAMILY
855 WASHINGTON BLVD.
MONTEBELLO, CA 90640

GARANTIE LIMITÉE D'UN AN :

Nous remplacerons toute pièce manquant au moment de l'achat ou tout article défectueux au cours de la période de garantie d'un an à compter de la date initiale de l'achat. Veuillez conserver votre reçu de caisse pour le traitement de votre demande de garantie. Cette garantie ne couvre que les produits neufs avec leur emballage original. Elle ne couvre que leur propriétaire initial et n'est pas transférable. Elle ne couvre pas les produits usagés, d'occasion ou de démonstration.
Cette garantie ne couvre pas les pièces endommagées ou défectueuses en raison de leur installation et leur assemblage, l'usure normale, les abus, les négligences, les utilisations incorrectes ni l'altération du fini, du style et des accessoires de quincaillerie du ce produit. Les droits particuliers rattachés à cette garantie peuvent varier d'une juridiction à une autre. Certaines juridictions interdisent l'exclusion ou la limitation des dommages indirects et ne permettent pas de limiter la durée d'une garantie implicite.

Rangement :

- Le bois de pin échange de l'humidité avec l'air en s'adaptant aux principaux changements de température et d'humidité ambiante. Il est donc préférable d'éloigner ce meuble des bouches de chaleur et de climatisation.
- Les rayons du soleil ne font pas bon ménage avec les meubles en bois massif et une exposition prolongée à la lumière directe du soleil risque de décolorer le fini. Prenez garde de ne pas laisser votre meuble directement au soleil pendant un temps prolongé. Comme pour tous les meubles précieux, épongez immédiatement toute éclaboussure.

Entretien et nettoyage :

- Évitez d'égratigner ou d'écailler le fini. N'utilisez pas des nettoyants abrasifs. Nettoyez le meuble avec du savon doux sur un chiffon non rugueux. Rincez et séchez-le complètement. Si vous devez refaire la finition de ce meuble, assurez-vous d'utiliser un fini non toxique conçu pour les meubles pour enfants. Si vous entreprenez de refinir ce meuble, sa garantie sera annulée.

L'enregistrement de votre produit est plus facile que jamais. Veuillez l'enregistrer sur notre site Web à : www.themdbfamily.com/registrations

POUR COMMANDER DES PIÈCES DE RECHANGE OU MANQUANTES, VISITEZ-NOUS À :
WWW.THEMDBFAMILY.COM/SUPPORT

OU CONTACTEZ-NOUS PAR LA POSTE :
THE MDB FAMILY
855 WASHINGTON BLVD.
MONTEBELLO, CA 90640