User manual

Espresso machine

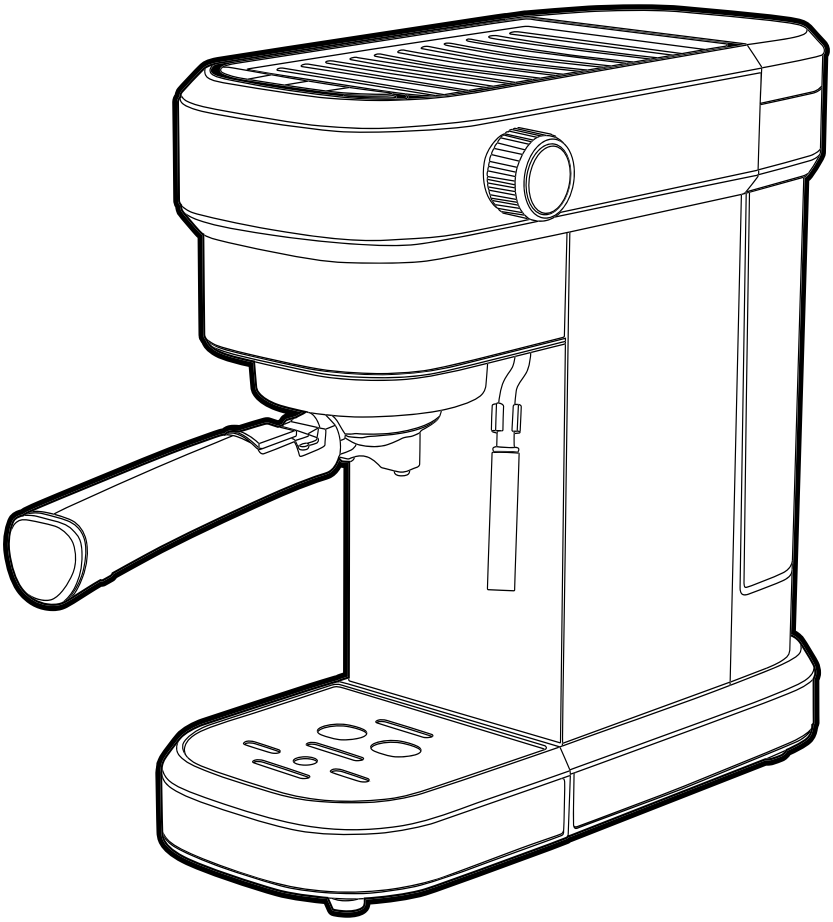

SALTER 1760

Important safety

Please read carefully

FR | Informations de sécurité importantes
Veuillez les lire attentivement

NL | Belangrijk voor de veiligheid
Lees zorgvuldig

DE | Wichtige Sicherheitsinformationen
Bitte sorgfältig lesen

ES | Seguridad importante
Lea con atención

PT | Informações de segurança importantes
Leia atentamente

IT | Importanti istruzioni di sicurezza
Leggere attentamente

PL | Ważna informacja dotycząca bezpieczeństwa
Przeczytaj uważnie

SAFETY INSTRUCTIONS

- When using electrical appliances, basic safety precautions should always be followed.
- Check that the voltage indicated on the rating plate corresponds with that of the local network before connecting the appliance to the mains power supply.
- This appliance can be used by children aged from 8 years and above and persons with reduced physical, sensory or mental capabilities and knowledge, if they have been supervised/instructed and understand the hazards involved.
- Children shall not play with the appliance.
- Children should not perform cleaning or user maintenance, unless they are older than 8 and supervised.
- This appliance is not a toy.
- If the power supply cord, plug or any part of the appliance is malfunctioning or if it has been dropped or damaged, cease using the product immediately to avoid potential injury.
- This appliance contains no user serviceable parts, only a qualified electrician should carry out repairs. Improper repairs may place the user at risk of harm.
- Keep the appliance and its power supply cord out of the reach of children.
- Keep the appliance out of the reach of children when it is switched on or cooling down.
- Keep the appliance and its power supply cord away from heat or sharp edges that could cause damage.
- Keep the power supply cord away from any parts of the appliance that may become hot during use.
- Keep the appliance away from other heat emitting appliances.
- Do not allow the power supply cord to hang over worktops, touch hot surfaces or become twisted.
- Do not immerse the electrical components of this appliance in water or any other liquid.
- Do not operate the appliance with wet hands or if any connections are wet.
- Do not leave the appliance unattended whilst connected to the mains power supply.
- Do not remove the appliance from the mains power supply by pulling the cord; switch it off and remove the plug by hand.
- Do not pull or carry the appliance by its power supply cord.
- Do not use the appliance for anything other than its intended use.
- Do not use any accessories other than those supplied.
- Do not use this appliance outdoors.
- Do not store the appliance in direct sunlight or in high humidity conditions.
- Do not move the appliance whilst it is in use.
- If this appliance falls or accidentally becomes immersed in water, unplug it from the wall outlet immediately. Do not reach into the water.
- Always unplug the appliance after use and allow it to cool fully before any cleaning, user maintenance or storing away.

- Always use the appliance on a stable, heat-resistant surface, at a height that is comfortable for the user.
- This appliance should not be operated by means of an external timer or separate remote control system.
- Use of an extension cord with the appliance is not recommended.
- This appliance is intended for domestic use only. It should not be used for commercial purposes.



CAUTION: Hot surface – do not touch hot sections or heating components of the appliance.



WARNING: Boiling water and steam can cause serious injury; exercise extreme caution when using this appliance.

FR | Veuillez conserver ces instructions pour référence ultérieure.

CONSIGNES DE SÉCURITÉ

- Lors de l'utilisation d'appareils électriques, les consignes élémentaires de sécurité doivent toujours être respectées.
- Vérifiez que la tension indiquée sur la plaque signalétique correspond à celle du réseau local avant de brancher l'appareil sur l'alimentation secteur.
- Cet appareil peut être utilisé par des enfants à partir de 8 ans et toute personne aux capacités physiques, sensorielles ou mentales réduites, à la seule condition qu'ils soient surveillés ou informés de l'utilisation appropriée de l'appareil et soient conscients des risques inhérents à son utilisation.
- Les enfants ne doivent pas jouer avec l'appareil.
- Les enfants ne doivent procéder ni au nettoyage ni à la maintenance de l'appareil sauf s'ils ont plus de 8 ans et qu'ils sont sous surveillance.
- Cet appareil n'est pas un jouet.
- Si le cordon d'alimentation, la prise ou toute autre partie de l'appareil ne fonctionne pas correctement, ou si l'appareil est tombé ou endommagé, cessez immédiatement d'utiliser le produit pour éviter tout risque de blessure.
- Cet appareil ne contient aucune pièce réparable par l'utilisateur ; seul un électricien qualifié est autorisé à effectuer des réparations. Des réparations hasardeuses peuvent mettre l'utilisateur en danger.
- Tenez l'appareil et son cordon d'alimentation hors de portée des enfants.
- Tenez l'appareil hors de portée des enfants lorsqu'il est allumé ou qu'il refroidit.
- Tenez l'appareil et son cordon d'alimentation à l'écart de toute source de chaleur ou de tout bord tranchant susceptible de les endommager.
- Tenez le cordon d'alimentation à l'écart de toute pièce de l'appareil qui pourrait devenir chaude pendant son utilisation.
- Tenez l'appareil à l'écart d'autres appareils émettant de la chaleur.
- Veillez à ce que le cordon d'alimentation ne pende pas au-dessus du plan de travail, ne touche pas de surfaces chaudes et ne se torde pas.

- N'immergez pas les composants électriques de cet appareil dans l'eau ni dans tout autre liquide.
- N'utilisez pas l'appareil avec les mains mouillées ou si les connecteurs sont mouillés.
- Ne laissez pas l'appareil sans surveillance lorsqu'il est branché sur l'alimentation secteur.
- Ne débranchez pas l'appareil de l'alimentation secteur en tirant sur le cordon d'alimentation ; éteignez-le et débranchez-le à la main.
- Ne tirez pas et ne transportez pas l'appareil par son cordon d'alimentation.
- N'utilisez pas l'appareil à d'autres fins que celles pour lesquelles il a été conçu.
- N'utilisez pas d'accessoires autres que ceux fournis.
- N'utilisez pas cet appareil à l'extérieur.
- Ne laissez pas l'appareil à la lumière directe du soleil ou dans des conditions d'humidité élevée.
- Ne déplacez pas l'appareil lorsqu'il est en cours d'utilisation.
- Si l'appareil tombe dans l'eau accidentellement, débranchez-le immédiatement de l'alimentation secteur. Ne mettez pas les mains dans l'eau.
- Débranchez toujours l'appareil après utilisation et laissez-le refroidir complètement avant de le nettoyer, de procéder à son entretien ou de le ranger.
- Utilisez toujours l'appareil sur une surface stable et résistante à la chaleur, à une hauteur confortable.
- N'utilisez pas de minuteur externe ni de système de commande à distance avec cet appareil.
- L'utilisation d'une rallonge avec l'appareil est déconseillée.
- Cet appareil est destiné à un usage domestique uniquement. Il ne doit pas être utilisé à des fins commerciales.



ATTENTION : surface chaude. Ne touchez pas les parties chaudes ou les composants chauffants de l'appareil.



AVERTISSEMENT : l'eau bouillante et la vapeur peuvent causer des blessures graves. Faites preuve de prudence lorsque vous utilisez cet appareil.

NL | Bewaar de instructies voor toekomstige raadpleging.

VEILIGHEIDSINSTRUCTIES

- Bij het gebruik van elektrische apparaten moeten altijd de standaard veiligheidsmaatregelen worden opgevolgd.
- Controleer of het voltage aangegeven op het typeplaatje overeenkomt met dat van het lokale netwerk voordat u het apparaat op de netspanning aansluit.
- Kinderen vanaf 8 jaar en mensen met verminderde lichamelijke, zintuiglijke of geestelijke vermogens of met een gebrek aan kennis mogen dit apparaat alleen onder toezicht gebruiken, of nadat ze instructie hebben ontvangen en als ze de gevaren van het gebruik begrijpen.
- Kinderen mogen niet met het apparaat spelen.
- Kinderen mogen dit apparaat alleen schoonmaken of onderhouden als ze ouder zijn dan 8 jaar en er toezicht wordt gehouden.

- Dit apparaat is geen speelgoed.
- Als het netsnoer, de stekker of een onderdeel van het apparaat defect, gevallen of beschadigd is, stop dan onmiddellijk met het gebruik van het product om mogelijk letsel te voorkomen.
- Dit apparaat bevat geen onderdelen die door de gebruiker kunnen worden onderhouden. Alleen een gekwalificeerde elektricien mag reparaties uitvoeren. Bij onjuiste reparaties kan de gebruiker letsel oplopen.
- Houd het apparaat en het netsnoer buiten het bereik van kinderen.
- Houd het apparaat buiten het bereik van kinderen wanneer het is ingeschakeld of aan het afkoelen is.
- Houd het apparaat en het netsnoer uit de buurt van warmtebronnen en scherpe randen die schade kunnen veroorzaken.
- Houd het netsnoer uit de buurt van onderdelen van het apparaat die tijdens gebruik heet kunnen worden.
- Houd het apparaat uit de buurt van andere apparaten die warmte afgeven.
- Laat het netsnoer niet over werkbladen hangen of in aanraking komen met hete oppervlakken, en zorg dat het niet gedraaid zit.
- Dompel de elektrische componenten niet onder in water of een andere vloeistof.
- Gebruik het apparaat niet met natte handen of als de aansluitingen nat zijn.
- Laat het apparaat niet onbeheerd achter terwijl het is aangesloten op het stopcontact.
- Haal de stekker niet uit het stopcontact door aan het snoer te trekken; schakel het apparaat uit en verwijder de stekker met de hand.
- Draag het apparaat niet aan het netsnoer en trek ook niet aan het snoer.
- Gebruik het apparaat niet voor andere doeleinden dan waarvoor het is bedoeld.
- Gebruik geen andere accessoires dan de meegeleverde accessoires.
- Gebruik dit apparaat niet buitenshuis.
- Berg het apparaat niet op in direct zonlicht of in vochtige omstandigheden.
- Verplaats het apparaat niet terwijl het in gebruik is.
- Als dit apparaat valt of per ongeluk in water wordt ondergedompeld, haal dan onmiddellijk de stekker uit het stopcontact. Steek uw hand niet in het water.
- Haal altijd na gebruik de stekker uit het stopcontact en laat het apparaat volledig afkoelen voordat u het schoonmaakt, onderhoudt of opbergt.
- Gebruik het apparaat altijd op een stabiele, hittebestendige ondergrond, op een hoogte die comfortabel is voor de gebruiker.
- Dit apparaat mag niet worden bediend met een externe timer of een afzonderlijk afstandsbedieningssysteem.
- Het gebruik van een verlengsnoer wordt afgeraden.
- Dit apparaat is uitsluitend bedoeld voor huishoudelijk gebruik. Het mag niet worden gebruikt voor commerciële doeleinden.



LET OP: Heet oppervlak – raak het hete gedeelte of de verwarmingsonderdelen van het apparaat niet aan.

WAARSCHUWING: Kokend water en stoom kunnen ernstig letsel veroorzaken; wees uiterst voorzichtig bij het gebruik van dit apparaat.

DE | Bitte bewahren Sie die Anweisungen zur späteren Verwendung auf.

SICHERHEITSHINWEISE

- Bei der Verwendung elektrischer Geräte sind stets die grundlegenden Sicherheitsvorkehrungen zu beachten.
- Überprüfen Sie, ob die auf dem Typenschild angegebene Spannung mit der des lokalen Netzwerks übereinstimmt, bevor Sie das Gerät an das Stromnetz anschließen.
- Dieses Gerät kann von Kindern ab 8 Jahren verwendet werden und Personen mit eingeschränkten physischen, sensorischen oder geistigen Fähigkeiten und Wissen, solange sie unter Aufsicht sind oder eine Anleitung erhalten haben und in der Lage sind, die Gefahrenquellen im vollen Umfang zu verstehen.
- Das Gerät ist kein Kinderspielzeug.
- Kinder dürfen Reinigungs- oder Wartungsarbeiten nur durchführen, wenn sie mindestens 8 Jahre alt sind und beaufsichtigt werden.
- Dieses Gerät ist kein Spielzeug.
- Wenn das Netzkabel, der Stecker oder ein Teil des Geräts defekt sind oder dieses fallen gelassen oder beschädigt wurde, stellen Sie die Benutzung des Produkts umgehend ein, um potenzielle Verletzungen zu vermeiden.
- Dieses Gerät enthält keine Teile, die vom Benutzer gewartet werden können. Reparaturen dürfen nur von einem ausgebildeten Elektriker durchgeführt werden. Durch unsachgemäße Reparaturen kann der Benutzer Risiken ausgesetzt werden.
- Bewahren Sie das Gerät und sein Netzkabel außerhalb der Reichweite von Kindern auf.
- Das Gerät muss sich, wenn es eingeschaltet ist oder abkühlt, außerhalb der Reichweite von Kindern befinden.
- Halten Sie das Gerät und sein Netzkabel von Hitze oder scharfen Kanten fern, die Schäden verursachen könnten.
- Halten Sie das Netzkabel von Teilen des Geräts fern, die während des Betriebs heiß werden könnten.
- Halten Sie das Gerät von anderen Geräten fern, die Wärme ausstrahlen.
- Lassen Sie das Netzkabel nicht über Arbeitsflächen hängen oder mit heißen Oberflächen in Kontakt kommen und verdrehen Sie es nicht.
- Tauchen Sie die elektrischen Komponenten des Geräts nicht in Wasser oder andere Flüssigkeiten.
- Betreiben Sie das Gerät nicht mit nassen Händen oder wenn die Anschlüsse nass sind.
- Lassen Sie das Gerät nicht unbeaufsichtigt, während es an das Stromnetz angeschlossen ist.
- Ziehen Sie den Netzstecker des Geräts nicht aus der Steckdose, indem Sie am Kabel ziehen. Schalten Sie es aus und ziehen Sie den Stecker von Hand ab.
- Ziehen oder tragen Sie das Gerät nicht am Netzkabel.
- Verwenden Sie das Gerät nur für den vorgesehenen Zweck.
- Verwenden Sie ausschließlich das mitgelieferte Zubehör.

- Verwenden Sie dieses Gerät nicht im Freien.
- Lagern Sie das Gerät nicht in direktem Sonnenlicht oder bei hoher Luftfeuchtigkeit.
- Bewegen Sie das Gerät nicht, während es verwendet wird.
- Wenn das Gerät herunterfällt oder versehentlich in Wasser getaucht wird, ziehen Sie sofort den Netzstecker aus der Steckdose. Greifen Sie nicht in das Wasser.
- Trennen Sie das Gerät nach der Verwendung immer vom Stromnetz und vergewissern Sie sich vor jeder Reinigung oder Wartung sowie vor dem Aufbewahren, dass es vollständig abgekühlt ist.
- Verwenden Sie das Gerät immer auf einer stabilen, hitzebeständigen Oberfläche, die sich für den Benutzer in einer angenehmen Höhe befindet.
- Dieses Gerät darf nicht mit einem externen Timer oder einem separaten Fernbedienungssystem betrieben werden.
- Es wird nicht empfohlen, das Gerät zusammen mit einem Verlängerungskabel zu verwenden.
- Dieses Gerät ist nur für den Hausgebrauch vorgesehen. Es sollte nicht für kommerzielle Zwecke verwendet werden.



ACHTUNG: Heiße Oberfläche – Berühren Sie keine heißen Bereiche und Bauteile des Geräts.



WARNUNG: Kochendes Wasser und Dampf können zu schweren Verletzungen führen. Gehen Sie bei der Verwendung des Geräts äußerst vorsichtig vor.

ES | Conserve estas instrucciones para poder consultarlas en el futuro.

INSTRUCCIONES DE SEGURIDAD

- Siga siempre las precauciones básicas de seguridad al usar aparatos eléctricos.
- Compruebe que el voltaje indicado en la placa coincide con el de la red local antes de conectar el dispositivo a la corriente eléctrica.
- Este dispositivo puede ser usado por niños de 8 años en adelante y por personas con capacidades físicas, sensoriales o mentales reducidas o sin conocimientos al respecto, siempre y cuando se les den instrucciones y se los supervise, y solo si comprenden los riesgos que su uso conlleva.
- Los niños no deben jugar con el dispositivo.
- A menos que sean mayores de 8 años y estén bajo supervisión, los niños no deben realizar labores de limpieza ni de mantenimiento del dispositivo.
- Este dispositivo no es un juguete.
- Deje de utilizar el dispositivo inmediatamente si el cable de alimentación, el enchufe o cualquier otra pieza no funcionan correctamente, o si ha sufrido alguna caída o algún otro tipo de daño, para evitar posibles lesiones.
- Este dispositivo contiene piezas que el usuario no puede reparar, por lo que es necesario que un electricista cualificado se ocupe de las reparaciones pertinentes. Una reparación inadecuada puede poner al usuario en riesgo de sufrir daños.
- Mantenga el dispositivo y el cable de alimentación fuera del alcance de los niños.

- Mantenga el dispositivo fuera del alcance de los niños cuando esté encendido o mientras se esté enfriando.
- Mantenga el dispositivo y el cable de alimentación alejados de fuentes de calor o bordes afilados que puedan causar daños.
- Mantenga el cable de alimentación alejado de las partes del dispositivo que puedan calentarse durante el uso.
- Mantenga el dispositivo alejado de otros que emitan calor.
- No deje que el cable de alimentación cuelgue de la encimera, toque superficies calientes ni se retuerza.
- No sumerja los componentes eléctricos del aparato en agua u otros líquidos.
- No manipule el aparato con las manos mojadas ni si alguna de las conexiones está húmeda.
- Supervise el dispositivo mientras esté conectado a la corriente eléctrica.
- No desconecte el aparato de la corriente eléctrica tirando del cable. En su lugar, apáguelo y retire el enchufe con la mano.
- No transporte ni mueva el dispositivo agarrándolo por el cable de alimentación.
- No utilice el dispositivo para ningún otro uso que no sea el previsto.
- No utilice accesorios diferentes a los incluidos.
- No utilice el dispositivo al aire libre.
- Guarde el dispositivo alejado de la luz solar directa y de la humedad.
- No mueva el dispositivo mientras esté en uso.
- Si el aparato sufre una caída o se sumerge accidentalmente en agua, desenchúfelo inmediatamente de la toma de corriente. No sumerja las manos en el agua.
- Desenchufe siempre el aparato después de cada uso y deje que se enfríe por completo antes de almacenarlo o de realizar cualquier labor de limpieza o de mantenimiento.
- Utilice siempre el dispositivo sobre una superficie estable, resistente al calor y a una altura que sea cómoda para el usuario.
- Este dispositivo no debe utilizarse con un temporizador externo ni un sistema de control remoto independiente.
- No se recomienda el uso de un cable alargador con el dispositivo.
- Este dispositivo está diseñado exclusivamente para el uso doméstico. No debe utilizarse para fines comerciales.



PRECAUCIÓN: Superficie caliente: no toque las partes calientes ni los componentes calefactores del aparato.



ADVERTENCIA: El agua hirviendo y el vapor pueden provocar lesiones graves. Extreme la precaución al utilizar este aparato.

PT | Conserve estas instruções para referência futura.

INSTRUÇÕES DE SEGURANÇA

- Quando utilizar aparelhos elétricos, as precauções básicas de segurança devem ser sempre seguidas.
- Verifique se a tensão indicada na placa de classificação corresponde à da rede local antes de ligar o aparelho à tomada elétrica.
- Este aparelho pode ser utilizado por crianças a partir dos 8 anos de idade e por pessoas com limitações físicas, sensoriais ou mentais ou com falta de conhecimento, desde que as mesmas tenham sido supervisionadas/instruídas e compreendam os perigos associados.
- O aparelho não deve servir de brinquedo para crianças.
- As crianças não devem efetuar a limpeza ou a manutenção a realizar pelo utilizador, exceto se tiverem idade superior a 8 anos e sejam supervisionadas.
- Este aparelho não é um brinquedo.
- Em caso de queda ou danos do aparelho ou de avaria no cabo de alimentação, na ficha ou em qualquer peça do aparelho, pare imediatamente de utilizar o produto para evitar potenciais ferimentos.
- Este aparelho não contém peças que possam ser reparadas pelo utilizador; apenas um eletricista qualificado deve efetuar reparações. As reparações incorretas podem colocar o utilizador em risco de ferimentos.
- Mantenha o aparelho e o respetivo cabo de alimentação fora do alcance das crianças.
- Mantenha o aparelho fora do alcance das crianças quando estiver ligado ou a arrefecer.
- Mantenha o aparelho e o cabo de alimentação afastados de fontes de calor ou arestas afiadas que possam causar danos.
- Mantenha o cabo de alimentação afastado de quaisquer peças do aparelho que possam aquecer durante a utilização.
- Mantenha o aparelho afastado de outros aparelhos que irradiem calor.
- Não permita que o cabo de alimentação fique pendurado em bancadas, toque em superfícies quentes ou fique torcido.
- Não mergulhe os componentes elétricos deste aparelho dentro de água ou de qualquer outro líquido.
- Não utilize o aparelho com as mãos molhadas ou se alguma ligação estiver molhada.
- Não deixe o aparelho sem vigilância enquanto estiver ligado à tomada elétrica.
- Não desligue o aparelho da tomada elétrica puxando pelo cabo. Desligue e retire a ficha à mão.
- Não puxe nem transporte o aparelho segurando-o pelo cabo de alimentação.
- Não utilize o aparelho para outro fim que não o previsto.
- Não utilize outros acessórios que não os fornecidos.
- Não utilize este aparelho no exterior.
- Não guarde o aparelho sob luz solar direta ou em condições de humidade elevada.
- Não tente mudar o aparelho de local enquanto estiver em funcionamento.

- Se cair ou ficar acidentalmente submerso em água, desligue o aparelho imediatamente da tomada. Não toque na água.
- Desligue sempre a ficha do aparelho após a utilização e deixe-o arrefecer completamente antes de efetuar qualquer operação de limpeza ou manutenção do utilizador ou de o armazenar.
- Utilize sempre o aparelho numa superfície estável e resistente ao calor, a uma altura confortável para o utilizador.
- Este aparelho não deve ser utilizado com um temporizador externo nem um sistema de controlo remoto separado.
- Não se recomenda a utilização de um cabo de extensão com o aparelho.
- Este aparelho destina-se apenas a uso doméstico. Não deve ser utilizado para fins comerciais.



CUIDADO: superfície quente – não toque nas secções quentes nem nos componentes de aquecimento do aparelho.



AVISO: água a ferver e vapor podem causar ferimentos graves; tenha muito cuidado ao utilizar este aparelho.

IT | Conservare il manuale di istruzioni per riferimento futuro.

ISTRUZIONI DI SICUREZZA

- Durante l'uso di apparecchiature elettriche, è necessario osservare le precauzioni di sicurezza di base.
- Prima di collegare l'apparecchio all'alimentazione elettrica, verificare che la tensione indicata sull'apposita targhetta corrisponda a quella della rete locale.
- Questo apparecchio può essere usato da bambini a partire da 8 anni e da persone con ridotte capacità fisiche, sensoriali o mentali, o non in possesso della necessaria esperienza e conoscenza, solo in presenza di un supervisore e solo dopo aver ricevuto istruzioni sul suo impiego e sui rischi associati.
- Non lasciare che i bambini giochino con il prodotto.
- La pulizia e la manutenzione non devono essere effettuate da bambini, a meno che non abbiano almeno 8 anni e non siano supervisionati da un adulto.
- Questo apparecchio non è un giocattolo.
- Se il cavo di alimentazione, la spina o una qualsiasi parte dell'apparecchio non funziona correttamente o se ha subito cadute o danni, interrompere immediatamente l'uso del prodotto onde evitare possibili lesioni.
- Questo apparecchio non contiene parti riparabili dall'utente, rivolgersi esclusivamente a un elettricista qualificato per la riparazione. Le riparazioni improprie possono provocare danni agli utenti.
- Tenere l'apparecchio e il cavo di alimentazione fuori dalla portata dei bambini.
- Tenere l'apparecchio fuori dalla portata dei bambini quando è acceso e in fase di raffreddamento.
- Tenere l'apparecchio e il cavo di alimentazione lontano da fonti di calore o bordi affilati per evitare danni.

- Tenere il cavo di alimentazione lontano da qualsiasi parte dell'apparecchio che potrebbe surriscaldarsi durante l'uso.
- Tenere l'apparecchio lontano da altre apparecchiature che producono calore.
- Evitare che il cavo di alimentazione rimanga sospeso su piani di lavoro, entri in contatto con superfici calde o si intrecci.
- Non immergere i componenti elettrici dell'apparecchio in acqua o in altri liquidi.
- Non utilizzare l'apparecchio con le mani bagnate o se i collegamenti sono umidi.
- Non lasciare l'apparecchio incustodito quando è collegato all'alimentazione elettrica.
- Non scollegare l'apparecchio dall'alimentazione elettrica tirando il cavo; è consigliabile prima spegnerlo e poi estrarre la spina con cautela.
- Non tirare o trasportare l'apparecchio tramite il cavo di alimentazione.
- Non utilizzare l'apparecchio per scopi diversi dall'uso previsto.
- Non utilizzare accessori diversi da quelli forniti in dotazione.
- Non utilizzare questo apparecchio all'aperto.
- Non conservare l'apparecchio alla luce diretta del sole o in condizioni di umidità elevata.
- Non spostare l'apparecchio mentre è in funzione.
- Se l'apparecchio cade o viene involontariamente immerso nell'acqua, scollegarlo immediatamente dalla presa a muro. Non tentare di afferrarlo in acqua.
- Scollegare l'apparecchio dall'alimentazione elettrica dopo l'uso e lasciarlo raffreddare completamente prima di eseguire operazioni di pulizia o manutenzione o prima di riporlo.
- Utilizzare sempre l'apparecchio su una superficie stabile e resistente al calore, a un'altezza confortevole.
- L'apparecchio non deve essere azionato mediante timer esterno o telecomando separato.
- Si sconsiglia l'uso di prolunghe.
- Questo apparecchio è destinato esclusivamente all'uso domestico, non a scopi commerciali.



ATTENZIONE: superficie calda! Non toccare le superfici calde o i componenti dell'apparecchio che generano calore.



AVVERTENZA: acqua bollente e vapore possono causare lesioni gravi. Prestare la massima attenzione durante l'utilizzo dell'apparecchio.

PL | Prosimy o zachowanie niniejszej instrukcji na przyszłość.

INSTRUKCJE BEZPIECZEŃSTWA

- Podczas używania urządzeń elektrycznych zawsze należy stosować podstawowe środki ostrożności.
- Przed podłączeniem urządzenia do zasilania sieciowego należy sprawdzić, czy napięcie podane na tabliczce znamionowej jest zgodne z napięciem w sieci lokalnej.
- To urządzenie może być użytkowane przez dzieci w wieku od 8 lat oraz przez osoby o ograniczonej sprawności fizycznej, sensorycznej lub umysłowej, a także przez osoby nieposiadające odpowiedniej wiedzy, o ile znajdują się one pod nadzorem

osoby odpowiedzialnej za ich bezpieczeństwo lub otrzymały od niej instrukcje dotyczące bezpiecznego użytkowania urządzenia i o ile są świadome związanych z tym zagrożeń.

- Zabrania się dzieciom zabawy urządzeniem.
- Dzieci nie powinny przeprowadzać czyszczenia ani konserwacji urządzenia, chyba że mają co najmniej 8 lat i są nadzorowane.
- Ten produkt nie jest zabawką.
- Jeśli przewód zasilający, wtyczka lub inna część urządzenia nie działają prawidłowo bądź zostały upuszczone lub zniszczone, należy natychmiast przerwać użytkowanie urządzenia w celu uniknięcia potencjalnych obrażeń.
- To urządzenie nie zawiera części, które mogą być serwisowane przez użytkownika. Naprawy należy powierzyć wyłącznie wykwalifikowanemu elektrykowi. Nieprawidłowo przeprowadzona naprawa może narazić użytkownika na niebezpieczeństwo.
- Urządzenie i jego przewód zasilający należy przechowywać w miejscu niedostępnym dla dzieci.
- Włączone lub stygnące urządzenie należy przechowywać w miejscu niedostępnym dla dzieci.
- Urządzenie i jego kabel zasilania należy przechowywać z dala od źródeł ciepła i ostrych krawędzi, które mogą spowodować uszkodzenia.
- Kabel zasilania należy przechowywać z dala od części urządzenia, które mogą się nagrzewać podczas pracy.
- Urządzenie należy trzymać z dala od urządzeń emitujących ciepło.
- Nie wolno dopuścić, aby przewód zasilający zwisał z blatów roboczych, dotykał gorących powierzchni lub się skręcał.
- Nie należy zanurzać elementów elektrycznych urządzenia w wodzie ani innym płynie.
- Nie należy obsługiwać urządzenia mokrymi rękoma ani jeśli złącza są mokre.
- Nie należy pozostawiać urządzenia bez nadzoru po podłączeniu do sieci elektrycznej.
- Nie należy odłączać urządzenia od zasilania, ciągnąc za przewód — należy wyłączyć urządzenie i wyjąć wtyczkę ręcznie.
- Nie wolno ciągnąć ani przenosić urządzenia za przewód zasilający.
- Nie wolno używać produktu do celów innych niż jego przeznaczenie.
- Nie należy używać akcesoriów innych niż dołączone do zestawu.
- Nie należy używać urządzenia na zewnątrz.
- Nie należy przechowywać produktu w miejscu narażonym na bezpośrednie działanie promieni słonecznych ani w warunkach wysokiej wilgotności.
- Nie należy przesuwać urządzenia, gdy jest ono używane.
- Jeśli urządzenie wpadnie do wody lub przypadkowo zostanie w niej zanurzone, należy natychmiast wyjąć wtyczkę z gniazdka elektrycznego. Nie należy próbować wyławiać urządzenia.
- Zawsze po użyciu należy odłączać urządzenie od zasilania, a przed czyszczeniem, konserwacją lub odłożeniem na dłuższy czas — pozostawiać je do ostygnięcia.
- Zawsze należy używać urządzenia na stabilnej, odpornej na wysoką temperaturę powierzchni, na wysokości zapewniającej komfort użytkownika.

- Urządzenia nie należy obsługiwać za pomocą zewnętrznego zegara ani oddzielnego układu zdalnego sterowania.
- Nie zaleca się używania przedłużacza do zasilania urządzenia.
- To urządzenie jest przeznaczone wyłącznie do użytku domowego. Nie należy go używać do celów komercyjnych.



UWAGA: gorąca powierzchnia — nie należy dotykać gorących części ani elementów grzejnych urządzenia.



OSTRZEŻENIE: wrząca woda i para mogą spowodować poważne obrażenia. Podczas korzystania z urządzenia należy zachować szczególną ostrożność.



EN | Disposal of Waste Batteries and Electrical and Electronic Equipment
This product is labelled with this crossed out wheel bin symbol in accordance with European Directive 2012/19/EC to indicate that it must not be disposed of with your other household waste. Due to the presence of hazardous substances, mixtures or components, electrical and electronic devices that are not subject to selective sorting are potentially dangerous to the environment and human health. Please check your local city office or waste disposal service for the return and recycling of this product.

FR | Élimination des piles usagées et des équipements électriques et électroniques
Ce produit est étiqueté avec ce symbole de poubelle barrée conformément à la directive européenne 2012/19/EC pour indiquer qu'il ne doit pas être éliminé avec vos autres déchets ménagers. En raison de la présence de substances, de mélanges ou de composants dangereux, les appareils électriques et électroniques qui ne sont pas soumis à un tri sélectif sont potentiellement dangereux pour l'environnement et la santé humaine. Veuillez consulter votre bureau municipal local ou votre service d'élimination des déchets pour plus de détails sur le retour et le recyclage de ce produit.

NL | Weggooien van afgedankte batterijen en elektrische en elektronische apparatuur
Dit product is gemarkeerd met dit symbool van een doorgekruiste vuilnisbak in overeenstemming met de Europese Richtlijn 2012/19/EC om aan te geven dat het niet weggegooid mag worden met uw andere huishoudelijke afval. Door de aanwezigheid van gevaarlijke stoffen, mengsels en derivaten, elektrische en elektronische apparaten die niet selectief worden gesorteerd, kunnen gevaarlijk zijn voor het milieu en de menselijke gezondheid. Raadpleeg uw gemeente of de afvalverwijderingsdienst voor het inleveren en recyclen van dit product.

DE | Entsorgung von Altbatterien und Elektro- und Elektronikaltgeräten
Das nebenstehende Symbol einer durchgestrichenen Mülltonne auf Rädern zeigt an, dass dieses Gerät der Richtlinie 2012/19/EC unterliegt. Diese Richtlinie besagt, dass Sie dieses Gerät am Ende seiner Nutzungszeit nicht mit dem normalen Haushaltsmüll entsorgen dürfen, sondern in speziell eingerichteten Sammelstellen, Wertstoffhöfen oder Entsorgungsbetrieben abgeben müssen. Aufgrund des Vorhandenseins von gefährlichen Stoffen, Gemischen oder Komponenten können elektrische und elektronische Geräte, die nicht selektiv sortiert werden, eine Gefahr für die Umwelt und die menschliche Gesundheit darstellen. Diese Entsorgung ist für Sie kostenfrei. Schonen Sie die Umwelt und entsorgen Sie fachgerecht.

Sofern Ihr Altgerät personenbezogene Daten enthält, sind Sie selbst für deren Löschung verantwortlich, bevor Sie es zurückgeben. Sofern dies ohne Zerstörung des Altgerätes möglich ist, entnehmen Sie die alten Batterien oder Akkus sowie Lampen bevor Sie das Altgerät zur Entsorgung zurückgeben und führen Sie sie einer separaten Sammlung zu. Bei fest eingebauten Akkus ist bei der Entsorgung darauf hinzuweisen, dass das Gerät einen Akku enthält. Weitere Möglichkeiten zur Entsorgung des ausgedienten Produkts erfahren Sie bei Ihrer Gemeinde- oder Stadtverwaltung.

ES | Eliminación de residuos de baterías y de equipos eléctricos y electrónicos
Este producto está etiquetado con el símbolo de un cubo de basura tachado de acuerdo con la Directiva Europea 2012/19/EC para indicar que no puede desecharse junto con los demás residuos domésticos. Debido a su contenido en sustancias, mezclas o componentes peligrosos, los aparatos eléctricos y electrónicos que no se clasifican de forma selectiva para su reciclado son potencialmente peligrosos para el medio ambiente y la salud humana. Consulte a su Ayuntamiento o a su servicio de recogida de residuos local para la devolución y el reciclaje del producto.

PT | Eliminação de resíduos de equipamentos elétricos e eletrónicos e pilhas/baterias
Este produto é rotulado com este símbolo do contentor do lixo barrado, em conformidade com a Diretiva Europeia 2012/19/EC, para indicar que não deve ser eliminado juntamente com os seus restantes resíduos domésticos. Devido à presença de substâncias, misturas ou componentes nocivos, os dispositivos elétricos e eletrónicos que não estão sujeitos a triagem seletiva são potencialmente perigosos para o ambiente e para a saúde humana. Consulte o seu departamento municipal ou serviço de eliminação de resíduos locais para realizar a devolução e a reciclagem deste produto.

IT | Smaltimento delle batterie e delle apparecchiature elettriche ed elettroniche
Il simbolo del cassonetto barrato riportato sull'apparecchiatura indica che questo prodotto non deve essere smaltito con i normali rifiuti domestici. I dispositivi elettronici ed elettrici non inclusi in un processo di riciclo sono potenzialmente pericolosi per l'ambiente e la salute umana a causa della presenza di sostanze pericolose. Si prega di smaltire l'apparecchiatura in modo responsabile presso centri idonei di raccolta differenziata o di consegnarla al rivenditore seguendo una delle seguenti modalità:

- nel caso di apparecchiature di piccolissime dimensioni (dimensioni esterne inferiori a 25 cm), consegna gratuita senza obbligo di acquisto nei negozi con superficie di vendita di apparecchiature elettriche ed elettroniche superiore ai 400 mq (modalità "uno contro zero"). Per i negozi con superficie inferiore tale modalità è facoltativa.
- nel caso di apparecchiature di dimensioni esterne superiori a 25 cm, consegna gratuita al rivenditore all'atto dell'acquisto di un prodotto equivalente (modalità "uno contro uno").

PL | Utylizacja zużytych akumulatorów oraz urządzeń elektrycznych i elektronicznych
Ten produkt jest oznaczony symbolem przekreślonego pojemnika na śmieci zgodnie z dyrektywą europejską 2012/19/EC, co oznacza, że nie można go wyrzucać wraz z innymi odpadami domowymi. Ze względu na obecność niebezpiecznych substancji, mieszanin lub części składowych, urządzenia elektryczne i elektroniczne, które nie są selektywnie sortowane, stanowią potencjalne zagrożenie dla środowiska i zdrowia ludzi. Informacje na temat zwrotu i recyklingu tego produktu można uzyskać w lokalnym urzędzie miasta lub w firmie zajmującej się utylizacją odpadów.

Manufactured by:
Ultimate Products UK Ltd.,
Victoria Street, Manchester OL9 0DD. **UK**.
Ultimate Products Europe Ltd.,
19 Baggot Street Lower, Dublin D02 X658. **ROI**.

MADE IN CHINA.

CD300125/MD000000/V1

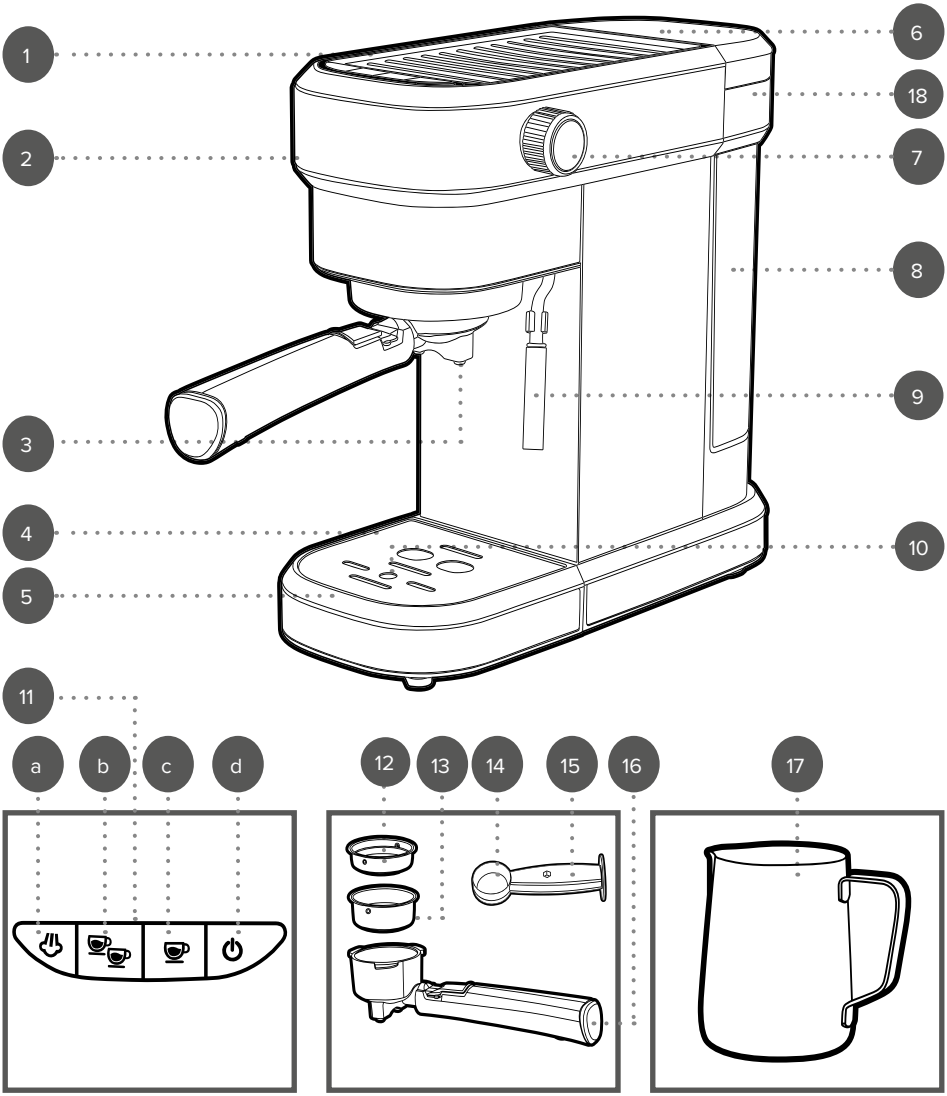
1
2
3
4
5
6
18
7
8
9
10
11
a
b
c
d
12
13
14
15
16
17

EN | Description of parts

1. Cup warmer
2. Espresso machine main unit
3. Coffee outlet
4. Drip tray cover
5. Drip tray
6. Water tank cover
7. Steam control dial
8. Water tank
9. Frothing wand
10. Buoy
11. Control panel
    a. Steam button
    b. Double cup button
    c. Single cup button
    d. On/off switch
12. Single cup filter
13. Double cup filter
14. Coffee spoon
15. Tamper
16. Portafilter
17. Milk frothing jug
18. Max. fill mark

FR | Description des pièces

1. Chauffe-tasse
2. Unité principale de la machine à espresso
3. Unité d'écoulement du café
4. Couvercle du bac de récupération
5. Bac de récupération
6. Couvercle du réservoir d'eau
7. Molette de réglage de la vapeur
8. Réservoir d'eau
9. Buse de moussage
10. Bouée
11. Panneau de commande
    a. Bouton vapeur
    b. Bouton pour deux tasses
    c. Bouton pour une tasse
    d. Interrupteur marche/arrêt
12. Filtre pour une tasse
13. Filtre pour deux tasses
14. Cuillère à café
15. Tasseur
16. Porte-filtre
17. Pichet pour mousse de lait
18. Repère de remplissage maximal

NL | Beschrijving van onderdelen

1. Kopjeswarmer
2. Hoofdunit van de espressomachine
3. Koffie-uitvoer
4. Deksel van lekbak
5. Lekbak
6. Afdekkap van waterreservoir
7. Stoomregelaar
8. Waterreservoir
9. Opschuimpijpje
10. Drijver
11. Bedieningspaneel
    a. Stoomknop
    b. Knop voor twee koppen
    c. Knop voor één kop
    d. Aan-uitschakelaar
12. Filter voor één kop
13. Filter voor twee koppen
14. Koffielepel
15. Koffiestamper
16. Filterhouder
17. Melkopschuimkan
18. Maximale vulmarkering

DE | Beschreibung der Teile

1. Tassenwärmer
2. Haupteinheit der Espressomaschine
3. Kaffeeauslauf
4. Deckel der Abtropfschale
5. Abtropfschale
6. Wassertankdeckel
7. Dampfregler
8. Wassertank
9. Milchaufschäumer
10. Schwimmer
11. Bedienfeld
    a. Dampftaste
    b. Taste für zwei Tassen
    c. Taste für eine Tasse
    d. Ein-/Ausschalter
12. Einzelsieb
13. Doppelsieb
14. Kaffeelöffel
15. Tamper
16. Siebträger
17. Kännchen zum Milchaufschäumen
18. Max. Füllhöhe

ES | Descripción de las piezas

1. Calentador de tazas
2. Unidad principal de la cafetera expreso
3. Salida de café
4. Cubierta de la bandeja de goteo
5. Bandeja de goteo
6. Cubierta del depósito de agua
7. Control de vapor
8. Depósito de agua
9. Espumador
10. Boya
11. Panel de control
    a. Botón de vapor
    b. Botón de dos tazas
    c. Botón de una taza
    d. Botón de encendido/apagado
12. Filtro para una taza
13. Filtro para dos tazas
14. Cuchara de café
15. Prensador
16. Portafiltros
17. Jarra para espumar leche
18. Marca de llenado máximo

PT | Descrição das peças
1. Aquecedor de chávenas
2. Unidade principal da máquina de café expresso
3. Saída de café
4. Tampa do depósito de recolha de pingos
5. Depósito de recolha de pingos
6. Tampa do depósito de água
7. Botão de controlo do vapor
8. Depósito de água
9. Varinha de espuma
10. Boia
11. Painel de controlo
    a. Botão de vapor
    b Botão de duas chávenas
    c. Botão de uma chávena
    d. Interruptor para ligar/desligar
12. Filtro para uma chávena
13. Filtro para duas chávenas
14. Colher de café
15. Calcador
16. Porta-filtros
17. Jarro para espuma de leite
18. Marca de enchimento máx.

IT | Descrizione dei componenti
1. Scaldatazze
2. Unità principale della macchina per espresso
3. Uscita del caffè
4. Coperchio vaschetta di raccolta
5. Vaschetta di raccolta
6. Coperchio del serbatoio dell'acqua
7. Manopola di controllo del vapore
8. Serbatoio dell'acqua
9. Lancia montalatte
10. Galleggiante
11. Pannello di controllo
    a. Pulsante del vapore
    b. Pulsante della tazza doppia
    c. Pulsante della tazza singola
    d. Interruttore On/Off
12. Filtro per tazza singola
13. Filtro per tazza doppia
14. Cucchiaino da caffè
15. Pressino
16. Portafiltro
17. Bricco per latte schiumato
18. Limite di riempimento massimo

PL | Opis części
1. Podgrzewacz do filiżanek
2. Jednostka główna ekspresu do kawy
3. Wylot kawy
4. Pokrywa tacki ociekowej
5. Tacka ociekowa
6. Pokrywa zbiornika na wodę
7. Pokrętło regulacji pary
8. Zbiornik na wodę
9. Spieniacz do mleka
10. Pływak
11. Panel sterowania
    a. Przycisk pary
    b. Przycisk podwójnej filiżanki
    c. Przycisk pojedynczej filiżanki
    d. Wyłącznik
12. Pojedyncza przystawka filtrująca
13. Podwójna przystawka filtrująca
14. Łyżka do kawy
15. Tamper
16. Kolba
17. Dzbanek do spieniania mleka
18. Znacznik maksymalnego napełnienia

EN | Please retain instructions for future reference.

Dos and don'ts

DO:
Ensure steam is fully released from the wand before brewing a second espresso.
Clean the machine, portafilter and steam wand after each use to maintain performance.
Empty the drip tray and refill the water tank as needed before brewing.
DON'T:
Operate the machine without water in the tank, as this could damage the pump.
Exceed the max. fill line on the water tank.
Overfill the portafilter with coffee grounds, as this could cause poor extraction or damage to the espresso machine.
Forcefully attach or detach the portafilter, as this could damage the espresso machine.

Care and maintenance

Before attempting any cleaning or maintenance, unplug the espresso machine from the mains power supply and allow it to cool fully.
STEP 1: Wipe the espresso machine main unit with a soft, damp cloth and allow to dry thoroughly.
Never use harsh or abrasive cleaning detergents or scourers to clean the espresso machine as this could cause damage.
STEP 2: Wash the portafilter, water tank, single and double cup filters, coffee spoon/tamper, drip tray cover and drip tray in warm, soapy water, then rinse and dry thoroughly.

NOTE: The espresso machine should be cleaned after each use.

Removing limescale

Limescale can develop over time and may affect the performance and lifespan of the espresso machine. It is recommended to descale the espresso machine regularly, at least once every three months, especially if used in a hard water area. Frequent descaling will improve the performance and lifespan of the espresso machine. The power button will repeatedly flash to indicate that the unit need descaling.
STEP 1: Add a commercial descaling agent to the water tank (10:1 water to descaling agent), adhering to the manufacturer's instructions.
STEP 2: Fill the water tank with cold water, ensuring it does not exceed the max. fill mark.
STEP 3: Plug in and switch on the espresso machine at the mains power supply. All indicator lights will flash 3 times.
STEP 4: Press '⏻'; '☕' and '☕' will flash.
STEP 5: When the lights have stopped flashing, press and hold '⏻' for over 10 seconds; '☕', '☕' and '⏻' will flash alternately.
STEP 6: Turn the steam dial to the on position and press '⏻'; descaling agent will flow from the steam wand.
STEP 7: Turn the steam dial to the off position; descaling agent will flow from the espresso machine main unit.
STEP 8: After approx. 23 minutes, the water pump will stop and the espresso machine will beep 3 times. Press '⏻' again and the water pump will continue for approx. 3 minutes.
STEP 9: When the water pump stops, the espresso machine will beep 3 times.

STEP 10: Switch off and unplug the espresso machine from the mains power supply.

Instructions for use

Before first use

Before using the espresso machine for the first time, clean the water tank and accessories following the instructions in the section entitled '**Care and maintenance**'.
STEP 1: Before connecting to the mains power supply, position the espresso machine onto a flat, stable, heat-resistant surface at a height that is comfortable for the user. Check that all accessories are in place.
STEP 2: Fill the water tank taking care not to exceed the max. fill mark.
STEP 3: Follow the instructions outlined in the section entitled '**Using the espresso machine'**. Place an empty container (e.g., a milk frothing jug) under the frothing wand and select '⏻'. Allow the steam function to run for approx. 30 seconds.
STEP 4: Lock the portafilter into position by turning in an anticlockwise direction. Place a cup beneath the coffee outlet and select '☕'. Discard the water.

NOTE: When using the espresso machine for the first time, a slight odour may be emitted. This is normal and will soon subside. Allow for sufficient ventilation around the espresso machine.

Filling the water tank

Lift the water tank to remove it from the main unit.
Open the lid to fill the water tank with cold water, ensuring that the water level is above the min. fill mark and below the max. fill mark.
Close the lid and carefully place the water tank back into the espresso machine main unit.

NOTE: For the best results use cool distilled water when filling the water tank.

Using the espresso machine

Press '⏻' to turn on the espresso machine. '☕', '☕' and '⏻' will start to flash, and the espresso machine will begin preheating.
Once '☕', '☕' and '⏻' stop flashing and remain illuminated until the espresso machine is ready for use.
To turn off the espresso machine press '⏻' at any time.

NOTE: If all icons continually flash quickly after preheating is complete, rotate the steam control dial in a clockwise direction to close it.

Making one cup of espresso

STEP 1: Insert the single cup filter into the portafilter. Fully align the raised dot on the single cup filter with the slot in the portafilter.
STEP 2: Using the coffee spoon, measure out approx. 7 g of ground coffee and place into the single cup filter within the portafilter. Press the coffee down lightly with the tamper end of the coffee spoon to compact it.
STEP 3: Place the portafilter below the water outlet and lock the portafilter into position by turning in an anticlockwise direction.
STEP 4: Place an espresso cup beneath the coffee outlet and press '☕'. '☕' will start to flash, and espresso will pour from the coffee outlet into the espresso cup. Once the brewing cycle is complete, '☕' will stop flashing and remain illuminated.

WARNING: Do not leave the espresso machine unattended during the coffee making process.

Making two cups of espresso

STEP 1: Insert the double cup filter into the portafilter. Fully align the raised dot on the double cup filter with the portafilter slot.
STEP 2: Using the coffee spoon, measure out approx. 14 g of ground coffee and place into the double cup filter within the portafilter. Press the coffee down lightly with the tamper end of the coffee spoon to compact it.
STEP 3: Lock the portafilter into position by turning in an anticlockwise direction.
STEP 4: Place a large cup or two espresso cups beneath the coffee outlet and press '☕'. '☕' will start to flash, and espresso will pour from the coffee outlet into the espresso or large cup. Once the brewing cycle is complete, '☕' will stop flashing and remain illuminated.

Using the frothing wand

STEP 1: Preheat the espresso machine following the instructions in the section entitled '**Using the espresso machine**'. Press '⏻' to power up the steam function; '⏻' will start to flash. Once the required temperature is reached, '⏻' will stop flashing and remain illuminated.
STEP 2: While the espresso machine is preheating, fill a suitable container (e.g., a milk frothing jug) with at least 100 ml of whole milk and immerse the frothing wand approx. 2 cm into the milk.
STEP 3: Rotate the steam control dial in an anticlockwise direction to open it and release steam. For the best results release some water before inserting the wand into the milk for frothing.
STEP 4: Once the milk reaches the correct temperature and froth consistency, rotate the steam control dial in a clockwise direction and press '⏻' to stop steaming.

NOTE: Clean the frothing wand immediately after use, to prevent milk scaling.

CAUTION: Never immerse the frothing wand over 2 cm.

Using the hot water function

If the steam control dial is opened while '' or '' is selected, hot water will be released from the frothing wand instead of steam. To stop the flow of hot water, rotate the steam control dial in a clockwise direction to close it.

Hints and tips

1. Adjust the espresso cup to allow the coffee to be dispensed down the wall of the espresso cup.
2. Preheat the espresso cup by running it under warm water before making your espresso.
3. Always use cold, fresh water to fill the water tank.
4. The quantity of ground coffee can be adapted to taste. For stronger espresso, use more ground coffee, for weaker espresso use less.
5. After using packaged ground coffee, tightly reseal it and store in a cool, dry place.
6. To achieve optimum coffee taste, use whole coffee beans and finely grind them before brewing.
7. Do not reuse ground coffee that has already been used in the espresso machine, as this will greatly reduce the flavour of the coffee.
8. Reheating coffee is not recommended, as it affects the taste.

Icon troubleshooting

			**Cause**	**Solution**
Flashing	Flashing	Flashing	Espresso machine is preheating.	
Illuminated	Illuminated	Illuminated	Preheating has finished.	
Illuminated	Off	Off	Making single cup espresso or hot water.	
Off	Illuminated	Off	Making double cup espresso or hot water.	
Off	Off	Flashing	Steam function is preheating.	
Off	Off	Illuminated	Steam preheating has finished.	
Off	Off	Illuminated	Making steam.	
Off	Off	Illuminated	Steam has finished.	
Flashing	Flashing	Off	Temperature is too high.	Open the steam control dial and wait for the temperature to drop.
Off	Off	Off	Espresso machine is turned off.	
			Thermal fuse open circuit.	Espresso machine in need of repair; contact a qualified electrician.
Off	Illuminated	Off	The espresso machine is in standby.	Touch any button.

Troubleshooting

Problem	**Cause**	**Solution**
Water is not coming out of the espresso machine.	Water tank is empty.	Add water to the water tank.
	Espresso machine is malfunctioning.	Espresso machine in need of repair; contact a qualified electrician.
Steam function not working.	Frothing wand is clogged.	Clean the frothing wand.
	Water tank is empty.	Add water to the water tank.
	Espresso machine is malfunctioning.	Espresso machine in need of repair; contact a qualified electrician.

Problem	Cause	Solution
Espresso spills out around the edge of the portafilter.	Too much coffee.	Turn off the espresso machine and wait for it to cool down. Clean the filter and portafilter.
	Coffee residue in the sealing ring.	
	Espresso machine is malfunctioning.	Espresso machine in need of repair; contact a qualified electrician.
Espresso pours out too slowly or not at all.	Ground coffee is too fine.	Use medium ground coffee.
	Filter holes are blocked.	Turn off the espresso machine and wait for it to cool down. Clean the filter and portafilter.
	Water tank is not inserted.	Insert the water tank.
Water leaks out the bottom of the espresso machine.	The drip tray is overflowing.	Empty the drip tray.
	Espresso machine is malfunctioning.	Espresso machine in need of repair; contact a qualified electrician.
Espresso machine not working.	The power cord is not plugged in correctly.	Plug in and switch on the espresso machine at the mains power supply.
	Espresso machine is malfunctioning.	Espresso machine in need of repair; contact a qualified electrician.
Steam cannot froth milk.	' ' not illuminated.	Wait for ' ' to remain illuminated.
	Milk container is too big.	Use a tall, narrow cup or a milk frothing jug to froth milk.
	Used skimmed milk.	Use whole milk.

Storage

The espresso machine must be cool, clean and dry before storing in a cool, dry place.
Never wrap the cord tightly around the espresso machine; wrap it loosely to avoid causing damage.

Specifications

Product code: EK6139
Operating voltage: 220–240 V ~ 50/60 Hz
Power: 1350 W

Power consumption (off mode): 0.255 W
Off mode: After 25 minutes of inactivity

FR I Veuillez conserver ces instructions pour référence ultérieure.

À faire et à ne pas faire

À FAIRE :
Vérifiez qu'il n'y a plus de vapeur dans la buse avant de préparer un second espresso.
Nettoyez la machine, le porte-filtre et la buse à vapeur après chaque utilisation afin de conserver des performances optimales.
Videz le bac de récupération et remplissez le réservoir d'eau si nécessaire avant de préparer un espresso.
À NE PAS FAIRE :
Utiliser la machine sans eau dans le réservoir, car cela risquerait d'endommager la pompe.
Dépasser le repère de remplissage maximal sur le réservoir d'eau.
Trop remplir le porte-filtre avec du café moulu, car cela risquerait de provoquer une mauvaise extraction ou d'endommager la machine à espresso.
Fixer ou retirer de force le porte-filtre, car cela risquerait d'endommager la machine à espresso.

Entretien et maintenance

Avant de procéder à un nettoyage ou à une maintenance, débranchez la machine à espresso de l'alimentation secteur et laissez-la refroidir complètement.
ÉTAPE 1 : essuyez l'unité principale de la machine à espresso avec un chiffon doux et humide et laissez-la sécher complètement.
N'utilisez jamais de détergents ni de tampons à récurer agressifs ou abrasifs pour nettoyer la machine à espresso, car cela pourrait l'endommager.
ÉTAPE 2 : lavez le porte-filtre, le réservoir d'eau, les filtres pour une et deux tasses, la cuillère à café/le tasseur, le couvercle du bac de récupération et le bac de récupération à l'eau chaude savonneuse, puis rincez et séchez soigneusement.



REMARQUE : la machine à espresso doit être nettoyée après chaque utilisation.

Élimination du calcaire

Du tartre peut s'accumuler avec le temps et affecter les performances et la durée de vie de la machine à espresso. Il est recommandé de détartrer régulièrement la machine à espresso, au moins tous les trois mois, surtout si elle est utilisée dans une région où l'eau est dure. Un détartrage fréquent améliore les performances et la durée de vie de la machine à espresso. Le bouton d'alimentation clignote plusieurs fois pour indiquer que l'appareil doit être détartré.
ÉTAPE 1 : ajoutez un détartrant commercial dans le réservoir d'eau (détartrant dans l'eau en proportion de 1:10) en suivant les instructions du fabricant.
ÉTAPE 2 : remplissez le réservoir d'eau avec de l'eau froide, en veillant à ne pas dépasser le repère de remplissage maximal.
ÉTAPE 3 : branchez la machine à espresso sur l'alimentation secteur et allumez-la. Tous les voyants clignotent 3 fois.

ÉTAPE 4 : appuyez sur « ⏻ » ; « ☕ » et « ☕ » clignotent.
ÉTAPE 5 : lorsque les voyants ne clignotent plus, appuyez sur « ♨ » pendant plus de 10 secondes ; « ☕ », « ☕ » et « ♨ » clignotent en alternance.
ÉTAPE 6 : tournez la molette de réglage de la vapeur sur la position marche et appuyez sur « ⏻ » ; le détartrant s'écoule de la buse à vapeur.
ÉTAPE 7 : tournez la molette de réglage de la vapeur sur la position arrêt ; le détartrant s'écoule de l'unité principale de la machine à espresso.
ÉTAPE 8 : au bout de 23 minutes environ, la pompe à eau s'arrête et la machine à espresso émet 3 signaux sonores. Appuyez à nouveau sur « ⏻ ». La pompe à eau continue pendant environ 3 minutes.
ÉTAPE 9 : lorsque la pompe à eau s'arrête, la machine à espresso émet 3 signaux sonores.
ÉTAPE 10 : éteignez la machine à espresso et débranchez-la de l'alimentation secteur.

Mode d'emploi

Avant la première utilisation

Avant d'utiliser la machine à espresso pour la première fois, nettoyez le réservoir d'eau et les accessoires en suivant les instructions de la section intitulée « **Entretien et maintenance** ».
ÉTAPE 1 : avant de la brancher sur le secteur, placez la machine à espresso sur une surface plane, stable et résistante à la chaleur, à une hauteur confortable pour l'utilisateur. Vérifiez que tous les accessoires sont en place.
ÉTAPE 2 : remplissez le réservoir d'eau en veillant à ne pas dépasser le repère de remplissage maximal.
ÉTAPE 3 : suivez les instructions figurant dans la section intitulée « **Utilisation de la machine à espresso** ». Placez un récipient vide (par exemple, un pichet pour mousse de lait) sous la buse de moussage et sélectionnez « ♨ ». Faites tourner la fonction vapeur pendant environ 30 secondes.
ÉTAPE 4 : verrouillez le porte-filtre en le tournant dans le sens inverse des aiguilles d'une montre. Placez une tasse sous l'unité d'écoulement du café et sélectionnez « ☕ ». Jetez l'eau.

REMARQUE : lors de la première utilisation de la machine à espresso, une légère odeur peut se dégager. Ce phénomène est normal et ne dure pas. Laissez suffisamment d'espace autour de la machine à espresso.

Remplissage du réservoir d'eau

Soulevez le réservoir d'eau et retirez-le de l'unité principale.
Ouvrez le couvercle et remplissez le réservoir d'eau avec de l'eau froide. Assurez-vous que le niveau d'eau est au-dessus du repère de remplissage minimal et en dessous du repère de remplissage maximal.
Fermez le couvercle et replacez le réservoir d'eau avec précaution dans l'unité principale de la machine à espresso.

REMARQUE : pour de meilleurs résultats, utilisez de l'eau distillée froide pour remplir le réservoir d'eau.

Utilisation de la machine à espresso

Appuyez sur « ⏻ » pour allumer la machine à espresso. « ☕ », « ☕ » et « ♨ » clignotent. La machine à espresso commence à préchauffer.
Une fois que « ☕ », « ☕ » et « ♨ » cessent de clignoter et restent allumés, la machine à espresso est prête à l'emploi.
Pour éteindre la machine espresso, appuyez sur « ⏻ » quand vous le souhaitez.

REMARQUE : si toutes les icônes clignotent en continu peu après la fin du préchauffage, tournez la molette de réglage de la vapeur dans le sens des aiguilles d'une montre pour la fermer.

Préparation d'une tasse d'espresso

ÉTAPE 1 : insérez le filtre pour une tasse dans le porte-filtre. Alignez complètement le point en relief sur le filtre pour une tasse avec la fente dans le porte-filtre.
ÉTAPE 2 : à l'aide de la cuillère à café, mesurez environ 7 g de café moulu et placez-le dans le filtre pour une tasse à l'intérieur du porte-filtre. Tassez légèrement le café avec l'extrémité de la cuillère à café pour le compacter.
ÉTAPE 3 : placez le porte-filtre sous la sortie d'eau et verrouillez le porte-filtre en le tournant dans le sens inverse des aiguilles d'une montre.
ÉTAPE 4 : placez une tasse à espresso sous l'unité d'écoulement du café et sélectionnez « ☕ ». « ☕ » commence à clignoter. L'espresso coule depuis l'unité d'écoulement du café dans la tasse à espresso. Une fois le cycle de préparation terminé, « ☕ » s'arrête de clignoter et reste allumé.

AVERTISSEMENT : ne laissez pas la machine à espresso sans surveillance pendant la préparation du café.

Préparation de deux tasses d'espresso

ÉTAPE 1 : insérez le filtre pour deux tasses dans le porte-filtre. Alignez complètement le point en relief sur le filtre pour deux tasses avec la fente du porte-filtre.
ÉTAPE 2 : à l'aide de la cuillère à café, mesurez environ 14 g de café moulu et placez-le dans le filtre pour deux tasses à l'intérieur du porte-filtre. Tassez légèrement le café avec l'extrémité de la cuillère à café pour le compacter.
ÉTAPE 3 : verrouillez le porte-filtre en le tournant dans le sens inverse des aiguilles d'une montre.
ÉTAPE 4 : placez une grande tasse ou deux tasses à espresso sous l'unité d'écoulement du café et appuyez sur « ☕ ». « ☕ » commence à clignoter. L'espresso coule depuis l'unité d'écoulement du café dans la grande tasse ou les tasses à espresso. Une fois le cycle de préparation terminé, « ☕ » s'arrête de clignoter et reste allumé.

Utilisation de la buse de moussage

ÉTAPE 1 : préchauffez la machine à espresso en suivant les instructions de la section intitulée « **Utilisation de la machine à espresso** ». Appuyez sur « ♨ » pour activer la fonction vapeur ; « ♨ » commence à clignoter. Une fois la température nécessaire atteinte, « ♨ » s'arrête de clignoter et reste allumé.
ÉTAPE 2 : pendant que la machine à espresso préchauffe, remplissez un récipient adapté (par exemple, un pichet pour mousse de lait) avec au moins 100 ml de lait entier et immergez la buse de moussage dans le lait à une profondeur d'environ 2 cm.

ÉTAPE 3 : tournez la molette de réglage de la vapeur dans le sens inverse des aiguilles d'une montre pour l'ouvrir et libérer la vapeur. Pour de meilleurs résultats, videz un peu d'eau avant d'insérer la buse dans le lait pour le moussage.
ÉTAPE 4 : une fois que le lait a atteint la température correcte et que la mousse est homogène, tournez la molette de réglage de la vapeur dans le sens des aiguilles d'une montre et appuyez sur « » pour arrêter la vapeur.

REMARQUE : nettoyez le mousseur à lait immédiatement après utilisation pour éviter que le lait ne s'entartre.

ATTENTION : n'immergez jamais la buse de moussage à plus de 2 cm de profondeur.

Utilisation de la fonction eau chaude

Si la molette de réglage de la vapeur est ouverte alors que la fonction « » ou « » est sélectionnée, de l'eau chaude s'échappera du mousseur à lait et non de la vapeur. Pour arrêter le débit d'eau chaude, tournez la molette de réglage de la vapeur dans le sens des aiguilles d'une montre pour la fermer.

Conseils et astuces

1. Placez la tasse à espresso de façon à ce que le café s'écoule le long de sa paroi.
2. Préchauffez la tasse à espresso en la plaçant sous l'eau chaude avant de préparer un espresso.
3. Utilisez toujours de l'eau fraîche et froide pour remplir le réservoir d'eau.
4. La quantité de café moulu peut être adaptée selon vos préférences. Pour un espresso plus fort, utilisez plus de café moulu. Pour un espresso moins fort, utilisez-en moins.
5. Après avoir utilisé du café moulu en paquet, refermez hermétiquement l'emballage et conservez dans un endroit frais et sec.
6. Pour obtenir un café au goût optimal, utilisez des grains de café entiers et moulez-les finement avant de préparer le café.
7. Ne réutilisez pas de café moulu ayant déjà été utilisé dans la machine à espresso, car cela réduira considérablement la saveur.
8. Il n'est pas recommandé de réchauffer le café, car cela en altère le goût.

Icône de dépannage

			Cause	**Solution**
Clignote	Clignote	Clignote	La machine à espresso est en cours de préchauffage.	
Allumé	Allumé	Allumé	Le préchauffage est terminé.	
Allumé	Arrêt	Arrêt	Préparation d'une tasse d'espresso ou d'eau chaude.	
Arrêt	Allumé	Arrêt	Préparation de deux tasses d'espresso ou d'eau chaude.	
Arrêt	Arrêt	Clignote	La fonction vapeur est en cours de préchauffage.	
Arrêt	Arrêt	Allumé	Le préchauffage de la vapeur est terminé.	
Arrêt	Arrêt	Allumé	Génération de vapeur.	
Arrêt	Arrêt	Allumé	La vapeur est terminée.	
Clignote	Clignote	Arrêt	La température est trop élevée.	Ouvrez la molette de réglage de la vapeur et attendez que la température baisse.
Arrêt	Arrêt	Arrêt	La machine à espresso est éteinte.	
			Fusible thermique en circuit ouvert.	La machine à espresso nécessite une réparation ; contactez un électricien qualifié.
Arrêt	Allumé	Arrêt	La machine à espresso est en veille.	Appuyez sur n'importe quel bouton.

Dépannage

Problème	Cause	Solution
Aucune eau ne s'écoule de la machine à espresso.	Le réservoir d'eau est vide.	Ajoutez de l'eau dans le réservoir d'eau.
	La machine à espresso ne fonctionne pas correctement.	La machine à espresso nécessite une réparation ; contactez un électricien qualifié.
La fonction vapeur ne marche pas.	Le mousseur à lait est obstrué.	Nettoyez le mousseur à lait.
	Le réservoir d'eau est vide.	Ajoutez de l'eau dans le réservoir d'eau.
	La machine à espresso ne fonctionne pas correctement.	La machine à espresso nécessite une réparation ; contactez un électricien qualifié.
L'espresso se déverse autour du bord du porte-filtre.	Trop de café.	Éteignez la machine à espresso et attendez qu'elle refroidisse. Nettoyez le filtre et le porte-filtre.
	Résidus de café dans la bague d'étanchéité.	
	La machine à espresso ne fonctionne pas correctement.	La machine à espresso nécessite une réparation ; contactez un électricien qualifié.
L'espresso coule trop lentement ou pas du tout.	Le café moulu est trop fin.	Utilisez du café de mouture moyenne.
	Les orifices du filtre sont obstrués.	Éteignez la machine à espresso et attendez qu'elle refroidisse. Nettoyez le filtre et le porte-filtre.
	Le réservoir d'eau n'est pas inséré.	Insérez le réservoir d'eau.
De l'eau s'écoule par le bas de la machine à espresso.	Le bac de récupération déborde.	Videz le bac de récupération.
	La machine à espresso ne fonctionne pas correctement.	La machine à espresso nécessite une réparation ; contactez un électricien qualifié.
La machine à espresso ne fonctionne pas.	Le cordon d'alimentation n'est pas branché correctement.	branchez la machine à espresso sur l'alimentation secteur et allumez-la.
	La machine à espresso ne fonctionne pas correctement.	La machine à espresso nécessite une réparation ; contactez un électricien qualifié.
La vapeur ne peut pas faire mousser le lait.	« ⏻ » ne s'allume pas.	Attendez que « ⏻ » reste allumé.
	Le réservoir de lait est trop grand.	Utilisez une grande tasse étroite ou un pichet pour mousse de lait pour faire mousser le lait.
	Lait écrémé utilisé.	Utilisez du lait entier.

Stockage

La machine à espresso doit être froide, propre et sèche avant d'être rangée dans un endroit frais et sec.
N'enroulez jamais le cordon de manière trop serrée autour de la machine à espresso ; enroulez-le sans le serrer pour éviter de l'endommager.

Spécifications

Code produit : EK6139
Tension de fonctionnement : 220–240 V ~ 50/60 Hz
Alimentation : 1 350 W
Consommation énergétique (mode arrêt) : 0,255 W
Mode arrêt : après 25 minutes d'inactivité

NL | Bewaar de instructies voor toekomstig gebruik.

Wat u wel en niet moet doen

WEL DOEN:
Wacht tot er geen stoom meer uit het stoompijpje komt voordat u een tweede espresso zet.
Maak de machine, de filterhouder en het stoompijpje na elk gebruik schoon voor optimale prestaties.
Leeg de lekbak en vul het waterreservoir indien nodig bij voordat u koffie zet.
NIET DOEN:
Gebruik de machine niet zonder water in het reservoir, omdat de pomp hierdoor beschadigd kan raken.
Overschrijdt de max.-vullijn op het waterreservoir niet.
Doe niet te veel koffie in de filterhouder, omdat dit kan leiden tot slechte extractie of schade aan de espressomachine.
Bevestig of verwijder de filterhouder niet met kracht, anders kan de espressomachine beschadigd raken.

Verzorging en onderhoud

Haal de stekker van de espressomachine uit het stopcontact en laat het apparaat volledig afkoelen voordat u het schoonmaakt of onderhoudt.
STAP 1: Veeg de hoofdunit van de espressomachine schoon met een zachte, vochtige doek en laat hem goed drogen.
Gebruik nooit agressieve of schurende schoonmaakmiddelen of schuursponsjes om de espressomachine schoon te maken, omdat dit schade kan veroorzaken.

STAP 2: Was de filterhouder, het waterreservoir, de filters voor één en twee koppen, de koffielepel/-stamper, het deksel van de lekplaat en de lekbak af in warm water met een beetje afwasmiddel, spoel ze vervolgens goed na en droog ze grondig af.

OPMERKING: De espressomachine moet na elk gebruik worden schoongemaakt.

Ontkalken

Er kan na verloop van tijd kalkaanslag ontstaan die de prestaties en levensduur van de espressomachine kan beïnvloeden. Het wordt aanbevolen de espressomachine regelmatig te ontkalken, ten minste eenmaal per drie maanden, vooral als het apparaat wordt gebruikt in een gebied met hard water. Regelmatig ontkalken verbetert de prestaties en verlengt de levensduur van de espressomachine. De aan-uitknop knippert herhaaldelijk om aan te geven dat de machine moet worden ontkalkt.
STAP 1: Doe volgens de instructies van de fabrikant een commercieel ontkalkingsmiddel in het waterreservoir (verhouding water:ontkalkingsmiddel 10:1).
STAP 2: Vul het waterreservoir met koud water en zorg ervoor dat het niet boven de max.-vullijn komt.
STAP 3: Steek de stekker van de espressomachine in het stopcontact en schakel het stopcontact in. Alle indicatielampjes knipperen 3 keer.
STAP 4: Druk op '⏻'; '☕' en '☕' gaat knipperen.
STAP 5: Wanneer de lampjes niet meer knipperen, houdt u '⏻' langer dan 10 seconden ingedrukt; '☕', '☕' en '⏻' gaan afwisselend knipperen.
STAP 6: Draai de stoomknop naar de aan-stand en druk op '⏻'. Er komt ontkalkingsmiddel uit het stoompijpje.
STAP 7: Draai de stoomknop naar de uit-stand. Er stroomt ontkalkingsmiddel uit de hoofdunit van de espressomachine.
STAP 8: Na ongeveer 23 minuten stopt de waterpomp en piept de espressomachine 3 keer. Druk nogmaals op '⏻' en de waterpomp blijft nog ongeveer 3 minuten werken.
STAP 9: Wanneer de waterpomp stopt, piept de espressomachine 3 keer.
STAP 10: Schakel de machine uit en haal de stekker uit het stopcontact.

Gebruiksaanwijzing

Vóór het eerste gebruik

Voordat u de espressomachine voor de eerste keer gebruikt, dient u het waterreservoir en de accessoires schoon te maken volgens de instructies in het gedeelte '**Verzorging en onderhoud**'.
STAP 1: Plaats de espressomachine voor het aansluiten op de netvoeding op een vlakke, stabiele en hittebestendige ondergrond en op een hoogte die comfortabel is voor de gebruiker. Controleer of alle accessoires op hun plaats zitten.
STAP 2: Vul het waterreservoir en zorg ervoor dat u de maximale vulmarkering niet overschrijdt.
STAP 3: Volg de instructies in het gedeelte '**De espressomachine gebruiken**'. Plaats een lege houder (bijvoorbeeld een melkopschuimkan) onder het opschuimpijpje en druk op '⏻'. Laat de stoomfunctie ongeveer 30 seconden werken.
STAP 4: Vergrendel de filterhouder op zijn plaats door deze linksom te draaien. Plaats een kop onder de koffie-uitvoer en kies '☕'. Gooi het water weg.

OPMERKING: Wanneer u de espressomachine voor de eerste keer gebruikt, kan het apparaat een lichte geur verspreiden. Dit is normaal en zal snel verdwijnen. Zorg voor voldoende ventilatie rond de espressomachine.

Het waterreservoir vullen

Til het waterreservoir uit de hoofdunit.
Open het deksel en vul het waterreservoir met koud water. Zorg dat het waterniveau tussen de minimale en maximale vulmarkering staat.
Sluit het deksel en plaats het waterreservoir voorzichtig terug op de hoofdunit van de espressomachine.

OPMERKING: Gebruik voor de beste resultaten koel gedistilleerd water bij het vullen van het waterreservoir.

De espressomachine gebruiken

Druk op '⏻' om de espressomachine in te schakelen. '☕', '☕' en '⏻' gaan knipperen en de espressomachine begint met opwarmen.
Zodra '☕', '☕' en '⏻' stoppen met knipperen en blijven branden, kan de espressomachine worden gebruikt.
U kunt de espressomachine op elk gewenst moment uitschakelen door op '⏻' te drukken.

OPMERKING: Als alle symbolen snel blijven knipperen nadat het voorverwarmen is voltooid, draait u de stoomregelaar rechtsom om deze te sluiten.

Eén espresso maken

STAP 1: Plaats het filter voor één kop in de filterhouder. Lijn de verhoogde stip op het filter voor één kop volledig uit met de sleuf in de filterhouder.
STAP 2: Meet met de koffielepel ongeveer 7 g gemalen koffie af en schep deze in het filter voor één kop in de filterhouder. Druk de koffie licht aan met de stamper aan het uiteinde van de koffielepel om deze compact te maken.
STAP 3: Plaats de filterhouder onder de watеruitlaat en vergrendel de filterhouder door deze linksom te draaien.
STAP 4: Plaats een espressokop onder de koffie-uitvoer en druk op '☕'. '☕' begint te knipperen en de espresso stroomt uit de koffie-uitvoer in de espressokop. Zodra de zetcyclus is voltooid, stopt '☕' met knipperen en blijft branden.

WAARSCHUWING: Laat de espressomachine niet onbeheerd achter tijdens het koffiezetten.

Twee espresso's maken

STAP 1: Plaats het filter voor twee koppen in de filterhouder. Lijn de verhoogde stip op het filter voor twee koppen volledig uit met de sleuf in de filterhouder.

STAP 2: Meet met de koffielepel ongeveer 14 g gemalen koffie af en schep deze in het filter voor twee koppen in de filterhouder. Druk de koffie licht aan met de stamper aan het uiteinde van de koffielepel om deze compact te maken.
STAP 3: Vergrendel de filterhouder op zijn plaats door deze linksom te draaien.
STAP 4: Plaats een grote kop of twee espressokoppen onder de koffie-uitvoer en druk op '☕', '☕☕' begint te knipperen en de espresso stroomt uit de koffie-uitvoer in de espressokoppen of grote kop. Zodra de zetcyclus is voltooid, stopt '☕' met knipperen en blijft branden.

Het opschuimpijpje gebruiken

STAP 1: Verwarm de espressomachine voor volgens de instructies in het gedeelte '**De espressomachine gebruiken**'. Druk op '♨' om de stoomfunctie in te schakelen; '♨' begint te knipperen. Zodra de benodigde temperatuur is bereikt, stopt '♨' met knipperen en blijft branden.
STAP 2: Vul tijdens het opwarmen van de espressomachine een geschikte houder (bijv. een melkopschuimkan) met ten minste 100 ml volle melk en dompel het stoompijpje ongeveer 2 cm in de melk.
STAP 3: Draai de stoomregelaar linksom om deze te openen en de stoom te laten vrijkomen. Voor de beste resultaten laat u wat water lopen voordat u het pijpje in de melk plaatst om op te schuimen.
STAP 4: Zodra de melk de juiste temperatuur en consistentie heeft bereikt, draait u de stoomregelaar rechtsom en drukt u op '♨' om te stoppen met stomen.

OPMERKING: Maak het opschuimpijpje direct na gebruik schoon om melkresten te voorkomen.

LET OP: Dompel het opschuimpijpje nooit verder dan 2 cm onder.

De heetwaterfunctie gebruiken

Als de stoomregelaar wordt geopend terwijl '☕' of '☕☕' is geselecteerd, komt er heet water uit het opschuimpijpje in plaats van stoom. Als u de stroom heet water wilt stoppen, draait u de stoomregelaar rechtsom om deze te sluiten.

Tips

1. Houd het espressokopje zo vast zodat de koffie langs de binnenwand van het espressokopje in het kopje loopt.
2. Verwarm het espressokopje met stromend heet water voor voordat u de espresso gaat maken.
3. Gebruik altijd koud, vers water om het waterreservoir te vullen.
4. De hoeveelheid gemalen koffie kan worden aangepast aan uw smaak. Gebruik voor een sterkere espresso meer gemalen koffie, voor een slappere espresso minder.
5. Na het gebruik van verpakte gemalen koffie dient u deze goed af te sluiten en te bewaren op een koele, droge plaats.
6. Voor een optimale koffiesmaak gebruikt u hele koffiebonen en maalt u deze zelf voordat u koffiezet.
7. Gebruik gemalen koffie die al is gebruikt in de espressomachine niet opnieuw, omdat dit de smaak van de koffie sterk zal verminderen.
8. Het wordt afgeraden om koffie opnieuw te verwarmen, omdat dit de smaak aantast.

Problemen met pictogrammen oplossen

☕	☕☕	♨	**Oorzaak**	**Oplossing**
Knippert	Knippert	Knippert	Espressomachine is bezig met voorverwarmen.	
Brandt	Brandt	Brandt	Het voorverwarmen is voltooid.	
Brandt	Uit	Uit	Er wordt één kop espresso of heet water gemaakt.	
Uit	Brandt	Uit	Er worden twee koppen espresso of heet water gemaakt.	
Uit	Uit	Knippert	Stoomfunctie is bezig met voorverwarmen.	
Uit	Uit	Brandt	Het voorverwarmen van de stoomfunctie is voltooid.	
Uit	Uit	Brandt	Er wordt stoom gemaakt.	
Uit	Uit	Brandt	Het maken van stoom is voltooid.	
Knippert	Knippert	Uit	Temperatuur is te hoog.	Open de stoomregelaar en wacht tot de temperatuur is gedaald.
Uit	Uit	Uit	De espressomachine is uitgeschakeld.	
			Stroomstoring thermische zekering.	Espressomachine moet worden gerepareerd; neem contact op met een gekwalificeerde elektricien.

			**Oorzaak**	**Oplossing**
Uit	Brandt	Uit	De espressomachine staat in de stand-bymodus.	Raak een willekeurige knop aan.

Problemen oplossen

Probleem	**Oorzaak**	**Oplossing**
Er komt geen water uit de espressomachine.	Het waterreservoir is leeg.	Voeg water toe aan het waterreservoir.
	De espressomachine is defect.	Espressomachine moet worden gerepareerd; neem contact op met een gekwalificeerde elektricien.
Stoomfunctie werkt niet.	Opschuimpijpje is verstopt.	Reinig het opschuimpijpje.
	Het waterreservoir is leeg.	Voeg water toe aan het waterreservoir.
	De espressomachine is defect.	Espressomachine moet worden gerepareerd; neem contact op met een gekwalificeerde elektricien.
Er loopt espresso rond de rand van de filterhouder.	Er is te veel koffie gebruikt.	Schakel de espressomachine uit en wacht tot het apparaat is afgekoeld. Maak het filter en de filterhouder schoon.
	Koffieresten in de afdichtring.	
	De espressomachine is defect.	Espressomachine moet worden gerepareerd; neem contact op met een gekwalificeerde elektricien.
Espresso stroomt te langzaam of helemaal niet uit de koffie-uitvoer.	De gemalen koffie is te fijn.	Gebruik medium gemalen koffie.
	Filteropeningen zijn verstopt.	Schakel de espressomachine uit en wacht tot het apparaat is afgekoeld. Maak het filter en de filterhouder schoon.
	Het waterreservoir is niet geplaatst.	Plaats het waterreservoir.
Er lekt water uit de onderkant van de espressomachine.	De lekbak stroomt over.	Leeg de lekbak.
	De espressomachine is defect.	Espressomachine moet worden gerepareerd; neem contact op met een gekwalificeerde elektricien.
Espressomachine werkt niet.	Het netsnoer is niet correct aangesloten.	Steek de stekker van de espressomachine in het stopcontact en schakel het stopcontact in.
	De espressomachine is defect.	Espressomachine moet worden gerepareerd; neem contact op met een gekwalificeerde elektricien.
Stoom kan geen melk opschuimen.	brandt niet.	Wacht totdat blijft branden.
	De melkkom is te groot.	Gebruik een hoge, smalle beker of een melkopschuimkom om melk op te schuimen.
	Magere melk gebruikt.	Gebruik volle melk.

Opbergen

De espressomachine moet afgekoeld, schoon en droog zijn voordat u het apparaat op een koele, droge plaats opbergt.
Wikkel het snoer nooit strak om de espressomachine, maar losjes, om schade te voorkomen.

Specificaties

Productcode: EK6139
Bedrijfsspanning: 220–240 V ~ 50/60 Hz
Voeding: 1350 W

Stroomverbruik (uit): 0,255 W
Uit-stand: Na 25 minuten inactiviteit

DE I Bitte bewahren Sie die Anweisungen zur späteren Verwendung auf.

Wichtig beim Umgang

WAS SIE TUN SOLLTEN:
Vergewissern Sie sich, dass der Dampf vollständig aus der Dampfdüse ausgestoßen ist, bevor Sie einen zweiten Espresso zubereiten.
Reinigen Sie die Maschine, den Siebträger und die Dampfdüse nach jedem Gebrauch, um die Leistung aufrechtzuerhalten.
Leeren Sie die Abtropfschale, und füllen Sie den Wassertank nach Bedarf vor dem Brühvorgang auf.
WAS SIE VERMEIDEN SOLLTEN:
Betreiben Sie die Maschine nie ohne Wasser im Tank, da dies die Pumpe beschädigen könnte.
Überschreiten Sie nie die maximale Füllmenge auf dem Wassertank.
Überfüllen Sie nie den Siebträger mit Kaffeepulver, da dies zu einer schlechten Extraktion oder zu Schäden an der Espressomaschine führen kann.
Befestigen oder trennen Sie den Siebträger nie mit Gewalt, da dies die Espressomaschine beschädigen könnte.

Pflege und Wartung

Ziehen Sie vor der Reinigung oder Wartung den Netzstecker der Espressomaschine aus der Steckdose und lassen Sie das Gerät vollständig abkühlen.
SCHRITT 1: Wischen Sie die Espressomaschine mit einem weichen, feuchten Tuch ab und lassen Sie sie gründlich trocknen.
Verwenden Sie niemals aggressive oder scheuernde Reinigungsmittel oder Topfkratzer zur Reinigung der Espressomaschine, da dies zu Schäden führen kann.
SCHRITT 2: Reinigen Sie den Siebträger, den Wassertank, das Einzel- und Doppelsieb, den Kaffeelöffel/Tamper, den Deckel der Abtropfschale und die Abtropfschale in warmem Seifenwasser. Anschließend abspülen und gründlich trocknen.

HINWEIS: Die Espressomaschine sollte nach jedem Gebrauch gereinigt werden.

Entfernen von Kalkablagerungen

Im Laufe der Zeit kann sich Kalk ablagern und die Leistung und Lebensdauer der Espressomaschine beeinträchtigen. Es empfiehlt sich, die Espressomaschine regelmäßig, mindestens alle drei Monate, zu entkalken, insbesondere wenn sie in einem Gebiet mit hartem Wasser verwendet wird. Regelmäßiges Entkalken verbessert die Leistung und Lebensdauer der Espressomaschine. Die Ein-/Aus-Taste blinkt wiederholt, um anzuzeigen, dass das Gerät entkalkt werden muss.
SCHRITT 1: Geben Sie unter Beachtung der Anweisungen des Herstellers einen handelsüblichen Entkalker in den .Wassertank (Verhältnis Wasser zu Entkalker = 10:1).
SCHRITT 2: Füllen Sie den Wassertank mit kaltem Wasser, und achten Sie darauf, dass die maximale Füllmenge nicht überschritten wird. Füllmarke.
SCHRITT 3: Schließen Sie die Espressomaschine an die Stromversorgung an und schalten Sie sie ein. Alle Anzeigeleuchten blinken 3 Mal.
SCHRITT 4: Drücken Sie auf„⏻„**SINGLE-CUP**“ und „☕“ leuchtet.
SCHRITT 5: Wenn die Leuchten nicht mehr blinken, halten Sie „♨“ länger als 10 Sekunden gedrückt; „☕“, „☕“ und ‘♨“ werden abwechselnd blinken.
SCHRITT 6: Drehen Sie den Dampfregler auf die Position „ein“, und drücken Sie auf „⏻“. Das Entkalkungsmittel fließt aus der Dampfdüse.
SCHRITT 7: Drehen Sie den Dampfregler in die Ausposition; Entkalker fließt aus dem Hauptgerät der Espressomaschine.
SCHRITT 8: Nach ca. 23 Minuten stoppt die Wasserpumpe und die Espressomaschine gibt 3 Signaltöne aus. Drücken Sieerneut auf ⏻. Die Wasserpumpe läuft ca. 3 Minuten weiter.
SCHRITT 9: Wenn die Wasserpumpe stoppt, gibt die Espressomaschine 3 Signaltöne aus.
SCHRITT 10: Schalten Sie die Espressomaschine aus und ziehen Sie den Netzstecker aus der Steckdose.

Gebrauchsanweisung

Vor dem ersten Gebrauch

Bevor Sie die Espressomaschine zum ersten Mal verwenden, reinigen Sie den Wassertank und das Zubehör gemäß den Anweisungen im Abschnitt „**Pflege und Wartung**“.
SCHRITT 1: Stellen Sie die Espressomaschine vor dem Anschluss an das Stromnetz auf eine ebene, stabile, hitzebeständige Fläche, die sich in einer für den Benutzer angenehmen Höhe befindet. Überprüfen Sie, ob alle Zubehörteile richtig eingesetzt sind.
SCHRITT 2: Füllen Sie den Wassertank und achten Sie darauf, die Markierung für die maximale Füllhöhe nicht zu überschreiten.
SCHRITT 3: Befolgen Sie die Anweisungen im Abschnitt „**Verwenden der Espressomaschine**“. Stellen Sie einen leeren Behälter (z. B. ein Milchkännchen) unter den Milchaufschäumer und wählen Sie „♨“ aus. Lassen Sie die Dampffunktion ca. 30 Sekunden laufen.
SCHRITT 4: Arretieren Sie den Siebträger durch Drehen gegen den Uhrzeigersinn. Stellen Sie eine Tasse unter den Kaffeeauslauf und wählen Sie „☕“ aus. Entsorgen Sie das Wasser.

HINWEIS: Wenn Sie die Espressomaschine zum ersten Mal verwenden, kann es zu einer leichten Geruchsentwicklung kommen. Dies ist normal und lässt nach kurzer Zeit nach. Sorgen Sie für eine ausreichende Belüftung in der Umgebung der Espressomaschine.

Befüllen des Wassertanks

Heben Sie den Wassertank an, um ihn von der Haupteinheit zu entfernen.
Öffnen Sie den Deckel, um den Wassertank mit kaltem Wasser zu befüllen. Achten Sie darauf, dass der Wasserstand über der minimalen Füllhöhe und unter der maximalen Füllhöhe liegt.
Schließen Sie den Deckel und setzen Sie den Wassertank vorsichtig auf die Rückseite der Haupteinheit der Espressomaschine.

HINWEIS: Die besten Ergebnisse erzielen Sie, wenn Sie den Wassertank mit kühlem destilliertem Wasser füllen.

Verwenden der Espressomaschine

Drücken Sie „⏻“, um die Espressomaschine einzuschalten. „☕“, „☕“ und „♨“ beginnen zu blinken und die Espressomaschine startet das Vorheizen. Sobald „☕“, „☕“ und „♨ aufhören zu blinken und dauerhaft leuchten, ist die Espressomaschine betriebsbereit.
Um die Espressomaschine auszuschalten, können Sie jederzeit die „⏻“-Taste drücken.

HINWEIS: Wenn alle Symbole nach Abschluss des Vorheizens weiterhin schnell blinken, drehen Sie den Dampfregler im Uhrzeigersinn, um ihn zu schließen.

Zubereitung von einer Tasse Espresso

SCHRITT 1: Setzen Sie das Einzelsieb in den Siebträger ein. Richten Sie den erhöhten Punkt auf dem Einzelsieb vollständig mit der Siebträgeraussparung aus.
SCHRITT 2: Messen Sie mit dem Kaffeelöffel ca. 7 g gemahlenen Kaffee ab und geben Sie ihn in das Einzelsieb im Siebträger. Drücken Sie den Kaffee mit dem Tamper-Ende des Kaffeelöffels leicht nach unten, um ihn zu verdichten.
SCHRITT 3: Stellen Sie den Siebträger unter den Wasserauslass und arretieren Sie den Siebträger, indem Sie ihn gegen den Uhrzeigersinn drehen.
SCHRITT 4: Stellen Sie eine Espressotasse unter den Kaffeeauslauf und wählen Sie „☕“. „☕“ beginnt zu blinken und Espresso läuft aus dem Kaffeeauslauf in die Espressotasse. Sobald der Brühzyklus abgeschlossen ist, hört „☕“ auf zu blinken und leuchtet dauerhaft.

WARNUNG: Lassen Sie die Espressomaschine während der Kaffeezubereitung nicht unbeaufsichtigt.

Zubereitung von zwei Tassen Espresso

SCHRITT 1: Setzen Sie das Doppelsieb in den Siebträger ein. Richten Sie den erhöhten Punkt auf dem Doppelsieb vollständig mit der Siebträgeraussparung aus.
SCHRITT 2: Messen Sie mit dem Kaffeelöffel ca. 14 g gemahlenen Kaffee ab und geben Sie ihn in das Doppelsieb im Siebträger. Drücken Sie den Kaffee mit dem Tamper-Ende des Kaffeelöffels leicht nach unten, um ihn zu verdichten.
SCHRITT 3: Arretieren Sie den Siebträger durch Drehen gegen den Uhrzeigersinn.
SCHRITT 4: Stellen Sie eine große Tasse oder zwei Espressotassen unter den Kaffeeauslauf und drücken Sie auf „☕". „☕☕" beginnt zu blinken und Espresso läuft aus dem Kaffeeauslauf in die Espressotasse oder die große Tasse. Sobald der Brühzyklus abgeschlossen ist, hört „☕☕" auf zu blinken und leuchtet dauerhaft.

Verwenden des Milchaufschäumers

SCHRITT 1: Heizen Sie die Espressomaschine gemäß den Anweisungen im Abschnitt „**Verwenden der Espressomaschine**" vor. Drücken Sie auf „♨", um die Dampffunktion einzuschalten; „♨" beginnt zu blinken. Sobald die erforderliche Temperatur erreicht ist, hört „♨" auf zu blinken und leuchtet dauerhaft.
SCHRITT 2: Während die Espressomaschine vorheizt, füllen Sie einen geeigneten Behälter (z. B. ein Milchkännchen) mit mindestens 100 ml Vollmilch und tauchen Sie den Milchaufschäumer ca. 2 cm in die Milch.
SCHRITT 3: Drehen Sie den Dampfregler gegen den Uhrzeigersinn, um ihn zu öffnen und Dampf abzulassen. Um optimale Ergebnisse zu erzielen, geben Sie etwas Wasser ab, bevor Sie den Milchaufschäumer zum Aufschäumen in die Milch tauchen.
SCHRITT 4: Sobald die Milch die richtige Temperatur und Konsistenz erreicht hat, drehen Sie den Dampfregler im Uhrzeigersinn und drücken Sie auf „♨", um das Dampfen zu beenden.

HINWEIS: Reinigen Sie den Milchaufschäumer sofort nach der Verwendung, um Milchrückstände zu vermeiden.

ACHTUNG: Tauchen Sie den Milchaufschäumer niemals mehr 2 cm ein.

Verwenden der Heißwasserfunktion

Wenn der Dampfregler geöffnet wird, während „☕" oder „☕☕" ausgewählt ist, tritt statt des Dampfes heißes Wasser aus dem Milchaufschäumer aus. Um den Austritt heißen Wassers zu stoppen, drehen Sie den Dampfregler im Uhrzeigersinn, um ihn zu schließen.

Tipps und Tricks

1. Stellen Sie die Espressotasse so hin, dass der Kaffee entlang der Wand der Espressotasse ausgegeben werden kann.
2. Wärmen Sie die Espressotasse vor, indem Sie sie unter warmes Wasser halten, bevor Sie Ihren Espresso zubereiten.
3. Füllen Sie den Wassertank ausschließlich mit frischem, kaltem Wasser.
4. Die Menge des gemahlenen Kaffees kann je nach Geschmack angepasst werden. Verwenden Sie für einen stärkeren Espresso mehr und für einen schwächeren Espresso weniger gemahlenen Kaffee.
5. Verschließen Sie abgepackten gemahlenen Kaffee nach der Verwendung wieder luftdicht und lagern Sie ihn an einem kühlen, trockenen Ort.
6. Verwenden Sie für optimalen Kaffeegenuss ganze Kaffeebohnen und mahlen Sie diese vor dem Brühen fein.
7. Verwenden Sie bereits in der Espressomaschine aufgebrühten Kaffeesatz nicht erneut, da sich damit kaum noch Geschmack erzeugen lässt.
8. Das Aufwärmen von Kaffee wird nicht empfohlen, da es den Geschmack beeinträchtigt.

Symbol Fehlerbehebung

☕	☕☕	♨	**Ursache**	**Lösung**
Blinkt	Blinkt	Blinkt	Die Espressomaschine wird vorgeheizt.	
Leuchtet	Leuchtet	Leuchtet	Vorheizen ist beendet.	
Leuchtet	Aus	Aus	Eine Tasse Espresso oder heißes Wasser wird zubereitet.	
Aus	Leuchtet	Aus	Zwei Tassen Espresso oder heißes Wasser werden zubereitet.	
Aus	Aus	Blinkt	Die Dampffunktion wird vorgeheizt.	
Aus	Aus	Leuchtet	Das Vorheizen der Dampffunktion ist beendet.	
Aus	Aus	Leuchtet	Dampf wird erzeugt.	
Aus	Aus	Leuchtet	Die Dampffunktion ist beendet.	

			**Ursache**	**Lösung**
Blinkt	Blinkt	Aus	Die Temperatur ist zu hoch.	Öffnen Sie den Dampfregler und warten Sie, bis die Temperatur sinkt.
Aus	Aus	Aus	Die Espressomaschine ist ausgeschaltet.	
			Stromkreisunterbrechung an der Thermosicherung	Die Espressomaschine muss repariert werden; wenden Sie sich an einen qualifizierten Elektriker.
Aus	Leuchtet	Aus	Die Espressomaschine befindet sich im Standby-Modus.	Drücken Sie eine beliebige Taste.

Fehlerbehebung

Problem	**Ursache**	**Lösung**
Es kommt kein Wasser aus der Espressomaschine.	Der Wassertank ist leer.	Füllen Sie den Wassertank mit Wasser auf.
	Die Espressomaschine funktioniert nicht ordnungsgemäß.	Die Espressomaschine muss repariert werden; wenden Sie sich an einen qualifizierten Elektriker.
Die Dampffunktion funktioniert nicht.	Der Milchaufschäumer ist verstopft.	Reinigen Sie den Milchaufschäumer.
	Der Wassertank ist leer.	Füllen Sie den Wassertank mit Wasser auf.
	Die Espressomaschine funktioniert nicht ordnungsgemäß.	Die Espressomaschine muss repariert werden; wenden Sie sich an einen qualifizierten Elektriker.
Espresso fließt über den Rand des Siebträgers.	Zu viel Kaffee.	Schalten Sie die Espressomaschine aus und lassen Sie sie abkühlen. Filter und Siebträger reinigen.
	Kaffeereste im Dichtungsring.	
	Die Espressomaschine funktioniert nicht ordnungsgemäß.	Die Espressomaschine muss repariert werden; wenden Sie sich an einen qualifizierten Elektriker.
Espresso fließt zu langsam oder gar nicht.	Der gemahlene Kaffee ist zu fein.	Verwenden Sie mittelfein gemahlenen Kaffee.
	Die Sieblöcher sind verstopft.	Schalten Sie die Espressomaschine aus und lassen Sie sie abkühlen. Filter und Siebträger reinigen.
	Der Wassertank ist nicht eingesetzt.	Setzen Sie den Wassertank ein.
Wasser tritt aus der Unterseite der Espressomaschine aus.	Die Abtropfschale läuft über.	Leeren Sie die Abtropfschale.
	Die Espressomaschine funktioniert nicht ordnungsgemäß.	Die Espressomaschine muss repariert werden; wenden Sie sich an einen qualifizierten Elektriker.
Die Espressomaschine funktioniert nicht.	Das Netzkabel ist nicht korrekt eingesteckt.	Schließen Sie die Espressomaschine an die Stromversorgung an und schalten Sie sie ein.
	Die Espressomaschine funktioniert nicht ordnungsgemäß.	Die Espressomaschine muss repariert werden; wenden Sie sich an einen qualifizierten Elektriker.
Die Dampffunktion kann keine Milch aufschäumen.	„“ leuchtet nicht.	Warten Sie, bis „“ dauerhaft leuchtet.
	Der Milchbehälter ist zu groß.	Verwenden Sie eine große, schmale Tasse oder ein Milchkännchen, um Milch aufzuschäumen.
	Verwenden Sie Magermilch.	Verwenden Sie Vollmilch.

Aufbewahrung

Die Espressomaschine muss abgekühlt, sauber und trocken sein, bevor Sie sie an einem kühlen, trockenen Ort verstauen. Wickeln Sie das Kabel niemals fest um die Espressomaschine. Wickeln Sie es lose auf, um Schäden zu vermeiden.

Technische Daten

Produktcode: EK6139
Betriebsspannung: 220–240 V ~ 50/60 Hz
Stromversorgung: 1350 W

Leistungsaufnahme (Aus-Modus): 0,255 W
Aus-Modus: Nach 25-minütiger Inaktivität

ES I Conserve estas instrucciones como referencia futura.

Qué hacer y qué no hacer

QUÉ HACER:
Asegúrese de que el vapor ha salido completamente del espumador antes de preparar un segundo expreso.
Limpie la cafetera, el portafiltros y el espumador después de cada uso para mantener el rendimiento.
Vacíe la bandeja de goteo y rellene el depósito de agua según sea necesario antes de preparar el café.
QUÉ NO HACER:
No utilice la cafetera sin agua en el depósito, ya que podría dañar la bomba.
No supere la marca de llenado máximo del depósito de agua.
No llene en exceso el portafiltros con café molido, ya que esto podría provocar una extracción deficiente o daños en la cafetera expreso.
No coloque o retire el portafiltros con fuerza excesiva, ya que podría dañar la cafetera expreso.

Cuidados y mantenimiento

Antes de limpiarla o de realizar alguna labor de mantenimiento, desenchufe la cafetera expreso de la corriente eléctrica y deje que se enfríe por completo.
PASO 1: Limpie la unidad principal de la cafetera expreso con un paño suave y húmedo, y deje que se seque completamente.
No utilice productos de limpieza fuertes o abrasivos ni estropajos para limpiar la cafetera expreso, ya que podrían dañarla.
PASO 2: Lave el portafiltros, el depósito de agua, los filtros para una y dos tazas, la cuchara/el prensador de café, la bandeja de goteo y la cubierta de dicha bandeja con agua tibia y jabón. A continuación, enjuáguelos y séquelos bien.

NOTA: La cafetera expreso debe limpiarse después de cada uso.

Eliminación de la cal

Con el tiempo, pueden aparecer depósitos de cal que afecten al rendimiento y la vida útil de la cafetera expreso. Se recomienda descalcificar la cafetera expreso de forma regular, al menos una vez cada tres meses, sobre todo si se usa en zonas de agua calcárea. Limpiar frecuentemente los depósitos de cal mejorará el rendimiento y la vida útil de la cafetera expreso. El botón de encendido parpadeará varias veces para indicar que es necesario eliminar los depósitos de cal de la unidad.
PASO 1: Añada un producto descalcificante al depósito de agua (una dilución de 10:1 de agua con descalcificante) siguiendo las instrucciones del fabricante.
PASO 2: Llene el depósito de agua con agua fría y asegúrese de que no supera la marca de llenado máximo.
PASO 3: Enchufe la cafetera expreso a la corriente y enciéndala. Todos los indicadores se iluminarán 3 veces.
PASO 4: Pulse el botón "⏻"; los botones "☕" y "☕☕" parpadearán.
PASO 5: Cuando las luces hayan dejado de parpadear, mantenga presionado el botón "♨" durante más de 10 segundos; los botones "☕", "☕☕" y "♨" parpadearán por turnos.
PASO 6: Gire el control de vapor a la posición de encendido y pulse el botón "⏻"; el producto descalcificante saldrá por el espumador.
PASO 7: Gire el control de vapor a la posición de apagado; el producto descalcificante saldrá de la unidad principal de la cafetera expreso.
PASO 8: Después de 23 minutos aproximadamente, la bomba de agua se detendrá y la cafetera expreso emitirá 3 pitidos. Pulse el botón "⏻" de nuevo y la bomba de agua continuará funcionando durante aproximadamente 3 minutos.
PASO 9: Cuando la bomba de agua se detenga, la cafetera expreso emitirá 3 pitidos.
PASO 10: Apague y desconecte la cafetera expreso de la corriente eléctrica.

Instrucciones de uso

Antes del primer uso

Antes de utilizar la cafetera expreso por primera vez, limpie el depósito de agua y los accesorios según las instrucciones de la sección "**Cuidados y mantenimiento**".
PASO 1: Antes de conectar la cafetera expreso a la corriente eléctrica, colóquela en una superficie plana, estable y resistente al calor, y a una altura que sea cómoda para el usuario. Compruebe que todos los accesorios están en su sitio.
PASO 2: Llene el depósito de agua y asegúrese de no superar la marca de llenado máximo.
PASO 3: Siga las instrucciones que se indican en la sección "**Uso de la cafetera expreso**". Coloque un recipiente vacío (por ejemplo, una jarra para espumar leche) debajo del espumador y seleccione el botón "♨". Deje la función de vapor en marcha durante unos 30 segundos.
PASO 4: Gire el portafiltros hacia la izquierda y fíjelo en esa posición. Coloque una taza debajo de la salida de café y seleccione el botón de "☕☕". Deseche el agua.

NOTA: Es posible que la cafetera expreso desprenda un ligero olor cuando se utilice por primera vez. Es algo normal que desaparece pronto. Ventile adecuadamente el lugar en el que se encuentre la cafetera expreso.

Llenado del depósito de agua

Levante el depósito de agua para extraerlo de la unidad principal.
Abra la tapa para llenar el depósito de agua con agua fría, asegurándose de que el nivel de agua esté por encima de la marca de llenado mínimo y por debajo de la marca de llenado máximo.
Cierre la tapa y coloque con cuidado el depósito de agua en la unidad principal de la cafetera expreso.

NOTA: Para obtener los mejores resultados, utilice agua destilada fría al llenar el depósito de agua.

Uso de la cafetera expreso

Pulse el botón "⏻" para empezar a usar la cafetera expreso. Los botones "☕", "☕☕" y "♨" comenzarán a parpadear, y la cafetera expreso empezará a precalentarse.
Cuando los botones "☕", "☕☕" y "♨" dejen de parpadear y permanezcan iluminados, la cafetera expreso estará lista para usarla.
Para apagar la cafetera expreso, presione el botón "⏻" en cualquier momento.

NOTA: Si todos los botones parpadean rápidamente después de que se complete el precalentamiento, gire el control de vapor hacia la derecha para cerrarlo.

Preparación de una taza de expreso

PASO 1: Inserte el filtro para una taza en el portafiltros. Alinee completamente el punto en relieve del filtro para una taza con la ranura del portafiltros.
PASO 2: Use la cuchara de café para medir unos 7 g de café molido e introdúzcalos en el filtro para una taza situado en el portafiltros. Presione ligeramente el café con el extremo prensador de la cuchara para hacerlo más compacto.
PASO 3: Coloque el portafiltros debajo de la salida de agua y fíjelo girándolo hacia la izquierda.
PASO 4: Coloque una taza de café expreso debajo de la salida de café y presione el botón de "☕". El botón de "☕" comenzará a parpadear, y el café se verterá desde la salida de café hasta la taza de expreso. Una vez que el ciclo de preparación se haya completado, el botón de "☕" dejará de parpadear y permanecerá iluminado.

ADVERTENCIA: No deje la cafetera expreso sin supervisión mientras prepara café.

Preparación de dos tazas de expreso

PASO 1: Inserte el filtro para dos tazas en el portafiltros. Alinee completamente el punto en relieve del filtro para dos tazas con la ranura del portafiltros.
PASO 2: Use la cuchara de café para medir unos 14 g de café molido e introdúzcalos en el filtro para dos tazas situado en el portafiltros. Presione ligeramente el café con el extremo prensador de la cuchara para hacerlo más compacto.
PASO 3: Gire el portafiltros hacia la izquierda y fíjelo en esa posición.
PASO 4: Coloque una taza grande o dos tazas de expreso debajo de la salida de café y presione el botón de "☕☕". El botón de "☕☕" comenzará a parpadear, y el café se verterá desde la salida de café hasta las tazas de expreso o la taza grande. Una vez que el ciclo de preparación se haya completado, el botón de "☕☕" dejará de parpadear y permanecerá iluminado.

Uso del espumador

PASO 1: Precaliente la cafetera expreso de acuerdo con las instrucciones de la sección "**Uso de la cafetera expreso**". Presione el botón "♨" para activar la función de vapor. Al hacerlo, el botón "♨" comenzará a parpadear. Cuando se alcance la temperatura requerida, el botón "♨" dejará de parpadear y permanecerá iluminado.
PASO 2: Mientras la cafetera expreso se precalienta, llene un recipiente adecuado (por ejemplo, una jarra para espumar leche) con al menos 100 ml de leche entera e introduzca el espumador a 2 cm aproximadamente.
PASO 3: Gire el control de vapor hacia la izquierda para abrirlo y liberar el vapor. Para obtener los mejores resultados, libere un poco de agua antes de insertar el espumador en la leche para espumarla.
PASO 4: Cuando la leche alcance la temperatura y consistencia correctas, gire el control de vapor hacia la derecha y pulse el botón "♨" para parar.

NOTA: Limpie el espumador inmediatamente después de usarlo para evitar que queden restos de leche.

PRECAUCIÓN: No sumerja nunca el espumador más de 2 cm.

Uso de la función de agua caliente

Si abre el control de vapor mientras pulsa el botón "☕" o "☕☕", se liberará agua caliente por el espumador, en lugar del vapor. Si quiere detener el flujo de agua caliente, gire el control de vapor hacia la derecha para cerrarlo.

Consejos y sugerencias

1. Ajuste la taza de expreso para que el café se distribuya por la pared de la taza.
2. Precaliente la taza de expreso poniéndola bajo agua caliente antes de prepararlo.
3. Utilice siempre agua fría y fresca para llenar el depósito de agua.
4. La cantidad de café molido se puede adaptar al gusto. Para preparar un expreso más intenso, utilice más café molido; si prefiere que sea más suave, utilice menos.
5. Después de utilizar café molido envasado, vuelva a sellarlo y guárdelo en un lugar fresco y seco.
6. Para que el café obtenga un sabor óptimo, utilice granos de café enteros y muévalos bien antes de prepararlo.
7. No reutilice el café molido que ya se haya empleado en la cafetera expreso, ya que se perdería gran parte del sabor del café.
8. No se recomienda recalentar el café, ya que afecta a su sabor.

Solución de problemas de los botones

☕	☕☕	♨	**Causa**	**Solución**
Parpadeando	Parpadeando	Parpadeando	La cafetera expreso se está precalentando.	
Iluminado	Iluminado	Iluminado	El precalentamiento ha terminado.	

			**Causa**	**Solución**
Iluminado	Apagado	Apagado	Se está preparando una sola taza de expreso o agua caliente.	
Apagado	Iluminado	Apagado	Se están preparando dos tazas de expreso o agua caliente.	
Apagado	Apagado	Parpadeando	La función de vapor se está precalentando.	
Apagado	Apagado	Iluminado	El precalentamiento de la función de vapor ha terminado.	
Apagado	Apagado	Iluminado	Se está expulsando vapor.	
Apagado	Apagado	Iluminado	La expulsión de vapor ha finalizado.	
Parpadeando	Parpadeando	Apagado	La temperatura es demasiado alta.	Abra el control del vapor y espere a que baje la temperatura.
Apagado	Apagado	Apagado	La cafetera expreso está apagada.	
			Fusible térmico con circuito abierto.	Es necesario reparar la cafetera expreso; póngase en contacto con un electricista cualificado.
Apagado	Iluminado	Apagado	La cafetera expreso está en modo de espera.	Pulse cualquier botón.

Solución de problemas

Problema	**Causa**	**Solución**
No sale agua de la cafetera expreso.	El depósito de agua está vacío.	Añada agua al depósito.
	La cafetera expreso no funciona correctamente.	Es necesario reparar la cafetera expreso; póngase en contacto con un electricista cualificado.
La función de vapor da problemas.	El espumador está obstruido.	Limpie el espumador.
	El depósito de agua está vacío.	Añada agua al depósito.
	La cafetera expreso no funciona correctamente.	Es necesario reparar la cafetera expreso; póngase en contacto con un electricista cualificado.
El café se derrama del portafiltros.	Hay demasiado café en el portafiltros.	Apague la cafetera expreso y espere a que se enfríe. Limpie el filtro y el portafiltros.
	Hay residuos de café en el anillo de sellado.	
	La cafetera expreso no funciona correctamente.	Es necesario reparar la cafetera expreso; póngase en contacto con un electricista cualificado.
El café sale muy despacio o no sale.	El café molido es demasiado fino.	Utilice café molido medio.
	Los orificios del filtro están obstruidos.	Apague la cafetera expreso y espere a que se enfríe. Limpie el filtro y el portafiltros.
	No ha insertado el depósito de agua.	Coloque el depósito de agua.
El agua se sale por la parte inferior de la cafetera expreso.	La bandeja de goteo está desbordada.	Vacíe la bandeja de goteo.
	La cafetera expreso no funciona correctamente.	Es necesario reparar la cafetera expreso; póngase en contacto con un electricista cualificado.
La cafetera expreso no funciona.	El cable de alimentación no está enchufado correctamente.	Enchufe la cafetera expreso a la corriente y enciéndala.
	La cafetera expreso no funciona correctamente.	Es necesario reparar la cafetera expreso; póngase en contacto con un electricista cualificado.

El vapor no espuma la leche.	El botón "⏻" no se ilumina.	Espere a que el botón "⏻" permanezca iluminado.
	El recipiente de leche es demasiado grande.	Utilice un vaso alto y estrecho, o una jarra para espumar leche.
	Ha utilizado leche desnatada.	Utilice leche entera.

Almacenamiento

Asegúrese de que la cafetera expreso se haya enfriado y de que esté limpia y seca antes de guardarla en un lugar fresco y seco.
No apriete el cable al enrollarlo alrededor de la cafetera expreso; déjelo algo suelto para evitar daños.

Especificaciones

Código de producto: EK6139
Voltaje: 220–240 V ~ 50/60 Hz
Fuente de alimentación: 1350 W

Consumo de energía (modo apagado): 0,255 W
Modo apagado: tras 25 minutos de inactividad

PT | Guarde estas instruções para referência futura.

O que fazer e o que não fazer

O QUE FAZER:
Garantir que o vapor é totalmente libertado do tubo antes de preparar um segundo café.
Limpar a máquina, o porta-filtros e o tubo de vapor após cada utilização para manter o desempenho.
Esvaziar o tabuleiro de recolha e volte a encher o depósito de água conforme necessário antes de preparar café.
O QUE NÃO FAZER:
Usar a máquina sem água no depósito, pois isso pode danificar a bomba.
Exceder a linha de enchimento máximo no depósito de água.
Encher demasiado o porta-filtros com café moído, uma vez que isso pode provocar uma extração de má qualidade ou danificar a máquina de café expresso.
Encaixar ou desencaixar o porta-filtros à força, pois pode danificar a máquina de café.

Cuidados e manutenção

Antes de tentar qualquer limpeza ou manutenção, desligue a máquina de café expresso da tomada elétrica e deixe-a arrefecer completamente.
PASSO 1: limpe a unidade principal da máquina de café expresso com um pano macio e humedecido, e deixe secar completamente.
Nunca utilize detergentes de limpeza agressivos ou abrasivos nem esfregões para limpar a máquina de café expresso , pois pode causar danos.
PASSO 2: lave o porta-filtros, o depósito de água, os filtros para uma e duas chávenas, a colher/calcador de café, a tampa do tabuleiro de recolha de pingos e o tabuleiro de recolha de pingos em água quente com detergente e, em seguida, enxague e seque cuidadosamente.

NOTA: a máquina de café expresso deve ser limpa após cada utilização.

Remover o calcário

O calcário pode desenvolver-se ao longo do tempo e pode afetar o desempenho e a vida útil da máquina de café expresso. É recomendada a descalcificação regular da máquina de café expresso , pelo menos uma vez a cada três meses, especialmente se for utilizada numa região onde a água é dura. A descalcificação frequente irá melhorar o desempenho e a vida útil da máquina de café expresso. O botão de alimentação pisca repetidamente para indicar que a unidade tem de ser descalcificada.
PASSO 1: adicione um agente de descalcificação disponível comercialmente ao depósito de água (proporção de 10:1 de água para agente de descalcificação), seguindo as instruções do fabricante.
PASSO 2: encha o depósito de água com água fria, certificando-se de que não excede a marca de enchimento máximo.
PASSO 3: coloque a ficha da máquina de café expresso na tomada elétrica e ligue o aparelho. Todas as luzes indicadoras piscam 3 vezes.
PASSO 4: prima "⏻"; "☕" e "☕" ficarão intermitentes.
PASSO 5: quando as luzes pararem de piscar, prima sem soltar o botão "⏻" durante mais de 10 segundos; "☕", "☕" e "⏻" ficam intermitentes alternadamente.
PASSO 6: rode o botão de vapor para a posição ligada e prima "⏻"; o agente de descalcificação flui desde o bocal de vapor.
PASSO 7: rode o botão de vapor para a posição desligada; o agente de descalcificação flui desde a unidade principal da máquina de café expresso.
PASSO 8: após cerca de 23 minutos, a bomba de água para e a máquina de café emite 3 sinais sonoros. Prima "⏻" novamente e a bomba de água continuará a funcionar durante cerca de 3 minutos.
PASSO 9: quando a bomba de água parar, a máquina de café emite um sinal sonoro 3 vezes.
PASSO 10: desligue a máquina de café expresso e retire a ficha da tomada elétrica.

Instruções de utilização
Antes da primeira utilização

Antes de utilizar a máquina de café expresso pela primeira vez, limpe o depósito de água e os acessórios seguindo as instruções na secção "**Cuidados e manutenção**".
PASSO 1: antes de ligar à tomada elétrica, coloque a máquina de café expresso numa superfície plana e estável, a uma altura confortável para o utilizador. Verifique se todos os acessórios estão no devido lugar.
PASSO 2: encha o depósito de água, tendo cuidado para não exceder a marca de enchimento máximo.
PASSO 3: siga as instruções descritas na secção intitulada "**Utilizar a máquina de café expresso**". Coloque um recipiente vazio (por exemplo, um jarro para espuma de leite) sob a varinha de preparação de espuma de leite e selecione "⏻". Deixe a função de vapor funcionar durante aproximadamente 30 segundos.
PASSO 4: bloqueie o porta-filtros na devida posição rodando-o para a esquerda. Coloque uma chávena por baixo da saída de café e selecione "☕". Deite fora a água.



NOTA: ao utilizar a máquina de café expresso pela primeira vez, pode detetar um ligeiro odor. É uma situação normal e irá desaparecer em breve. Permita uma ventilação suficiente em redor da máquina de café expresso.

Encher o depósito de água

levante o depósito de água para o retirar da unidade principal.
Abra a tampa para encher o depósito de água com água fria, certificando-se de que o nível de água fica acima da marca de enchimento mínimo e abaixo da marca de enchimento máximo.
Feche a tampa e volte a colocar cuidadosamente o depósito de água na unidade principal da máquina de café expresso.



NOTA: para obter os melhores resultados, utilize água destilada fria quando encher o depósito de água.

Utilizar a máquina de café expresso

Prima "⏻" para ligar a máquina de café. "☕", "☕" e "♨" começam a piscar e a máquina de café começa a pré-aquecer.
Assim que "☕", "☕" e "♨" pararem de piscar e ficarem acesos, a máquina de café estará pronta a utilizar.
Para desligar a máquina de café expresso, prima "⏻" em qualquer altura.



NOTA: se todos os ícones piscarem rapidamente após a conclusão do pré-aquecimento, rode o botão de controlo do vapor para a direita para o fechar.

Preparar uma chávena de café expresso

PASSO 1: insira o filtro para uma chávena no porta-filtros. Alinhe completamente o ponto elevado do filtro para uma chávena com a ranhura do porta-filtros.
PASSO 2: utilizando a colher de café, meça cerca de 7 g de café moído e coloque-o no filtro para uma chávena do porta-filtros. Pressione ligeiramente o café com a extremidade de calcador da colher de café para o compactar.
PASSO 3: coloque o porta-filtros por baixo da saída de água e bloqueie-o na devida posição rodando-o para a esquerda.
PASSO 4: coloque uma chávena de café expresso por baixo da saída de café e prima "☕". "☕" começa a piscar e o café expresso sai pela saída de café para a chávena de café expresso. Quando o ciclo de preparação estiver concluído, "☕" para de piscar e permanece aceso.



AVISO: não deixe a máquina de café expresso sem supervisão durante o processo de preparação do café.

Preparar duas chávenas de café expresso

PASSO 1: insira o filtro para duas chávenas no porta-filtros. Alinhe completamente o ponto elevado do filtro para duas chávenas com a ranhura do porta-filtros.
PASSO 2: utilizando a colher de café, meça cerca de 14 g de café moído e coloque-o no filtro para duas chávenas do porta-filtros. Pressione ligeiramente o café com a extremidade de calcador da colher de café para o compactar.
PASSO 3: bloqueie o porta-filtros na devida posição rodando-o para a esquerda.
PASSO 4: coloque uma chávena grande ou duas chávenas de café expresso por baixo da saída de café e prima "☕". "☕" começa a piscar e o café expresso sai pela saída de café para a chávena de café expresso. Quando o ciclo de preparação estiver concluído, "☕" para de piscar e permanece aceso.

Utilizar a varinha de preparação de espuma

PASSO 1: pré-aqueça a máquina de café expresso seguindo as instruções na secção "**Utilizar a máquina de café expresso**". Prima "♨" para ativar a função de vapor; "♨" começa a piscar. Quando for atingida a temperatura necessária, "♨" para de piscar e permanece aceso.
PASSO 2: enquanto a máquina de café expresso está a pré-aquecer, encha um recipiente adequado (por exemplo, um jarro para espuma de leite) com pelo menos 100 ml de leite gordo e mergulhe a varinha de preparação de espuma cerca de 2 cm no leite.
PASSO 3: rode o botão de controlo do vapor para a esquerda para o abrir e libertar vapor. Para obter os melhores resultados, liberte alguma água antes de introduzir a varinha no leite para preparar a espuma.
PASSO 4: assim que o leite atingir a temperatura correta e a consistência da espuma de leite, rode o botão de controlo do vapor para a direita e prima "♨" para parar a vaporização.



NOTA: limpe o tubo de espuma imediatamente após a utilização para evitar a acumulação de leite.



CUIDADO: nunca mergulhe a varinha mais do que 2 cm.

Utilizar a função de água quente

Se o botão de controlo do vapor for aberto enquanto "☕" ou "☕☕" estiverem selecionados, será libertada água quente do tubo de vapor em vez de vapor. Para parar o fluxo de água quente, rode o botão de controlo do vapor para a direita para o fechar.

Dicas e sugestões

1. Ajuste a chávena de café expresso para permitir que o café seja distribuído pela parede da chávena de café expresso.
2. Pré-aqueça a chávena de café expresso, colocando-a em água quente antes de preparar o seu café expresso.
3. Utilize sempre água fria e limpa para encher o depósito de água.
4. A quantidade de café moído pode ser adaptada ao seu gosto. Para um café expresso mais forte, utilize mais café moído; para um café expresso mais fraco, utilize menos café moído.
5. Depois de utilizar café moído embalado, volte a fechar bem a embalagem e guarde num local fresco e seco.
6. Para obter o melhor sabor do café, utilize grãos de café inteiros e moa-os finamente antes de preparar o café.
7. Não reutilize o café moído que já tenha sido utilizado na máquina de café expresso, uma vez que isto irá reduzir significativamente o sabor do café.
8. Não é recomendado reaquecer o café, uma vez que afeta o sabor.

Resolução de problemas segundo o ícone

☕	☕☕		**Causa**	**Solução**
A piscar	A piscar	A piscar	A máquina de café expresso está a pré-aquecer.	
Aceso	Aceso	Aceso	O pré-aquecimento terminou.	
Aceso	Desligado	Desligado	A preparar uma chávena de café expresso ou água quente.	
Desligado	Aceso	Desligado	A preparar duas chávenas de café expresso ou água quente.	
Desligado	Desligado	A piscar	A função de vapor está a pré-aquecer.	
Desligado	Desligado	Aceso	O pré-aquecimento do vapor terminou.	
Desligado	Desligado	Aceso	A preparar vapor.	
Desligado	Desligado	Aceso	A preparação de vapor terminou.	
A piscar	A piscar	Desligado	A temperatura é demasiado elevada.	Abra o botão de controlo do vapor e aguarde que a temperatura desça.
Desligado	Desligado	Desligado	A máquina de café expresso está desligada.	
			Circuito aberto no fusível térmico.	A máquina de café expresso necessita de reparação; contacte um eletricista qualificado.
Desligado	Aceso	Desligado	A máquina de café expresso está em espera.	Toque em qualquer botão.

Resolução de problemas

Problema	**Causa**	**Solução**
Não sai água da máquina de café expresso.	O depósito de água está vazio.	Adicione água ao depósito de água.
	A máquina de café expresso não está a funcionar corretamente.	A máquina de café expresso necessita de reparação; contacte um eletricista qualificado.
A função de vapor não funciona.	A varinha está obstruída.	Limpe a varinha de preparação de espuma.
	O depósito de água está vazio.	Adicione água ao depósito de água.
	A máquina de café expresso não está a funcionar corretamente.	A máquina de café expresso necessita de reparação; contacte um eletricista qualificado.

Problema	Causa	Solução
O café expresso sai à volta do rebordo do porta-filtros.	Demasiado café.	Desligue a máquina de café e aguarde que arrefeça. Limpe o filtro e o porta-filtros.
	Resíduos de café no anel vedante.	
	A máquina de café expresso não está a funcionar corretamente.	A máquina de café expresso necessita de reparação; contacte um eletricista qualificado.
O café expresso sai muito lentamente ou não sai de todo.	O café moído é demasiado fino.	Utilize café moído médio.
	Os orifícios do filtro estão obstruídos.	Desligue a máquina de café e aguarde que arrefeça. Limpe o filtro e o porta-filtros.
	O depósito de água não está inserido.	Insira o depósito de água.
Sai água pela parte inferior da máquina de café.	O tabuleiro de recolha de pingos está a transbordar.	Esvazie o tabuleiro de recolha de pingos.
	A máquina de café expresso não está a funcionar corretamente.	A máquina de café expresso necessita de reparação; contacte um eletricista qualificado.
A máquina de café expresso não funciona.	O cabo de alimentação não está ligado corretamente.	coloque a ficha da máquina de café expresso na tomada elétrica e ligue o aparelho.
	A máquina de café expresso não está a funcionar corretamente.	A máquina de café expresso necessita de reparação; contacte um eletricista qualificado.
A função de vapor não consegue preparar espuma de leite.	"" não está aceso.	Aguarde que "" permaneça aceso.
	O recipiente do leite é demasiado grande.	Utilize uma chávena alta e estreita ou um jarro para espuma de leite para preparar espuma de leite.
	Foi utilizado leite magro.	Utilize leite gordo.

Armazenamento

A máquina de café expresso tem de estar fria, limpa e seca antes de a guardar num local fresco e seco.
Nunca enrole o cabo muito apertado em redor da máquina de café expresso; enrole-o sem apertar para evitar danos.

Especificações

Código do produto: EK6139
Tensão de funcionamento: 220–240 V ~ 50/60 Hz
Potência: 1350 W

Consumo de energia (modo desligado): 0,255 W
Modo desligado: após 25 minutos de inatividade

IT I Conservare le istruzioni per riferimento futuro.

Cosa fare e cosa non fare

COSA FARE
Assicurarsi che il vapore venga rilasciato completamente dal beccuccio prima di erogare un secondo espresso.
Pulire la macchina, il portafiltro e il beccuccio del vapore dopo ogni utilizzo per mantenere prestazioni ottimali.
Svuotare la vaschetta di raccolta e riempire il serbatoio dell'acqua secondo necessità prima dell'erogazione.
COSA NON FARE
Non azionare la macchina se il serbatoio dell'acqua è vuoto per evitare di danneggiare la pompa.
Non superare il limite di riempimento massimo indicato nel serbatoio dell'acqua.
Non riempire eccessivamente il portafiltro con dei fondi di caffè usati per evitare una scarsa estrazione o danni alla macchina per espresso.
Non inserire o rimuovere con forza il portafiltro per evitare di danneggiare la macchina per espresso.

Cura e manutenzione

Prima di eseguire qualsiasi operazione di pulizia o manutenzione, scollegare la macchina per espresso dall'alimentazione elettrica e lasciarla raffreddare completamente.
PASSAGGIO 1: pulire l'unità principale della macchina per espresso con un panno morbido e umido e lasciare che si asciughi completamente.
Non utilizzare spugne o detergenti abrasivi o aggressivi per pulire il prodotto, onde evitare di danneggiarlo.
PASSAGGIO 2: lavare il portafiltro, il serbatoio dell'acqua, i filtri per tazza singola e doppia, il cucchiaino/pressino del caffè, il coperchio e la vaschetta di raccolta in acqua calda e sapone, quindi risciacquare e asciugare accuratamente.



NOTA: l'apparecchio deve essere pulito dopo ogni utilizzo.

Rimozione del calcare

Nel tempo il calcare si può accumulare, compromettendo le prestazioni e la durata della macchina per espresso. Si consiglia di eseguire regolarmente la decalcificazione (almeno ogni tre mesi), specialmente se l'apparecchio viene utilizzato in zone con acqua dura. Una decalcificazione frequente migliora le prestazioni e la durata della macchina per espresso. Il pulsante di accensione lampeggia ripetutamente per indicare che è necessario rimuovere il calcare dall'unità.

PASSAGGIO 1: Versare un agente decalcificante disponibile in commercio nel serbatoio dell'acqua (soluzione 10:1, acqua/decalcificante) attenendosi alle istruzioni del produttore.
PASSAGGIO 2: Riempire il serbatoio dell'acqua con acqua fredda, accertandosi che non superi il livello di riempimento massimo indicato.
PASSAGGIO 3: collegare la macchina per espresso all'alimentazione elettrica e accenderla. Tutte le spie di accensione lampeggiano 3 volte.
PASSAGGIO 4: premere "⏻", "☕" e "☕" lampeggerà.
PASSAGGIO 5: quando le luci smettono di lampeggiare, tenere premuto "♨" per oltre 10 secondi; "☕", "☕" e "♨" lampeggeranno alternativamente.
PASSAGGIO 6: ruotare la manopola del vapore in posizione "On" e premere "⏻"; l'agente decalcificante defluirà dal beccuccio del vapore.
PASSAGGIO 7: ruotare la manopola del vapore in posizione "Off"; l'agente decalcificante defluirà dall'unità principale della macchina per espresso.
PASSAGGIO 8: Dopo circa 23 minuti, la pompa dell'acqua si arresta e la macchina per espresso emette 3 segnali acustici. Premere "⏻" di nuovo e la pompa dell'acqua riprenderà a funzionare per circa 3 minuti.
PASSAGGIO 9: quando la pompa dell'acqua si arresta, la macchina per espresso emette 3 segnali acustici.
PASSAGGIO 10: spegnere e scollegare la macchina per espresso dall'alimentazione elettrica.

Istruzioni per l'uso

Prima del primo utilizzo

Prima di utilizzare la macchina per espresso per la prima volta, pulire il serbatoio dell'acqua e gli accessori seguendo le istruzioni riportate nella sezione "**Cura e manutenzione**".
PASSAGGIO 1: prima di collegare la macchina per espresso all'alimentazione elettrica, posizionarla su una superficie piana, stabile e termoresistente a un'altezza confortevole per l'utente. Controllare che tutti gli accessori siano installati.
PASSAGGIO 2: Riempire il serbatoio dell'acqua prestando attenzione a non superare il livello massimo di riempimento.
PASSAGGIO 3: seguire le istruzioni riportate nella sezione "**Utilizzo della macchina per espresso**". Posizionare un recipiente vuoto (ad esempio un bricco per latte schiumato) sotto la lancia montalatte e selezionare "♨". Attivare la funzione del vapore per circa 30 secondi.
PASSAGGIO 4: bloccare il portafiltro in posizione girandolo in senso antiorario. Posizionare una tazza sotto l'uscita del caffè e selezionare "☕". Eliminare l'acqua.

NOTA: la prima volta che si utilizza la macchina per espresso, si potrebbe percepire un lieve odore. Questo fenomeno è normale e scompare in breve tempo. Mantenere una ventilazione adeguata intorno alla macchina per espresso.

Riempimento del serbatoio dell'acqua

Sollevare il serbatoio dell'acqua per rimuoverlo dall'unità principale.
Sollevare il coperchio superiore per riempire il serbatoio dell'acqua con acqua fredda. Assicurarsi che il livello dell'acqua sia al di sopra del contrassegno di riempimento minimo e al di sotto del contrassegno di riempimento massimo.
Chiudere il coperchio e posizionare con cautela il serbatoio dell'acqua sul retro dell'unità principale della macchina per espresso.

NOTA: per risultati ottimali, utilizzare acqua distillata fredda per riempire il serbatoio dell'acqua.

Utilizzo della macchina per espresso

Premere "⏻" per accendere la macchina per espresso. "☕", "☕" e "♨" lampeggiano e la macchina per espresso inizia a preriscaldarsi.
Dopo che i pulsanti "☕", "☕" e "♨" smettono di lampeggiare e restano accesi, la macchina per espresso è pronta per l'uso.
Per spegnere la macchina per espresso, premere "⏻" in qualsiasi momento.

NOTA: se tutte le icone continuano a lampeggiare velocemente al termine del preriscaldamento, ruotare la manopola di controllo del vapore in senso orario per disattivarlo.

Preparazione di 1 tazza di caffè espresso

PASSAGGIO 1: inserire il filtro per tazza singola nel portafiltro. Allineare il puntino in rilievo sul filtro per tazza singola con l'alloggiamento del portafiltro.
PASSAGGIO 2: utilizzando il cucchiaino da caffè, dosare circa 7 g di caffè macinato e inserirlo nel filtro per tazza singola all'interno del portafiltro. Premere leggermente il caffè verso il basso con l'estremità del cucchiaino da caffè per compattarlo.
PASSAGGIO 3: posizionare il portafiltro sotto l'uscita dell'acqua e bloccarlo in posizione girandolo in senso antiorario.
PASSAGGIO 4: posizionare una tazzina da caffè sotto l'uscita del caffè e premere "☕" Il pulsante "☕" inizia a lampeggiare e il caffè espresso fuoriesce dall'uscita e viene versato nella tazzina. Una volta completato il ciclo di preparazione, il pulsante "☕" smette di lampeggiare e resta acceso.

AVVERTENZA: non lasciare la macchina per espresso incustodita durante il processo di preparazione del caffè.

Preparazione di 2 tazze di caffè espresso

PASSAGGIO 1: inserire il filtro per tazza doppia nel portafiltro. Allineare il puntino in rilievo sul filtro per tazza doppia con l'alloggiamento del portafiltro.
PASSAGGIO 2: utilizzando il cucchiaino da caffè, dosare circa 14 g di caffè macinato e inserirlo nel filtro per tazza doppia all'interno del portafiltro. Premere leggermente il caffè verso il basso con l'estremità del cucchiaino da caffè per compattarlo.
PASSAGGIO 3: bloccare il portafiltro in posizione girandolo in senso antiorario.
PASSAGGIO 4: posizionare una tazza grande o due tazzine da caffè sotto l'uscita del caffè, quindi premere "☕". Il pulsante "☕" inizia a lampeggiare e il caffè espresso fuoriesce dall'uscita e viene versato nelle tazza da grande o nelle tazzine da caffè. Una volta completato il ciclo di preparazione, il pulsante "☕" smette di lampeggiare e resta acceso.

Utilizzo della lancia montalatte

PASSAGGIO 1: preriscaldare la macchina per espresso seguendo le istruzioni riportate nella sezione "**Utilizzo della macchina per espresso**". Premere "" per attivare la funzione del vapore; il pulsante "" inizierà a lampeggiare. Una volta raggiunta la temperatura desiderata, "" smette di lampeggiare e rimane acceso.
PASSAGGIO 2: durante la fase di preriscaldamento della macchina per espresso, riempire un recipiente (ad esempio un bricco per latte schiumato) con almeno 100 ml di latte intero e immergere la lancia montalatte per circa 2 cm nel latte.
PASSAGGIO 3: ruotare la manopola di controllo del vapore in senso antiorario per aprire e rilasciare il vapore. Per risultati ottimali, rilasciare un po' d'acqua prima di immergere la lancia nel latte per creare la schiuma.
PASSAGGIO 4: quando il latte raggiunge la temperatura e la consistenza della schiuma corrette, ruotare la manopola del vapore in senso orario e premere "".per interrompere l'erogazione.



NOTA: pulite la lancia montalatte subito dopo l'uso per evitare la formazione di calcare.



ATTENZIONE: non immergere mai la lancia montalatte per oltre 2 cm.

Utilizzo della funzione acqua calda

Se la manopola di controllo del vapore è aperta mentre sono selezionati i pulsanti "" o "", dalla lancia montalatte fuoriesce acqua calda invece che vapore. Per interrompere il flusso di acqua calda, ruotare la manopola di controllo del vapore in senso orario per chiuderla.

Suggerimenti e consigli

1. Regolare la posizione della tazza per espresso in modo che il caffè scenda lungo la parete della tazza.
2. Prima di preparare il caffè, preriscaldare la tazza per espresso mettendola sotto acqua calda corrente.
3. Utilizzare sempre acqua fresca e pulita per riempire il serbatoio di acqua.
4. La quantità di caffè macinato può variare in base al gusto. Per un espresso più forte, utilizzare più caffè macinato, per un espresso più leggero, usarne meno.
5. Dopo aver utilizzato il caffè macinato confezionato, richiuderlo bene e conservarlo in un luogo fresco e asciutto.
6. Per ottenere un caffè dall'aroma migliore, utilizzare caffè in grani interi e macinarlo finemente prima della preparazione.
7. Non riutilizzare il caffè macinato già presente nella macchina per espresso, perché l'aroma del caffè si riduce notevolmente.
8. Evitare di riscaldare il caffè per preservarne il gusto.

Icona risoluzione dei problemi

			Causa	**Soluzione**
Lampeggiante	Lampeggiante	Lampeggiante	La macchina per espresso si sta riscaldando.	
Acceso	Acceso	Acceso	La fase di preriscaldamento è terminata.	
Acceso	Spento	Spento	Preparazione di una tazza di caffè o di acqua calda.	
Spento	Acceso	Spento	Preparazione di due tazze di caffè o di acqua calda.	
Spento	Spento	Lampeggiante	La funzione vapore è in fase di preriscaldamento.	
Spento	Spento	Acceso	La fase di preriscaldamento del vapore è terminata.	
Spento	Spento	Acceso	Produzione di vapore.	
Spento	Spento	Acceso	L'erogazione di vapore è terminata.	
Lampeggiante	Lampeggiante	Spento	La temperatura è troppo elevata.	Aprire la manopola di controllo del vapore e aspettare che la temperatura diminuisca.
Spento	Spento	Spento	La macchina per espresso è spenta.	
			Circuito aperto nel fusibile termico.	La macchina per espresso necessita di riparazione; contattare un tecnico qualificato.
Spento	Acceso	Spento	La macchina per espresso è in standby.	Toccare un pulsante qualsiasi.

Risoluzione dei problemi

Problema	Causa	Soluzione
La macchina da caffè non eroga acqua.	Il serbatoio dell'acqua è vuoto.	Aggiungere acqua al serbatoio.
	La macchina per espresso non funziona correttamente.	La macchina per espresso necessita di riparazione; contattare un tecnico qualificato.
La funzione vapore non funziona.	La lancia montalatte è ostruita.	Pulire la lancia montalatte.
	Il serbatoio dell'acqua è vuoto.	Aggiungere acqua al serbatoio.
	La macchina per espresso non funziona correttamente.	La macchina per espresso necessita di riparazione; contattare un tecnico qualificato.
Il caffè espresso fuoriesce lungo il bordo del portafiltro.	Quantità eccessiva di caffè.	Spegnere la macchina per espresso e attendere che si raffreddi. Pulire il filtro e il portafiltro.
	Residui di caffè nella guarnizione.	
	La macchina per espresso non funziona correttamente.	La macchina per espresso necessita di riparazione; contattare un tecnico qualificato.
Il caffè espresso fuoriesce troppo lentamente o non fuoriesce.	Il caffè macinato è troppo fine.	Utilizzare caffè con macinatura media.
	I fori del filtro sono ostruiti.	Spegnere la macchina per espresso e attendere che si raffreddi. Pulire il filtro e il portafiltro.
	Il serbatoio dell'acqua non è inserito.	Riempire il serbatoio dell'acqua.
Dalla parte inferiore della macchina per espresso fuoriesce dell'acqua.	Fuoriuscite dalla vaschetta di raccolta.	Svuotare la vaschetta di raccolta.
	La macchina per espresso non funziona correttamente.	La macchina per espresso necessita di riparazione; contattare un tecnico qualificato.
La macchina per espresso non funziona.	Il cavo di alimentazione non è collegato correttamente.	collegare la macchina per espresso all'alimentazione elettrica e accenderla.
	La macchina per espresso non funziona correttamente.	La macchina per espresso necessita di riparazione; contattare un tecnico qualificato.
Il vapore non riesce a montare il latte.	Il pulsante "" non è acceso.	Attendere che "" resti acceso.
	Il contenitore del latte è troppo grande.	Utilizzare una tazza alta e stretta o un bricco per latte schiumato per montare il latte.
	È stato utilizzato latte scremato.	Utilizzare latte intero.

Come riporre il prodotto

Controllare che la macchina per espresso sia fredda, pulita e asciutta prima di riporla in un luogo fresco e privo di umidità.
Avvolgere il cavo attorno alla macchina per espresso senza stringerlo eccessivamente, onde evitare danni.

Specifiche

Codice prodotto: EK6139
Tensione d'esercizio: 220–240 V ~ 50/60 Hz
Alimentazione: 1350 W
Consumo energetico (modalità off): 0,255 W
Modalità OFF: dopo 25 minuti di inattività

PL I Prosimy o zachowanie niniejszej instrukcji na przyszłość.

Zalecenia i ograniczenia

ZALECENIA:
Przed zaparzeniem drugiego espresso upewnij się, że z dozownika została całkowicie uwolniona para.
Po każdym użyciu urządzenia kolby i dozownik pary należy wyczyścić, aby utrzymać urządzenie w dobrej kondycji.
Przed rozpoczęciem parzenia opróżnij tackę ociekową i napełnij zbiornik wodą.
OGRANICZENIA:
Nie włączać urządzenia bez wody w zbiorniku, ponieważ może to spowodować uszkodzenie pompy.
Nie przekraczać znacznika maksymalnego napełnienia w zbiorniku na wodę.
Nie przepełniać kolby kawą, ponieważ może to spowodować problemy z wydobyciem fusów z kolby lub uszkodzenie ekspresu do kawy.
Nie należy przymocowywać ani odłączać kolby na siłę, ponieważ może to spowodować uszkodzenie ekspresu do kawy.

Konserwacja

Przed przystąpieniem do czyszczenia lub konserwacji należy odłączyć ekspres do kawy od zasilania i poczekać, aż całkowicie ostygnie.
KROK 1: Wytrzyj obudowę ekspresu miękką, wilgotną szmatką i odczekaj, aż całkowicie wyschnie.
Do czyszczenia ekspresu do kawy nie wolno używać silnych lub ściernych detergentów ani drucianych zmywaków, ponieważ może to spowodować uszkodzenie urządzenia.
KROK 2: Umyj kolbę, zbiornik wody, pojedynczą i podwójną przystawkę filtrującą, łyżeczkę do kawy/tamper, pokrywę tacki ociekowej i tackę ociekową w ciepłej wodzie z dodatkiem mydła, a następnie dokładnie wypłucz i osusz.

UWAGA: Ekspres do kawy należy czyścić po każdym użyciu.

Usuwanie kamienia

Wraz z upływem czasu może się osadzać kamień, który może mieć wpływ na działanie i trwałość ekspresu do kawy. Zaleca się regularne usuwanie kamienia z ekspresu do kawy, przynajmniej raz na trzy miesiące, zwłaszcza w przypadku korzystania z ekspresu do kawy w twardej wodzie. Częste usuwanie kamienia poprawi działanie i żywotność ekspresu. Przycisk zasilania będzie wielokrotnie migał, sygnalizując konieczność usunięcia kamienia.
KROK 1: Umieść środek do usuwania kamienia w ekspresie (w proporcjach wody i środka odkamieniającego 10:1), postępując zgodnie z instrukcjami producenta.
KROK 2: Napełnij zbiornik zimną wodą, upewniając się, że nie przekracza znacznik maksymalnego napełnienia.
KROK 3: Podłącz ekspres do źródła zasilania i włącz go. Wszystkie kontrolki zamigają 3 razy.
KROK 4: Naciśnij „⏻"; a „☕" oraz „☕" zaczną migać.
KROK 5: Gdy kontrolki przestaną migać, naciśnij i przytrzymaj przycisk „♨" przez ponad 10 sekund. Opcje „☕", „☕" i „♨" będą migać na przemian.
KROK 6: Ustaw pokrętło pary w pozycji włączonej i naciśnij przycisk „⏻". Środek odkamieniający zacznie wypływać z dozownika pary.
KROK 7: Obróć pokrętło pary do pozycji wyłączonej. Środek odkamieniający zacznie wypływać z jednostki głównej ekspresu do kawy.
KROK 8: Po około 23 minutach pompa wody zatrzyma się, a ekspres do kawy wyemituje 3 sygnały dźwiękowe. Naciśnij przycisk „⏻" ponownie, a pompa będzie dalej działać przez około 3 minuty.
KROK 9: Po zatrzymaniu pompy wodnej ekspres do kawy wyemituje 3 sygnały dźwiękowe.
KROK 10: Wyłącz urządzenie i odłącz je od źródła zasilania.

Instrukcja obsługi
Przed pierwszym użyciem

Przed pierwszym użyciem ekspresu do kawy należy wyczyścić zbiornik wody i akcesoria zgodnie z instrukcjami zawartymi w części zatytułowanej „**Konserwacja**".
KROK 1: Przed podłączeniem do zasilania sieciowego umieść ekspres do kawy na płaskiej, stabilnej i odpornej na wysokie temperatury powierzchni na wygodnej dla użytkownika wysokości. Upewnij się, że wszystkie akcesoria znajdują się na swoim miejscu.
KROK 2: Napełnij zbiornik na wodę, uważając, aby nie przekroczyć oznaczenia maksymalnego poziomu.
KROK 3: Postępuj zgodnie z instrukcjami podanymi w sekcji „**Korzystanie z ekspresu do kawy**". Umieść pusty pojemnik (np. dzbanek do spieniania mleka) pod spieniaczem do mleka i wybierz opcję „♨**"**. Poczekaj około 30 sekund, aż funkcja pary zacznie działać.
KROK 4: Zablokuj kolbę we właściwym położeniu, obracając ją w lewo. Umieść filiżankę pod wylotem kawy i wybierz opcję „☕". Wylej wodę.

UWAGA: Przy pierwszym użyciu ekspresu może pojawić się nieprzyjemny zapach. Jest to zjawisko normalne i wkrótce ustąpi. Należy zapewnić odpowiednią wentylację wokół ekspresu.

Napełnianie zbiornika na wodę

Unieś zbiornik wody, aby wyjąć go z głównej jednostki.
Otwórz górną pokrywę, aby napełnić zbiornik na wodę zimną wodą, pamiętając, aby poziom wody przekraczał znacznik minimalnego napełnienia i nie przekraczał znacznika maksymalnego napełnienia.
Zamknij pokrywę i ostrożnie umieść zbiornik na wodę z tyłu głównej jednostki.

UWAGA: aby uzyskać najlepsze rezultaty, zbiornik należy napełniać chłodną wodą destylowaną.

Korzystanie z ekspresu do kawy

Naciśnij „⏻",aby włączyć ekspres do kawy. Przyciski „☕", „☕" i „♨" zaczną migać, a ekspres do kawy zacznie się nagrzewać.
Gdy przyciski „☕", „☕" i „♨" przestaną migać i pozostaną podświetlone, ekspres będzie gotowy do użycia.
Aby wyłączyć ekspres do kawy, w dowolnym momencie naciśnij „⏻".

UWAGA: Jeśli po zakończeniu nagrzewania przyciski będą szybko migać, przekręć pokrętło pary.

Przygotowanie filiżanki espresso

KROK 1: Włóż pojedynczą przystawkę filtrującą do kolby. Dopasuj wypukły wskaźnik na pojedynczej przystawce filtrującej z otworem w kolbie.
KROK 2: Za pomocą łyżki do kawy odmierz ok. 7 g zmielonej kawy i umieść w pojedynczej przystawce filtrującej w kolbie. Lekko ubij kawę za pomocą tampera na drugim końcu łyżeczki.
KROK 3: Umieść kolbę pod wylotem wody i zablokuj ją, obracając ją w kierunku przeciwnym do ruchu wskazówek zegara.
KROK 4: Umieść filiżankę na espresso pod wylotem kawy i naciśnij przycisk „☕". Przycisk „☕" zacznie migać, a espresso zacznie wypływać z wylotu do filiżanki. Po zakończeniu cyklu parzenia przycisk „☕" przestanie migać i będzie świecić światłem ciągłym.

OSTRZEŻENIE: Podczas przygotowywania kawy nie pozostawiaj ekspresu bez nadzoru.

Przygotowanie 2 filiżanek espresso

KROK 1: Włóż podwójną przystawkę filtrującą do kolby. Dopasuj wypukły wskaźnik na podwójnej przystawce filtrującej z otworem w kolbie.
KROK 2: Za pomocą łyżki do kawy odmierz ok. 14 g zmielonej kawy i umieścić w podwójnej przystawce filtrującej w kolbie. Lekko ubij kawę za pomocą tampera na drugim końcu łyżeczki.
KROK 3: Zablokuj kolbę we właściwym położeniu, obracając ją w lewo.

KROK 4: Umieść dużą filiżankę lub dwie filiżanki do espresso pod wylotem kawy i naciśnij przycisk „☕☕". Przycisk „☕☕" zacznie migać, a espresso zacznie wypływać z wylotu do filiżanki. Po zakończeniu cyklu parzenia przycisk „☕☕" przestanie migać i będzie świecić światłem ciągłym.

Korzystanie ze spieniacza do mleka

KROK 1: Wstępnie nagrzej ekspres do kawy, postępując zgodnie z instrukcjami zawartymi w sekcji „**Korzystanie z ekspresu**". Naciśnij przycisk „♨", aby włączyć funkcję pary. Przycisk „♨" zacznie migać. Po osiągnięciu żądanej temperatury przycisk „♨" przestanie migać i będzie świecić światłem ciągłym.
KROK 2: Podczas rozgrzewania ekspresu do kawy napełnij odpowiedni pojemnik (np. dzbanek do spieniania mleka) przynajmniej 100 ml mleka i zanurz spieniacz w mleku na głębokość ok. 2 cm.
KROK 3: Obróć pokrętło regulatora pary w lewo, aby go otworzyć i uwolnić parę. Aby uzyskać najlepsze rezultaty, przed włożeniem dozownika do mleka w celu spienienia spuść trochę wody.
KROK 4: Gdy mleko osiągnie właściwą temperaturę i konsystencję pianki, obróć pokrętło regulacji pary w prawo i naciśnij przycisk „♨", aby wstrzymać parę.

UWAGA: Aby zapobiec powstawaniu osadu z mleka wyczyść spieniacz natychmiast po użyciu.

PRZESTROGA: Nigdy nie zanurzaj spieniacza na głębokość przekraczającą 2 cm.

Korzystanie z funkcji gorącej wody

Jeśli pokrętło sterowania parą zostanie umieszczone w pozycji otwartej gdy wybrana jest opcja „☕" lub „☕☕", ze spieniacza zamiast pary wypłynie gorąca woda. Aby zatrzymać wypływanie gorącej wody, obróć pokrętło sterowania parą w prawo, aby zamknąć dozownik pary.

Wskazówki i porady

1. Ustaw filiżankę do espresso tak, aby kawa mogła spływać po ściance filiżanki.
2. Przed wykonaniem espresso podgrzej filiżankę, umieszczając ją pod ciepłą wodą.
3. Do napełniania zbiornika zawsze należy używać świeżej, zimnej wody.
4. Ilość zmielonej kawy można dostosować do własnych upodobań. Aby uzyskać mocniejsze espresso, użyj większej ilości zmielonej kawy. Aby uzyskać słabsze espresso, użyj mniejszej ilości.
5. Po użyciu pakowanej kawy mielonej należy dokładnie zamknąć opakowanie i przechować w chłodnym, suchym miejscu.
6. Aby uzyskać optymalny smak kawy, należy użyć całych ziaren kawy i dokładnie zmielić je przed zaparzeniem.
7. Nie używaj ponownie mielonej kawy, która była już używana w ekspresie do kawy, ponieważ znacznie osłabi to smak naparu.
8. Nie zaleca się ponownego podgrzewania kawy, ponieważ zaburza to walory smakowe.

Rozwiązywanie problemów z ikonami

☕	☕☕	♨	**Przyczyna**	**Rozwiązanie**
Miga	Miga	Miga	Ekspres do kawy się nagrzewa.	
Podświetlony	Podświetlony	Podświetlony	Nagrzewanie zostało zakończone.	
Podświetlony	Wył.	Wył.	Przygotowanie jednej filiżanki espresso lub gorącej wody.	
Wył.	Podświetlony	Wył.	Przygotowanie dwóch filiżanek espresso lub gorącej wody.	
Wył.	Wył.	Miga	Nagrzewanie pary.	
Wył.	Wył.	Podświetlony	Nagrzewanie pary zostało zakończone.	
Wył.	Wył.	Podświetlony	Wytwarzanie pary.	
Wył.	Wył.	Podświetlony	Wytwarzanie pary zostało zakończone.	
Miga	Miga	Wył.	Temperatura jest zbyt wysoka.	Otwórz pokrętło sterowania parą i poczekaj, aż temperatura spadnie.
Wył.	Wył.	Wył.	Ekspres do kawy jest wyłączony.	
			Przerwa w obwodzie bezpiecznika termicznego	Ekspres do kawy wymaga naprawy; skontaktuj się z elektrykiem.

			**Przyczyna**	**Rozwiązanie**
Wył.	Podświetlony	Wył.	Ekspres do kawy jest w trybie gotowości.	Dotknij dowolnego przycisku.

Rozwiązywanie problemów

Problem	**Przyczyna**	**Rozwiązanie**
Z ekspresu do kawy nie wypływa woda.	Zbiornik na wodę jest pusty.	Należy dolać wody do zbiornika.
	Ekspres do kawy działa nieprawidłowo.	Ekspres do kawy wymaga naprawy; skontaktuj się z elektrykiem.
Funkcja pary nie działa.	Spieniacz do mleka jest zapchany.	Wyczyść spieniacz.
	Zbiornik na wodę jest pusty.	Należy dolać wody do zbiornika.
	Ekspres do kawy działa nieprawidłowo.	Ekspres do kawy wymaga naprawy; skontaktuj się z elektrykiem.
Espresso rozlewa się wokół krawędzi kolby.	Za dużo kawy.	Wyłącz ekspres do kawy i poczekaj, aż ostygnie. Wyczyść filtr i kolbę.
	Resztki kawy w pierścieniu uszczelniającym.	
	Ekspres do kawy działa nieprawidłowo.	Ekspres do kawy wymaga naprawy; skontaktuj się z elektrykiem.
Espresso wypływa zbyt wolno lub nie wypływa wcale.	Zmielona kawa jest zbyt drobna.	Użyj średnio zmielonej kawy.
	Otwory filtra są zablokowane.	Wyłącz ekspres do kawy i poczekaj, aż ostygnie. Wyczyść filtr i kolbę.
	Zbiornik wody nie jest włożony.	Włóż zbiornik na wodę.
Woda wycieka na dno ekspresu do kawy.	Tacka ociekowa jest przepełniona.	Opróżnij tackę ociekową.
	Ekspres do kawy działa nieprawidłowo.	Ekspres do kawy wymaga naprawy; skontaktuj się z elektrykiem.
Ekspres do kawy nie działa.	Przewód zasilający nie jest prawidłowo podłączony.	Podłącz ekspres do źródła zasilania i włącz go.
	Ekspres do kawy działa nieprawidłowo.	Ekspres do kawy wymaga naprawy; skontaktuj się z elektrykiem.
Para nie może spienić mleka.	Przycisk „" się nie świeci.	Poczekaj, aż przycisk „" pozostanie podświetlony.
	Pojemnik na mleko jest zbyt duży.	Do spieniania mleka używaj wysokiej, wąskiej filiżanki lub dzbanka na spienianie mleka.
	Użyto mleka odtłuszczonego.	Użyj pełnego mleka.

Przechowywanie

Ekspres do kawy musi być wystudzony, czysty i suchy przed umieszczeniem go w chłodnym i suchym miejscu.
Nie wolno owijać ściśle przewodu wokół ekspresu. Należy owinąć go luźno, aby uniknąć uszkodzenia.

Dane techniczne

Kod produktu: EK6139
Napięcie robocze: 220–240 V ~ 50/60 Hz
Zasilanie: 1350 W

Zużycie energii (tryb wyłączenia): 0,255 W
Tryb wyłączenia: Po 25 minutach braku aktywności

Notes





Manufactured by:
Ultimate Products UK Ltd.,
Victoria Street, Manchester OL9 0DD. **UK**.
Ultimate Products Europe Ltd.,
19 Baggot Street Lower, Dublin D02 X658. **ROI**.

MADE IN CHINA.

©Salter trademark. All rights reserved.

CD280324/MD020525/V2