GA048
User Guide/Guía para el usuario

©2023 Dorel Juvenile Group, Inc. Safety 1st™ and the Safety 1st logo and design are trademarks of Dorel Juvenile Group, Inc. (800) 544-1108 www.safety1st.com. Styles and colors may vary. Los estilos y los colores pueden variar. .Made in CHINA. Hecho en CHINA. Distributed by (distribuido por) Dorel Juvenile Group, Inc., 2525 State St., Columbus, IN 47201-7494. Dorel Juvenile Canada, 2233 Argentia Road, Suite 110, Mississauga, ON L5N 2X7. Importado y Distribuido en Chile por: Comercial e Industrial Silfa S.A. - San Ignacio 0201 / Parque Industrial Portezuelo Quilicura, Santiago Chile. Fono (562) 2339 9000. En Perú por: Comexa S.A. - Los Libertadores 455 – San Isidro, Lima – Perú. Fono (511) 4469014. En Centro América, Caribe y Ecuador por: Best Brands Group S.A. – Av. Balboa, Bay Mall Plaza, Planta Baja, local 9, Panamá. - Fono: (507) 300 2884. En Colombia por: Baby Universe S.A.S. - Vía 40 No. 77-29, Barranquilla, Colombia - Fono: (575) 353 1110 Importador: DJGM, S.A. DE C.V. Gabriel Mancera No. 1041 Col. Del Valle, Benito Juárez C.P. 03100 México, Ciudad de México R.F.C. DJG140305GN9 Tel. (55) 67199202 03/01/23 4358-8301

Lift, Lock & Swing Dual-Mode Gate

- Age: 6 to 24 months.
- Adult installation required.
- This gate is for use in openings from 28 to 42 inches (71.12 cm to 106.7 cm), in pressure installed / lift & away mode. The minimum opening is 30 inches (76.2 cm) in hardware mount / swing mode.

Read all instructions before assembly and use of product. Keep instructions for future use. Failure to follow these instructions could result in the death or serious injury of your child.

⚠ WARNING:

Children have died or been seriously injured when gates are not securely installed.

- **ALWAYS** install and use gates as directed using all required parts.
- **STOP** using when a child can climb over or dislodge the gate.
- Use only with the [locking/latching] mechanism securely engaged.
- **NEVER** use to keep child away from pool.
- Discontinue the use of the gate/enclosure if it becomes damaged, broken, or disassembled.
- **ALWAYS** install as close to the floor as possible.
- This product will not necessarily prevent all accidents. **NEVER** leave child unattended.
- Intended for use with children from 6 months through 24 months.
- Keep small parts away from children during assembly.

Puerta de dos modos eleve, trabe y gire

- Edad: 6 a 24 meses.
- Requiere instalación por parte de un adulto.
- Esta puerta puede utilizarse en aberturas de 28 a 42 pulgadas (71.12 cm a 106.7 cm) modo de instalación a presión / eleve y aleje. En el modo montaje mediante hardware / giratorio, la abertura mínima es de 30 pulgadas (76.2 cm).

Lea todas las instrucciones antes de ensamblar y usar el producto. Guarde las instrucciones para uso futuro. El incumplimiento de estas instrucciones puede provocar la muerte o lesiones graves a su hijo.

⚠ ADVERTENCIA:

Han muerto o se han lesionado gravemente unos cuantos niños por culpa de barreras mal instaladas.

- Instale y use **SIEMPRE** las barreras según las instrucciones, incluyendo todas las piezas indicadas.
- **DEJE** de usar cuando el niño pueda trepar por encima de la puerta o burlarla.
- Utilice exclusivamente con el mecanismo de cierre bien asegurado.
- **NUNCA** la use para evitar que el niño ingrese a la piscina.
- Deje de usar la puerta si se daña, rompe o desarma.
- **SIEMPRE** instale la puerta lo más cerca posible del piso.
- Este producto no puede prevenir todos los accidentes. **NUNCA** deje solo al niño.
- Diseñada para utilizar con niños de 6 a 24 meses de edad.
- Mantenga las piezas pequeñas fuera del alcance de los niños durante el ensamblado.

When used in Lift & Away Mode (Pressure Installed). DO NOT USE AT TOP OF STAIRS IN LIFT AWAY MODE.

⚠ WARNING:

- You **MUST** install wall cups to keep gate in place. Without wall cups, child can push out and escape.
- For bottom of the stairs use, place gate on lowest stair from the bottom.
- To prevent falls, **NEVER** use gate in Lift and Away Mode (Pressure installed) at top of stairs.

When used at Top of Stairs (Swing Mode / Hardware Mounted)

⚠ WARNING:

- **TO PREVENT FALLS, NEVER** use at top of stairs with four wall cups. You **MUST** install enclosed hardware, (hinge brackets and gate stops) to keep gate in place. Without using the enclosed hardware, (hinge brackets and gate stops), child can push out and escape.
- Install gate a minimum of 2 inches (5 cm) away from edge of top stair.
- **DO NOT** place gate on any stair below the top level stair.
- If using over stairs, be sure to position gate stops so that they prevent the gate from swinging over the stairs.

⚠ CAUTION:

- **ALWAYS** check regularly to ensure gate and locking systems are secure. Tighten locking hardware as necessary. **DO NOT** over-tighten.
- **DO NOT** use gate if any parts are missing or broken. Contact Dorel Juvenile Group for replacement parts and instructional literature if needed.
- **DO NOT** substitute parts or try to modify the product in any way. Parts not provided and approved by Dorel Juvenile Group may result in an unsafe product.

Cuando se usa en modo eleve y aleje (instalación a presión) NO UTILIZAR EN LA PARTE SUPERIOR DE LAS ESCALERAS EN EL MODO ELEVE Y ALEJE.

⚠ ADVERTENCIA:

- **DEBE** instalar tapas de pared para fijar la puerta en el lugar. Sin tapas de pared, el niño puede empujarla y salir.
- Para utilizarla en la parte inferior de la escalera, colóquela en el primer escalón.
- Para evitar caídas, **NUNCA** use el portón en el modo eleve y aleje (instalación a presión) en la parte superior de las escaleras.

Cuando se usa en la parte superior de las escaleras (Modo Giratorio / montaje mediante hardware)

⚠ ADVERTENCIA:

- **PARA PREVENIR CAÍDAS, NUNCA** la use en la parte superior de la escalera con cuatro tapas de pared. **DEBE** instalar los hardware incluidos (bisagras de soporte y topes de puerta) para fijar la puerta en el lugar. Sin usar el hardware incluido (bisagras de soporte y topes de puerta), niño puede empujarla y salir.
- Instale la puerta al menos a 5 cm del borde del escalón más alto.
- **NO** coloque la puerta en ningún escalón situado por debajo del nivel superior de la escalera.
- Si la puerta se utiliza en la parte superior de las escaleras, asegúrese de colocar los tope de puerta que éstos eviten que la puerta se balancee hacia las escaleras.

⚠ PRECAUCIÓN:

- **SIEMPRE** revise con frecuencia para asegurarse de que la puerta y los sistemas de tranca estén firmes. Ajuste los elementos de traba según necesidad. **NO** ajuste excesivamente.
- **NO UTILICE** la puerta si alguna de sus piezas falta o está rota. Si necesita piezas de reemplazo o instrucciones adicionales, comuníquese con Dorel Juvenile Group.
- **NO** reemplace partes ni intente modificar el producto de ninguna manera. El uso de piezas no proporcionadas o aprobadas por Dorel Juvenile Group puede resultar en un producto poco seguro.

Parts List

- A Gate panel (2)
- B Handle
- C Lock & Release button
- D Width-adjustment button
- E Bumpers (4)
- F Adhesive pads (4)
- G Wall cups (4)
- H #10 x 0.75" flat head screw (8)
- I Hinge bracket (2)
- J #10 x 1.375" pan head screw (4)
- K #10 x 1.375" flat head screw (4)
- L Gate stop (2)
- M Template (printed both sides)

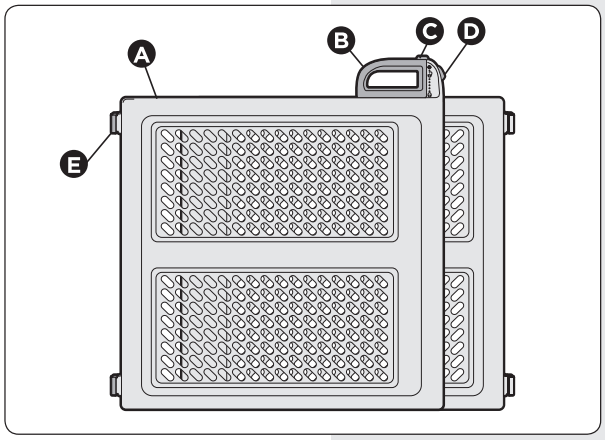

Lista de piezas

- A Paneles (2)
- B Manija
- C Botón de traba y liberación
- D Botón de ajuste de ancho
- E Topes (4)
- F Almohadillas adhesivas (4)
- G Tapas de pared (4)
- H Tornillos de cabeza plana #10 x 0.75" (8)
- I Bisagras de soporte (2)
- J Tornillos de cabeza troncocónica #10 x 1.375" (4)
- K Tornillos de cabeza plana ##10 x 1.375" (4)
- L Tope de puerta (2)
- M Plantilla (impresa de ambos lados)

Tools needed:

- Phillips head screwdriver
- Drill with 1/8" size bit
- Tape
- Tape measure

Pressure Installed Hardware/ Hardware para instalación a presión

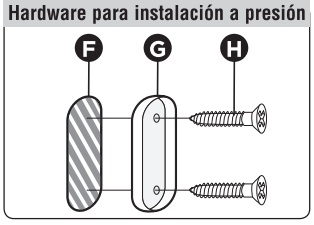

Swing Mode Mounting Hardware/ Hardware para Modo Giratorio

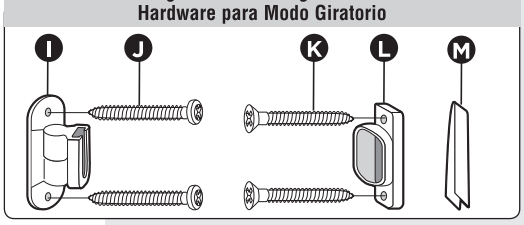

Herramientas necesarias:

- Destornillador tipo Phillips
- Taladro con broca de 1/8 pulg.
- Cinta adhesiva
- Cinta métrica

- Remove all contents from packaging, and discard box and/or poly bags.
- Lay out and identify all parts.
- Please do not return this product to the place of purchase. To address any issues, please visit us at www.safety1st.com to chat. You can also text us at (812) 652-2525 or call Consumer Care at (800) 544-1108. To help you, we would need the model number (GA048) and the manufacture date (located on inside of gate panel).

- Retire todo el contenido del embalaje y deseche la caja y/o las bolsas de polietileno.
- Despliegue e identifique todas las piezas.
- Por favor no devuelva este producto al lugar donde lo compró. Para abordar cualquier problema, visítenos en www.safety1st.com o chatee con nosotros para sacarse dudas. También puede enviarnos un mensaje al (812) 652-2525 o llamar al Servicio de Atención al Cliente al (800) 544-1108. Para ayudarlo, necesitaremos el número de modelo (GA048) y la fecha de fabricación (ubicado en el interior del panel de la puerta).

Before you Begin / Antes de comenzar

	SWING MODE (Hardware Mounted) MODO GIRATORIO (montaje mediante hardware)	LIFT & AWAY MODE (Pressure Installed) MODO ELEVE Y ALEJE (instalación a presión)
Location **Ubicación**	Anywhere in home (top & bottom of stairs, doorways & hallways) En cualquier parte del hogar (parte superior e inferior de escaleras, entradas, pasillos) encaja en aberturas de 30" - 42" (76.2 - 106.7 cm)	Bottom of stairs, doorways & hallways. **DO NOT** install gate in Lift & Away Mode at top of stairs. Parte inferior de escaleras, entradas, pasillos. **NO** instale la puerta en el modo modo eleve y aleje en la parte superior de las escaleras.
Opening Width **Ancho de abertura**	Fits in openings 30" - 42" (76.2 - 106.7 cm) Se adapta a aberturas de 30" - 42" (76.2 - 106.7 cm)	Fits in openings 28" - 42" (71.1 - 106.7 cm) Se adapta a aberturas de 28" - 42" (71.12 - 106.7 cm)
Notes	Only install hardware into stair posts, door frames or wood studs behind wall Gate must swing open over floor, NEVER over stairs Power tools are not recommended for screw installation When installing at top of stairs, install gate 2" (5 cm) away from edge of top stair (Install Figure A) Be sure that opening beneath installed gate is 1" - 2" from floor Power drill can be used for pilot holes Follow the drill manufacturer's instructions when using your drill	Wall cups, adhesive and short screws needed
Notas	Los elementos de ferretería sólo pueden instalarse en postes de escaleras, marcos de puertas o vigas de madera ubicadas detrás de la pared. La puerta debe balancearse sobre el piso, NUNCA sobre las escaleras. Para la instalación con tornillos no se recomienda el uso de herramientas eléctricas Cuando instale la puerta en la parte superior de la escalera, ubíquela como mínimo a 5 cm del borde del escalón más alto (Vea Figura A) Asegúrese de que el espacio que quede entre el piso y la puerta sea de 1" - 2" El taladro eléctrico debe ser utilizado para perforar los orificios de guía Al utilizar un taladro, siga las instrucciones de uso del fabricante	Tapas de pared, adhesivo y tornillos cortos nécessaire

To Install – Lift & Away Mode (Pressure installed)

Para instalar – Modo Eleve y Aleje (instalación a presión)

⚠ WARNING:

- To prevent falls, **NEVER** use gate in Lift and Away Mode (Pressure Installed) at top of stairs.

⚠ ADVERTENCIA:

- Para evitar caídas, **NUNCA** use el puerta en el modo elevar y alejar (instalación a presión) en la parte superior de las escaleras.

- **DO NOT USE AT TOP OF STAIRS.**
- Use anywhere at bottom of stairs, doorways or between rooms.
- **Install wall cups (Figures 1a-1h).** NOTE: Position gate on the floor and center gate when adhering each of the 4 wall cups.

Lift & Away Mode Parts List / Lista de piezas del modo Eleve y Aleje

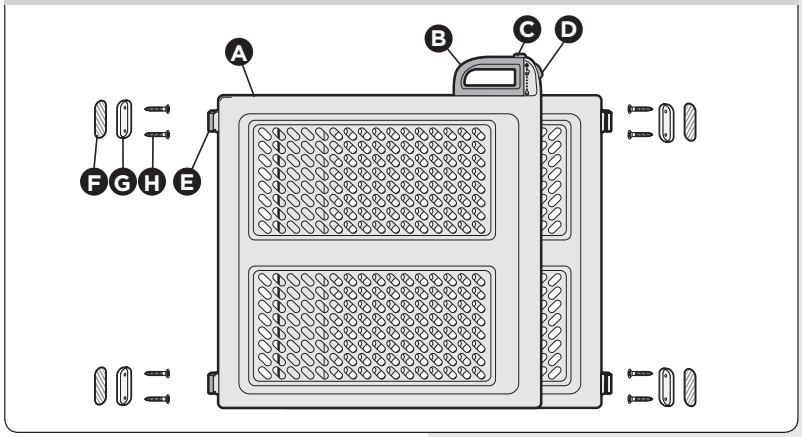

- **NO USE EN LA PARTE SUPERIOR DE LAS ESCALERAS.**
- Úselo en cualquier lugar al pie de escaleras, puertas o entre habitaciones.
- **Instalar las tapas de pared (Figuras 1a-1h).** NOTA: Coloque la puerta sobre el piso y céntrela una vez colocadas las 4 tapas de pared.

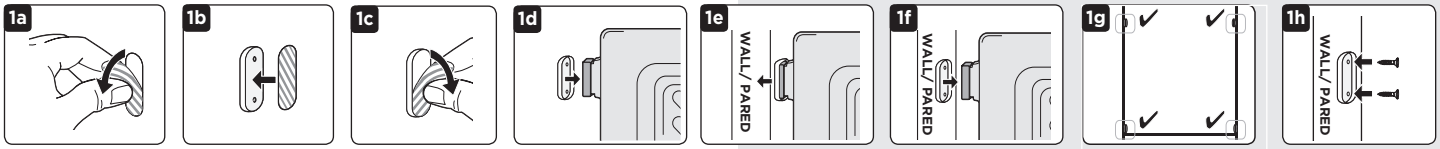

Remove paper backing from one side.	Adhere to outside of wall cup.	Remove paper backing from other side.	Place wall cup on bumper.	With gate on the floor, touch wall cup to wall.	Remove gate.	Repeat for 3 other wall cups.	Fasten each wall cup with screws.	Go to step 2.
Quite el adhesivo de un lado.	Adhiéralo a la parte interior de la tapa de pared.	Quite el adhesivo del otro lado.	Coloque la tapa de pared sobre el tope.	Con la puerta sobre el piso, apoye la tapa de pared contra la pared.	Quite la puerta.	Repita con las otras 3 tapas de pared.	Asegure cada tapa de pared con un tornillo.	Vaya al paso 2.

2 Adjust gate width:
Slide lock & release button on handle and lift upward into unlocked position (Figure 2a).

Press width adjustment button and lift handle until line on handle points to width adjustment icon (Figure 2b).

NOTE: Avoid grasping both gate panels when lifting the handle as it may interfere with the movement of the handle.

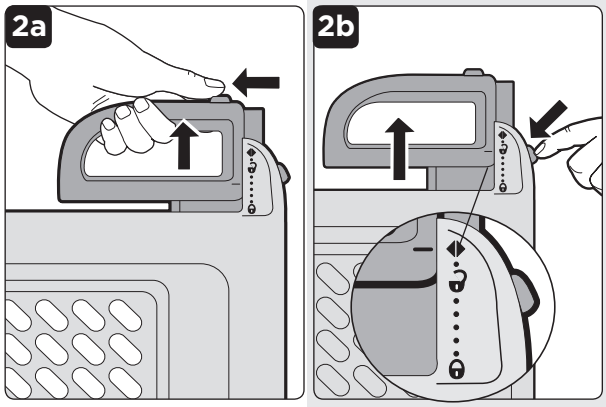

2 Ajuste el ancho de la puerta:
Deslice el botón de traba y liberación ubicado en la manija y eleve a la posición “destrabado” (Figura 2a).

Presione el botón de ajuste de ancho y eleve la manija hasta que la línea sobre la manija apunte hacia el ícono de ajuste de ancho (Figura 2b).

NOTA: Evite tomar los dos paneles de la puerta al elevar la manija, ya que esto puede interferir con el buen funcionamiento de la misma.

3 Secure gate in opening:
Slide panels so that all bumpers are firm against opening within the wall cups (Figure 3a).
Press handle down firmly until it locks (Figure 3b).
Push forward on gate to ensure it is secure.

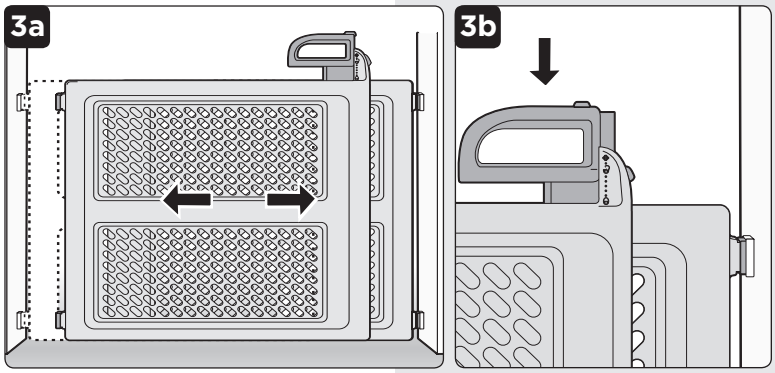

3 Asegure la puerta en la abertura:
Deslice los paneles para que todos los topes queden firmes contra la abertura dentro de las tapas de pared (Figura 3a).
Presione con firmeza la manija hacia abajo hasta que trabe (Figura 3b). Empuje la puerta hacia adelante para asegurarse de que haya encajado bien.

⚠ WARNING:

- If using over stairs, be sure to position gate stops to they prevent gate from swinging over stairs.
- When installing at top of stairs, install gate a minimum of 2” (5 cm) away from edge of top stair **(Figure A)**.

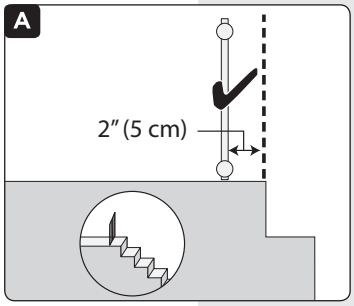

⚠ ADVERTENCIA:

- Si la puerta se utiliza en la parte superior de las escaleras, asegúrese de colocar los tope de puerta que éstos eviten que la puerta se balancee hacia las escaleras.
- Cuando instale la puerta en la parte superior de la escalera, ubíquela como mínimo a 5 cm del borde del escalón más alto **(Figura A)**.

Swing Mode Parts List / Lista de piezas del Modo Giratorio

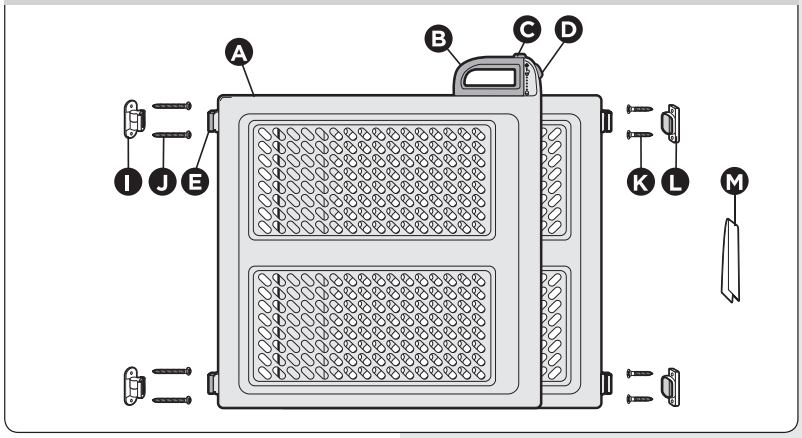

1 **Install hinges:**
Determine which side of opening gate will hinge from and place template with bottom fully touching the floor. Be sure the hinge bracket side of template is facing up. Place template a minimum of 2” (5 cm) away from the edge of the top step (Figure A). **Tape in place and follow instructions on template** (Figure 1a).

Remove template. Drill pilot holes at all marks. Install lower and upper hinge brackets using pan head screws (Figure 1b).

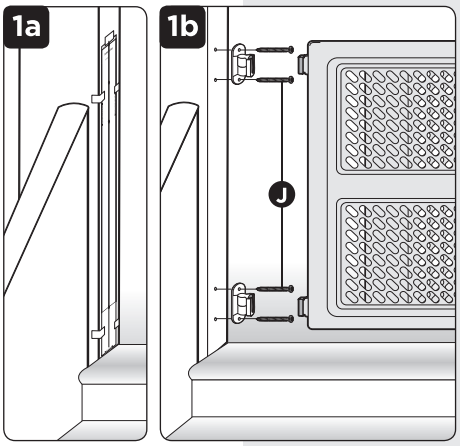

1 **Instale las bisagras:**
Determine en qué lado de la puerta colocará las bisagras y coloque la plantilla con el lado inferior sobre el piso en su totalidad. Asegúrese de que el lado de la plantilla con las bisagras de soporte esté mirando hacia arriba. Coloque la plantilla como mínimo a 2” (5 cm) del borde del escalón más alto (Figura A). **Fije la plantilla con cinta y siga las instrucciones que allí aparecen** (Figura 1a).

Quite la plantilla. Utilice el taladro para perforar los orificios de guía que aparecen marcados. Coloque las bisagras de soporte superiores e inferiores con los tornillos de cabeza troncocónica (Figura 1b).

⚠ WARNING:

- **If using over stairs, be sure to position gate stops so that they prevent gate from swinging over stairs. See “Gate Stop” Figures B, 2a and 2b.**
- When installing at top of stairs, install gate a minimum of 2” (5 cm) away from edge of top stair **(Figure A)**.

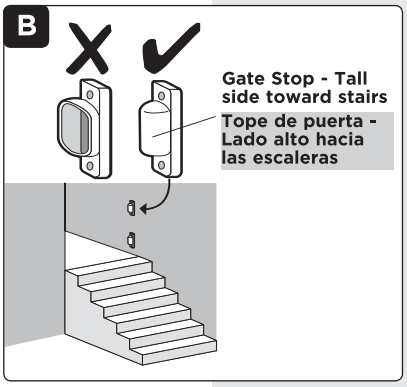

⚠ ADVERTENCIA:

- **Si la puerta se utiliza en la parte superior de las escaleras, asegúrese de colocar los topes de la puerta de modo que éstos eviten que la puerta se balancee hacia las escaleras. Vea “Tope de puerta” Figuras B, 2a y 2b.**
- Cuando instale la puerta en la parte superior de la escalera, ubíquela como mínimo a 5 cm del borde del escalón más alto **(Figura A)**.

To Install – Swing Mode (Hardware Mount) continued

2 Install gate stops:
NOTE: When mounted at top of stairs, you **MUST** use gate stops (Figure B). Position tall side of gate stops toward the stairs to prevent gate from swinging over stairs.

Place template with bottom fully touching the floor. Be sure the gate stop side of template is facing up. Tape in place and **follow instructions on template** (Figure 2a).

Remove template. Drill pilot holes at all marks. Install gate stops using flat head screws (Figure 2b).

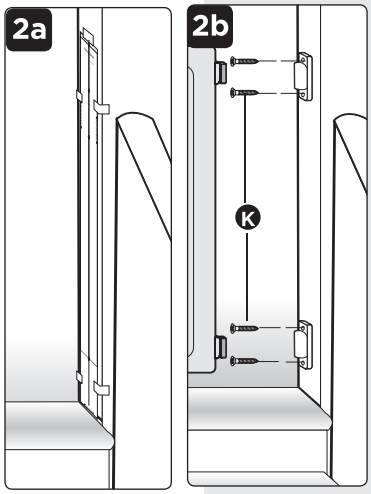

3 Install gate:
Orient gate with the handle away from the hinge side. Slide bumpers on gate into hinge brackets (Figure 3).

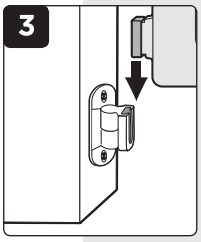

4 Adjust gate width:

Slide lock & release button on handle and lift upward into unlocked position (Figure 4a).

Press width adjustment button and lift handle until line on handle points to width adjustment icon (Figure 4b).

NOTE: Avoid grasping both gate panels when lifting the handle as it may interfere with the movement of the handle.

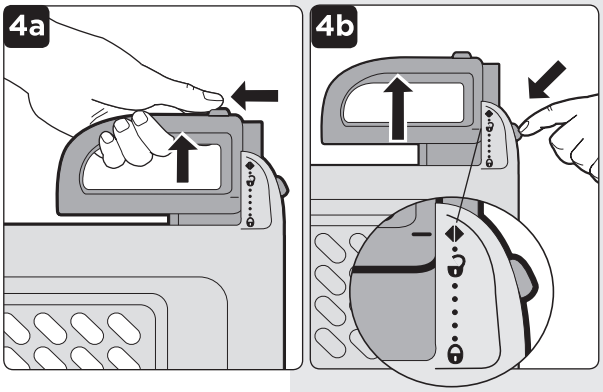

5 Secure gate in opening:
Slide panels so that the bumpers are firmly against the gate stops (Figure 5a).

Press handle down firmly until it locks (Figure 5b). Push forward on gate to ensure it is secure.

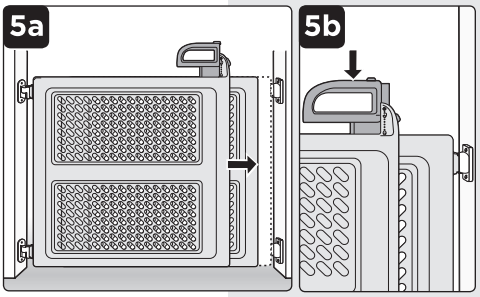

Care and Maintenance

To Clean:
DO NOT immerse in water. Wipe with a damp cloth and dry.

Para instalar – Modo Giratorio (montaje mediante hardware)

2 Instalar topes de puerta:
NOTA: Al montar en la parte superior de las escaleras, DEBE usar topes para puertas (Figura B). Colóquelos de manera que los topes de la puerta evite que la puerta se abra de manera giratoria sobre las escaleras.

Coloque la plantilla con el lado inferior sobre el piso en su totalidad. Asegúrese de que el lado de la plantilla con los topes de la puerta esté mirando hacia arriba. Fije la plantilla con cinta y **siga las instrucciones que allí aparecen** (Figura 2a).

Quite la plantilla. Utilice el taladro para perforar los orificios de guía que aparecen marcados. Coloque los topes de la puerta con los tornillos de cabeza plana (Figura 2b).

3 Instale la puerta:
Oriente la puerta con la manija lejos del lado de la bisagra. Deslice los topes de la puerta en las bisagras de soporte (Figura 3).

4 Ajuste el ancho de la puerta:
Deslice el botón de traba y liberación ubicado en la manija y eleve a la posición “destrabado” (Figura 4a).

Presione el botón de ajuste de ancho y eleve la manija hasta que la línea sobre la manija apunte hacia el ícono de ajuste de ancho (Figura 4b).

NOTA: Evite tomar los dos paneles de la puerta al elevar la manija, ya que esto puede interferir con el buen funcionamiento de la misma.

5 Ajuste el ancho de la puerta:
Deslice los paneles para que los topes estén firmemente contra los topes de la puerta (Figura 5a).

Presione con firmeza la manija hacia abajo hasta que trabe (Figura 5b). Empuje la puerta hacia adelante para asegurarse de que haya encajado bien.

Cuidado y mantenimiento

Para limpiar la puerta:
NO sumerja la unidad en agua. Limpiar con un paño húmedo y secar.