Fabriqué par : Range Outdoor Living
3305 Airport Drive, Pittsburg, KS 66762
833-689-8428

Centre d'affaires Basepoint : Rivermead Drive, Westlea, Swindon SN5 7EX Royaume-Uni Téléphone : 0800-118-2476 J.P. Coenstraat 7, The Bridge, La Haye, 2595 WP, Pays-Bas Téléphone : 08005678990

CUISINE EXTÉRIEURE AVEC RÉFRIGÉRATEUR PRÊTE POUR ÉLECTROMÉNAGER LANGSTON

N° DE MODÈLE : 2404168

AVERTISSEMENT

Cancer et effets nocifs sur la reproduction www.P65Warnings.ca.gov

UTILISEZ CES INSTRUCTIONS D'ASSEMBLAGE SI LA CUISINE EXTÉRIEURE A ÉTÉ ACHETÉE SANS ÉLECTROMÉNAGER



Veuillez consulter le site www.rangeoutdoorliving.com

Pour obtenir le manuel de montage le plus à jour, pour enregistrer votre produit ou pour commander des pièces de rechange

Para obtener instrucciones en español, visite www.rangeoutdoorliving.com

INSTALLATION FACILE - ÉTAPE PAR ÉTAPE

INSTRUCTIONS INTERACTIVES 3D

TÉLÉCHARGEZ L'APPLICATION GRATUITE

MANUEL DU PROPRIÉTAIRE - NOTES D'ASSEMBLAGE ET DIMENSIONS DE LA CONFIGURATION DE BASE

Il est extrêmement important de commencer avec des semelles ou une dalle de béton d'équerre et de niveau pour fixer votre structure.

- **Portez une attention particulière aux éléments nécessaires à chaque étape. Assurez-vous d'utiliser la quincaillerie appropriée pour chaque étape. L'utilisation d'une quincaillerie incorrecte peut entraîner un assemblage incorrect**
- **N'oubliez pas de vérifier la présence de services publics souterrains et de lignes électriques aériennes**

Des supports de poteau sont fournis avec votre structure, ce qui vous permet de l'installer de façon permanente sur une surface en bois ou en béton, existante ou nouvelle. Consultez les instructions d'ancrage pour plus de détails et de recommandations.

- **La quincaillerie pour fixer les supports de poteau à la structure est incluse.**
- **La quincaillerie pour fixer la structure de façon permanente sur une surface en béton est incluse.**
- **La quincaillerie nécessaire pour monter la structure de manière permanente sur une terrasse en bois n'est PAS incluse et devra être achetée séparément. Vous devez vous assurer qu'il y a un support structurel suffisant sous la terrasse avant de la fixer définitivement.**

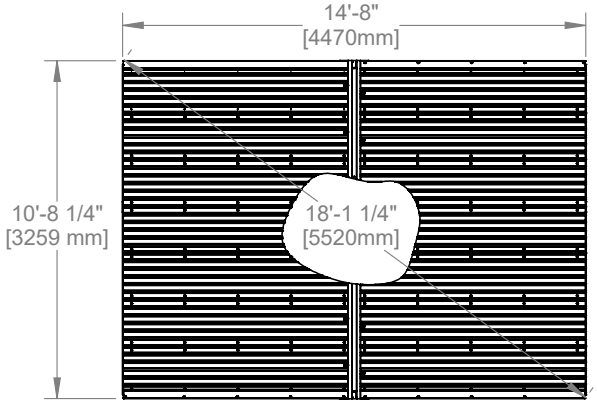

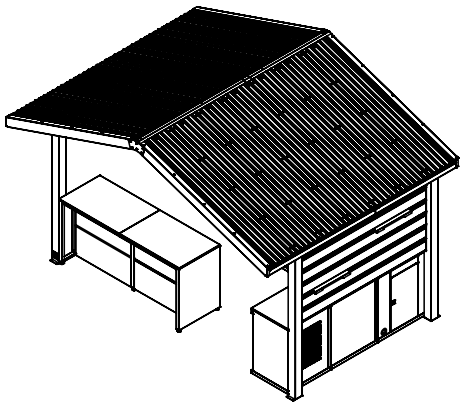

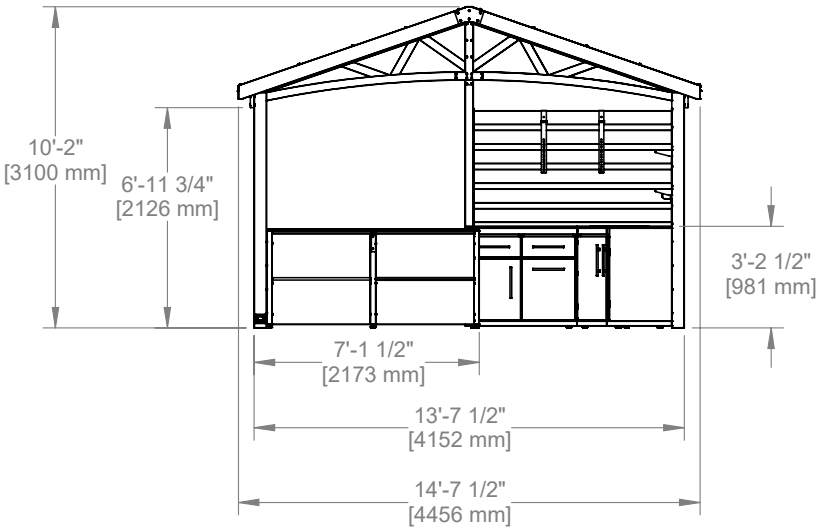

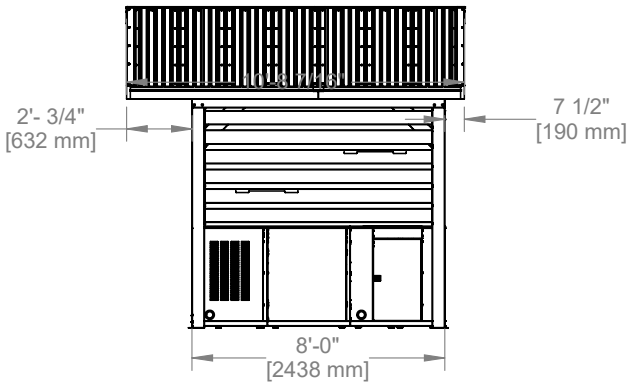

MESURES IMPÉRIALES ARRONDIS AU 1/4 po PRÈS

MANUEL DU PROPRIÉTAIRE - DISPOSITION D'ANCRAGE

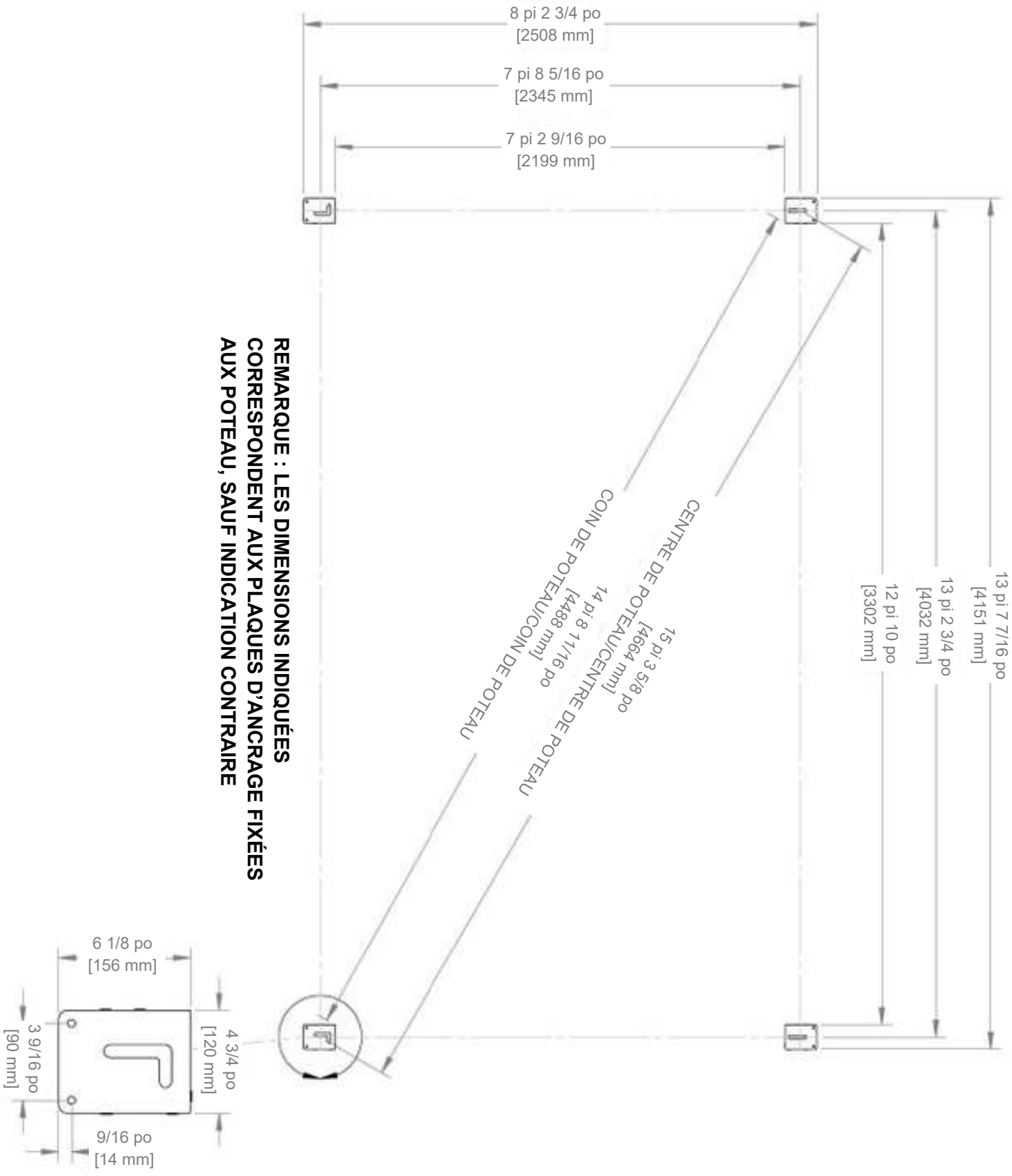

MANUEL DU PROPRIÉTAIRE - AGENCEMENT DES SERVICES

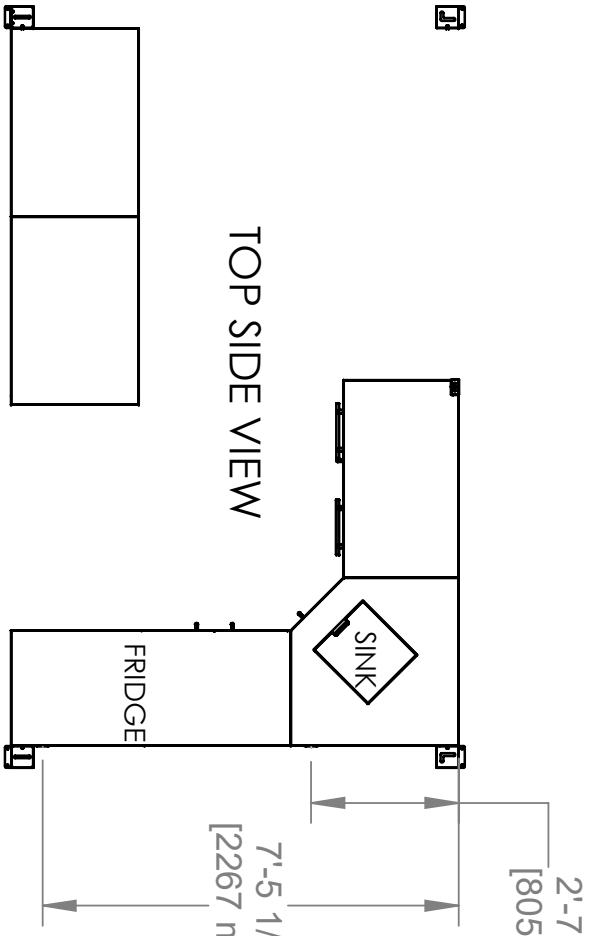

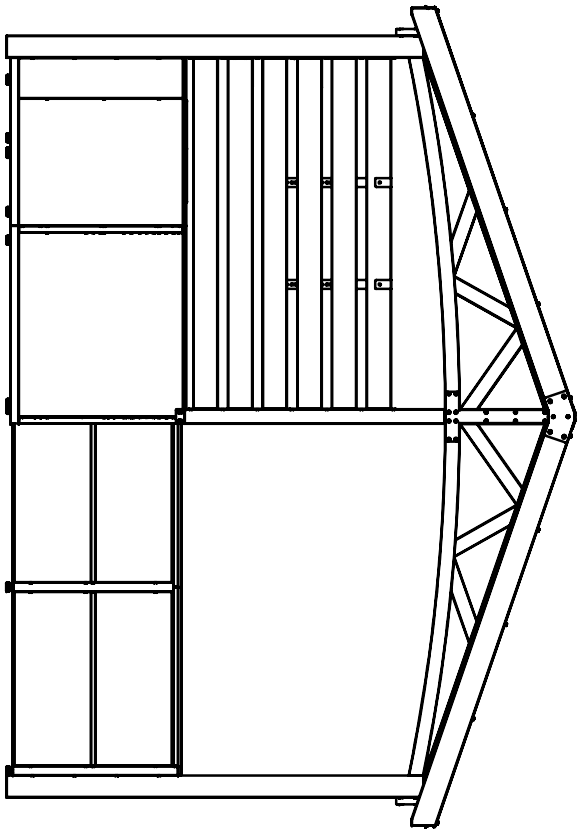

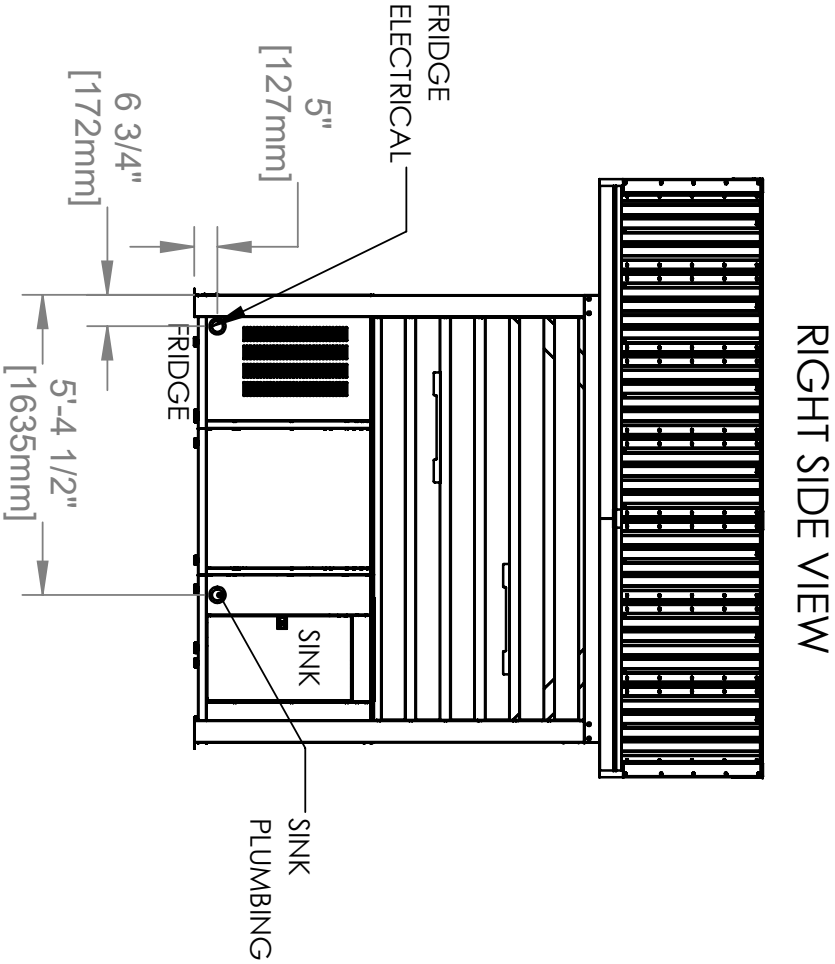

MESURES IMPÉRIALES ARRONDIS AU 1/4 po PRÈS

MANUEL DU PROPRIÉTAIRE - IDENTIFICATION DES PIÈCES

COMPOSANTS MÉTALLIQUES (NON À L'ÉCHELLE)



P01 (x1) **POTEAU AVANT - A4M04166**
89 1/2 po x 6 1/8 po x 4 3/4 po
(120 x 155 x 2275)



P02 (x1) **POTEAU AVANT - A4M04167**
4 3/4 po x 6 1/8 po x 89 9/16 po
(120 x 155 x 2275)

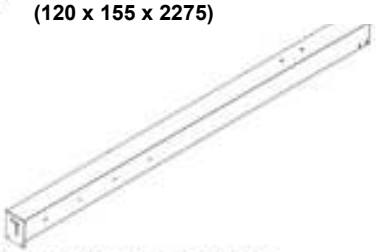

P03 (x1) **POTEAU ARRIÈRE - A4M04168**
89 9/16 po x 6 1/8 po x 4 3/4 po
(120 x 155 x 2275)

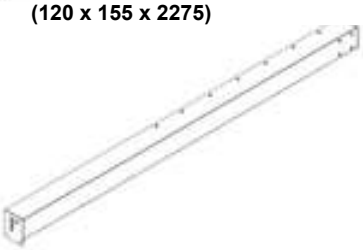

P04 (x1) **POTEAU ARRIÈRE - A4M04169**
89 9/16 po x 6 1/8 po x 4 3/4 po
(120 x 155 x 2275)

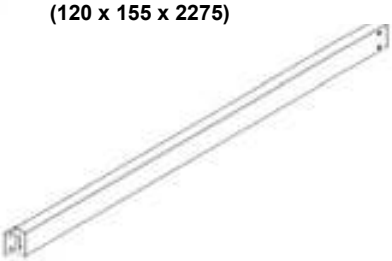

P05 (x1) **POTEAU ARRIÈRE - A4M04191**
1 9/16 po x 3 1/8 po x 57 3/4 po
(42,5 x 80 x 1467)

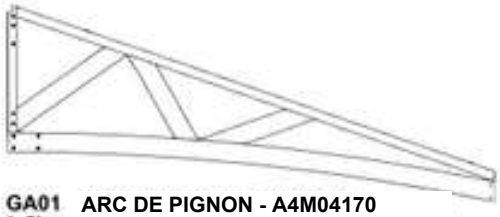

GA01 (x2) **ARC DE PIGNON - A4M04170**
1 9/16 po x 30 7/8 po x 77 po
(40 x 783,6 x 1955,5)

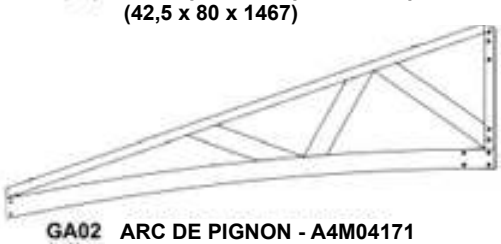

GA02 (x2) **ARC DE PIGNON - A4M04171**
1 9/16 po x 30 7/8 po x 77 po
(40 x 783,6 x 1955,5)

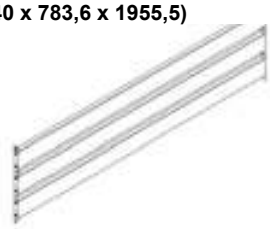

B09 (x2) **PANNEAU MURAL - A4M04192**
1 7/16 po x 22 11/16 po x 86 1/2 po
(36 x 576,5 x 2197)

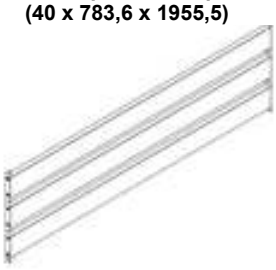

B10 (x2) **PANNEAU MURAL - A4M04193**
1 7/16 po x 22 11/16 po x 75 3/8 po
(36 x 576,5 x 1915)



C01 (x2) **ASSEMBLAGE DE CONSOLE - A4M04186**
23 3/8 po x 8 9/16 po x 1 7/16 po (36 x 217x 593)



C02 (x1) **ASSEMBLAGE DE CONSOLE - A4M04197**
22 5/16 po x 5 1/4 po x 2 3/4 po (70 x 134 x 566)



C03 (x1) **ASSEMBLAGE DE CONSOLE - A4M04198**
2 3/4 po x 5 1/4 po x 22 5/16 po (70 x 134 x 566)

MANUEL DU PROPRIÉTAIRE - IDENTIFICATION DES PIÈCES

COMPOSANTS MÉTALLIQUES (NON À L'ÉCHELLE)



B01 ASSEMBLAGE DE POUTRE FAÎTIÈRE - A4M04173
(x1) 67 1/4 po x 5 1/4 po x 1 7/16 po (36 x 134 x 1708)



B02 ASSEMBLAGE DE POUTRE FAÎTIÈRE - A4M04174
(x1) 61 po x 5 1/4 po x 1 7/16 po (36 x 134 x 1550)

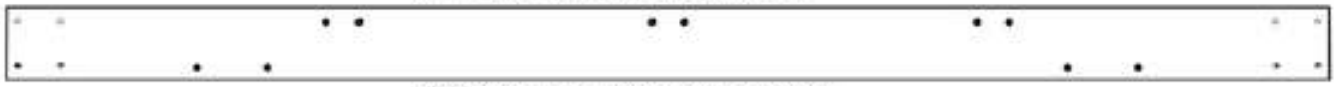

B03 ASSEMBLAGE DE POUTRE LATÉRALE - A4M04187
(x1) 96 po x 5 1/4 po x 1 7/16 po (36 x 134 x 2438)

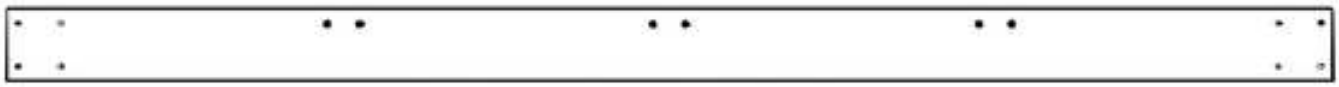

B04 ASSEMBLAGE DE POUTRE LATÉRALE - A4M04199
(x1) 96 po x 5 1/4 po x 1 7/16 po (36 x 134 x 2438)



B05 ASSEMBLAGE DE POUTRE DE PIGNON - A4M04175
(x2) 93 11/16 po x 5 1/4 po x 1 7/16 po (36 x 134 x 2379)

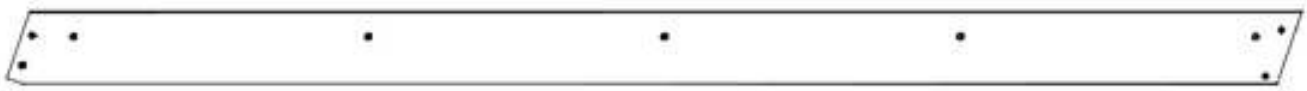

B06 ASSEMBLAGE DE POUTRE DE PIGNON - A4M04176
(x2) 93 11/16 po x 5 1/4 po x 1 7/16 po (36 x 134 x 2379)



B07 ASSEMBLAGE DE POUTRE D'ÉGOUTTEMENT - A4M04177
(x2) 54 1/16 po x 4 13/16 po x 1 7/16 po (36 x 122 x 1372,50)



B08 ASSEMBLAGE DE POUTRE D'ÉGOUTTEMENT - A4M04178
(x2) 71 3/8 po x 4 13/16 po x 1 7/16 po (36 x 122 x 1813,5)



R01 ASSEMBLAGE DE CHEVRON - A4M04179
(x6) 91 1/2 po x 4 5/16 po x 3 1/8 po (80 x 110 x 2325)

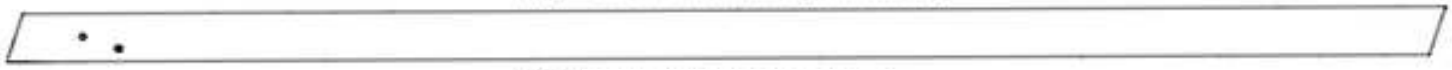

R02 ASSEMBLAGE DE CHEVRON - A4M04183
(x2) 91 1/2 po x 4 5/16 po x 3 1/8 po (80 x 110 x 2325)



R03 ASSEMBLAGE DE CHEVRON - A4M04188
(x2) 91 9/16 po x 4 5/16 po x 3 1/8 po (80 x 110 x 2325)



E01 ASSEMBLAGE DE PANNE - A4M04180
(x10) 71 5/16 po x 1 15/16 po x 1 9/16 po (40 x 50 x 1812)

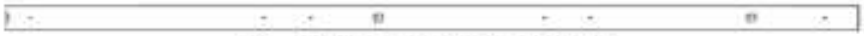

E02 ASSEMBLAGE DE PANNE - A4M04181
(x10) 53 15/16 po x 1 15/16 po x 1 9/16 po (40 x 50 x 1370)

MANUEL DU PROPRIÉTAIRE - IDENTIFICATION DES PIÈCES

COMPOSANTS MÉTALLIQUES (NON À L'ÉCHELLE)



J2 SUPPORT D'ÉPISSURE - A4M01270
(x1) 1 1/4 po x 5 1/8 po x15 3/4 po (33 x 131 x 400)



J6 SUPPORT D'ÉPISSURE - A4M03806
(x2) 19 11/16 po x 4 11/16 po x 32,5 (32,5 x 118,5 x 500)



J3 SUPPORT DE PIGNON - A4M03805
(x2) 11 1/8 po x 6 7/16 po x 1/16 po (2 x 163 x 282)



J4 SUPPORT DE POTEAU DE PIGNON - A4M04172
(x4) 1 po x 1 7/16 po x 2 7/8 po (25 x 37,2 x 73)



J5 SUPPORT DE CHEVRON - A4M03803
(x6) 3 5/8 po x 2 11/16 po x 2 1/16 po (52 x 68 x 91,5)



J7 SUPPORT DE CHEVRON - A4M03802
(x4) 3 5/8 po x 2 3/16 po x 2 po (50 x 55 x 92)



J8 SUPPORT DE PIGNON - A4M03804
(x4) 4 13/16 po x 1 9/16 po x 1 9/16 po (40 x 40 x 123)



J9 SUPPORT DE POUTRE - A4M03807
(x4) 5 9/16 po x 1 5/16 po x 4 9/16 po (140,57 x 33,20 x 116)



J10 ANNEAU DE SUPPORT - A4M03808
(x4) 13/16 po x 7/16 po (11 x 20)



A03 ÉTAGÈRE ARRIÈRE - A4M02072
(x2) 2 7/16 po x 7 15/16 po x 23 3/4 po (61 x 201 x 603)



A4 SUPPORT DE PIGNON - A4M04196
(x1) 1/16 po x 6 3/4 po x 10 11/16 po (2 x 172 x 272)



G8 SUPPORT DE PIGNON - A4M05362
(x2) 1/16 po x 10 11/16 po x 21 15/16 po (2 x 272 x557)



A7 SUPPORT DE PIGNON - A4M04184
(x1) 1/16 po x 4 13/16 po x 10 11/16 po (2 x 122 x 272)

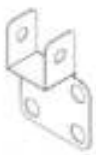

A8 SUPPORT DE PIGNON DE FAÎTE - A4M04185
(x2) 1 1/4 po x 2 13/16 po x 4 1/8 po (31,5 x 72 x 105)



A4M01352 COUVERCLE
(x16)

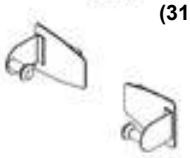

A4M02290 PORTE SERVIETTE EN PAPIER MAGNÉTIQUE
(x1)



A6P00679 RUBAN ADHÉSIF EVA
(x8)



A4M05361 SUPPORT TV
(x2)

MANUEL DU PROPRIÉTAIRE - IDENTIFICATION DES PIÈCES

COMPOSANTS MÉTALLIQUES (NON À L'ÉCHELLE)



A6P00530 (x10) **FICHE CARRÉE À 2 VOIES**



A4M05365 (x2) **JONCTION DU BORD D'ÉGOUTTAGE**



A4M03535 (x1) **PIÈCE DE JONCTION POUR COUVRE-FAÎTE**

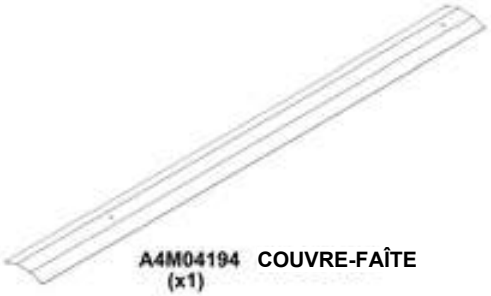

A4M04194 (x1) **COUVRE-FAÎTE**

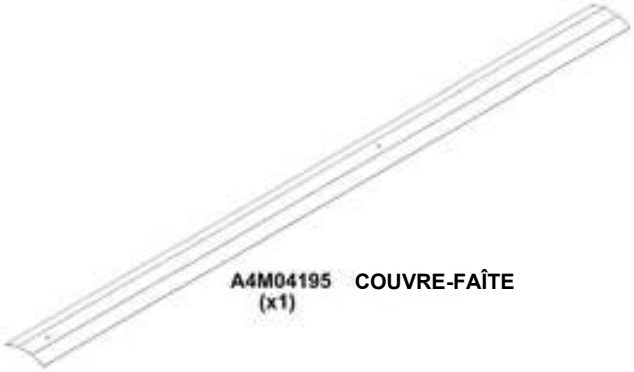

A4M04195 (x1) **COUVRE-FAÎTE**



A4M05363 (x2) **BORD D'ÉGOUTTAGE**

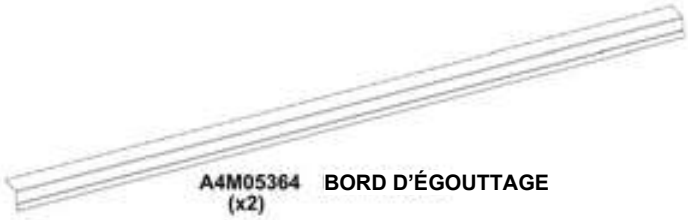

A4M05364 (x2) **BORD D'ÉGOUTTAGE**



A4M04182 (x14) **TÔLES EN ACIER**

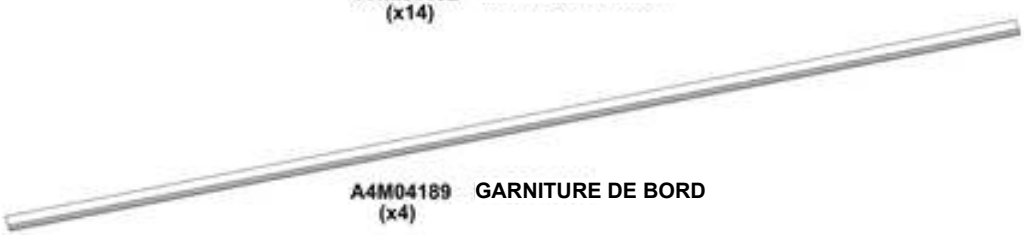

A4M04189 (x4) **GARNITURE DE BORD**

MANUEL DU PROPRIÉTAIRE - IDENTIFICATION DES PIÈCES

COMPOSANTS MÉTALLIQUES (NON À L'ÉCHELLE)



D1 **ASSEMBLAGE DE PORTE D'ARMOIRE DE DROITE - A4M04454**
(x1) **31 3/4 po x 15 9/16 po x 15/16 po (24 x 396 x 807)**



D2 **ASSEMBLAGE DE PORTE DE L'ARMOIRE DE DROITE - A4M04455**
(x1) **31 3/4 po x 15 9/16 po x 15/16 po (24 x 396 x 807)**



D3 **ASSEMBLAGE DE PORTE D'ARMOIRE D'ÉVIER - A4M04462**
(x1) **31 3/4 po x 15 11/16 po x 15/16 po (24 x 398 x 807)**



D4 **ASSEMBLAGE DE LA PORTE À POUSSOIR DE L'ARMOIRE D'ÉVIER - A4M04479**
(x1) **31 3/4 po x 18 1/4 po x 15/16 po (23,2 x 463 x 807,2)**



D5 **ASSEMBLAGE DU PANNEAU DE LA PORTE DE POUBELLE - A4M04474**
(x1) **23 1/4 po x 20 5/16 po x 15/16 po (24 x 515,2 x 590,5)**



D6 **ASSEMBLAGE DU CORPS DU TIROIR DE L'ARMOIRE DE GAUCHE - A4M04475**
(x2) **18 3/8 po x 22 9/16 po x 4 3/4 po (121 x 573,4 x 467,2)**



D7 **ASSEMBLAGE DU PANNEAU DU TIROIR DE L'ARMOIRE DE GAUCHE - A4M04476**
(x2) **20 5/16 po x 7 7/8 po x 15/16 po (24 x 200 x 515,2)**



D8 **ASSEMBLAGE DU PANNEAU DE PORTE D'ARMOIRE DE GAUCHE - A4M04497**
(x1) **23 1/4 po x 20 5/16 po x 15/16 po (24 x 515,2 x 590,5)**



F1 **ASSEMBLAGE DU PLANCHER DE L'ARMOIRE DU RÉFRIGÉRATEUR - A4M04443**
(x1) **28 5/8 po x 24 3/4 po x 1 3/4 po (45 x 628,50 x 727)**



F2 **ASSEMBLAGE DU PANNEAU DE PLANCHER DE L'ARMOIRE DE DROITE - A4M04493**
(x1) **31 3/8 po x 24 3/4 po x 1 3/4 po (45 x 628,5 x 797)**

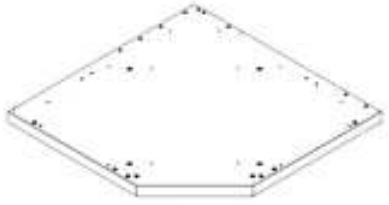

F3 **ASSEMBLAGE DU PANNEAU DE PLANCHER DE L'ARMOIRE D'ÉVIER - A4M04441**
(x1) **36 po x 36 po x 2 5/8 po (66 x 914 x 914)**

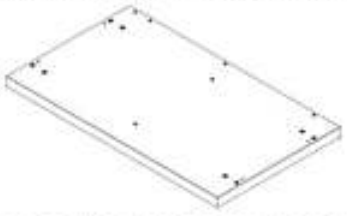

F4 **ASSEMBLAGE DU PANNEAU DE PLANCHER DE L'ARMOIRE DE GAUCHE - A4M04463**
(x1) **42 7/16 po x 24 3/4 po x 1 3/4 po (45 x 628,50 x 1077,50)**

MANUEL DU PROPRIÉTAIRE - IDENTIFICATION DES PIÈCES

COMPOSANTS MÉTALLIQUES (NON À L'ÉCHELLE)



G1 ASSEMBLAGE DU PANNEAU ARRIÈRE DE L'ARMOIRE DU RÉFRIGÉRATEUR - A4M04447
(x1) 35 1/4 po x 25 3/8 po x 1 3/16 po (30 x 644 x 896)



G2 ASSEMBLAGE DU PANNEAU ARRIÈRE DE L'ARMOIRE DE DROITE - A4M04451
(x1) 35 1/4 po x 29 15/16 po x 1 3/16 po (30 x 760 x 896)



G3 ASSEMBLAGE DU PANNEAU ARRIÈRE DE L'ARMOIRE D'ÉVIER - A4M04456
(x1) 35 1/4 po x 27 1/4 po x 1 3/16 po (30 x 692 x 896)



G4 ASSEMBLAGE DU PANNEAU ARRIÈRE DE L'ARMOIRE D'ÉVIER - A4M04457
(x1) 35 1/4 po x 8 5/8 po x 1 3/16 po (30 x 218,50 x 896)



G5 ASSEMBLAGE DU PANNEAU ARRIÈRE DE L'ARMOIRE D'ÉVIER - A4M04477
(x1) 35 1/4 po x 8 11/16 po x 1 3/16 po (220 x 220 x 896)



G6 ASSEMBLAGE DU PANNEAU ARRIÈRE DE L'ARMOIRE DE GAUCHE - A4M04467
(x1) 39 9/16 po x 35 1/4 po x 1 3/16 po (30 x 896 x 1004,5)



G7 PANNEAU ARRIÈRE DE LA TABLE DE BAR - A4M04488
(x2) 37 5/16 po x 34 1/2 po x 1 po (25 x 877x 948,5)



L1 ÉTAGÈRE D'ARMOIRE DROITE - A4M04496
(x2) 30 1/16 po x 23 1/4 po x 1 po (25 x 590 x 764,2)



L2 ASSEMBLAGE DE L'ÉTAGÈRE DE LA TABLE DE BAR - A4M04489
(x2) 37 5/16 po x 18 3/16 po x 1 po (25 x 462 x 947,5)



S1 ASSEMBLAGE DU PANNEAU LATÉRAL DE L'ARMOIRE DU RÉFRIGÉRATEUR DE GAUCHE - A4M04445
(x1) 35 1/4 po x 23 11/16 po x 1 9/16 po (40 x 601,5 x 896)



S2 ASSEMBLAGE DU PANNEAU LATÉRAL DE L'ARMOIRE DU RÉFRIGÉRATEUR DE DROITE - A4M04446
(x1) 35 1/4 po x 23 11/16 po x 1 9/16 po (40 x 601,5 x 896)



L5 ÉTAGÈRE - A4M05765
(x1) 23 5/8 po x 19 po x 1 po (25 x 482 x 600)

MANUEL DU PROPRIÉTAIRE - IDENTIFICATION DES PIÈCES

COMPOSANTS MÉTALLIQUES (NON À L'ÉCHELLE)

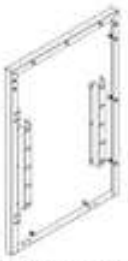

S3 **ASSEMBLAGE DU PANNEAU LATÉRAL DE L'ARMOIRE DE DROITE - A4M04450**
(x1) **35 1/4 po x 23 11/16 po x 1 3/8 po (35 x 601,5 x 896)**



S4 **ASSEMBLAGE DU PANNEAU LATÉRAL DE L'ARMOIRE DE GAUCHE R - A4M04465**
(x1) **35 1/4 po x 23 11/16 po x 1 7/8 po (48,3 x 601,5 x 896)**



S5 **ASSEMBLAGE DU PANNEAU LATÉRAL DE L'ARMOIRE DE GAUCHE L - A4M04466**
(x1) **35 1/4 po x 23 11/16 po x 1 7/8 po (48,3 x 601 x 896)**



S6 **ASSEMBLAGE DU PANNEAU LATÉRAL DE L'ARMOIRE DE GAUCHE M - A4M04469**
(x1) **34 1/8 po x 23 9/16 po x 2 3/4 po (69,6 x 599 x 866)**



S7 **ASSEMBLAGE DU PANNEAU LATÉRAL DE LA TABLE DE BAR DE DROITE - A4M04485**
(x1) **36 7/8 po x 27 3/8 po x 1 15/16 po (50 x 696 x 936,5)**



S8 **ASSEMBLAGE DU PANNEAU LATÉRAL DE LA TABLE DE BAR DE DROITE - A4M04492**
(x1) **36 7/8 po x 27 3/8 po x 1 15/16 po (50 x 696 x 936,5)**



T1 **ASSEMBLAGE DU DESSUS DE L'ARMOIRE DU RÉFRIGÉRATEUR - A4M04448**
(x1) **25 3/8 po x 22 7/16 po x 1 3/16 po (30 x 569,5 x 644)**



T2 **ASSEMBLAGE DU DESSUS DE TABLE DE L'ARMOIRE DE DROITE - A4M04452**
(x1) **29 15/16 po x 22 7/16 po x 1 3/16 po (30 x 569,5 x 760)**

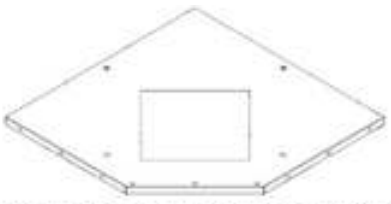

T3 **ASSEMBLAGE DU DESSUS DE TABLE DE L'ARMOIRE D'ÉVIER - A4M04458**
(x1) **34 3/4 po x 34 3/4 po x 1 3/16 po (30 x 882 x 882)**



T4 **ASSEMBLAGE DU PANNEAU DU DESSUS DE TABLE DE L'ARMOIRE DE GAUCHE - A4M04468**
(x1) **39 9/16 po x 22 7/16 po x 1 3/16 po (30 x 569,5 x 1004,5)**



T5 **COMPTOIR DE BAR - A4M04487**
(x2) **38 3/8 po x 27 3/8 po x 1 po (25 x 696 x 974,5)**



H10 **SUPPORT DE CADRE DU TUBE - A4M04490**
(x1) **35 15/16 po x 18 1/4 po x 1 15/16 po (50 x 463 x 912,5)**

MANUEL DU PROPRIÉTAIRE - IDENTIFICATION DES PIÈCES

COMPOSANTS MÉTALLIQUES (NON À L'ÉCHELLE)



H1 ASSEMBLAGE DU PANNEAU DE GARNITURE DE L'ARMOIRE DU RÉFRIGÉRATEUR - A4M04449
(x1) 60 po x 3 3/8 po x 2 3/16 po (56 x 86,5 x 1524,5)



H2 POIGNÉE EN ACIER INOXYDABLE - A4M03024
(x7) 5/8 po x 1 x 9/16 po x 11 13/16 po (16 x 40 x 300)



H3 ASSEMBLAGE DU CANAL DE L'ARMOIRE D'ÉVIER - A4M04459
(x1) 34 1/16 po x 3 5/8 po x 1 3/4 po (45 x 92 x 865)



H4 ASSEMBLAGE DU PANNEAU DE GARNITURE DE L'ARMOIRE D'ÉVIER - A4M04460
(x1) 15 3/4 po x 4 3/8 po x 2 3/16 po (56 x 80 x 400)

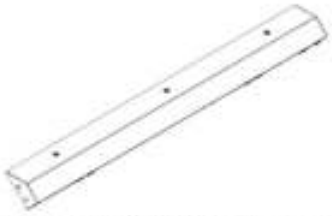

H5 ASSEMBLAGE DU CANAL DE CHARNIÈRE DE L'ARMOIRE D'ÉVIER - A4M04461
(x1) 34 1/16 po x 3 5/8 po x 1 3/4 po (45 x 92 x 865)



H6 ASSEMBLAGE DU PANNEAU DE GARNITURE DE L'ARMOIRE DE GAUCHE - A4M04471
(x1) 42 7/16 po x 4 3/8 po x 2 3/16 po (56 x 111,5 x 1078,0)



H8 POUTRE HORIZONTALE - A4M04478
(x1) 18 9/16 po x 3 15/16 po x 1 3/16 po (30 x 100 x 472)



H9 ASSEMBLAGE DE LA POUTRE HORIZONTALE DE L'ARMOIRE DE GAUCHE - A4M04472
(x2) 18 13/16 po x 3 1/8 po x 1 3/16 po (30 x 80 x 477,4)



H12 ASSEMBLAGE DU SUPPORT DE POUBELLE - A4M04470
(x1) 17 7/8 po x 18 7/16 po x 1 3/8 po (35 x 467,8 x 454)



A1 ASSEMBLAGE DU SUPPORT DE TABLE - A4M03634
(x1) 6 15/16 po x 6 15/16 po x 1 15/16 po (50 x 176 x 176)



A2 SUPPORT À AIMANT - A4M03026
(x5) 1 po x 1 1/4 po x 3 1/8 po (25 x 31 x 80)



A5 SUPPORT D'ÉTAGÈRE - A4M03141
(x12) 5/8 po x 7/8 po x 2 1/16 po (16 x 22 x 53)

MANUEL DU PROPRIÉTAIRE - IDENTIFICATION DES PIÈCES

COMPOSANTS MÉTALLIQUES (NON À L'ÉCHELLE)



A6 ÉQUERRE ANGULAIRE - A4M03053
(x3) 1 3/8 po x 1 15/16 po x 17 1/8 po (35 x 50 x 435)



A11 PANNEAU TRIANGULAIRE - A4M03086
(x2) 13/16 po x 13 3/4 po x 13 3/4 po (20 x 350 x 350)

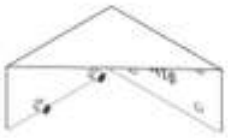

A15 ASSEMBLAGE DU SUPPORT DE LA BUTÉE DE PORTE - A4M04480
(x1) 3 15/16 po x 3 3/4 po x 1 15/16 po (50 x 95 x 100)



A16 ASSEMBLAGE DE L'ÉVIER - A4M03143
(x1) 15 1/8 po x 15 5/16 po x 16 7/8 po (384 x 389 x 429)



A12 BUTÉE DE PORTE - A4M04128
(x1) 3 11/16 po x 1 3/4 po x 1/2 po (13,3 x 45 x 94)



A4M03151 ADAPTATEUR DE TUYAU D'ARROSAGE
(x1)



A4M03025 CHARNIÈRE À RECOUVREMENT TOTAL
(x8)



9205413 BOÎTIER ÉLECTRIQUE
(x1)



9240162 RÉFRIGÉRATEUR POUR CUISINE EXTÉRIEURE - OUVERTURE À DROITE
(x1)



M1 COMPTOIR DE L'ARMOIRE DE DROITE - A4M04481
(x1) 60 1/16 po x 24 3/4 po x 11/16 po (18 x 628,0 x 1525)

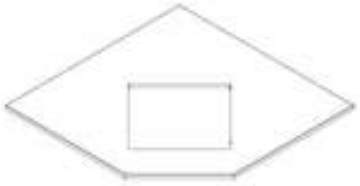

M2 COMPTOIR DE L'ARMOIRE D'ÉVIER - A4M04483
(x1) 36 po x 36 po x 11/16 po (18 x 915 x 915)



M3 COMPTOIR DE L'ARMOIRE DE GAUCHE - A4M04482
(x1) 42 7/16 po x 24 3/4 po x 11/16 po (18 x 628,0 x 1077,5)



M4 COMPTOIR DE TABLE DE BAR - A4M04484
(x2) 40 3/8 po x 27 3/8 po x 11/16 po (18 x 696 x 1025,5)



M5 COMPTOIR COUVRE-ÉVIER - A4M05949
(x1) 11/16 po x 14 3/4 po x 16 5/16 po (18 x 375 x 415)

MANUEL DU PROPRIÉTAIRE - IDENTIFICATION DES PIÈCES

COMPOSANTS DE QUINCAILLERIE



H101185 (x48) | **TÊTE PLATE PHILLIPS** VIS 8 32 x 0,5



H101289 (x51) | **VIS À TÊTE CYLINDRIQUE BOMBÉE** 8 32 x 1/2 po INOX



H101292 (x20) | **TÊTE CYLINDRIQUE BOMBÉE TORX** 1/4 - 20 x 13/32 po



H101293 (x4) | **TÊTE CYLINDRIQUE BOMBÉE TORX** 1/4 - 20 x 1 3/8 po

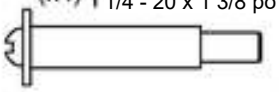

H101307 (x14) | **BOULON À ÉPAULEMENT** 8 32 x 30 mm INOX



H100120 (x8) | **ANCRAGE POUR BÉTON**

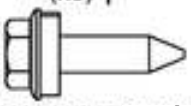

H101117 (x140) | **VIS À BOIS** 10-16 x 3/4

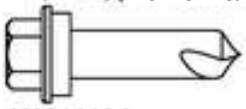

H101116 (x40) | **VIS AUTOTARAUDEUSE** 1/4 x 1 NOIR

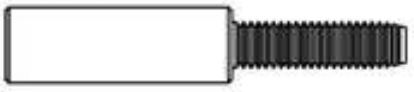

H101103 (x16) | **VIS À DOUILLE TORX** 1/4-20



H101132 (x79) | **VIS À DOUILLE TORX COURTE** 1/4-20

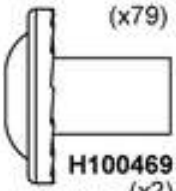

H100469 (x2) | **ÉCROU BARIL À EMBASE** 5/16 x 5/8 NOIR

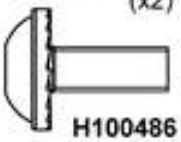

H100486 (x4) | **BOULON À EMBASE NOIR** 1/4 x 5/8 po

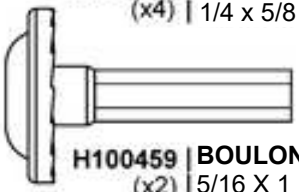

H100459 (x2) | **BOULON À EMBASE NOIR** 5/16 X 1 1/4 po

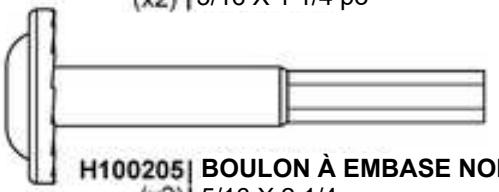

H100205 (x2) | **BOULON À EMBASE NOIR** 5/16 X 2 1/4 po

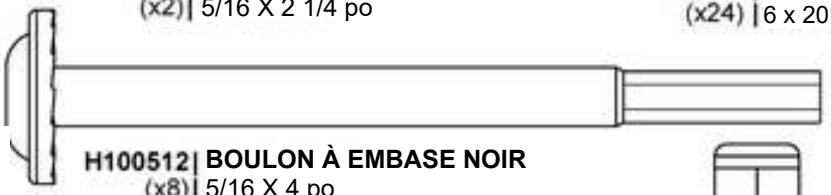

H100512 (x8) | **BOULON À EMBASE NOIR** 5/16 X 4 po

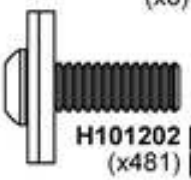

H101202 (x481) | **TÊTE CYLINDRIQUE BOMBÉE TORX** ASSEMBLAGE 1/4 20 x 3/4



H101133 (x4) | **RONDELLE PLATE** 7 x 14 NOIR



H100474 (x2) | **RONDELLE PLATE** 9 x 18 NOIR



H100630 (x8) | **RONDELLE PLATE** 8 x 19 NOIR

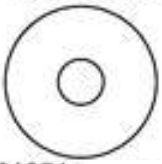

H101054 (x24) | **RONDELLE D'ÉTANCHÉITÉ**



H101053 (x24) | **RONDELLE EN ACIER** 6 x 20

H100653 (x4) | **CONTRE-ÉCROU** 1/4 NOIR

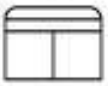

H100479 (x2) | **CONTRE-ÉCROU** 5/16 NOIR

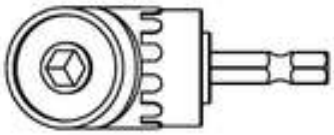

H101114 (x1) | **ADAPTATEUR DE PERÇAGE À ANGLE DROIT**



H100147 (x1) | **EMBOUT TORX** T-30

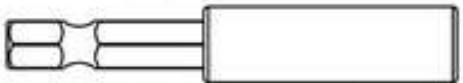

H101100 (x1) | **EMBOUT MAGNÉTIQUE**

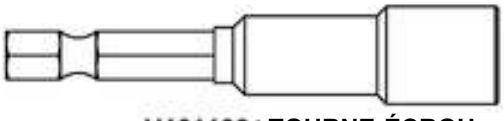

H101106 (x1) | **TOURNE-ÉCROU**

H100114 (x1) | **CLÉ TORX** T-30



H101108 (x1) | **MÈCHE DE 3/8 po [10 mm]**

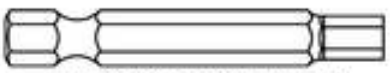

H101294 (x1) | **EMBOUT HEXAGONAL**

ÉTAPE 1 DE PRÉ-ASSEMBLAGE - TRI DES PIÈCES

Pour faciliter le montage, il est essentiel de prendre le temps de trier et d'organiser les pièces métalliques et la quincaillerie.

PIÈCES MÉTALLIQUES :

- Organisez les pièces métalliques en fonction de l'étiquette alphanumérique à trois chiffres figurant sur chaque sachet (ex. A01).
- S'il y a plusieurs pièces portant la même étiquette, empilez-les ensemble.
- Les étiquettes des pièces se trouvent sur les sachets de pièces.
- Conservez les pièces dans les sacs jusqu'à l'étape requise.
- Prévoyez suffisamment d'espace – les pièces métalliques peuvent prendre beaucoup de place.

REMARQUE : LES CARTONS NE SONT PAS ORGANISÉS PAR NUMÉRO DE PIÈCE OU D'ÉTAPE À SUIVRE.

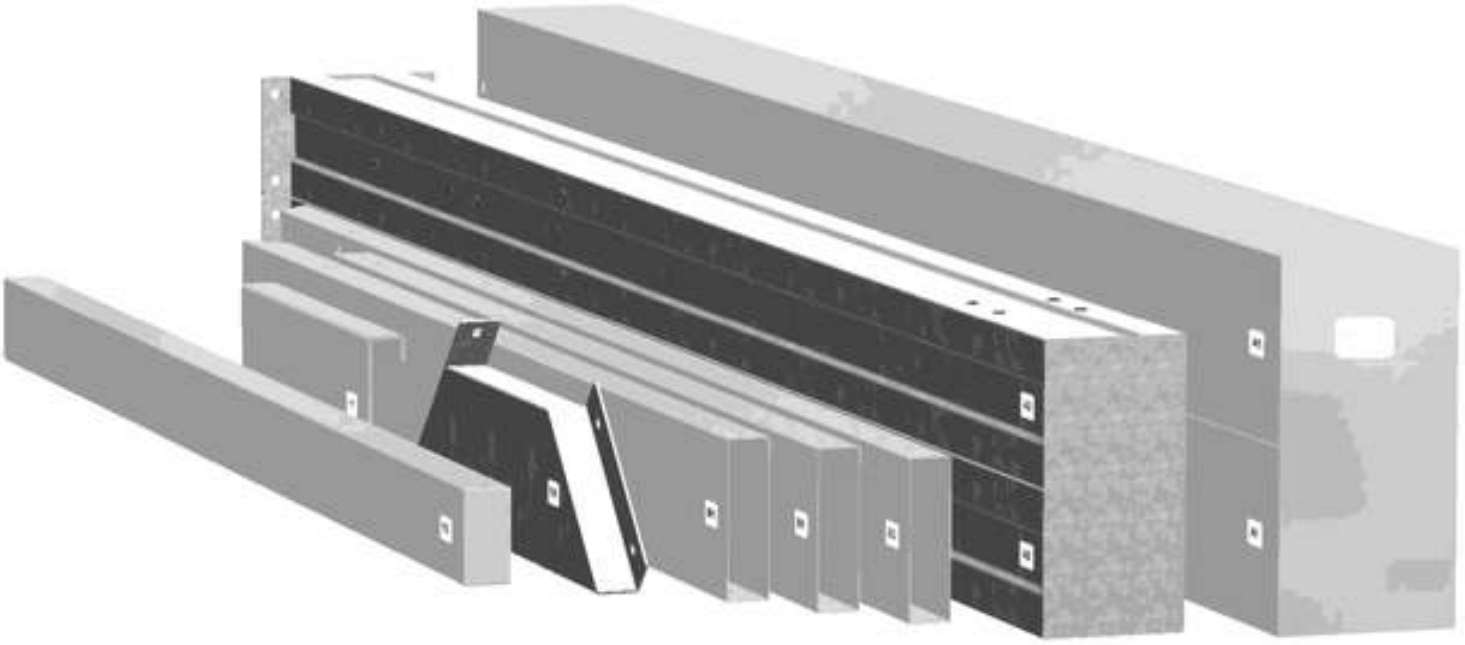

PIÈCES DE QUINCAILLERIE :

— Nous vous recommandons de prévoir une table séparée pour ranger la quincaillerie.
- Les sachets de quincaillerie sont imprimés avec un numéro de pièce alphanumérique à sept chiffres.
- Vous pouvez organiser votre quincaillerie par numéro de pièce ou regrouper par type de quincaillerie (c'est-à-dire boulons, écrous, etc.).
- Lors de l'assemblage, vous n'aurez besoin de vous référer qu'aux quatre derniers chiffres du nombre.



ÉTAPE 2 DE PRÉ-ASSEMBLAGE - OUTILS REQUIS



Perceuse sans fil ou perceuse électrique



Accessoires de perçage : Tête Phillips



Mèches 1/8 po, 3/16 po, 3/8 po et 7/16 po



Tournevis cruciforme



Clés à extrémité ouverte de 1/2 po et 9/16 po



Cliquet à entraînement 3/8 po,
Douilles standard 1/2 po et 7/16 po
Douilles profondes 1/2 po et 7/16 po



Marteau de charpente



Maillet en caoutchouc - Facultatif



Ruban à mesurer

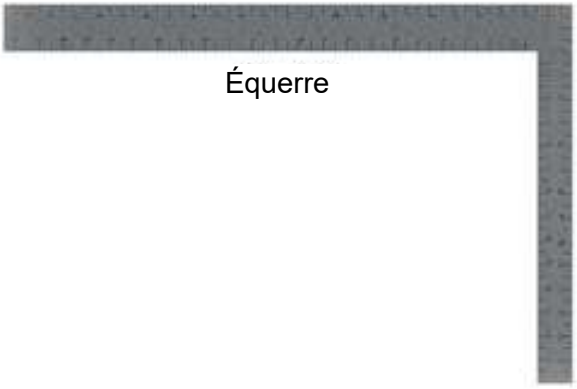

Équerre



Niveau de 24 po

ÉTAPE 3 DE PRÉ-ASSEMBLAGE - CHOISISSEZ VOTRE MÉTHODE D'ASSEMBLAGE

Plusieurs types d'instructions de montage sont à votre disposition.

1. Manuel d'assemblage imprimé inclus avec votre ensemble
2. APPLICATION BILT - Instructions interactives 3D
3. Combinaison du manuel imprimé et de l'application BILT (Remarque : Les numéros d'étapes peuvent différer entre les deux méthodes)



ÉTAPE 1A - ASSEMBLAGE DE L'ARC À PIGNON



GA02 (x1) ARC DE PIGNON - A4M04171
1 9/16 po x 30 7,8 po x 77 po (40 x 783,6 x 1955,5)

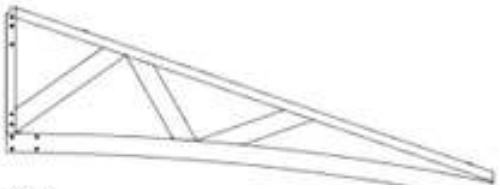

GA01 (x1) ARC DE PIGNON - A4M041703
1 9/16 po x 30 7/8 po x 77 po (40 x 783,6 x 1955,5)

- POUR FACILITER L'ASSEMBLAGE, NOUS RECOMMANDONS D'UTILISER DES CHEVALETS DE SCIAGE POUR LES ÉTAPES 1 - 17.

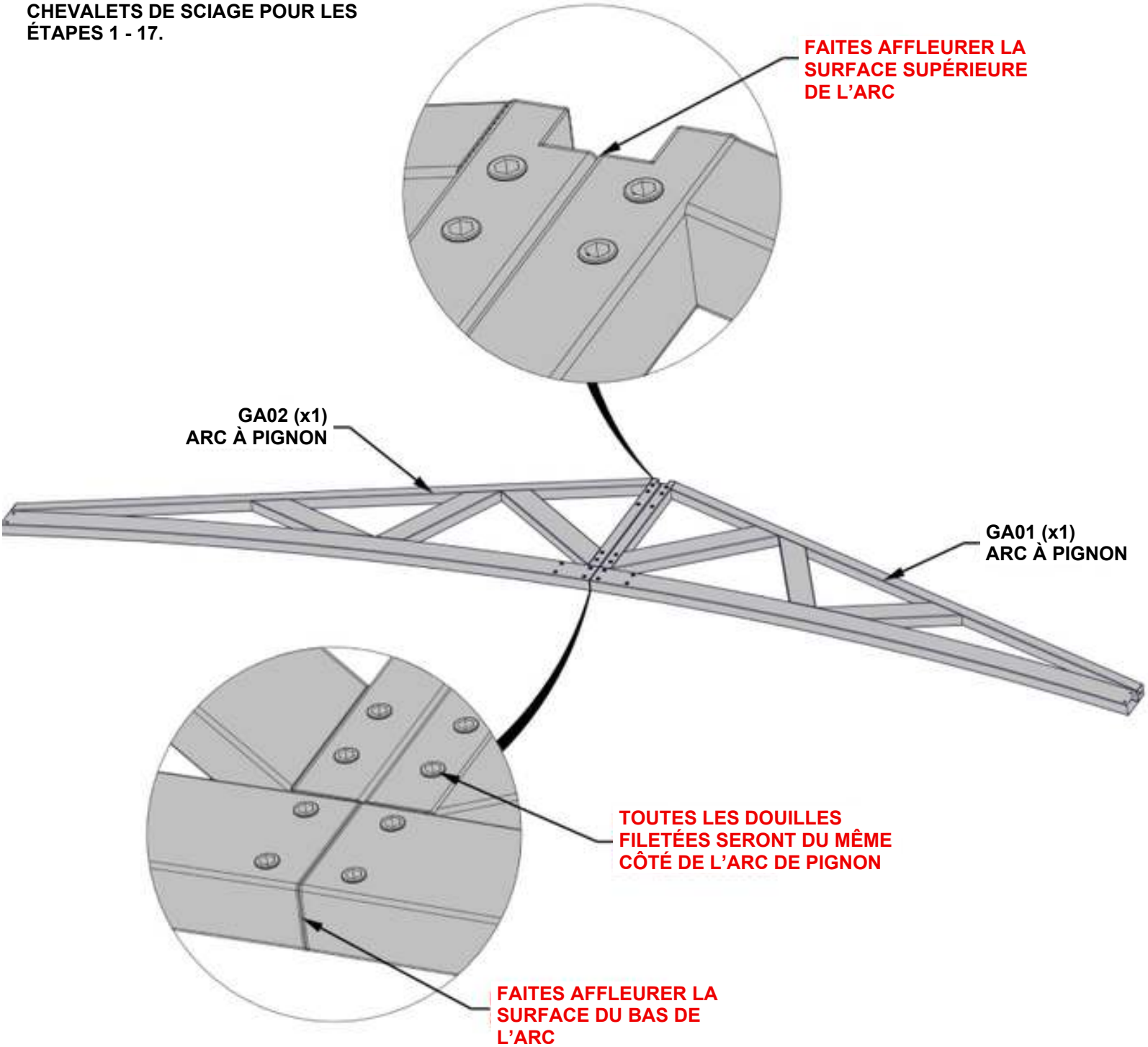

ÉTAPE 1B - ASSEMBLAGE DE L'ARC À PIGNON

QTÉ	NUMÉRO DE PIÈCE	DESCRIPTION
14	H101202	VIS À TÊTE CYLINDRIQUE BOMBÉE TORX 1/4 20 × 3/4, ENSEMBLE

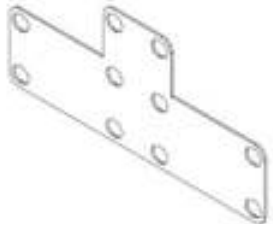

A7 SUPPORT DE PIGNON - A4M04184
(x1) 1/16 po x 4 13/16 po x 10 11/16 po (2 x 122 x 272)

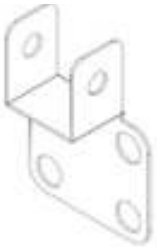

A8 SUPPORT DE PIGNON DE FAÎTE - A4M04185
(x1) 1 1/4 po x 2 13/16 po x 4 1/8 po (31,5 x 72 x 105)

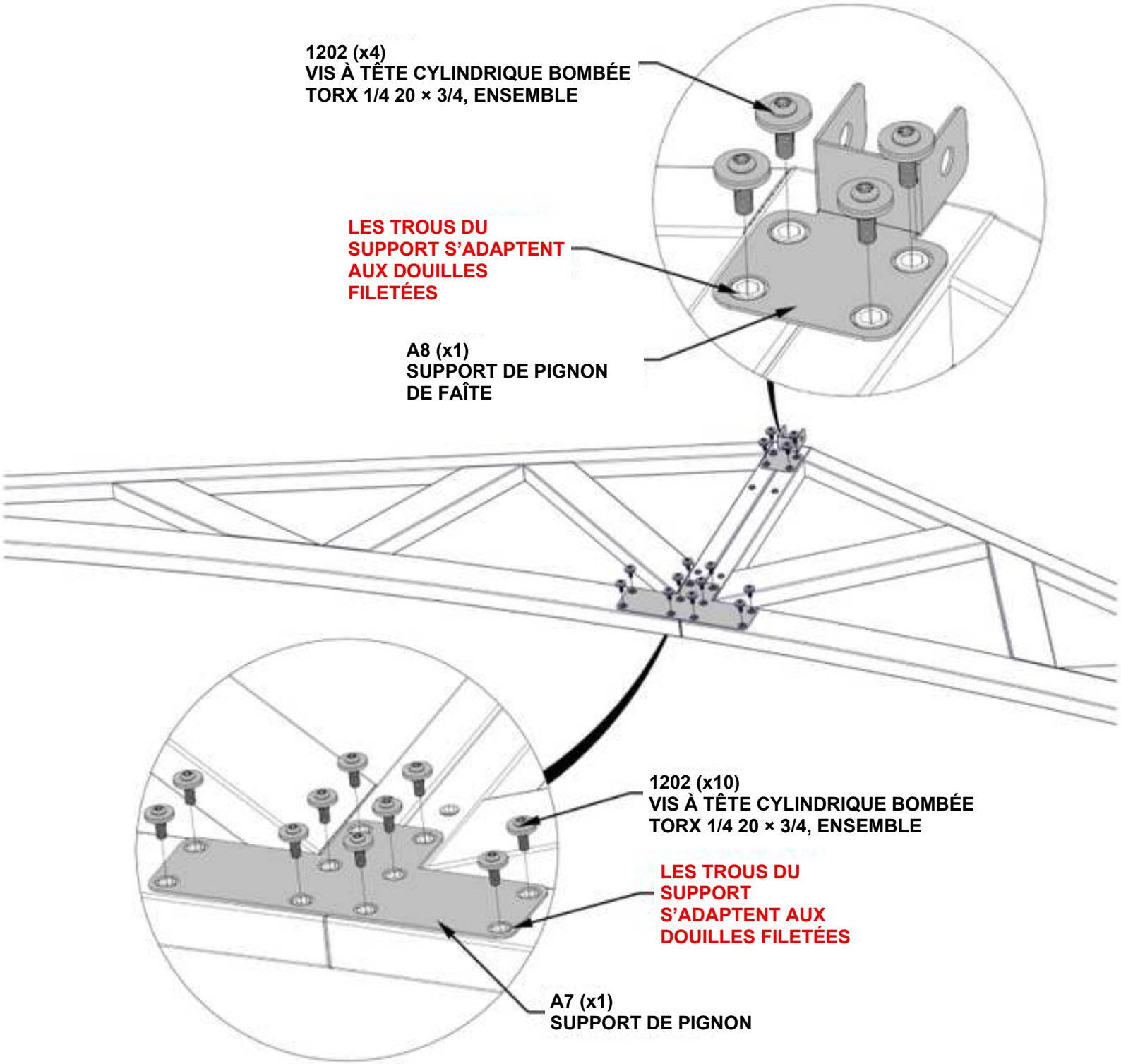

ÉTAPE 1C - ASSEMBLAGE DE L'ARC À PIGNON

QTÉ	NUMÉRO DE PIÈCE	DESCRIPTION
14	H101202	VIS À TÊTE CYLINDRIQUE BOMBÉE TORX 1/4 20 × 3/4, ENSEMBLE

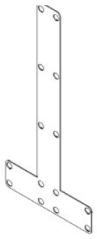

G8 (x1) SUPPORT DE PIGNON - A4M05362
1/16 po x 10 11/16 po x 2115/16 po (2 x 272 x557)

- AVEC L'AIDE D'AU MOINS DEUX AUTRES PERSONNES, RETOURNEZ L'ASSEMBLAGE DE L'ARC DE PIGNON.
- ASSUREZ-VOUS QUE LE CENTRE DE L'ARC EST BIEN SUPPORTÉ.

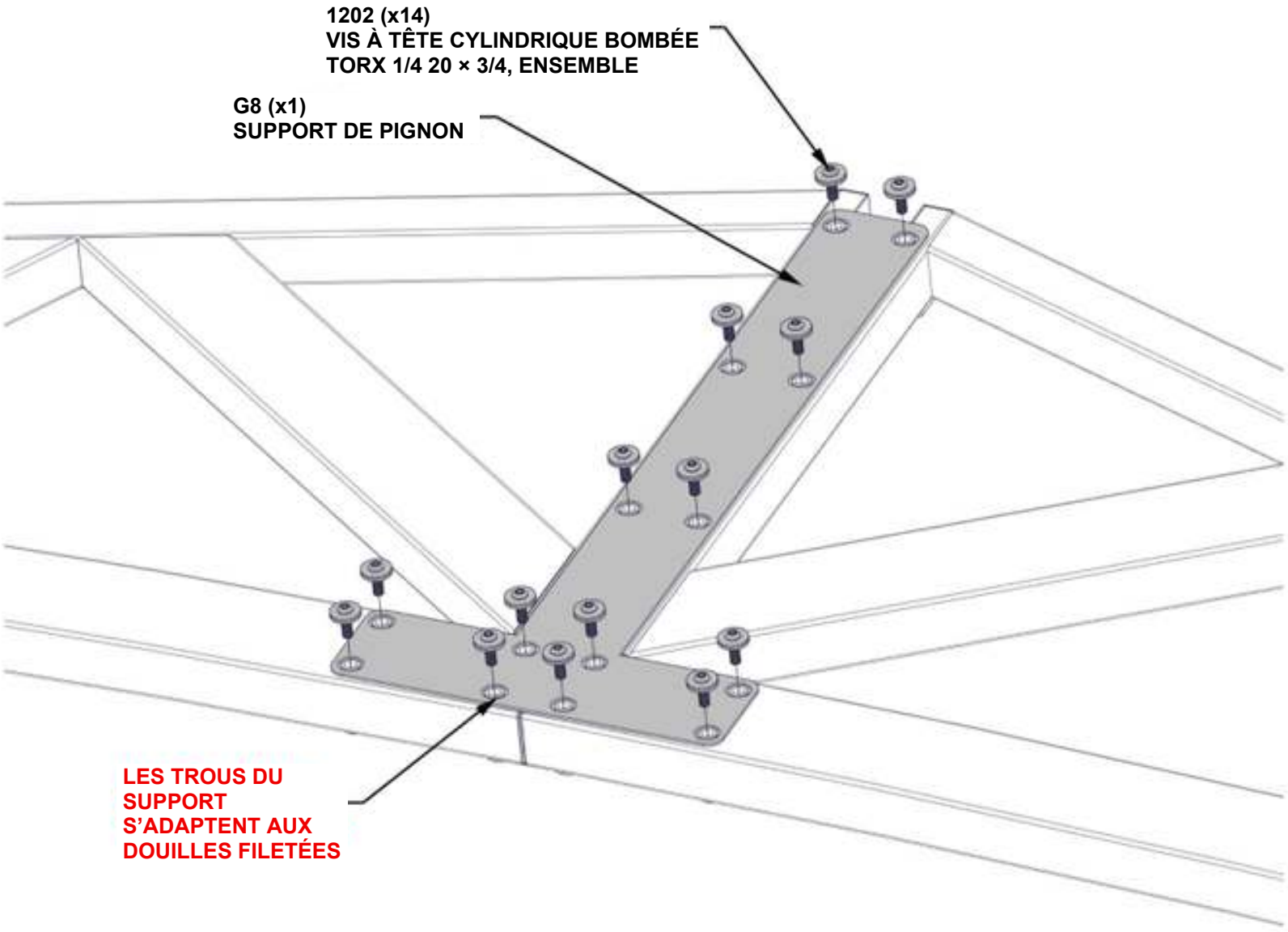

ÉTAPE 2 - ASSEMBLAGE DE POTEAU

QTÉ	NUMÉRO DE PIÈCE	DESCRIPTION
2	H101202	VIS À TÊTE CYLINDRIQUE BOMBÉE TORX 1/4 20 × 3/4, ENSEMBLE

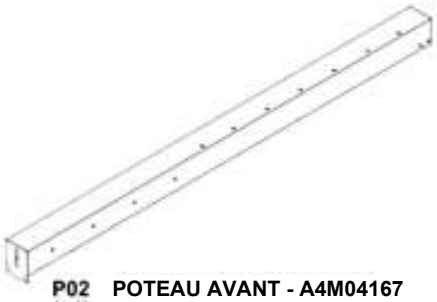

P02 (x1) **POTEAU AVANT - A4M04167**
4 3/4 po x 6 1/8 po x 89 9/16 po (120 x 155 x 2275)



J4 (x1) **SUPPORT DE POTEAU DE PIGNON - A4M04172**
1 po x 1 7/16 po x 2 7/8 po (25 x 37,2 x 73)

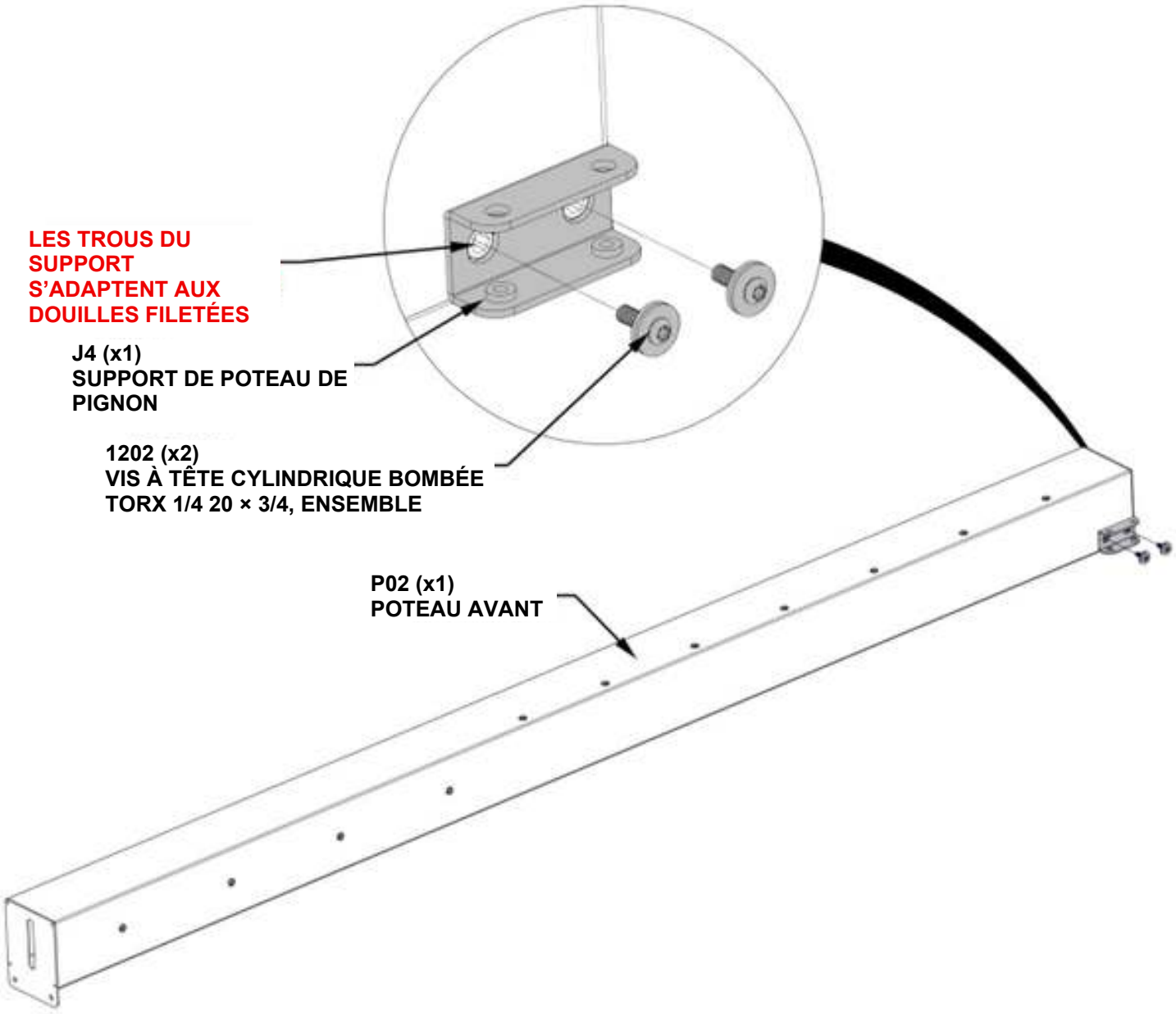

ÉTAPE 3A - ASSEMBLAGE DU CADRE

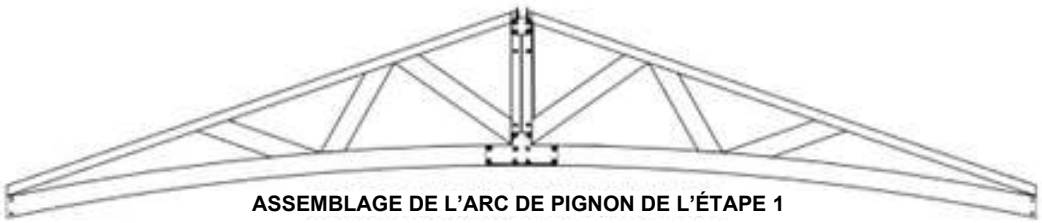

ASSEMBLAGE DE L'ARC DE PIGNON DE L'ÉTAPE 1

- FAITES COULISSER L'ASSEMBLAGE DE POTEAU DE L'ÉTAPE 2 DANS L'ASSEMBLAGE DE L'ARC DE L'ÉTAPE 1.

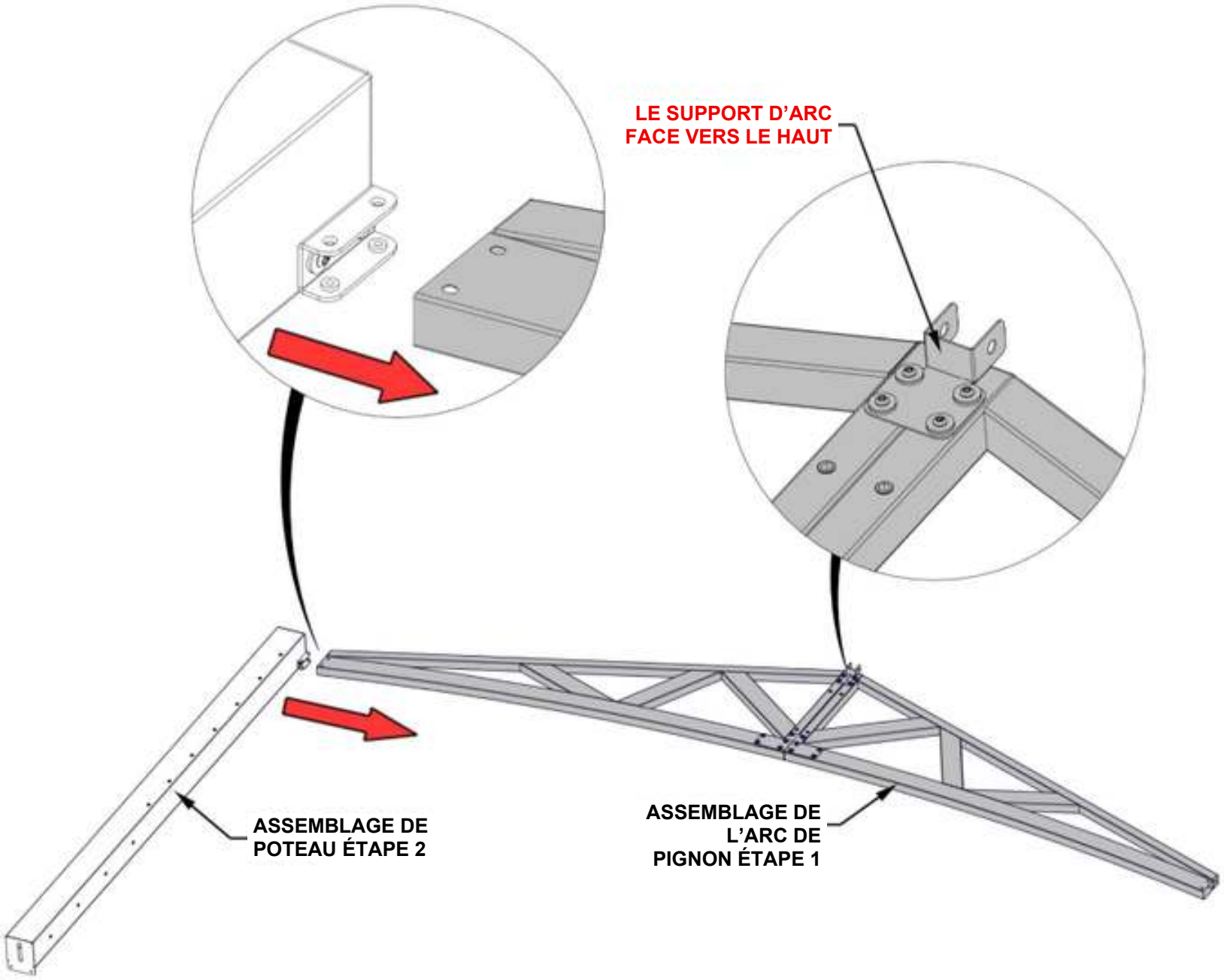

ÉTAPE 3B - ASSEMBLAGE DU CADRE

QTÉ	NUMÉRO DE PIÈCE	DESCRIPTION
2	H101202	VIS À TÊTE CYLINDRIQUE BOMBÉE TORX 1/4 20 × 3/4, ENSEMBLE

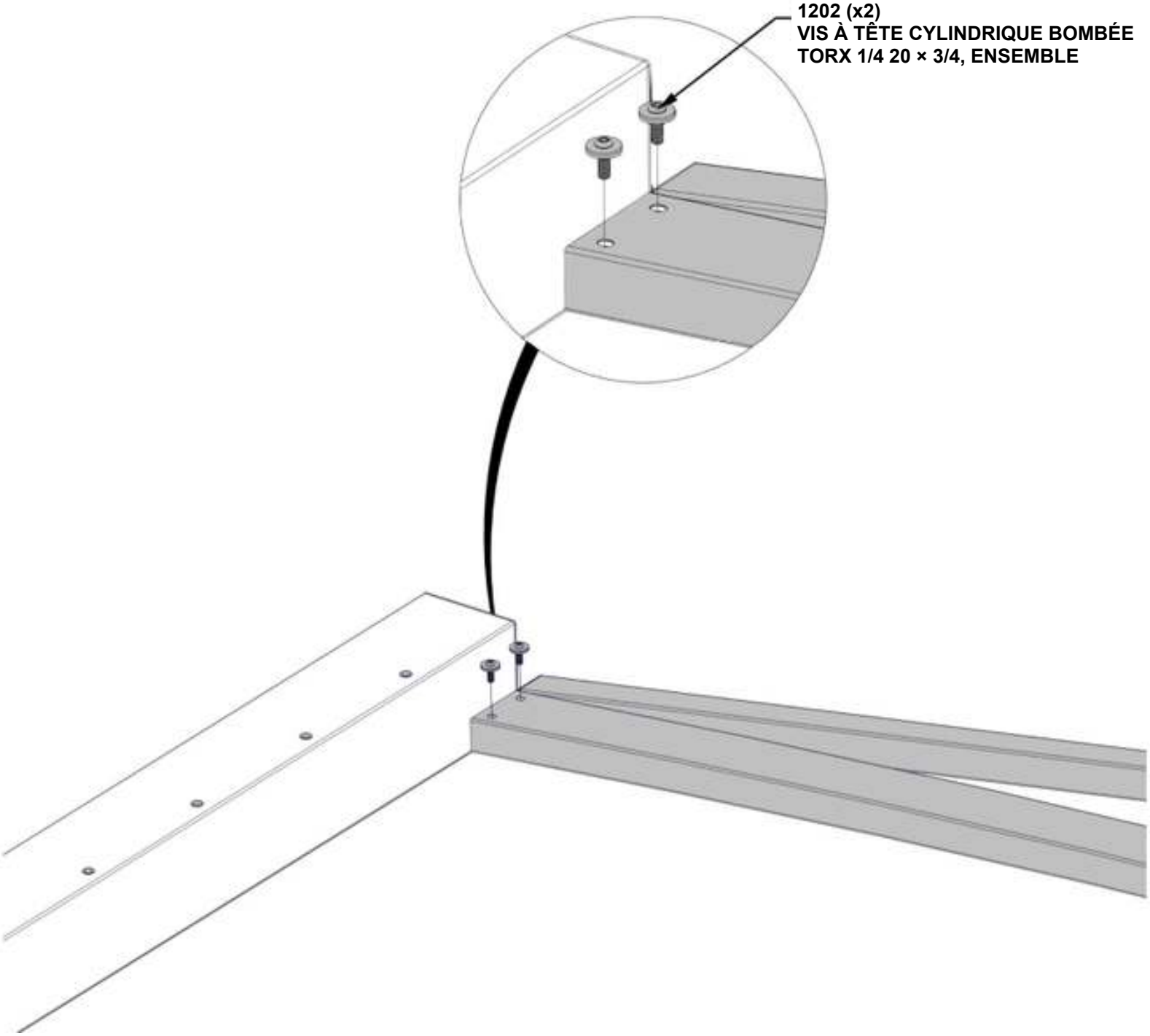

ÉTAPE 4 - ASSEMBLAGE DU POTEAU

QTÉ	NUMÉRO DE PIÈCE	DESCRIPTION
2	H101202	VIS À TÊTE CYLINDRIQUE BOMBÉE TORX 1/4 20 × 3/4, ENSEMBLE

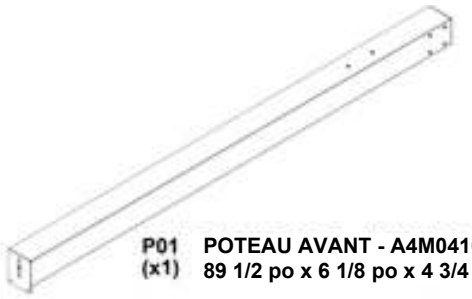

P01 (x1) **POTEAU AVANT - A4M04166**
89 1/2 po x 6 1/8 po x 4 3/4 po (120 x 155 x 2275)



J4 (x1) **SUPPORT DE POTEAU DE PIGNON - A4M04172**
1 po x 1 7/16 po x 2 7/8 po (25 x 37,2 x 73)

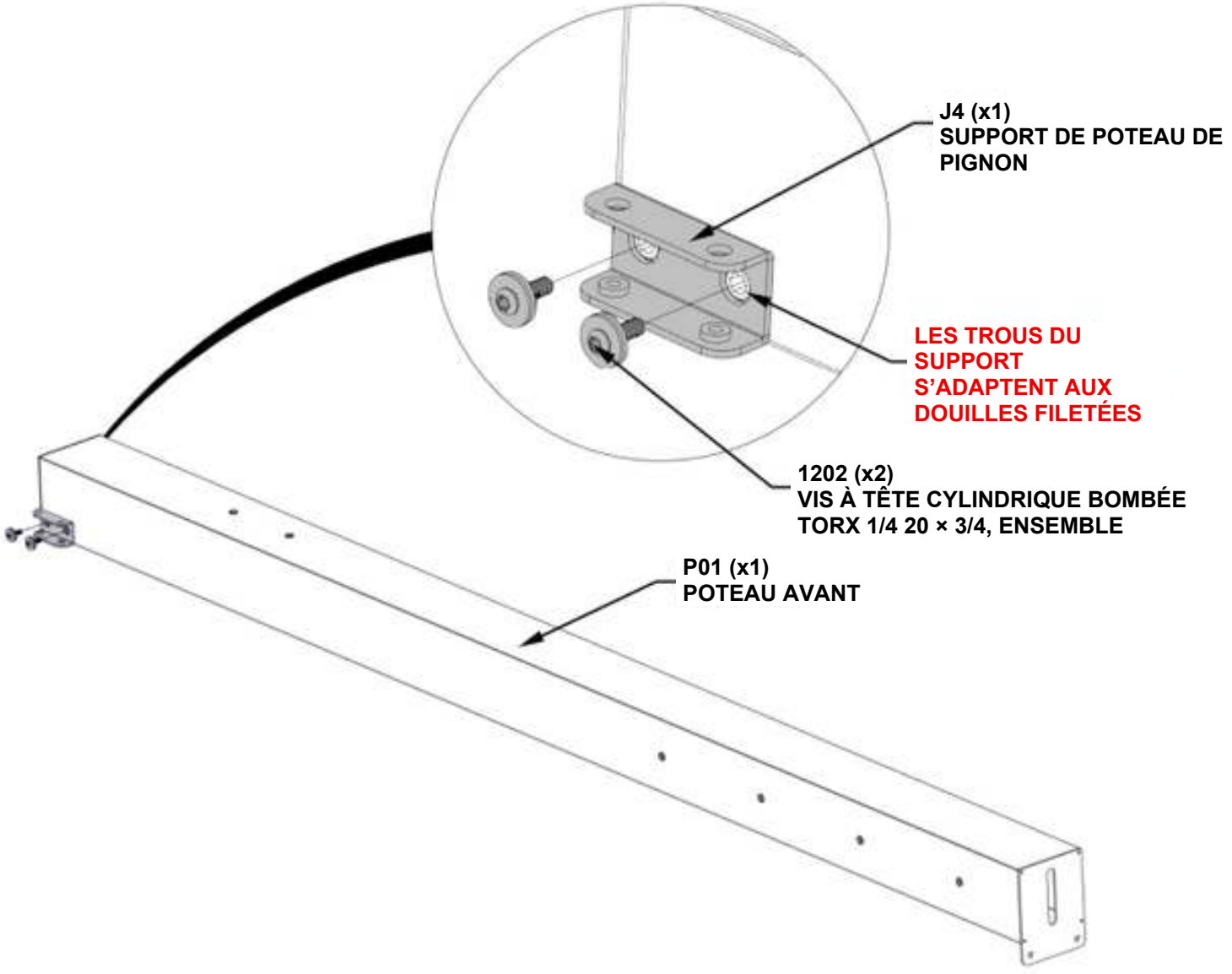

ÉTAPE 5A - ASSEMBLAGE DU CADRE

- FAITES COULISSER L'ASSEMBLAGE DU POTEAU DE L'ÉTAPE 4 DANS L'ASSEMBLAGE DE L'ARC DES ÉTAPES 1 À 3.

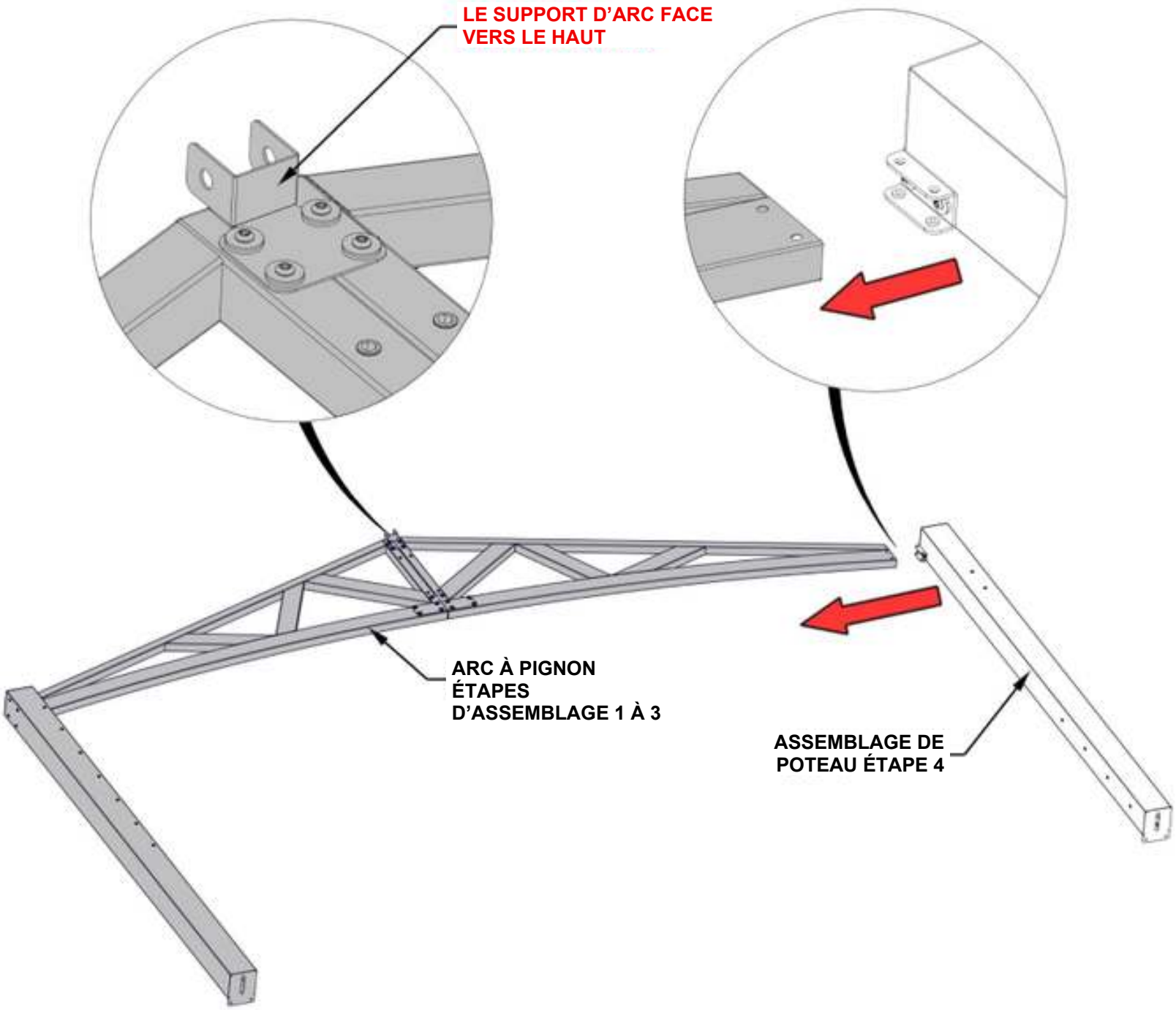

ÉTAPE 5B - ASSEMBLAGE DU CADRE

QTÉ	NUMÉRO DE PIÈCE	DESCRIPTION
2	H101202	VIS À TÊTE CYLINDRIQUE BOMBÉE TORX 1/4 20 × 3/4, ENSEMBLE

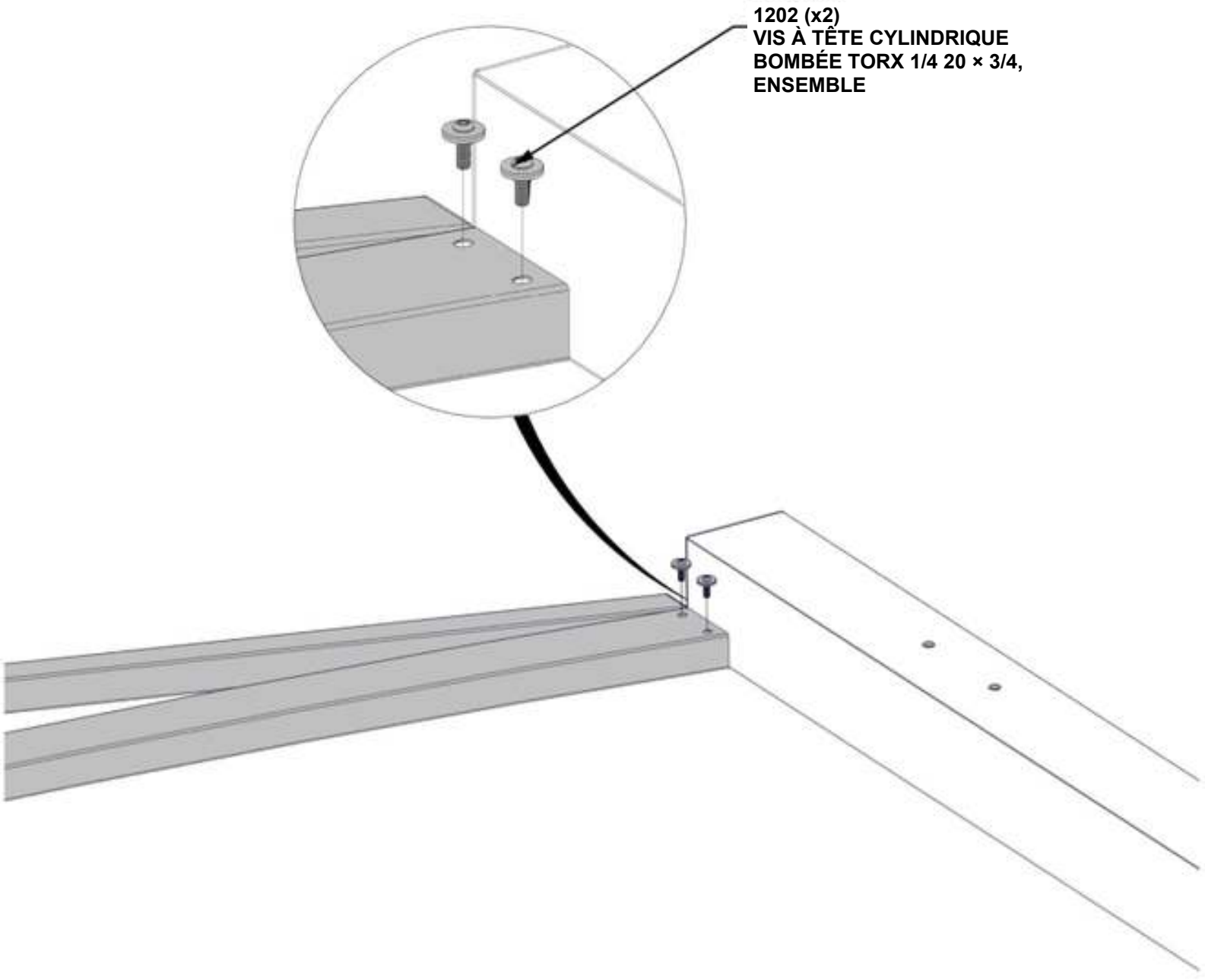

ÉTAPE 6 - ASSEMBLAGE DU CADRE



J7 SUPPORT DE CHEVRON - A4M03802
(x2) 3 5/8 po x 2 3/16 po x 2 po (50 x 55 x 92)

QTÉ	NUMÉRO DE PIÈCE	DESCRIPTION
2	H101202	VIS À TÊTE CYLINDRIQUE BOMBÉE TORX 1/4 20 × 3/4, ENSEMBLE

- FIXEZ LE SUPPORT DE CHEVRON AU HAUT DE CHAQUE POTEAU.

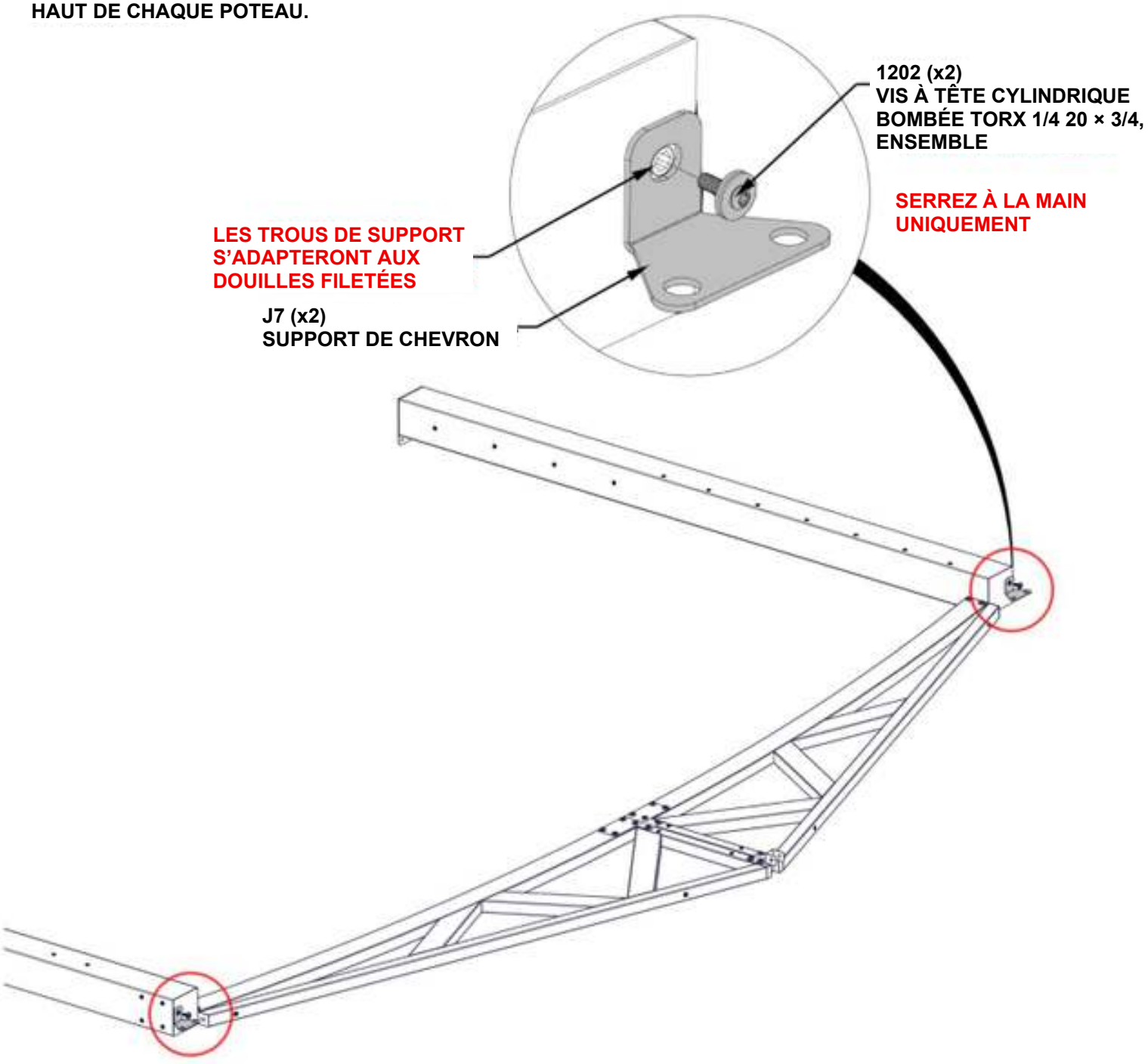

ÉTAPE 7 - ASSEMBLAGE DU CADRE

QTÉ	NUMÉRO DE PIÈCE	DESCRIPTION
2	H100512	BOULON À EMBASE 5/16 x 4 NOIR
2	H101202	VIS À TÊTE CYLINDRIQUE BOMBÉE TORX 1/4 20 × 3/4, ENSEMBLE

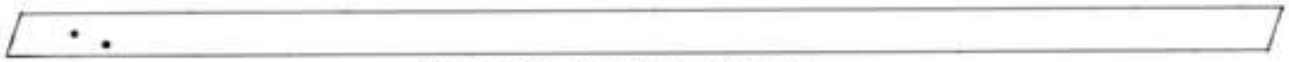

R02 (x1) **ASSEMBLAGE DE CHEVRON - A4M04183**
91 1/2 po x 4 5/16 po x 3 1/8 po (80 x 110 x 2325)

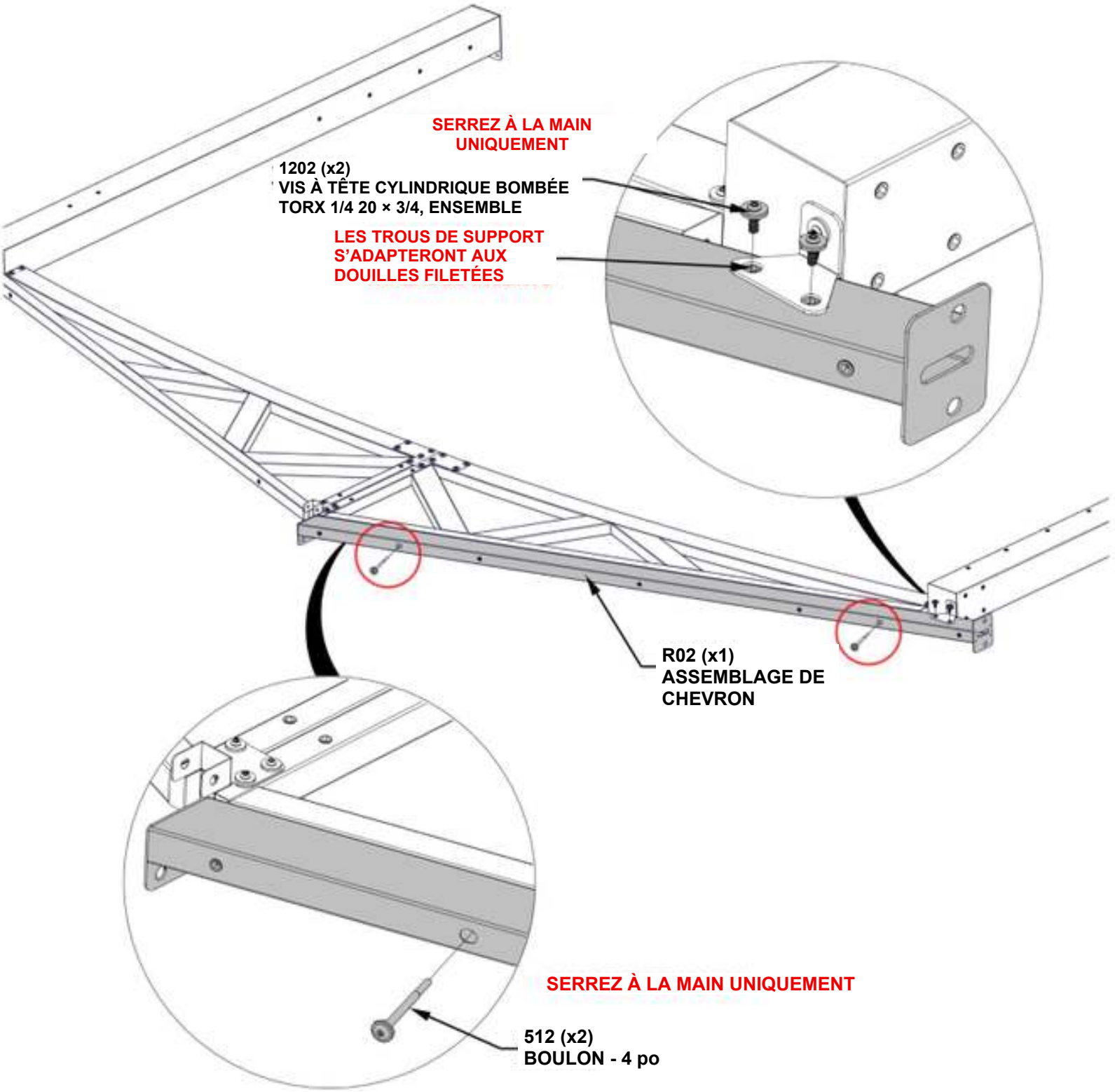

ÉTAPE 8 - ASSEMBLAGE DU CADRE

QTÉ	NUMÉRO DE PIÈCE	DESCRIPTION
2	H100512	BOULON À EMBASE 5/16 x 4 NOIR
2	H101202	VIS À TÊTE CYLINDRIQUE BOMBÉE TORX 1/4 20 × 3/4, ENSEMBLE



R03 (x1) **ASSEMBLAGE DE CHEVRON - A4M04188**
91 9/16 po x 4 5/16 po x 3 1/8 po (80 x 110 x 2325)

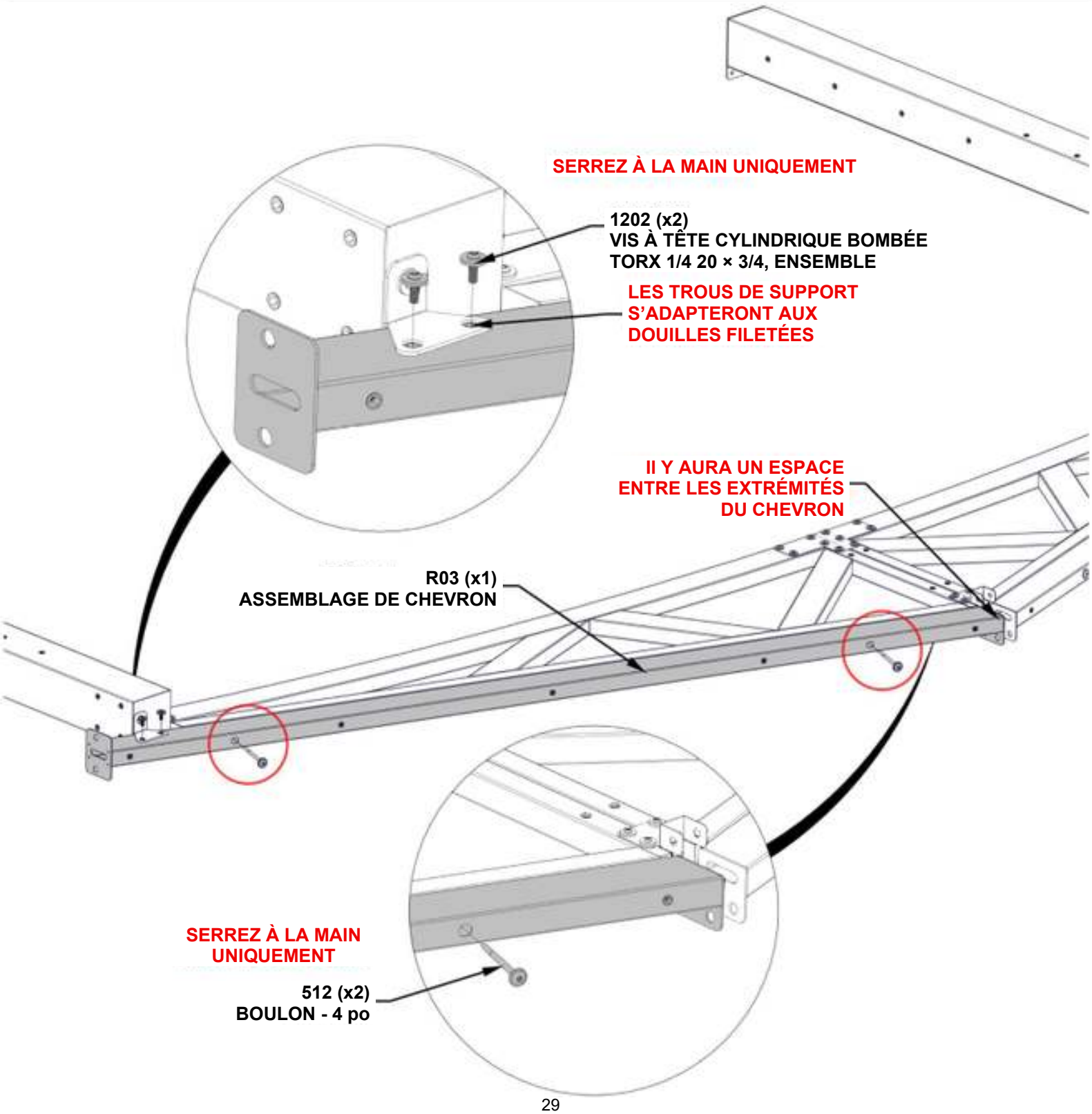

ÉTAPE 9A - ASSEMBLAGE DE L'ARC À PIGNON



GA02 (x1) ARC DE PIGNON - A4M04171
1 9/16 po x 30 7/8 po x 77 po (40 x 783,6 x 1955,5)

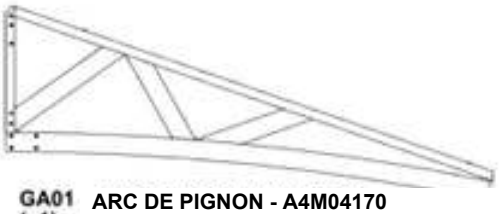

GA01 (x1) ARC DE PIGNON - A4M04170
1 9/16 po x 30 7/8 po x 77 po (40 x 783,6 x 1955,5)

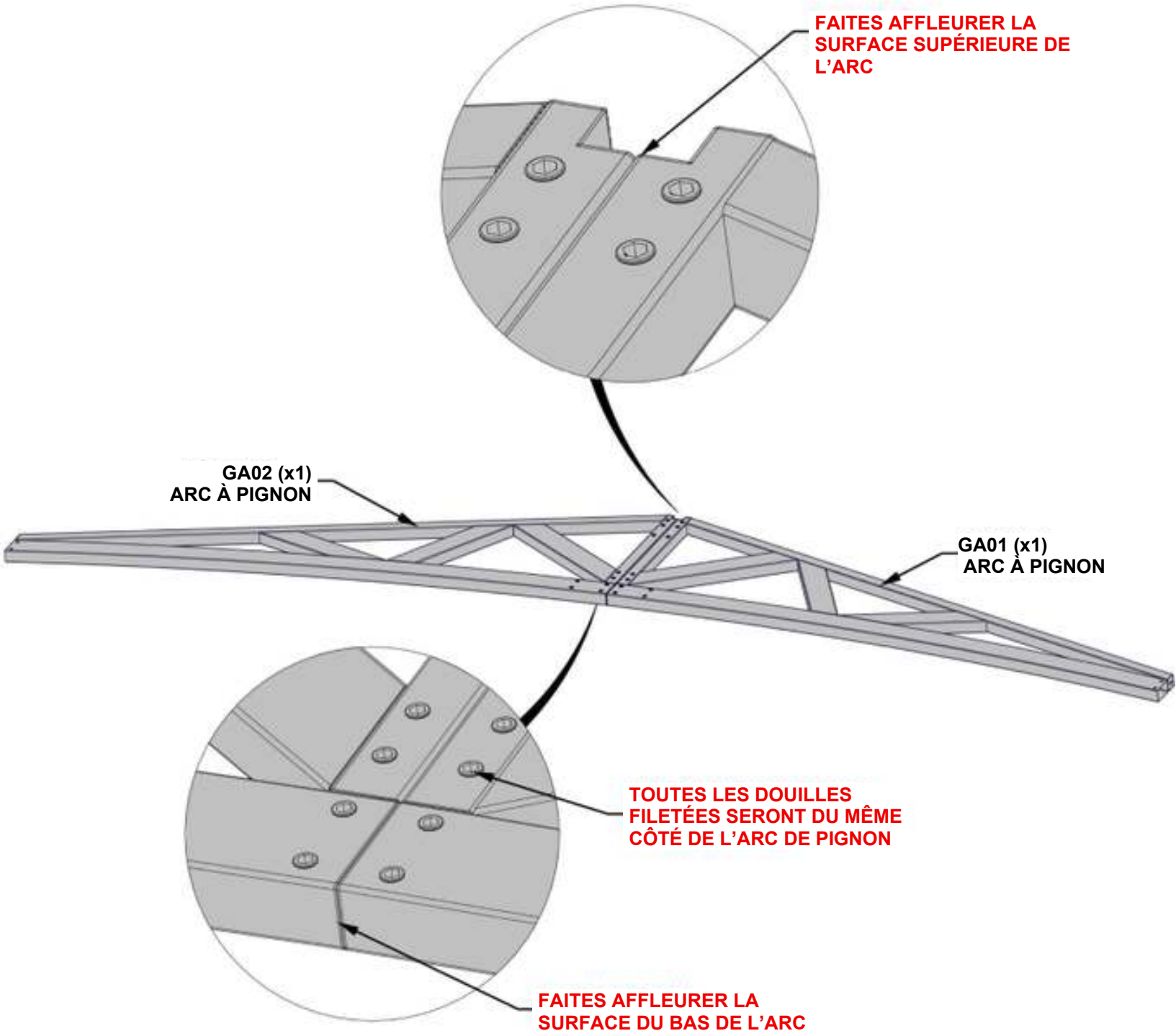

ÉTAPE 9B - ASSEMBLAGE DE L'ARC À PIGNON

QTÉ	NUMÉRO DE PIÈCE	DESCRIPTION
14	H101202	VIS À TÊTE CYLINDRIQUE BOMBÉE TORX 1/4 20 × 3/4, ENSEMBLE

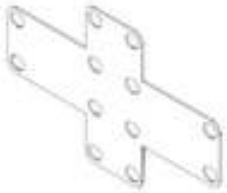

A4 **SUPPORT DE PIGNON - A4M04196**
(x1) **1/16 po x 6 3/4 po x 10 11/16 po (2 x 172 x 272)**

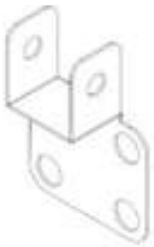

A8 **SUPPORT DE PIGNON DE FAÎTE - A4M04185**
(x1) **1 1/4 po x 2 13/16 po x 4 1/8 po (31,5 x 72 x 105)**

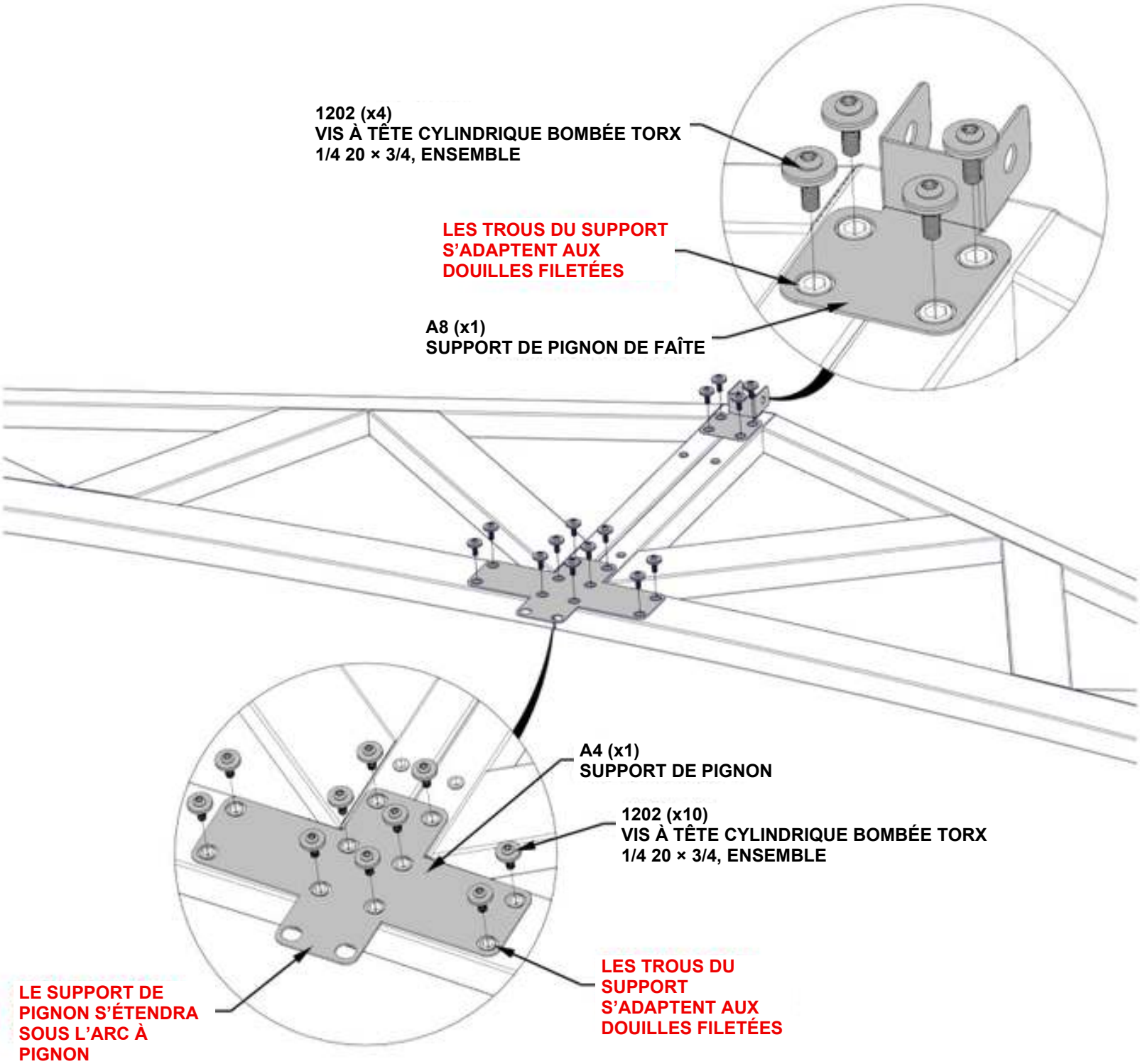

ÉTAPE 9C - ASSEMBLAGE DE L'ARC À PIGNON

QTÉ	NUMÉRO DE PIÈCE	DESCRIPTION
14	H101202	VIS À TÊTE CYLINDRIQUE BOMBÉE TORX 1/4 20 × 3/4, ENSEMBLE



G8 (x1) SUPPORT DE PIGNON - A4M05362
1/16 po x 10 11/16 po x 21 15/16 po (2 x 272 x557)

- AVEC L'AIDE D'AU MOINS DEUX AUTRES PERSONNES, RETOURNEZ L'ASSEMBLAGE DE L'ARC DE PIGNON.
- ASSUREZ-VOUS QUE LE CENTRE DE L'ARC EST BIEN SUPPORTÉ.

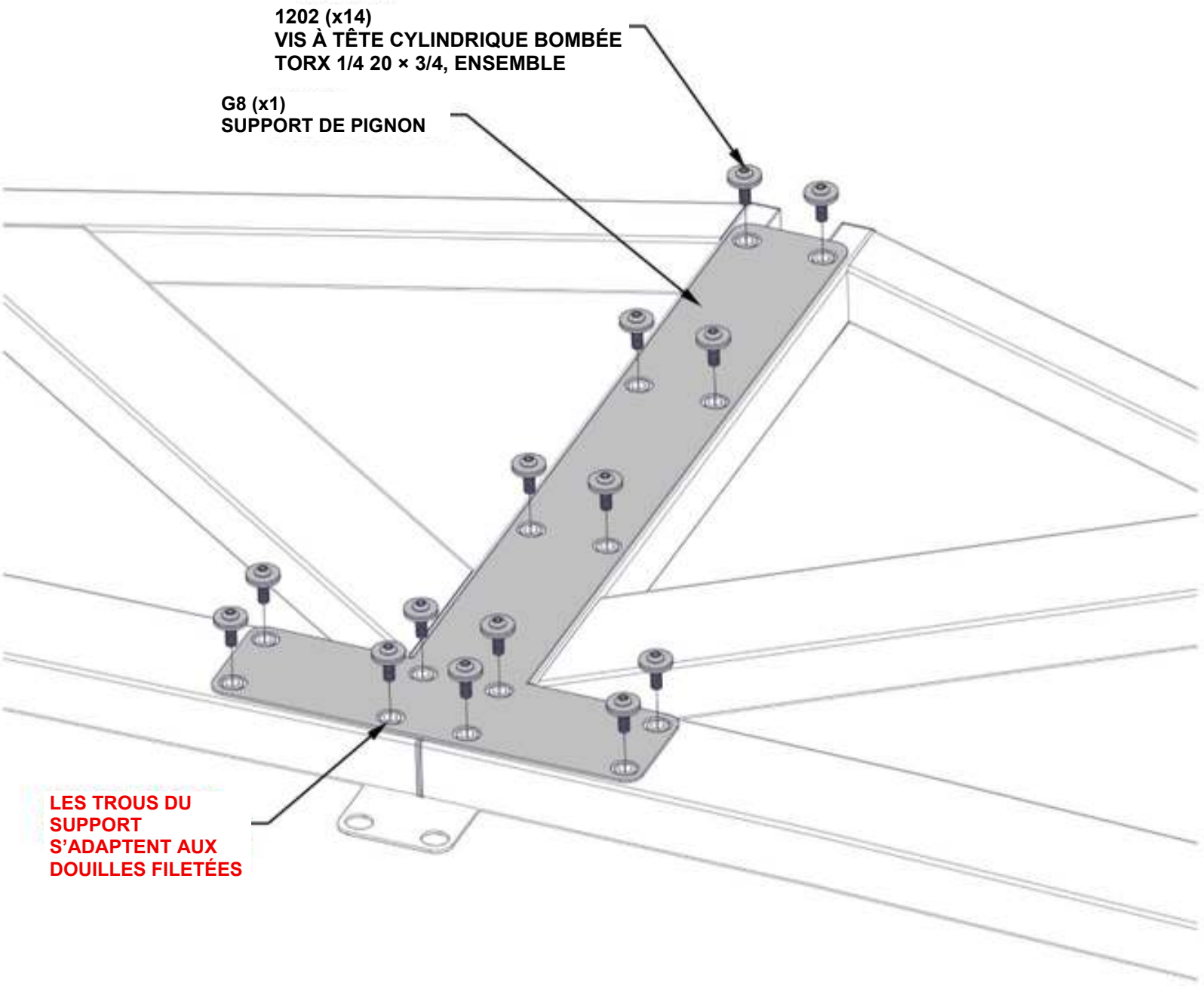

ÉTAPE 10 - ASSEMBLAGE DU POTEAU

QTÉ	NUMÉRO DE PIÈCE	DESCRIPTION
2	H101202	VIS À TÊTE CYLINDRIQUE BOMBÉE TORX 1/4 20 × 3/4, ENSEMBLE

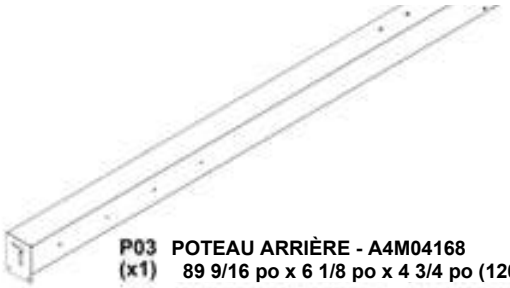

P03 POTEAU ARRIÈRE - A4M04168
(x1) 89 9/16 po x 6 1/8 po x 4 3/4 po (120 x 155 x 2275)



J4 SUPPORT DE POTEAU DE PIGNON - A4M04172
(x1) 1 po x 1 7/16 po x 2 7/8 po (25 x 37,2 x 73)

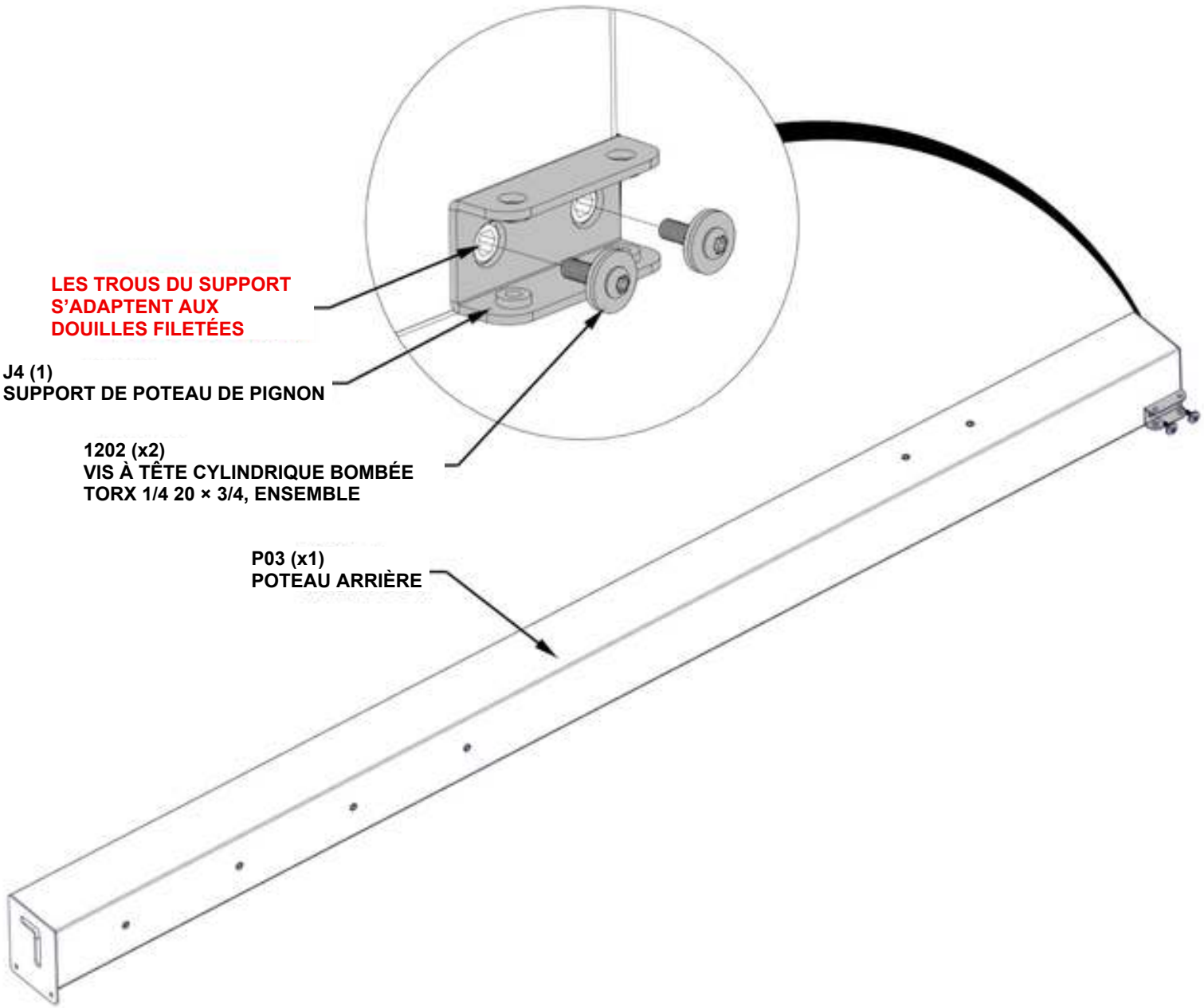

ÉTAPE 11A - ASSEMBLAGE DU CADRE



ASSEMBLAGE DE L'ARC DE PIGNON DE L'ÉTAPE 9

- FAITES COULISSER L'ASSEMBLAGE DE POTEAU DE L'ÉTAPE 10 DANS L'ASSEMBLAGE DE L'ARC DE L'ÉTAPE 9.

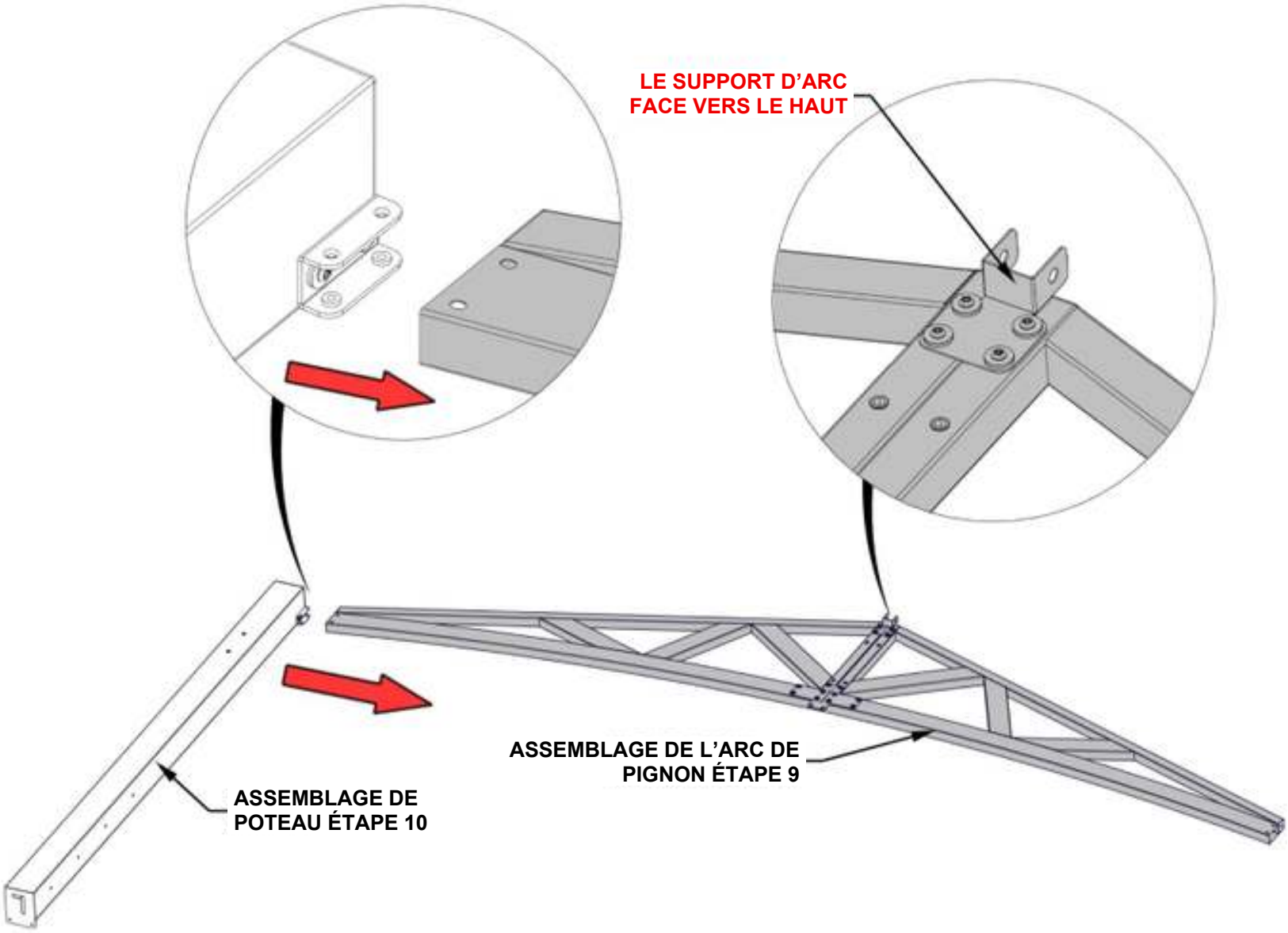

ÉTAPE 11B - ASSEMBLAGE DU CADRE

QTÉ	NUMÉRO DE PIÈCE	DESCRIPTION
2	H101202	VIS À TÊTE CYLINDRIQUE BOMBÉE TORX 1/4 20 × 3/4, ENSEMBLE

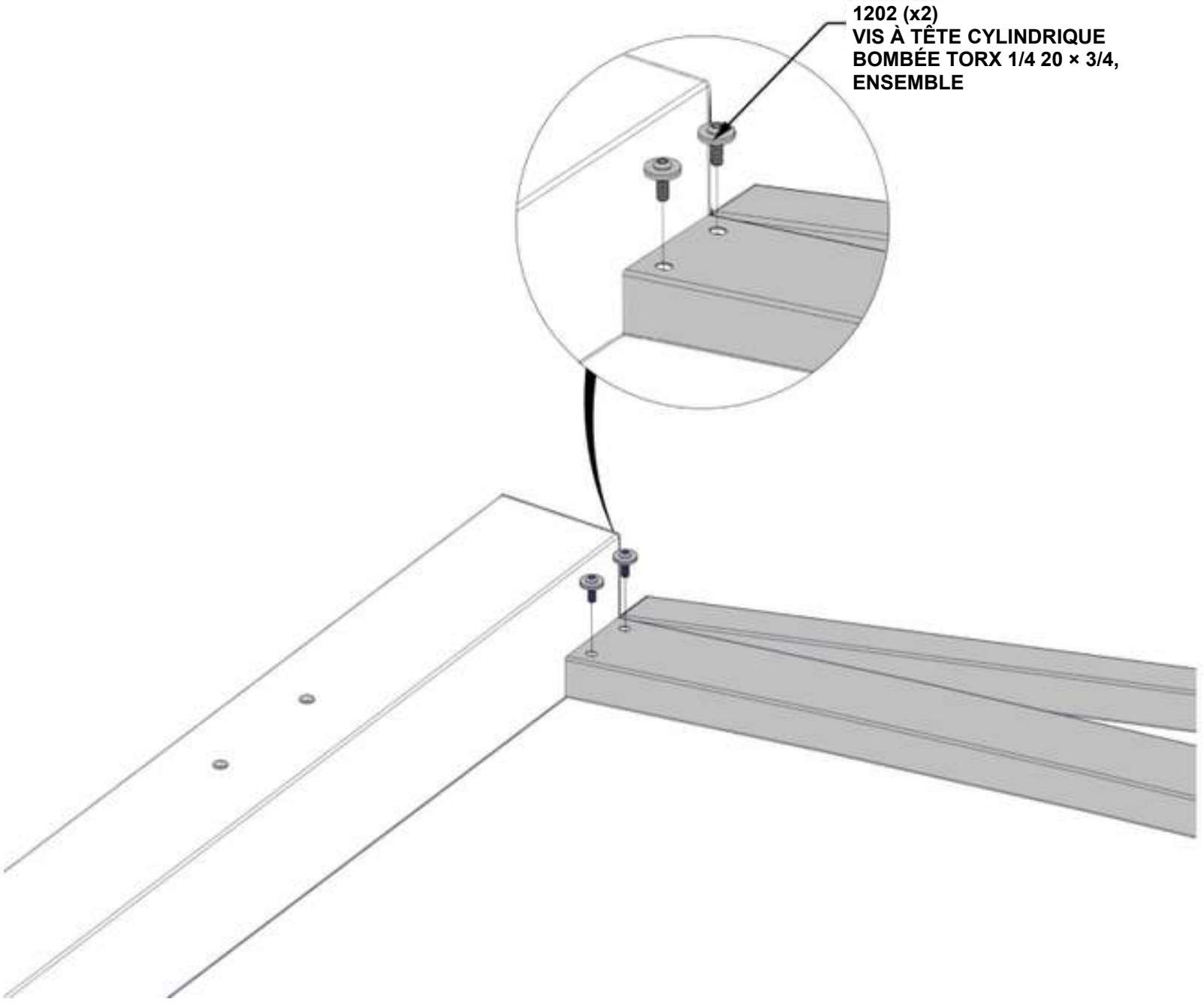

ÉTAPE 12 - ASSEMBLAGE DU POTEAU

QTÉ	NUMÉRO DE PIÈCE	DESCRIPTION
2	H101202	VIS À TÊTE CYLINDRIQUE BOMBÉE TORX 1/4 20 × 3/4, ENSEMBLE

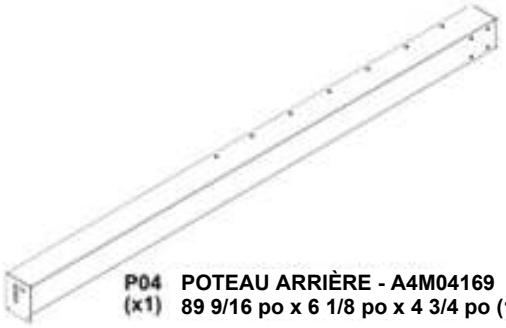

P04 (x1) **POTEAU ARRIÈRE - A4M04169**
89 9/16 po x 6 1/8 po x 4 3/4 po (120 x 155 x 2275)



J4 (x1) **SUPPORT DE POTEAU DE PIGNON - A4M04172**
1 po x 1 7/16 po x 2 7/8 po (25 x 37,2 x 73)

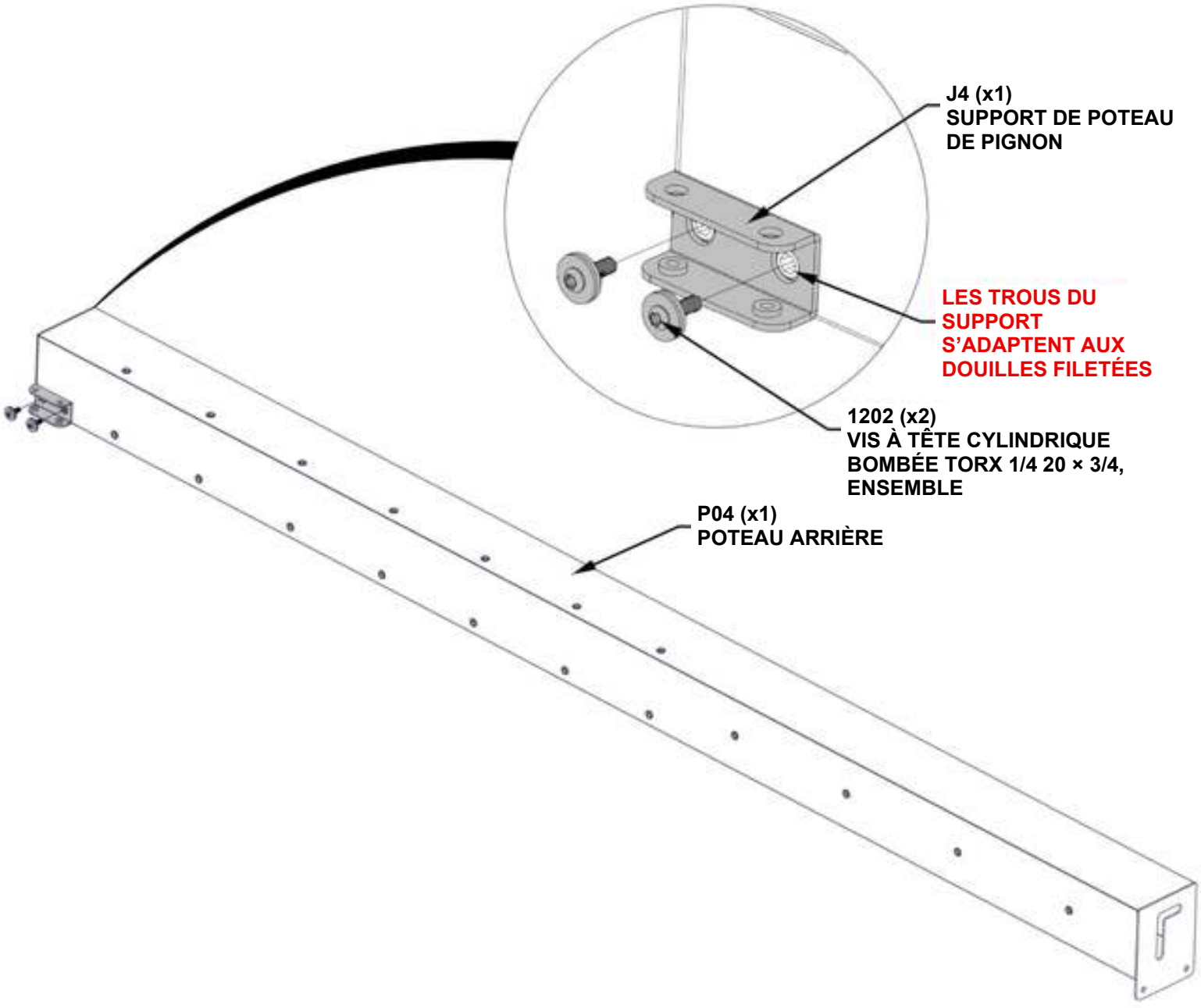

ÉTAPE 13A - ASSEMBLAGE DU CADRE

- FAITES COULISSER L'ASSEMBLAGE DE POTEAU DE L'ÉTAPE 12 DANS L'ASSEMBLAGE DE L'ARC DES ÉTAPES 9 À 11.

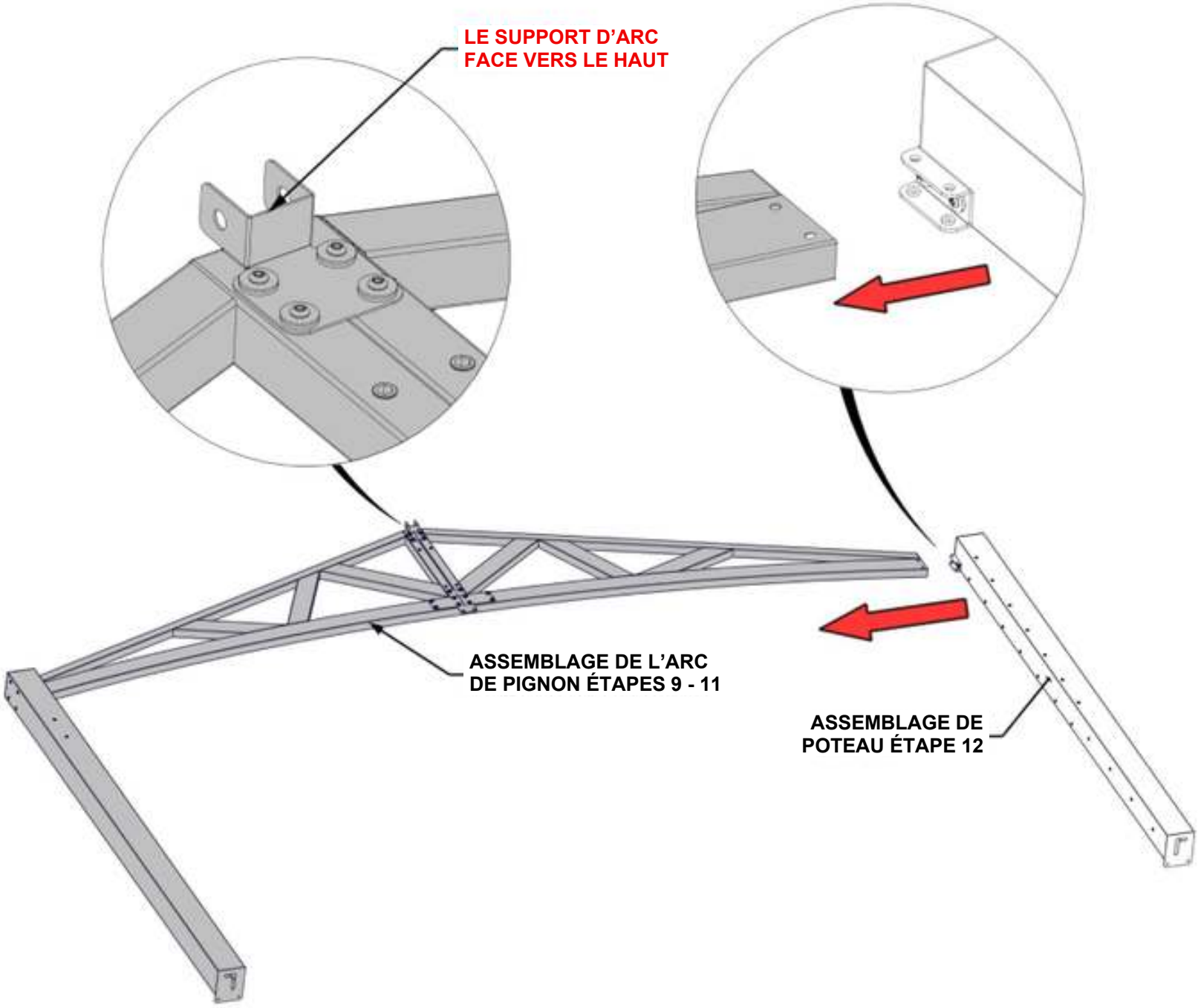

ÉTAPE 13B - ASSEMBLAGE DU CADRE

QTÉ	NUMÉRO DE PIÈCE	DESCRIPTION
2	H101202	VIS À TÊTE CYLINDRIQUE BOMBÉE TORX 1/4 20 × 3/4, ENSEMBLE

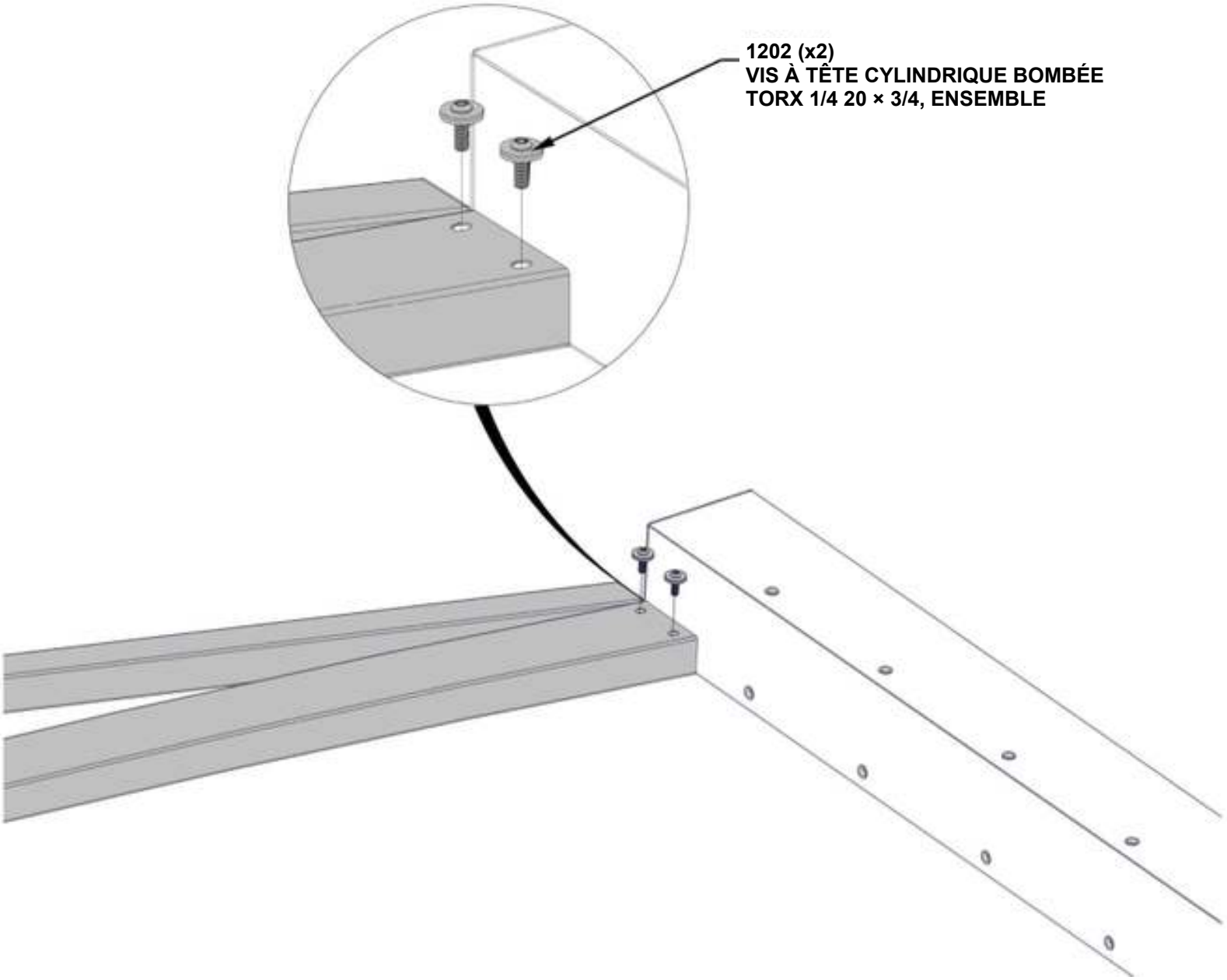

ÉTAPE 14 - ASSEMBLAGE DU CADRE



J7 (x2) **SUPPORT DE CHEVRON - A4M03802**
3 5/8 po x 2 3/16 po x 2 po (50 x 55 x 92)

QTÉ	NUMÉRO DE PIÈCE	DESCRIPTION
2	H101202	VIS À TÊTE CYLINDRIQUE BOMBÉE TORX 1/4 20 × 3/4, ENSEMBLE

- FIXEZ LE SUPPORT DE CHEVRON AU HAUT DE CHAQUE POTEAU.

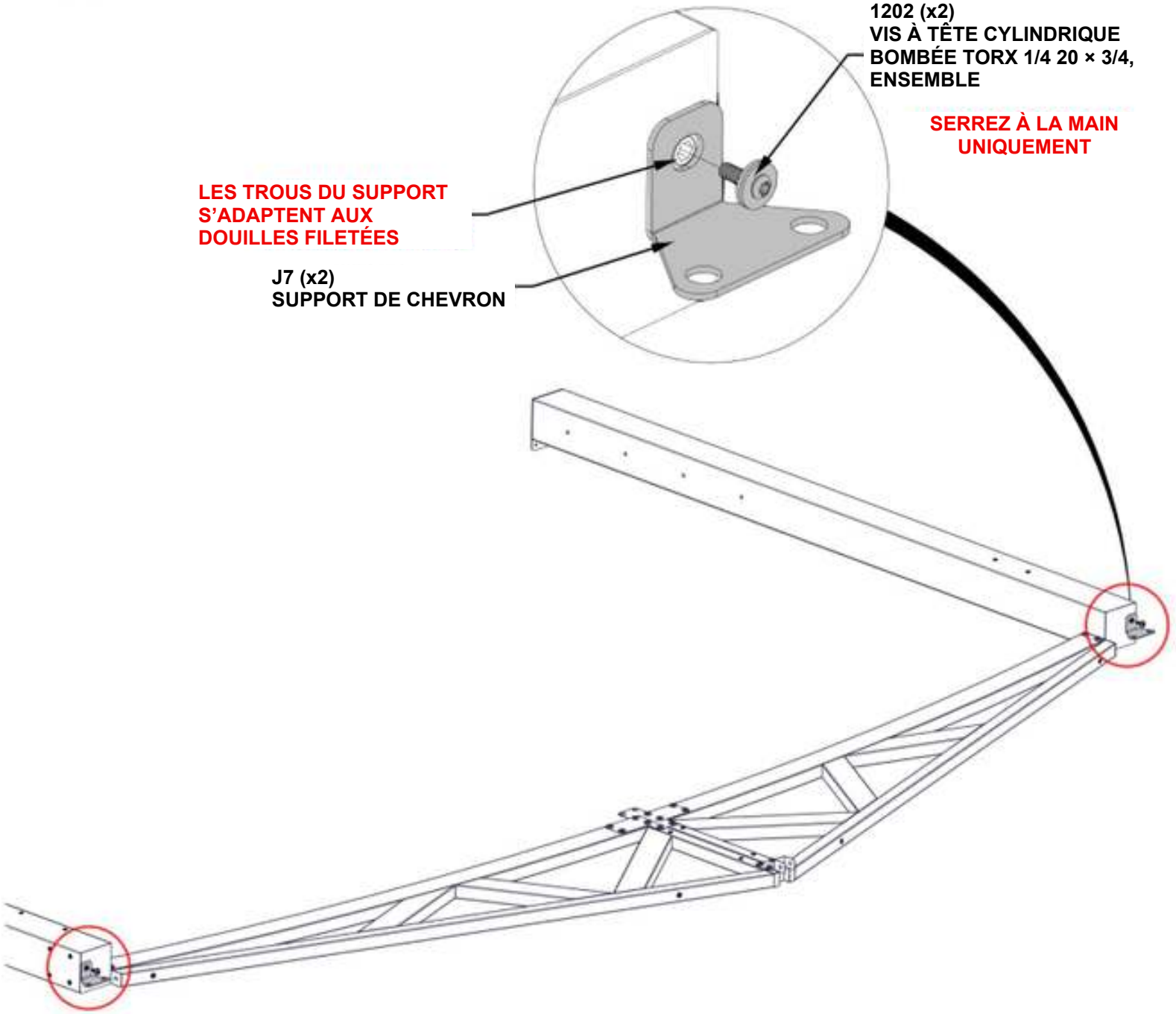

ÉTAPE 15 - ASSEMBLAGE DU CADRE

QTÉ	NUMÉRO DE PIÈCE	DESCRIPTION
2	H100512	BOULON À EMBASE 5/16 x 4 NOIR
2	H101202	VIS À TÊTE CYLINDRIQUE BOMBÉE TORX 1/4 20 × 3/4, ENSEMBLE



R02 (x1) **ASSEMBLAGE DE CHEVRON - A4M04183**
91 1/2 po x 4 5/16 po x 3 1/8 po (80 x 110 x 2325)

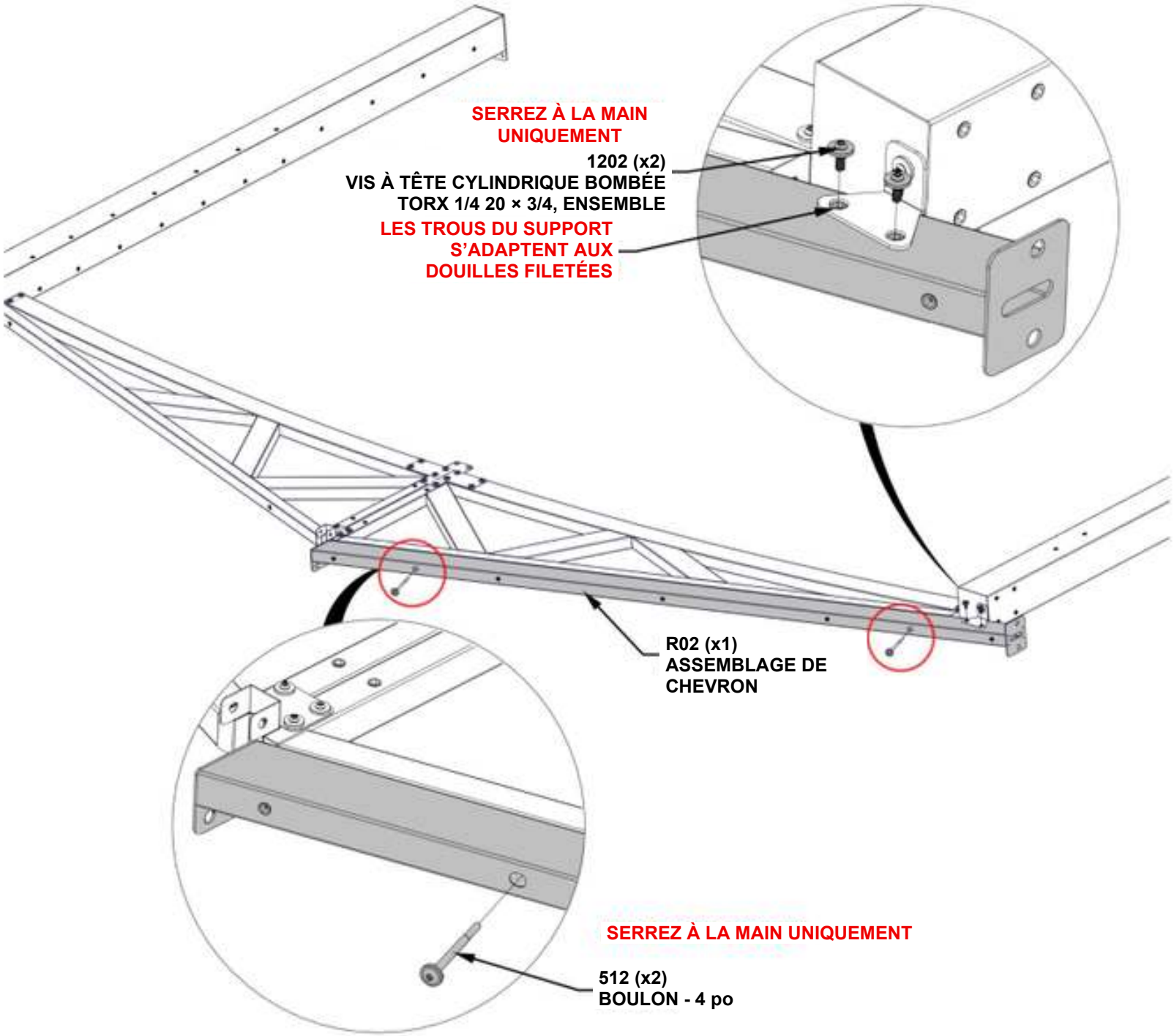

ÉTAPE 16 - ASSEMBLAGE DU CADRE

QTÉ	NUMÉRO DE PIÈCE	DESCRIPTION
2	H100512	BOULON À EMBASE 5/16 x 4 NOIR
2	H101202	VIS À TÊTE CYLINDRIQUE BOMBÉE TORX 1/4 20 × 3/4, ENSEMBLE



R03 (x1) **ASSEMBLAGE DE CHEVRON - A4M04188**
91 9/16 po x 4 5/16 po x 3 1/8 po (80 x 110 x 2325)

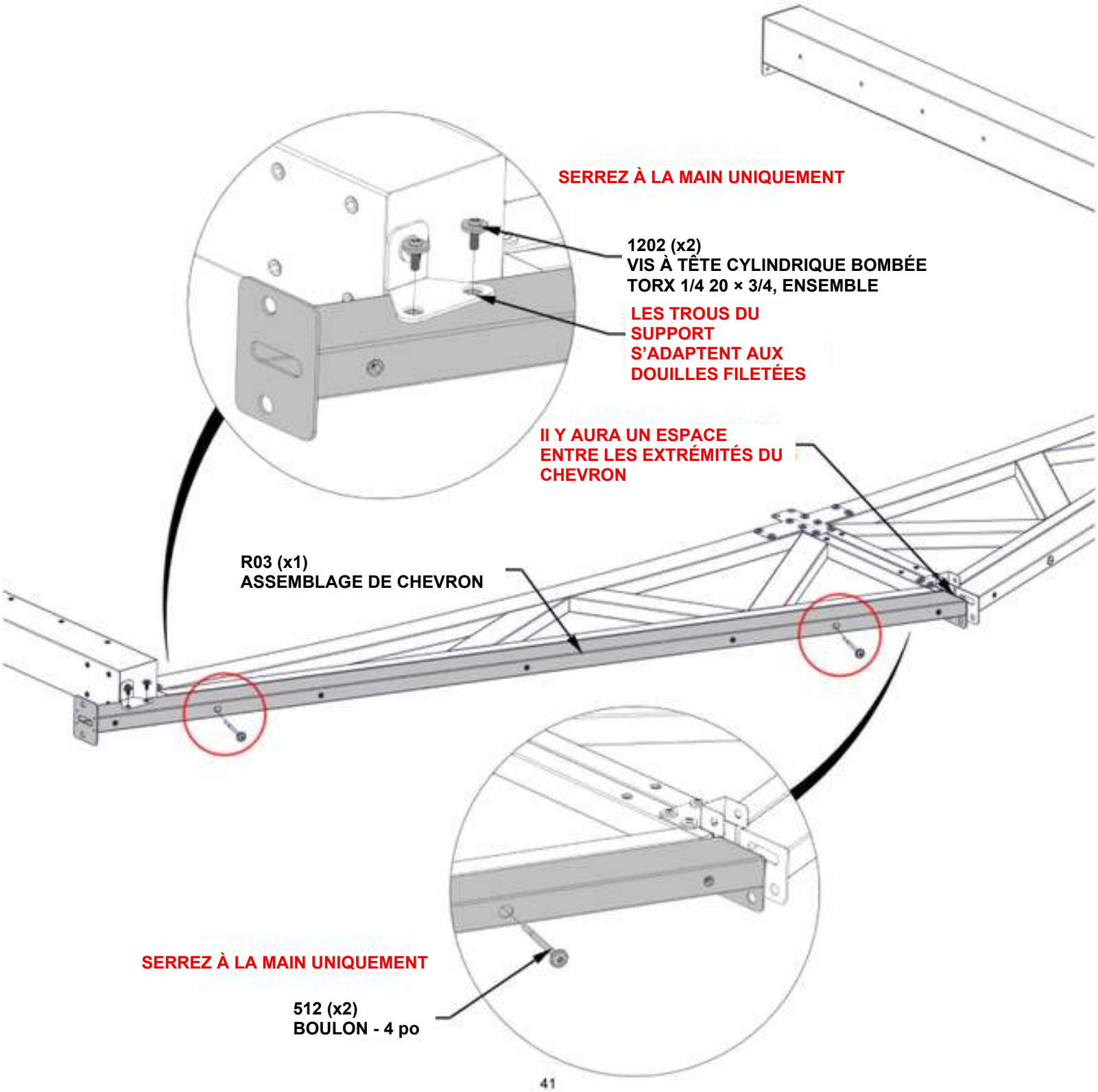

ÉTAPE 17 - ASSEMBLAGE DE LA POUTRE LATÉRALE

QTÉ	NUMÉRO DE PIÈCE	DESCRIPTION
6	H101202	VIS À TÊTE CYLINDRIQUE BOMBÉE TORX 1/4 20 × 3/4, ENSEMBLE



B03 **ASSEMBLAGE DE POUTRE LATÉRALE - A4M04187**
(x1) **96 po x 5 1/4 po x 1 7/16 po (36 x 134 x 2438)**



J5 **SUPPORT DE CHEVRON - A4M03803**
(x3) **3 5/8 po x 2 11/16 po x 2 1/16 po (52 x 68 x 91,5)**

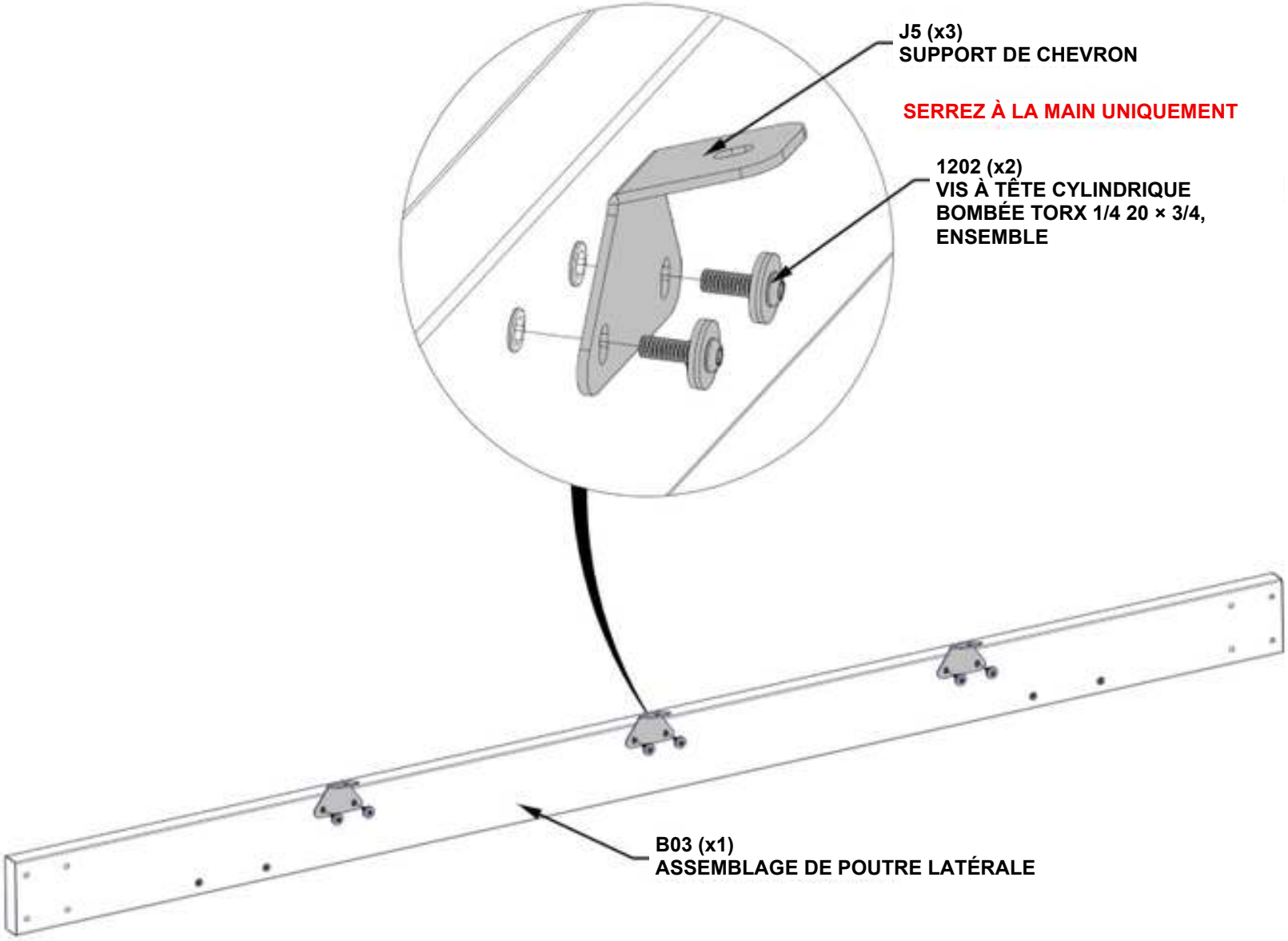

ÉTAPE 18 - ASSEMBLAGE DU CADRE

QTÉ	NUMÉRO DE PIÈCE	DESCRIPTION
8	H101103	VIS À DOUILLE TORX 1/4 20



ASSEMBLAGE DE L'ARC DE PIGNON AVANT DES ÉTAPES 1 À 8



ASSEMBLAGE DE L'ARC DE PIGNON ARRIÈRE DES ÉTAPES 9 À 16

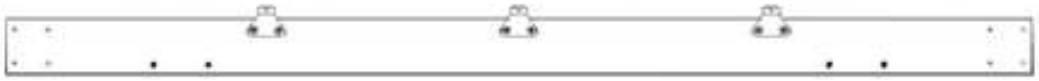

ASSEMBLAGE DE POUTRE LATÉRALE DE L'ÉTAPE 17

- AVEC AU MOINS TROIS AUTRES PERSONNES, FIXEZ LES ASSEMBLAGES D'ARC DE PIGNON À L'ASSEMBLAGE DE POUTRE LATÉRALE.

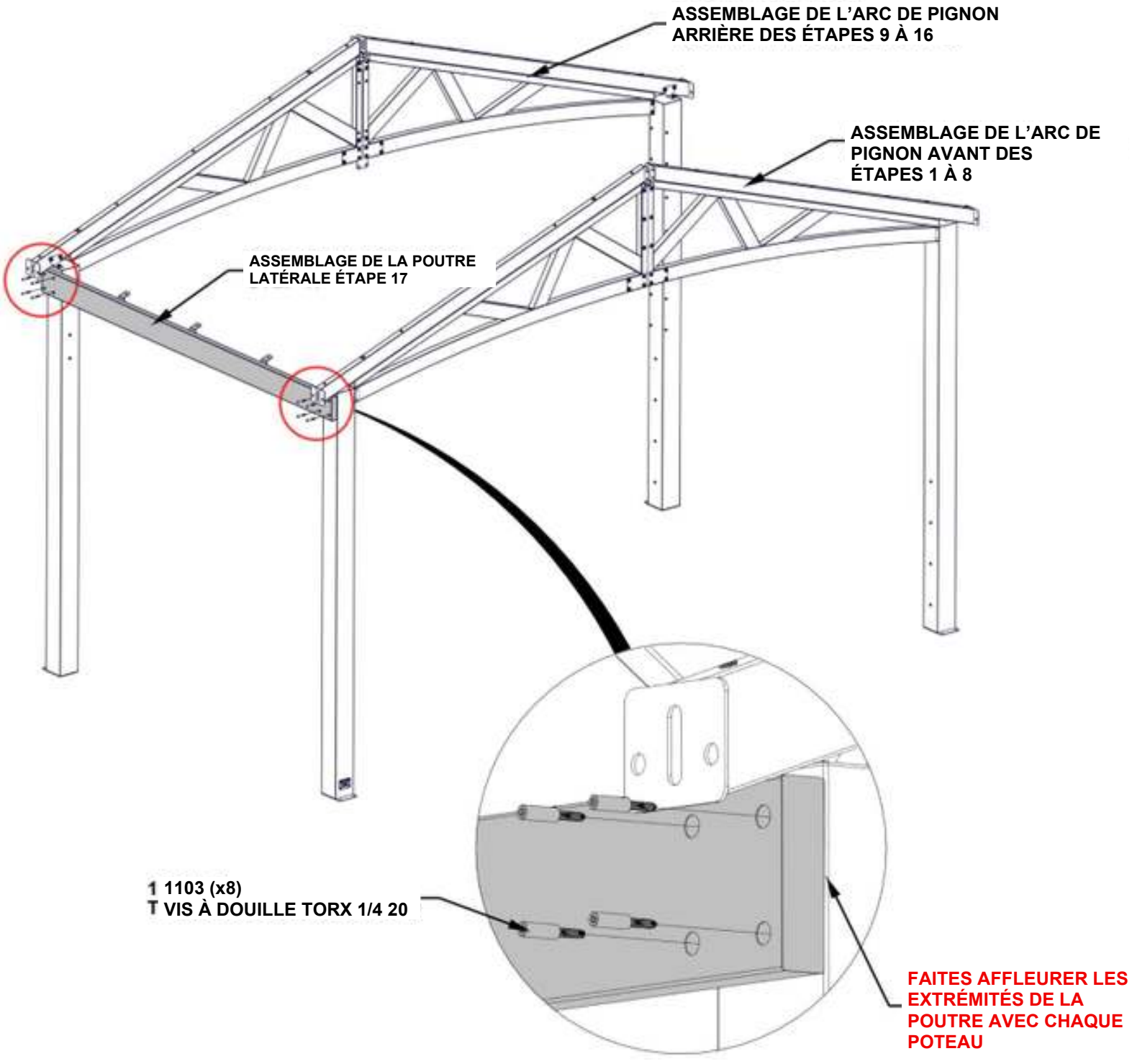

ÉTAPE 19 - ASSEMBLAGE DU CADRE



C03 (x1) **ASSEMBLAGE DE CONSOLE - A4M04198**
2 3/4 po x 5 1/4 po x 22 5/16 po (70 x 134 x 566)

QTÉ	NUMÉRO DE PIÈCE	DESCRIPTION
4	H101202	VIS À TÊTE CYLINDRIQUE BOMBÉE TORX 1/4 20 × 3/4, ENSEMBLE

- FIXEZ LES CONSOLES À LA POUTRE ET AU POTEAU.
- METTEZ D'ÉQUERRE AU BESOIN AVANT DE RESSERRER LA

1202 (x4)
VIS À TÊTE CYLINDRIQUE BOMBÉE TORX 1/4 20 × 3/4, ENSEMBLE

LES TROUS DE L'ÉQUERRE DE CONSOLE S'AJUSTERONT AUTOUR DES DOUILLES FILETÉES ET AFFLEURERONT LA POUTRE ET LE POTEAU

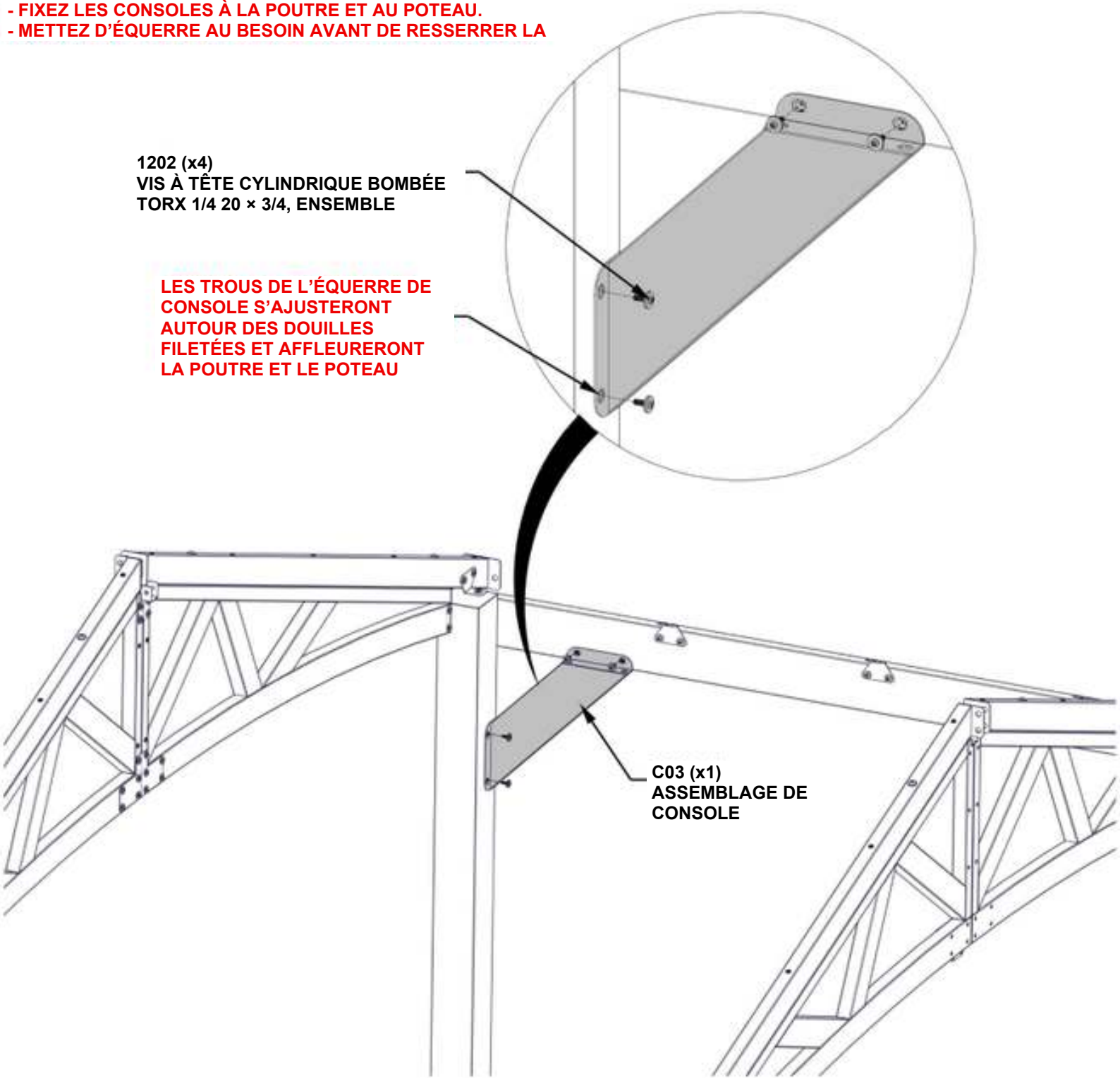

C03 (x1)
ASSEMBLAGE DE CONSOLE

ÉTAPE 20 - ASSEMBLAGE DU CADRE



C02 (x1) **ASSEMBLAGE DE CONSOLE - A4M04197**
22 5/16 po x 5 1/4 po x 2 3/4 po (70 x 134 x 566)

QTÉ	NUMÉRO DE PIÈCE	DESCRIPTION
4	H101202	VIS À TÊTE CYLINDRIQUE BOMBÉE TORX 1/4 20 × 3/4, ENSEMBLE

- FIXEZ LES CONSOLES À LA POUTRE ET AU POTEAU.
- METTEZ D'ÉQUERRE AU BESOIN AVANT DE RESSERRER LA

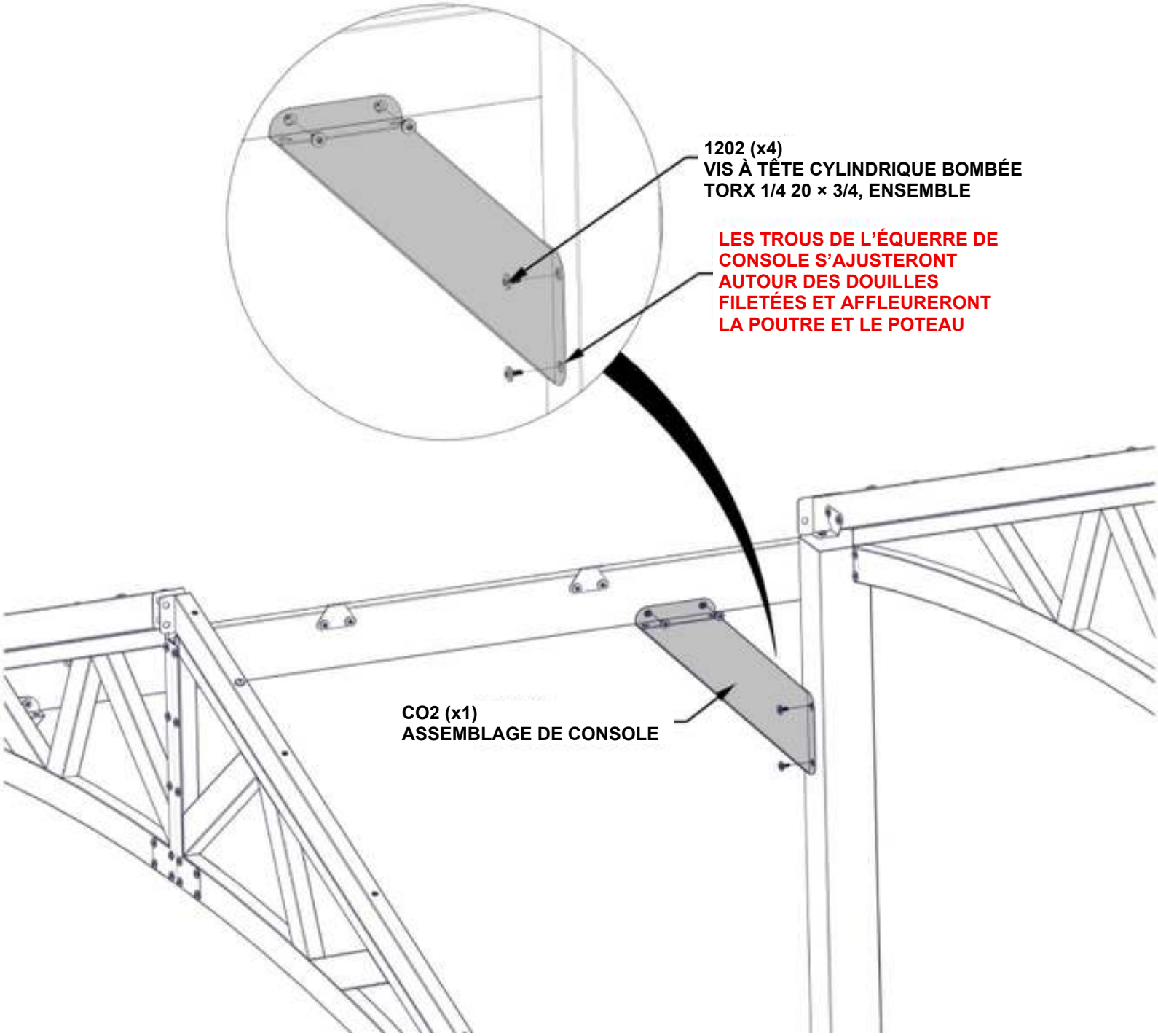

ÉTAPE 21 - ASSEMBLAGE DE LA POUTRE LATÉRALE

QTÉ	NUMÉRO DE PIÈCE	DESCRIPTION
6	H101202	VIS À TÊTE CYLINDRIQUE BOMBÉE TORX 1/4 20 × 3/4, ENSEMBLE



B04 (x1) **ASSEMBLAGE DE POUTRE LATÉRALE - A4M04199**
96 po x 5 1/4 po x 1 7/16 po (36 x 134 x 2438)



J5 (x3) **SUPPORT DE CHEVRON - A4M03803**
3 5/8 po x 2 11/16 po x 2 1/16 po (52 x 68 x 91,5)

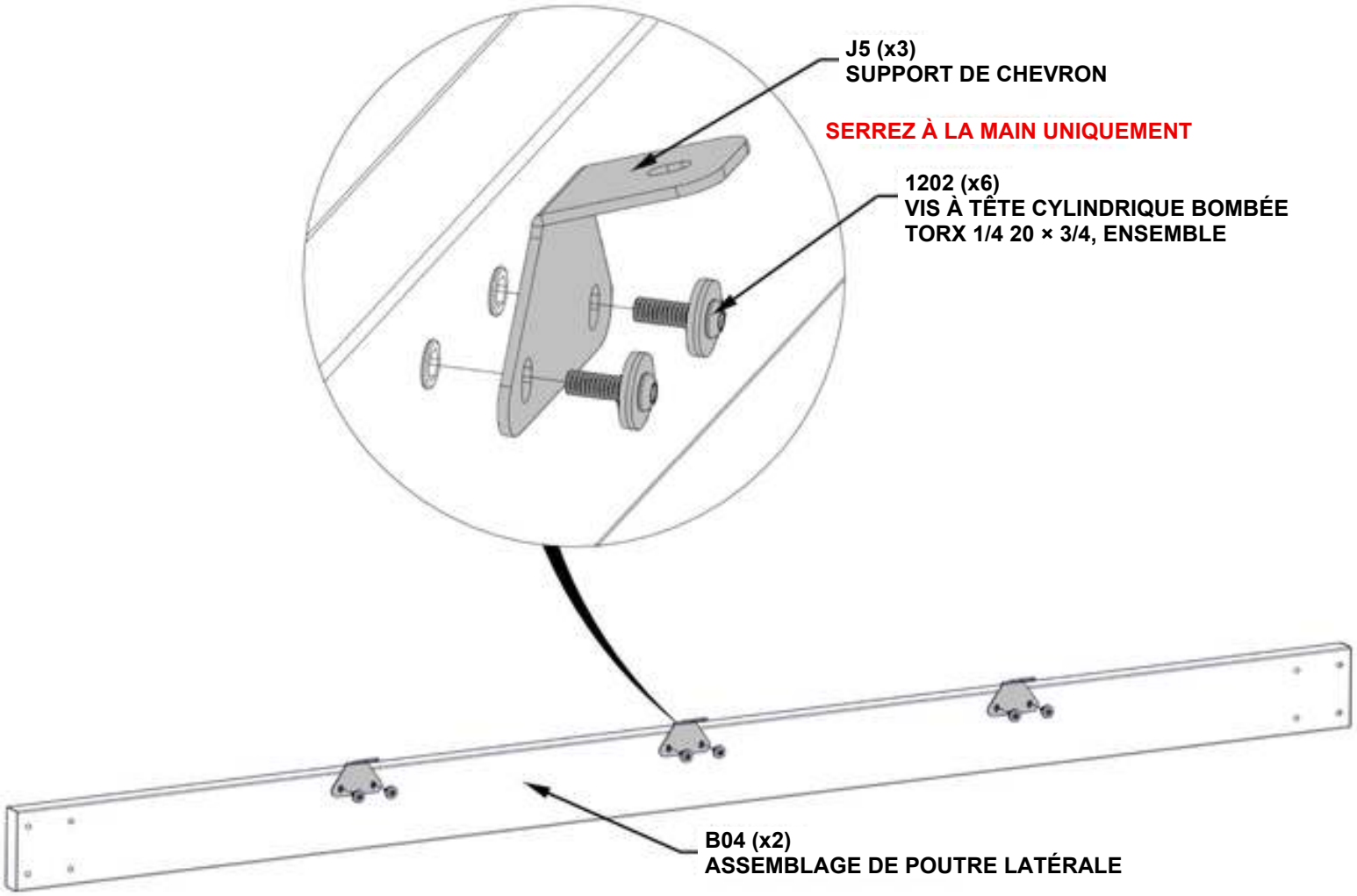

ÉTAPE 22 - ASSEMBLAGE DU CADRE

QTÉ	NUMÉRO DE PIÈCE	DESCRIPTION
8	H101103	VIS À DOUILLE TORX 1/4 20

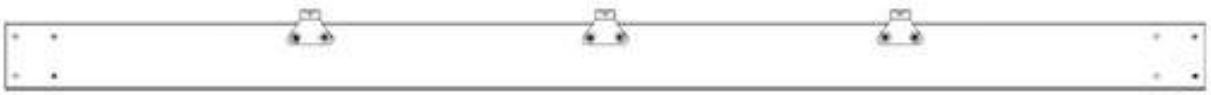

ASSEMBLAGE DE POUTRE LATÉRALE DE L'ÉTAPE 21

- AVEC AU MOINS UNE AUTRE PERSONNE, FIXEZ L'ASSEMBLAGE DE LA POUTRE LATÉRALE AUX ASSEMBLAGES DES ARCS DE PIGNON.

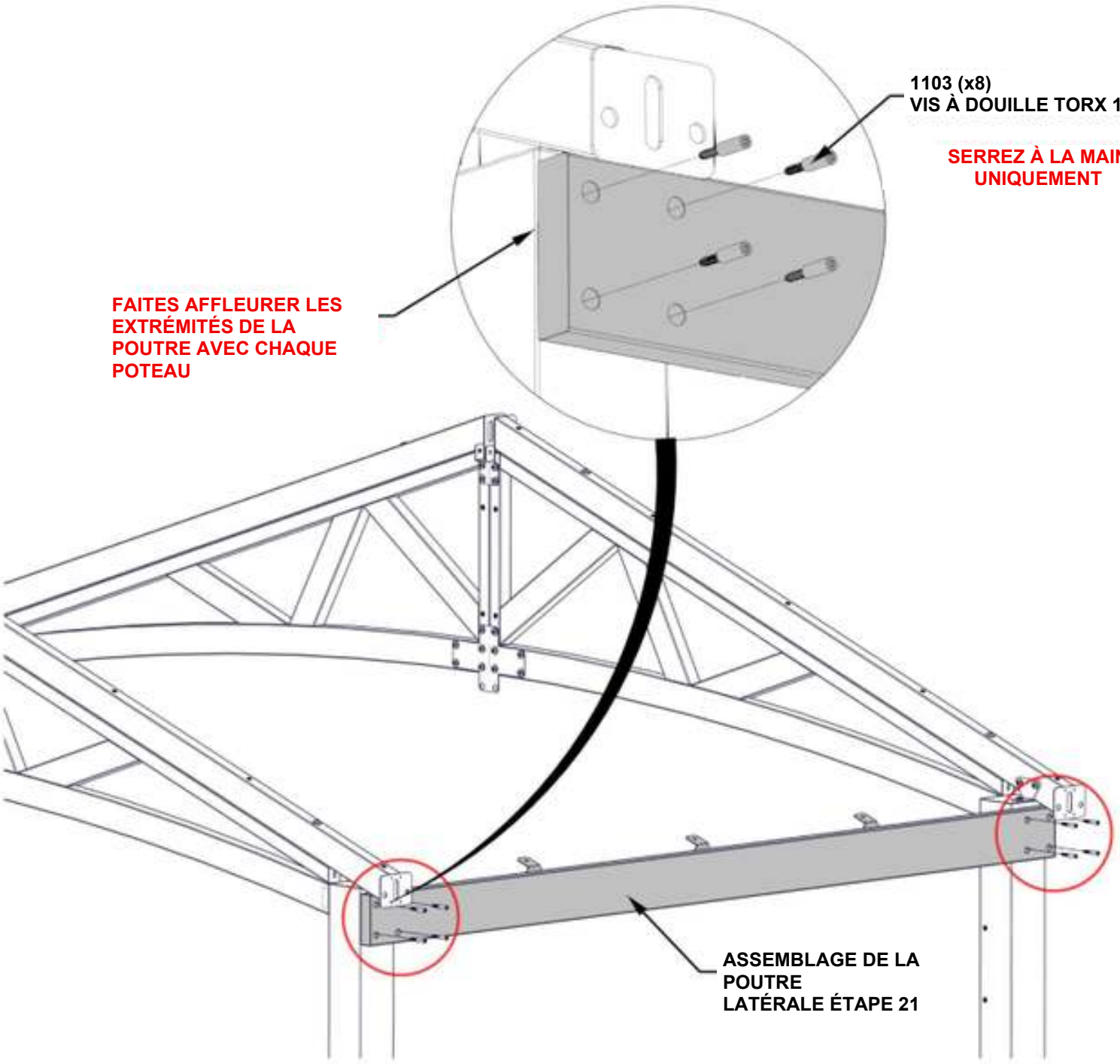

ÉTAPE 23 - ASSEMBLAGE DE LA PAROI



B09 (x1) **PANNEAU MURAL - A4M04192**
1 7/16 po x 22 11/16 po x 86 1/2 po (36 x 576,5 x 2197)

QTÉ	NUMÉRO DE PIÈCE	DESCRIPTION
6	H101202	VIS À TÊTE CYLINDRIQUE BOMBÉE TORX 1/4 20 × 3/4, ENSEMBLE

- IL EST RECOMMANDÉ D'UTILISER L'EMBOUT D'ANGLE FOURNI POUR INSTALLER LA QUINCAILLERIE À CETTE ÉTAPE.

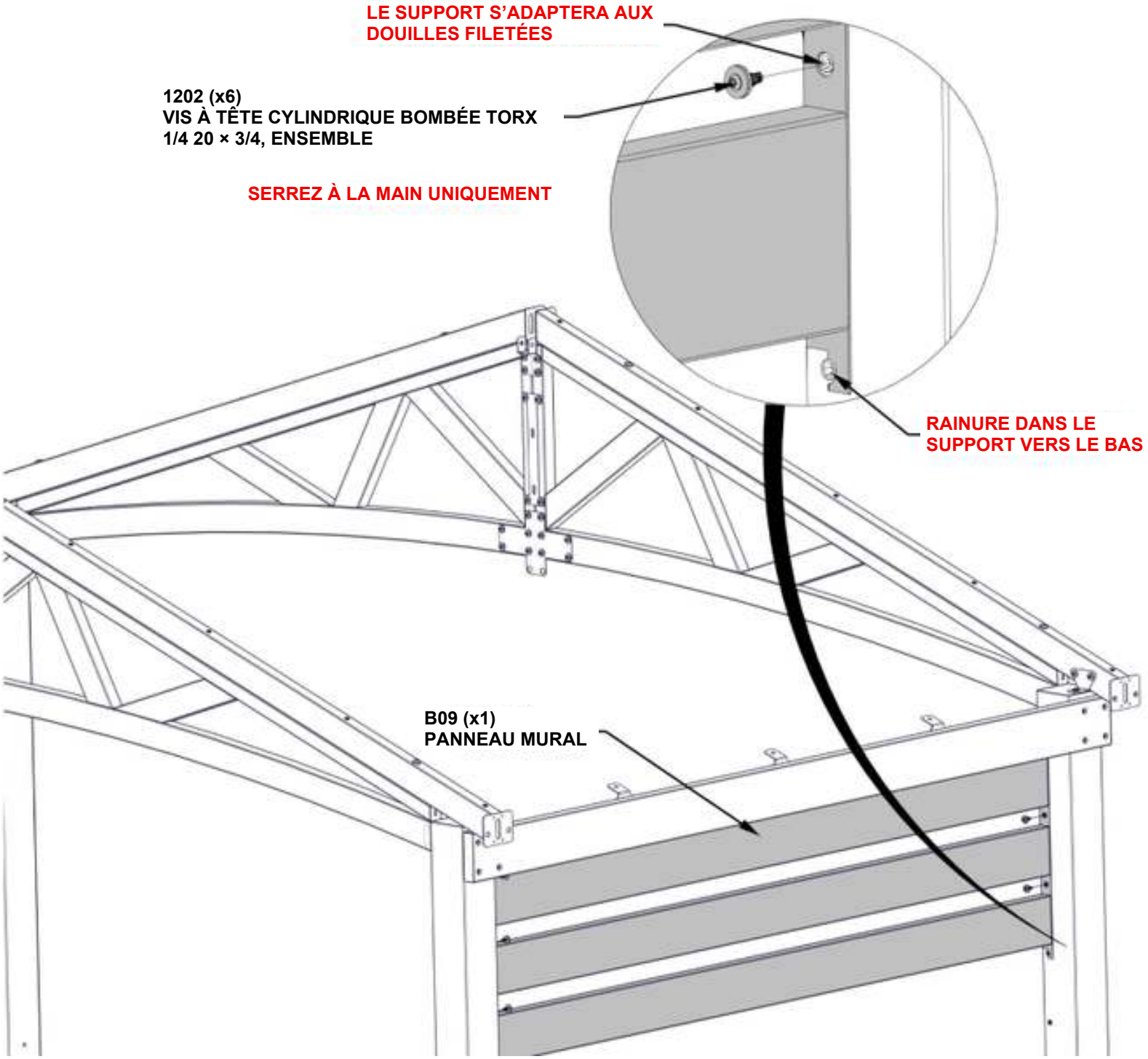

ÉTAPE 24 - ASSEMBLAGE DE LA PAROI



B09 PANNEAU MURAL - A4M04192
(x1) 1 7/16 po x 22 11/16 po x 86 1/2 po (36 x 576,5 x 2197)

QTÉ	NUMÉRO DE PIÈCE	DESCRIPTION
8	H101202	VIS À TÊTE CYLINDRIQUE BOMBÉE TORX 1/4 20 × 3/4, ENSEMBLE

- IL EST RECOMMANDÉ D'UTILISER L'EMBOUT D'ANGLE FOURNI POUR INSTALLER LA QUINCAILLERIE À CETTE ÉTAPE.

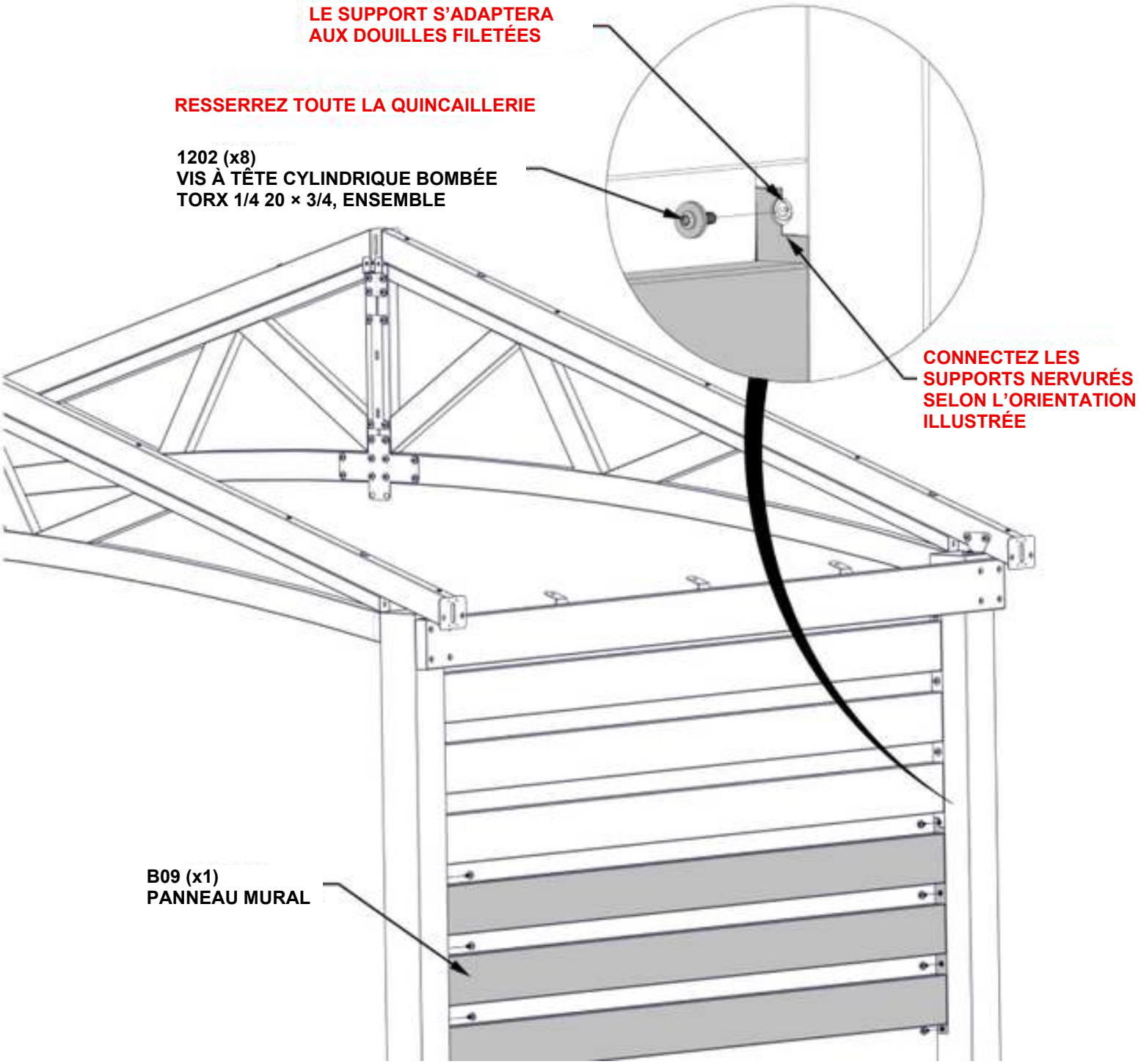

ÉTAPE 25 - STRUCTURE D'ÉQUERRE

TRÈS IMPORTANT :
- **METTEZ L'UNITÉ D'ÉQUERRE AVANT DE PASSER AUX ÉTAPES SUIVANTES.**
- **LES DIMENSIONS CI-DESSOUS SONT ESSENTIELLES POUR L'ASSEMBLAGE FINAL.**
- **LES MESURES DOIVENT ÊTRE MAINTENUES À MOINS DE +/- 1/4 po [6 mm].**
- **LES MESURES HORS TOLÉRANCE ENTRAÎNERONT DES PROBLÈMES LORS DES ÉTAPES D'ASSEMBLAGE FUTURES.**

LES MESURES PRISES DU COIN INTÉRIEUR À COIN INTÉRIEUR DU POTEAU

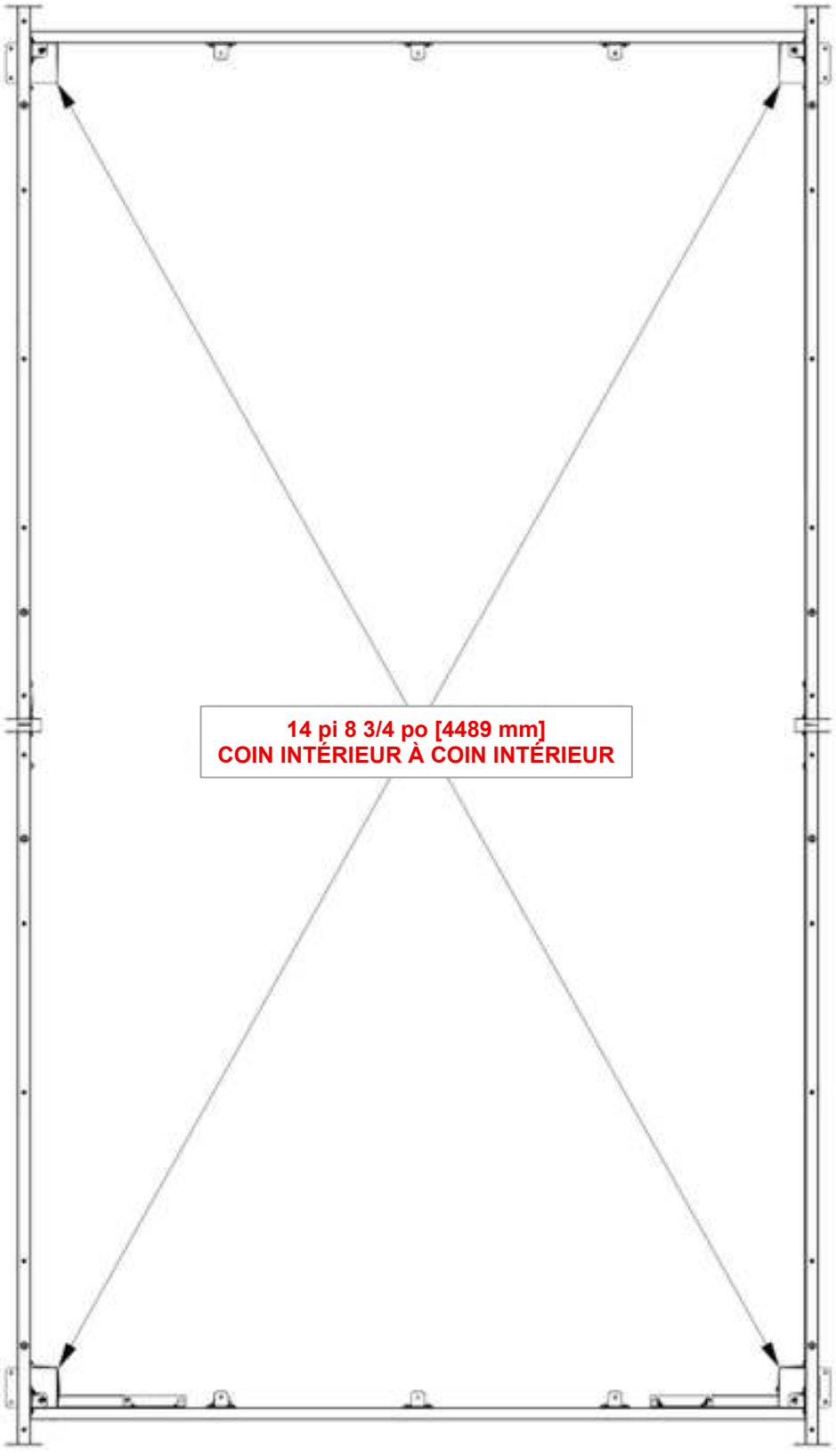

ÉTAPE 26 - ASSEMBLAGE DE POUTRE FAÎTIÈRE

QTÉ	NUMÉRO DE PIÈCE	DESCRIPTION
6	H101202	VIS À TÊTE CYLINDRIQUE BOMBÉE TORX 1/4 20 × 3/4, ENSEMBLE



B01 (x1) **ASSEMBLAGE DE POUTRE FAÎTIÈRE - A4M04173**
67 1/4 po x 5 1/4 po x 1 7/16 po (36 x 134 x 1708)



J2 (x1) **SUPPORT D'ÉPISSURE - A4M01270**
1 1/4 po x 5 1/8 po x15 3/4 po (33 x 131 x 400)

- POUR FACILITER L'ASSEMBLAGE, NOUS RECOMMANDONS D'UTILISER DES CHEVALETS DE SCIAGE POUR LES ÉTAPES 26 À 28.

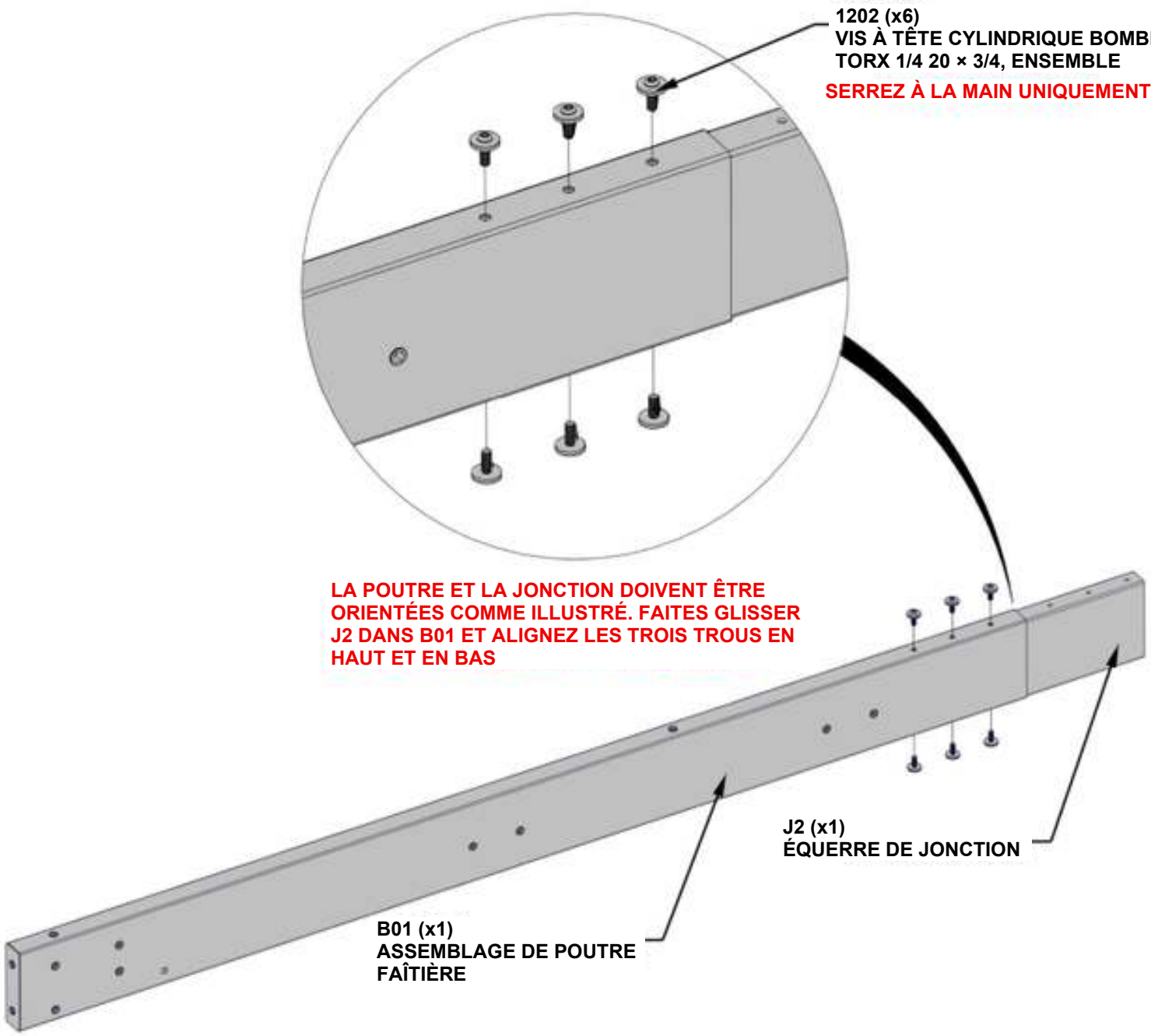

ÉTAPE 27 - ASSEMBLAGE DE POUTRE FAÎTIÈRE

QTÉ	NUMÉRO DE PIÈCE	DESCRIPTION
6	H101202	VIS À TÊTE CYLINDRIQUE BOMBÉE TORX 1/4 20 × 3/4, ENSEMBLE



B02 (x1) **ASSEMBLAGE DE POUTRE FAÎTIÈRE - A4M04174**
61 po x 5 1/4 po x 1 7/16 po (36 x 134 x 1550)

- FAITES GLISSER LA PIÈCE B02 DANS L'ÉQUERRE DE JONCTION J2 ET ALIGNEZ LES TROIS TROUS EN HAUT ET EN BAS.
- TAPOTEZ DOUCEMENT LES EXTRÉMITÉS DE L'ASSEMBLAGE AVEC UN MAILLET EN CAOUTCHOUC JUSQU'À CE QUE L'ESPACE SE FERME.

1202 (x6)
VIS À TÊTE CYLINDRIQUE BOMBÉE TORX 1/4 20 × 3/4, ENSEMBLE
RESSERREZ TOUTE LA QUINCAILLERIE

B02 (x1)
ASSEMBLAGE DE POUTRE FAÎTIÈRE

LE TROU TRAVERSANT DE CHAQUE POUTRE DOIT ÊTRE POSITIONNÉ LE PLUS PRÈS POSSIBLE DU CÔTÉ INFÉRIEUR

ÉTAPE 28 - ASSEMBLAGE DE POUTRE FAÎTIÈRE



J3 (x2) SUPPORT DE PIGNON - A4M03805
11 1/8 po x 6 7/16 po x 1/16 po (2 x 163 x 282)

QTÉ	NUMÉRO DE PIÈCE	DESCRIPTION
4	H101202	VIS À TÊTE CYLINDRIQUE BOMBÉE TORX 1/4 20 × 3/4, ENSEMBLE

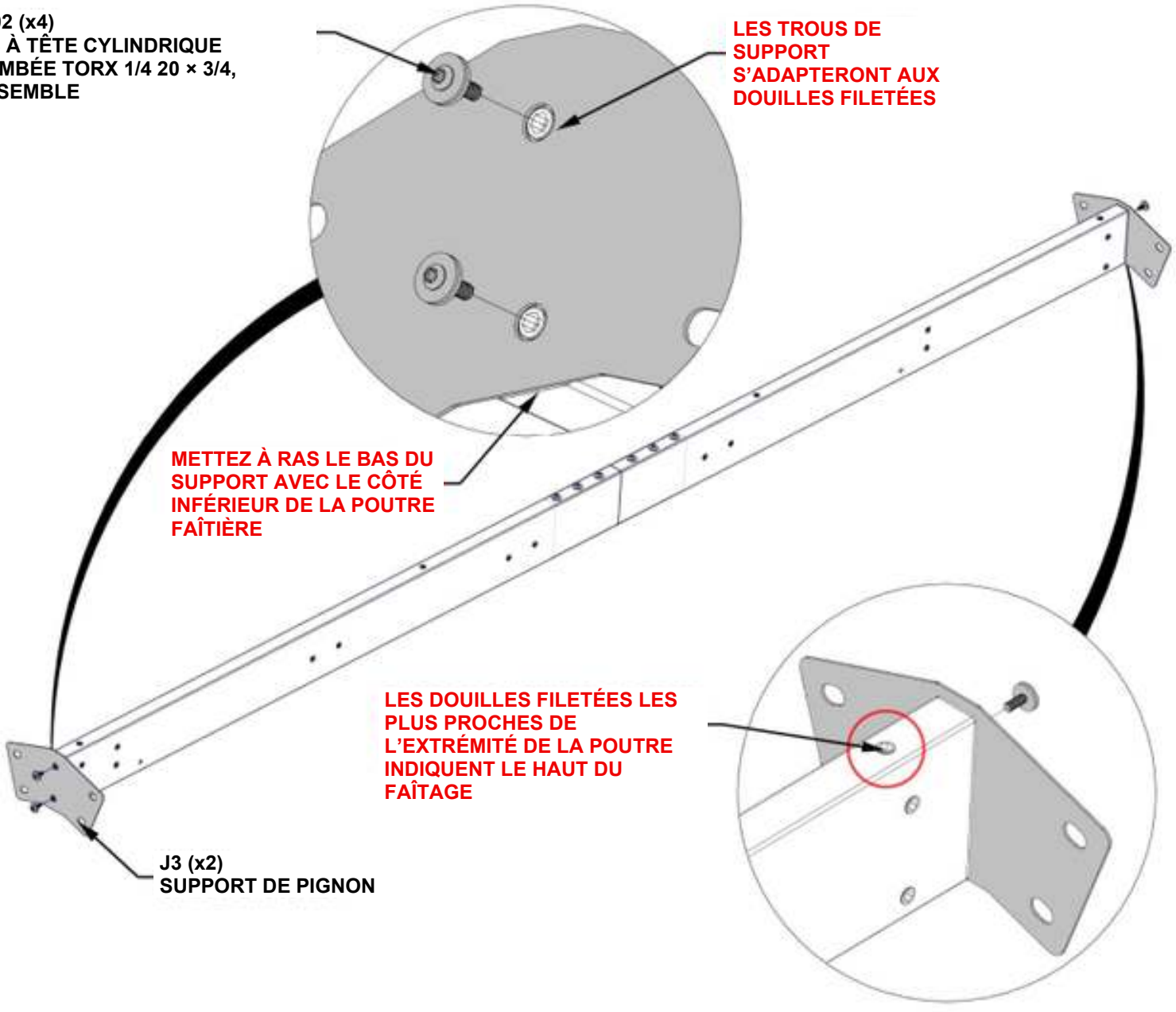

ÉTAPE 29A - ASSEMBLAGE DU FAÎTE

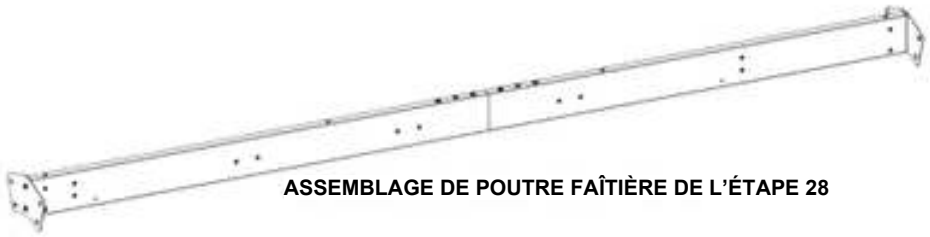

ASSEMBLAGE DE POUTRE FAÎTIÈRE DE L'ÉTAPE 28

- AVEC L'AIDE D'AU MOINS DEUX AUTRES PERSONNES. FIXEZ L'ASSEMBLAGE DE CRÊTE AUX ASSEMBLAGES D'ARCS.
- L'ASSEMBLAGE DE LA POUTRE FAÎTIÈRE DOIT ÊTRE ORIENTÉ COMME INDIQUÉ CI-DESSOUS, AVEC LE LONG DÉBORD VERS L'AVANT.
- LA QUINCAILLERIE RELIANT LES CHEVRONS AUX ARCS DE PIGNON POURRAIT DEVOIR ÊTRE DESSERRÉE AFIN DE PERMETTRE À LA POUTRE FAÎTIÈRE DE GLISSER EN PLACE.

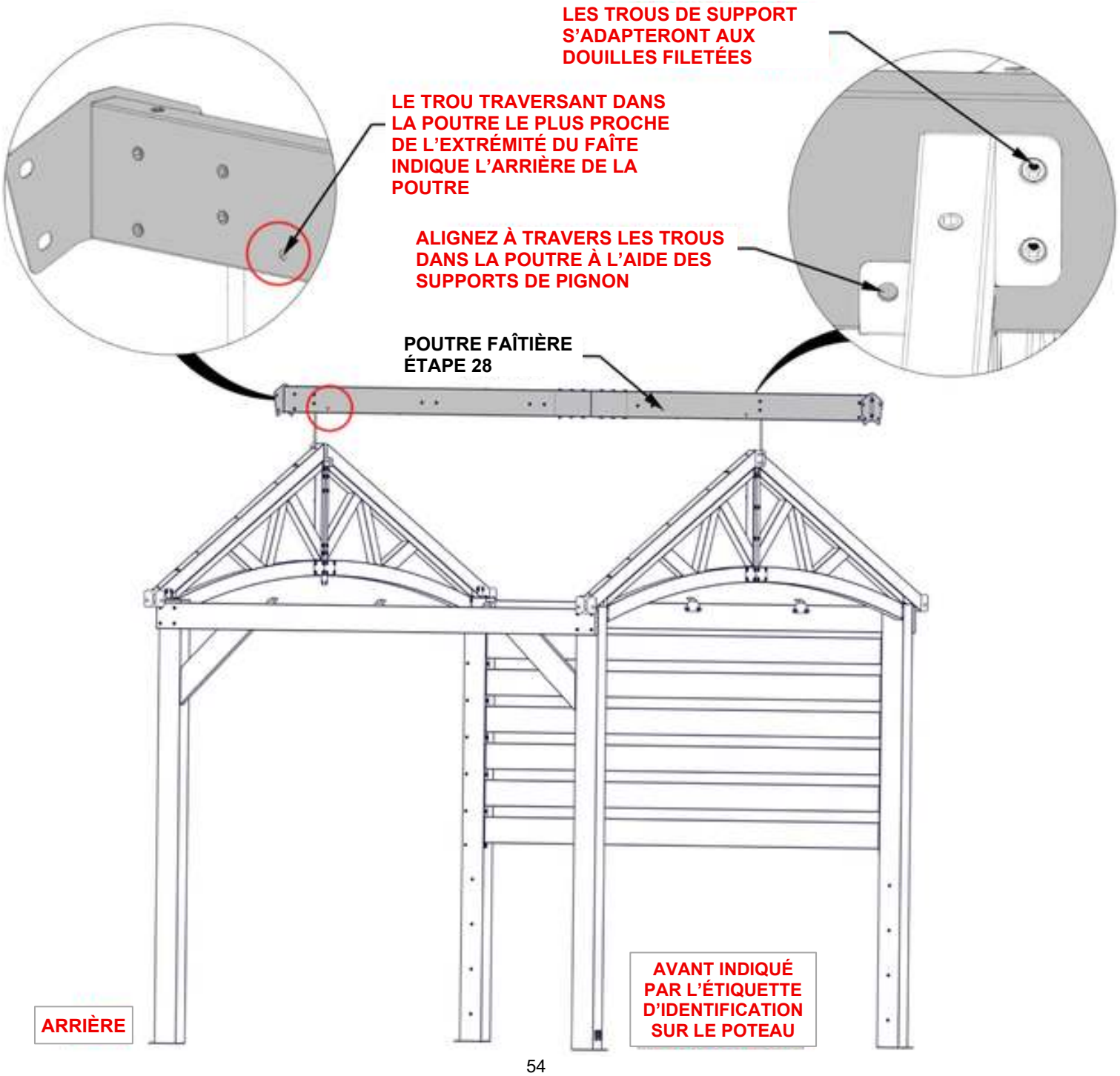

ÉTAPE 29B - ASSEMBLAGE DU FAÎTE

QTÉ	NUMÉRO DE PIÈCE	DESCRIPTION
8	H101202	VIS À TÊTE CYLINDRIQUE BOMBÉE TORX 1/4 20 × 3/4, ENSEMBLE

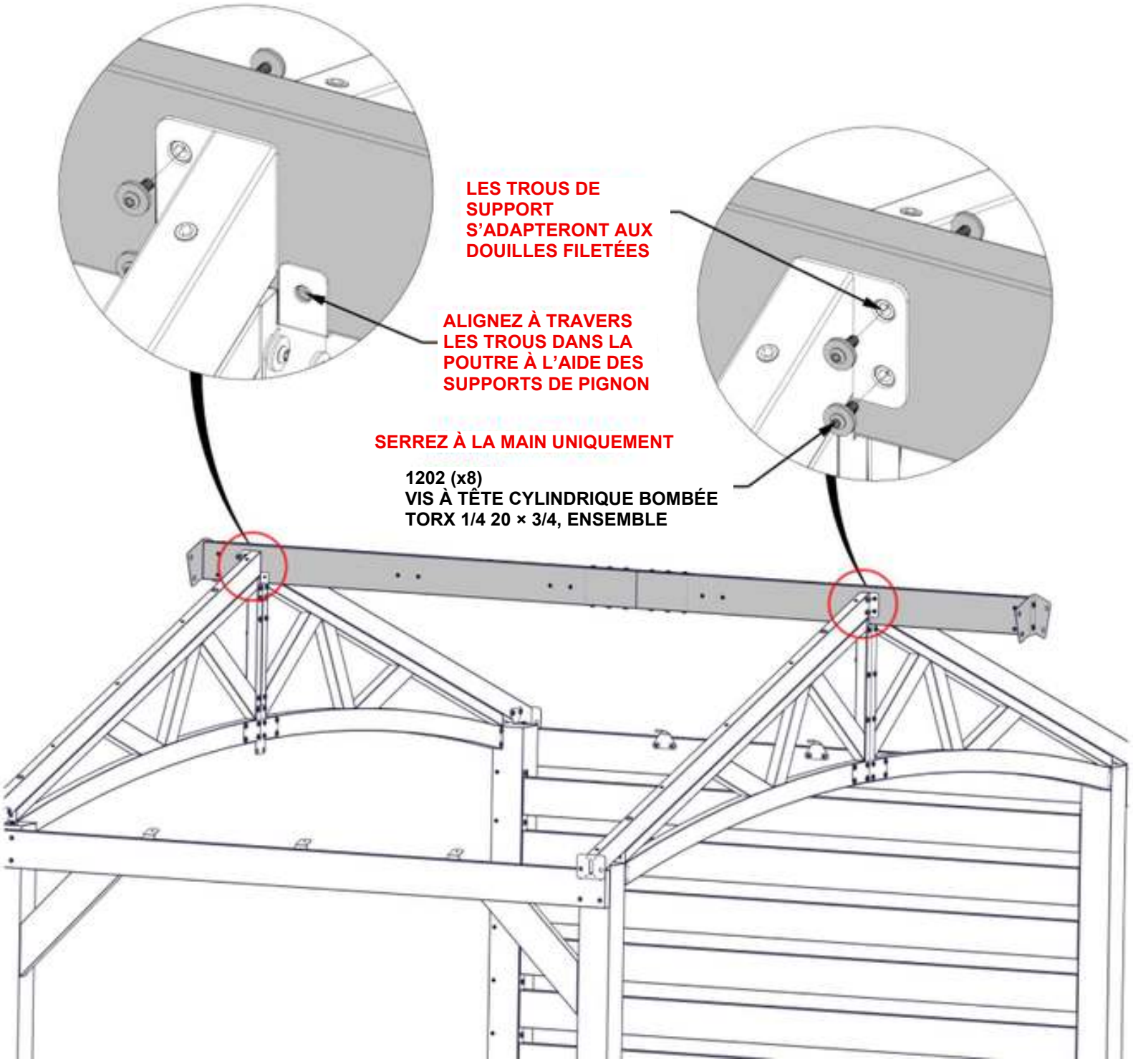

ÉTAPE 29C - ASSEMBLAGE DU FAÎTE

QTÉ	NUMÉRO DE PIÈCE	DESCRIPTION
2	H100479	CONTRE-ÉCROU 5/16 NOIR
2	H100205	BOULON À EMBASE 5/16 x 2 1/4 NOIR
2	H100474	RONDELLE PLATE 9 x 18 NOIRE

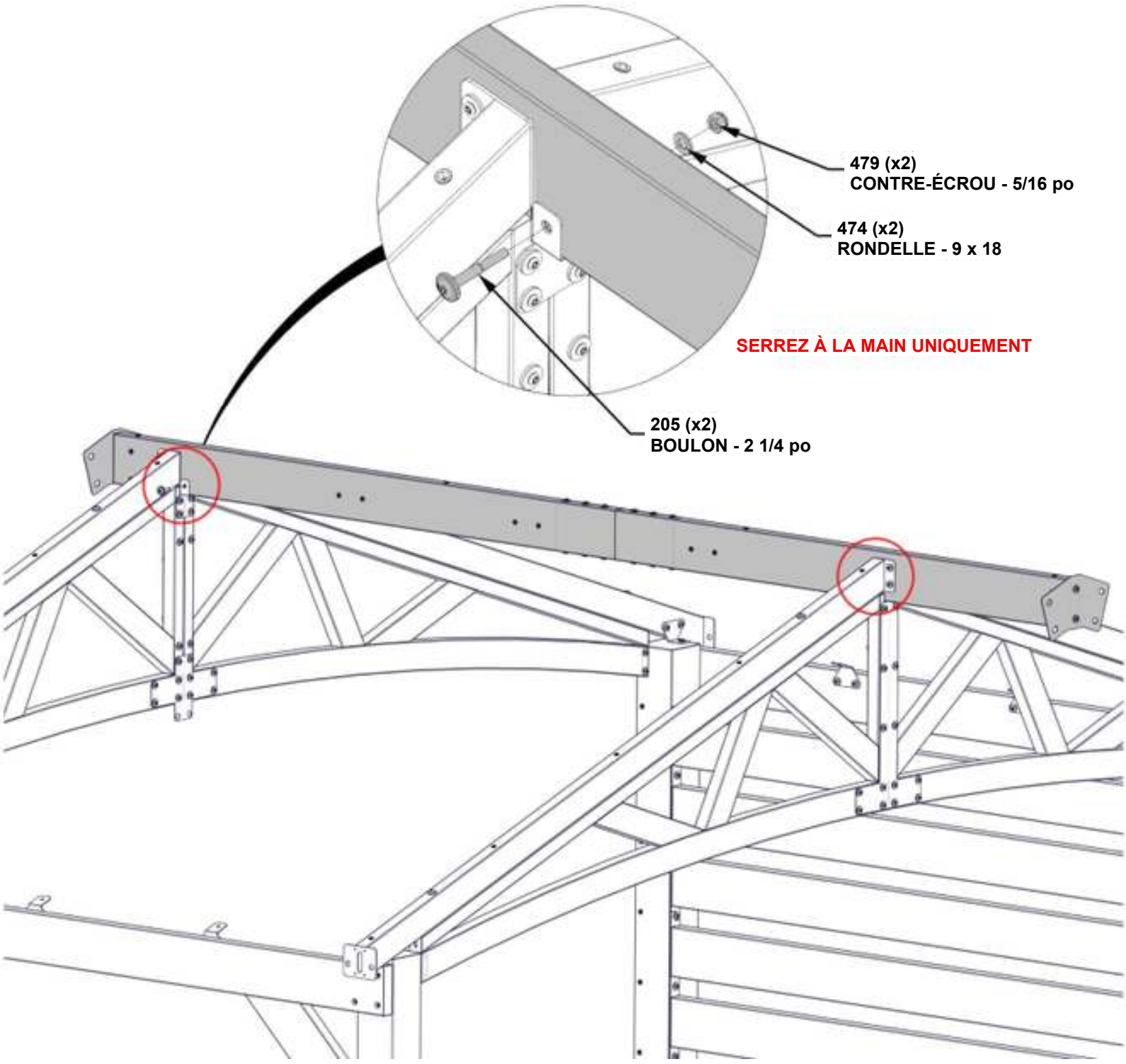

ÉTAPE 30 - ASSEMBLAGE DU FAÎTE



C01 ASSEMBLAGE DE CONSOLE - A4M04186
(x2) 23 3/8 po x 8 9/16 po x 1 7/16 po (36 x 217x 593)

QTÉ	NUMÉRO DE PIÈCE	DESCRIPTION
12	H101202	VIS À TÊTE CYLINDRIQUE BOMBÉE TORX 1/4 20 × 3/4, ENSEMBLE

- IL EST RECOMMANDÉ D'UTILISER L'EMBOUT D'ANGLE FOURNI POUR INSTALLER LA QUINCAILLERIE À CETTE ÉTAPE.
- FIXEZ LES CONSOLES AUX ASSEMBLAGES DE POUTRES FAÎTIÈRES ET D'ARCS.
- METTEZ D'ÉQUERRE AU BESOIN AVANT DE RESSERRER LA QUINCAILLERIE.

1202 (x12)
VIS À TÊTE CYLINDRIQUE BOMBÉE TORX 1/4 20 × 3/4, ENSEMBLE

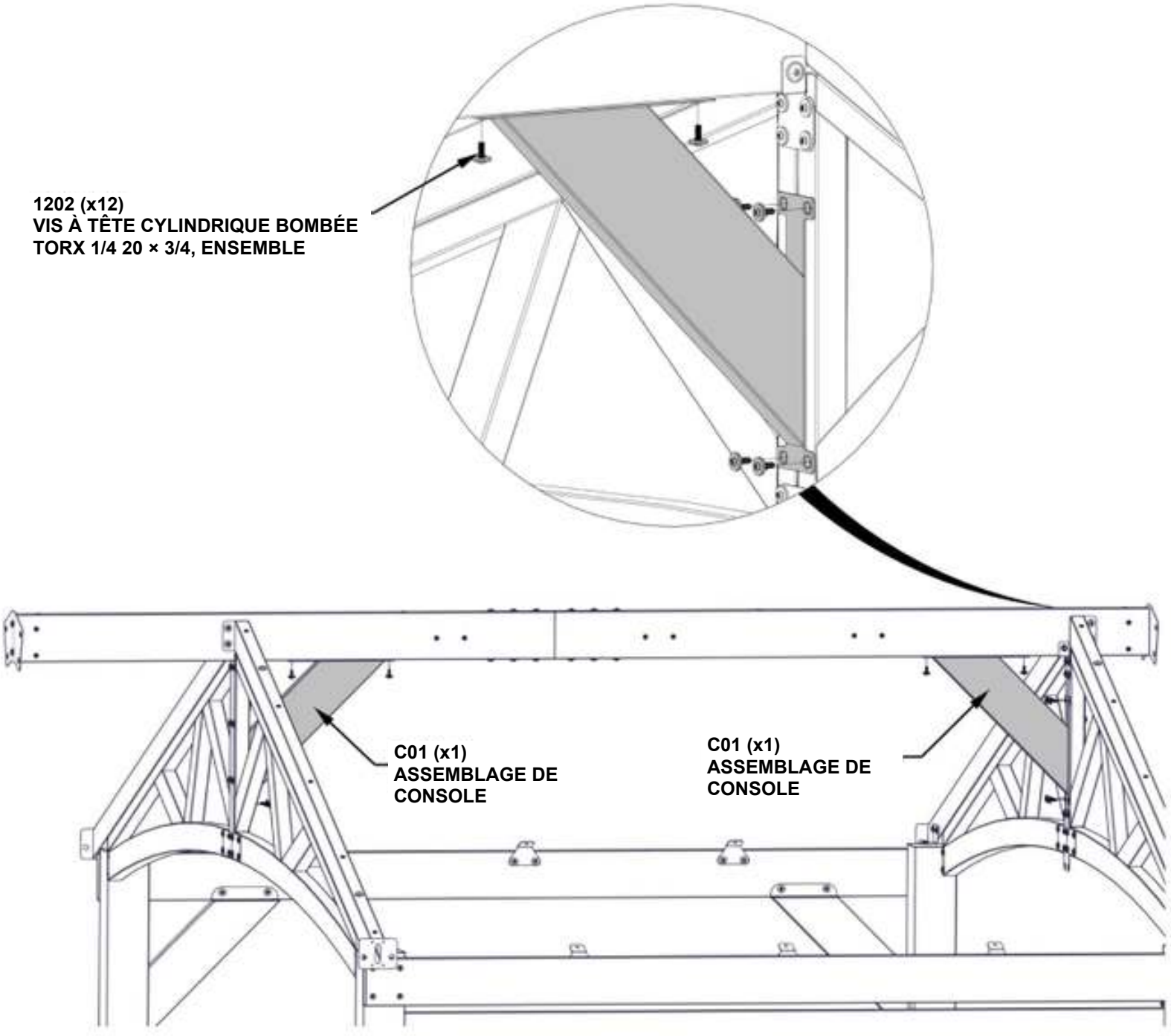

ÉTAPE 31 - ASSEMBLAGE DU FAÎTE

AVANT DE PASSER AUX ÉTAPES SUIVANTES, SERREZ LA QUINCAILLERIE SUIVANTE QUI A ÉTÉ LAISSÉE DESSERRÉE AUX ÉTAPES PRÉCÉDENTES.

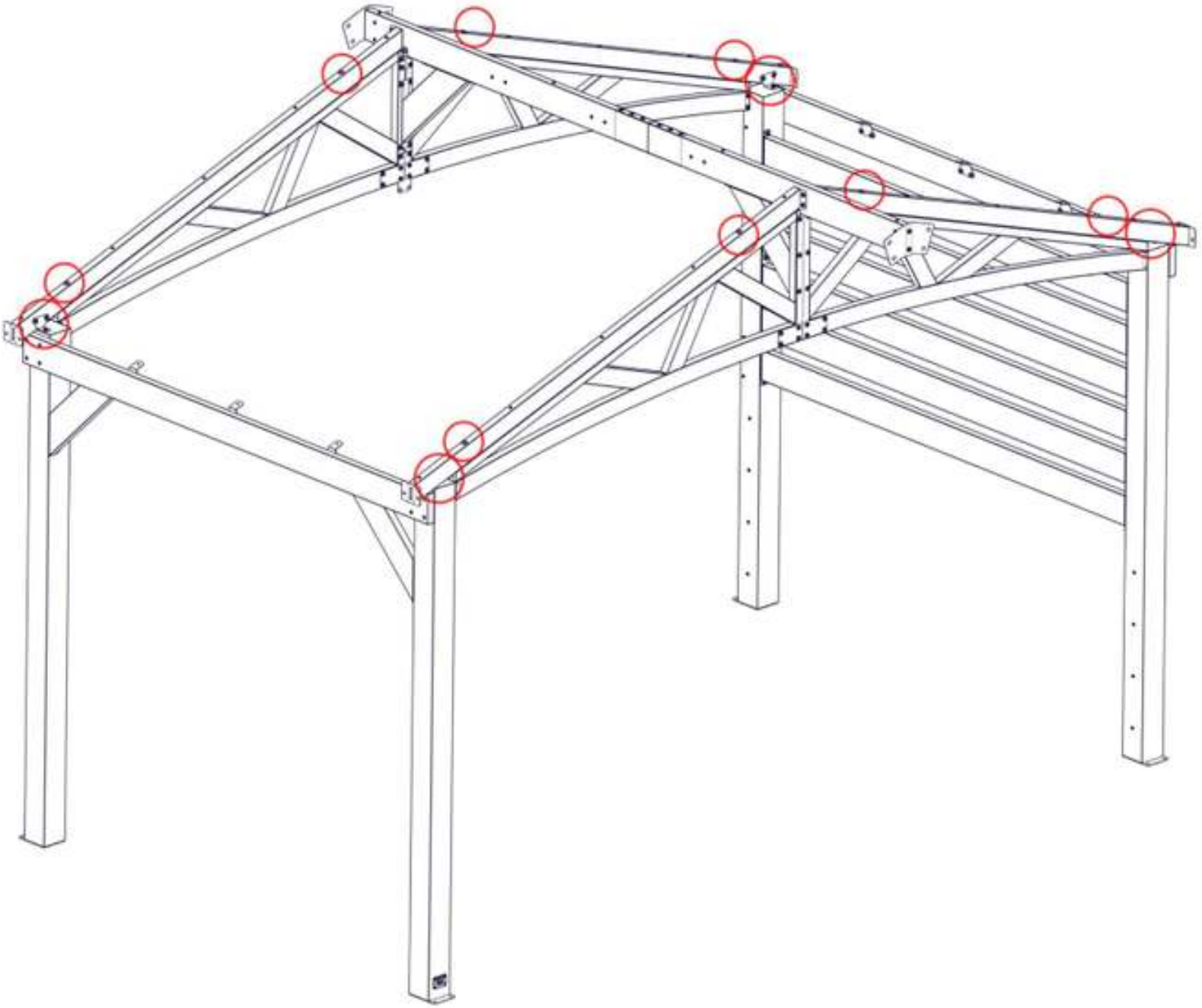

ÉTAPE 32A - ASSEMBLAGE DU FAÎTE

QTÉ	NUMÉRO DE PIÈCE	DESCRIPTION
2	H101053	RONDELLE EN ACIER 6 x 20
2	H101054	RONDELLE D'ÉTANCHÉITÉ
2	H101293	TÊTE CYLINDRIQUE BOMBÉE TORX 1/4 20 x 1 3/8 po

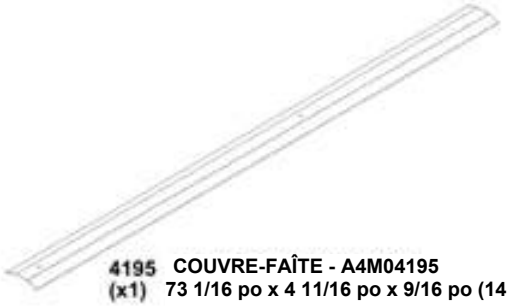

4195 (x1) **COUVRE-FAÎTE - A4M04195**
73 1/16 po x 4 11/16 po x 9/16 po (14 x 120 x 1856)



J10 (x2) **ANNEAU DE SUPPORT - A4M03808**
13/16 po x 7/16 po (11 x 20)

- **RETIREZ LE FILM PROTECTEUR.**
- **ORIENTEZ LE COUVRE-FAÎTE COMME INDIQUÉ CI-DESSOUS.**
- **AVERTISSEMENT : IL EST RECOMMANDÉ DE PORTER DES GANTS LORS DE LA MANIPULATION DE MORCEAUX DE TOIT EN ACIER.**

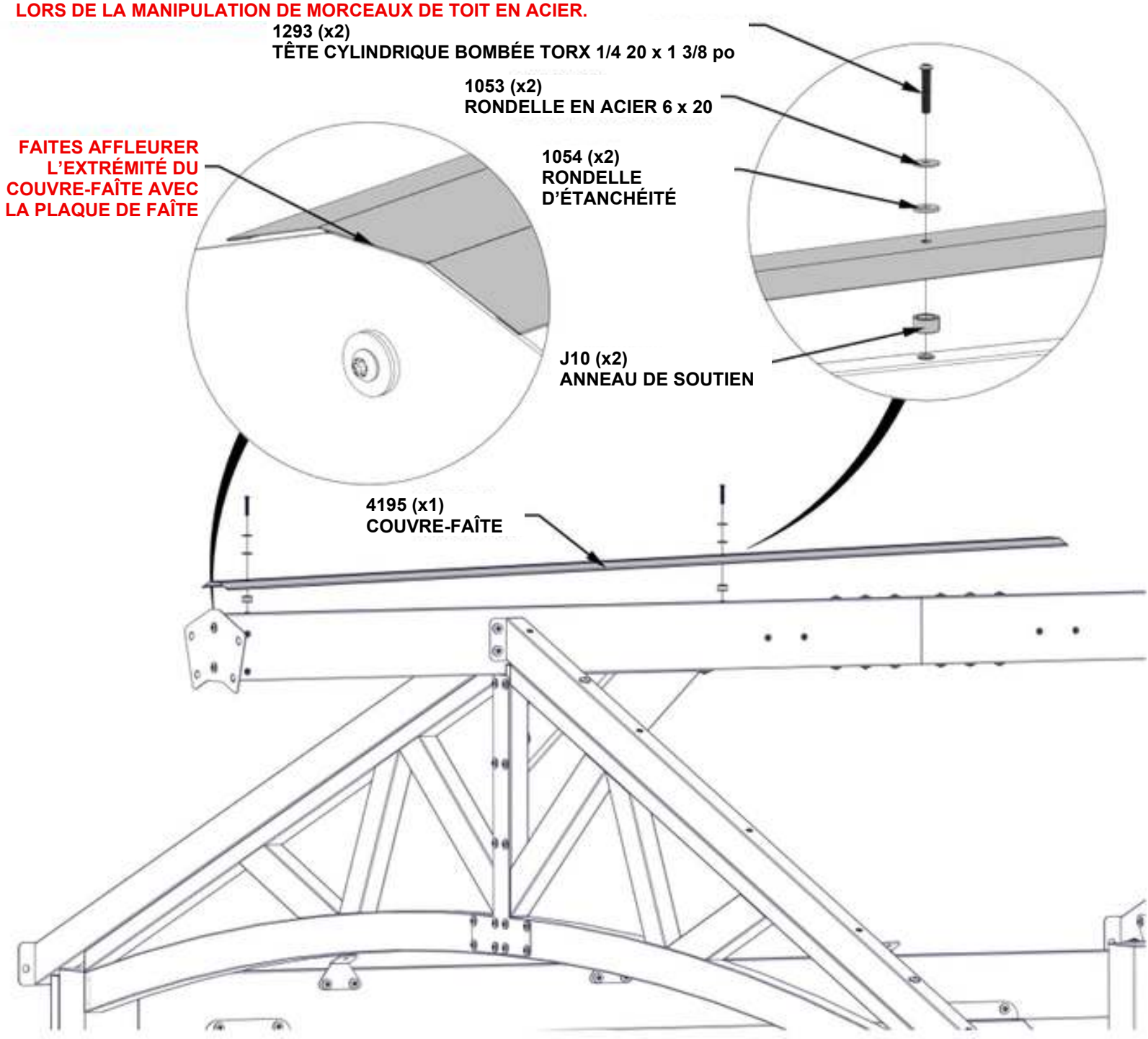

ÉTAPE 32B - ASSEMBLAGE DU FAÎTE



3535 JONCTION DU COUVRE-FAÎTE - A4M03535
(x1) 3 15/16 po x 4 13/16 po x 5/8 po (16 x 122 x 100)

- RETIREZ LE FILM PROTECTEUR.
- ORIENTEZ LA JONCTION DU COUVRE-FAÎTE COMME ILLUSTRÉ CI-DESSOUS.
- AVERTISSEMENT : IL EST RECOMMANDÉ DE PORTER DES GANTS LORS DE LA MANIPULATION DE MORCEAUX DE TOIT EN ACIER.

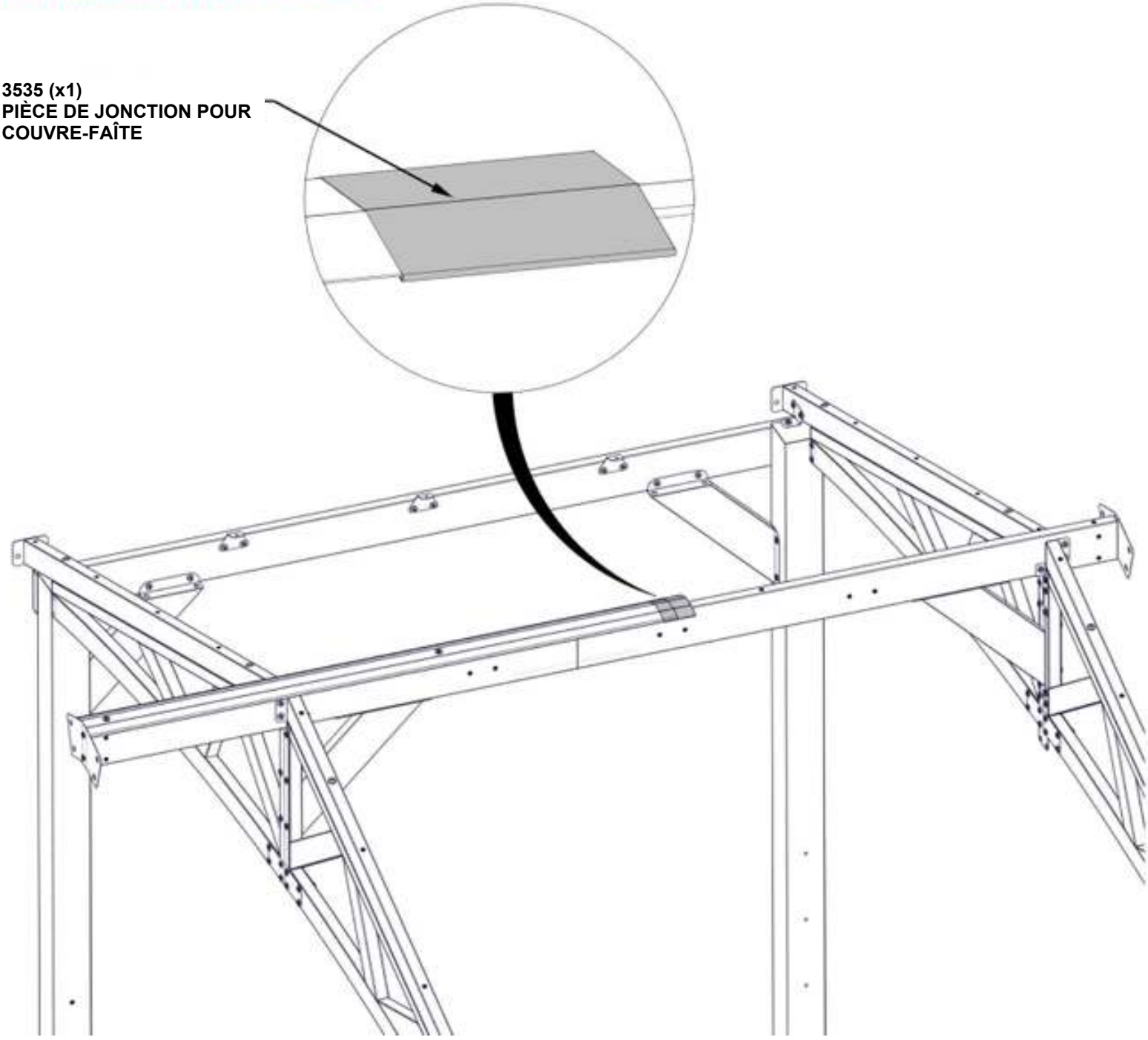

ÉTAPE 32C - ASSEMBLAGE DU FAÎTE

QTÉ	NUMÉRO DE PIÈCE	DESCRIPTION
2	H101053	RONDELLE EN ACIER 6 x 20
2	H101054	RONDELLE D'ÉTANCHÉITÉ
2	H101293	TÊTE CYLINDRIQUE BOMBÉE TORX 1/4 20 x 1 3/8 po

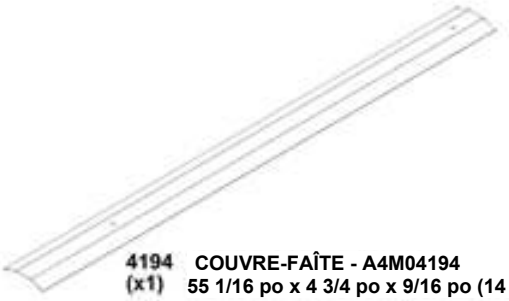

4194 (x1) COUVRE-FAÎTE - A4M04194
55 1/16 po x 4 3/4 po x 9/16 po (14 x 120 x 1398)



J10 (x2) ANNEAU DE SUPPORT - A4M03808
13/16 po x 7/16 po (11 x 20)

- RETIREZ LE FILM PROTECTEUR.
- ORIENTEZ LE COUVRE-FAÎTE ET GLISSEZ DANS LA JONCTION DU COUVRE-FAÎTE COMME ILLUSTRÉ CI-DESSOUS.
- AVERTISSEMENT : IL EST RECOMMANDÉ DE PORTER DES GANTS LORS DE LA MANIPULATION DE MORCEAUX DE TOIT EN ACIER.

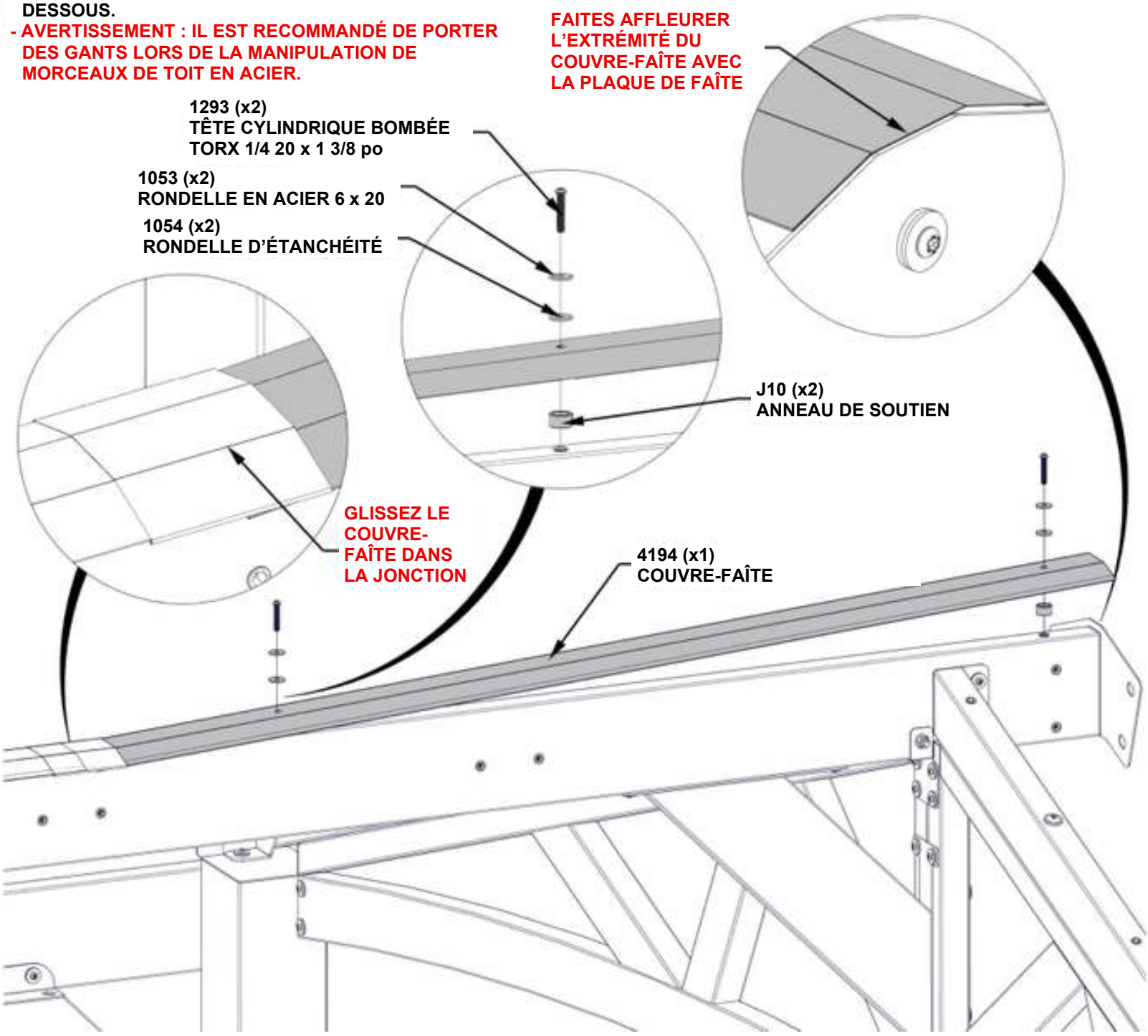

ÉTAPE 33A - ASSEMBLAGE DU TOIT

QTÉ	NUMÉRO DE PIÈCE	DESCRIPTION
12	H101202	VIS À TÊTE CYLINDRIQUE BOMBÉE TORX 1/4 20 × 3/4, ENSEMBLE



R01 (x6) **ASSEMBLAGE DE CHEVRON - A4M04179**
91 1/2 po x 4 5/16 po x 3 1/8 po (80 x 110 x 2325)

- FIXEZ CHAQUE CHEVRON AU NIVEAU DU FAÎTE COMME ILLUSTRÉ CI-DESSOUS.

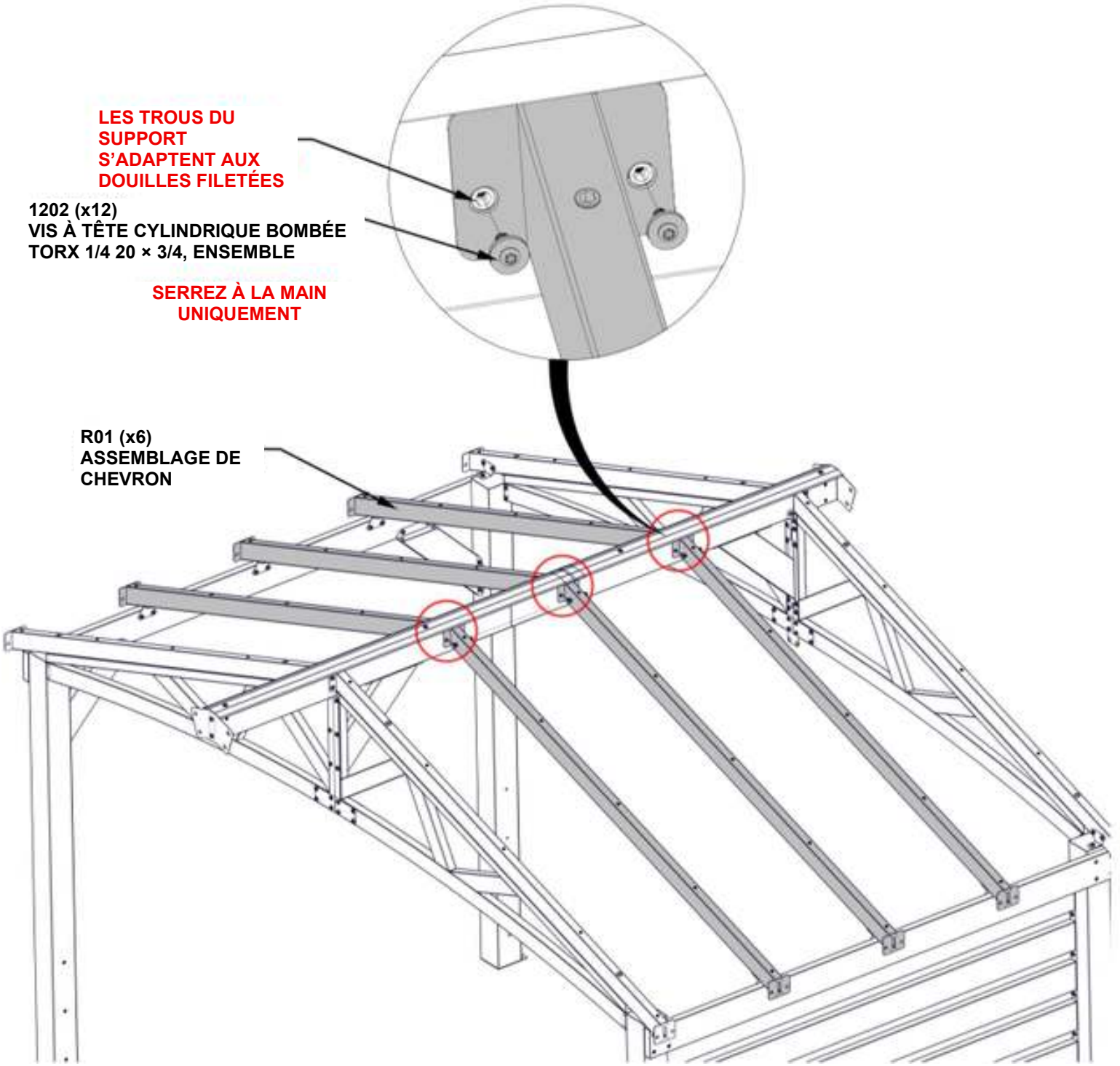

ÉTAPE 33B - ASSEMBLAGE DU TOIT

QTÉ	NUMÉRO DE PIÈCE	DESCRIPTION
6	H101202	VIS À TÊTE CYLINDRIQUE BOMBÉE TORX 1/4 20 × 3/4, ENSEMBLE

- FIXEZ L'EXTRÉMITÉ DE CHAQUE CHEVRON AUX SUPPORTS LE LONG DE LA POUTRE LATÉRALE.

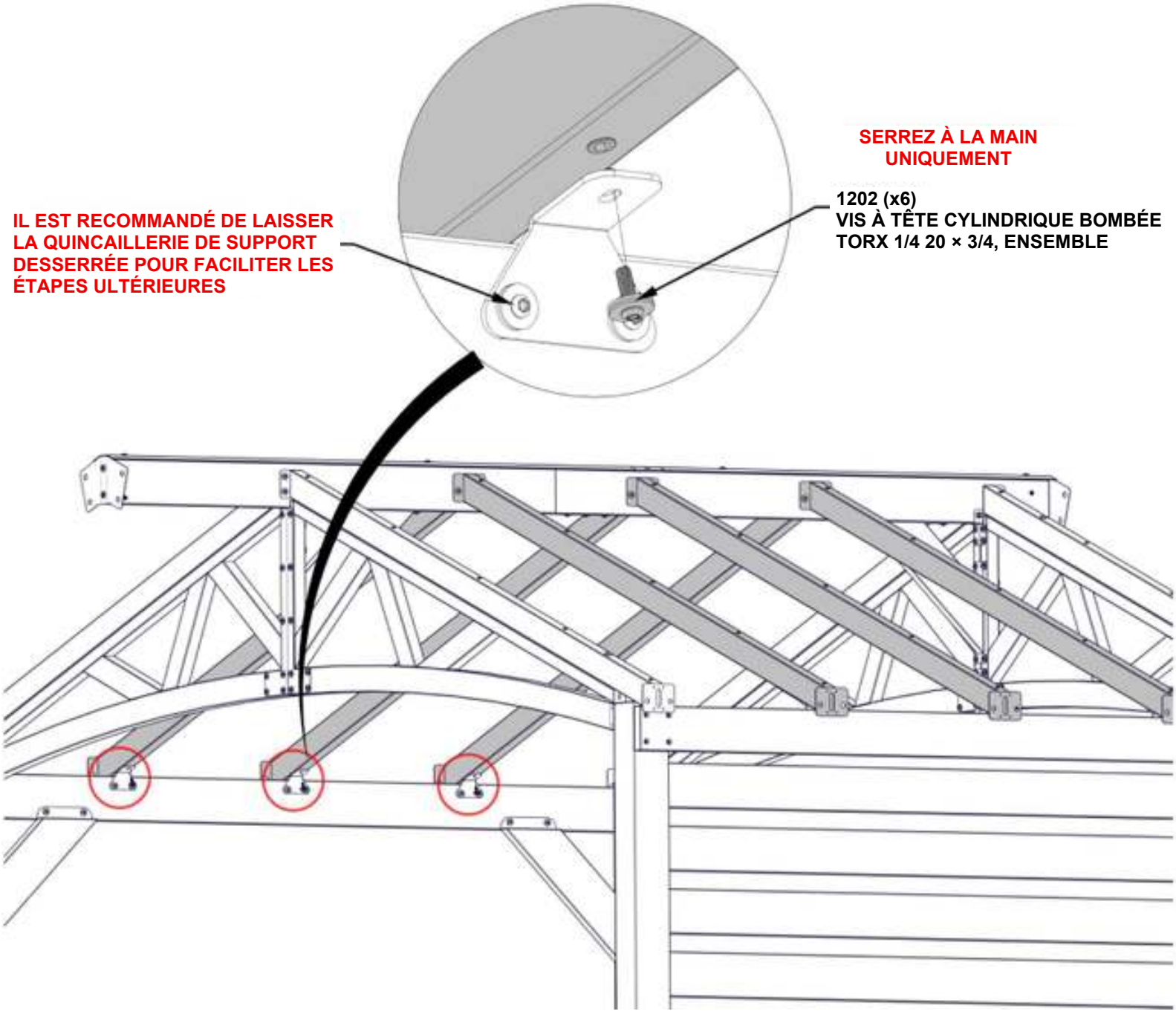

ÉTAPE 34 - ASSEMBLAGE DE LA POUTRE

QTÉ	NUMÉRO DE PIÈCE	DESCRIPTION
12	H101202	VIS À TÊTE CYLINDRIQUE BOMBÉE TORX 1/4 20 × 3/4, ENSEMBLE



B08 (x2) **ASSEMBLAGE DE POUTRE D'ÉGOUTTEMENT - A4M04178**
71 3/8 po x 4 13/16 po x 1 7/16 po (36 x 122 x 1813,5)



J6 (x2) **SUPPORT D'ÉPISSURE - A4M03806**
19 11/16 po x 4 11/16 po x 32,5 (32,5 x 118,5 x 500)

- POUR FACILITER L'ASSEMBLAGE, NOUS RECOMMANDONS D'UTILISER DES CHEVALETS DE SCIAGE POUR LES ÉTAPES 34 - 35.
- RÉPÉTEZ CETTE ÉTAPE DEUX FOIS

1202 (x6)
VIS À TÊTE CYLINDRIQUE BOMBÉE TORX 1/4 20 × 3/4, ENSEMBLE

SERREZ À LA MAIN UNIQUEMENT

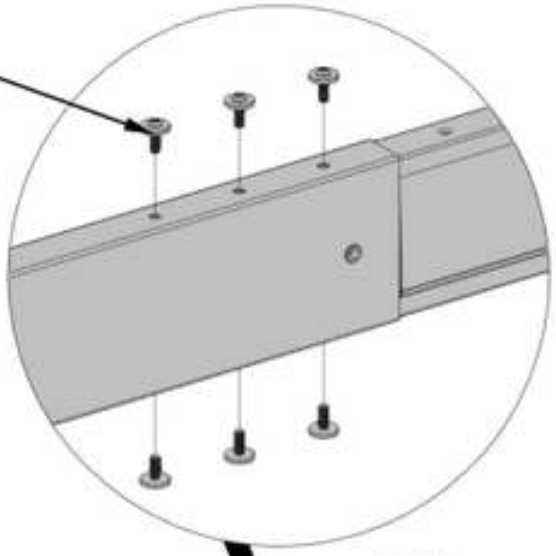

J6 (x1)
ÉQUERRE DE JONCTION

LA POUTRE ET LA JONCTION DOIVENT ÊTRE ORIENTÉES COMME ILLUSTRÉ. FAITES GLISSER J6 DANS B08 ET ALIGNEZ LES TROIS TROUS EN HAUT ET EN BAS

B08 (x1)
ASSEMBLAGE DE POUTRE D'ÉGOUTTEMENT



ÉTAPE 35 - ASSEMBLAGE DE LA POUTRE

QTÉ	NUMÉRO DE PIÈCE	DESCRIPTION
12	H101202	VIS À TÊTE CYLINDRIQUE BOMBÉE TORX 1/4 20 × 3/4, ENSEMBLE



B07 (x2) **ASSEMBLAGE DE POUTRE D'ÉGOUTTEMENT - A4M04177**
54 1/16 po x 4 13/16 po x 1 7/16 po (36 x 122 x 1372,50)

- FAITES GLISSER B07 DANS LE SUPPORT D'ÉPISSURE. TAPOTEZ DOUCEMENT LES EXTRÉMITÉS DE L'ASSEMBLAGE AVEC UN MAILLET EN CAOUTCHOUC JUSQU'À CE QUE L'ESPACE SE FERME.

- RÉPÉTEZ CETTE ÉTAPE DEUX FOIS

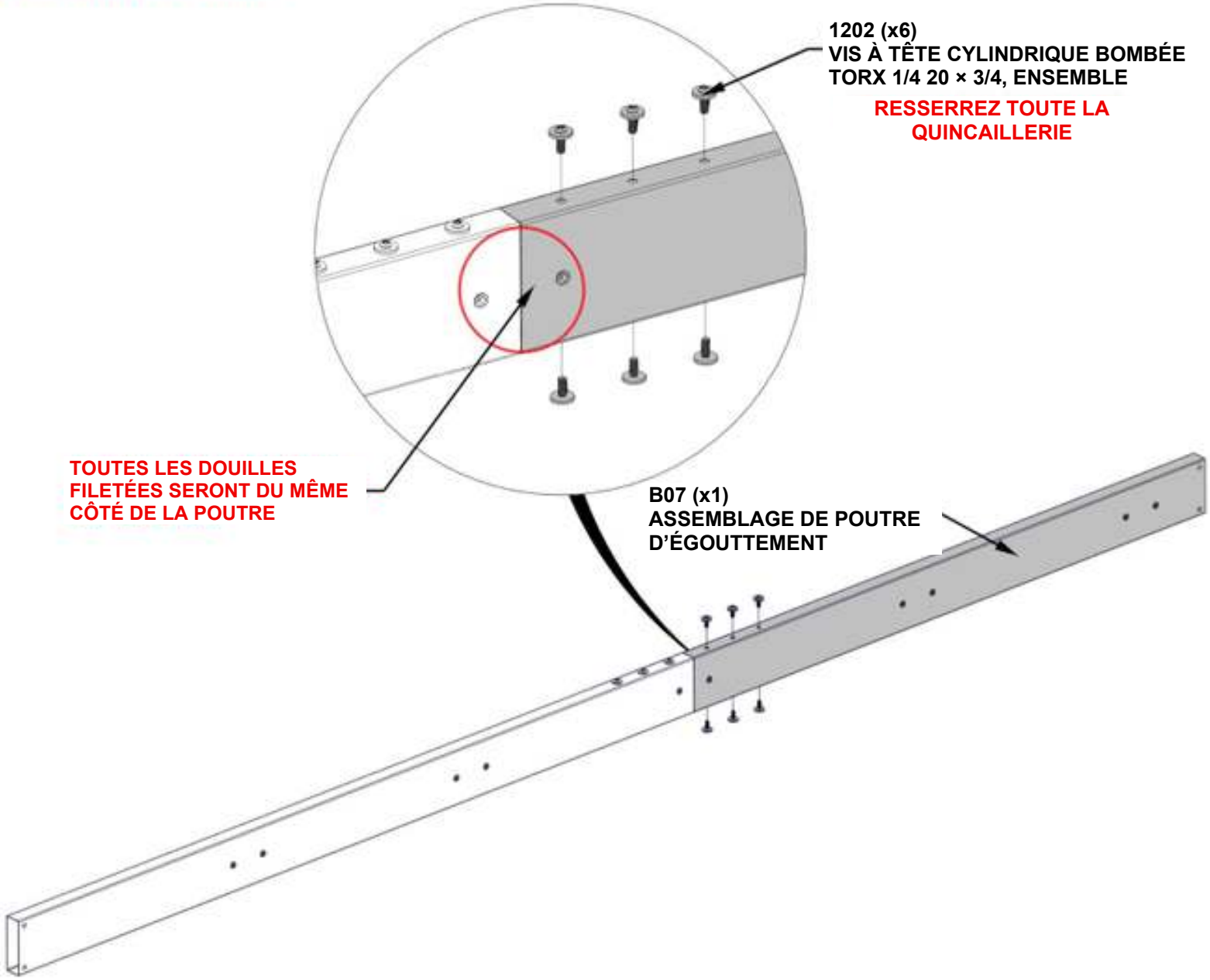

ÉTAPE 36 - ASSEMBLAGE DU TOIT

QTÉ	NUMÉRO DE PIÈCE	DESCRIPTION
20	H101202	VIS À TÊTE CYLINDRIQUE BOMBÉE TORX 1/4 20 × 3/4, ENSEMBLE



ASSEMBLAGES DE POUTRE DES ÉTAPES 34 - 35 (x2)

- **AVEC L'AIDE D'AU MOINS DEUX PERSONNES SUPPLÉMENTAIRES, FIXEZ L'ASSEMBLAGE DE LA POUTRE AUX EXTRÉMITÉS DES CHEVRONS.**
- **L'ASSEMBLAGE DE LA POUTRE DOIT ÊTRE ORIENTÉ COMME ILLUSTRÉ CI-DESSOUS AVEC UN LONG DÉBORD VERS L'AVANT.**

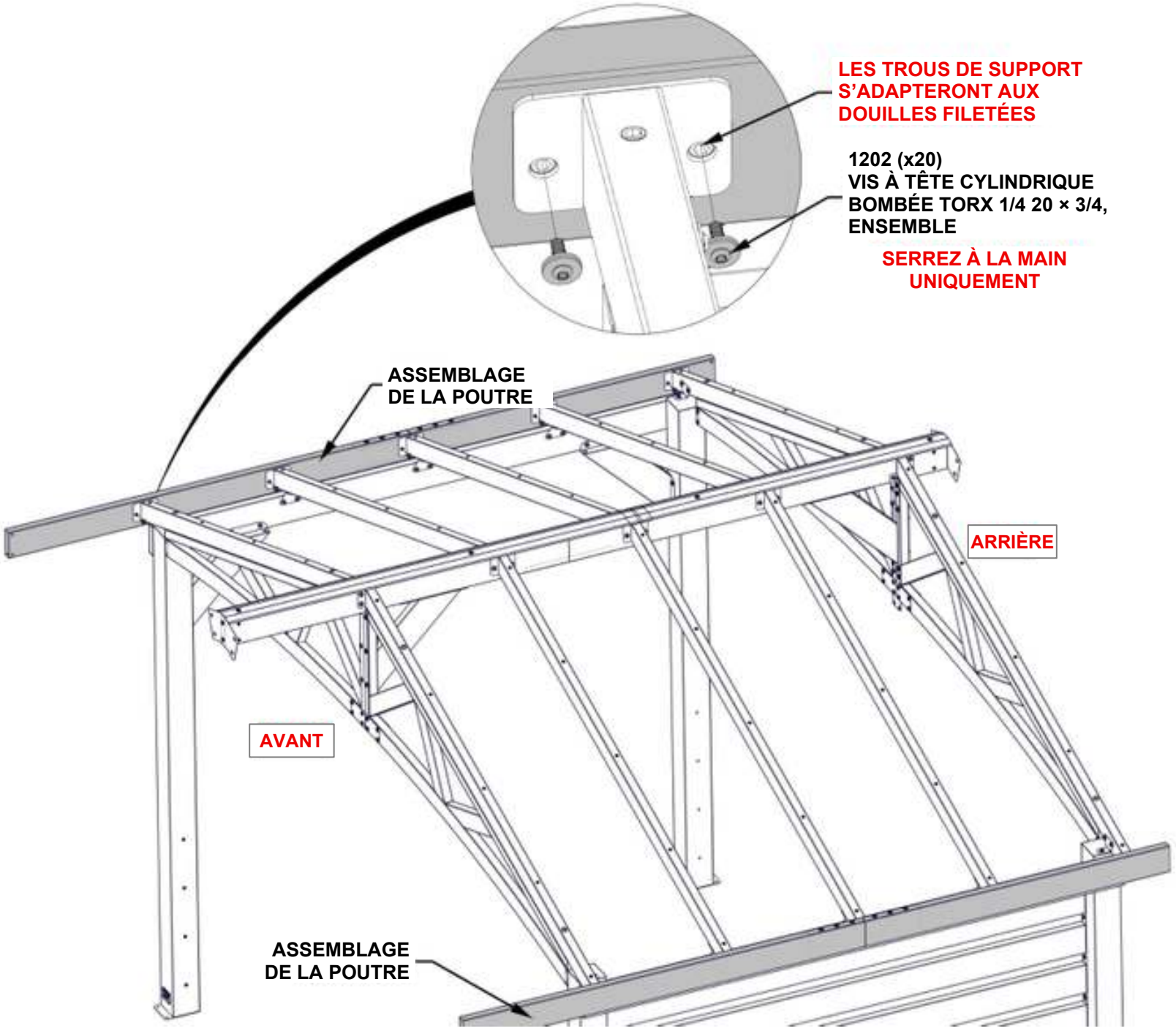

ÉTAPE 37 - ASSEMBLAGE DU TOIT

QTÉ	NUMÉRO DE PIÈCE	DESCRIPTION
4	H101202	VIS À TÊTE CYLINDRIQUE BOMBÉE TORX 1/4 20 × 3/4, ENSEMBLE

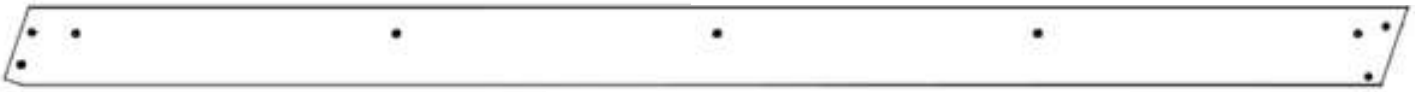

B06 ASSEMBLAGE DE POUTRE DE PIGNON - A4M04176
(x2) 93 11/16 po x 5 1/4 po x 1 7/16 po (36 x 134 x 2379)



J9 SUPPORT DE POUTRE - A4M03807
(x2) 5 9/16 po x 1 5/16 po x 4 9/16 po (140,57 x 33,20 x 116)

- RÉPÉTEZ CETTE ÉTAPE DEUX FOIS

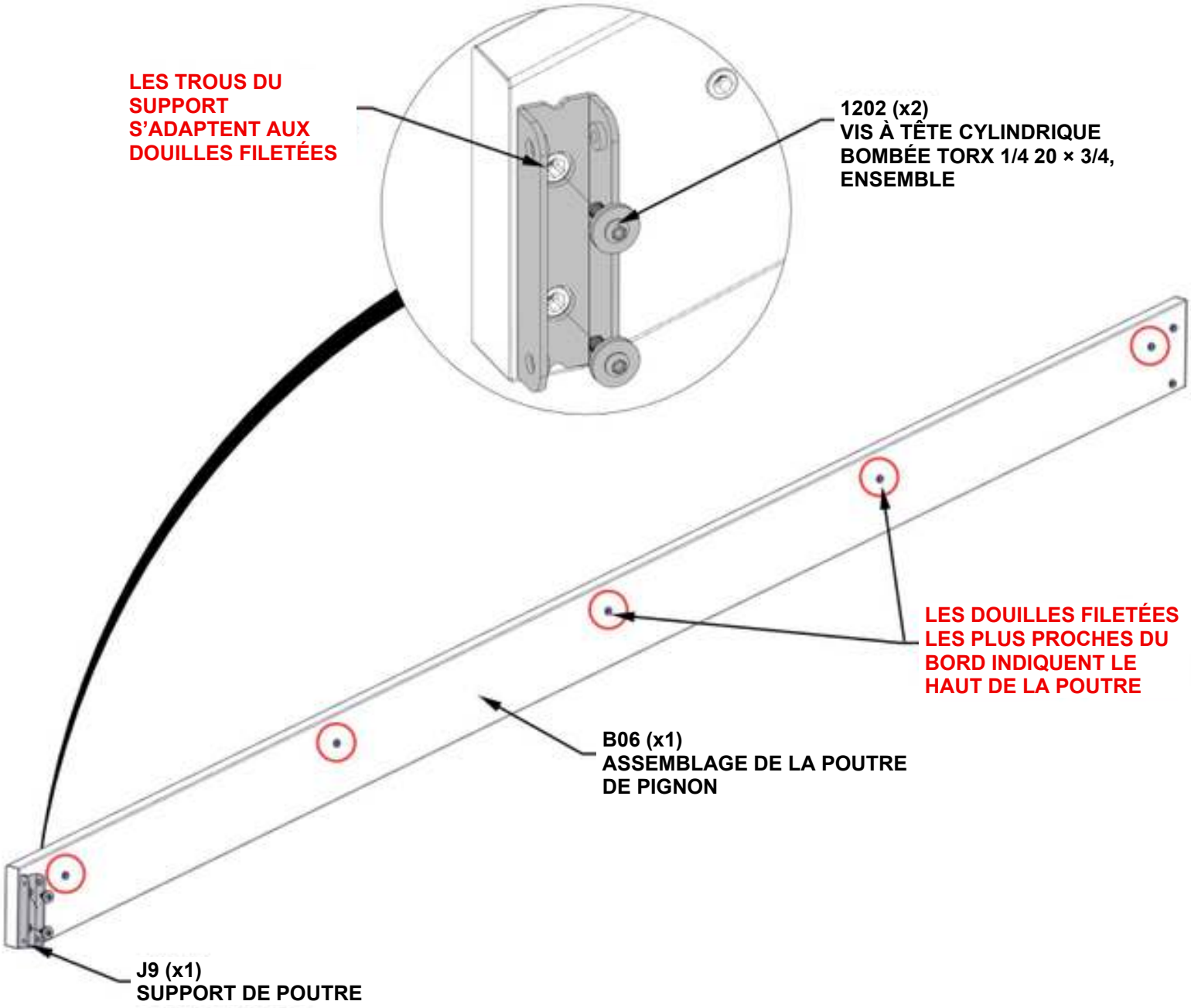

ÉTAPE 38 - ASSEMBLAGE DU TOIT



J8 SUPPORT DE PIGNON - A4M03804
(x2) 4 13/16 po x 1 9/16 po x 1 9/16 po (40 x 40 x 123)

QTÉ	NUMÉRO DE PIÈCE	DESCRIPTION
4	H101202	VIS À TÊTE CYLINDRIQUE BOMBÉE TORX 1/4 20 × 3/4, ENSEMBLE

- RÉPÉTEZ CETTE ÉTAPE DEUX FOIS

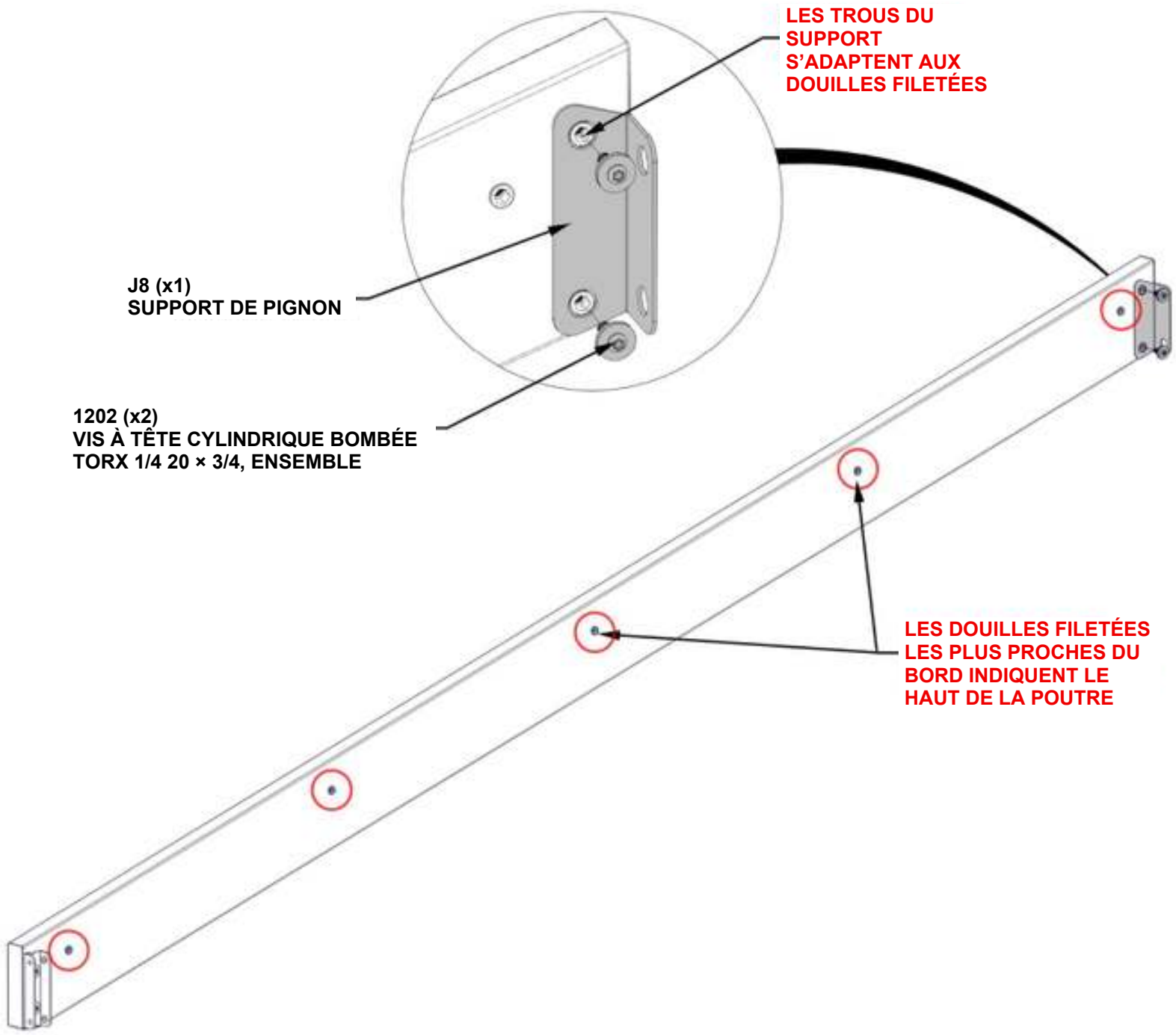

ÉTAPE 39A - ASSEMBLAGE DU TOIT

QTÉ	NUMÉRO DE PIÈCE	DESCRIPTION
4	H101202	VIS À TÊTE CYLINDRIQUE BOMBÉE TORX 1/4 20 × 3/4, ENSEMBLE



ASSEMBLAGE DE POUTRE DE PIGNON DES ÉTAPES 37 - 38

- AVEC L'AIDE D'AU MOINS DEUX AUTRES PERSONNES, FIXEZ LES ASSEMBLAGES DE POUTRES DE PIGNON.
- RÉPÉTEZ CETTE ÉTAPE DEUX FOIS POUR LES DEUX CÔTÉS DE LA STRUCTURE.
- LES ASSEMBLAGES DE POUTRES DE PIGNON SERONT FIXÉS DE PART ET D'AUTRE DE LA STRUCTURE DE TOITURE.

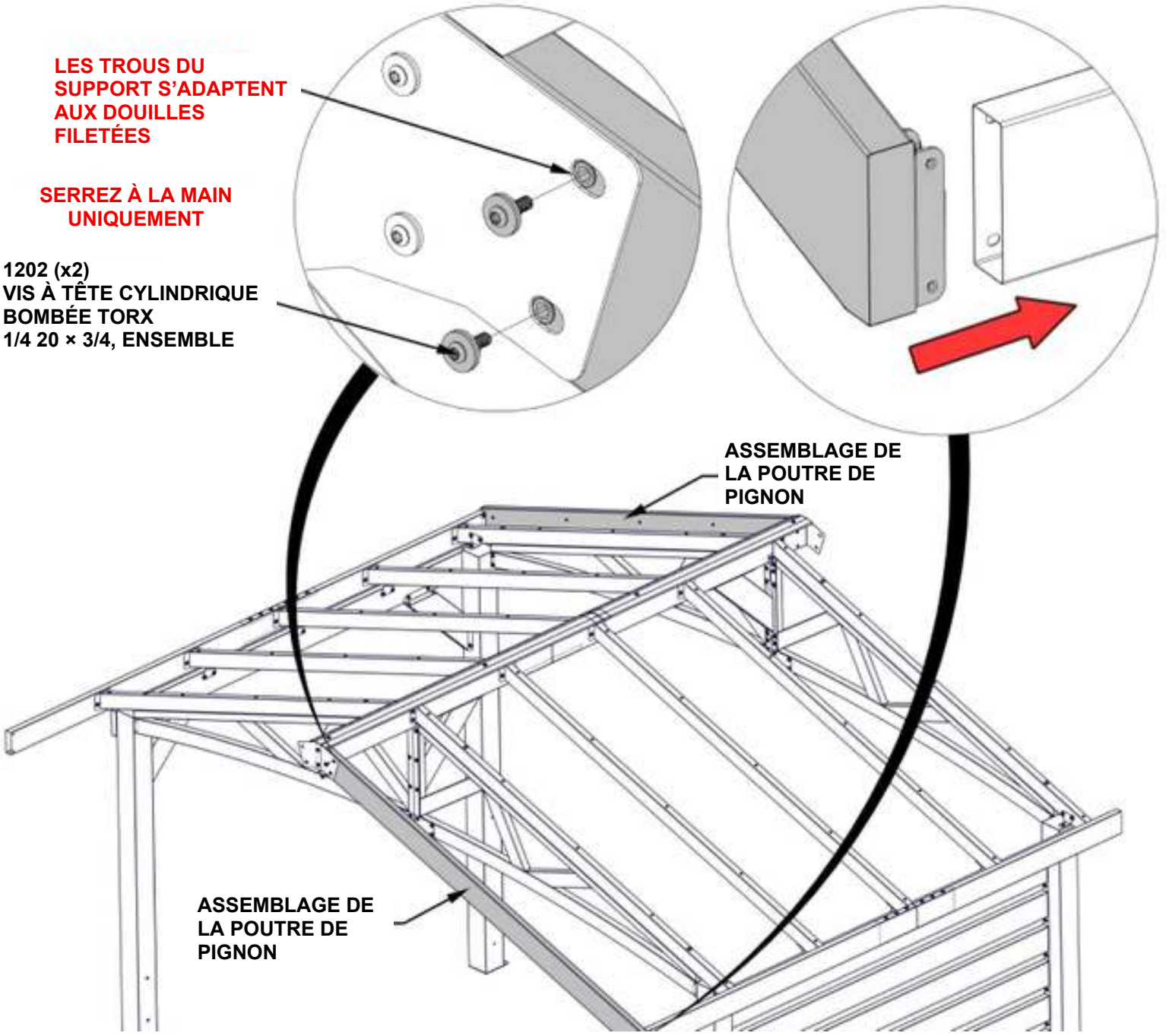

ÉTAPE 39B - ASSEMBLAGE DU TOIT

QTÉ	NUMÉRO DE PIÈCE	DESCRIPTION
8	H101202	VIS À TÊTE CYLINDRIQUE BOMBÉE TORX 1/4 20 × 3/4, ENSEMBLE

- RÉPÉTEZ CETTE ÉTAPE DEUX FOIS POUR LES DEUX CÔTÉS DE LA STRUCTURE

1202 (x2)
VIS À TÊTE CYLINDRIQUE BOMBÉE TORX 1/4 20 × 3/4, ENSEMBLE

SERREZ À LA MAIN UNIQUEMENT

LES TROUS DU SUPPORT S'ADAPTENT AUX DOUILLES FILETÉES

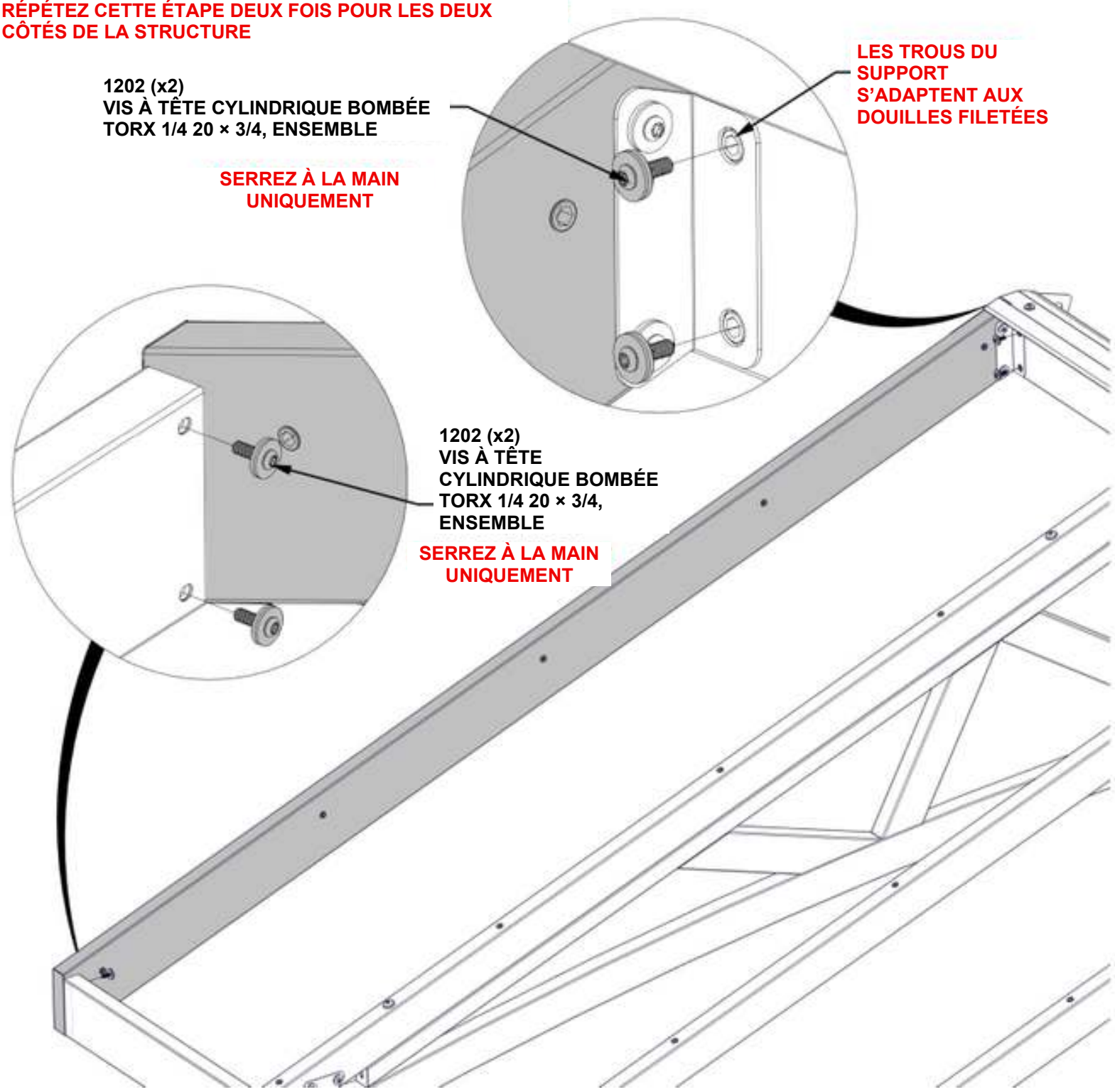

1202 (x2)
VIS À TÊTE CYLINDRIQUE BOMBÉE TORX 1/4 20 × 3/4, ENSEMBLE

SERREZ À LA MAIN UNIQUEMENT

ÉTAPE 40 - ASSEMBLAGE DU TOIT

QTÉ	NUMÉRO DE PIÈCE	DESCRIPTION
4	H101202	VIS À TÊTE CYLINDRIQUE BOMBÉE TORX 1/4 20 × 3/4, ENSEMBLE

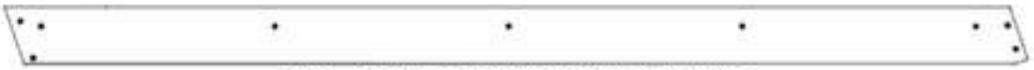

B05 (x2) **ASSEMBLAGE DE POUTRE DE PIGNON - A4M04175**
93 11/16 po x 5 1/4 po x 1 7/16 po (36 x 134 x 2379)



J9 (x2) **SUPPORT DE POUTRE - A4M03807**
5 9/16 po x 1 5/16 po x 4 9/16 po (140,57 x 33,20 x 116)

- RÉPÉTEZ CETTE ÉTAPE DEUX FOIS

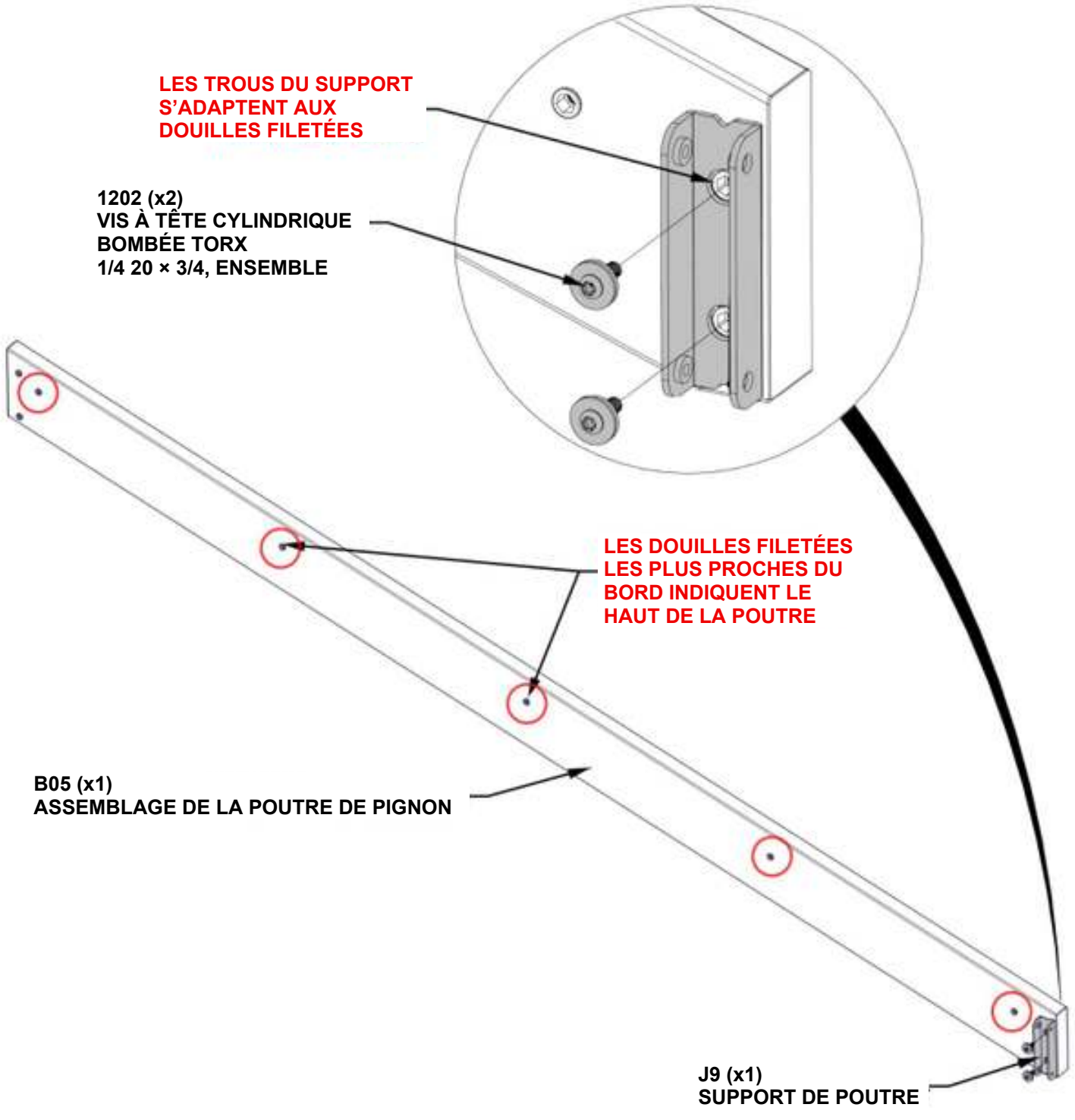

ÉTAPE 41 - ASSEMBLAGE DU TOIT



J8 (x2) **SUPPORT DE PIGNON - A4M03804**
4 13/16 po x 1 9/16 po x 1 9/16 po (40 x 40 x 123)

QTÉ	NUMÉRO DE PIÈCE	DESCRIPTION
4	H101202	VIS À TÊTE CYLINDRIQUE BOMBÉE TORX 1/4 20 × 3/4, ENSEMBLE

- RÉPÉTEZ CETTE ÉTAPE DEUX FOIS

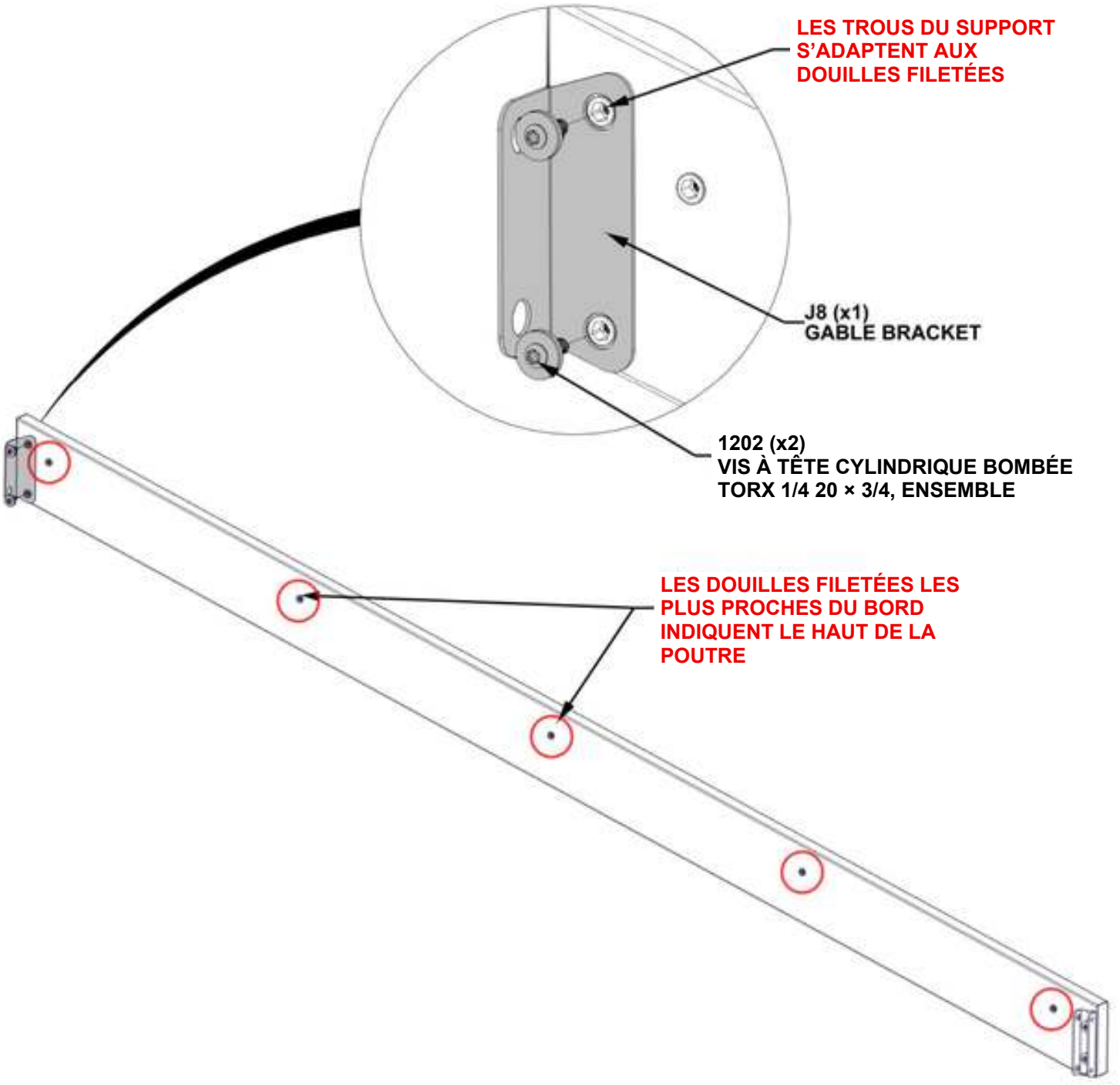

ÉTAPE 42A - ASSEMBLAGE DU TOIT

QTÉ	NUMÉRO DE PIÈCE	DESCRIPTION
4	H101202	VIS À TÊTE CYLINDRIQUE BOMBÉE TORX 1/4 20 × 3/4, ENSEMBLE



ASSEMBLAGE DE POUTRE DE PIGNON DES ÉTAPES 40 - 41

- AVEC L'AIDE D'AU MOINS DEUX AUTRES PERSONNES, FIXEZ LES ASSEMBLAGES DE POUTRES DE PIGNON.

- RÉPÉTEZ CETTE ÉTAPE DEUX FOIS POUR LES DEUX CÔTÉS DE LA STRUCTURE.

- LES ASSEMBLAGES DE POUTRES DE PIGNON SERONT FIXÉS DE PART ET D'AUTRE DE LA STRUCTURE DE TOITURE.

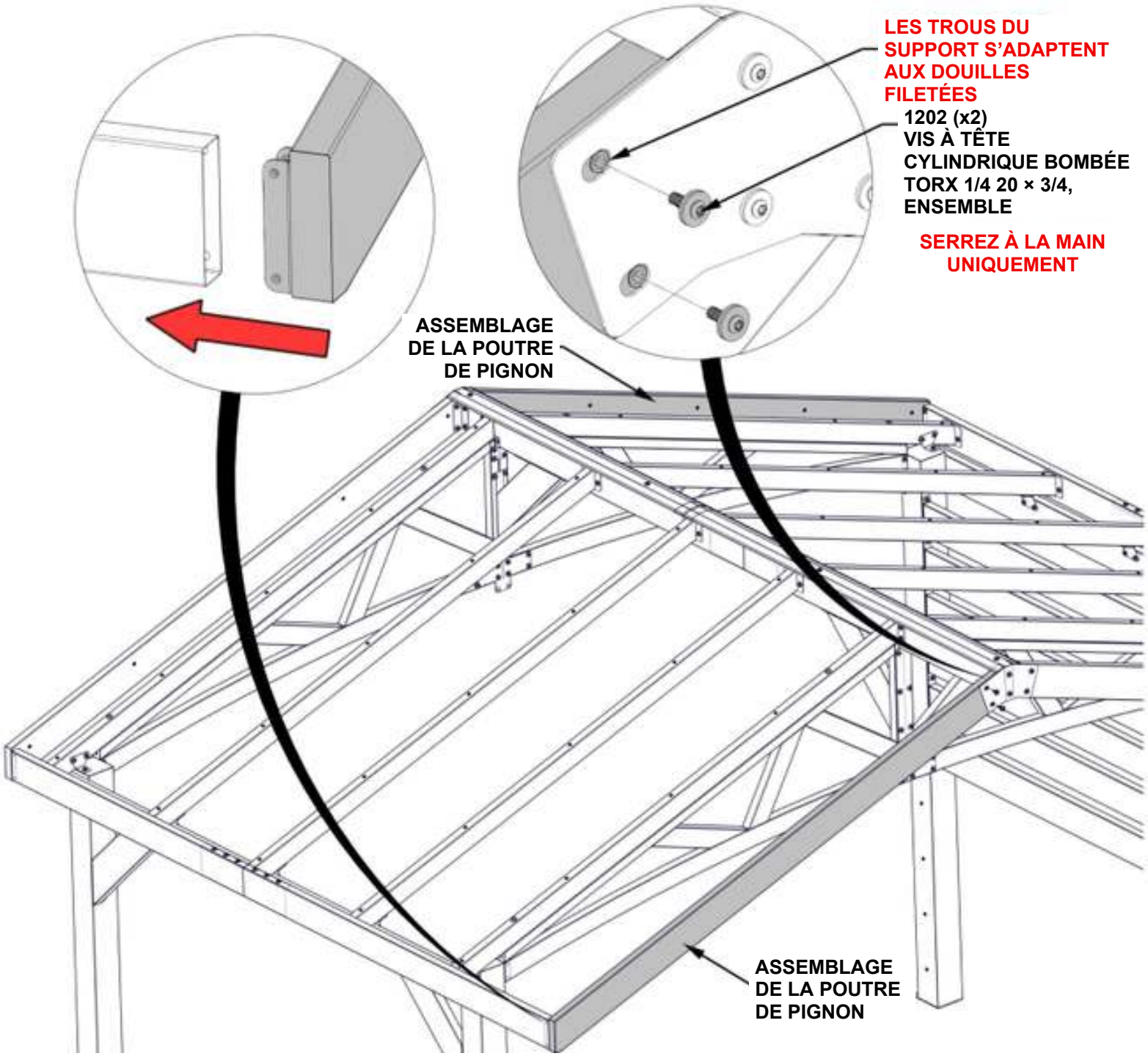

ÉTAPE 42B - ASSEMBLAGE DU TOIT

QTÉ	NUMÉRO DE PIÈCE	DESCRIPTION
8	H101202	VIS À TÊTE CYLINDRIQUE BOMBÉE TORX 1/4 20 × 3/4, ENSEMBLE

- RÉPÉTEZ CETTE ÉTAPE DEUX FOIS POUR LES DEUX CÔTÉS DE LA STRUCTURE

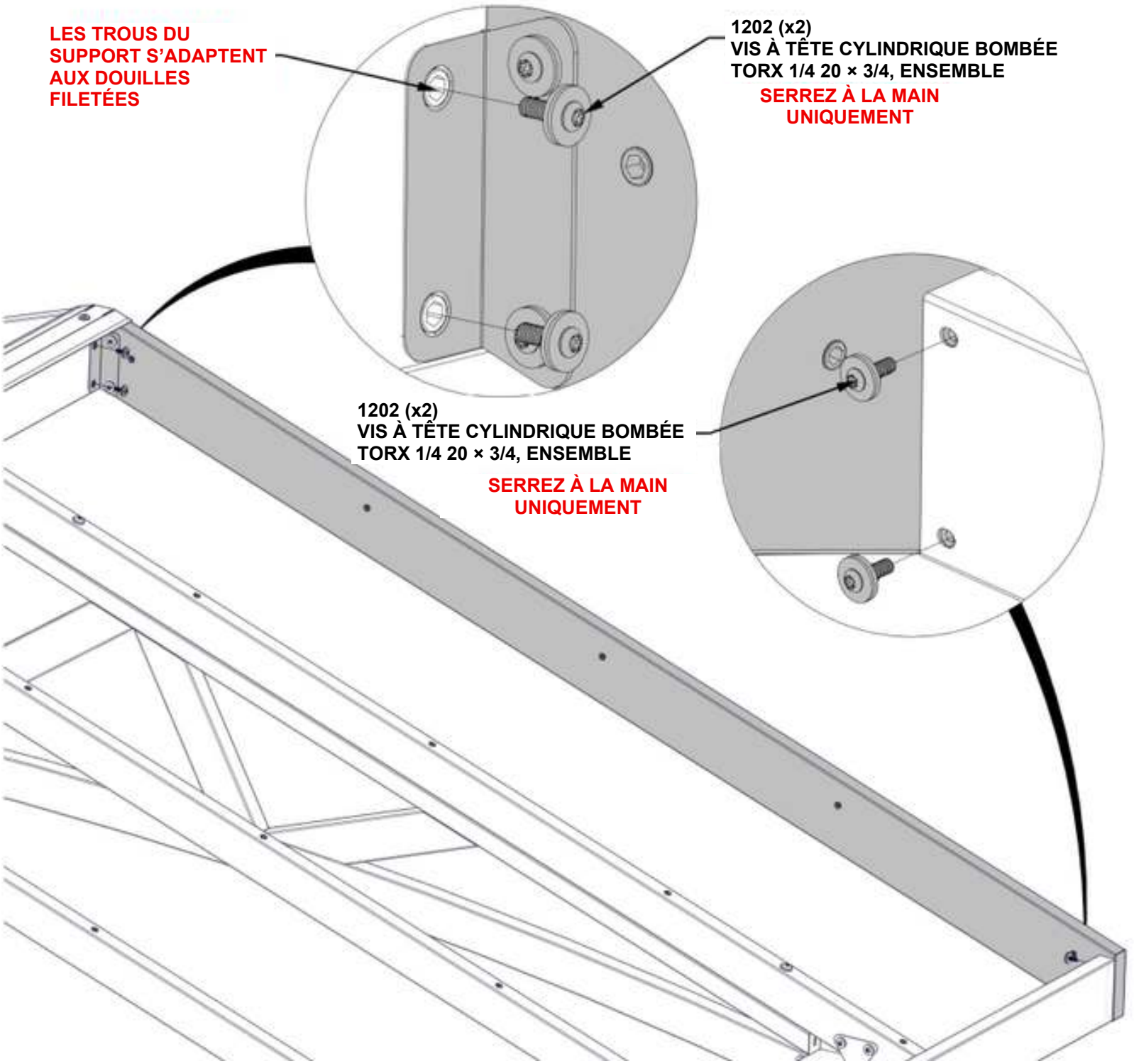

ÉTAPE 43 - ASSEMBLAGE DE PANNE



E01 ASSEMBLAGE DE PANNE - A4M04180
(x10) 71 5/16 po x 1 15/16 po x 1 9/16 po (40 x 50 x 1812)



A6P00530 FICHE CARRÉE À 2 VOIES
(x10)

- **RÉPÉTEZ CETTE ÉTAPE DIX FOIS.**
- **UTILISEZ UN MAILLET EN CAOUTCHOUC POUR ENFONCER LA FICHE CARRÉE À 2 VOIES DANS L'EXTRÉMITÉ DE LA PANNE.**

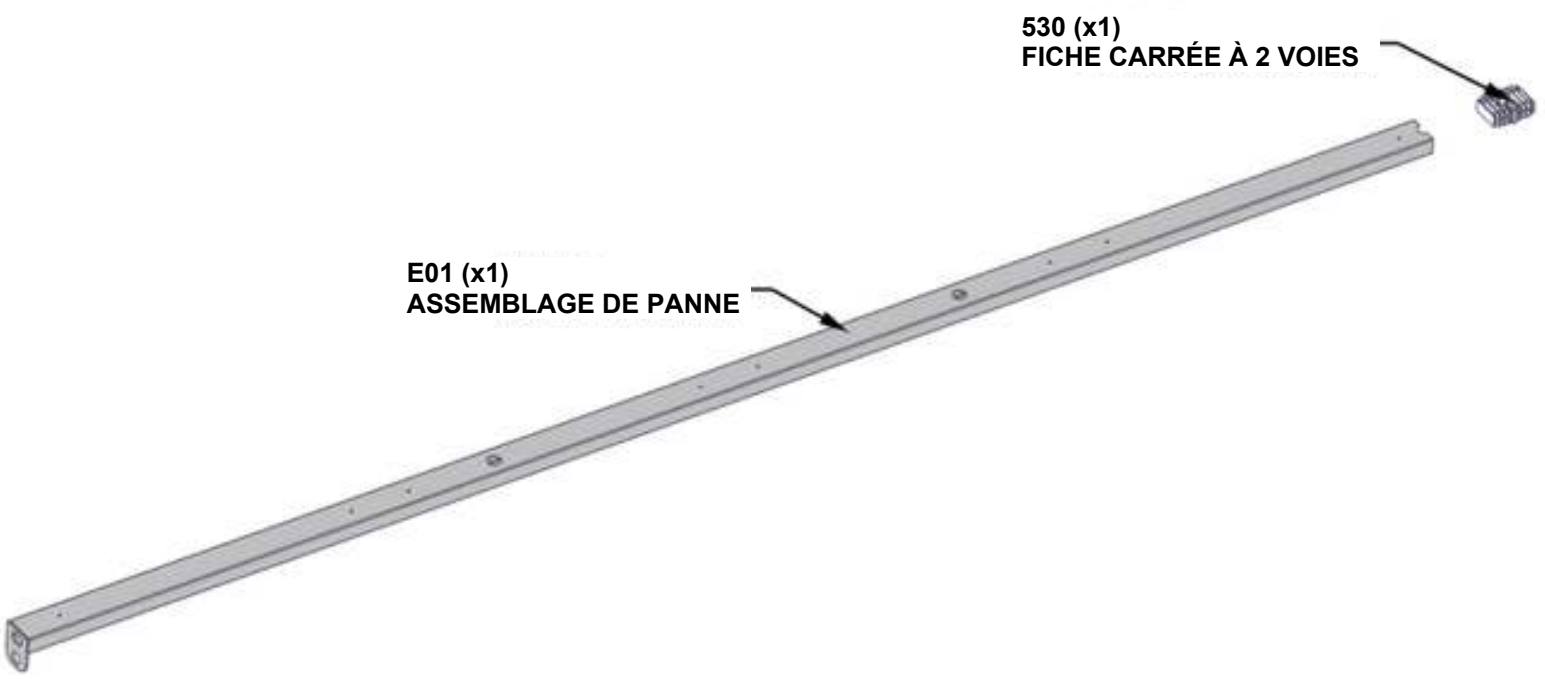

ÉTAPE 44 - ASSEMBLAGE DE PANNE



E02 (x10) ASSEMBLAGE DE PANNE - A4M04181
53 15/16 po x 1 15/16 po x 1 9/16 po (40 x 50 x 1370)

- RÉPÉTEZ CETTE ÉTAPE DIX FOIS.
- UTILISEZ UN MAILLET EN CAOUTCHOUC POUR TAPOTER LES EXTRÉMITÉS DE CHAQUE PANNE JUSQU'À CE QU'ELLES SOIENT BIEN EN BUTÉE CONTRE LA FICHE À DEUX VOIES.

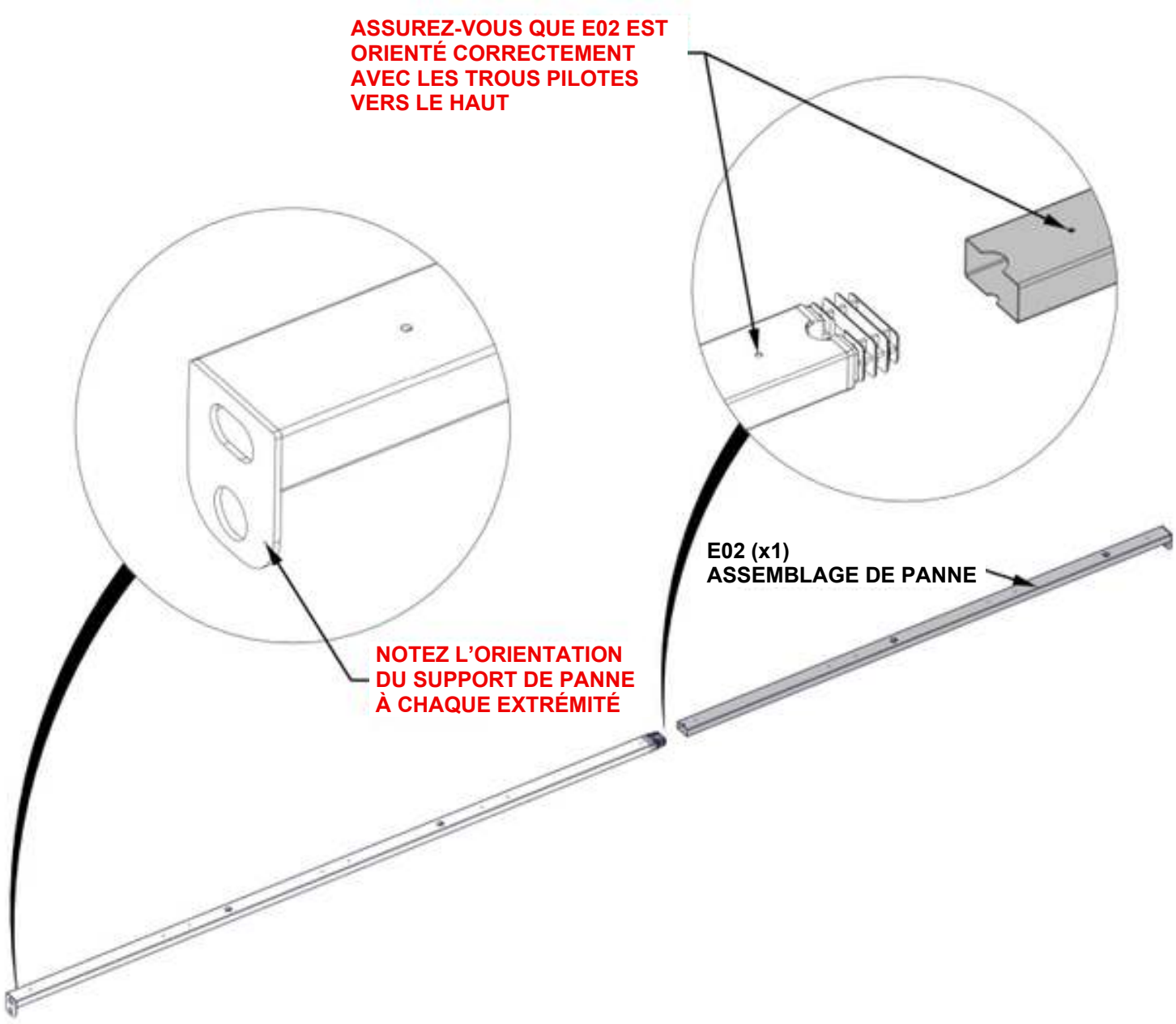

ÉTAPE 45A - ASSEMBLAGE DU TOIT

QTÉ	NUMÉRO DE PIÈCE	DESCRIPTION
50	H101132	VIS À DOUILLE TORX COURTE 1/4-20



ASSEMBLAGE DE PANNE DES ÉTAPES 43-44 (x10)

- **ASSUREZ-VOUS QUE LE MILIEU DE L'ASSEMBLAGE DE PANNE EST SOUTENU LORS DU LEVAGE.**
- **ALIGNEZ TOUS LES JOINTS DE PANNE LE LONG DU TROISIÈME CHEVRON À PARTIR DE L'ARRIÈRE.**
- **COMMENCER PAR LE FAÎTE ET DESCENDRE FACILITERA L'INSTALLATION DES ASSEMBLAGES DE PANNES.**

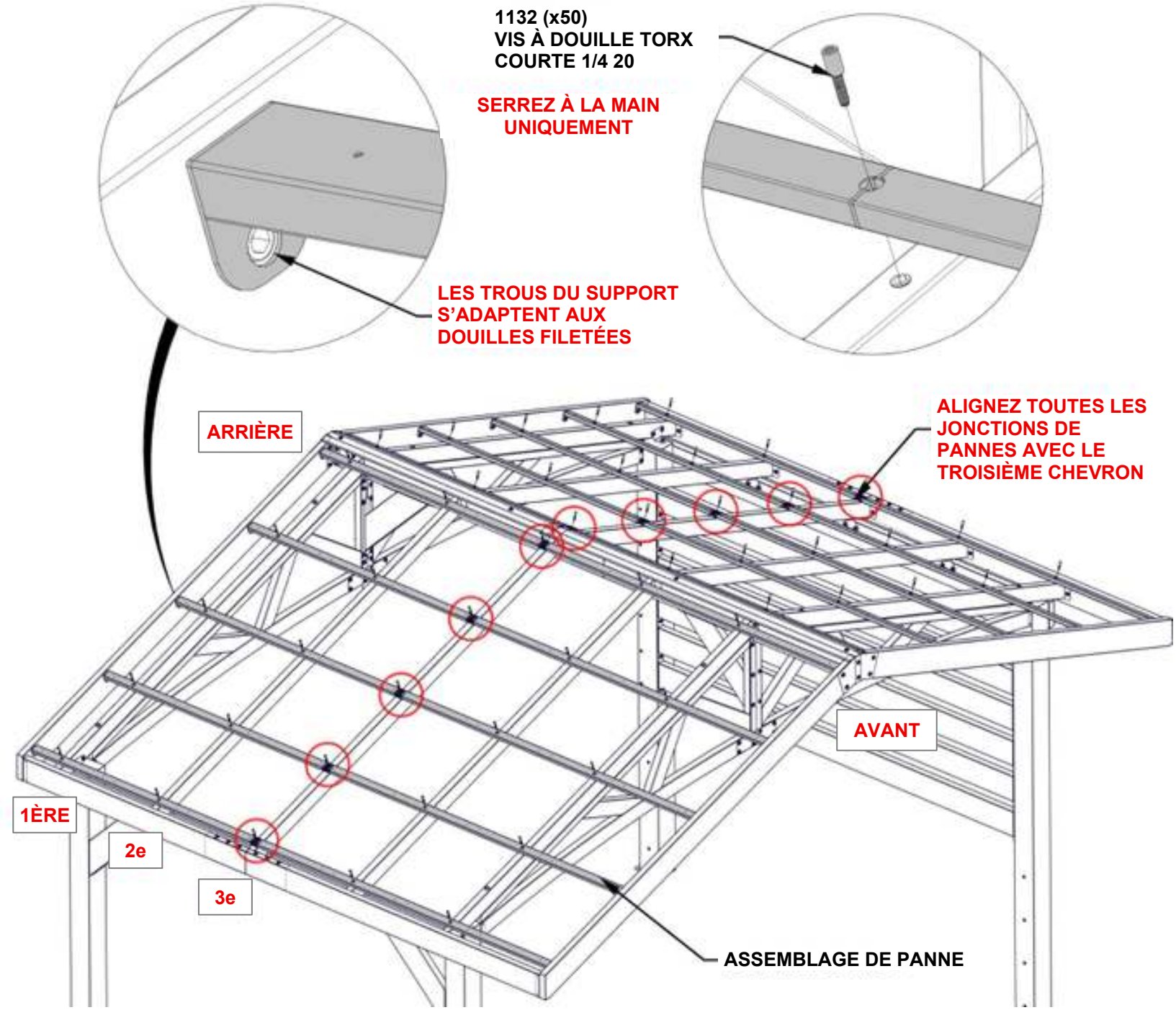

ÉTAPE 45B - ASSEMBLAGE DU TOIT

QTÉ	NUMÉRO DE PIÈCE	DESCRIPTION
20	H101202	VIS À TÊTE CYLINDRIQUE BOMBÉE TORX 1/4 20 × 3/4, ENSEMBLE

- UNE FOIS LES PANNES INSTALLÉES, SERREZ TOUTE LA QUINCAILLERIE DES ÉTAPES PRÉCÉDENTES.

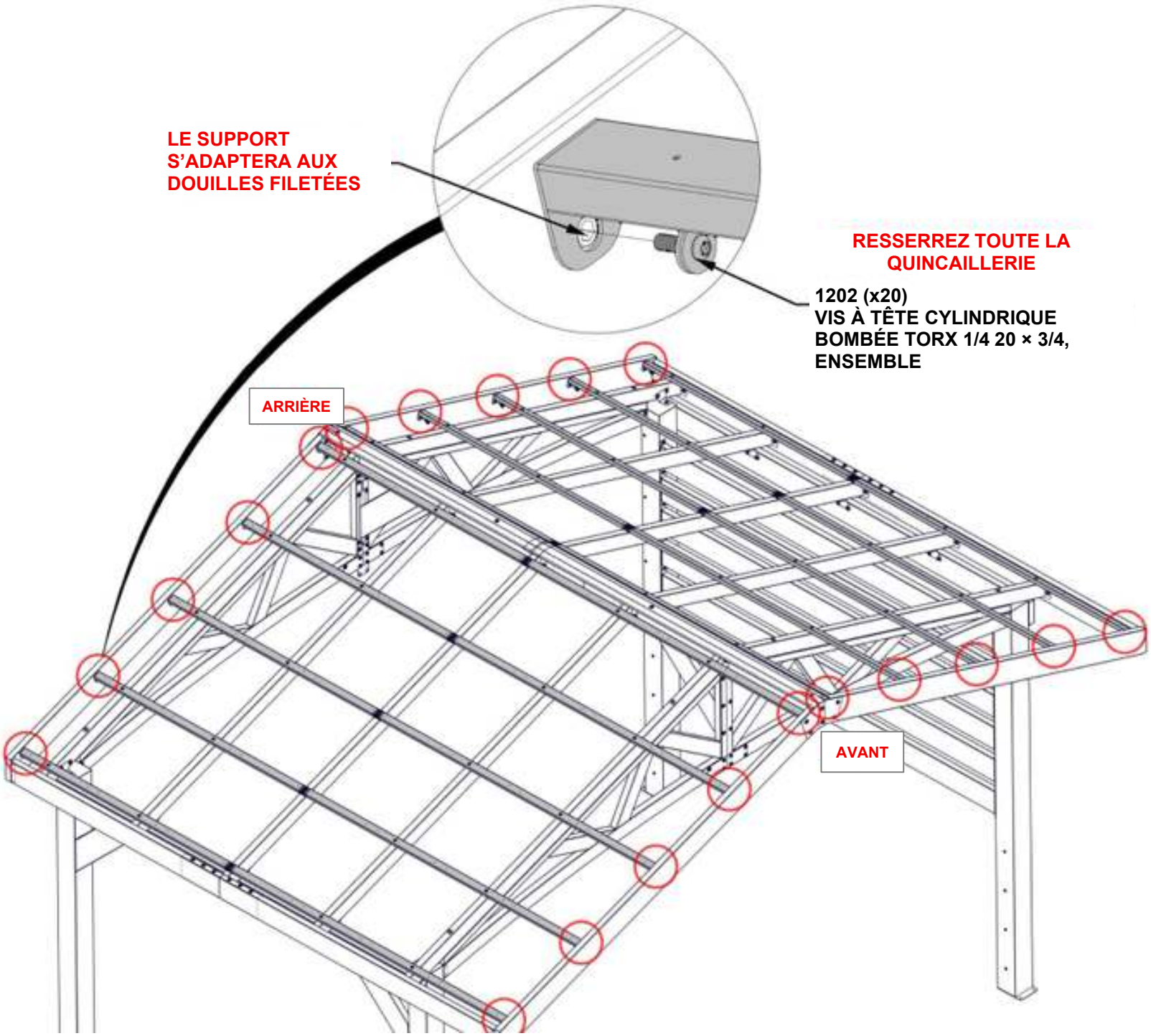

ÉTAPE 46 - ASSEMBLAGE DU TOIT

QTÉ	NUMÉRO DE PIÈCE	DESCRIPTION
10	H101117	VIS À BOIS 10 16 x 3/4 po NOIRE



A4M04182 (x1) TÔLES EN ACIER

- RETIREZ LE FILM PROTECTEUR.
- FAITES GLISSER LA TÔLE DE TOITURE VERS LE HAUT EN VOUS ASSURANT QU'ELLE PASSE SOUS LE COUVRE-FAÎTE.
- EN COMMENÇANT PAR LA GAUCHE ET EN ALLANT VERS LA DROITE, ALIGNEZ LES TROUS DE LA TÔLE DE TOITURE AVEC LES TROUS PILOTES DES PANNES.
- AVERTISSEMENT : IL EST RECOMMANDÉ DE PORTER DES GANTS LORS DE LA MANIPULATION DE MORCEAUX DE TOIT EN ACIER.

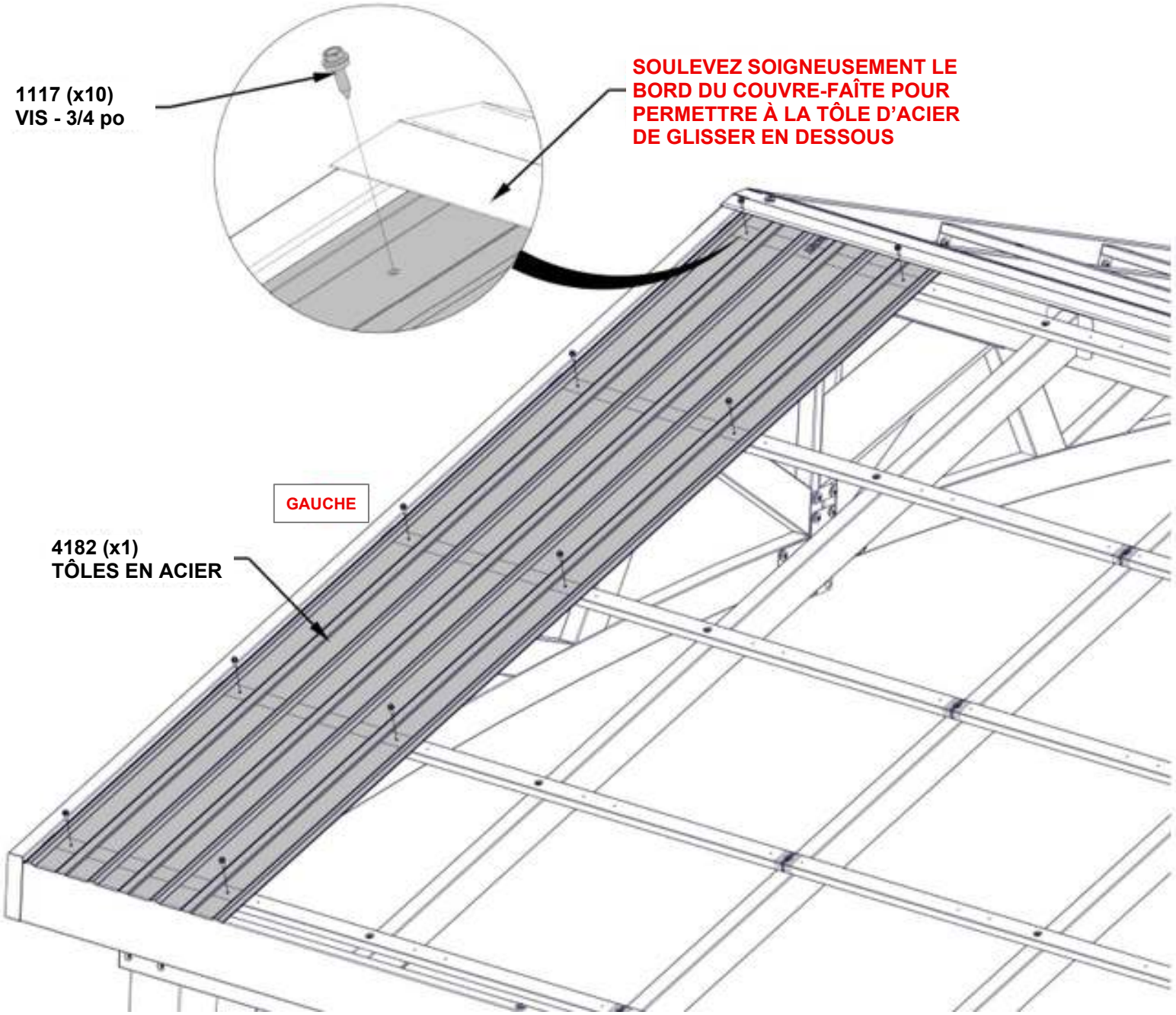

ÉTAPE 47 - ASSEMBLAGE DU TOIT

QTÉ	NUMÉRO DE PIÈCE	DESCRIPTION
10	H101117	VIS À BOIS 10 16 x 3/4 po NOIRE



A4M04182 (x1) TÔLES EN ACIER

- RETIREZ LE FILM PROTECTEUR.
- FAITES GLISSER LA TÔLE DE TOITURE VERS LE HAUT EN VOUS ASSURANT QU'ELLE PASSE SOUS LE COUVRE-FAÎTE.
- EN COMMENÇANT PAR LA GAUCHE ET EN ALLANT VERS LA DROITE, ALIGNEZ LES TROUS DE LA TÔLE DE TOITURE AVEC LES TROUS PILOTES DES PANNES.
- AVERTISSEMENT : IL EST RECOMMANDÉ DE PORTER DES GANTS LORS DE LA MANIPULATION DE MORCEAUX DE TOIT EN ACIER.

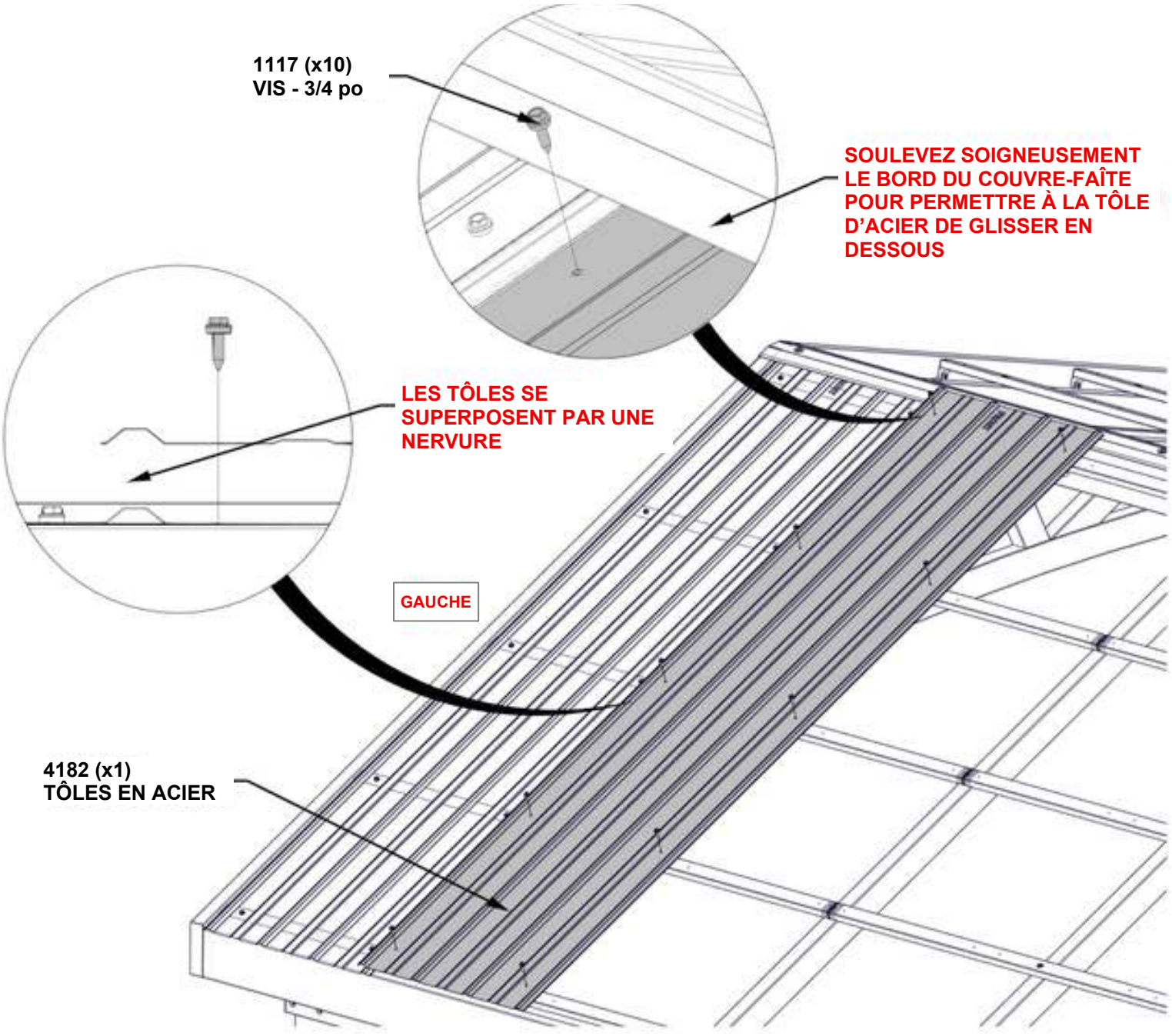

ÉTAPE 48 - ASSEMBLAGE DU TOIT

QTÉ	NUMÉRO DE PIÈCE	DESCRIPTION
50	H101117	VIS À BOIS 10 16 x 3/4 po NOIRE



A4M04182 (x5) TÔLES EN ACIER

- RETIREZ LE FILM PROTECTEUR.
- INSTALLEZ LES CINQ FEUILLES DE LA MÊME MANIÈRE QUE LES DEUX PREMIÈRES.
- FIXEZ ET SERREZ COMPLÈTEMENT TOUTES LES VIS DE CHAQUE TÔLE DE TOITURE AVANT DE FIXER LA SUIVANTE. CELA PERMET D'ATTEINDRE TOUTES LES VIS SANS MONTER SUR LE TOIT.
- ALIGNEZ LES AVANT-TROUS DE LA TÔLE DE TOITURE AVEC LES AVANT-TROUS DES PANNES.
- AVERTISSEMENT : IL EST RECOMMANDÉ DE PORTER DES GANTS LORS DE LA MANIPULATION DE MORCEAUX DE TOIT EN ACIER.

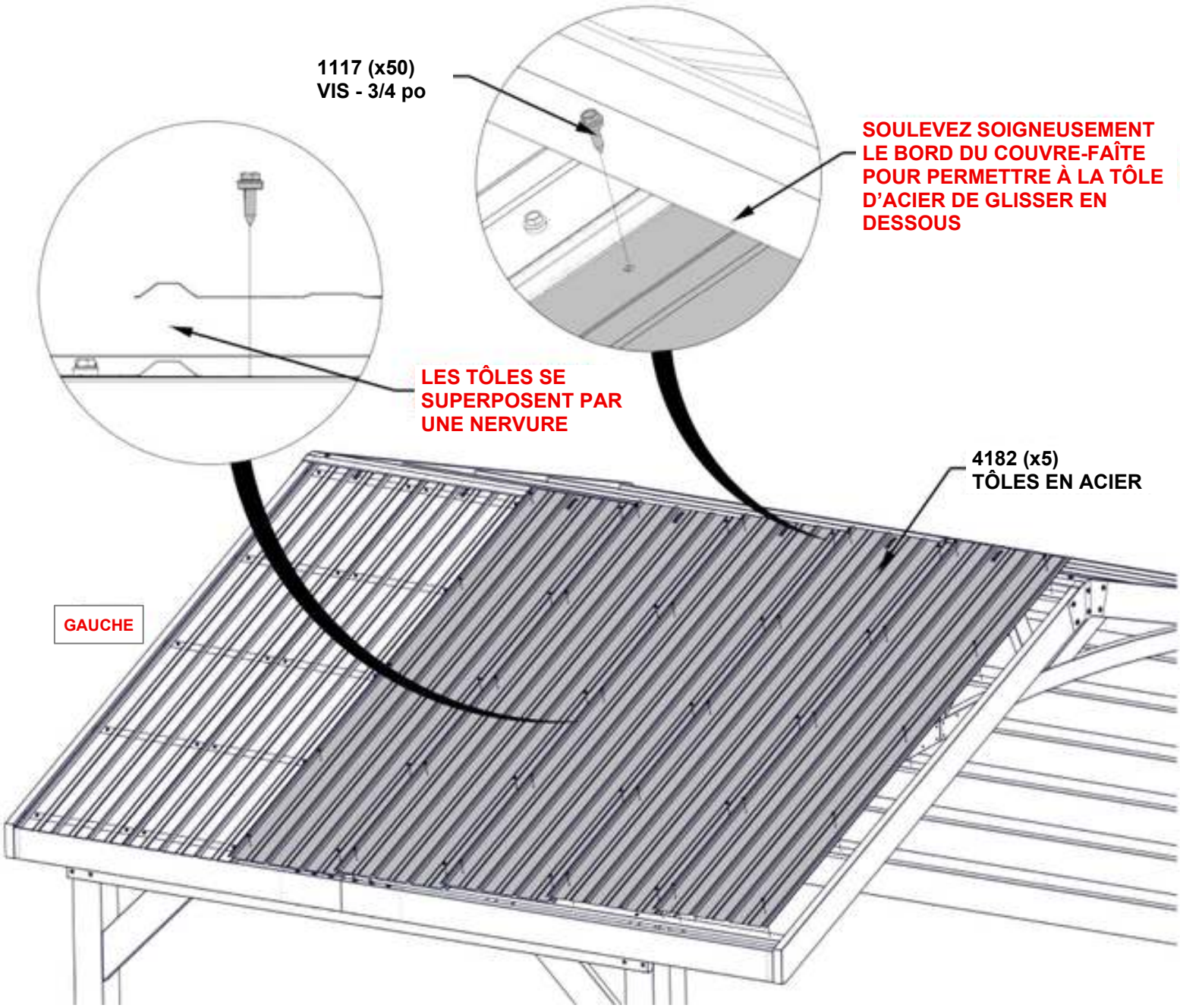

ÉTAPE 49 - ASSEMBLAGE DU TOIT

QTÉ	NUMÉRO DE PIÈCE	DESCRIPTION
8	H101116	VIS AUTOTARAUDEUSE 1/4 x 1 NOIRE



A4M04189 (x2) GARNITURE DE BORD

- RETIREZ LE FILM PROTECTEUR.
- FAITES GLISSER LA GARNITURE DE BORD JUSQU'À CE QU'UNE EXTRÉMITÉ SOIT POSITIONNÉE SOUS LE COUVRE-FAÎTE ET QUE L'AUTRE EXTRÉMITÉ SOIT À RAS AVEC L'EXTRÉMITÉ.
- EN COMMENÇANT PAR LE HAUT. ALIGNEZ LES VIES AVEC LES VIS À TÔLE.
- EN RAISON DES MULTIPLES COUCHES DE MÉTAL SUR LE BORD D'ÉGOUTTAGE, IL EST RECOMMANDÉ D'UTILISER UNE MÈCHE DE 1/8 po (3 mm) POUR CRÉER DES TROUS DE DÉPART.
- AVERTISSEMENT : IL EST RECOMMANDÉ DE PORTER DES GANTS LORS DE LA MANIPULATION DE MORCEAUX DE TOIT EN ACIER.

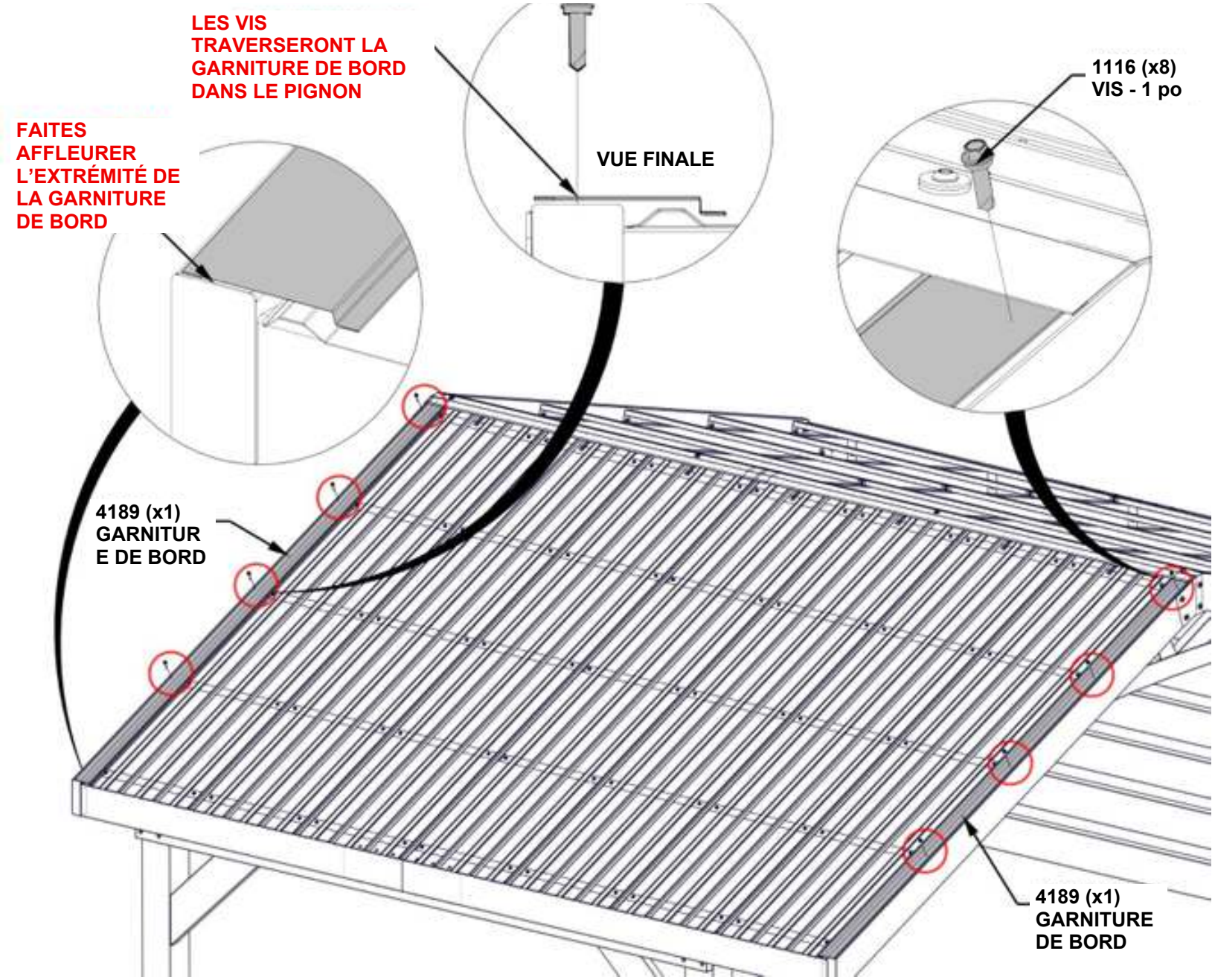

ÉTAPE 50A - ASSEMBLAGE DU TOIT

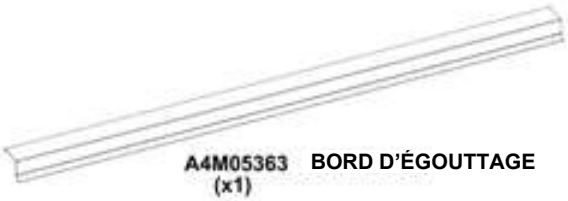

A4M05363 (x1) BORD D'ÉGOUTTAGE

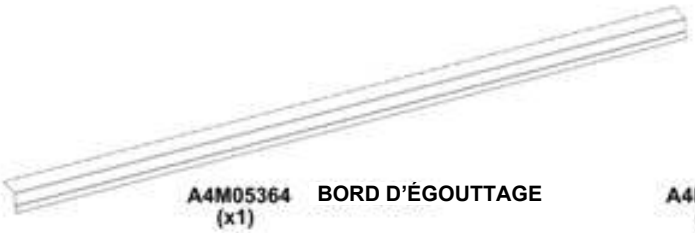

A4M05364 (x1) BORD D'ÉGOUTTAGE



A4M05365 (x1) JONCTION DU BORD D'ÉGOUTTAGE

- RETIREZ LE FILM PROTECTEUR.
- ORIENTEZ LA BANDE DE RIVE ET LA JONCTION COMME ILLUSTRÉ CI-DESSOUS.
- EN COMMENÇANT PAR LE COIN AVANT, FIXEZ LES VIS EN LES ESPAÇANT UNE NERVURE SUR DEUX.
- AVERTISSEMENT : IL EST RECOMMANDÉ DE PORTER DES GANTS LORS DE LA MANIPULATION DE MORCEAUX DE TOIT EN ACIER.

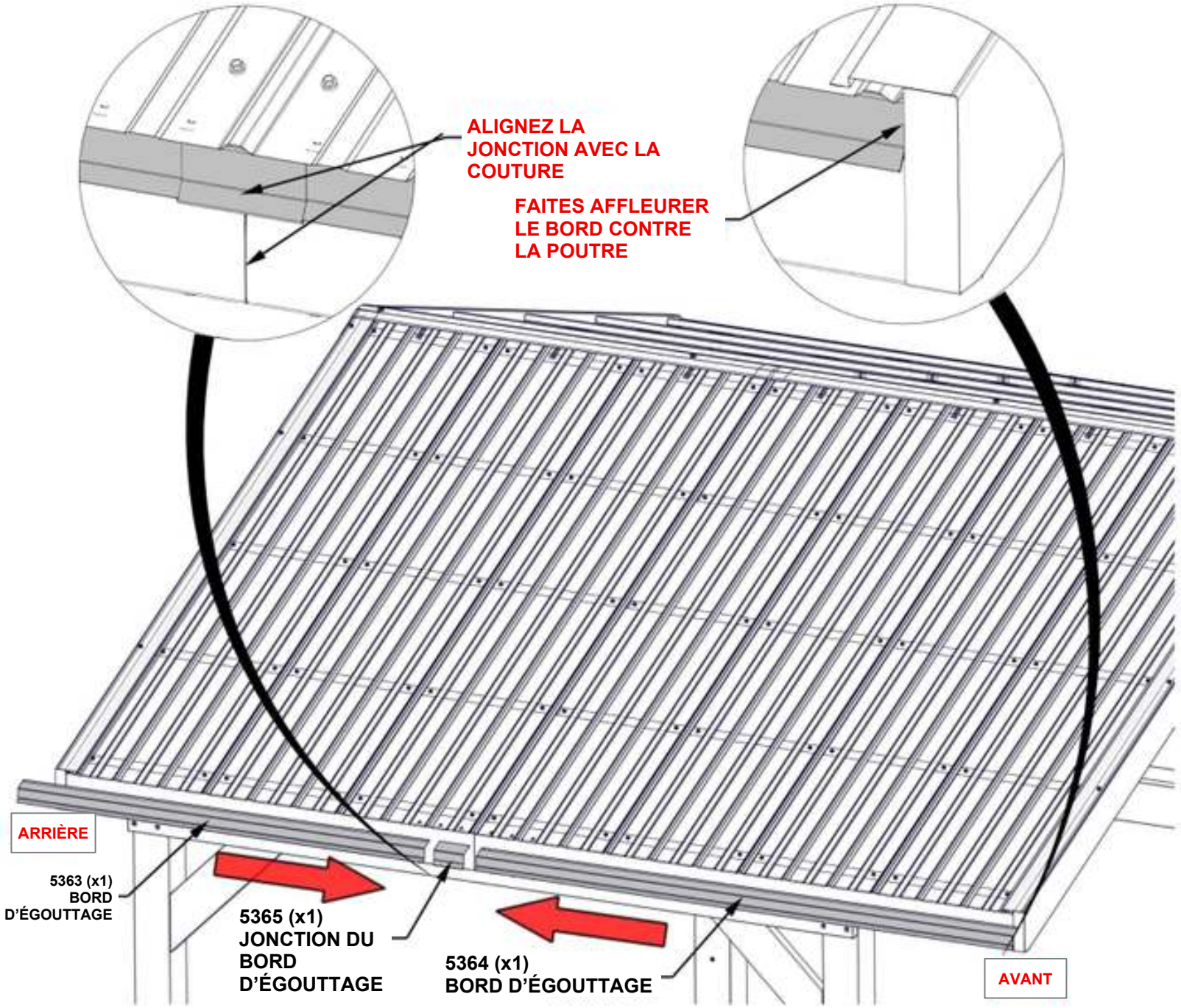

ÉTAPE 50B - ASSEMBLAGE DU TOIT

QTÉ	NUMÉRO DE PIÈCE	DESCRIPTION
12	H101116	VIS AUTOTARAUDEUSE 1/4 x 1 NOIRE

- RETIREZ LE FILM PROTECTEUR.
- ORIENTEZ LA BANDE DE RIVE ET LA JONCTION COMME ILLUSTRÉ CI-DESSOUS.
- EN COMMENÇANT PAR LE COIN AVANT, FIXEZ LES VIS EN LES ESPAÇANT UNE NERVURE COURTE SUR DEUX.
- EN RAISON DES MULTIPLES COUCHES DE MÉTAL SUR LE BORD D'ÉGOUTTAGE, IL EST RECOMMANDÉ D'UTILISER UNE MÈCHE DE 1/8 po (3 mm) POUR CRÉER DES TROUS DE DÉPART.
- AVERTISSEMENT : IL EST RECOMMANDÉ DE PORTER DES GANTS LORS DE LA MANIPULATION DE MORCEAUX DE TOIT EN ACIER.

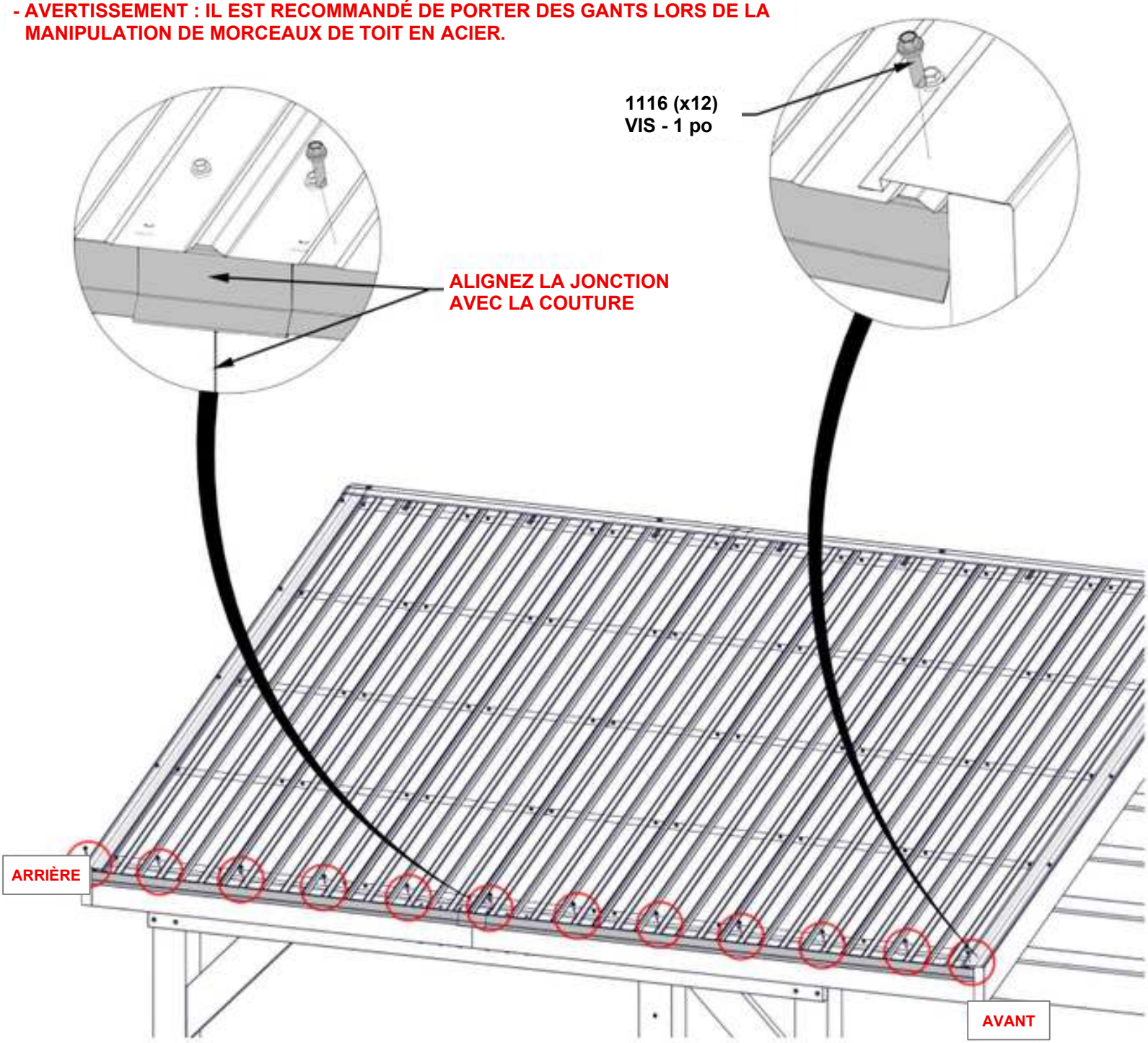

RÉPÉTEZ LES ÉTAPES 46 À 50 DE L'ASSEMBLAGE DU TOIT POUR INSTALLER LA TÔLE MÉTALLIQUE SUR LE CÔTÉ OPPOSÉ DU TOIT

ÉTAPE 51 - ASSEMBLAGE DE LA STRUCTURE



A4M01352 COUVERCLE
(x16)

- UTILISEZ UN PETIT MORCEAU DE BOIS ET UN MAILLET EN CAOUTCHOUC POUR ENFONCER LES COUVERCLES.
- NE TAPOTEZ PAS DIRECTEMENT AVEC UN MARTEAU, CAR VOUS RISQUEZ D'ENDOMMAGER LA FINITION DE REVÊTEMENT EN POUDRE DU PRODUIT.

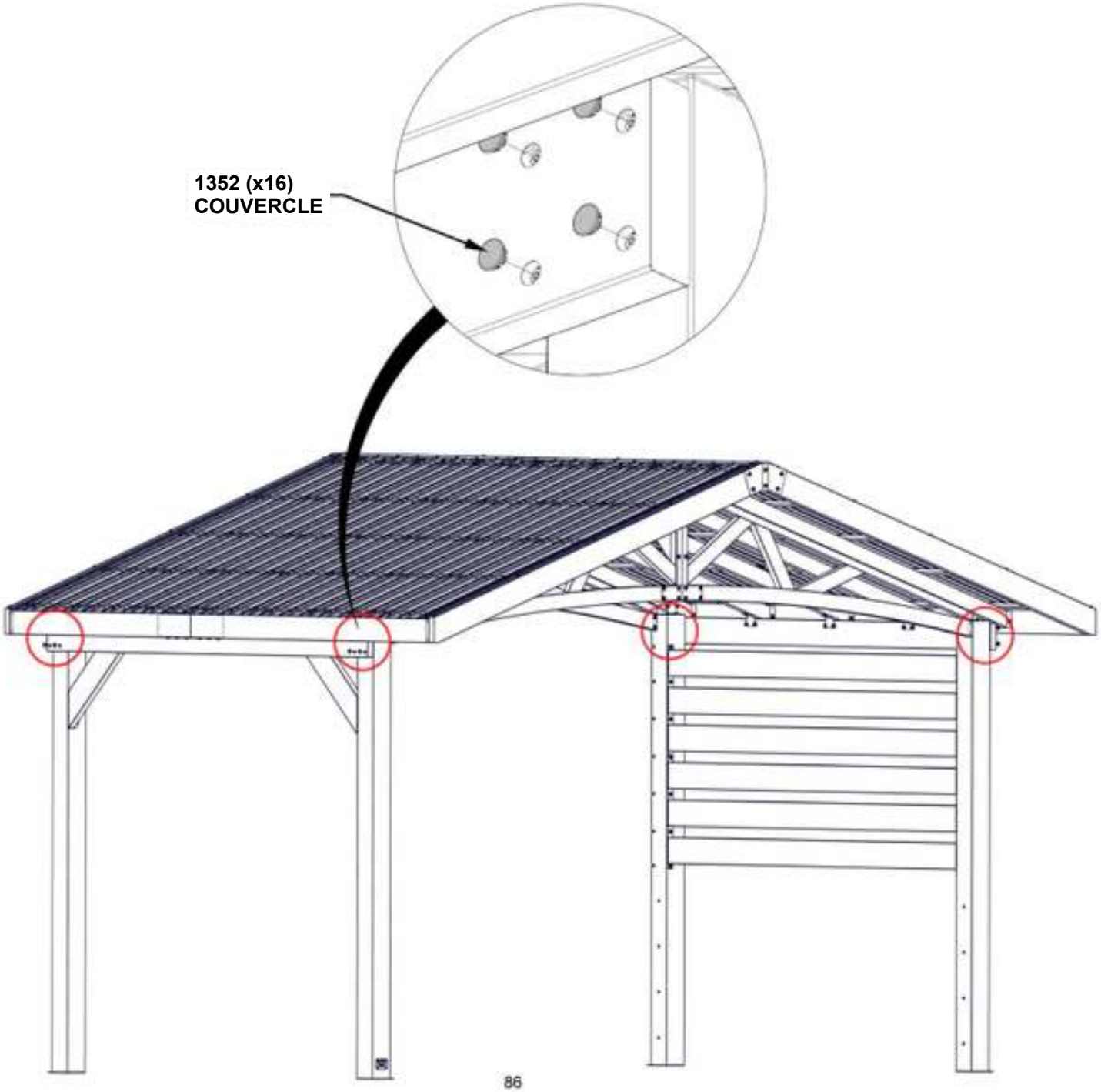

COMPLÉTEZ LES ÉTAPES 52 - 121 POUR LES ARMOIRES DE CUISINE EN ACIER

ÉTAPE 52A - ASSEMBLAGE DE L'ARMOIRE D'ÉVIER

QTÉ	NUMÉRO DE PIÈCE	DESCRIPTION
4	H101202	VIS À TÊTE CYLINDRIQUE BOMBÉE TORX 1/4 20 × 3/4, ENSEMBLE



F3 (x1) ASSEMBLAGE DU PANNEAU DE PLANCHER DE L'ARMOIRE D'ÉVIER - A4M04441
36 po x 36 po x 2 5/8 po (66 x 914 x 914)



G5 (x1) ASSEMBLAGE DU PANNEAU ARRIÈRE DE L'ARMOIRE D'ÉVIER - A4M04477
35 1/4 po x 8 11/16 po x 1 3/16 po (220 x 220 x 896)

- POSITIONNEZ LE PANNEAU DE PLANCHER À PROXIMITÉ DE L'ENDROIT OÙ SE TROUVERA VOTRE CUISINE.
- CHAQUE PANNEAU DE PLANCHER EST ÉQUIPÉ DE PIEDS AJUSTABLES INSTALLÉS EN USINE. UTILISEZ L'EMBOUT HEXAGONAL FOURNI POUR AJUSTER CHAQUE PIED JUSQU'À CE QUE LE PANNEAU SOIT D'ÉQUERRE.

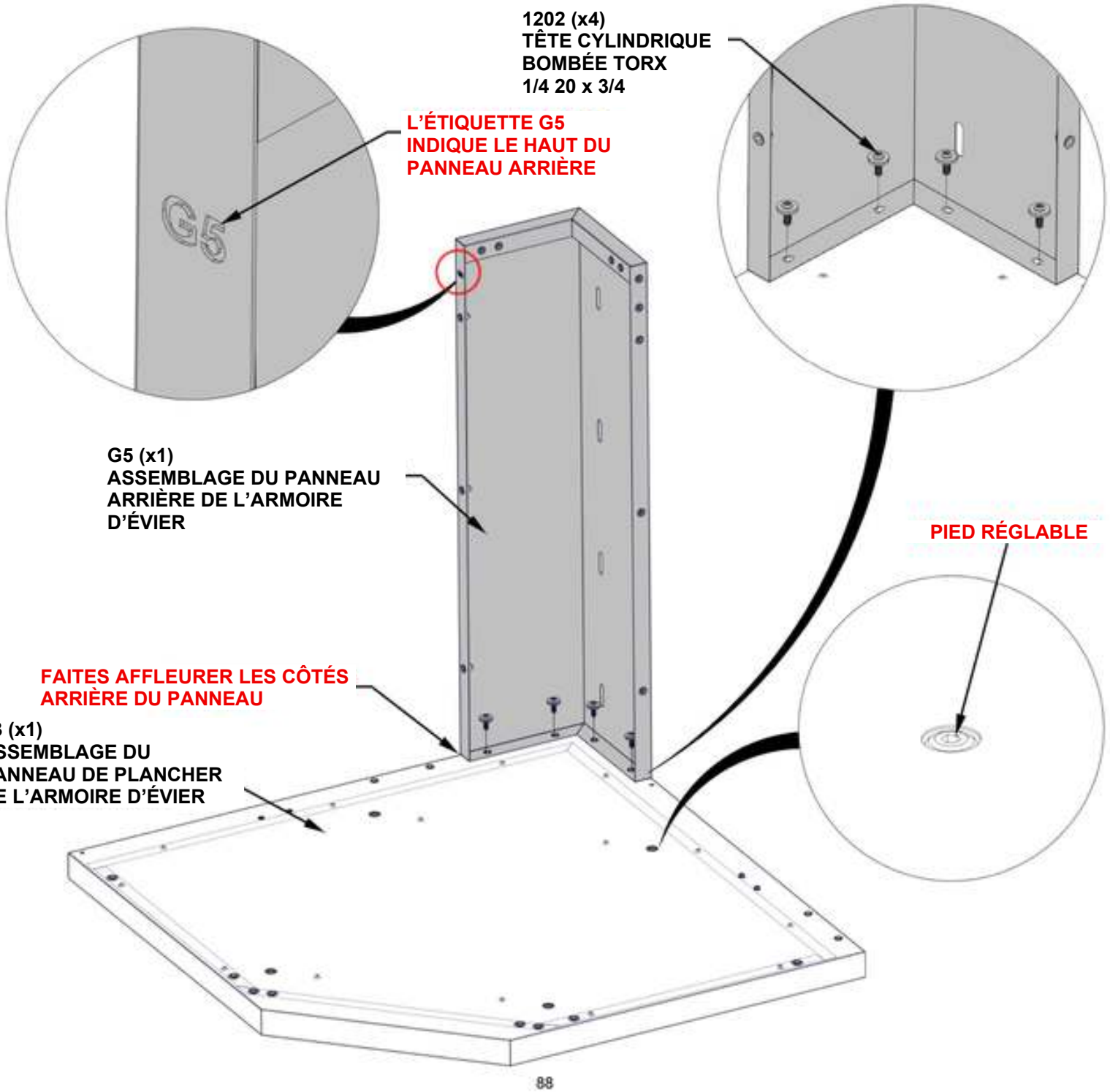

ÉTAPE 52B - ASSEMBLAGE DE L'ARMOIRE D'ÉVIER

QTÉ	NUMÉRO DE PIÈCE	DESCRIPTION
2	H101132	VIS À DOUILLE TORX COURTE 1/4-20

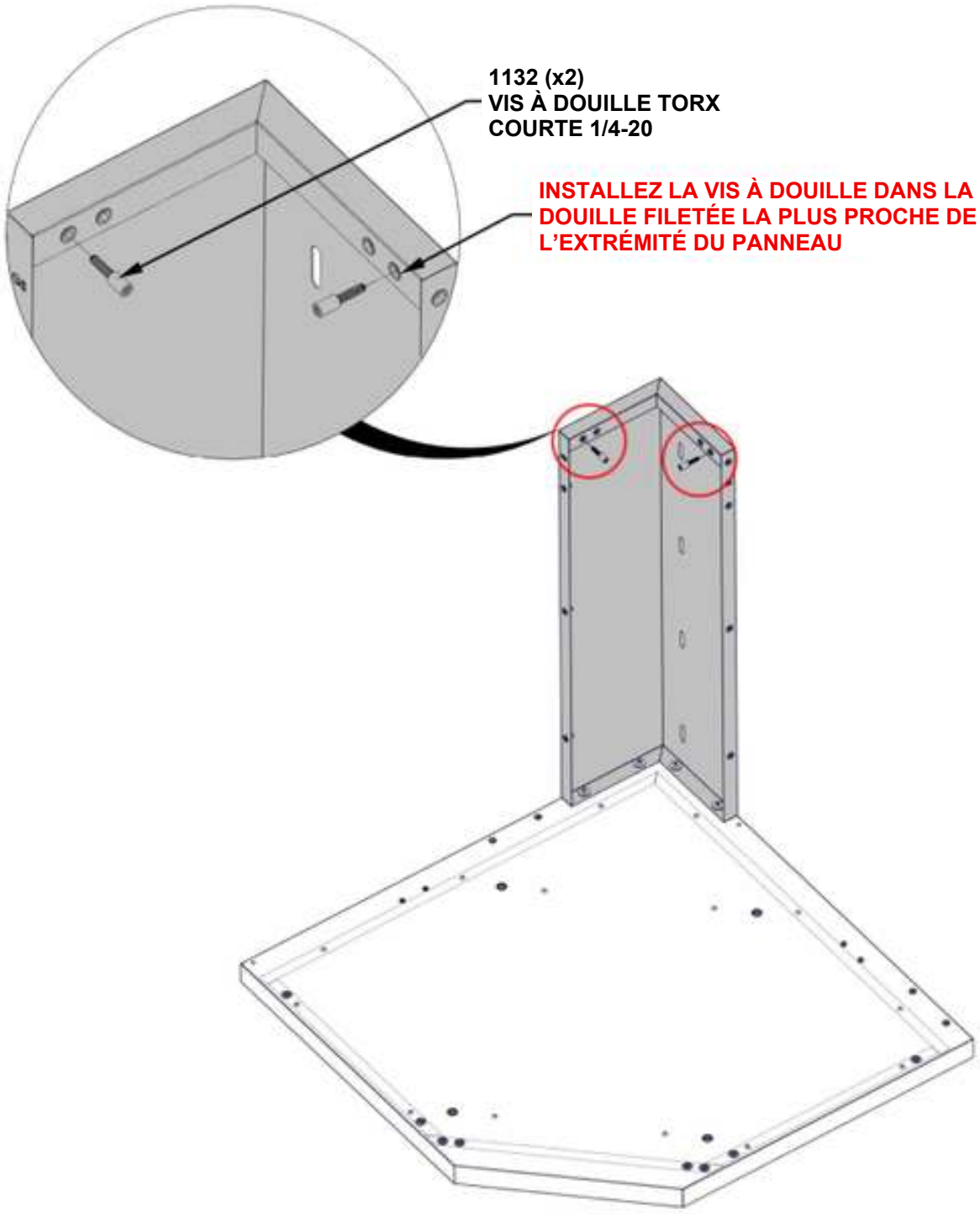

ÉTAPE 53 - ASSEMBLAGE DE L'ARMOIRE D'ÉVIER



QTÉ	NUMÉRO DE PIÈCE	DESCRIPTION
5	H101202	VIS À TÊTE CYLINDRIQUE BOMBÉE TORX 1/4 20 × 3/4, ENSEMBLE

G3 (x1) ASSEMBLAGE DU PANNEAU ARRIÈRE DE L'ARMOIRE D'ÉVIER - A4M04456
35 1/4 po x 27 1/4 po x 1 3/16 po (30 x 692 x 896)

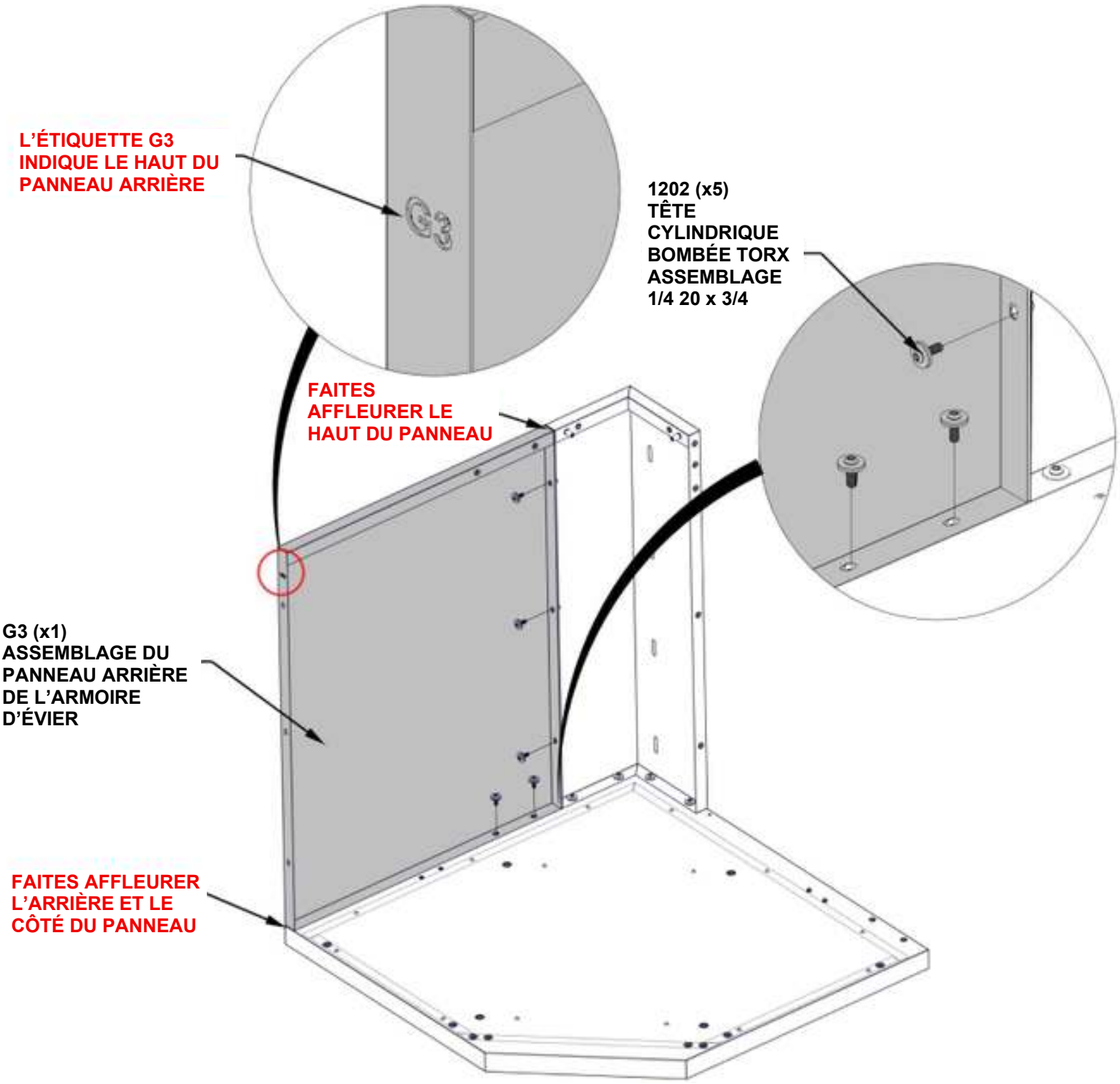

ÉTAPE 54 - ASSEMBLAGE DE L'ARMOIRE D'ÉVIER



QTÉ	NUMÉRO DE PIÈCE	DESCRIPTION
2	H101202	VIS À TÊTE CYLINDRIQUE BOMBÉE TORX 1/4 20 × 3/4, ENSEMBLE

G4 ASSEMBLAGE DU PANNEAU ARRIÈRE DE L'ARMOIRE D'ÉVIER - A4M04457
(x1) 35 1/4 po x 8 5/8 po x 1 3/16 po (30 x 218,50 x 896)

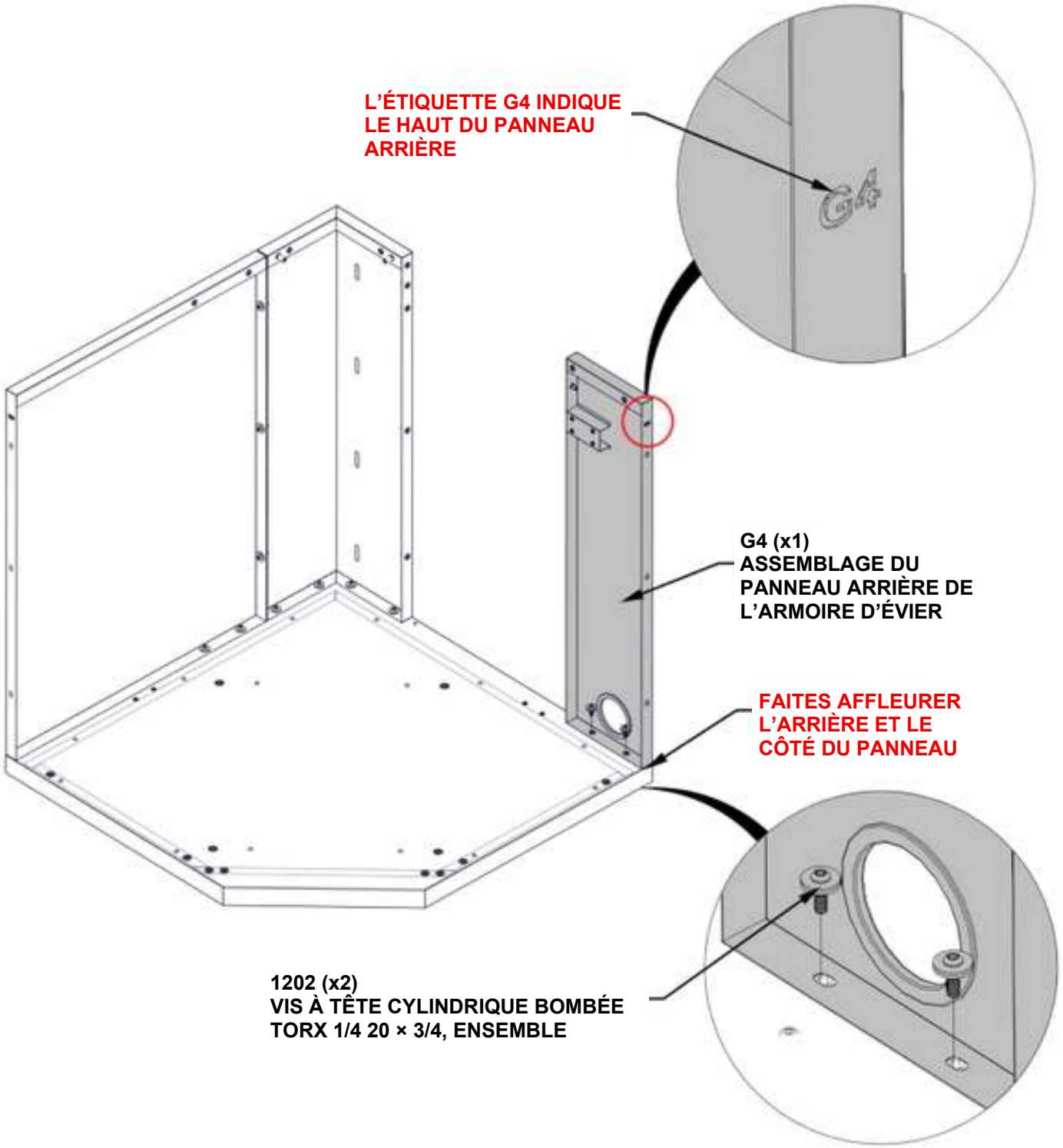

ÉTAPE 55 - ASSEMBLAGE DE L'ARMOIRE D'ÉVIER



H8 POUTRE HORIZONTALE - A4M04478
(x1) 18 9/16 po x 3 15/16 po x 1 3/16 po (30 x 100 x 472)

QTÉ	NUMÉRO DE PIÈCE	DESCRIPTION
4	H101202	VIS À TÊTE CYLINDRIQUE BOMBÉE TORX 1/4 20 × 3/4, ENSEMBLE

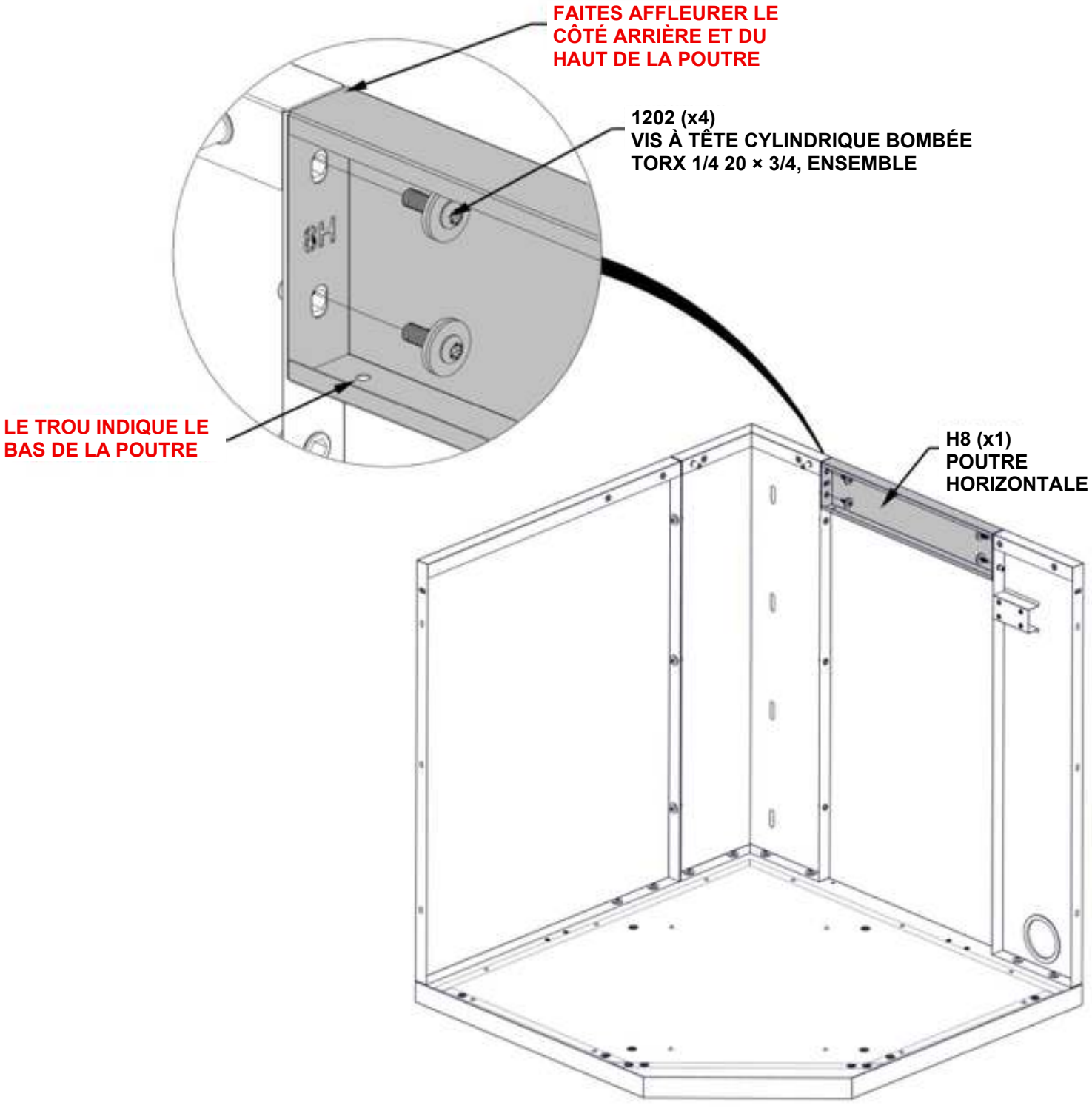

ÉTAPE 56 - ASSEMBLAGE DE L'ARMOIRE D'ÉVIER

QTÉ	NUMÉRO DE PIÈCE	DESCRIPTION
4	H101289	VIS À TÊTE CYLINDRIQUE BOMBÉE 8 32 x 1/2 po INOX

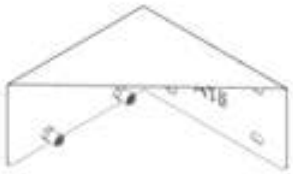

A15 (x1) ASSEMBLAGE DU SUPPORT DE LA BUTÉE DE PORTE - A4M04480
3 15/16 po x 3 3/4 po x 1 15/16 po (50 x 95 x 100)



A12 (x1) BUTÉE DE PORTE - A4M04128
3 11/16 po x 1 3/4 po x 1/2 po (13,3 x 45 x 94)

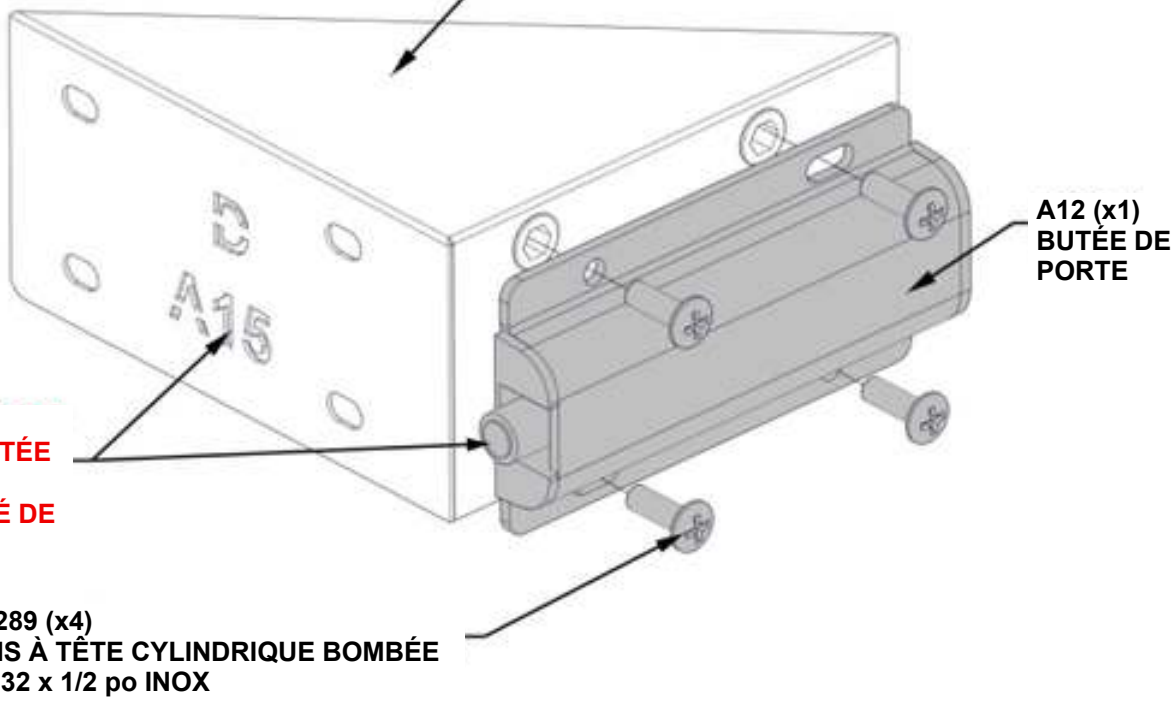

ÉTAPE 57 - ASSEMBLAGE DE L'ARMOIRE D'ÉVIER



ASSEMBLAGE DE BUTÉE DE PORTE DE L'ÉTAPE 56

QTÉ	NUMÉRO DE PIÈCE	DESCRIPTION
4	H101289	VIS À TÊTE CYLINDRIQUE BOMBÉE 8 32 x 1/2 po INOX

- ALIGNEZ L'ASSEMBLAGE DE BUTÉE DE PORTE AVEC LES DOUILLES FILETÉES DANS LE PANNEAU ARRIÈRE DE L'ARMOIRE D'ÉVIER G4.

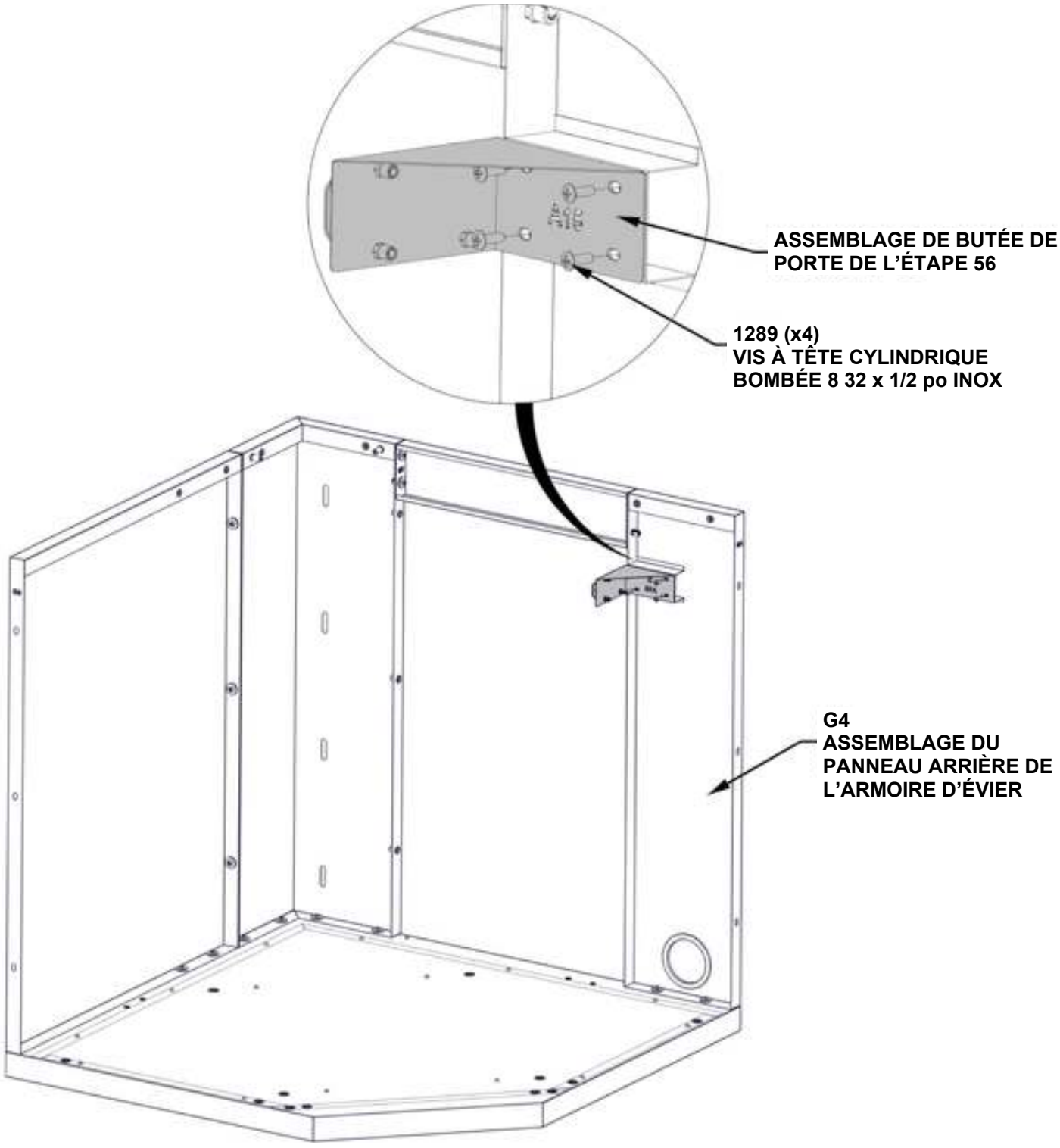

ÉTAPE 58A - ASSEMBLAGE DE L'ARMOIRE D'ÉVIER



QTÉ	NUMÉRO DE PIÈCE	DESCRIPTION
2	H101202	VIS À TÊTE CYLINDRIQUE BOMBÉE TORX 1/4 20 × 3/4, ENSEMBLE

H5 (x1) **ASSEMBLAGE DU CANAL DE CHARNIÈRE DE L'ARMOIRE D'ÉVIER - A4M04461**
34 1/16 po x 3 5/8 po x 1 3/4 po (45 x 92 x 865)

- LA QUINCAILLERIE SE FIXE À L'INTÉRIEUR DE L'ARMOIRE

1202 (x2)
VIS À TÊTE CYLINDRIQUE BOMBÉE TORX 1/4 20 × 3/4, ENSEMBLE

SERREZ À LA MAIN UNIQUEMENT

L'ÉTIQUETTE H5 INDIQUE LE HAUT DU CANAL

H5 (x1)
ASSEMBLAGE DU CANAL DE CHARNIÈRE DE L'ARMOIRE D'ÉVIER

FAITES AFFLEURER LE CÔTÉ DU CANAL AVEC LE PANNEAU DE PLANCHER

ÉTAPE 58B - ASSEMBLAGE DE L'ARMOIRE D'ÉVIER

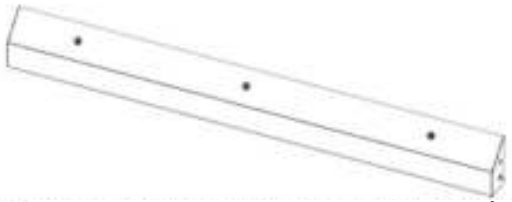

QTÉ	NUMÉRO DE PIÈCE	DESCRIPTION
2	H101202	VIS À TÊTE CYLINDRIQUE BOMBÉE TORX 1/4 20 × 3/4, ENSEMBLE

H3 ASSEMBLAGE DU CANAL DE L'ARMOIRE D'ÉVIER - A4M04459
(x1) 34 1/16 po x 3 5/8 po x 1 3/4 po (45 x 92 x 865)

- LA QUINCAILLERIE SE FIXE À L'INTÉRIEUR DE L'ARMOIRE

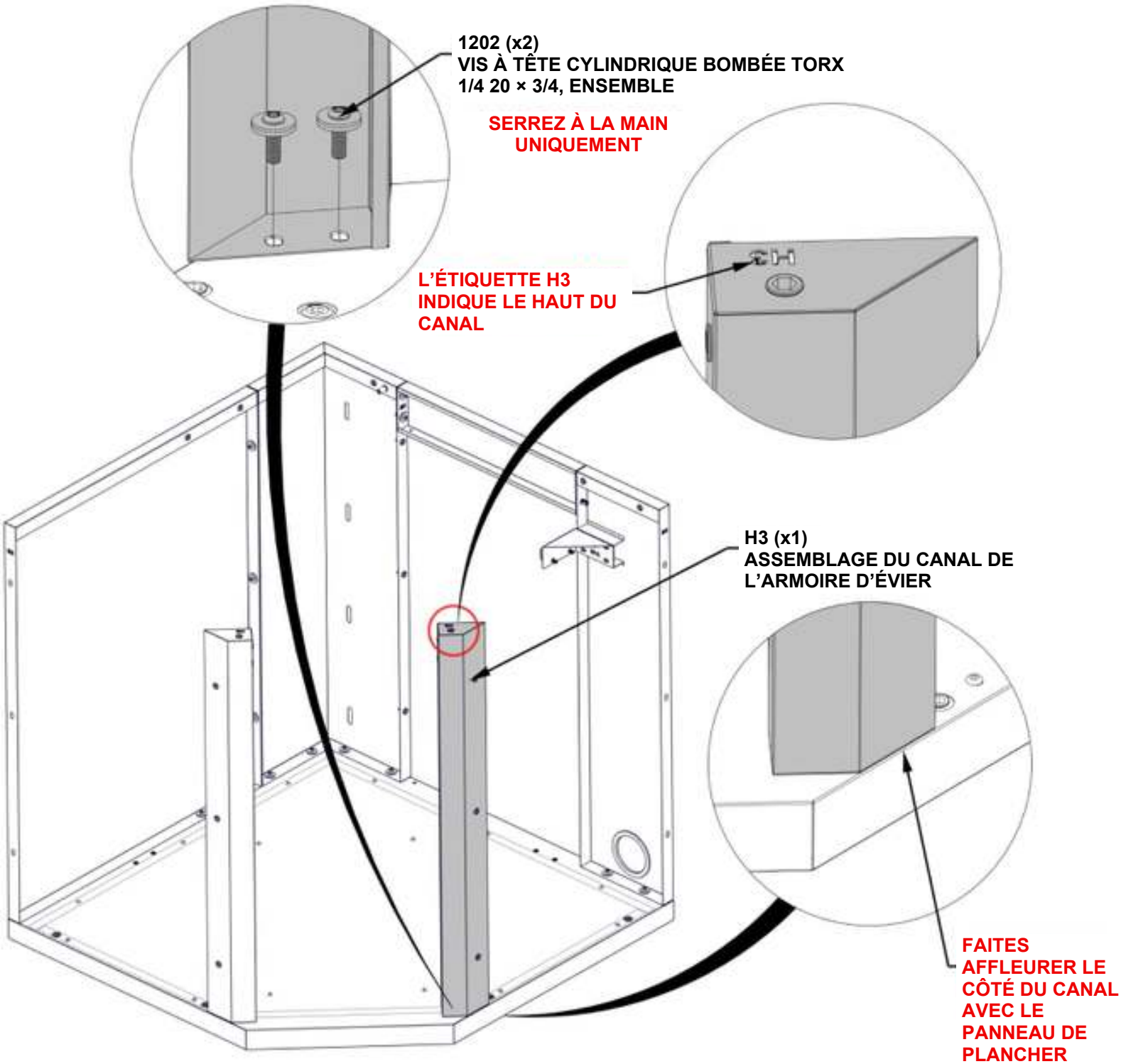

ÉTAPE 58C - ASSEMBLAGE DE L'ARMOIRE D'ÉVIER

TRÈS IMPORTANT :
- ASSUREZ-VOUS QUE LA DISTANCE ENTRE LES CANAUX VERTICAUX CORRESPOND À LA MESURE CORRECTE ILLUSTRÉE CI-DESSOUS.
- RESSERREZ TOUTE LA QUINCAILLERIE DES ÉTAPES PRÉCÉDENTES.

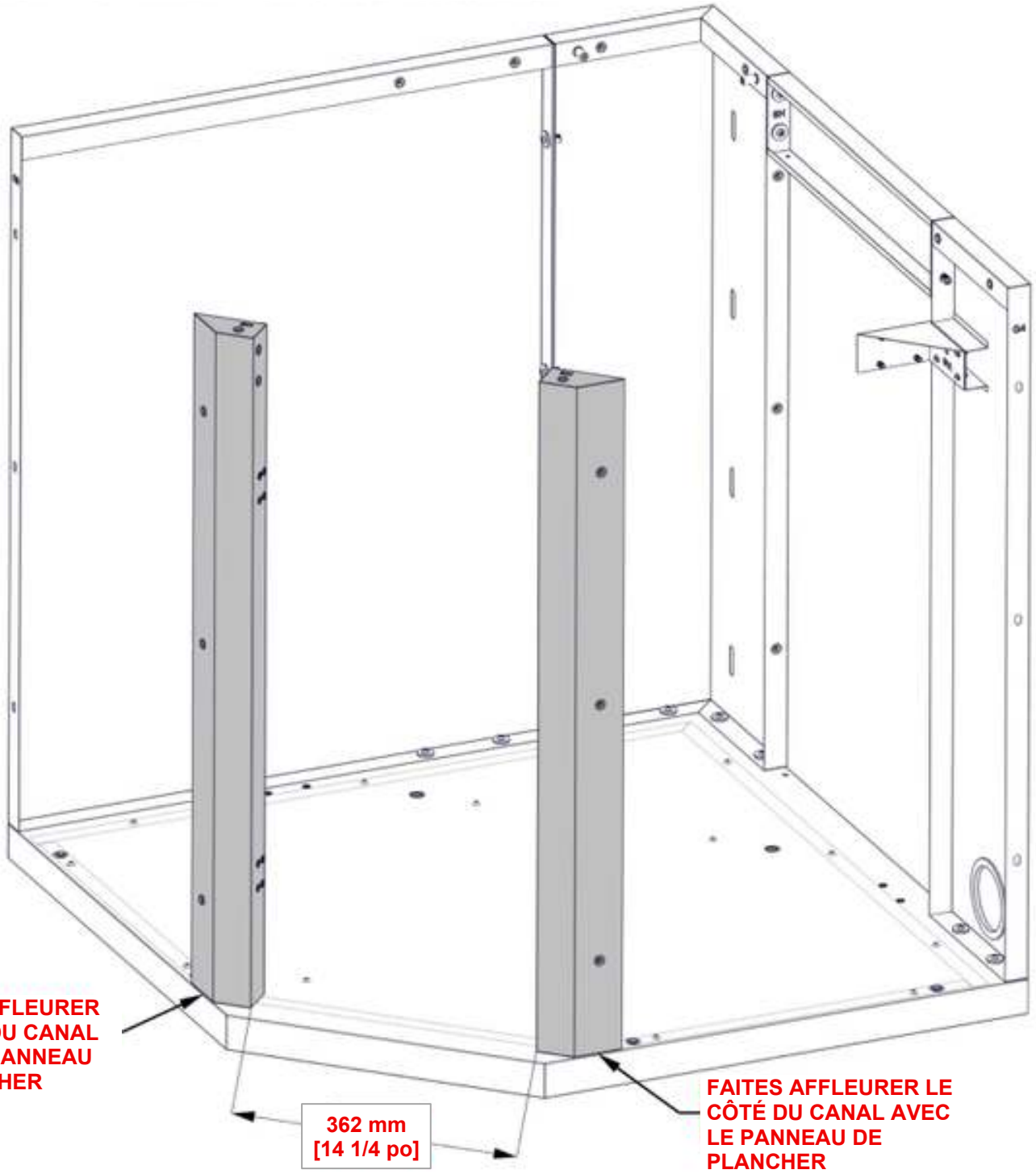

ÉTAPE 59 - ASSEMBLAGE DE L'ARMOIRE D'ÉVIER

QTÉ	NUMÉRO DE PIÈCE	DESCRIPTION
2	H101289	VIS À TÊTE CYLINDRIQUE BOMBÉE 8 32 x 1/2 po INOX

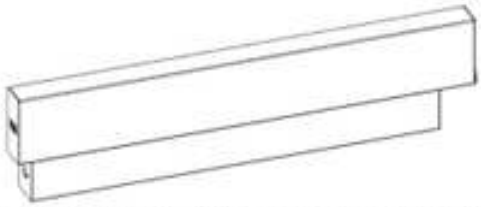

H4 (x1) **ASSEMBLAGE DU PANNEAU DE GARNITURE DE L'ARMOIRE D'ÉVIER - A4M04460**
15 3/4 po x 4 3/8 po x 2 3/16 po (56 x 80 x 400)



A2 (x1) **SUPPORT À AIMANT - A4M03026**
1 po x 1 1/4 po x 3 1/8 po (25 x 31 x 80)

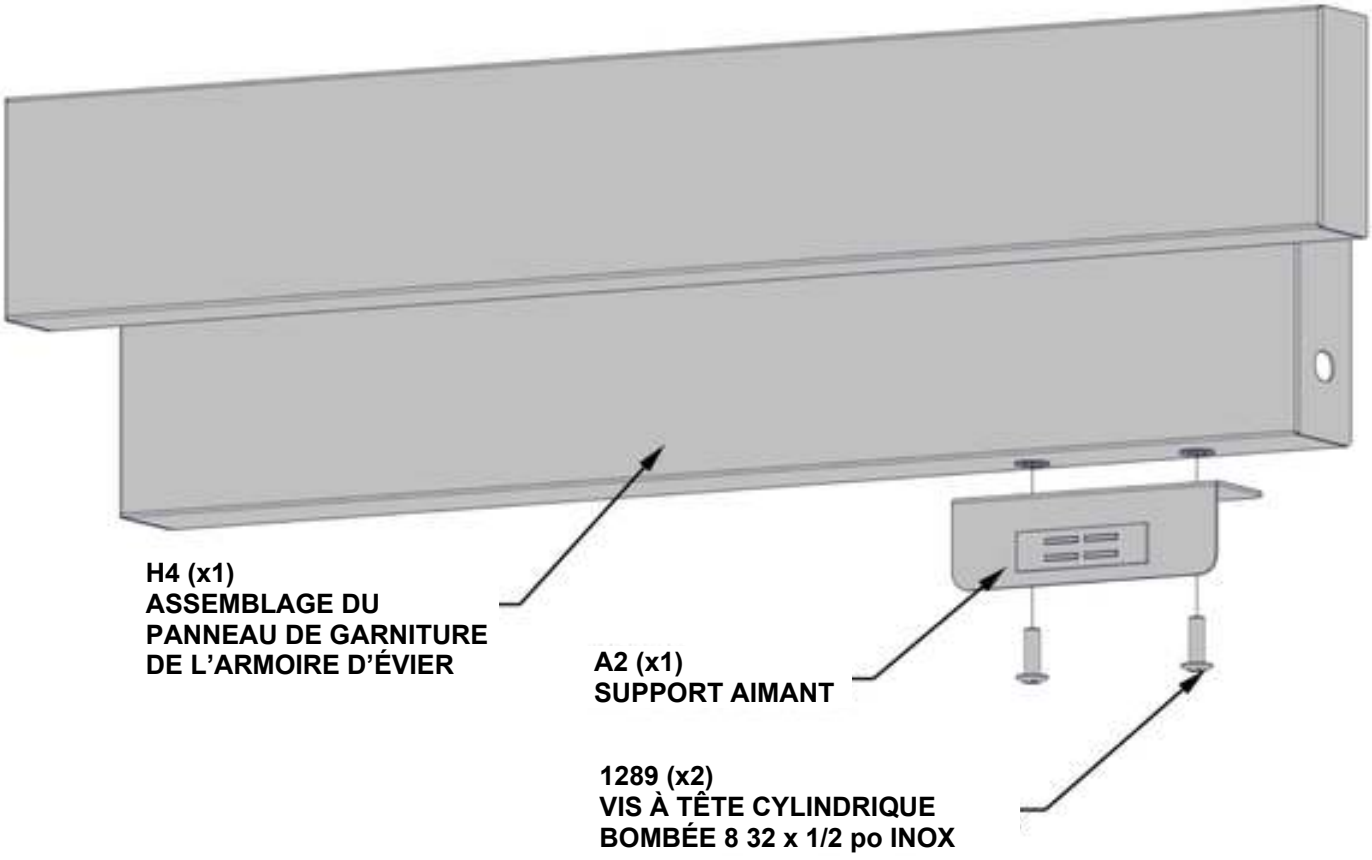

ÉTAPE 60 - ASSEMBLAGE DE L'ARMOIRE D'ÉVIER

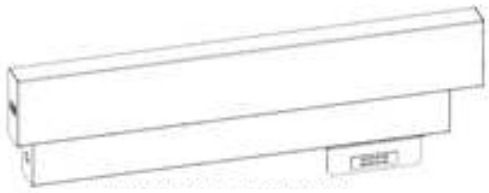

ASSEMBLAGE DU PANNEAU DE GARNITURE DE L'ÉTAPE 59

QTÉ	NUMÉRO DE PIÈCE	DESCRIPTION
4	H101202	VIS À TÊTE CYLINDRIQUE BOMBÉE TORX 1/4 20 × 3/4, ENSEMBLE

- LA QUINCAILLERIE SE FIXE À L'INTÉRIEUR DE L'ARMOIRE

FAITES AFFLEURER LE CÔTÉ SUPÉRIEUR DU PANNEAU DE GARNITURE AVEC LES CANAUX VERTICAUX

1202 (x4)
VIS À TÊTE CYLINDRIQUE BOMBÉE TORX 1/4 20 × 3/4, ENSEMBLE

ASSEMBLAGE DU PANNEAU DE GARNITURE DE L'ÉTAPE 59

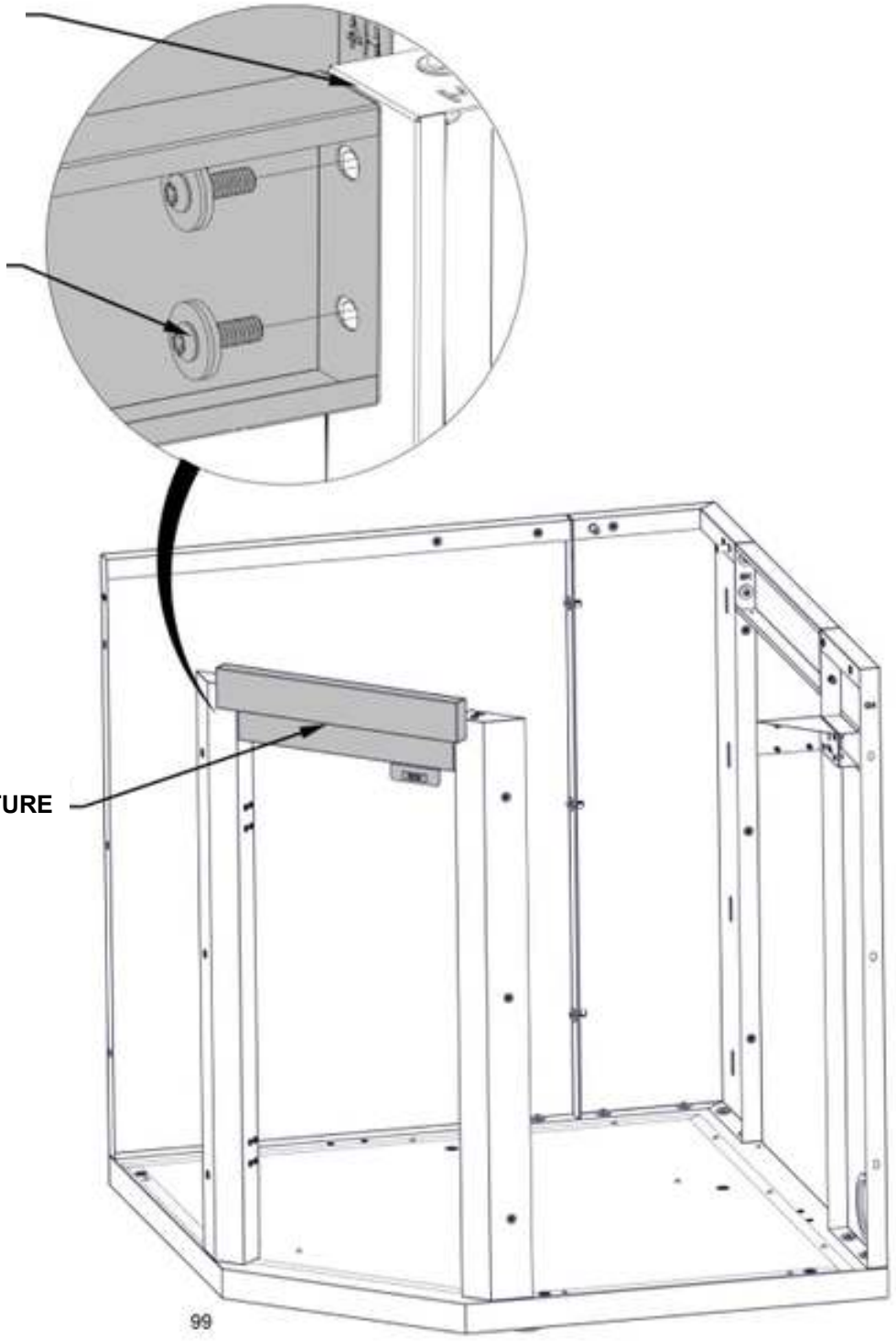

ÉTAPE 61A - ASSEMBLAGE DE L'ARMOIRE D'ÉVIER

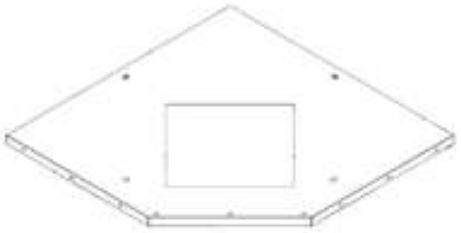

T3 ASSEMBLAGE DU DESSUS DE TABLE DE L'ARMOIRE D'ÉVIER - A4M04458
(x1) 34 3/4 po x 34 3/4 po x 1 3/16 po (30 x 882 x 882)

- PLACEZ LE DESSUS DE TABLE D'ÉVIER SUR L'ARMOIRE.
- LE CÔTÉ SUPÉRIEUR DU DESSUS SERA À RAS AVEC LES PANNEAUX ARRIÈRE.
- LES CÔTÉS AVANT DU DESSUS DE TABLE SERONT À RAS AVEC LES CANAUX VERTICAUX AVANT.

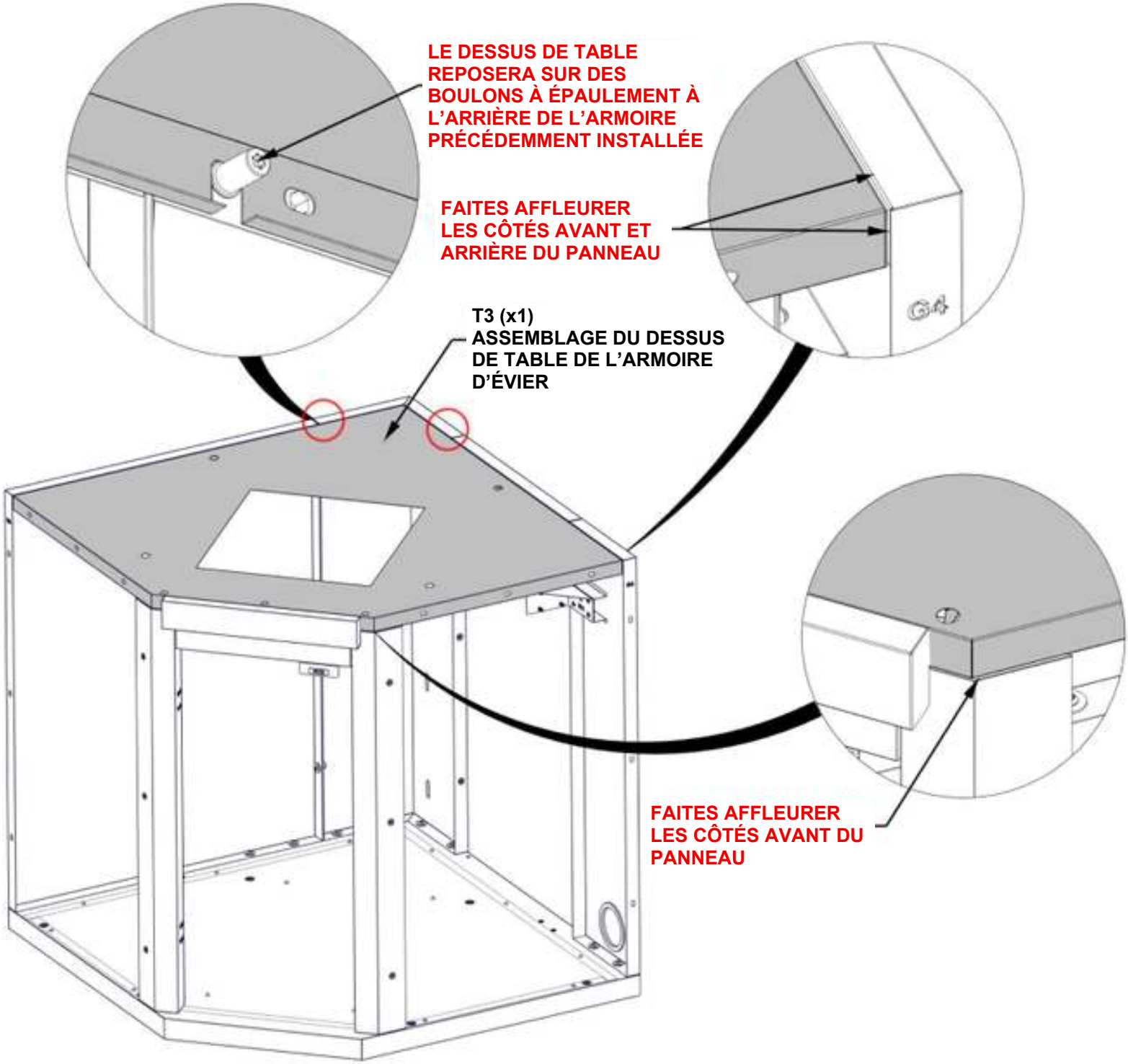

ÉTAPE 61B - ASSEMBLAGE DE L'ARMOIRE D'ÉVIER

QTÉ	NUMÉRO DE PIÈCE	DESCRIPTION
6	H101202	VIS À TÊTE CYLINDRIQUE BOMBÉE TORX 1/4 20 × 3/4, ENSEMBLE

- IL EST RECOMMANDÉ D'UTILISER L'EMBOUT D'ANGLE FOURNI POUR INSTALLER LA QUINCAILLERIE À CETTE ÉTAPE.
- LA QUINCAILLERIE SE FIXE À L'INTÉRIEUR DE L'ARMOIRE

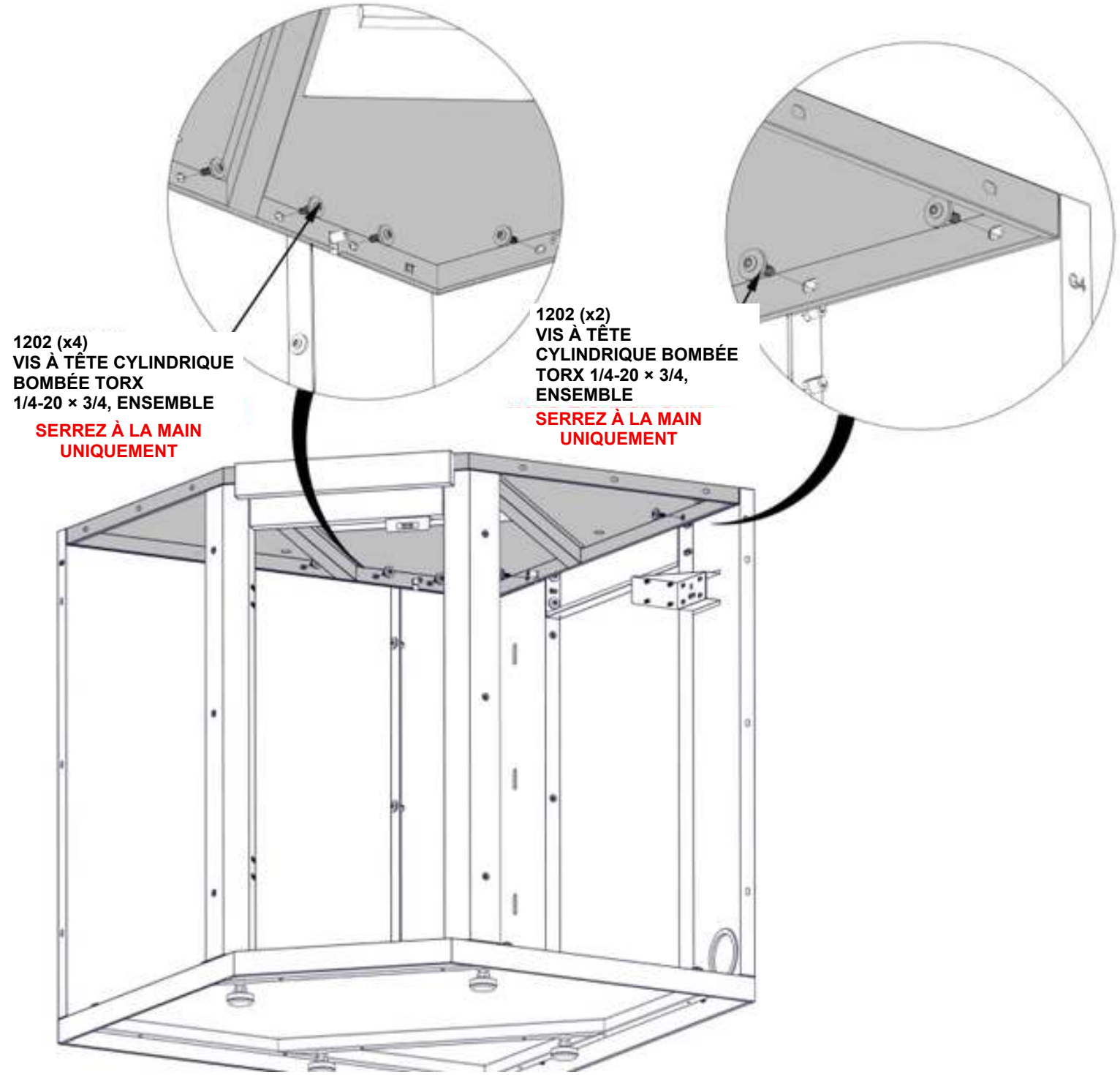

ÉTAPE 61C - ASSEMBLAGE DE L'ARMOIRE D'ÉVIER

QTÉ	NUMÉRO DE PIÈCE	DESCRIPTION
3	H101132	VIS À DOUILLE TORX COURTE 1/4-20

- FAITES AFFLEURER LE DESSUS DE TABLE D'ARMOIRE AVEC LES PANNEAUX ARRIÈRE ET LES PROFILÉS AVANT.
- METTEZ D'ÉQUERRE TOUS LES CÔTÉS DE L'ARMOIRE AVANT DE SERRER LA QUINCAILLERIE.

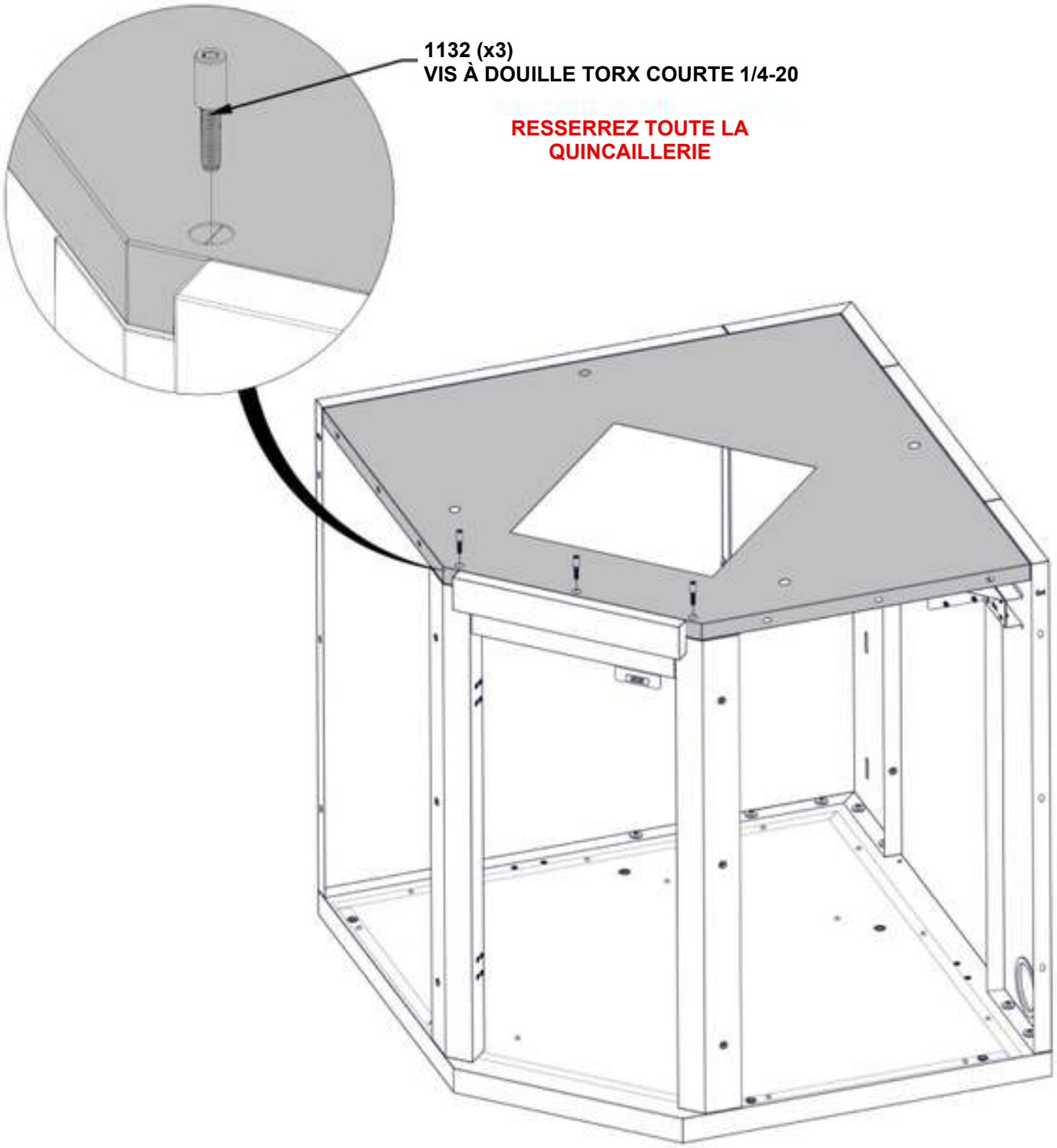

ÉTAPE 62 - INSTALLATION DE L'ARMOIRE D'ÉVIER



ARMOIRE D'ÉVIER DES ÉTAPES 52 À 61

QTÉ	NUMÉRO DE PIÈCE	DESCRIPTION
4	H101202	VIS À TÊTE CYLINDRIQUE BOMBÉE TORX 1/4 20 × 3/4, ENSEMBLE

- POSITIONNEZ L'ASSEMBLAGE DE L'ARMOIRE D'ÉVIER SOUS LA STRUCTURE EN ACIER DE LA CUISINE.
- LE CÔTÉ DE L'ARMOIRE D'ÉVIER S'APPUIERA CONTRE L'INTÉRIEUR DU POTEAU ARRIÈRE DROIT.
- LE CÔTÉ ARRIÈRE DE L'ARMOIRE D'ÉVIER SERA À RAS AVEC LE CÔTÉ ARRIÈRE DU POTEAU.
- AVANT DE SERRER LA QUINCAILLERIE, AJUSTEZ LES PIEDS DE L'ARMOIRE AU BESOIN JUSQU'À CE QUE L'ARMOIRE SOIT D'ÉQUERRE.

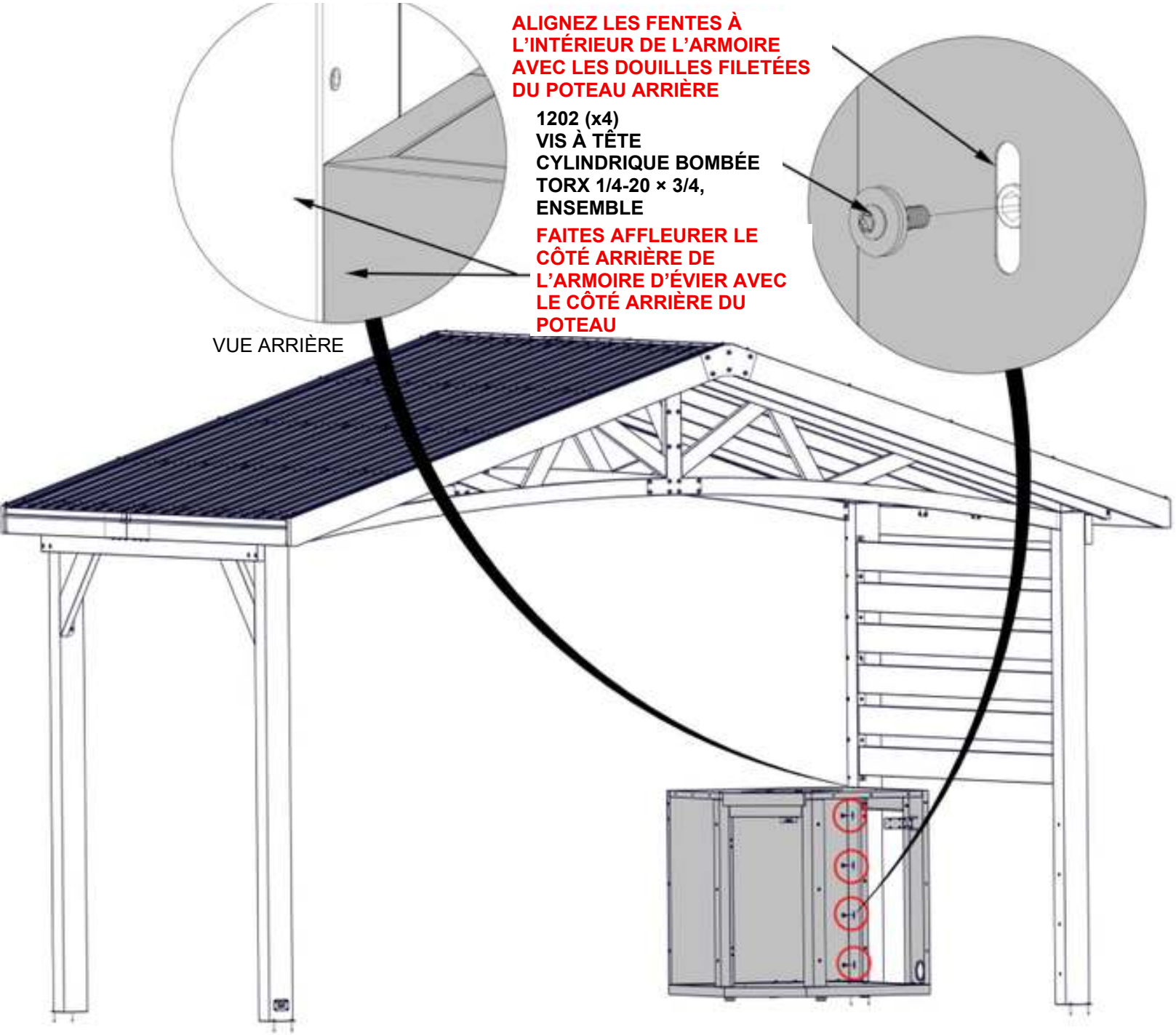

ÉTAPE 63 - ASSEMBLAGE DE L'ARMOIRE À ÉTAGÈRE

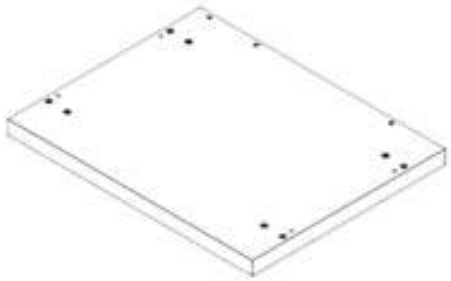

F2 (x1) **ASSEMBLAGE DU PANNEAU DE PLANCHER DE L'ARMOIRE DE DROITE - A4M04493**
31 3/4 po x 24 3/4 po x 1 3/4 po (45 x 628,5 x 797)

- **EN REGARDANT LA FACE AVANT DES ARMOIRES, POSITIONNEZ LE PANNEAU DE PLANCHER COMME ILLUSTRÉ CI-DESSOUS.**
- **CHAQUE PANNEAU DE PLANCHER EST ÉQUIPÉ DE PIEDS AJUSTABLES INSTALLÉS EN USINE. UTILISEZ L'EMBOUT HEXAGONAL FOURNI POUR AJUSTER CHAQUE PIED JUSQU'À CE QUE LE PANNEAU SOIT D'ÉQUERRE.**

F2 (x1)
ASSEMBLAGE DU PANNEAU DE PLANCHER DE L'ARMOIRE DE DROITE

L'ÉTIQUETTE F2 INDIQUE L'ARRIÈRE DU PANNEAU DE PLANCHER

PIED RÉGLABLE

ÉTAPE 64A - ASSEMBLAGE DE L'ARMOIRE À ÉTAGÈRE



QTÉ	NUMÉRO DE PIÈCE	DESCRIPTION
5	H101202	VIS À TÊTE CYLINDRIQUE BOMBÉE TORX 1/4 20 × 3/4, ENSEMBLE

S3 (x1) ASSEMBLAGE DU PANNEAU LATÉRAL DE L'ARMOIRE DE DROITE - A4M04450
35 1/4 po x 23 11/16 po x 1 3/8 po (35 x 601,5 x 896)

- SEULES LES ARMOIRES DE CUISINE SONT ILLUSTRÉES POUR LES DÉTAILS.

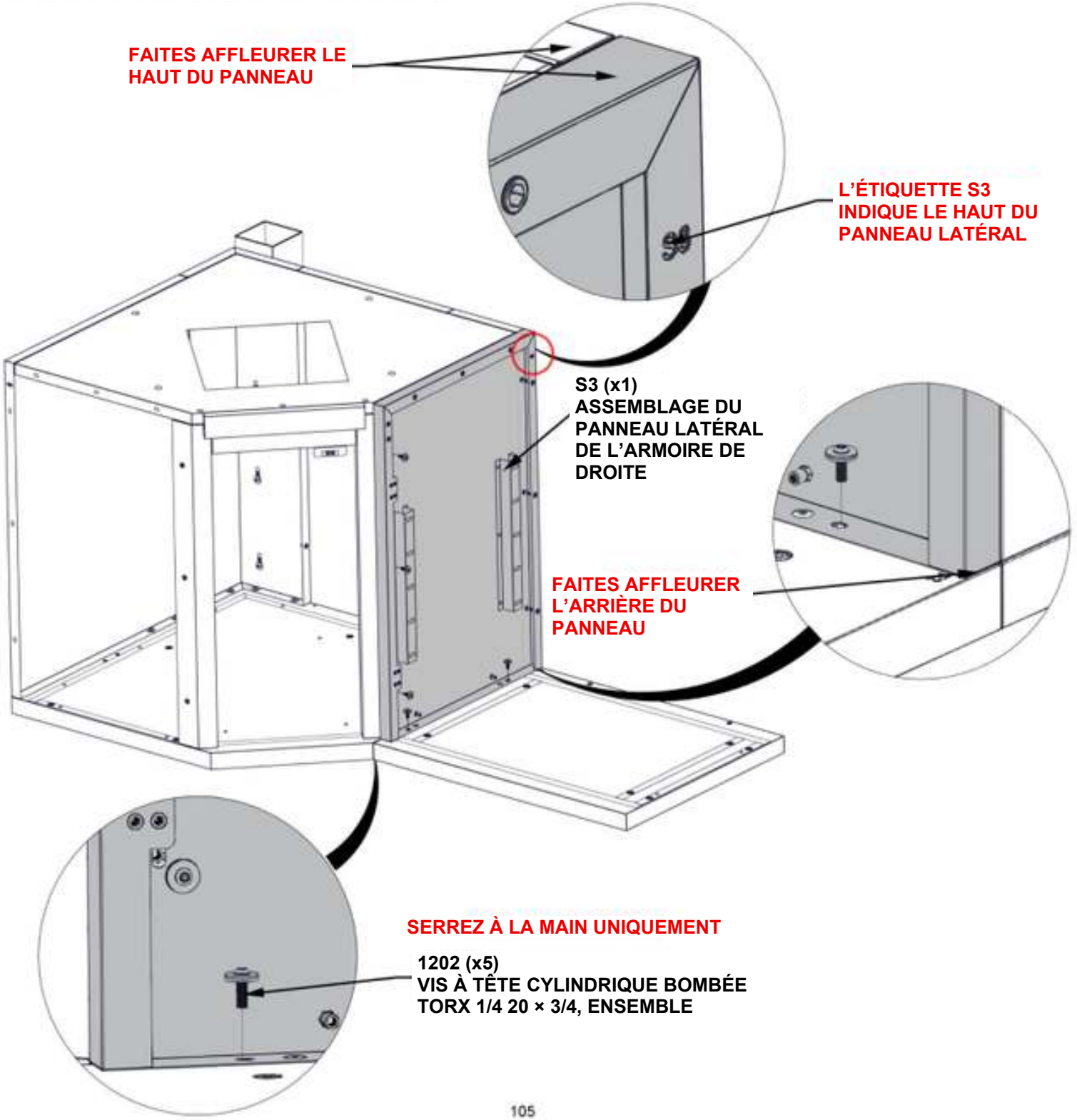

ÉTAPE 64B - ASSEMBLAGE DE L'ARMOIRE À ÉTAGÈRE

QTÉ	NUMÉRO DE PIÈCE	DESCRIPTION
6	H101202	VIS À TÊTE CYLINDRIQUE BOMBÉE TORX 1/4 20 × 3/4, ENSEMBLE

- SEULES LES ARMOIRES DE CUISINE SONT ILLUSTRÉES POUR LES DÉTAILS.
- IL EST RECOMMANDÉ D'UTILISER L'EMBOUT D'ANGLE FOURNI POUR INSTALLER LA QUINCAILLERIE À CETTE ÉTAPE.
- LA QUINCAILLERIE SE FIXE À L'INTÉRIEUR DE L'ARMOIRE

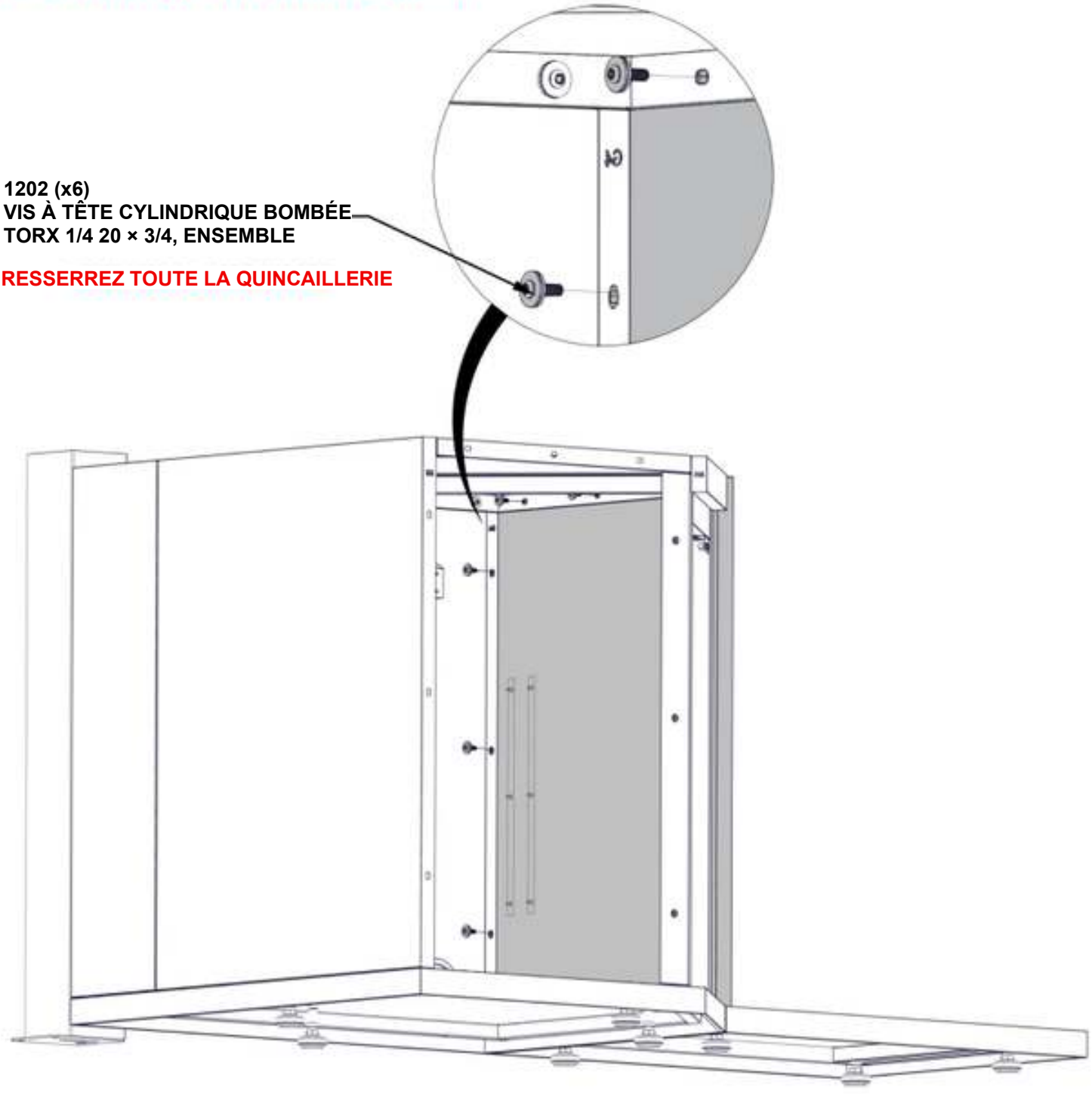

ÉTAPE 64C - ASSEMBLAGE DE L'ARMOIRE À ÉTAGÈRE



A6 ÉQUERRE ANGULAIRE - A4M03053
(x1) 1 3/8 po x 1 15/16 po x 17 1/8 po (35 x 50 x 435)

QTÉ	NUMÉRO DE PIÈCE	DESCRIPTION
4	H101202	VIS À TÊTE CYLINDRIQUE BOMBÉE TORX 1/4 20 × 3/4, ENSEMBLE

- SEULES LES ARMOIRES DE CUISINE SONT ILLUSTRÉES POUR LES DÉTAILS.
- LA QUINCAILLERIE SE FIXE À L'INTÉRIEUR DE L'ARMOIRE

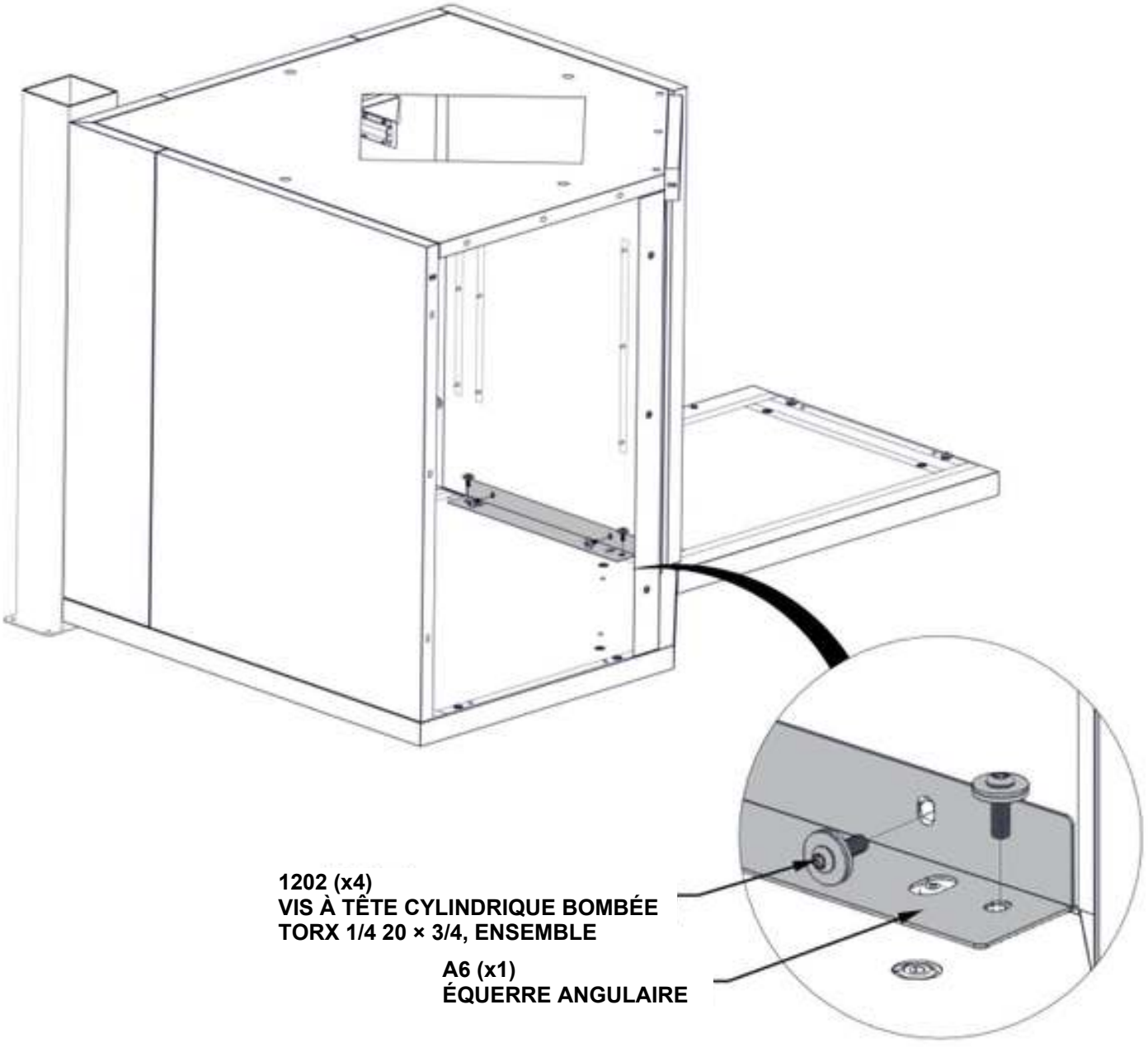

ÉTAPE 65 - ASSEMBLAGE DE L'ARMOIRE DU RÉFRIGÉRATEUR

QTÉ	NUMÉRO DE PIÈCE	DESCRIPTION
2	H101202	VIS À TÊTE CYLINDRIQUE BOMBÉE TORX 1/4 20 × 3/4, ENSEMBLE

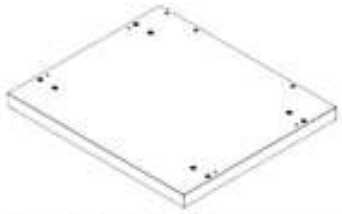

F1 (x1) ASSEMBLAGE DU PLANCHER DE L'ARMOIRE DU RÉFRIGÉRATEUR - A4M04443
28 5/8 po x 24 3/4 po x 1 3/4 po (45 x 628,50 x 727)



S2 (x1) ASSEMBLAGE DU PANNEAU LATÉRAL DE L'ARMOIRE DU RÉFRIGÉRATEUR DE DROITE - A4M04446
35 1/4 po x 23 11/16 po x 1 9/16 po (40 x 601,5 x 896)

- POSITIONNEZ LE PANNEAU DE PLANCHER À PROXIMITÉ DE L'ENDROIT OÙ SE TROUVERA VOTRE CUISINE.
- CHAQUE PANNEAU DE PLANCHER EST ÉQUIPÉ DE PIEDS AJUSTABLES INSTALLÉS EN USINE. UTILISEZ L'EMBOUT HEXAGONAL FOURNI POUR AJUSTER CHAQUE PIED JUSQU'À CE QUE LE PANNEAU SOIT D'ÉQUERRE.

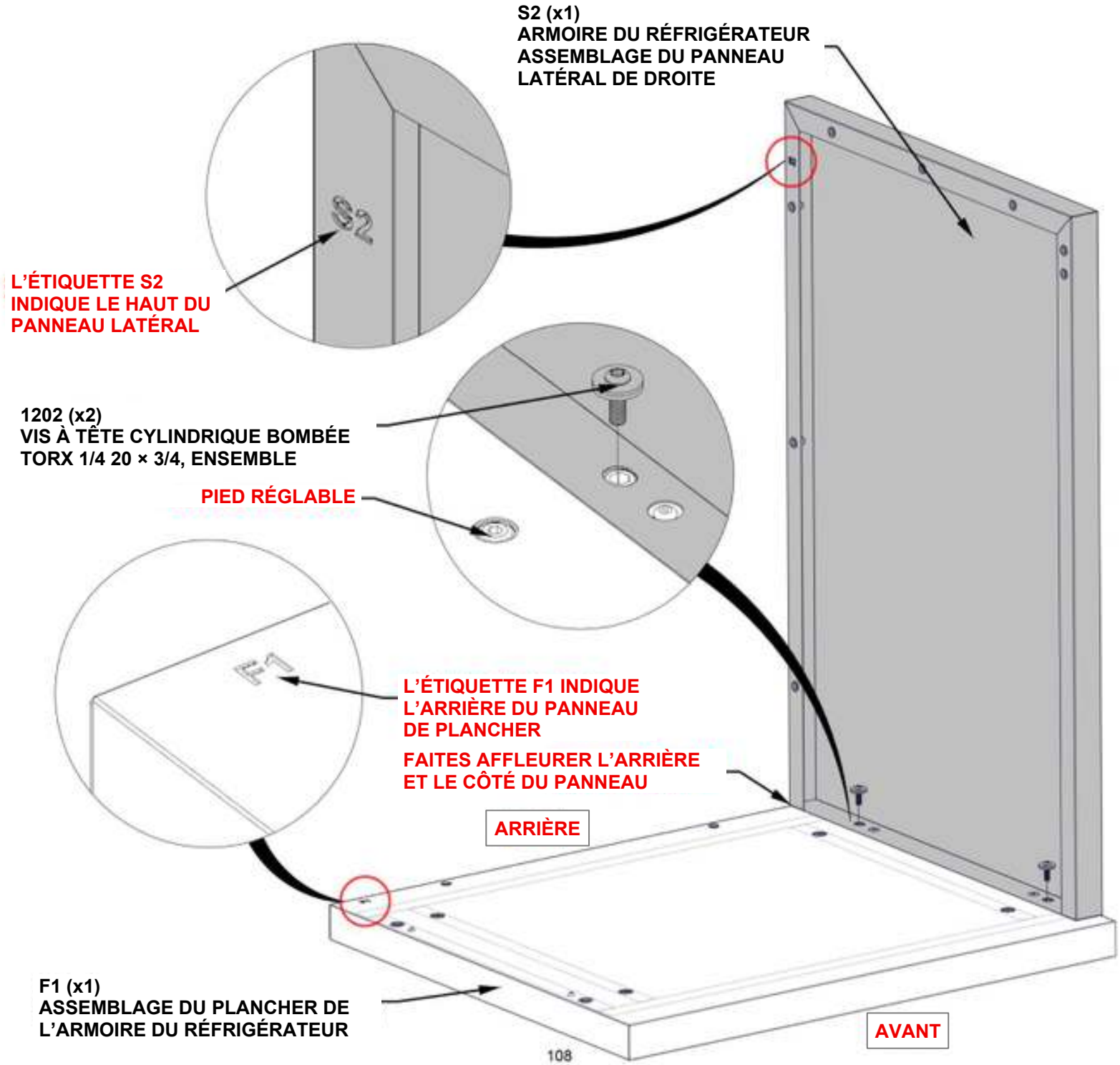

ÉTAPE 66 - ASSEMBLAGE DE L'ARMOIRE DU RÉFRIGÉRATEUR



QTÉ	NUMÉRO DE PIÈCE	DESCRIPTION
2	H101202	VIS À TÊTE CYLINDRIQUE BOMBÉE TORX 1/4 20 × 3/4, ENSEMBLE

S1 (x1) **ASSEMBLAGE DU PANNEAU LATÉRAL DE L'ARMOIRE DU RÉFRIGÉRATEUR DE GAUCHE - A4M04445**
35 1/4 po x 23 11/16 po x 1 9/16 po (40 x 601,5 x 896)

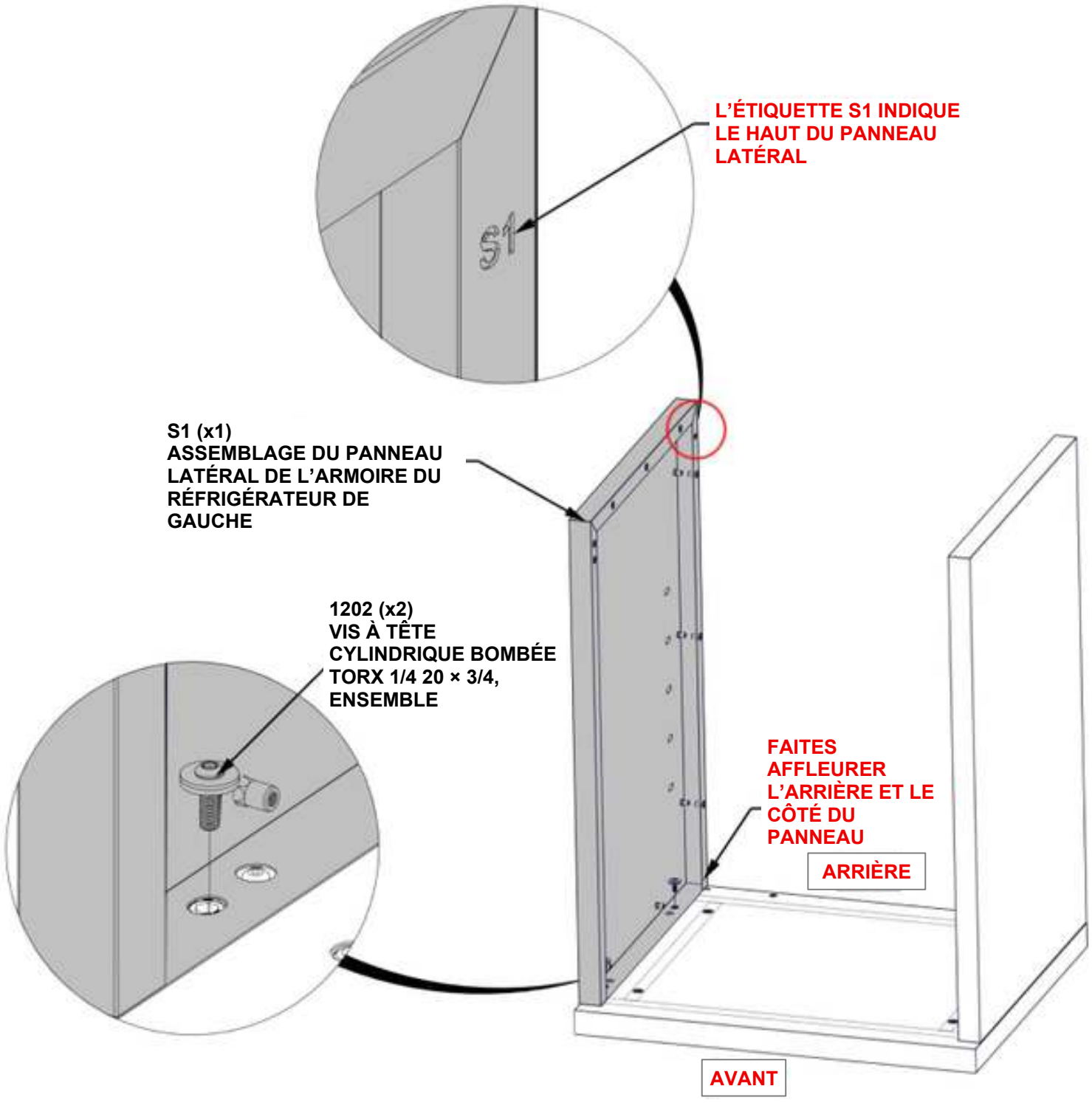

ÉTAPE 67A - ASSEMBLAGE DE L'ARMOIRE DU RÉFRIGÉRATEUR



QTÉ	NUMÉRO DE PIÈCE	DESCRIPTION
8	H101202	VIS À TÊTE CYLINDRIQUE BOMBÉE TORX 1/4 20 × 3/4, ENSEMBLE

G1 ASSEMBLAGE DU PANNEAU ARRIÈRE DE L'ARMOIRE DU RÉFRIGÉRATEUR - A4M04447
(x1) 35 1/4 po x 25 3/8 po x 1 3/16 po (30 x 644 x 896)

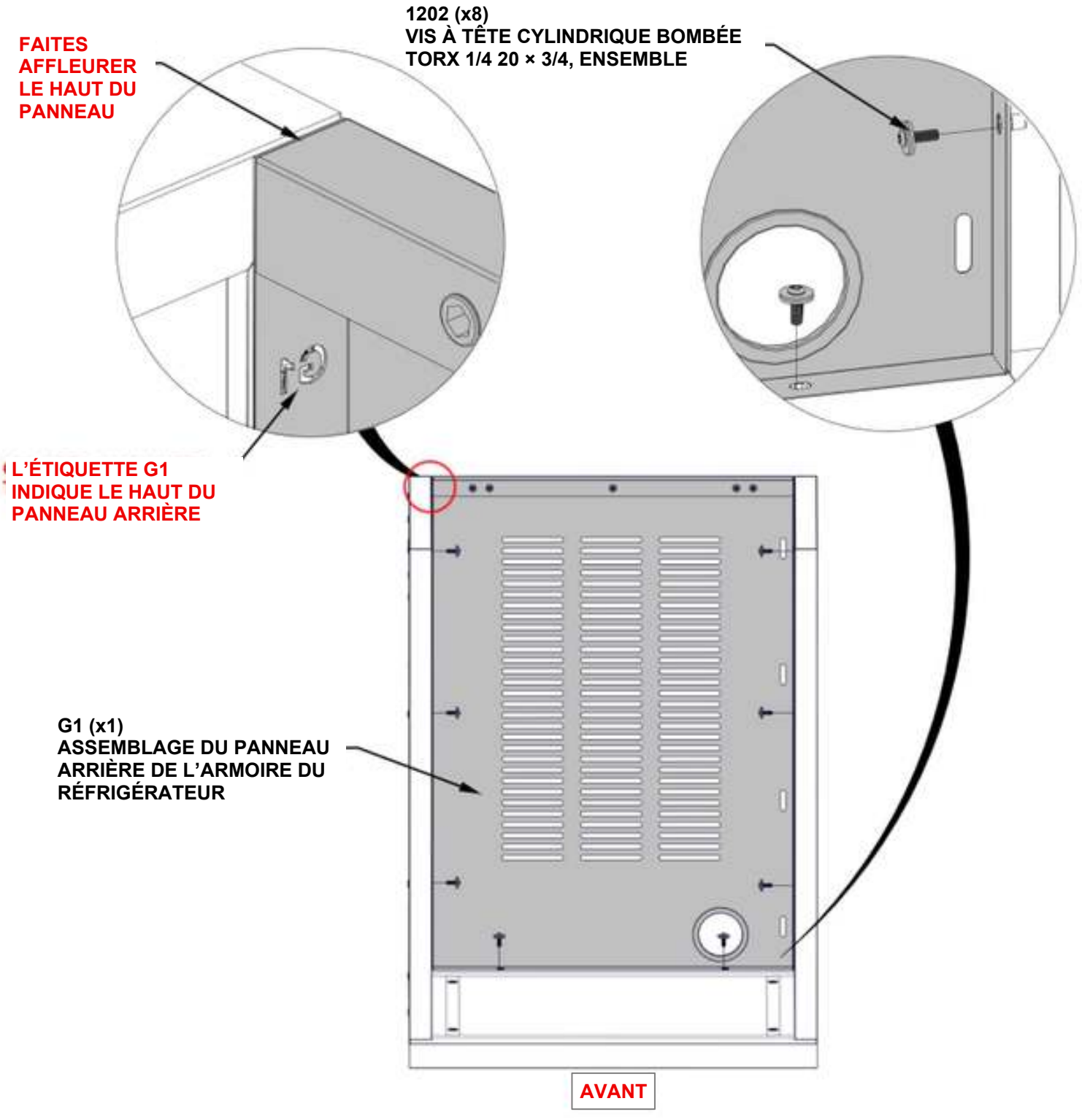

ÉTAPE 67B - ASSEMBLAGE DE L'ARMOIRE DU RÉFRIGÉRATEUR

QTÉ	NUMÉRO DE PIÈCE	DESCRIPTION
2	H101132	VIS À DOUILLE TORX COURTE 1/4-20

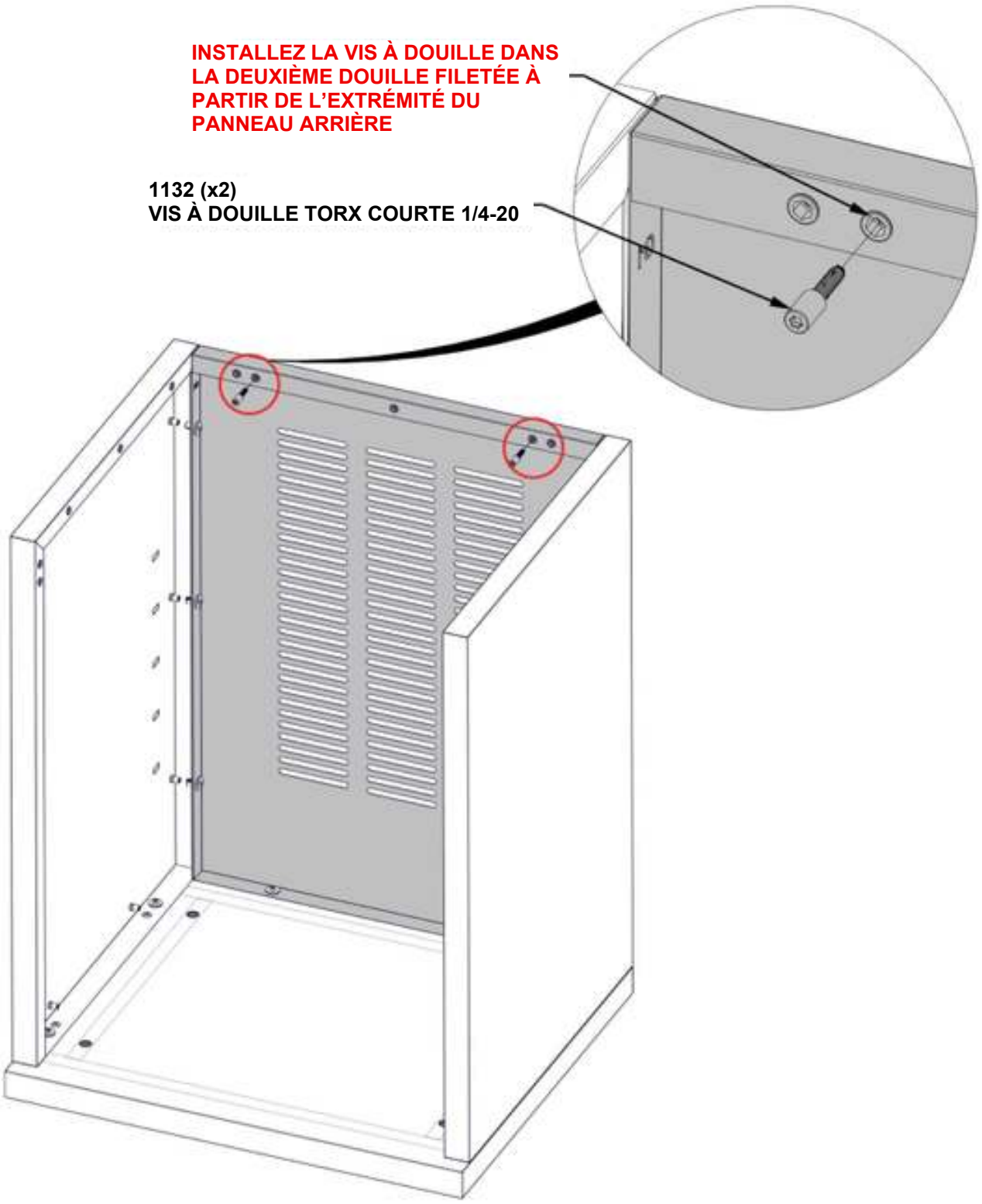

ÉTAPE 68 - ASSEMBLAGE DE L'ARMOIRE DU RÉFRIGÉRATEUR



QTÉ	NUMÉRO DE PIÈCE	DESCRIPTION
4	H101202	VIS À TÊTE CYLINDRIQUE BOMBÉE TORX 1/4 20 × 3/4, ENSEMBLE

H1 (x1) **ASSEMBLAGE DU PANNEAU DE GARNITURE DE L'ARMOIRE DU RÉFRIGÉRATEUR - A4M04449**
60 po x 3 3/8 po x 2 3/16 po (56 x 86,5 x 1524,5)

- LA QUINCAILLERIE SE FIXE À L'INTÉRIEUR DE L'ARMOIRE

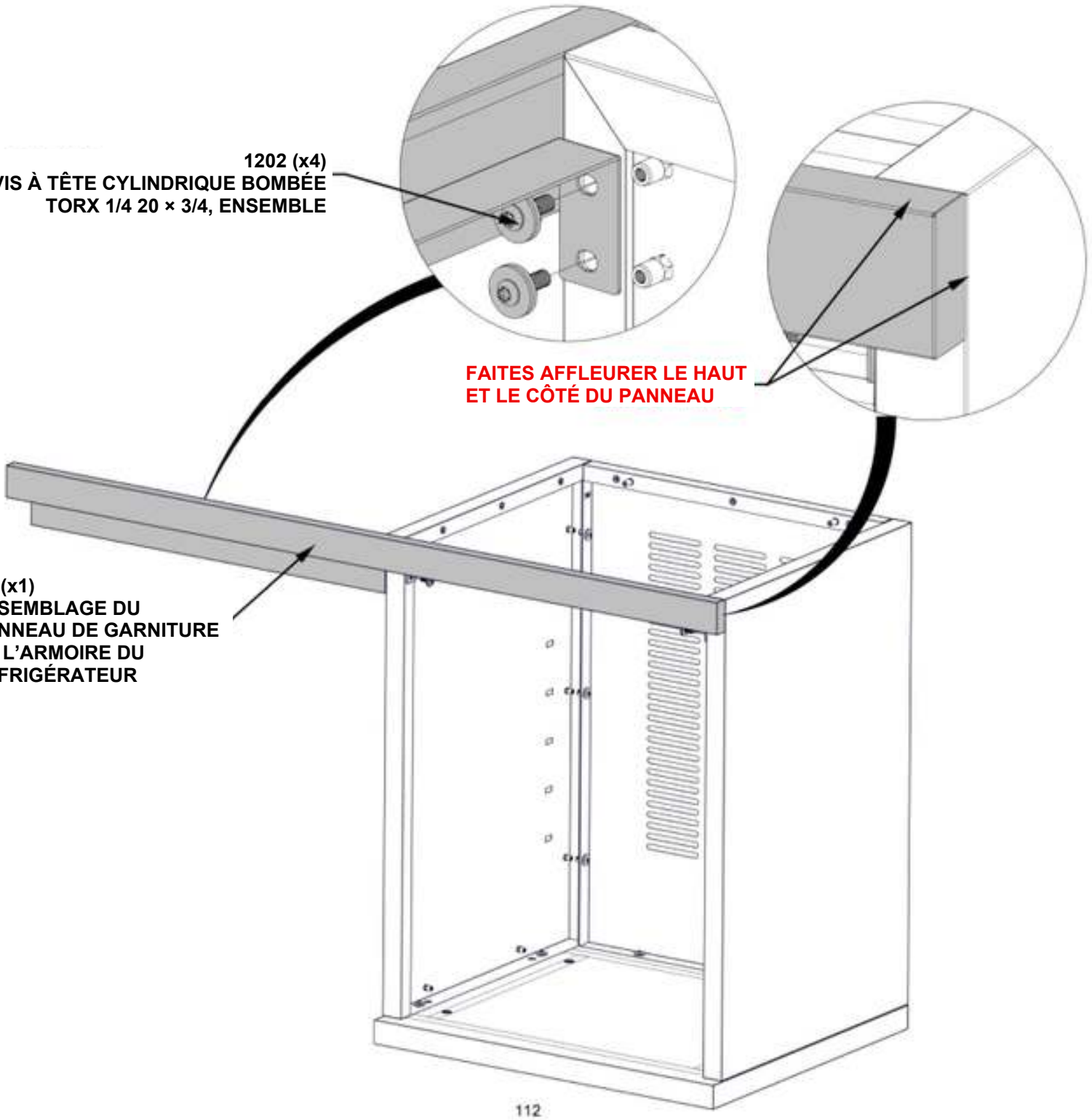

ÉTAPE 69A - ASSEMBLAGE DE L'ARMOIRE DU RÉFRIGÉRATEUR



T1 (x1) ASSEMBLAGE DU DESSUS DE L'ARMOIRE DU RÉFRIGÉRATEUR - A4M04448
25 3/8 po x 22 7/16 po x 1 3/16 po (30 x 569,5 x 644)

- PLACEZ LE DESSUS DU RÉFRIGÉRATEUR SUR L'ARMOIRE.
- LE CÔTÉ SUPÉRIEUR DU DESSUS DE TABLE SERA ALIGNÉ AVEC LES PANNEAUX ARRIÈRE ET LATÉRAUX.

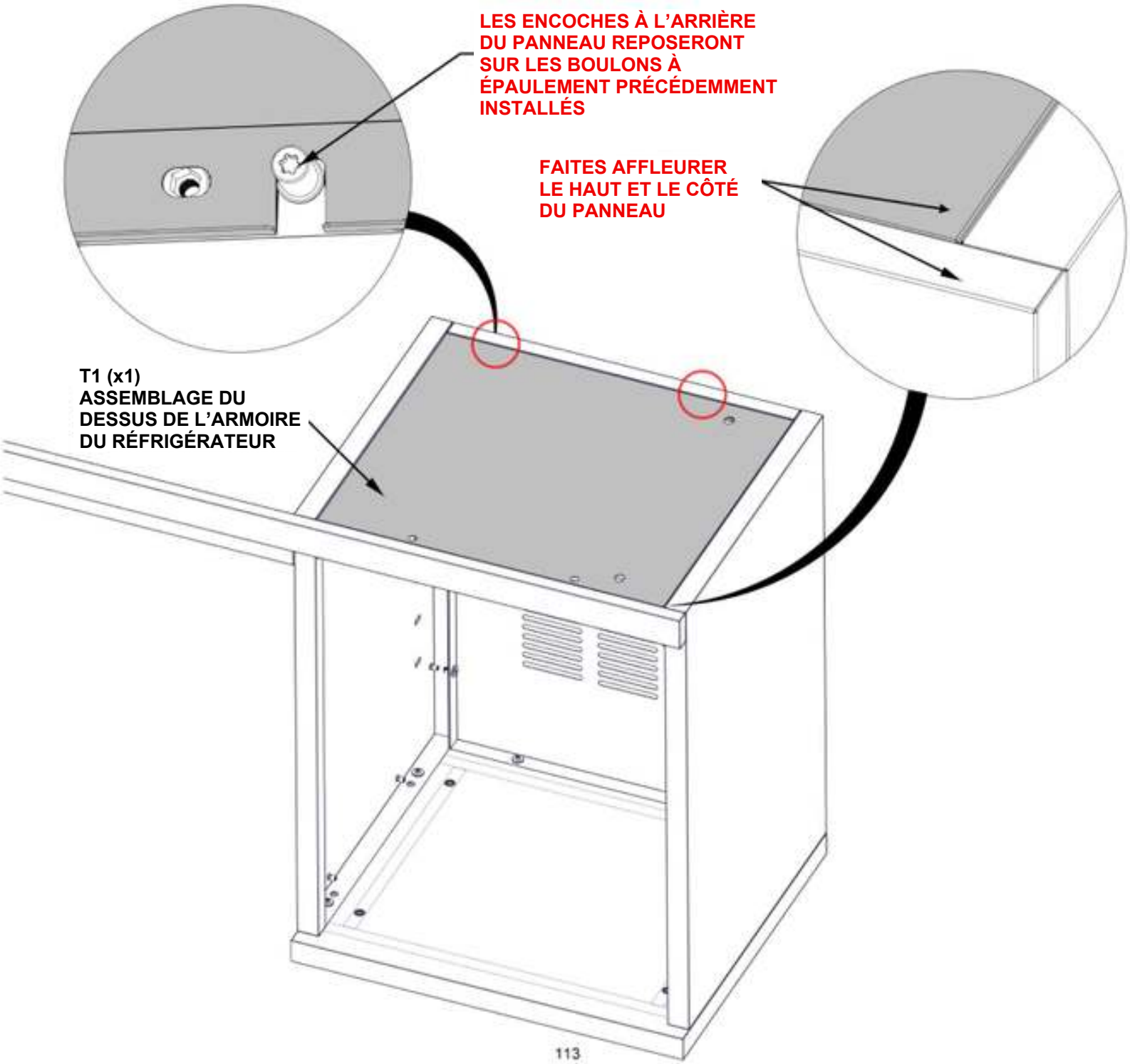

ÉTAPE 69B - ASSEMBLAGE DE L'ARMOIRE DU RÉFRIGÉRATEUR

QTÉ	NUMÉRO DE PIÈCE	DESCRIPTION
9	H101202	VIS À TÊTE CYLINDRIQUE BOMBÉE TORX 1/4 20 × 3/4, ENSEMBLE

- LA QUINCAILLERIE SE FIXE À L'INTÉRIEUR DE L'ARMOIRE

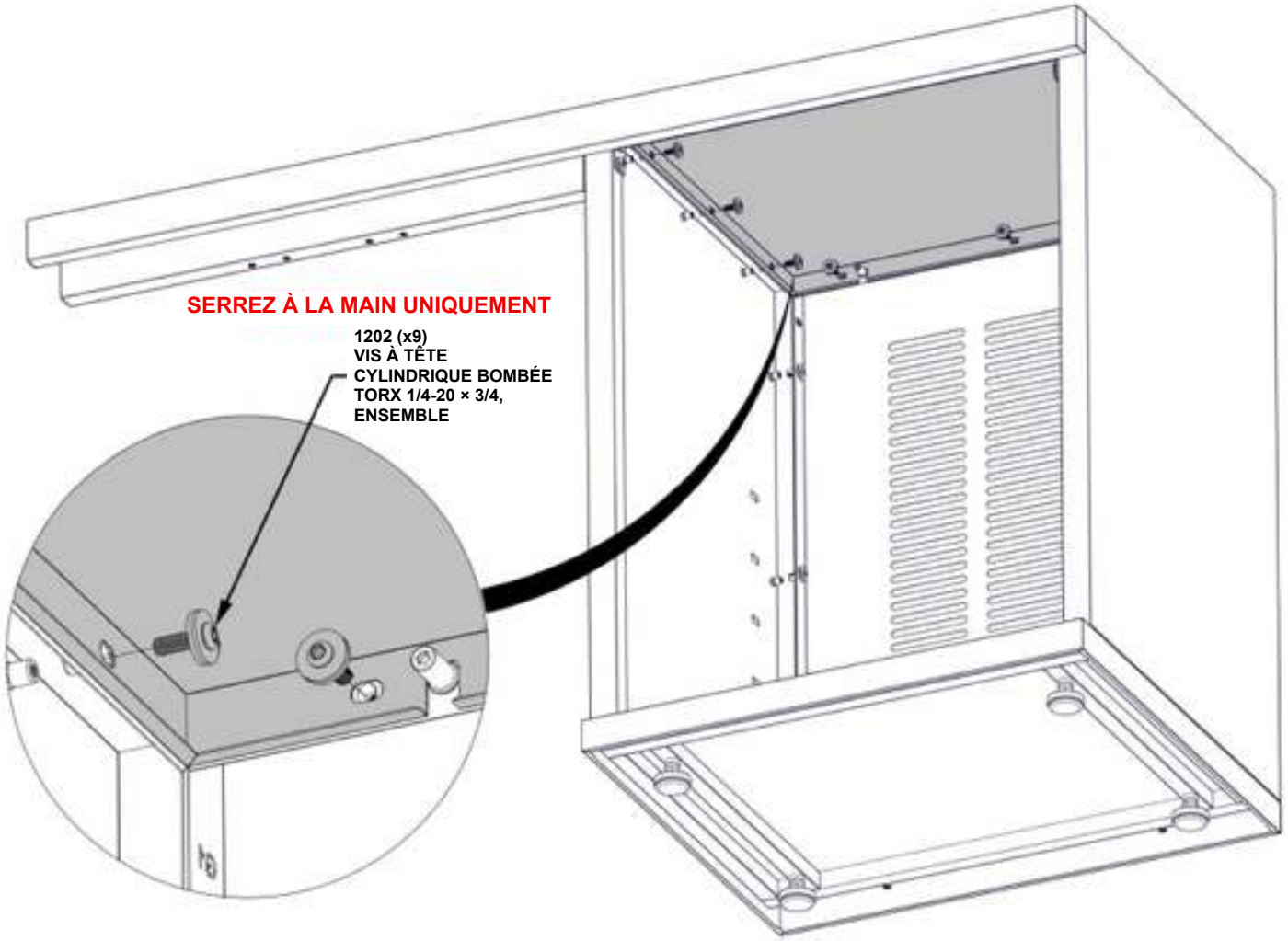

ÉTAPE 69C - ASSEMBLAGE DE L'ARMOIRE DU RÉFRIGÉRATEUR

QTÉ	NUMÉRO DE PIÈCE	DESCRIPTION
2	H101132	VIS À DOUILLE TORX COURTE 1/4-20

- FAITES AFFLEURER LA SURFACE SUPÉRIEURE DU DESSUS DE TABLE DE L'ARMOIRE AVEC LES PANNEAUX ARRIÈRE ET LATÉRAUX.

- METTEZ D'ÉQUERRE TOUS LES CÔTÉS DE L'ARMOIRE AVANT DE SERRER LA QUINCAILLERIE.

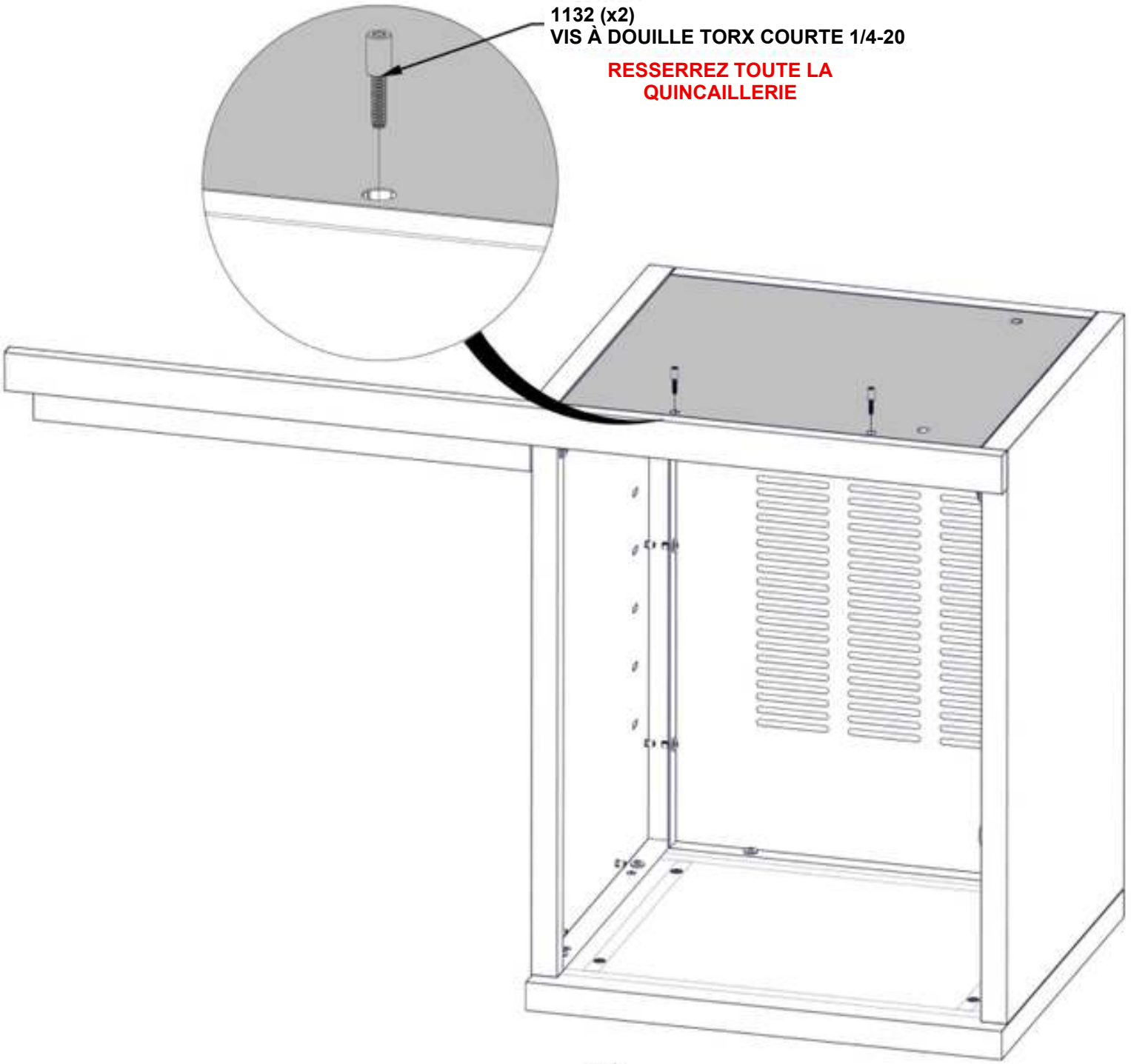

ÉTAPE 70 - INSTALLATION DE L'ARMOIRE DU RÉFRIGÉRATEUR

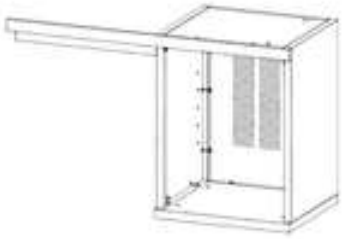

ARMOIRE DU RÉFRIGÉRATEUR DES ÉTAPES 65 À 69

QTÉ	NUMÉRO DE PIÈCE	DESCRIPTION
4	H101202	VIS À TÊTE CYLINDRIQUE BOMBÉE TORX 1/4 20 × 3/4, ENSEMBLE

- POSITIONNEZ L'ASSEMBLAGE DE L'ARMOIRE DU RÉFRIGÉRATEUR SOUS LA STRUCTURE EN ACIER DE LA CUISINE.
- LE CÔTÉ DE L'ARMOIRE DU RÉFRIGÉRATEUR SERA À RAS AVEC L'AVANT DU POTEAU.
- AVANT DE SERRER LA QUINCAILLERIE, AJUSTEZ LES PIEDS DE L'ARMOIRE AU BESOIN JUSQU'À CE QUE L'ARMOIRE DU RÉFRIGÉRATEUR SOIT D'ÉQUERRE.

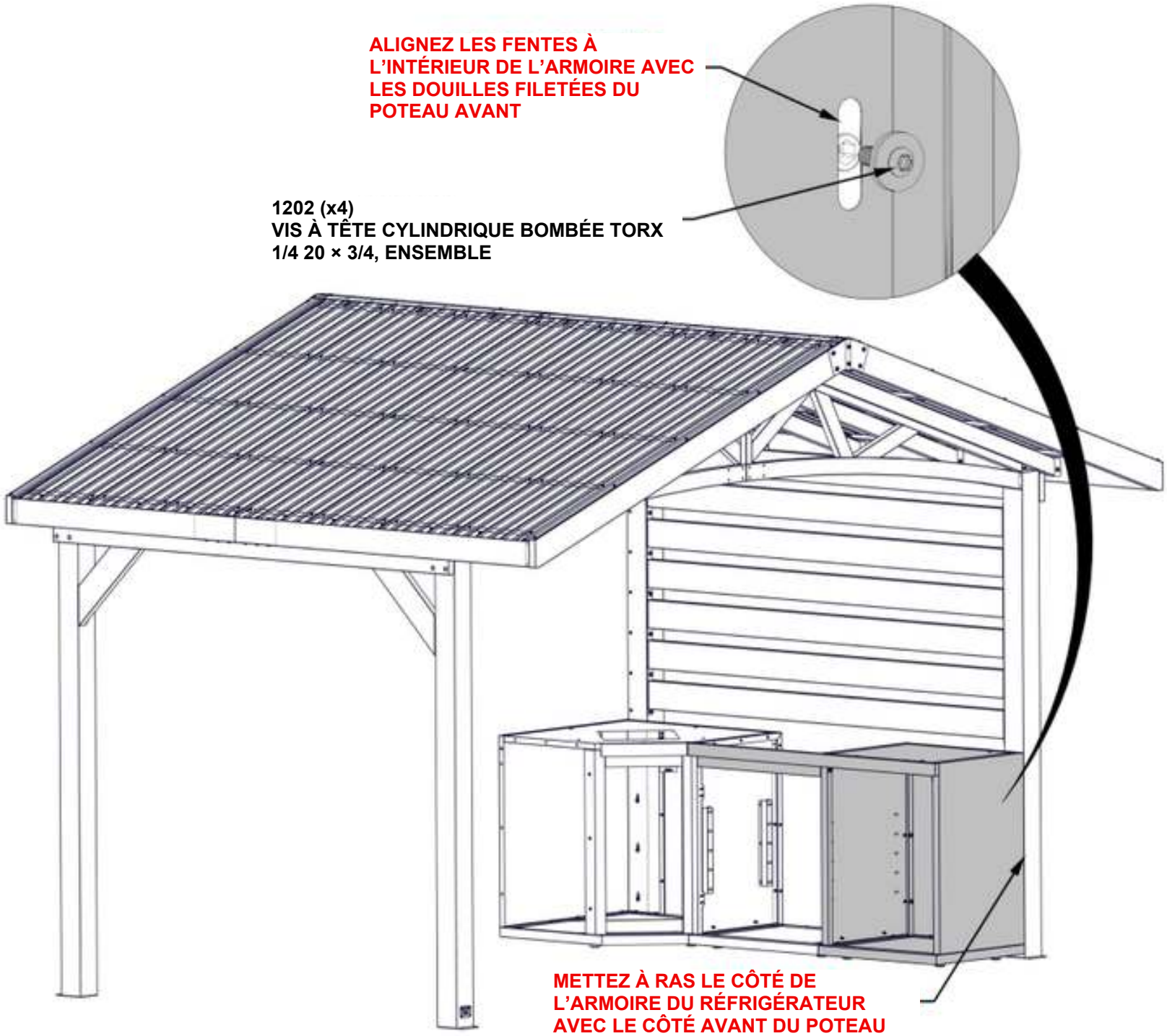

ÉTAPE 71 - ASSEMBLAGE DE L'ARMOIRE À ÉTAGÈRE



A6 (x1) **ÉQUERRE ANGULAIRE - A4M03053**
1 3/8 po x 1 15/16 po x 17 1/8 po (35 x 50 x 435)

QTÉ	NUMÉRO DE PIÈCE	DESCRIPTION
4	H101202	VIS À TÊTE CYLINDRIQUE BOMBÉE TORX 1/4 20 × 3/4, ENSEMBLE

- SEULES LES ARMOIRES DE CUISINE SONT ILLUSTRÉES POUR LES DÉTAILS.

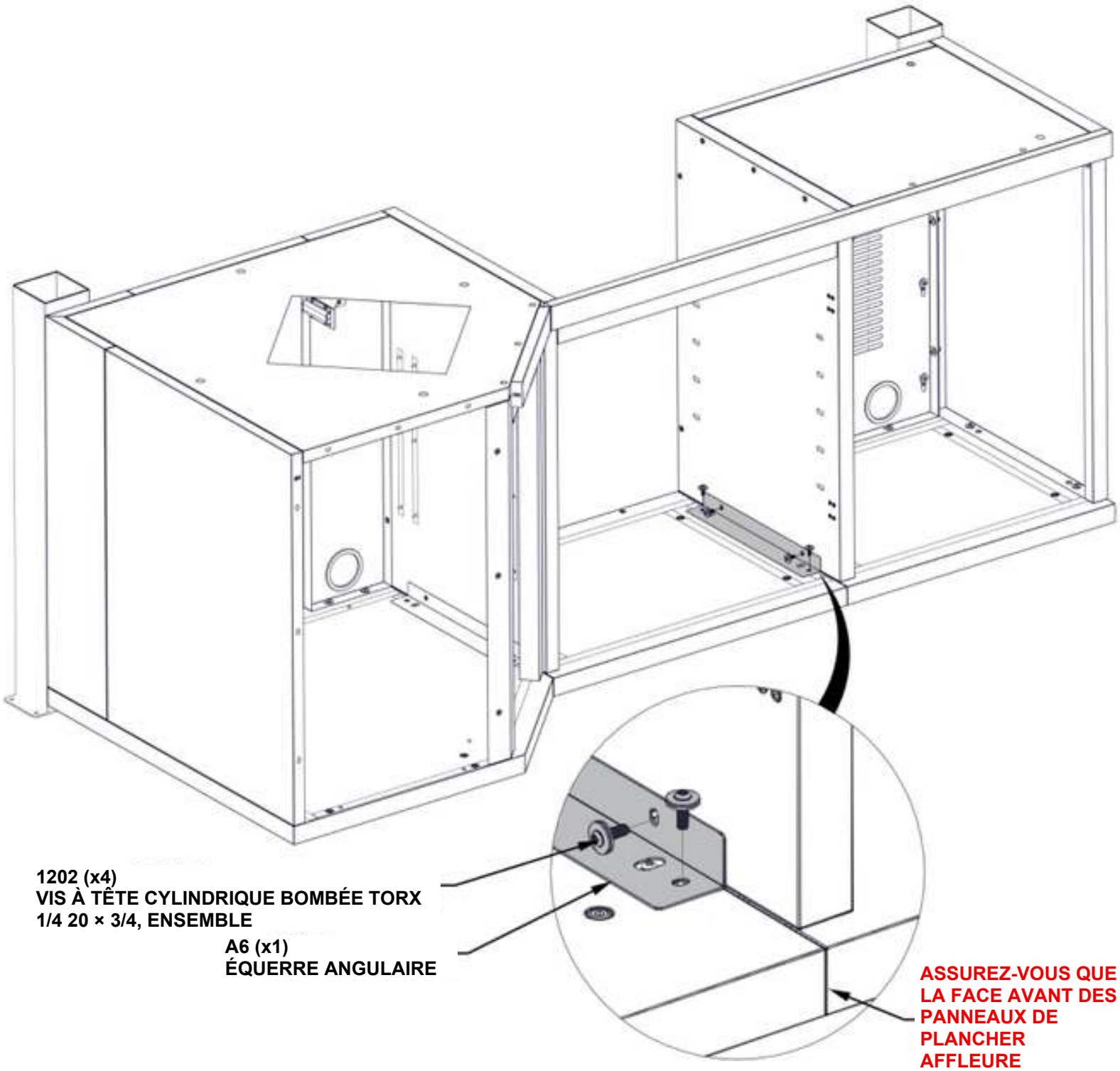

ÉTAPE 72 - ASSEMBLAGE DE L'ARMOIRE À ÉTAGÈRE

QTÉ	NUMÉRO DE PIÈCE	DESCRIPTION
4	H101202	VIS À TÊTE CYLINDRIQUE BOMBÉE TORX 1/4 20 × 3/4, ENSEMBLE

- SEULES LES ARMOIRES DE CUISINE SONT ILLUSTRÉES POUR LES DÉTAILS.

- LA QUINCAILLERIE SE FIXE À L'INTÉRIEUR DE L'ARMOIRE

1202 (x4)
VIS À TÊTE CYLINDRIQUE BOMBÉE TORX 1/4 20 × 3/4, ENSEMBLE

FAITES AFFLEURER LE CÔTÉ SUPÉRIEUR DU PANNEAU DE GARNITURE AVEC LE PANNEAU LATÉRAL

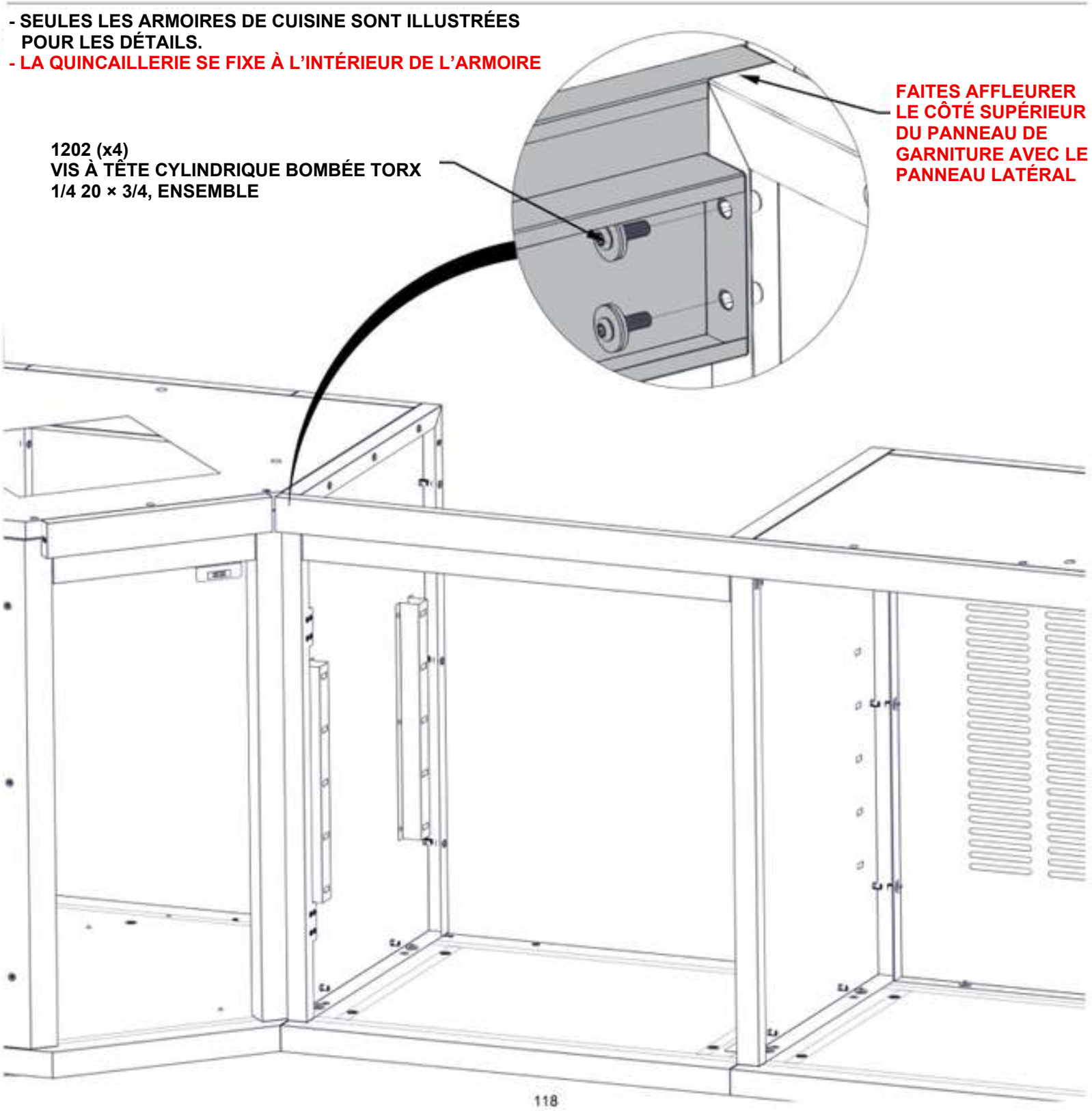

ÉTAPE 73 - ASSEMBLAGE DE L'ARMOIRE À ÉTAGÈRE



A2 (x2) **SUPPORT À AIMANT - A4M03026**
1 po x 1 1/4 po x 3 1/8 po (25 x 31 x 80)

QTÉ	NUMÉRO DE PIÈCE	DESCRIPTION
4	H101289	VIS À TÊTE CYLINDRIQUE BOMBÉE 8 32 x 1/2 po INOX

- SEULES LES ARMOIRES DE CUISINE SONT ILLUSTRÉES POUR LES DÉTAILS.

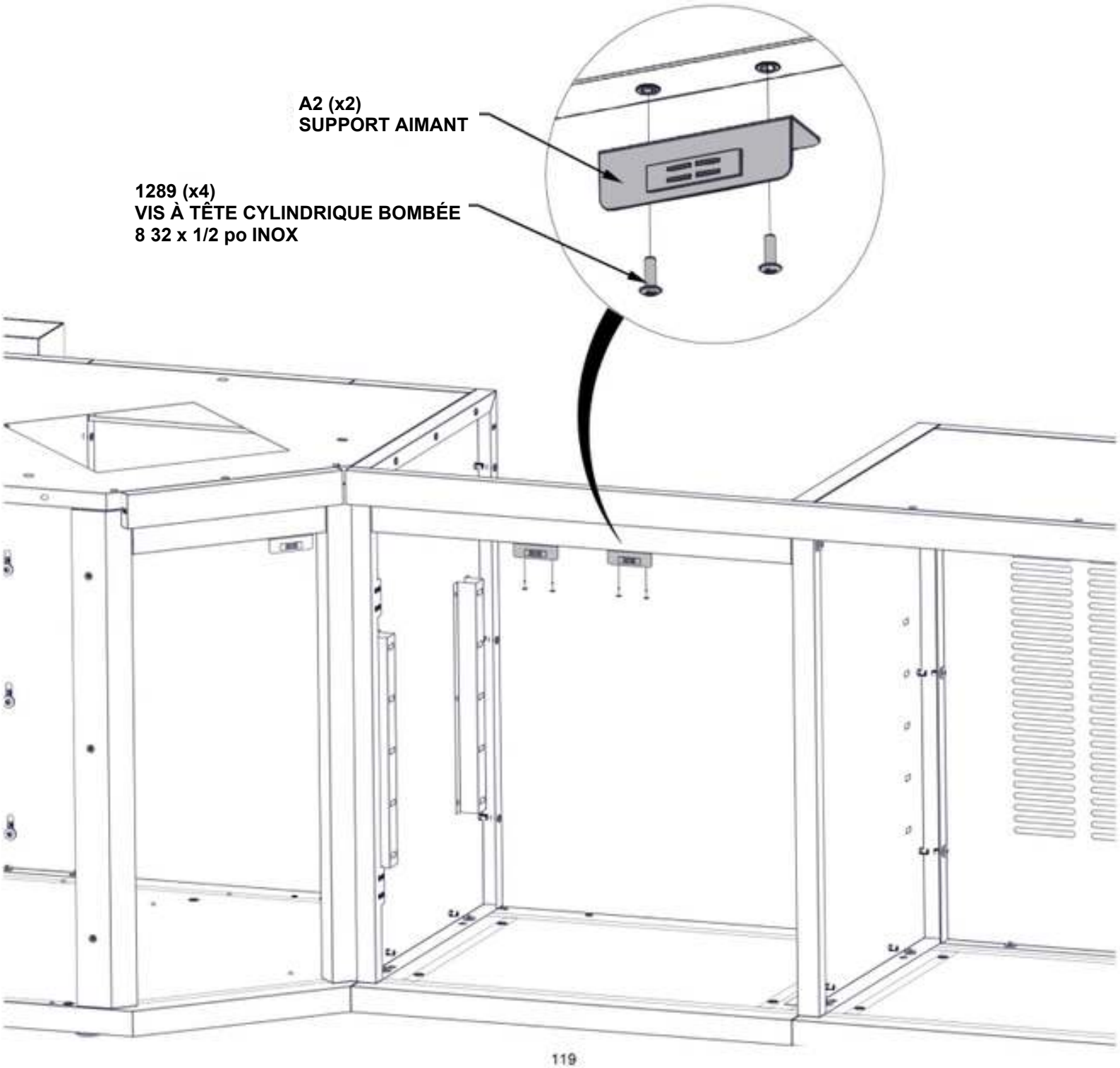

ÉTAPE 74A - ASSEMBLAGE DE L'ARMOIRE À ÉTAGÈRE



QTÉ	NUMÉRO DE PIÈCE	DESCRIPTION
8	H101202	VIS À TÊTE CYLINDRIQUE BOMBÉE TORX 1/4 20 × 3/4, ENSEMBLE

G2 (x1) ASSEMBLAGE DU PANNEAU ARRIÈRE DE L'ARMOIRE DE DROITE - A4M04451
35 1/4 po x 29 15/16 po x 1 3/16 po (30 x 760 x 896)

- SEULES LES ARMOIRES DE CUISINE SONT ILLUSTRÉES POUR LES DÉTAILS.

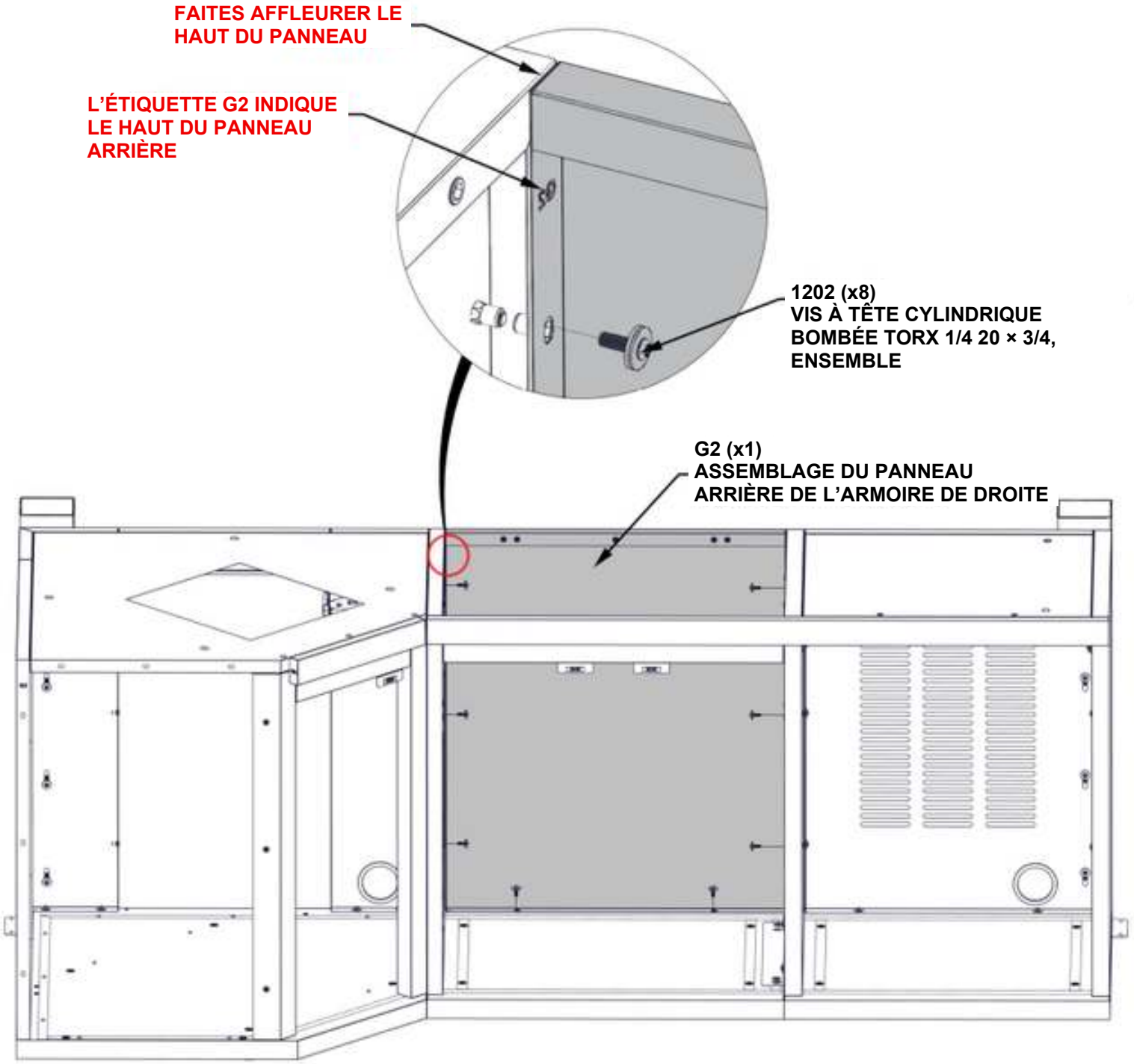

ÉTAPE 74B - ASSEMBLAGE DE L'ARMOIRE À ÉTAGÈRE

QTÉ	NUMÉRO DE PIÈCE	DESCRIPTION
2	H101132	VIS À DOUILLE TORX COURTE 1/4-20

- SEULES LES ARMOIRES DE CUISINE SONT ILLUSTRÉES POUR LES DÉTAILS.

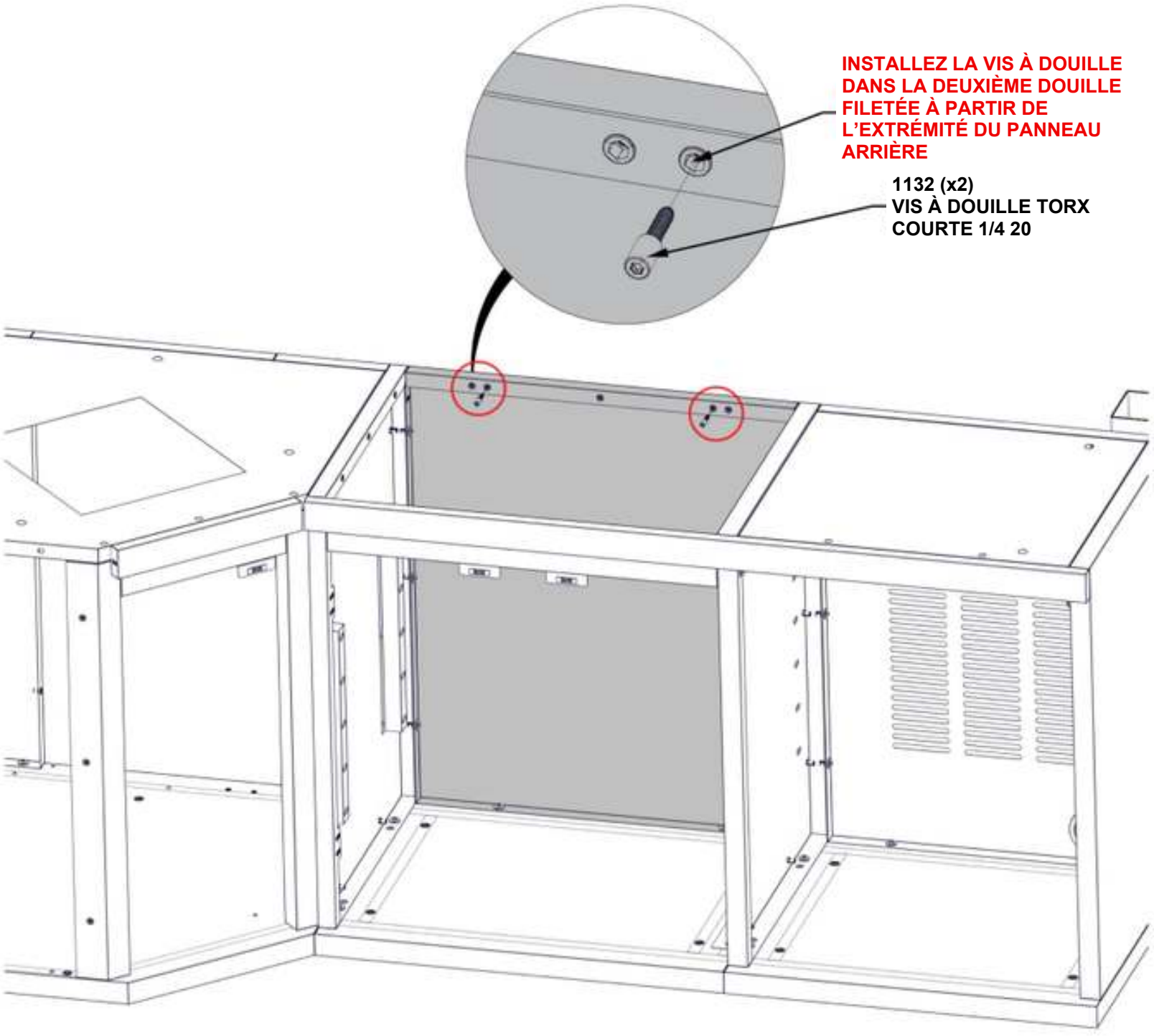

ÉTAPE 75A - ASSEMBLAGE DE L'ARMOIRE À ÉTAGÈRE



T2 (x1) ASSEMBLAGE DU DESSUS DE TABLE DE L'ARMOIRE DE DROITE - A4M04452
29 15/16 po x 22 7/16 po x 1 3/16 po (30 x 569,5 x 760)

- SEULES LES ARMOIRES DE CUISINE SONT ILLUSTRÉES POUR LES DÉTAILS.
- PLACEZ LE DESSUS DE TABLE SUR L'ARMOIRE.
- LE CÔTÉ SUPÉRIEUR DU DESSUS DE TABLE SERA ALIGNÉ AVEC LES PANNEAUX ARRIÈRE ET LATÉRAUX.

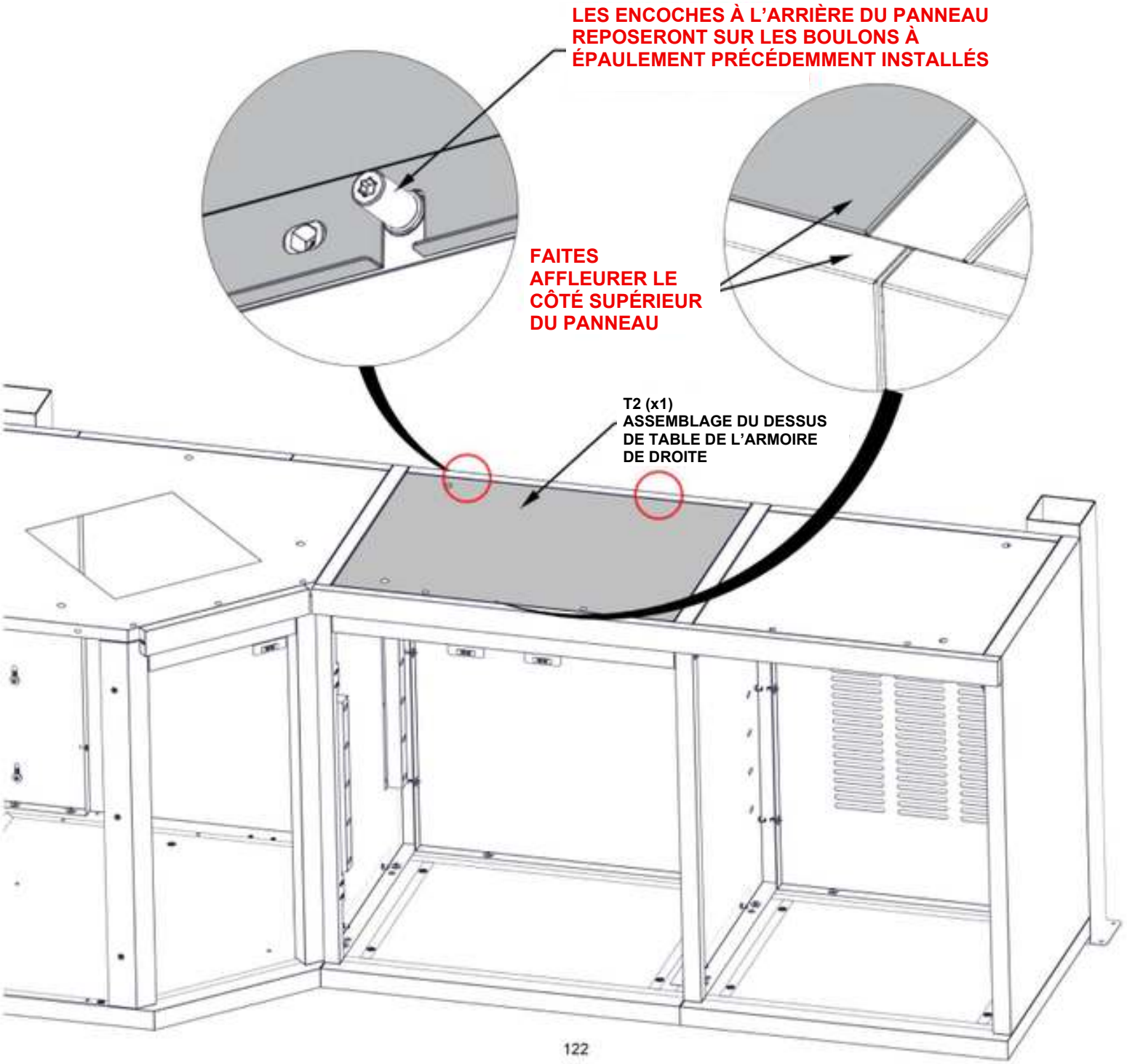

ÉTAPE 75B - ASSEMBLAGE DE L'ARMOIRE À ÉTAGÈRE

QTÉ	NUMÉRO DE PIÈCE	DESCRIPTION
9	H101202	VIS À TÊTE CYLINDRIQUE BOMBÉE TORX 1/4 20 × 3/4, ENSEMBLE

- SEULES LES ARMOIRES DE CUISINE SONT ILLUSTRÉES POUR LES DÉTAILS.
- LA QUINCAILLERIE SE FIXE À L'INTÉRIEUR DE L'ARMOIRE

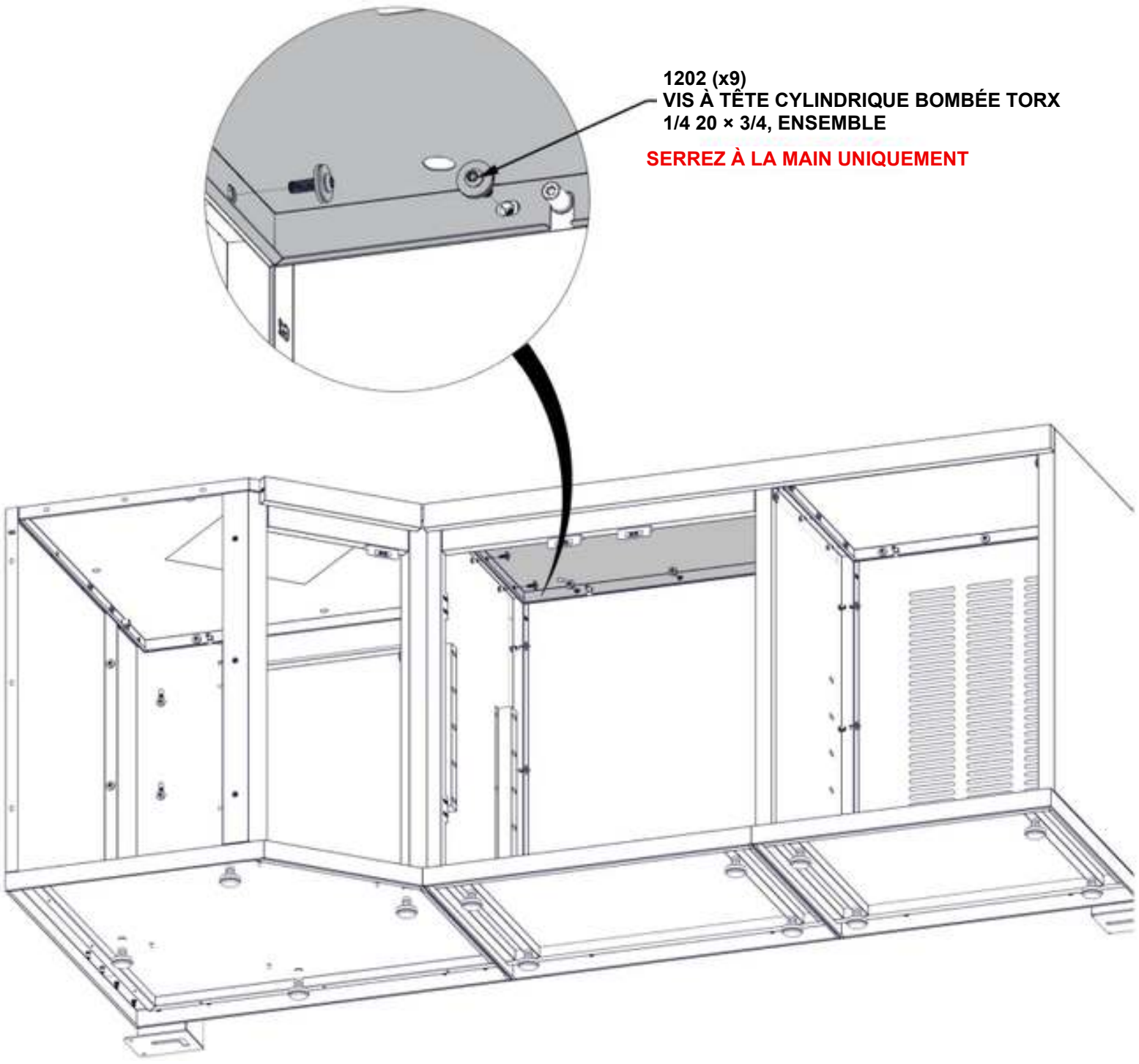

ÉTAPE 75C - ASSEMBLAGE DE L'ARMOIRE À ÉTAGÈRE

QTÉ	NUMÉRO DE PIÈCE	DESCRIPTION
2	H101132	VIS À DOUILLE TORX COURTE 1/4-20

- SEULES LES ARMOIRES DE CUISINE SONT ILLUSTRÉES POUR LES DÉTAILS.
- FAITES AFFLEURER LA SURFACE SUPÉRIEURE DU DESSUS DE TABLE DE L'ARMOIRE AVEC LES PANNEAUX ARRIÈRE ET LATÉRAUX.
- METTEZ D'ÉQUERRE TOUS LES CÔTÉS DE L'ARMOIRE AVANT DE SERRER LA QUINCAILLERIE.

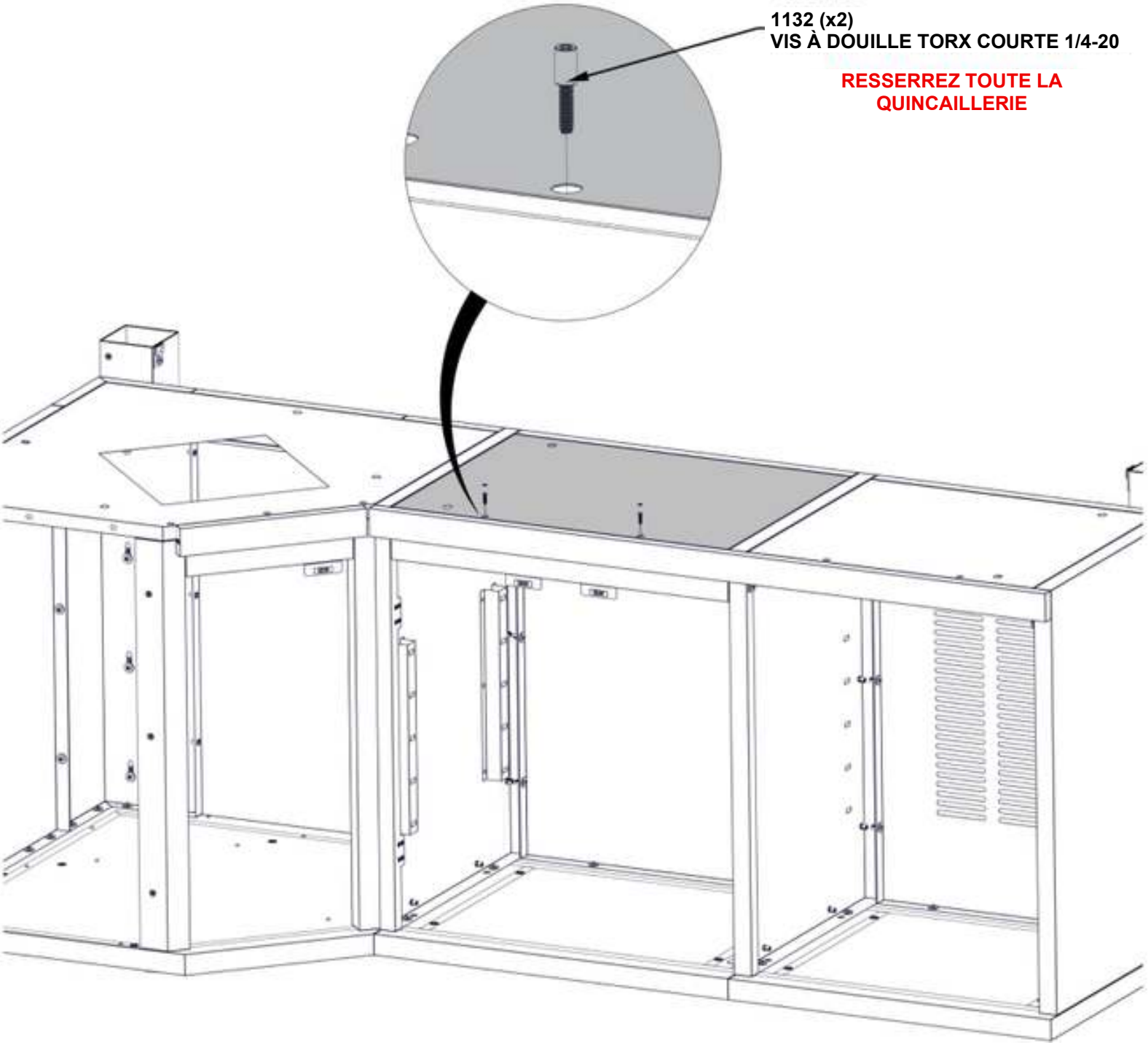

ÉTAPE 76 - ASSEMBLAGE DE L'ARMOIRE À ÉTAGÈRE



A5 (x8) **SUPPORT D'ÉTAGÈRE - A4M03141**
5/8 po x 7/8 po x 2 1/16 po (16 x 22 x 53)

- SEULES LES ARMOIRES DE CUISINE SONT ILLUSTRÉES POUR LES DÉTAILS.
- FIXEZ LES SUPPORTS D'ÉTAGÈRE DE CHAQUE CÔTÉ DE L'ARMOIRE CENTRALE.

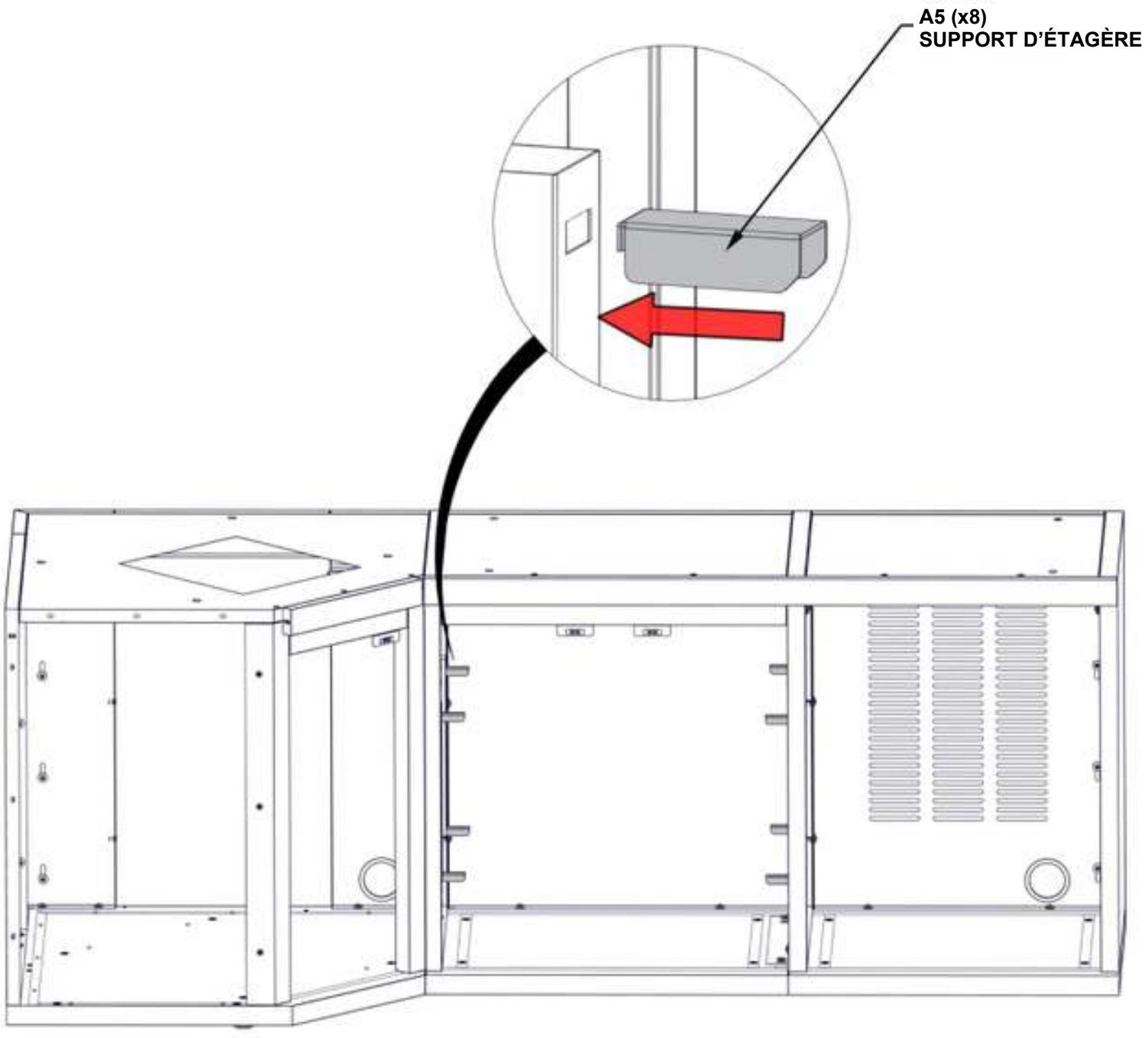

ÉTAPE 77 - ASSEMBLAGE DE L'ARMOIRE À ÉTAGÈRE

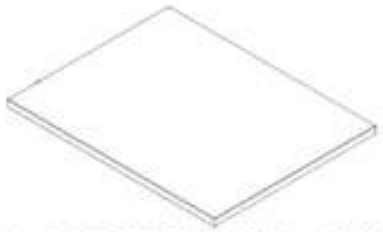

L1 (x2) ÉTAGÈRE D'ARMOIRE DROITE - A4M04496
30 1/16 po x 23 1/4 po x 1 po (25 x 590 x 764,2)

- SEULES LES ARMOIRES DE CUISINE SONT ILLUSTRÉES POUR LES DÉTAILS.
- INSTALLEZ LES ÉTAGÈRES D'ARMOIRE DANS L'ARMOIRE CENTRALE.
- LES ÉTAGÈRES REPOSERONT SUR LES SUPPORTS D'ÉTAGÈRE DE L'ÉTAPE PRÉCÉDENTE ET PEUVENT ÊTRE POSITIONNÉES COMME SOUHAITÉ.

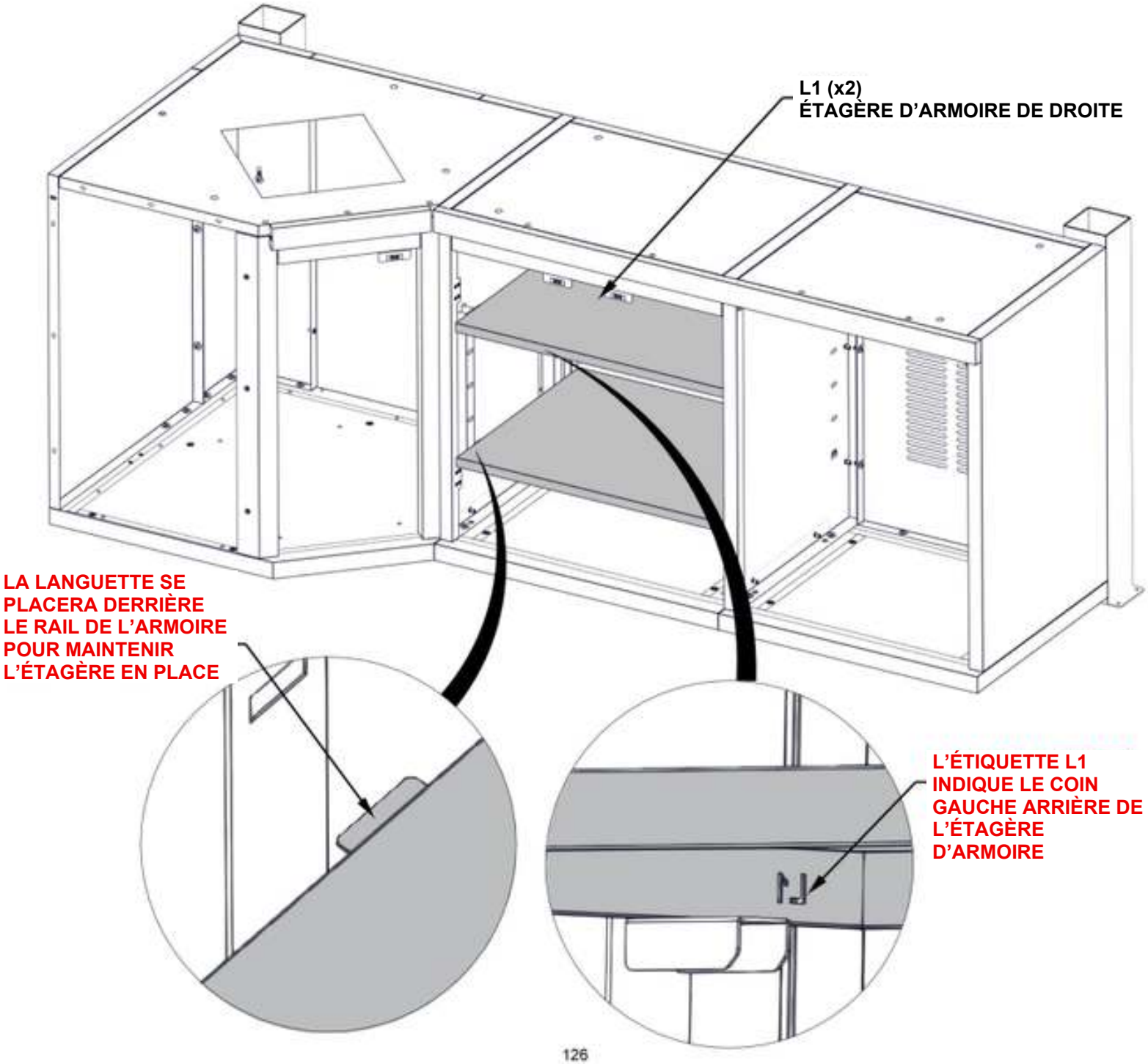

ÉTAPE 78 - ASSEMBLAGE DE L'ARMOIRE DE RANGEMENT

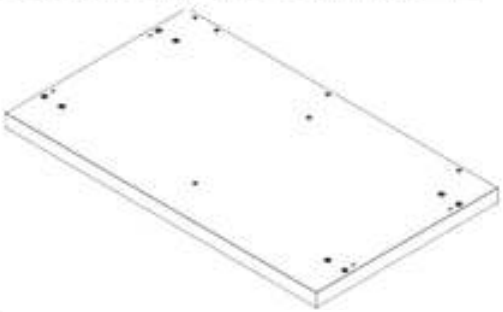

F4 ASSEMBLAGE DU PANNEAU DE PLANCHER DE L'ARMOIRE DE GAUCHE - A4M04463
(x1) 42 7/16 po x 24 3/4 po x 1 3/4 po (45 x 628,50 x 1077,50)

- SEULES LES ARMOIRES DE CUISINE SONT ILLUSTRÉES POUR LES DÉTAILS.
- POSITIONNEZ LE PANNEAU DE PLANCHER COMME ILLUSTRÉ CI-DESSOUS.
- CHAQUE PANNEAU DE PLANCHER EST ÉQUIPÉ DE PIEDS AJUSTABLES INSTALLÉS EN USINE. UTILISEZ L'EMBOUT HEXAGONAL FOURNI POUR AJUSTER CHAQUE PIED JUSQU'À CE QUE LE PANNEAU SOIT D'ÉQUERRE.

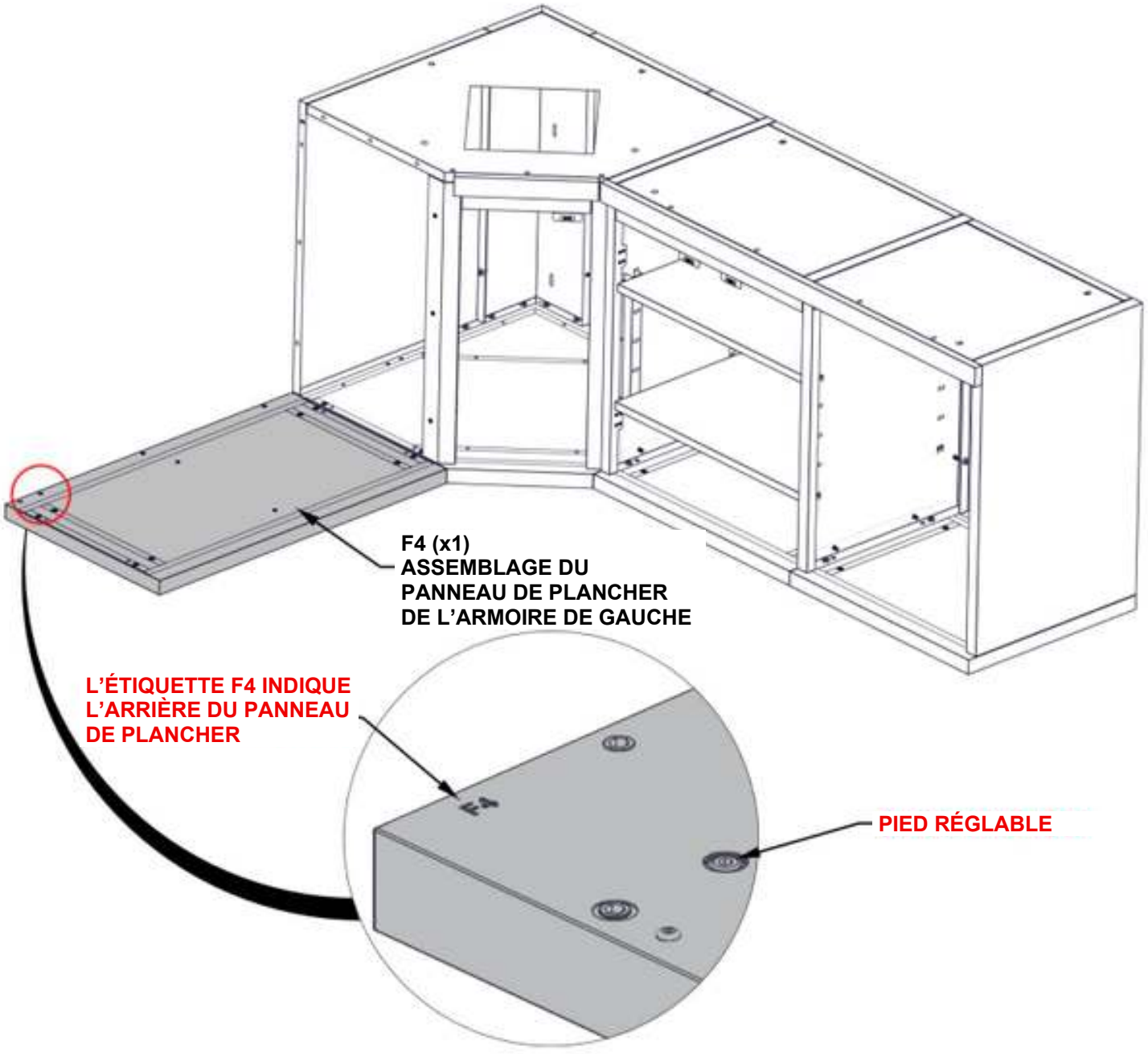

ÉTAPE 79A - ASSEMBLAGE DE L'ARMOIRE DE RANGEMENT



QTÉ	NUMÉRO DE PIÈCE	DESCRIPTION
5	H101202	VIS À TÊTE CYLINDRIQUE BOMBÉE TORX 1/4 20 × 3/4, ENSEMBLE

S4 (x1) **ASSEMBLAGE DU PANNEAU LATÉRAL DE L'ARMOIRE DE GAUCHE R - A4M04465**
35 1/4 po x 23 11/16 po x 1 7/8 po (48,3 x 601,5 x 896)

- SEULES LES ARMOIRES DE CUISINE SONT ILLUSTRÉES POUR LES DÉTAILS.

FAITES AFFLEURER LE HAUT DU PANNEAU

L'ÉTIQUETTE S4 INDIQUE LE HAUT DU PANNEAU LATÉRAL

S4 (x1)
ASSEMBLAGE DU PANNEAU LATÉRAL DE L'ARMOIRE DE GAUCHE R

FAITES AFFLEURER L'ARRIÈRE DU PANNEAU

1202 (x5)
VIS À TÊTE CYLINDRIQUE BOMBÉE TORX 1/4 20 × 3/4, ENSEMBLE

SERREZ À LA MAIN UNIQUEMENT

ÉTAPE 79B - ASSEMBLAGE DE L'ARMOIRE DE RANGEMENT

QTÉ	NUMÉRO DE PIÈCE	DESCRIPTION
6	H101202	VIS À TÊTE CYLINDRIQUE BOMBÉE TORX 1/4 20 × 3/4, ENSEMBLE

- SEULES LES ARMOIRES DE CUISINE SONT ILLUSTRÉES POUR LES DÉTAILS.
- IL EST RECOMMANDÉ D'UTILISER L'EMBOUT D'ANGLE FOURNI POUR INSTALLER LA QUINCAILLERIE À CETTE ÉTAPE.
- LA QUINCAILLERIE SE FIXE À L'INTÉRIEUR DE L'ARMOIRE.

1202 (x6)
VIS À TÊTE CYLINDRIQUE BOMBÉE TORX 1/4 20 × 3/4, ENSEMBLE

RESSERREZ TOUTE LA QUINCAILLERIE

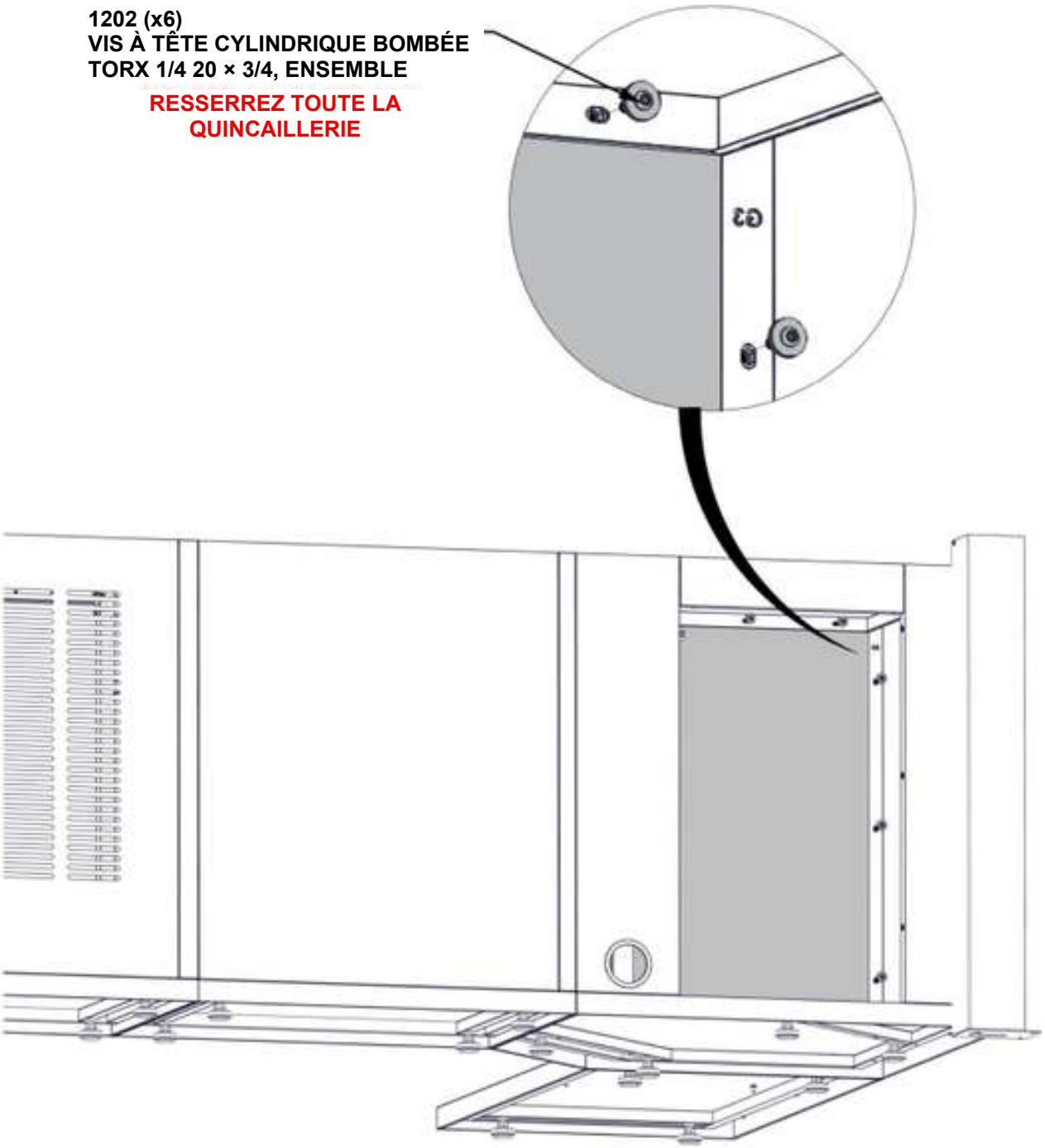

ÉTAPE 80 - ASSEMBLAGE DE L'ARMOIRE DE RANGEMENT



A6 (x1) ÉQUERRE ANGULAIRE - A4M03053
1 3/8 po x 1 15/16 po x 17 1/8 po (35 x 50 x 435)

QTÉ	NUMÉRO DE PIÈCE	DESCRIPTION
4	H101202	VIS À TÊTE CYLINDRIQUE BOMBÉE TORX 1/4 20 × 3/4, ENSEMBLE

- SEULES LES ARMOIRES DE CUISINE SONT ILLUSTRÉES POUR LES DÉTAILS.
- LA QUINCAILLERIE SE FIXE À L'INTÉRIEUR DE L'ARMOIRE

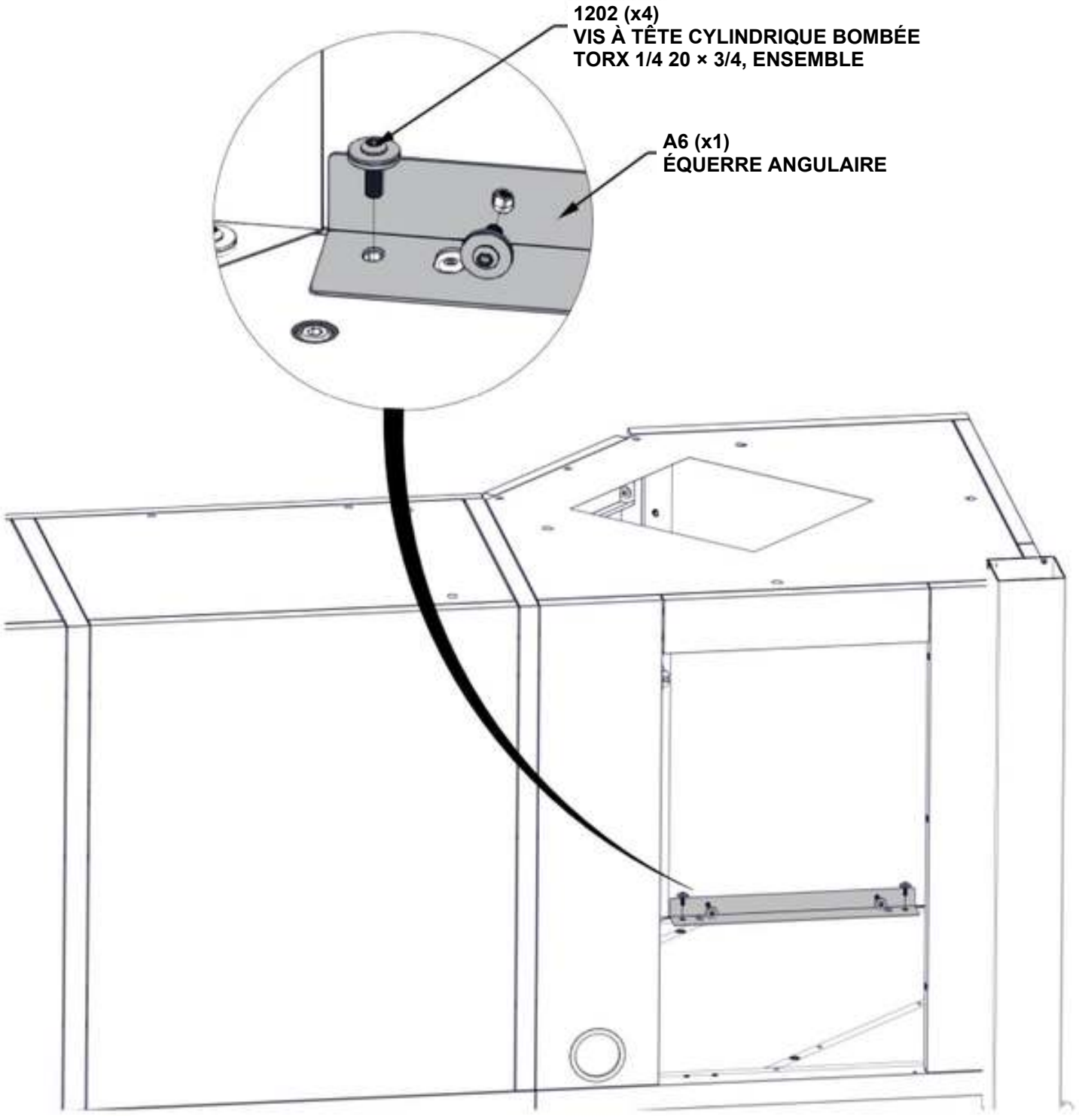

ÉTAPE 81A - ASSEMBLAGE DE L'ARMOIRE DE RANGEMENT



QTÉ	NUMÉRO DE PIÈCE	DESCRIPTION
6	H101202	VIS À TÊTE CYLINDRIQUE BOMBÉE TORX 1/4 20 × 3/4, ENSEMBLE

G6 (x1) ASSEMBLAGE DU PANNEAU ARRIÈRE DE L'ARMOIRE DE GAUCHE - A4M04467
39 9/16 po x 35 1/4 po x 1 3/16 po (30 x 896 x 1004,5)

- SEULES LES ARMOIRES DE CUISINE SONT ILLUSTRÉES POUR LES DÉTAILS.

1202 (x6)
VIS À TÊTE CYLINDRIQUE BOMBÉE TORX 1/4 20 × 3/4, ENSEMBLE

L'ÉTIQUETTE G6 INDIQUE LE HAUT DU PANNEAU ARRIÈRE

G6 (x1)
ASSEMBLAGE DU PANNEAU ARRIÈRE DE L'ARMOIRE DE GAUCHE

ÉTAPE 81B - ASSEMBLAGE DE L'ARMOIRE DE RANGEMENT

QTÉ	NUMÉRO DE PIÈCE	DESCRIPTION
2	H101132	VIS À DOUILLE TORX COURTE 1/4-20

- SEULES LES ARMOIRES DE CUISINE SONT ILLUSTRÉES POUR LES DÉTAILS.

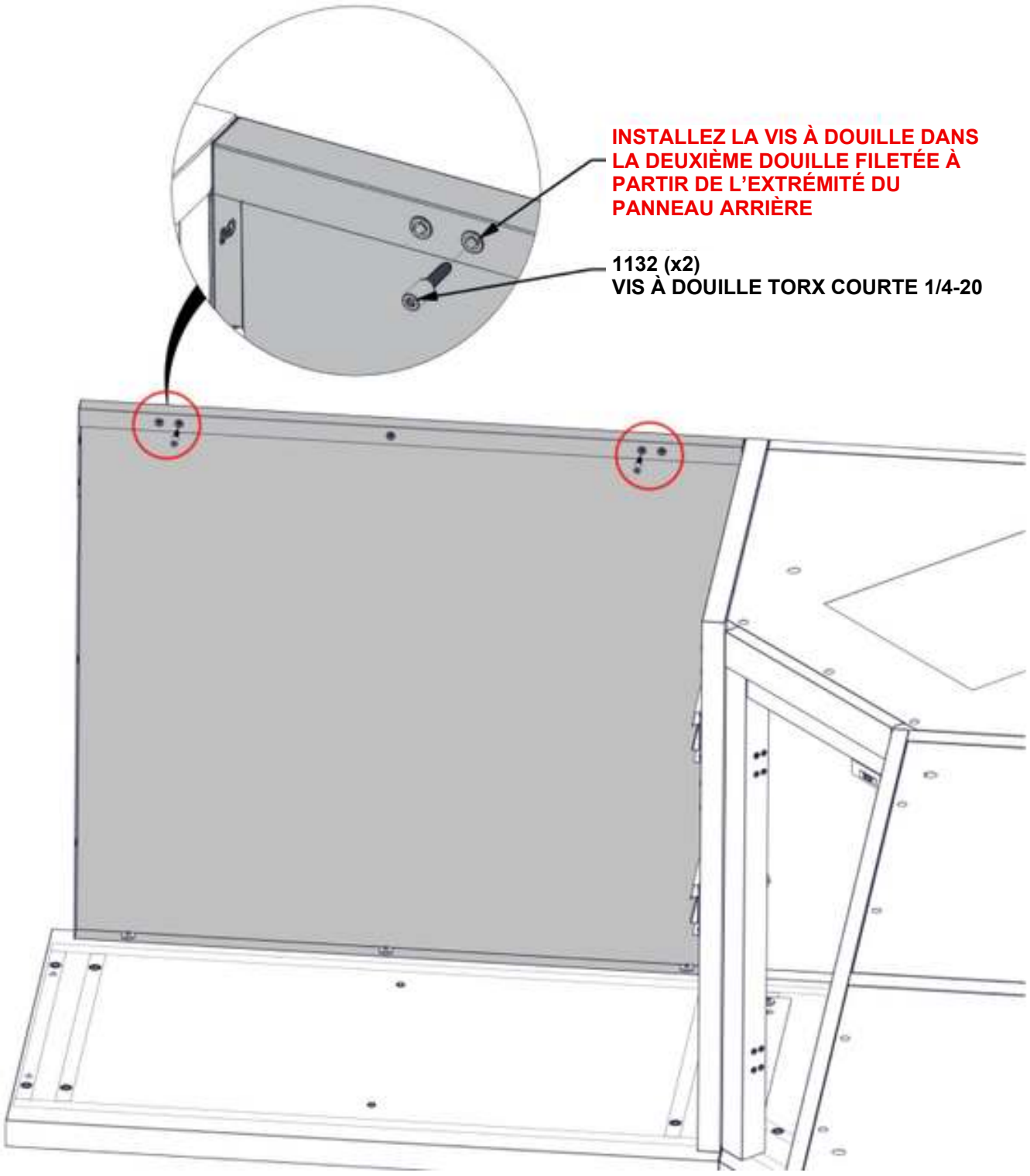

ÉTAPE 82 - ASSEMBLAGE DE L'ARMOIRE DE RANGEMENT



QTÉ	NUMÉRO DE PIÈCE	DESCRIPTION
2	H101202	VIS À TÊTE CYLINDRIQUE BOMBÉE TORX 1/4 20 × 3/4, ENSEMBLE

S6 (x1) ASSEMBLAGE DU PANNEAU LATÉRAL DE L'ARMOIRE DE GAUCHE M - A4M04469
34 1/8 po x 23 9/16 po x 2 3/4 po (69,6 x 599 x 866)

- SEULES LES ARMOIRES DE CUISINE SONT ILLUSTRÉES POUR LES DÉTAILS.

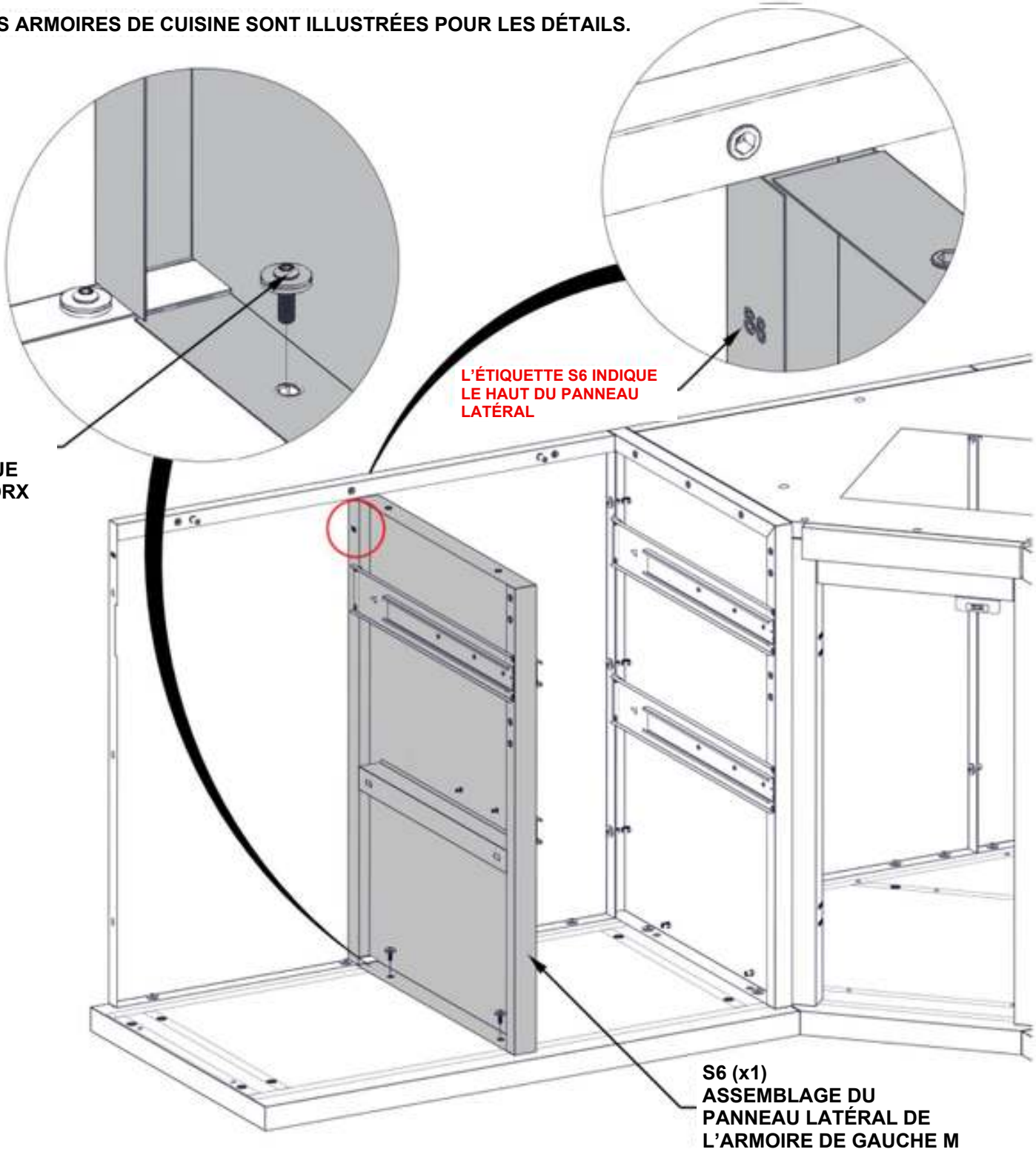

ÉTAPE 83 - ASSEMBLAGE DE L'ARMOIRE DE RANGEMENT



QTÉ	NUMÉRO DE PIÈCE	DESCRIPTION
4	H101202	VIS À TÊTE CYLINDRIQUE BOMBÉE TORX 1/4 20 × 3/4, ENSEMBLE

H9 ASSEMBLAGE DE LA POUTRE HORIZONTALE DE L'ARMOIRE DE GAUCHE - A4M04472
(x1) 18 13/16 po x 3 1/8 po x 1 3/16 po (30 x 80 x 477,4)

- SEULES LES ARMOIRES DE CUISINE SONT ILLUSTRÉES POUR LES DÉTAILS.
- LA QUINCAILLERIE SE FIXE À L'INTÉRIEUR DE L'ARMOIRE

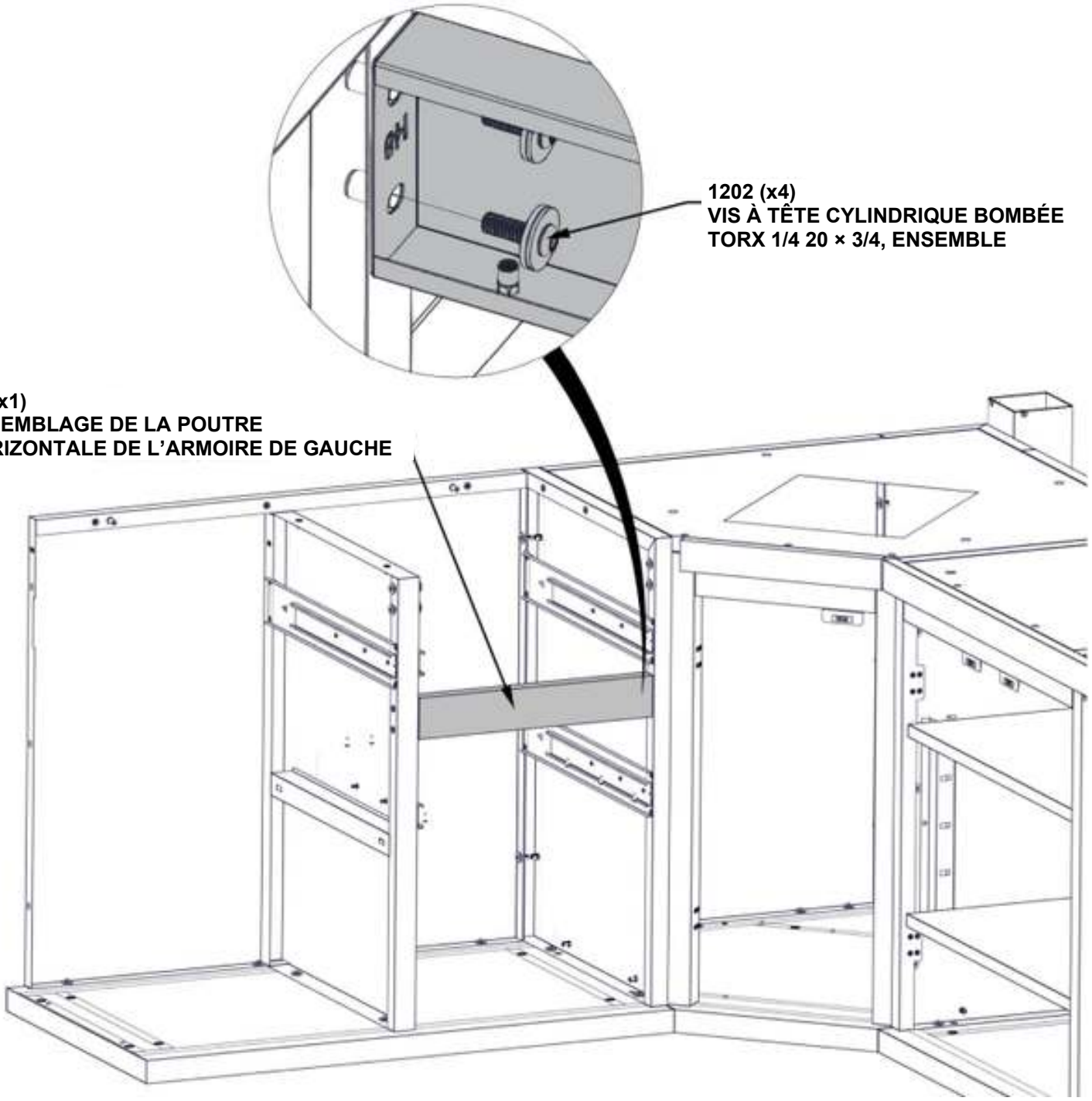

ÉTAPE 84 - ASSEMBLAGE DE L'ARMOIRE DE RANGEMENT



QTÉ	NUMÉRO DE PIÈCE	DESCRIPTION
5	H101202	VIS À TÊTE CYLINDRIQUE BOMBÉE TORX 1/4 20 × 3/4, ENSEMBLE

S5 ASSEMBLAGE DU PANNEAU LATÉRAL DE L'ARMOIRE DE GAUCHE L - A4M04466
(x1) 35 1/4 po x 23 11/16 po x 1 7/8 po (48,3 x 601 x 896)

- SEULES LES ARMOIRES DE CUISINE SONT ILLUSTRÉES POUR LES DÉTAILS.

1202 (x5)
VIS À TÊTE CYLINDRIQUE BOMBÉE TORX 1/4-20 × 3/4, ENSEMBLE

FAITES AFFLEURER LE HAUT ET L'ARRIÈRE DU PANNEAU

S5 (x1)
ASSEMBLAGE DU PANNEAU LATÉRAL DE L'ARMOIRE DE GAUCHE L

ÉTAPE 85 - ASSEMBLAGE DE L'ARMOIRE DE RANGEMENT

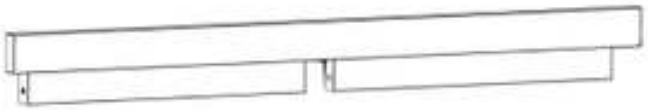

QTÉ	NUMÉRO DE PIÈCE	DESCRIPTION
8	H101202	VIS À TÊTE CYLINDRIQUE BOMBÉE TORX 1/4 20 × 3/4, ENSEMBLE

H6 (x1) ASSEMBLAGE DU PANNEAU DE GARNITURE DE L'ARMOIRE DE GAUCHE - A4M04471
42 7/16 po x 4 3/8 po x 2 3/16 po (56 x 111,5 x 1078,0)

- SEULES LES ARMOIRES DE CUISINE SONT ILLUSTRÉES POUR LES DÉTAILS.
- LA QUINCAILLERIE SE FIXE À L'INTÉRIEUR DE L'ARMOIRE

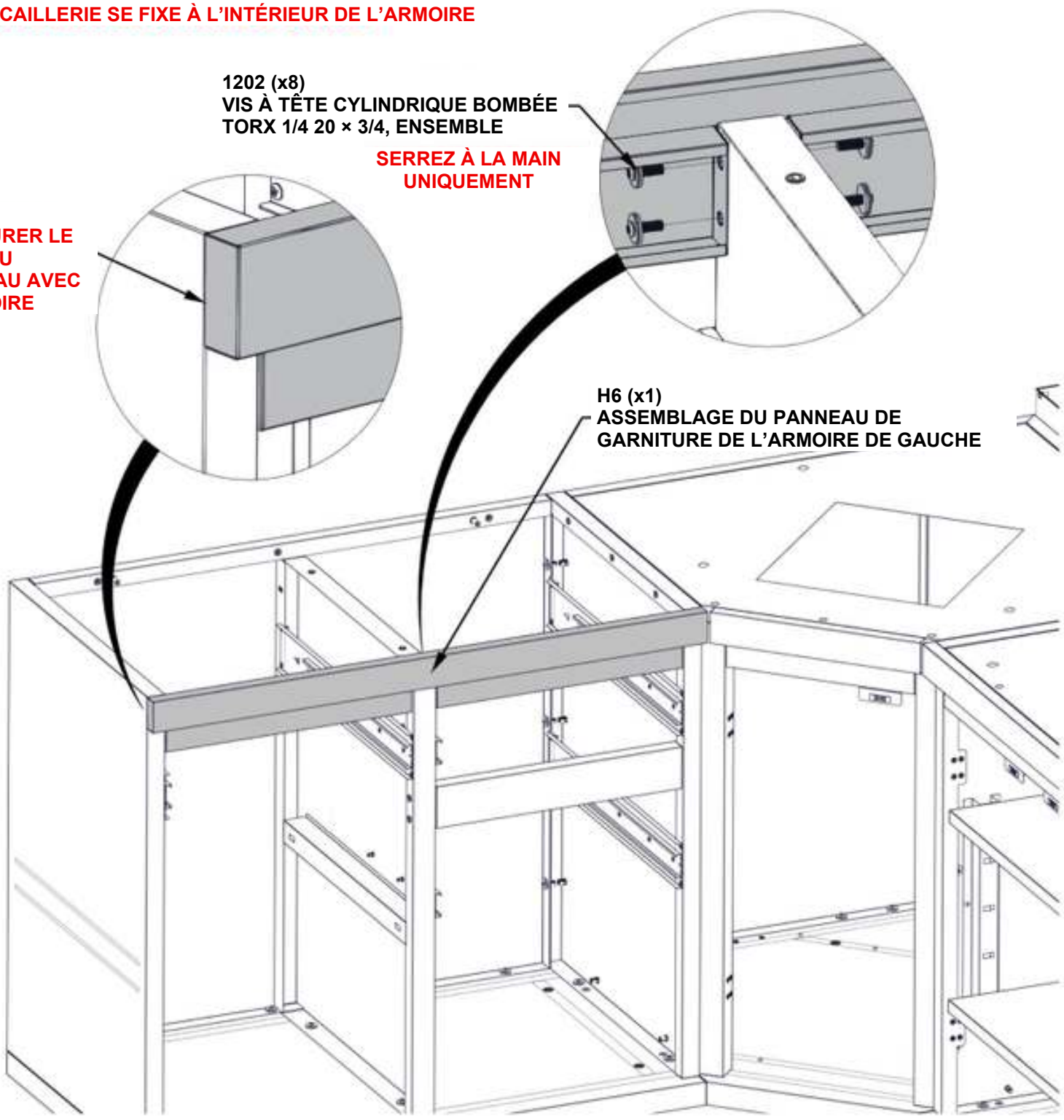

ÉTAPE 86 - ASSEMBLAGE DE L'ARMOIRE DE RANGEMENT

QTÉ	NUMÉRO DE PIÈCE	DESCRIPTION
2	H101289	VIS À TÊTE CYLINDRIQUE BOMBÉE 8 32 x 1/2 po INOX



H9 (x1) **ASSEMBLAGE DE LA POUTRE HORIZONTALE DE L'ARMOIRE DE GAUCHE - A4M04472**
18 13/16 po x 3 1/8 po x 1 3/16 po (30 x 80 x 477,4)



A2 (x1) **SUPPORT À AIMANT - A4M03026**
1 po x 1 1/4 po x 3 1/8 po (25 x 31 x 80)

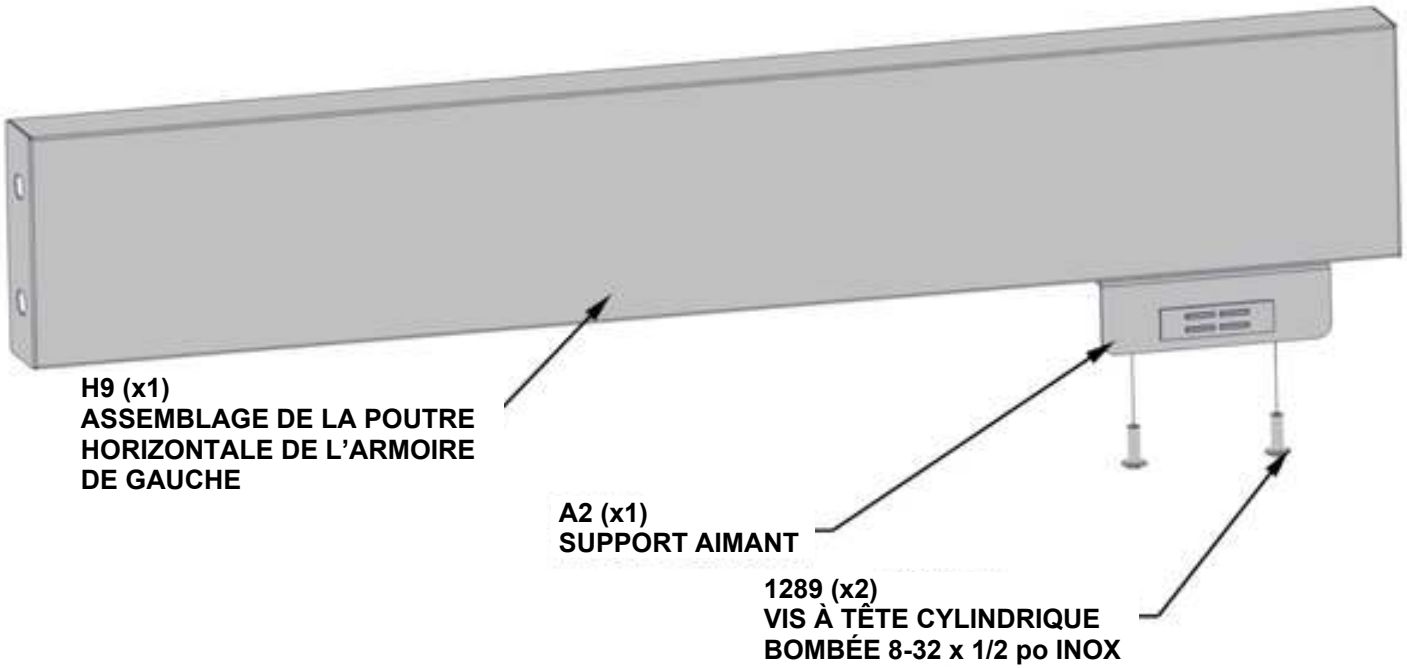

ÉTAPE 87 - ASSEMBLAGE DE L'ARMOIRE DE RANGEMENT



ASSEMBLAGE DU PANNEAU DE GARNITURE DE L'ÉTAPE 86

QTÉ	NUMÉRO DE PIÈCE	DESCRIPTION
4	H101202	VIS À TÊTE CYLINDRIQUE BOMBÉE TORX 1/4 20 × 3/4, ENSEMBLE

- SEULES LES ARMOIRES DE CUISINE SONT ILLUSTRÉES POUR LES DÉTAILS.
- LA QUINCAILLERIE SE FIXE À L'INTÉRIEUR DE L'ARMOIRE

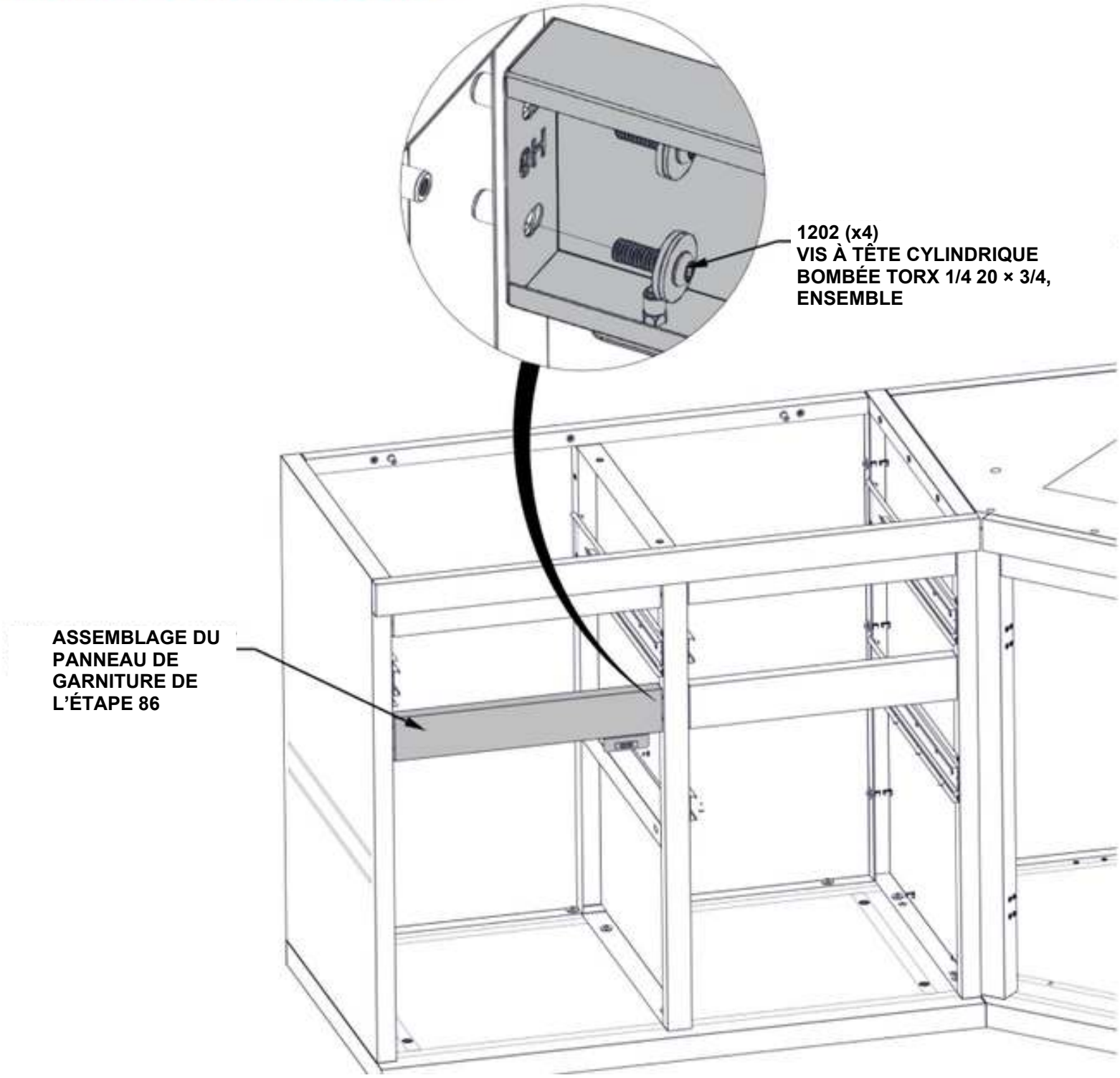

ÉTAPE 88A - ASSEMBLAGE DE L'ARMOIRE DE RANGEMENT

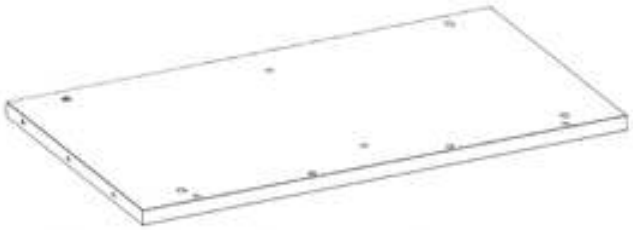

T4 (x1) ASSEMBLAGE DU PANNEAU DU DESSUS DE TABLE DE L'ARMOIRE DE GAUCHE - A4M04468
39 9/16 po x 22 7/15 po x 1 3/16 po (30 x 569,5 x 1004,5)

- SEULES LES ARMOIRES DE CUISINE SONT ILLUSTRÉES POUR LES DÉTAILS.
- PLACEZ LE DESSUS DE TABLE SUR L'ARMOIRE.
- LE CÔTÉ SUPÉRIEUR DU DESSUS DE TABLE SERA ALIGNÉ AVEC LES PANNEAUX ARRIÈRE ET LATÉRAUX.

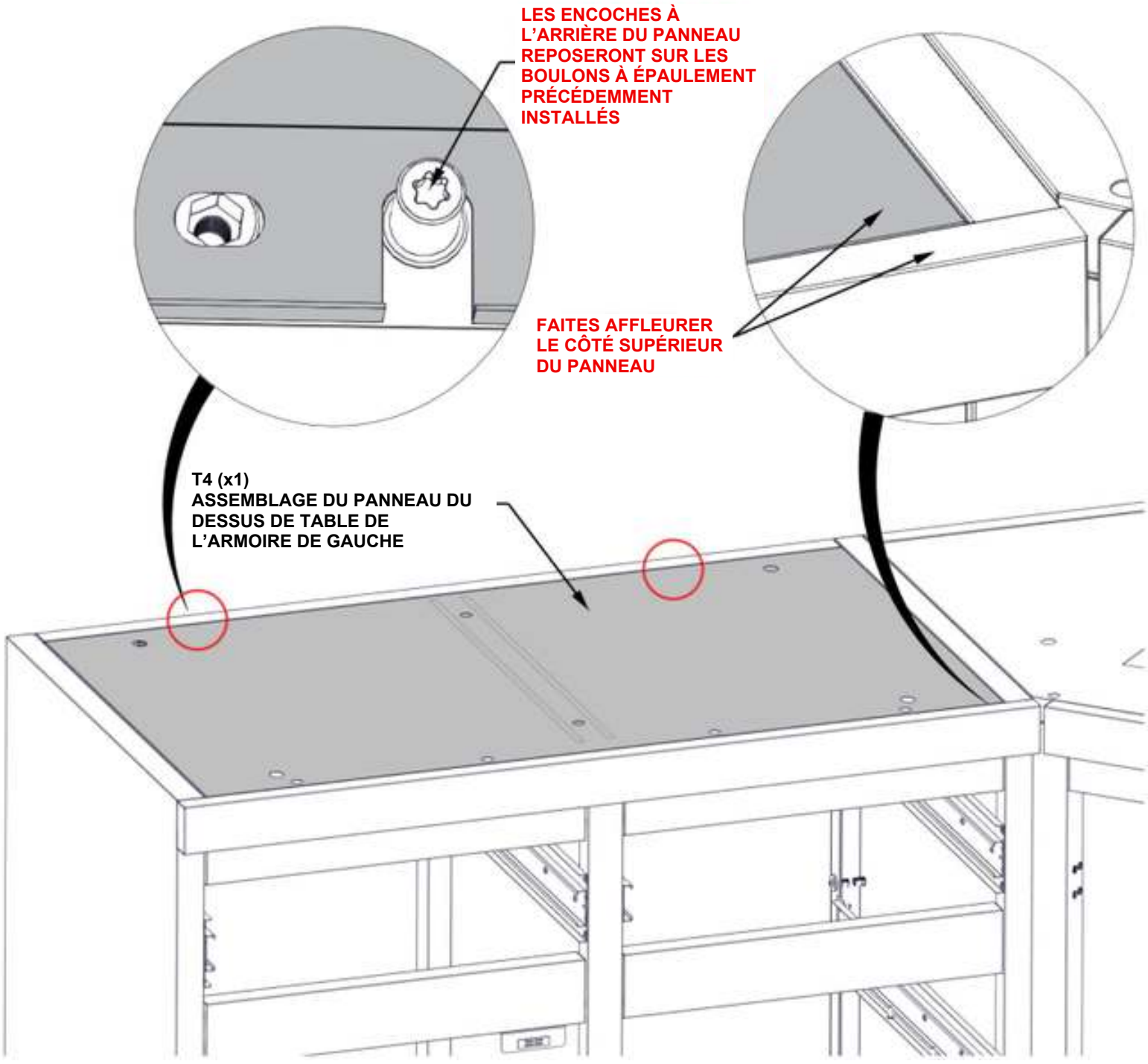

ÉTAPE 88B - ASSEMBLAGE DE L'ARMOIRE DE RANGEMENT

QTÉ	NUMÉRO DE PIÈCE	DESCRIPTION
9	H101202	VIS À TÊTE CYLINDRIQUE BOMBÉE TORX 1/4 20 × 3/4, ENSEMBLE

- SEULES LES ARMOIRES DE CUISINE SONT ILLUSTRÉES POUR LES DÉTAILS.
- LA QUINCAILLERIE SE FIXE À L'INTÉRIEUR DE L'ARMOIRE

SERREZ À LA MAIN UNIQUEMENT

1202 (x9)
VIS À TÊTE CYLINDRIQUE BOMBÉE TORX 1/4 20 × 3/4, ENSEMBLE

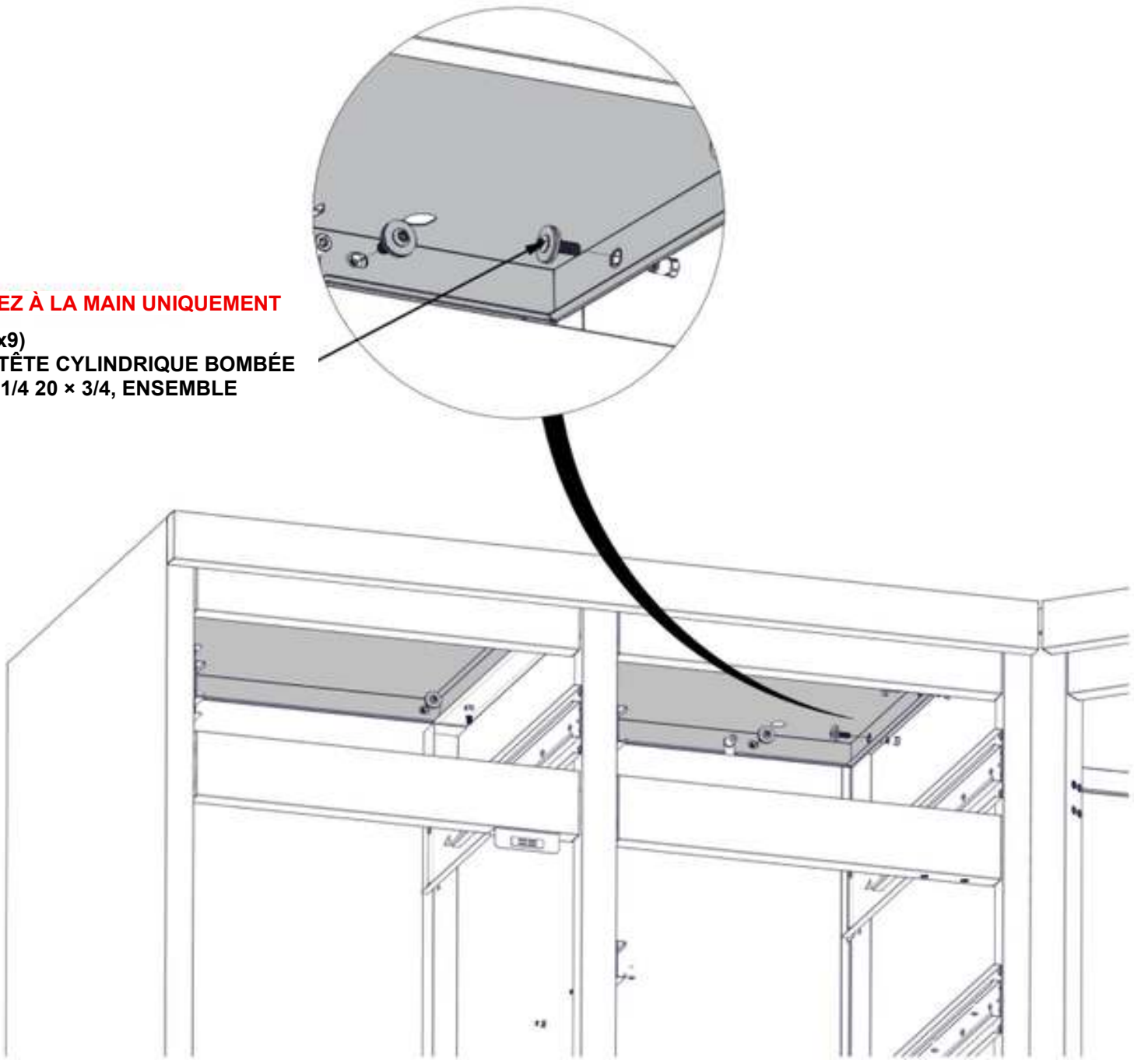

ÉTAPE 88C - ASSEMBLAGE DE L'ARMOIRE DE RANGEMENT

QTÉ	NUMÉRO DE PIÈCE	DESCRIPTION
6	H101132	VIS À DOUILLE TORX COURTE 1/4-20

- SEULES LES ARMOIRES DE CUISINE SONT ILLUSTRÉES POUR LES DÉTAILS.
- FAITES AFFLEURER LA SURFACE SUPÉRIEURE DU DESSUS DE TABLE DE L'ARMOIRE AVEC LES PANNEAUX ARRIÈRE ET LATÉRAUX.
- METTEZ D'ÉQUERRE TOUS LES CÔTÉS DE L'ARMOIRE AVANT DE SERRER LA QUINCAILLERIE.

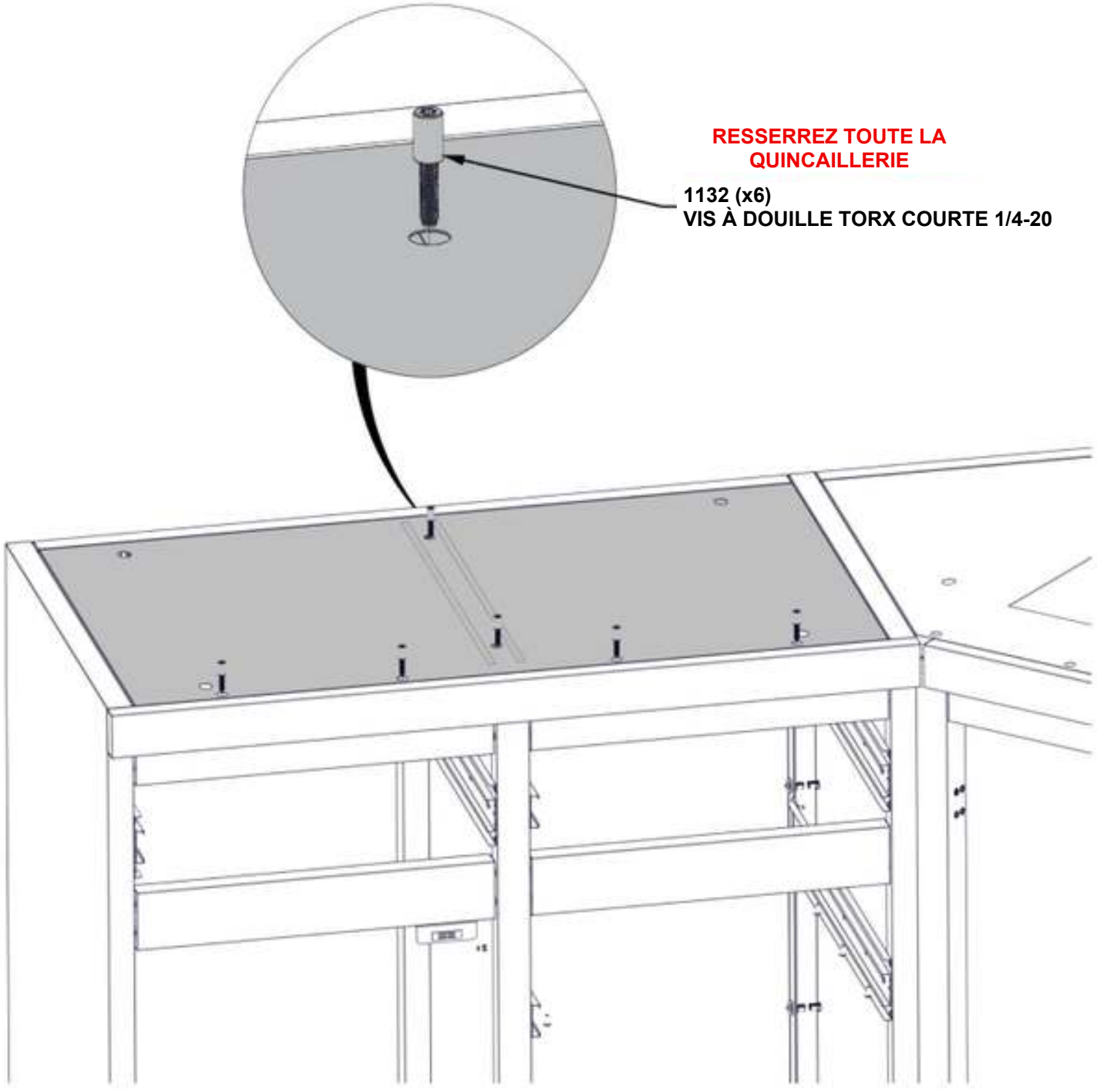

ÉTAPE 89 - ASSEMBLAGE DE LA PAROI ARRIÈRE

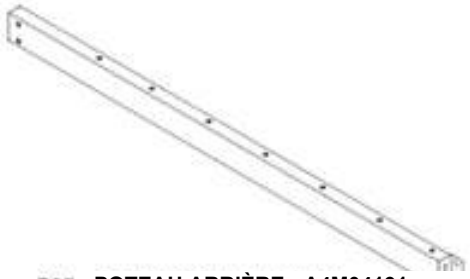

P05 POTEAU ARRIÈRE - A4M04191
(x1) 1 9/16 po x 3 1/8 po x 57 3/4 po (42,5 x 80 x 1467)

QTÉ	NUMÉRO DE PIÈCE	DESCRIPTION
4	H101202	VIS À TÊTE CYLINDRIQUE BOMBÉE TORX 1/4 20 × 3/4, ENSEMBLE

- IL PEUT ÊTRE NÉCESSAIRE DE RÉGLER LES PIEDS DES POTEAUX D'ARMOIRE POUR PERMETTRE AU POTEAU ARRIÈRE DE REPOSER SUR LA SURFACE SUPÉRIEURE DES ARMOIRES.
- LA QUINCAILLERIE SE FIXE À L'INTÉRIEUR DE L'ARC DU PIGNON, EN HAUT DU POTEAU ARRIÈRE.

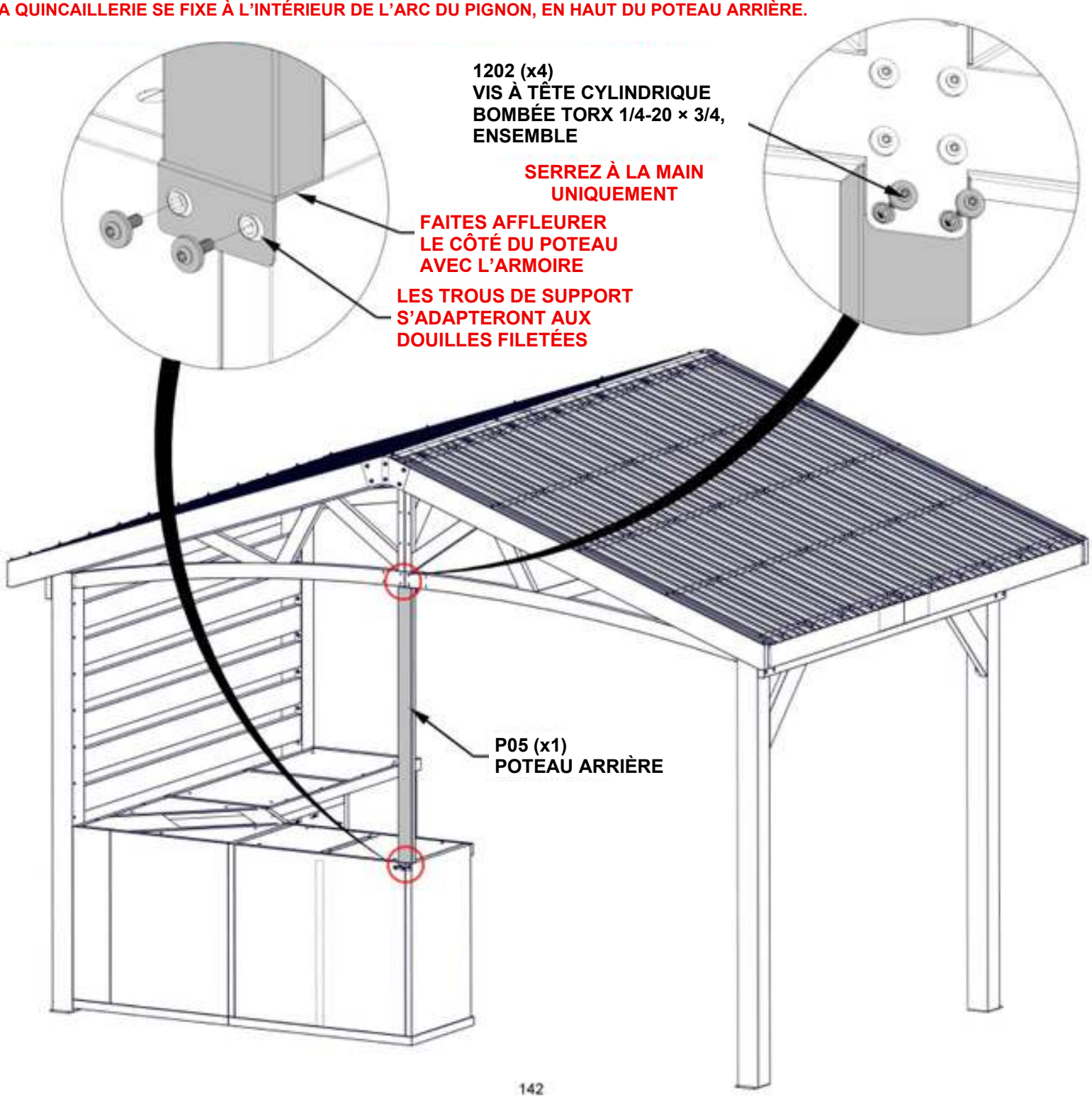

ÉTAPE 90 - ASSEMBLAGE DE LA PAROI ARRIÈRE



QTÉ	NUMÉRO DE PIÈCE	DESCRIPTION
6	H101202	VIS À TÊTE CYLINDRIQUE BOMBÉE TORX 1/4 20 × 3/4, ENSEMBLE

B10 (x1) **PANNEAU MURAL - A4M04193**
1 7/16 po x 22 11/16 po x 75 3/8 po (36 x 576,5 x 1915)

- IL EST RECOMMANDÉ D'UTILISER L'EMBOUT D'ANGLE FOURNI POUR INSTALLER LA QUINCAILLERIE À CETTE ÉTAPE.

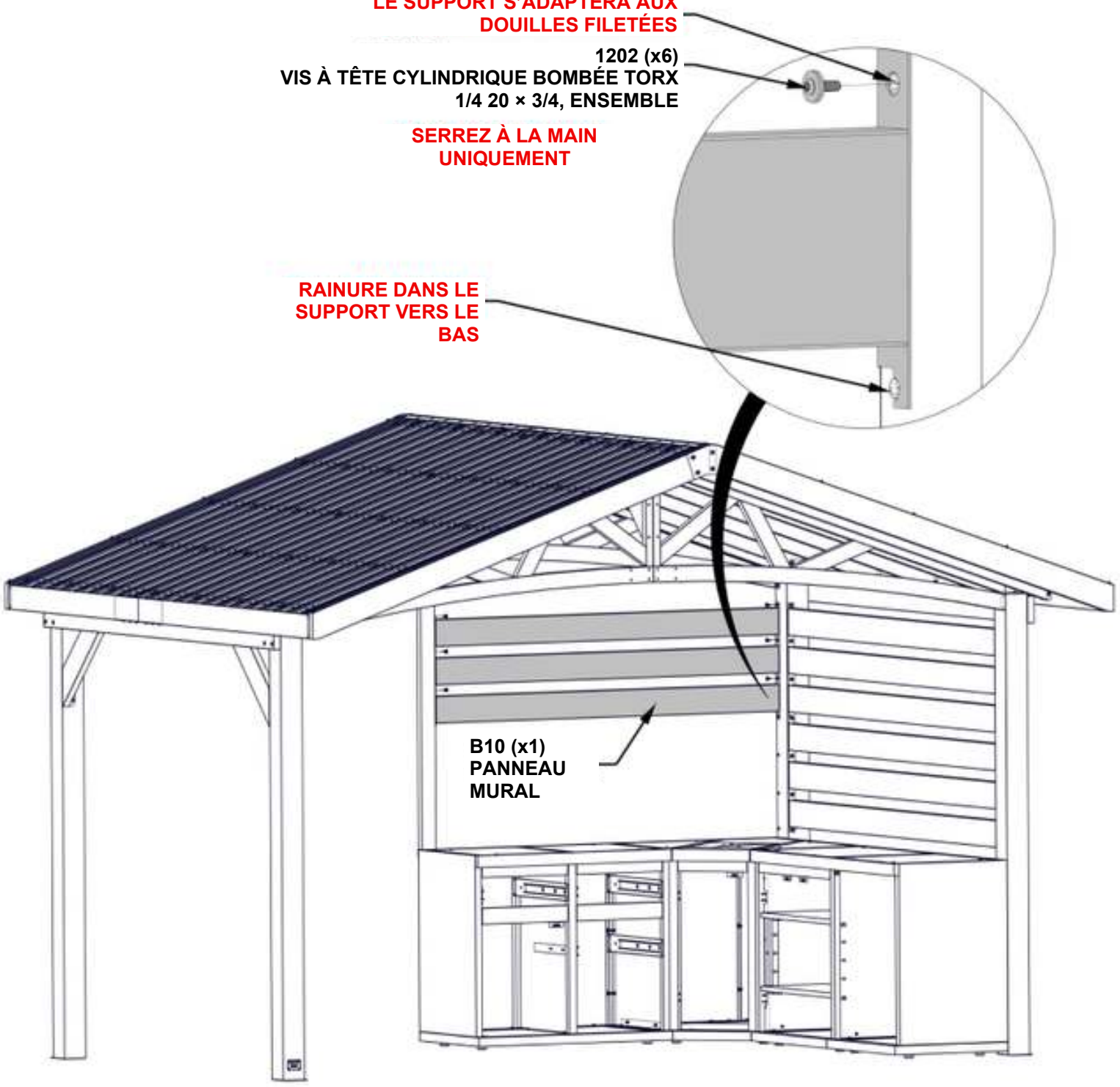

ÉTAPE 91 - ASSEMBLAGE DE LA PAROI ARRIÈRE



B10 PANNEAU MURAL - A4M04193
(x1) 1 7/16 po x 22 11/16 po x 75 3/8 po (36 x 576,5 x 1915)

QTÉ	NUMÉRO DE PIÈCE	DESCRIPTION
8	H101202	VIS À TÊTE CYLINDRIQUE BOMBÉE TORX 1/4 20 × 3/4, ENSEMBLE

- IL EST RECOMMANDÉ D'UTILISER L'EMBOUT D'ANGLE FOURNI POUR INSTALLER LA QUINCAILLERIE À CETTE ÉTAPE.

LE SUPPORT S'ADAPTERA AUX DOUILLES FILETÉES

1202 (x6)
VIS À TÊTE CYLINDRIQUE BOMBÉE TORX 1/4 20 × 3/4, ENSEMBLE

RESSERREZ TOUTE LA QUINCAILLERIE

CONNECTEZ LE SUPPORT NERVURÉ SELON L'ORIENTATION ILLUSTRÉE

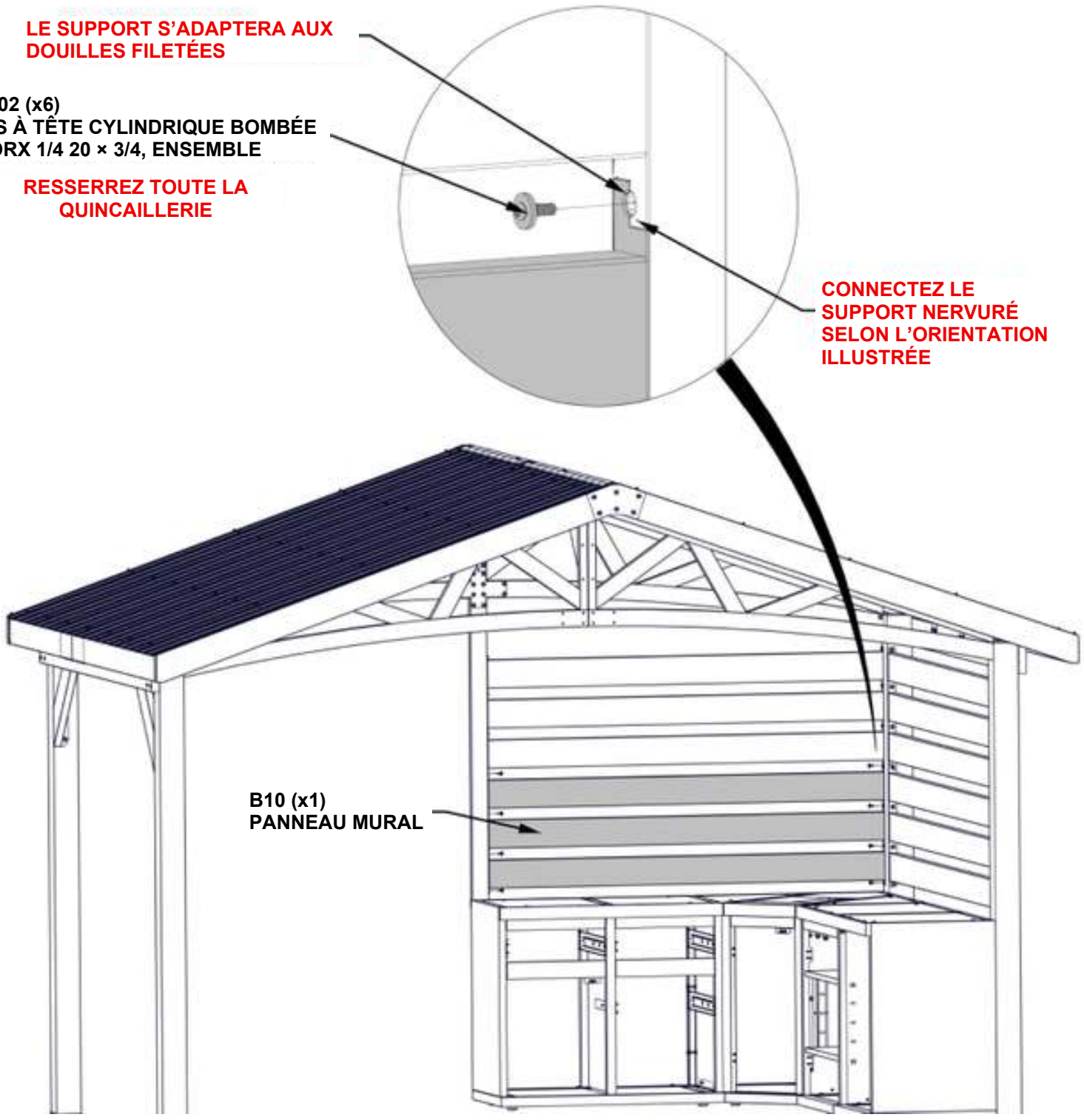

B10 (x1)
PANNEAU MURAL

ÉTAPE 92A - PRÉ-ASSEMBLAGE DE L'ÉVIER



A16 (x1) ASSEMBLAGE DE L'ÉVIER - A4M03143
15 1/8 po x 15 5/16 po x 16 7/8 po (384 x 389 x 429)

1. INSTALLATION DU DRAIN DE L'ÉVIER

- RÉGLEZ LE DRAIN À L'INTÉRIEUR DU CORPS DE L'ÉVIER, EN PLAÇANT UN JOINT EN MOUSSE ENTRE LES SURFACES.
- FIXEZ EN PLACE À L'AIDE D'UN JOINT EN CAOUTCHOUC ET D'UN ÉCROU DE DRAIN PAR LE BAS.

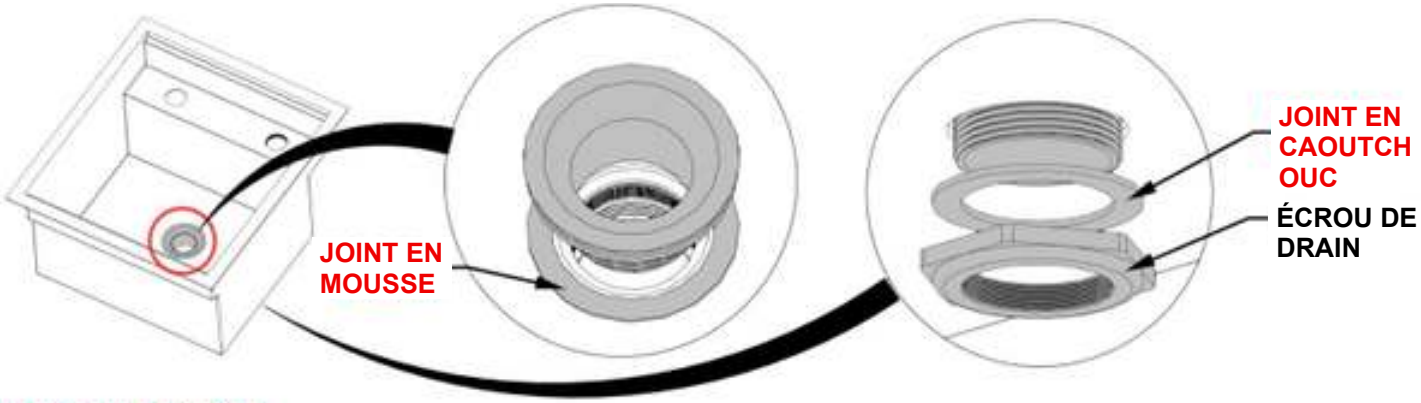

2. INSTALLATION DU ROBINET

- INSTALLEZ LE ROBINET EN INSÉRANT LA MANETTE ET LE BEC DANS LES OUVERTURES DE L'ÉVIER, PUIS FIXEZ-LES EN PLACE À L'AIDE DE L'ÉCROU.
- INSÉREZ LES VIS POUR VERROUILLER.
- CONNECTEZ ENSEMBLE LES CONDUITES DU ROBINET D'EAU.

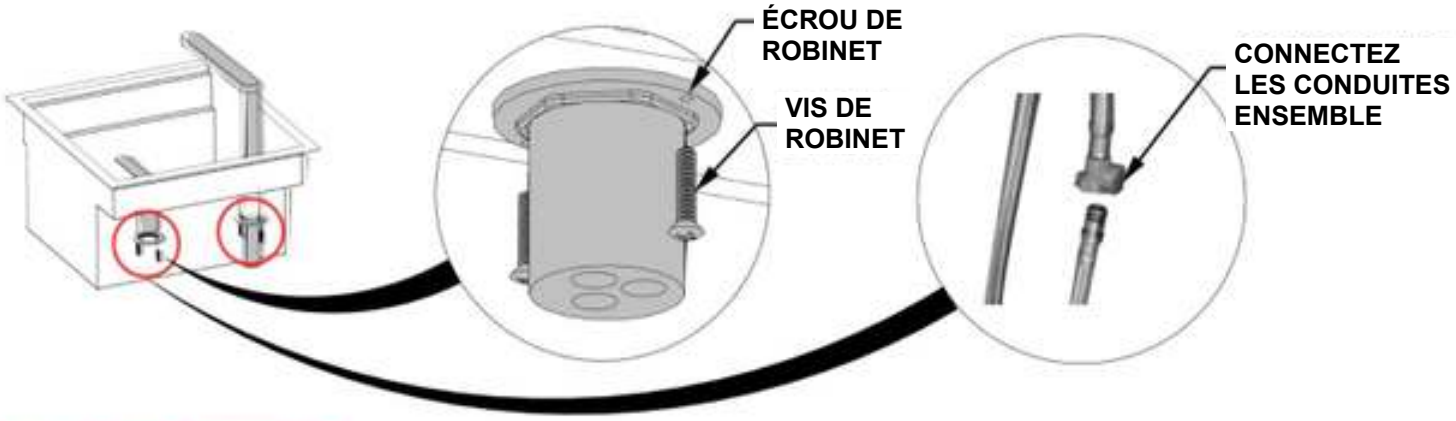

3. INSTALLATION DU RACCORD DE DRAIN

- FIXEZ LE RACCORD DE DRAIN AU DRAIN DE L'ÉVIER.

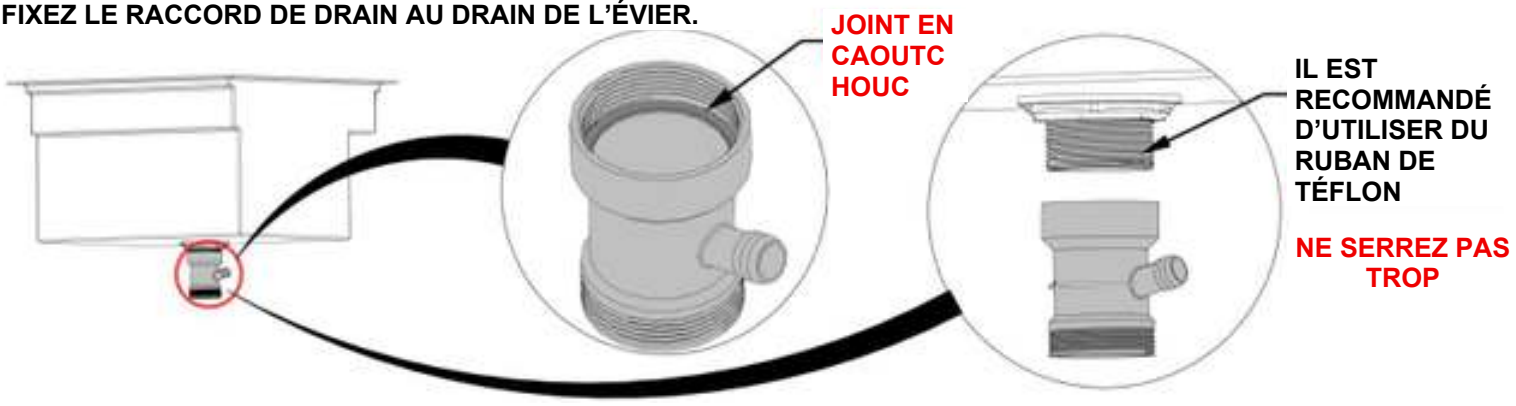

ÉTAPE 92B - PRÉ-ASSEMBLAGE DE L'ÉVIER



A16 (x1) ASSEMBLAGE DE L'ÉVIER - A4M03143
15 1/8 po x 15 5/16 po x 16 7/8 po (384 x 389 x 429)

4. INSTALLATION DU DRAIN DE TROP-PLEIN

- ASSUREZ-VOUS QUE LE JOINT EN CAOUTCHOUC EST INSTALLÉ DANS LE DRAIN DE TROP-PLEIN.
- INSÉREZ LA VIS DE DRAIN POUR MAINTENIR EN PLACE.

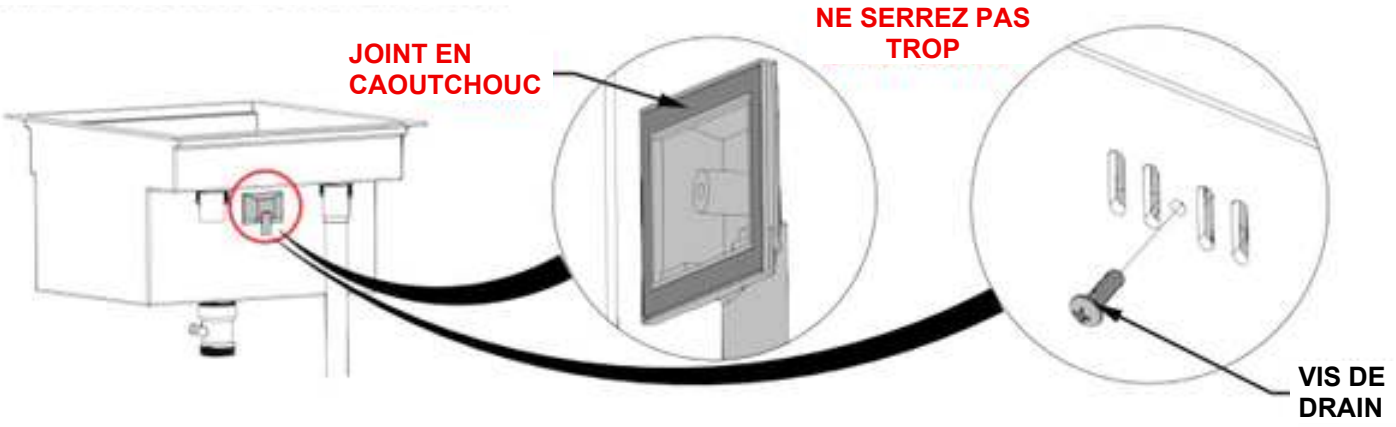

5. INSTALLATION DU DRAIN DE TROP-PLEIN

- FIXEZ LE TROP-PLEIN EN RACCORDANT CHAQUE EXTRÉMITÉ COMME ILLUSTRÉ.

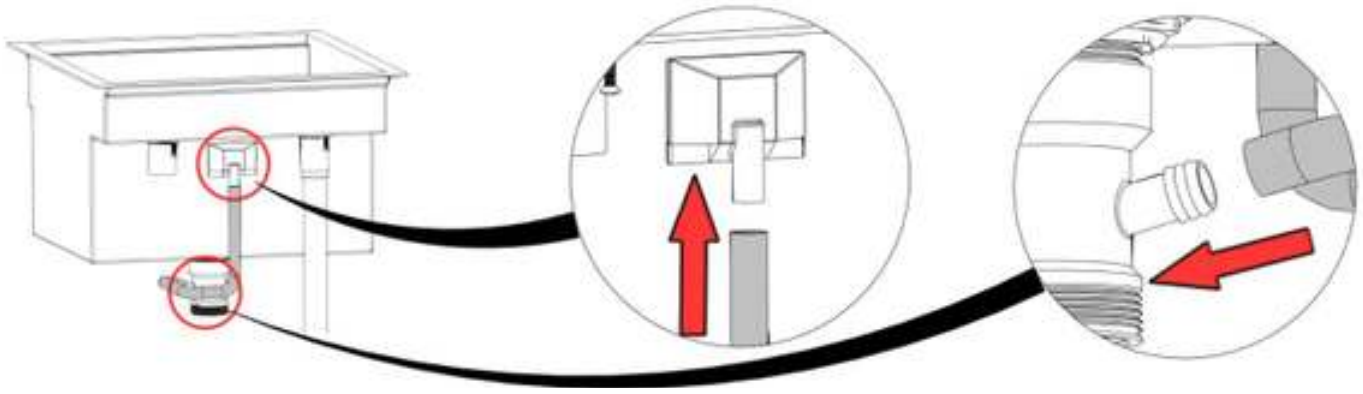

6. INSTALLATION DU DRAIN PRINCIPAL ET DU SIPHON

- FIXEZ LE SIPHON ET LE TUYAU DE DRAIN ONDULÉ AU RACCORD DE DRAIN.

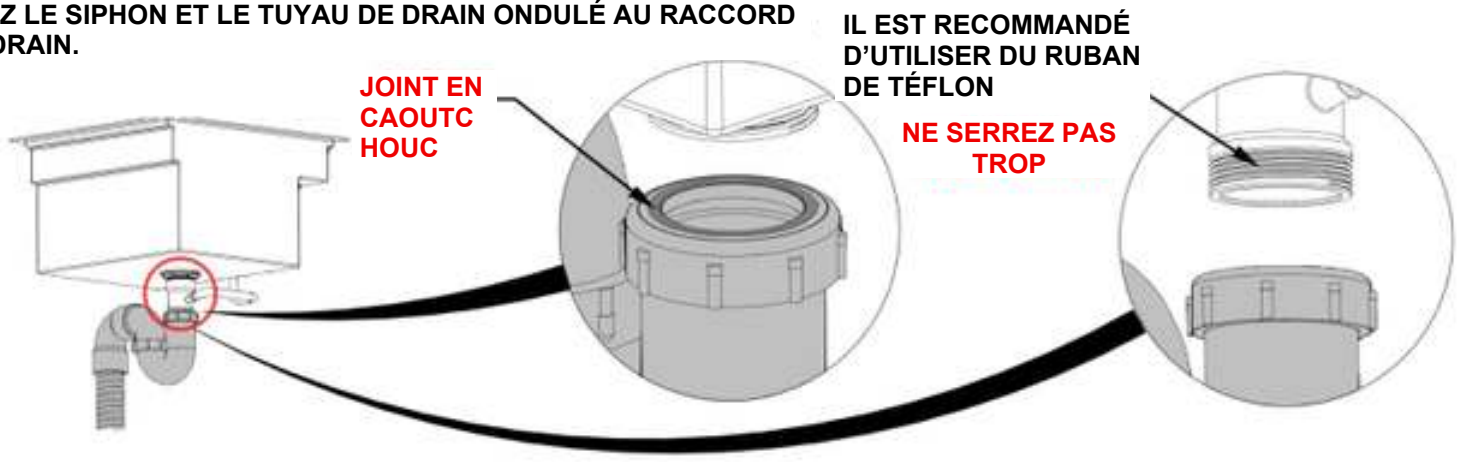

ÉTAPE 92C - PRÉ-ASSEMBLAGE DE L'ÉVIER



A16 (x1) ASSEMBLAGE DE L'ÉVIER - A4M03143
15 1/8 po x 15 5/16 po x 16 7/8 po (384 x 389 x 429)



A4M03151 (x1) ADAPTATEUR DE TUYAU D'ARROSAGE

- IL FAUT UTILISER UNE CRÉPINE DE DRAIN LORSQU'ON JETTE DES ALIMENTS DANS L'ÉVIER.
- NE LAISSEZ PAS DE MATIÈRES SOLIDES PÉNÉTRER DANS LE LAVABO.

OPTIONS POUR LE RACCORD D'ALIMENTATION DE L'ENTRÉE D'EAU :

- **RACCORD POUR TUYAU D'ARROSAGE UTILISANT L'ADAPTATEUR FOURNI**
- **CONDUITE D'ALIMENTATION EN EAU**

OPTIONS POUR LA DÉCHARGE DE DRAIN :

- **SEAU OU RÉCIPIENT À EAUX GRISES**
- **DRAIN FRANÇAIS OU BASSIN DE RÉTENTION À SEC**
- **SYSTÈME D'ÉGOUTS INTÉGRÉ**
- **CONSULTEZ VOS EXIGENCES LOCALES.**

FIXEZ L'ADAPTATEUR À LA CONDUITE D'ENTRÉE ET SERREZ À L'AIDE D'UNE CLÉ

3151 (x1)
ADAPTATEUR DE TUYAU D'ARROSAGE

IL EST RECOMMANDÉ D'APPLIQUER UN FIN CORDON DE SILICONE SUR LA FACE INFÉRIEURE DE TOUS LES REBORDS DE L'ÉVIER AVANT L'INSTALLATION

A16 (x1)
ASSEMBLAGE DE L'ÉVIER

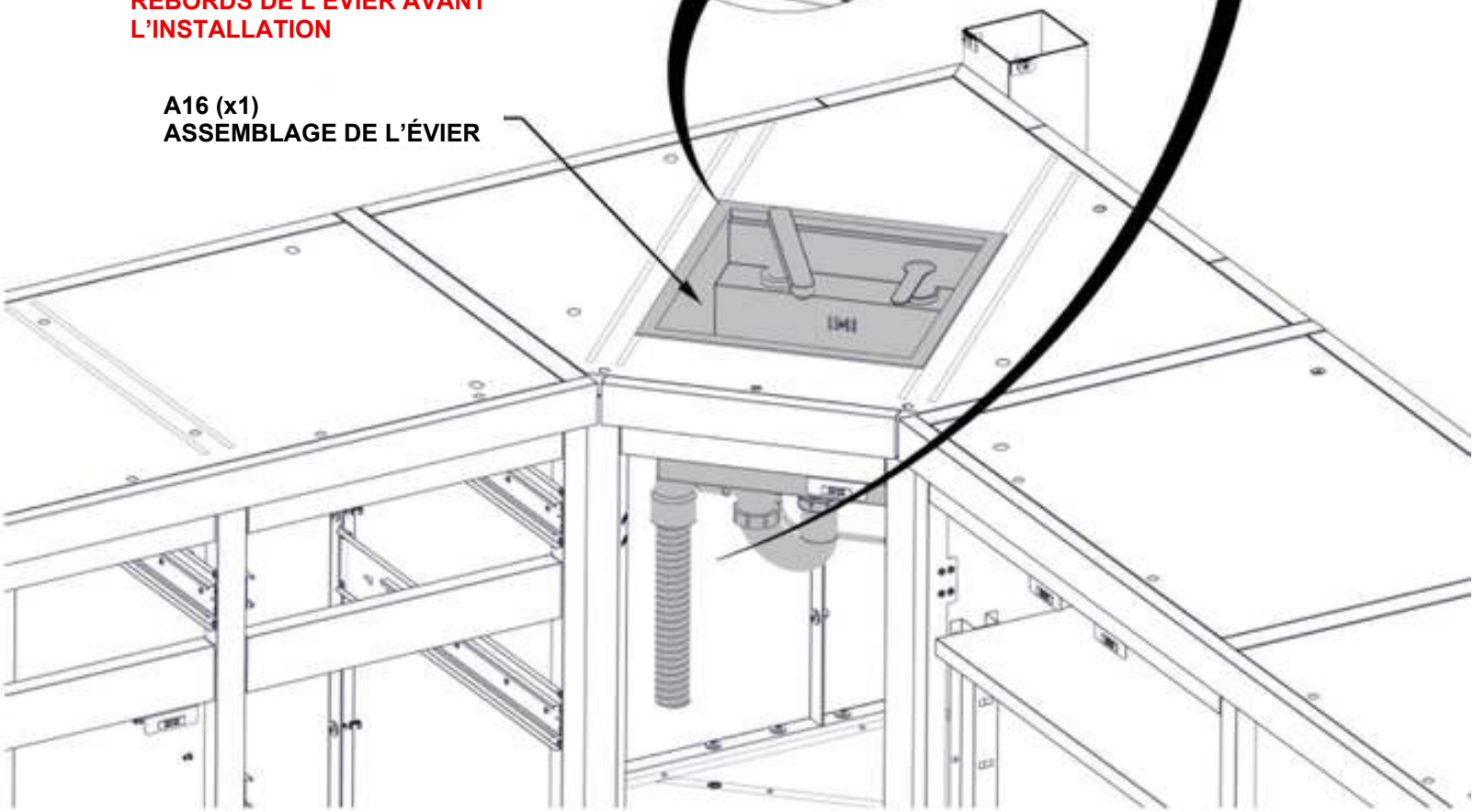

ÉTAPE 93A - INSTALLATION DU COMPTOIR DE L'ARMOIRE D'ÉVIER

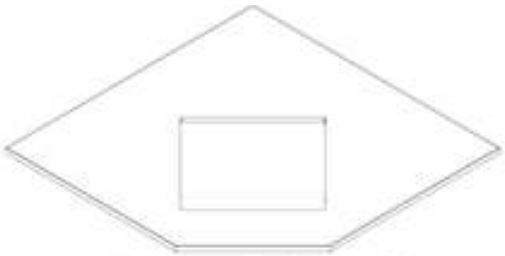

M2 (x1) **COMPTOIR DE L'ARMOIRE D'ÉVIER - A4M04483**
36 po x 36 po x 11/16 po (18 x 915 x 915)

- **SEULES LES ARMOIRES DE CUISINE SONT ILLUSTRÉES POUR LES DÉTAILS.**
- **IL EST RECOMMANDÉ D'AVOIR AU MOINS DEUX PERSONNES POUR METTRE LE COMPTOIR EN PLACE.**
- **FAITES GLISSER EN PLACE JUSQU'À CE QUE LE COMPTOIR SOIT BIEN EN BUTÉE CONTRE LE POTEAU ET QUE LES CÔTÉS AFFLEURENT LE PANNEAU.**
- **LORS DE LA POSE DU COMPTOIR, ASSUREZ-VOUS QUE VOS DOIGTS SONT DÉGAGÉS ET NE SONT PAS EN DESSOUS.**

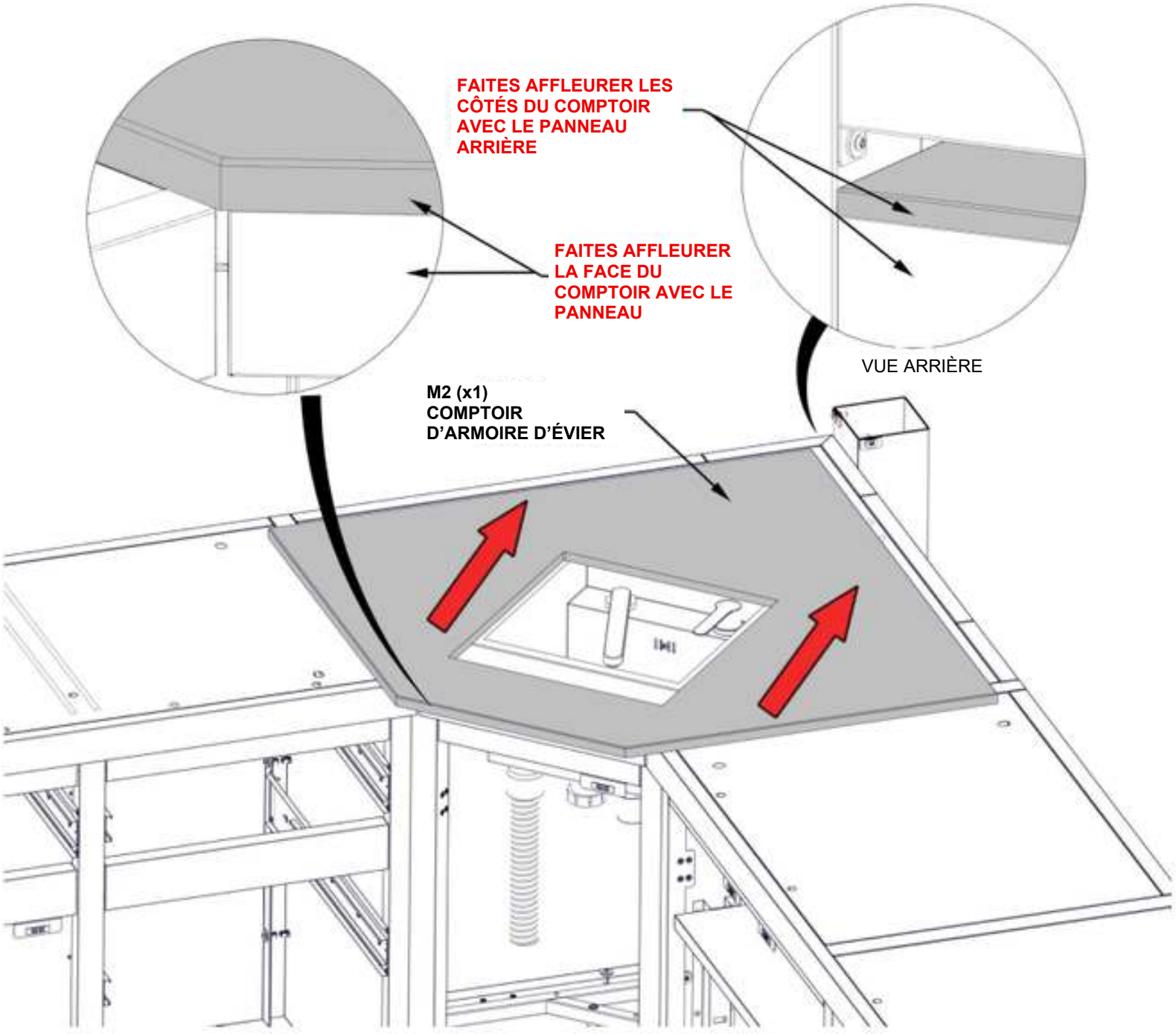

ÉTAPE 93B - INSTALLATION DU COMPTOIR DE L'ARMOIRE D'ÉVIER

QTÉ	NUMÉRO DE PIÈCE	DESCRIPTION
4	H101292	TÊTE CYLINDRIQUE BOMBÉE TORX 1/4 20 x 13/32 po
4	H101053	RONDELLE EN ACIER 6 x 20
4	H101054	RONDELLE D'ÉTANCHÉITÉ

- SEULES LES ARMOIRES DE CUISINE SONT ILLUSTRÉES POUR LES DÉTAILS.
- ASSUREZ-VOUS D'UTILISER LA QUINCAILLERIE APPROPRIÉE À CETTE ÉTAPE.
- UNE FOIS LE COMPTOIR EN PLACE, IL EST RECOMMANDÉ DE LE RECOUVRIR D'UN MORCEAU DE CARTON OU DE MOUSSE JUSQU'À LA FIN DE L'ASSEMBLAGE AFIN D'ÉVITER TOUT DOMMAGE.
- N'UTILISEZ PAS LA SURFACE DU COMPTOIR COMME ÉTABLI.

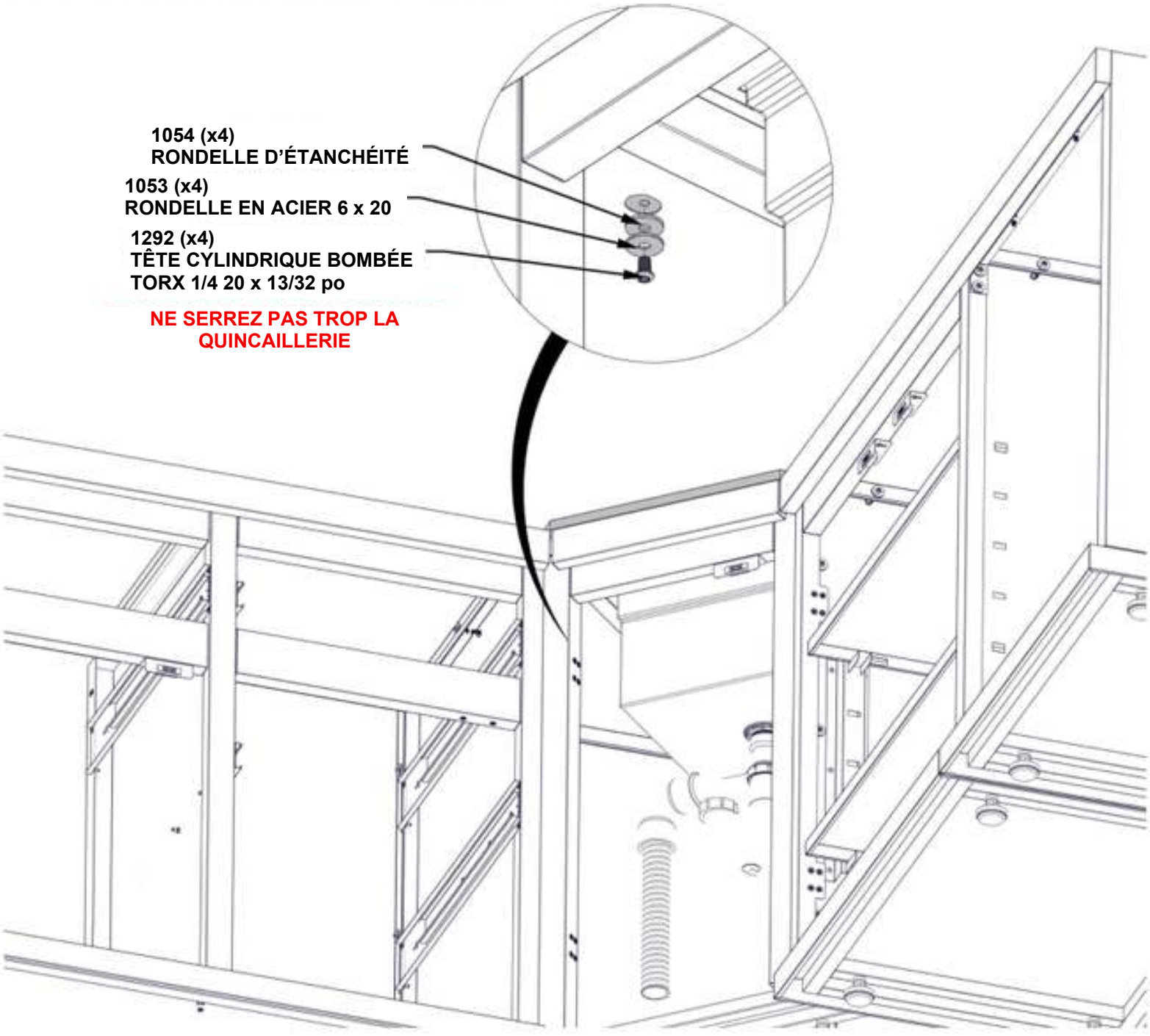

ÉTAPE 94A - INSTALLATION DU COMPTOIR DE L'ARMOIRE DE RANGEMENT



M3 (x1) COMPTOIR DE L'ARMOIRE DE GAUCHE - A4M04482
42 7/16 po x 24 3/4 po x 11/16 po (18 x 628,5 x 1077,5)

- SEULES LES ARMOIRES DE CUISINE SONT ILLUSTRÉES POUR LES DÉTAILS.
- IL EST RECOMMANDÉ D'AVOIR AU MOINS DEUX PERSONNES POUR METTRE LE COMPTOIR EN PLACE.
- FAITES GLISSER EN PLACE JUSQU'À CE QUE LE COMPTOIR SOIT BIEN EN BUTÉE CONTRE LE POTEAU ET QUE LES CÔTÉS AFFLEURENT LE PANNEAU.
- LORS DE LA POSE DU COMPTOIR, ASSUREZ-VOUS QUE VOS DOIGTS SONT DÉGAGÉS ET NE SONT PAS EN DESSOUS.

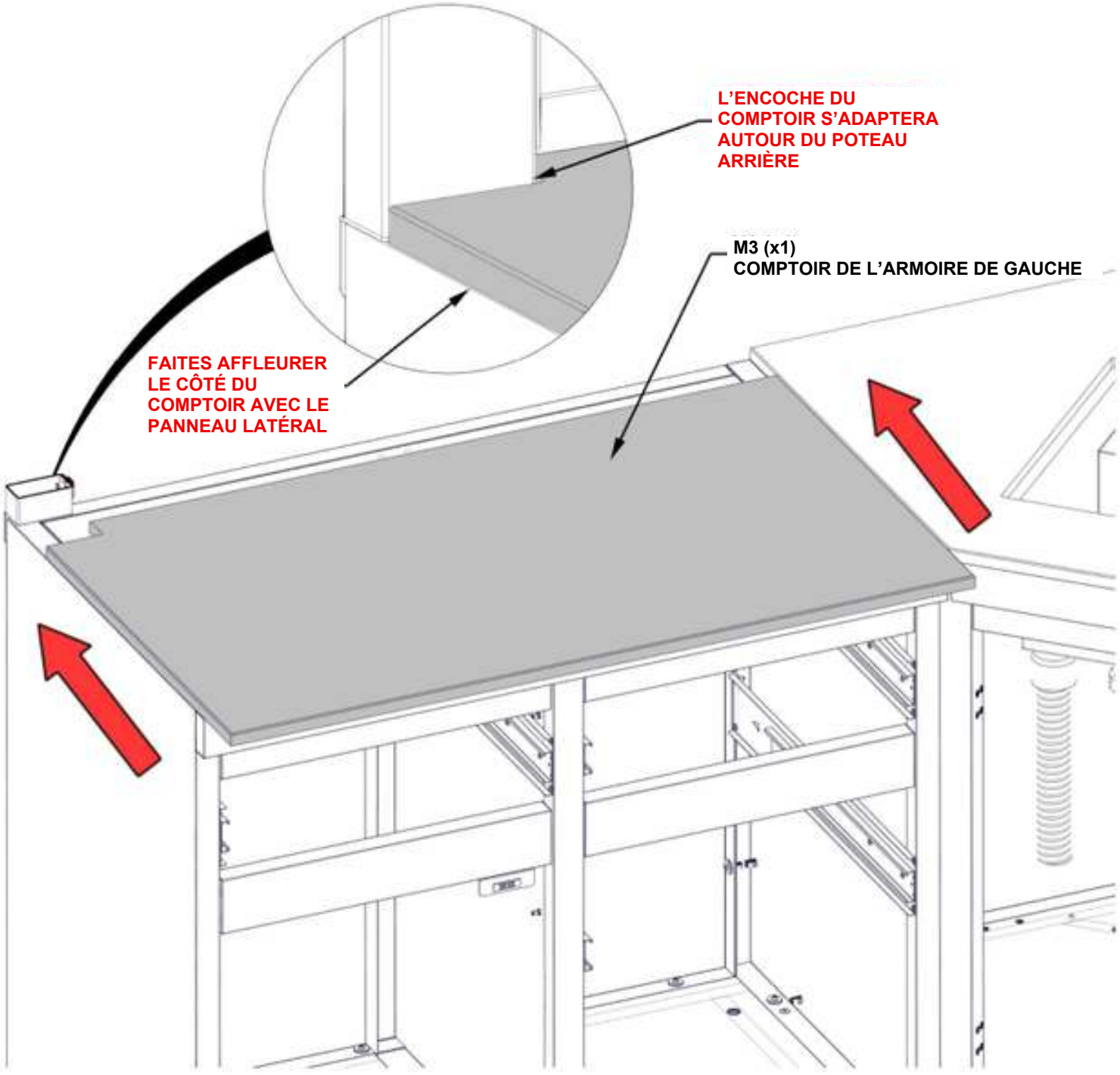

ÉTAPE 94B - INSTALLATION DU COMPTOIR DE L'ARMOIRE DE RANGEMENT

QTÉ	NUMÉRO DE PIÈCE	DESCRIPTION
4	H101292	TÊTE CYLINDRIQUE BOMBÉE TORX 1/4 20 x 13/32 po
4	H101053	RONDELLE EN ACIER 6 x 20
4	H101054	RONDELLE D'ÉTANCHÉITÉ

- SEULES LES ARMOIRES DE CUISINE SONT ILLUSTRÉES POUR LES DÉTAILS.
- ASSUREZ-VOUS D'UTILISER LA QUINCAILLERIE APPROPRIÉE À CETTE ÉTAPE.
- UNE FOIS LE COMPTOIR EN PLACE, IL EST RECOMMANDÉ DE LE RECOUVRIR D'UN MORCEAU DE CARTON OU DE MOUSSE JUSQU'À LA FIN DE L'ASSEMBLAGE AFIN D'ÉVITER TOUT DOMMAGE.
- N'UTILISEZ PAS LA SURFACE DU COMPTOIR COMME ÉTABLI.

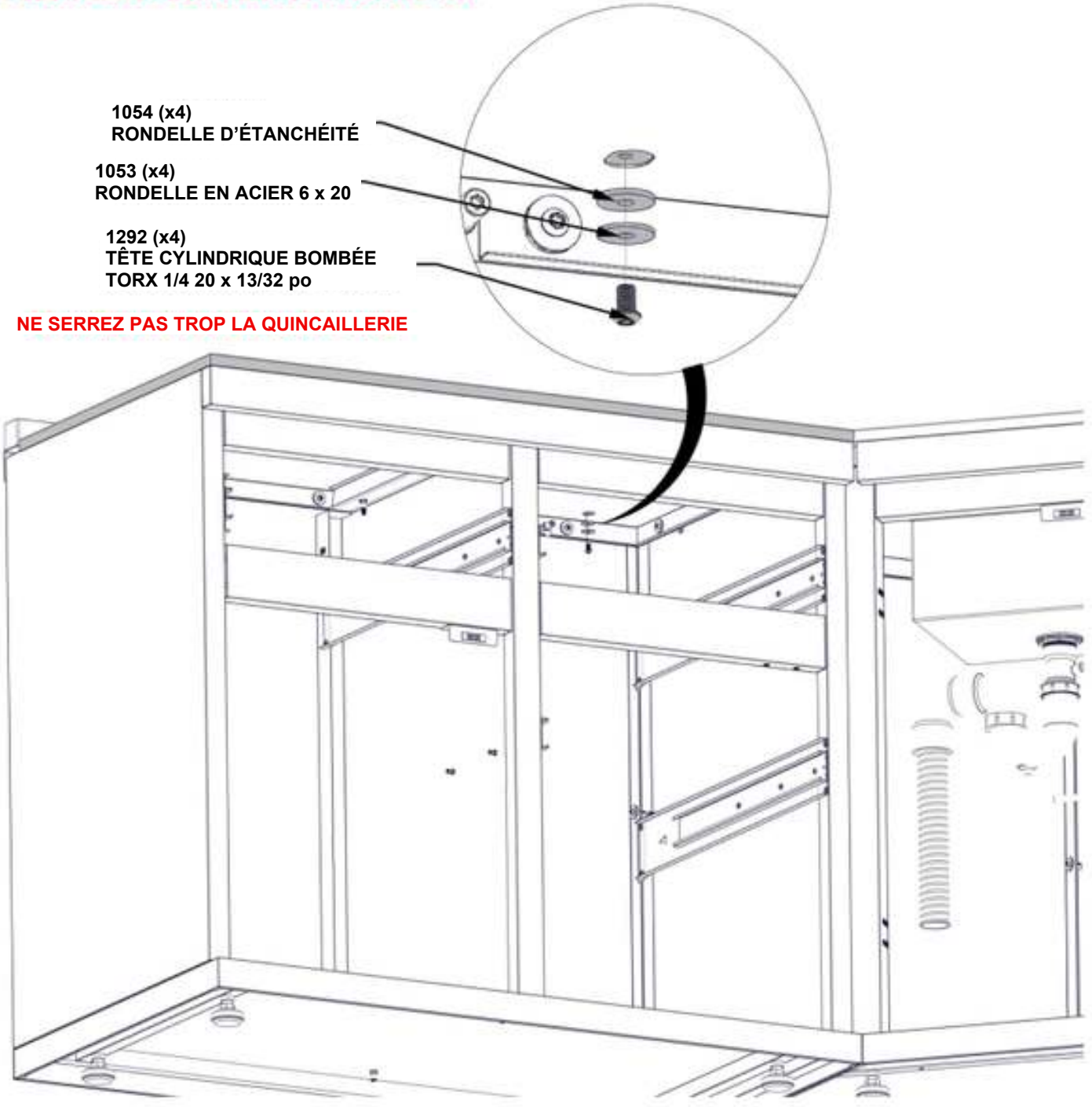

NE SERREZ PAS TROP LA QUINCAILLERIE

ÉTAPE 95A - INSTALLATION DU COMPTOIR DE L'ARMOIRE



M1 (x1) **COMPTOIR DE L'ARMOIRE DE DROITE - A4M04481**
60 1/16 po x 24 3/4 po x 11/16 po (18 x 628,5 x 1525)

- **SEULES LES ARMOIRES DE CUISINE SONT ILLUSTRÉES POUR LES DÉTAILS.**
- **IL EST RECOMMANDÉ D'AVOIR AU MOINS DEUX PERSONNES POUR METTRE LE COMPTOIR EN PLACE.**
- **FAITES GLISSER EN PLACE JUSQU'À CE QUE LE COMPTOIR SOIT BIEN EN BUTÉE CONTRE LE POTEAU ET QUE LES CÔTÉS AFFLEURENT LE PANNEAU.**
- **LORS DE LA POSE DU COMPTOIR, ASSUREZ-VOUS QUE VOS DOIGTS SONT DÉGAGÉS ET NE SONT PAS EN DESSOUS.**

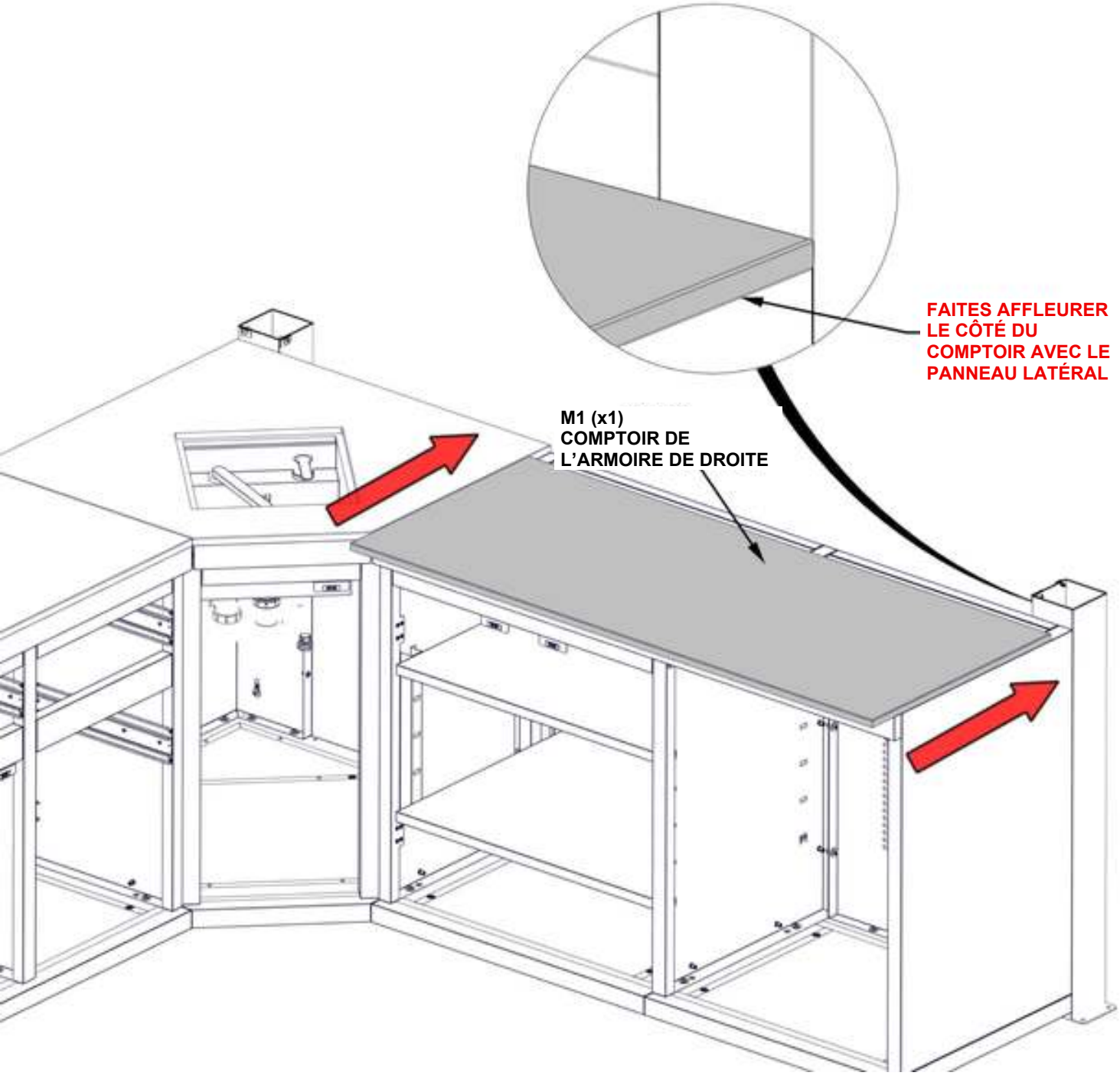

ÉTAPE 95B - INSTALLATION DU COMPTOIR DE L'ARMOIRE

QTÉ	NUMÉRO DE PIÈCE	DESCRIPTION
4	H101292	TÊTE CYLINDRIQUE BOMBÉE TORX 1/4 20 x 13/32 po
4	H101053	RONDELLE EN ACIER 6 x 20
4	H101054	RONDELLE D'ÉTANCHÉITÉ

- SEULES LES ARMOIRES DE CUISINE SONT ILLUSTRÉES POUR LES DÉTAILS.
- ASSUREZ-VOUS D'UTILISER LA QUINCAILLERIE APPROPRIÉE À CETTE ÉTAPE.
- UNE FOIS LE COMPTOIR EN PLACE, IL EST RECOMMANDÉ DE LE RECOUVRIR D'UN MORCEAU DE CARTON OU DE MOUSSE JUSQU'À LA FIN DE L'ASSEMBLAGE AFIN D'ÉVITER TOUT DOMMAGE.
- N'UTILISEZ PAS LA SURFACE DU COMPTOIR COMME ÉTABLI.

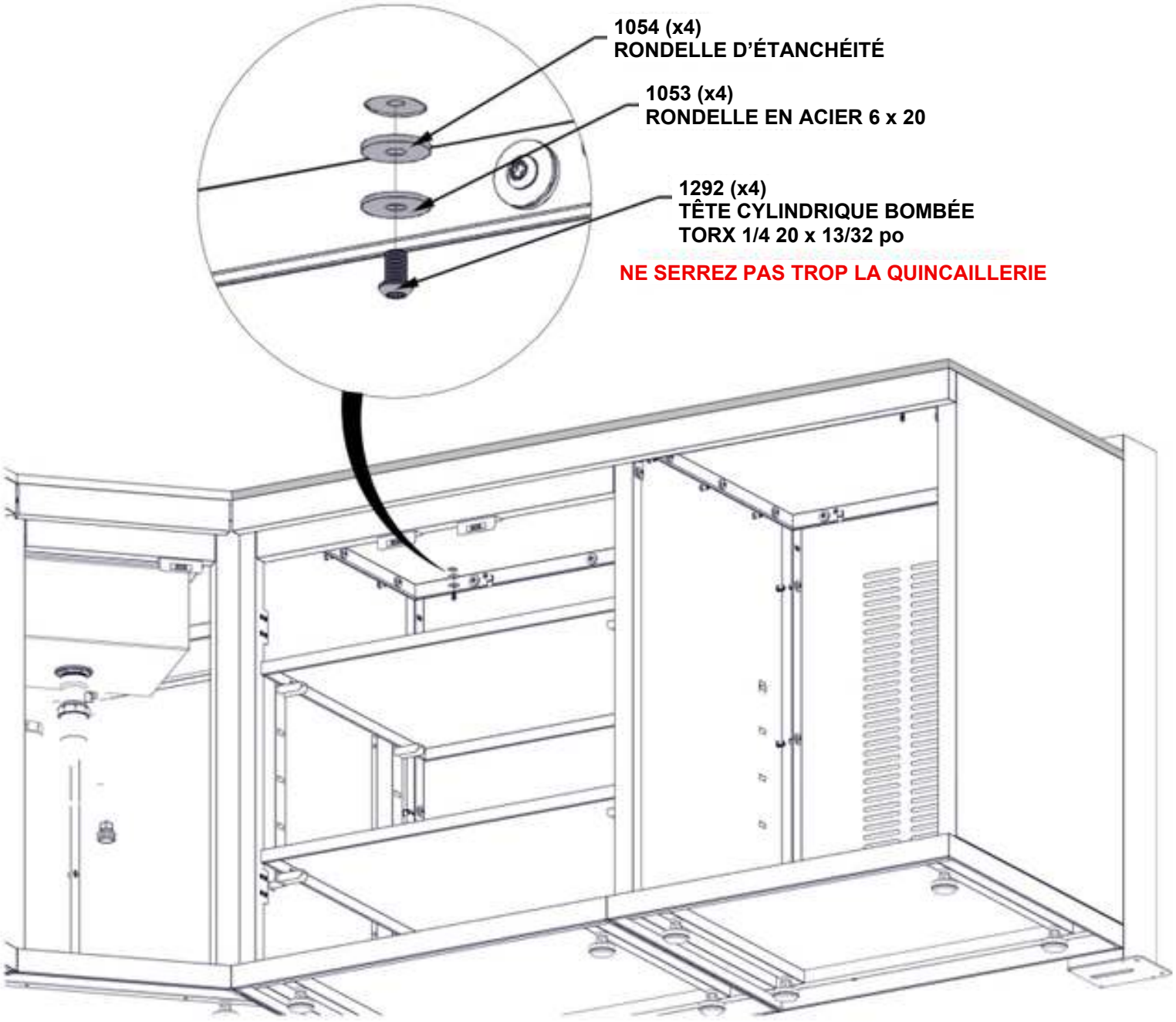

ÉTAPE 96 - INSTALLATION DU COMPTOIR DE L'ARMOIRE D'ÉVIER

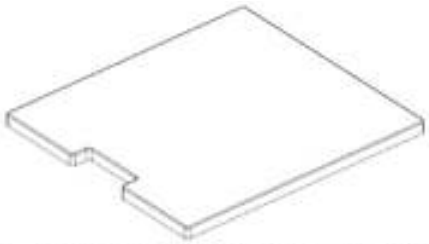

M5 (x1) **COMPTOIR COUVRE-ÉVIER - A4M05949**
11/16 po x 14 3/4 po x 16 5/16 po (18 x 375 x 415)

- SEULES LES ARMOIRES DE CUISINE SONT ILLUSTRÉES POUR LES DÉTAILS.

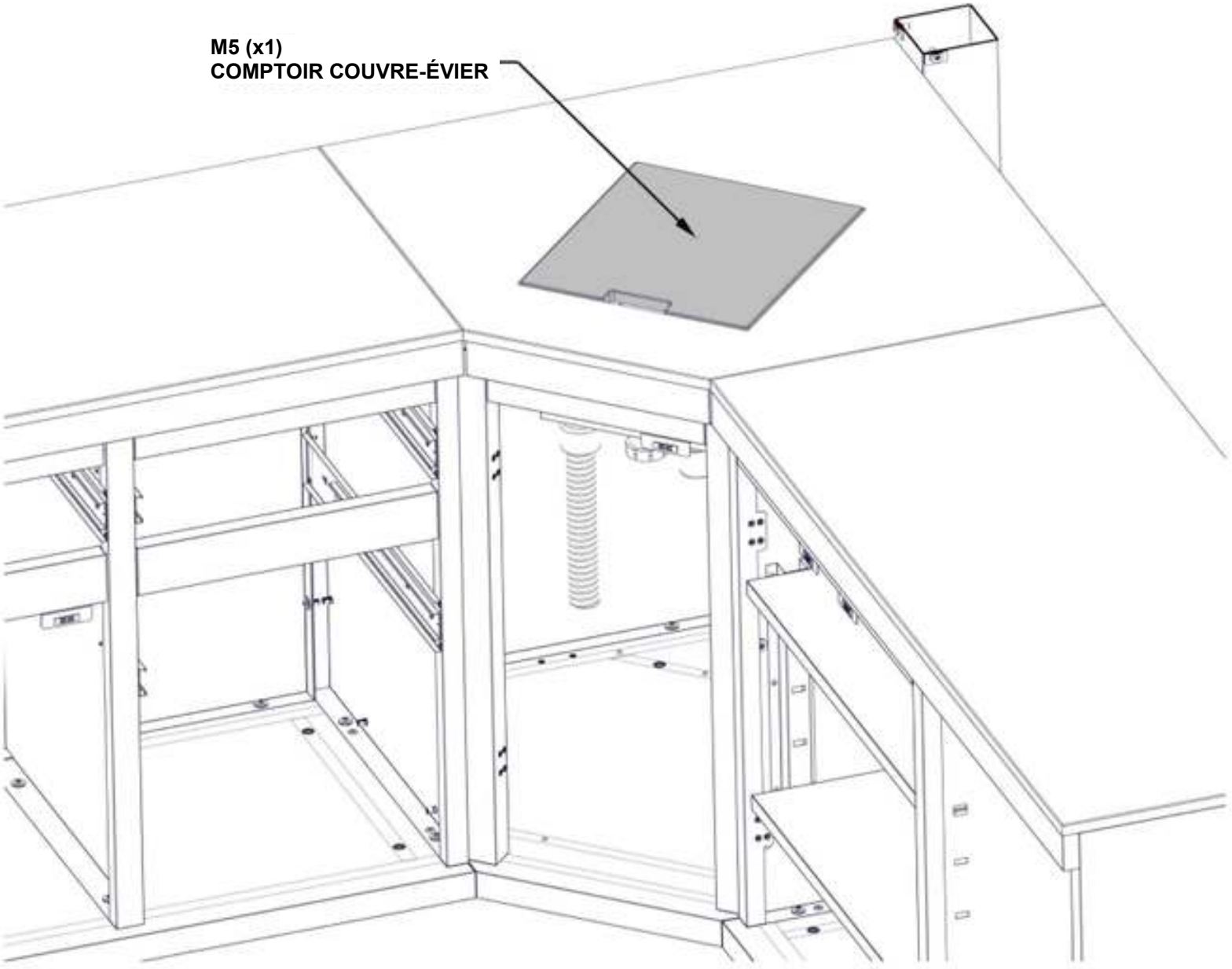

ÉTAPE 97A - ASSEMBLAGE DE LA POUBELLE DE CUISINE

QTÉ	NUMÉRO DE PIÈCE	DESCRIPTION
6	H101289	VIS À TÊTE CYLINDRIQUE BOMBÉE 8 32 x 1/2 po INOX



H12 (x1) **ASSEMBLAGE DU SUPPORT DE POUBELLE - A4M04470**
17 7/8 po x 18 7/16 po x 1 3/8 po (35 x 467,8 x 454)



A11 (x2) **PANNEAU TRIANGULAIRE - A4M03086**
13/16 po x 13 3/4 po x 13 3/4 po (20 x 350 x 350)

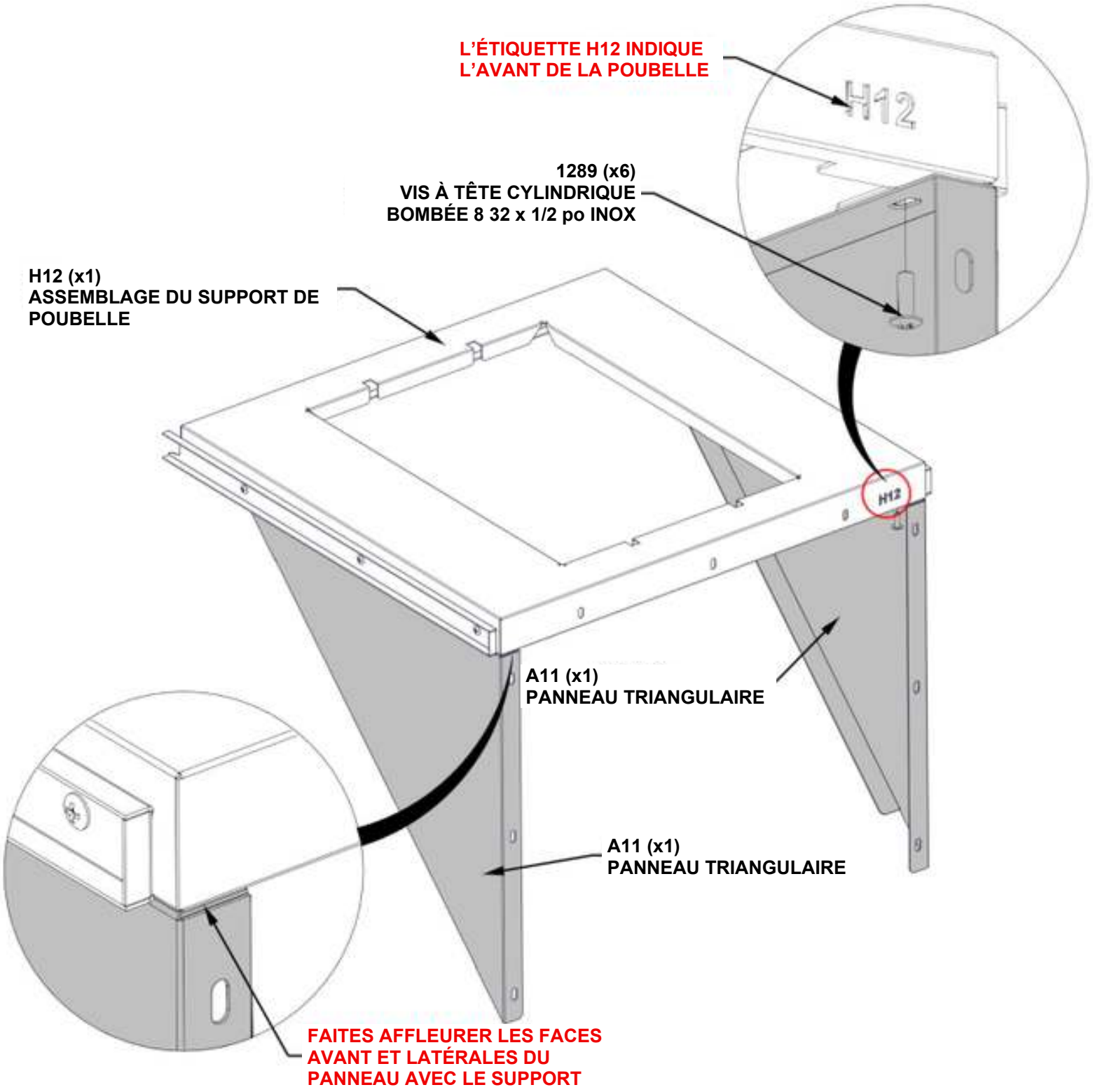

ÉTAPE 97B - ASSEMBLAGE DE LA POUBELLE DE CUISINE



QTÉ	NUMÉRO DE PIÈCE	DESCRIPTION
9	H101289	VIS À TÊTE CYLINDRIQUE BOMBÉE 8 32 x 1/2 po INOX

D5 (x1) ASSEMBLAGE DU PANNEAU DE LA PORTE DE POUBELLE - A4M04474
23 1/4 po x 20 5/16 po x 15/16 po (24 x 515,2 x 590,5)

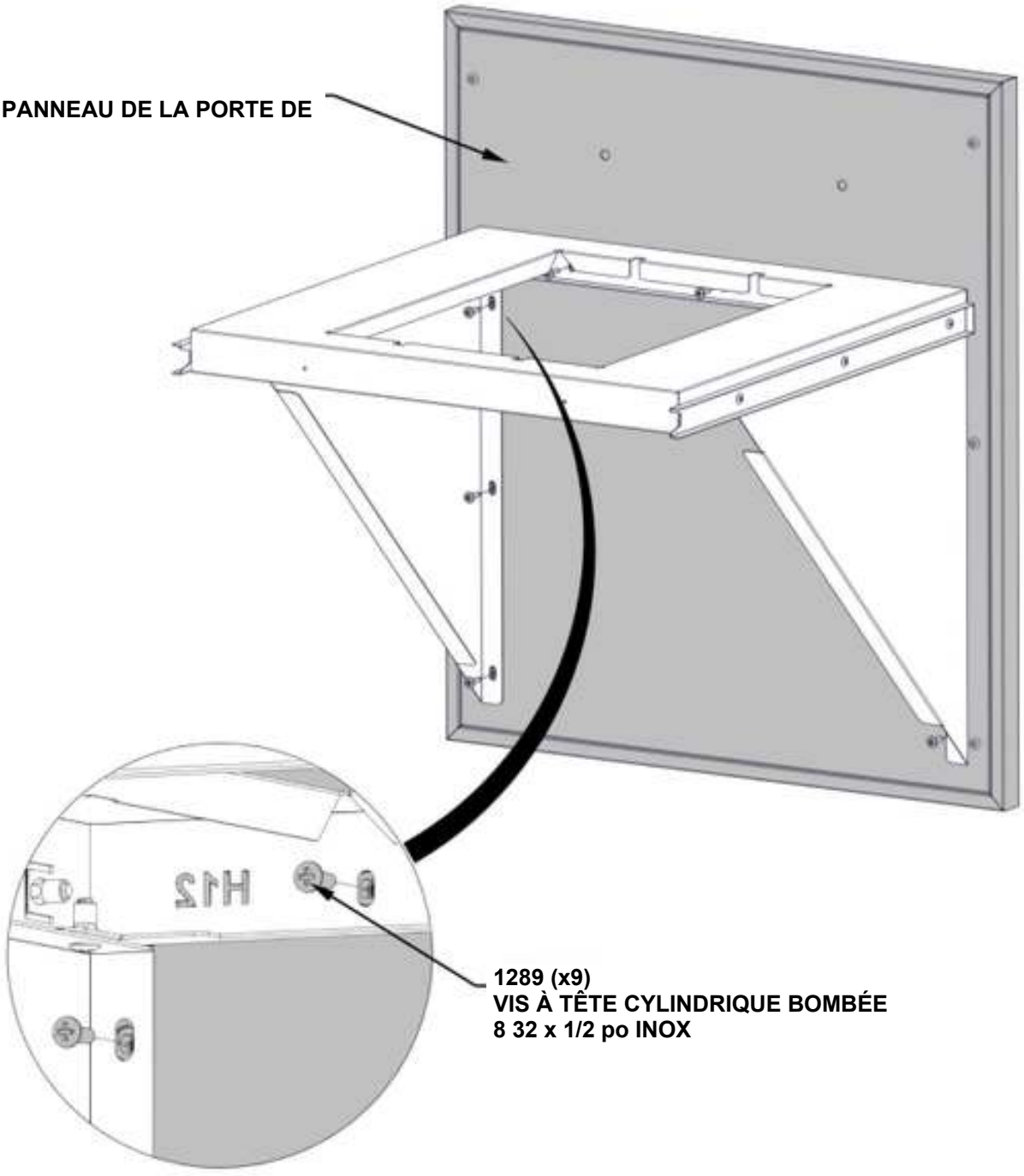

ÉTAPE 97C - ASSEMBLAGE DE LA POUBELLE DE CUISINE



H2 POIGNÉE EN ACIER INOXYDABLE - A4M03024
(x1) 5/8 po x 1 x 9/16 po x 11 13/16 po (16 x 40 x 300)

QTÉ	NUMÉRO DE PIÈCE	DESCRIPTION
2	H101307	BOULON À ÉPAULEMENT 8 32 x 30 mm INOX

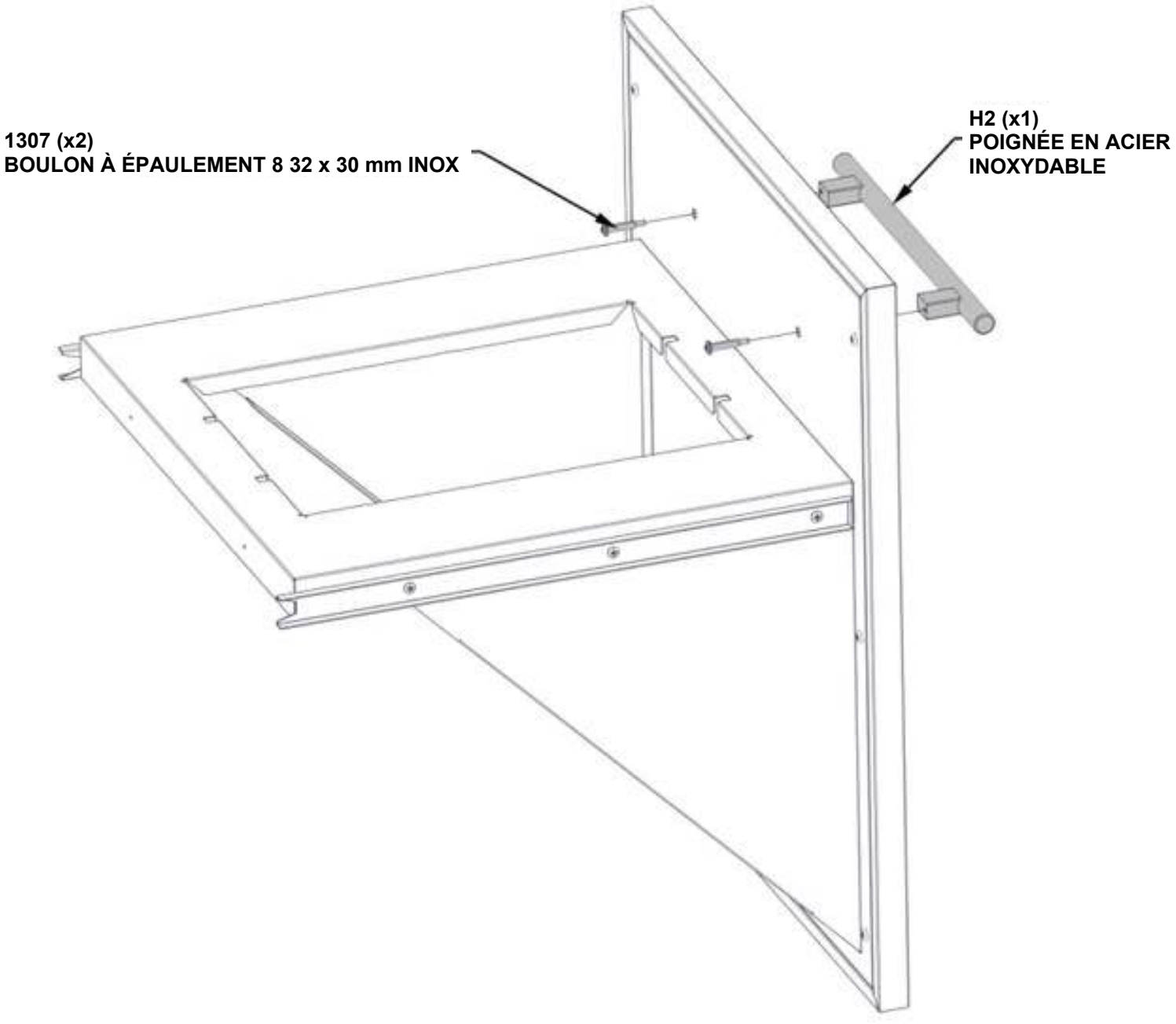

ÉTAPE 98 - INSTALLATION DE LA POUBELLE DE CUISINE



ASSEMBLAGE DE LA POUBELLE DE L'ÉTAPE 97

- **SEULES LES ARMOIRES DE CUISINE SONT ILLUSTRÉES POUR LES DÉTAILS.**
- **FIXEZ L'ASSEMBLAGE DE LA POUBELLE EN ALIGNANT LES DEUX EXTRÉMITÉS DES GLISSIÈRES DE TIROIR PRÉASSEMBLÉES EN USINE L'UNE AVEC L'AUTRE.**
- **APPUYEZ L'UN SUR L'AUTRE JUSQU'À CE QUE LA POUBELLE GLISSE ET SE CONNECTE.**

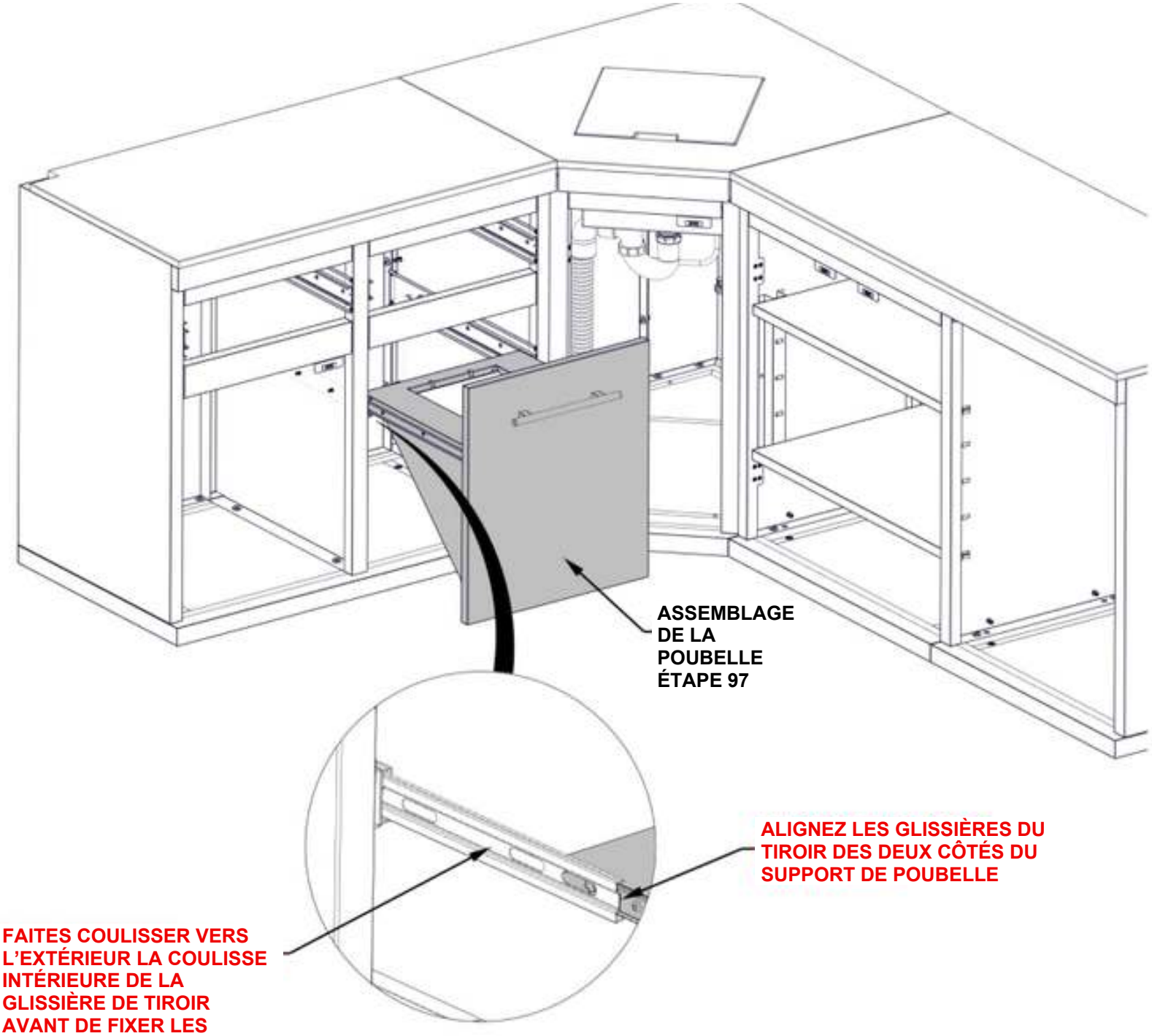

ÉTAPE 99A - ASSEMBLAGE DU TIROIR DE CUISINE

QTÉ	NUMÉRO DE PIÈCE	DESCRIPTION
18	H101289	VIS À TÊTE CYLINDRIQUE BOMBÉE 8 32 x 1/2 po INOX

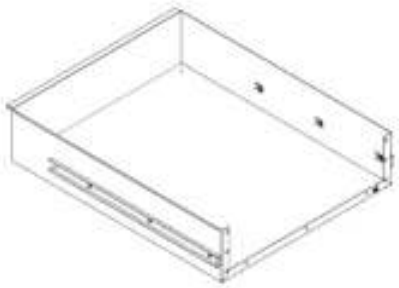

D6 (x2) ASSEMBLAGE DU CORPS DU TIROIR DE L'ARMOIRE DE GAUCHE - A4M04475
18 3/8 po x 22 9/16 po x 4 3/4 po (121 x 573,4 x 467,2)

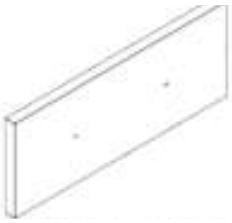

D7 (x2) ASSEMBLAGE DU PANNEAU DU TIROIR DE L'ARMOIRE DE GAUCHE - A4M04476
20 5/16 po x 7 7/8 po x 15/16 po (24 x 200 x 515,2)

- RÉPÉTEZ CETTE ÉTAPE DEUX FOIS

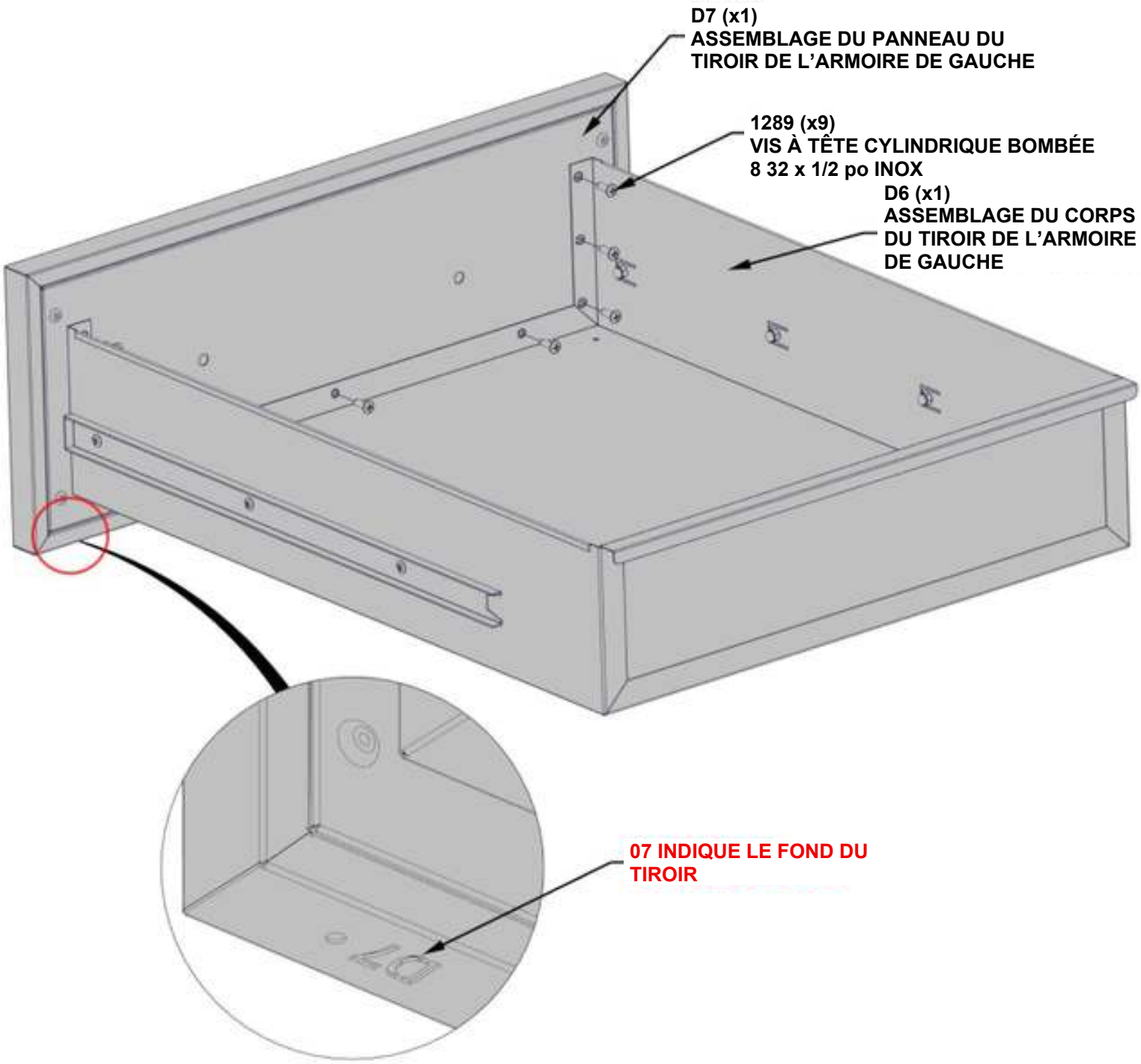

ÉTAPE 99B - ASSEMBLAGE DU TIROIR DE CUISINE



H2 (x2) **POIGNÉE EN ACIER INOXYDABLE - A4M03024**
5/8 po x 1 x 9/16 po x 11 13/16 po (16 x 40 x 300)

QTÉ	NUMÉRO DE PIÈCE	DESCRIPTION
4	H101307	BOULON À ÉPAULEMENT 8 32 x 30 mm INOX

- RÉPÉTEZ CETTE ÉTAPE DEUX FOIS

H2 (x1)
POIGNÉE EN ACIER INOXYDABLE

1307 (x2)
BOULON À ÉPAULEMENT 8 32 x 30 mm INOX

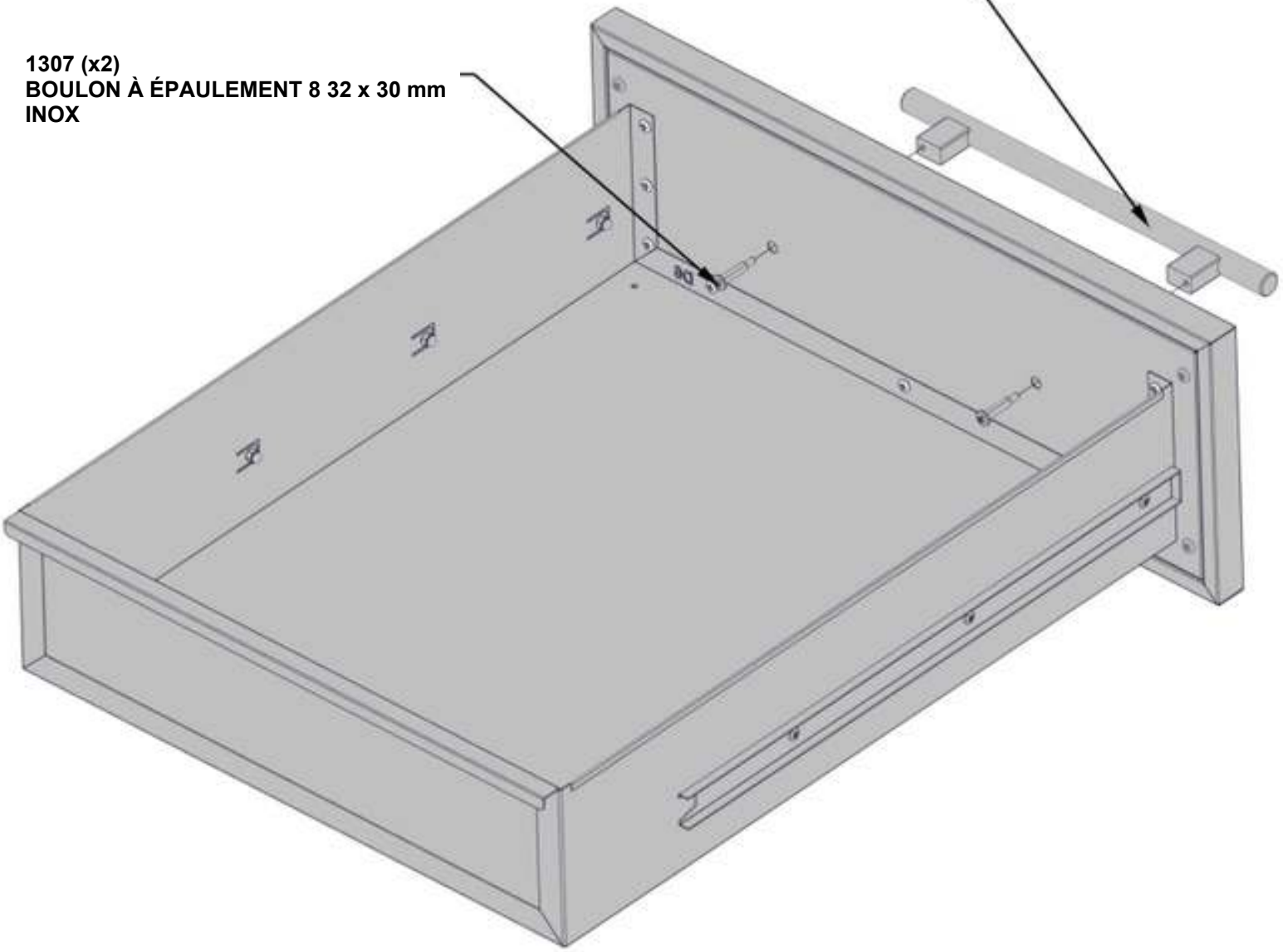

ÉTAPE 100A - INSTALLATION DE TIROIRS DE CUISINE

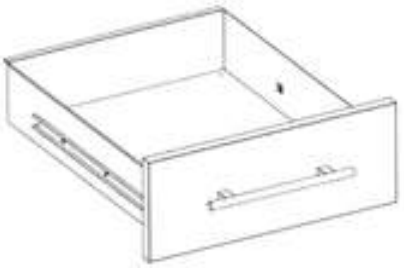

ASSEMBLAGE DU TIROIR DE L'ÉTAPE 99

- **SEULES LES ARMOIRES DE CUISINE SONT ILLUSTRÉES POUR LES DÉTAILS.**
- **FIXEZ L'ASSEMBLAGE DU TIROIR EN ALIGNANT LES DEUX EXTRÉMITÉS DES GLISSIÈRES DE TIROIR ASSEMBLÉES EN USINE L'UNE AVEC L'AUTRE.**
- **APPUYEZ ENSEMBLE JUSQU'À CE QUE LES GLISSIÈRES DU TIROIR S'ENGAGENT.**

ASSEMBLAGE DU TIROIR DE L'ÉTAPE 99

ALIGNEZ LES GLISSIÈRES DU TIROIR DES DEUX CÔTÉS DU TIROIR

FAITES COULISSER VERS L'EXTÉRIEUR LA COULISSE INTÉRIEURE DE LA GLISSIÈRE DE TIROIR AVANT DE FIXER LES GLISSIÈRES

ÉTAPE 100B - ASSEMBLAGE DE L'ÉTAGÈRE DE CUISINE



A5 (x4) **SUPPORT D'ÉTAGÈRE - A4M03141**
5/8 po x 7/8 po x 2 1/16 po (16 x 22 x 53)

- SEULES LES ARMOIRES DE CUISINE SONT ILLUSTRÉES POUR LES DÉTAILS.
- FIXEZ LES SUPPORTS D'ÉTAGÈRE DES DEUX CÔTÉS DE L'ARMOIRE.

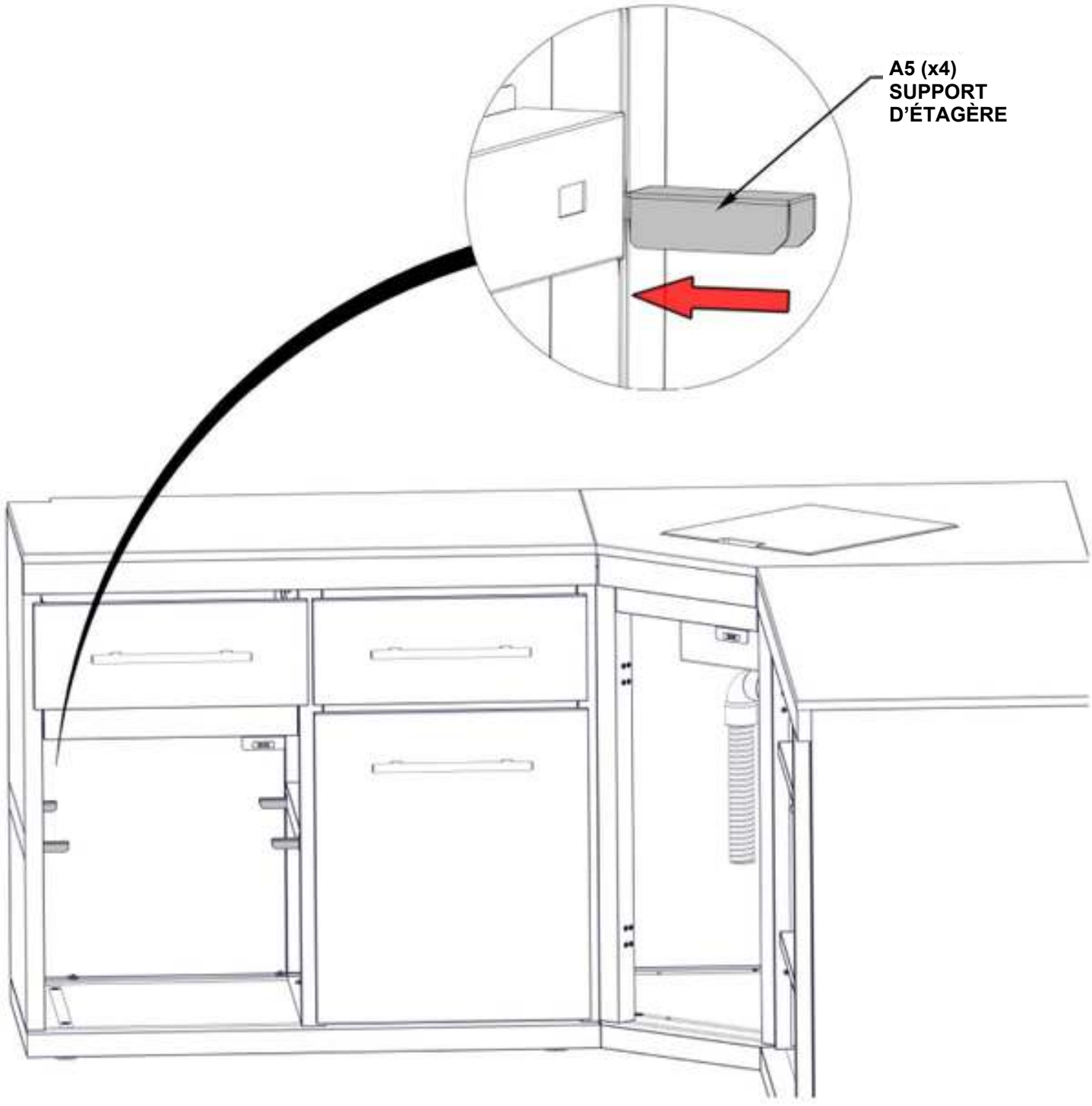

ÉTAPE 100C - ASSEMBLAGE DE L'ÉTAGÈRE DE CUISINE



L5 ÉTAGÈRE - A4M05765
(x1) 23 5/8 po x 19 po x 1 po (25 x 482 x 600)

- SEULES LES ARMOIRES DE CUISINE SONT ILLUSTRÉES POUR LES DÉTAILS.
- INSTALLEZ L'ÉTAGÈRE D'ARMOIRE DANS L'ARMOIRE.
- L'ÉTAGÈRE REPOSERA SUR LES SUPPORTS D'ÉTAGÈRE DE L'ÉTAPE PRÉCÉDENTE.

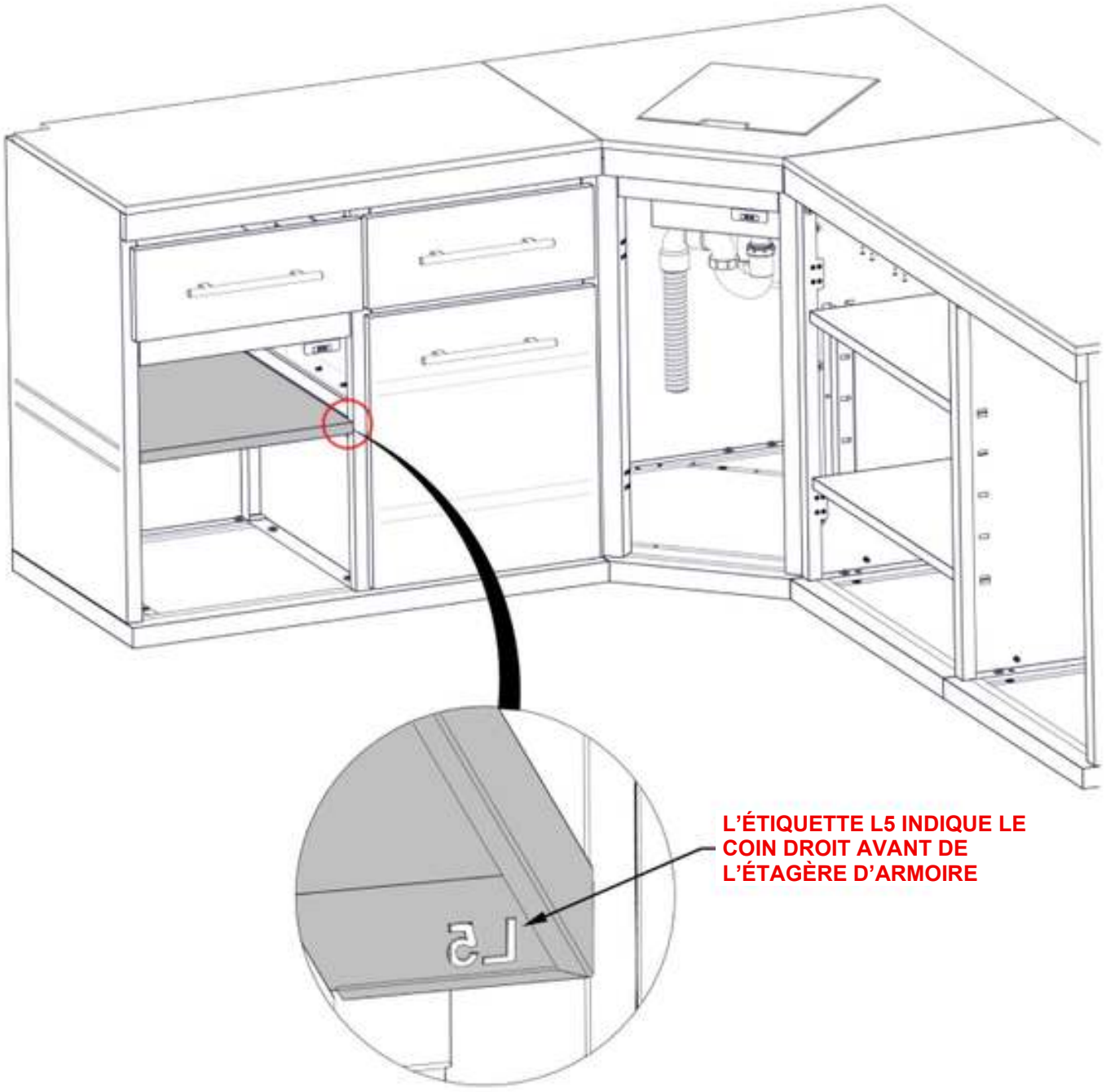

ÉTAPE 101A - ASSEMBLAGE DE LA PORTE

QTÉ	NUMÉRO DE PIÈCE	DESCRIPTION
16	H101185	VIS À TÊTE FRAISÉE PHILLIPS 8 32 × 1/2 po



D1 (x1) ASSEMBLAGE DE PORTE D'ARMOIRE DE DROITE - A4M04454
31 3/4 po x 15 9/16 po x 15/16 po (24 x 396 x 807)



D3 (x1) ASSEMBLAGE DE PORTE D'ARMOIRE D'ÉVIER - A4M04462
31 3/4 po x 15 11/16 po x 15/16 po (24 x 398 x 807)



D2 (x1) ASSEMBLAGE DE PORTE DE L'ARMOIRE DE DROITE - A4M04455
31 3/4 po x 15 9/16 po x 15/16 po (24 x 396 x 807)



D8 (x1) ASSEMBLAGE DU PANNEAU DE PORTE D'ARMOIRE DE GAUCHE - A4M04497
23 1/4 po x 20 5/16 po x 15/16 po (24 x 515,2 x 590,5)



A4M03025 (x8) CHARNIÈRE À RECOUVREMENT TOTAL

- INSTALLEZ LES CHARNIÈRES DES ARMOIRES SUR LES QUATRE PORTES.

NE SERREZ PAS TROP LA QUINCAILLERIE

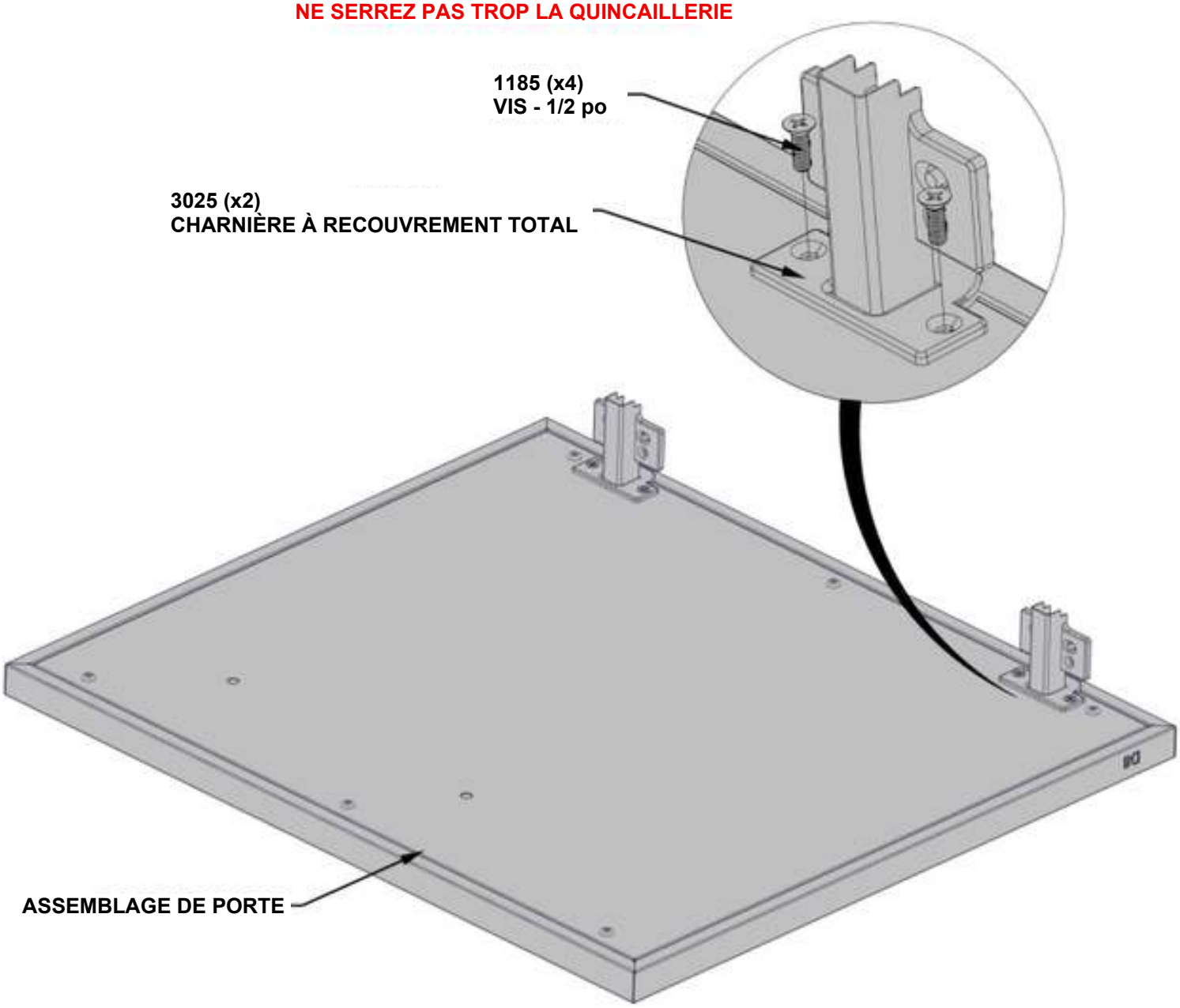

ÉTAPE 101B - ASSEMBLAGE DE LA PORTE



H2 (x4) **POIGNÉE EN ACIER INOXYDABLE - A4M03024**
5/8 po x 1 x 9/16 po x 11 13/16 po (16 x 40 x 300)

QTÉ	NUMÉRO DE PIÈCE	DESCRIPTION
8	H101307	BOULON À ÉPAULEMENT 8 32 x 30 mm INOX

- INSTALLEZ LES POIGNÉES D'ARMOIRE SUR LES QUATRE PORTES DE L'ÉTAPE PRÉCÉDENTE.

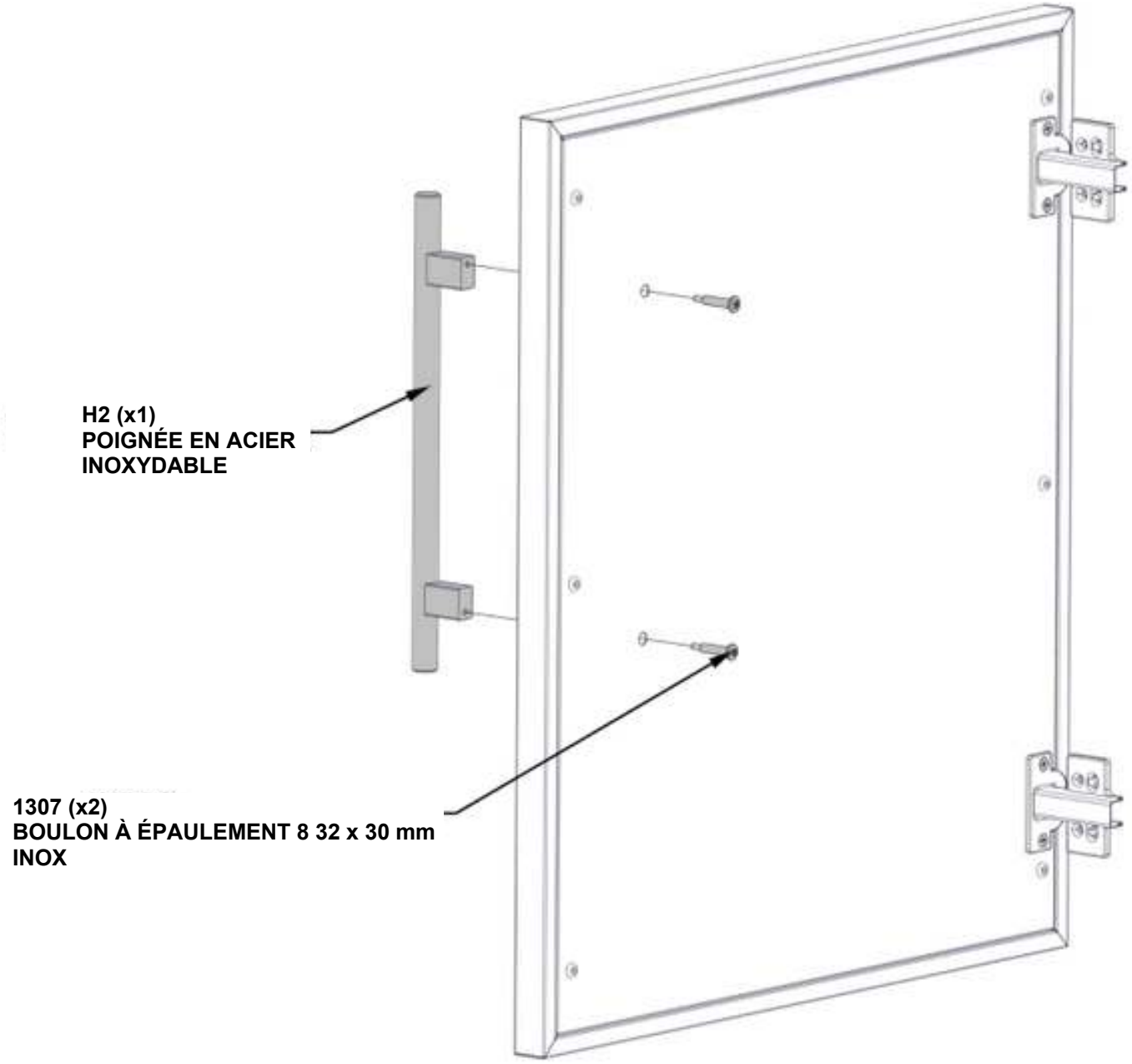

ÉTAPE 102 - FIXATION DE LA PORTE D'ARMOIRE



QTÉ	NUMÉRO DE PIÈCE	DESCRIPTION
8	H101185	VIS À TÊTE FRAISÉE PHILLIPS 8 32 × 1/2 po

D8 (x1) ASSEMBLAGE DU PANNEAU DE PORTE D'ARMOIRE DE GAUCHE - A4M04497
23 1/4 po x 20 5/16 po x 15/16 po (24 x 515,2 x 590,5)

- **SEULES LES ARMOIRES DE CUISINE SONT ILLUSTRÉES POUR LES DÉTAILS.**
- **POUR CETTE ÉTAPE, IL EST UTILE D'AVOIR UNE PERSONNE SUPPLÉMENTAIRE POUR MAINTENIR LA PORTE EN PLACE.**
- **UNE FOIS LES CHARNIÈRES DE L'ARMOIRE FIXÉES À LA PORTE, ALIGNEZ LES TROUS DU SUPPORT DE CHARNIÈRE AVEC LES DOUILLES FILETÉES SUR LE CÔTÉ DU PANNEAU DE L'ARMOIRE.**

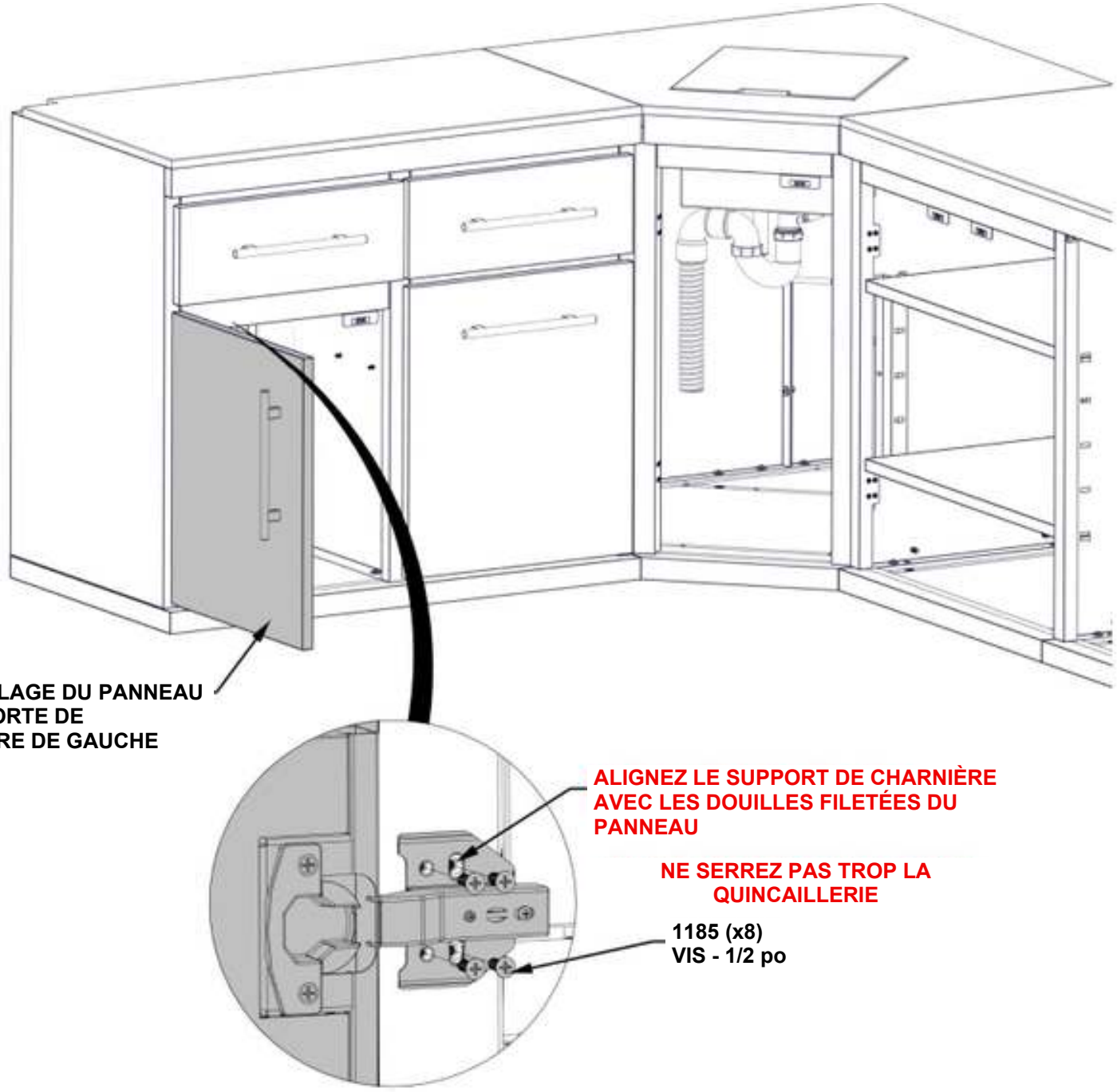

ÉTAPE 103 - FIXATION DE LA PORTE D'ARMOIRE



D3 (x1) **ASSEMBLAGE DE PORTE D'ARMOIRE D'ÉVIER - A4M04462**
31 3/4 po x 15 11/16 po x 15/16 po (24 x 398 x 807)

QTÉ	NUMÉRO DE PIÈCE	DESCRIPTION
8	H101185	VIS À TÊTE FRAISÉE PHILLIPS 8 32 × 1/2 po

- **SEULES LES ARMOIRES DE CUISINE SONT ILLUSTRÉES POUR LES DÉTAILS.**
- **POUR CETTE ÉTAPE, IL EST UTILE D'AVOIR UNE PERSONNE SUPPLÉMENTAIRE POUR MAINTENIR LA PORTE EN PLACE.**
- **UNE FOIS LES CHARNIÈRES DE L'ARMOIRE FIXÉES À LA PORTE, ALIGNEZ LES TROUS DU SUPPORT DE CHARNIÈRE AVEC LES DOUILLES FILETÉES SUR LE CÔTÉ DU PANNEAU DE L'ARMOIRE.**

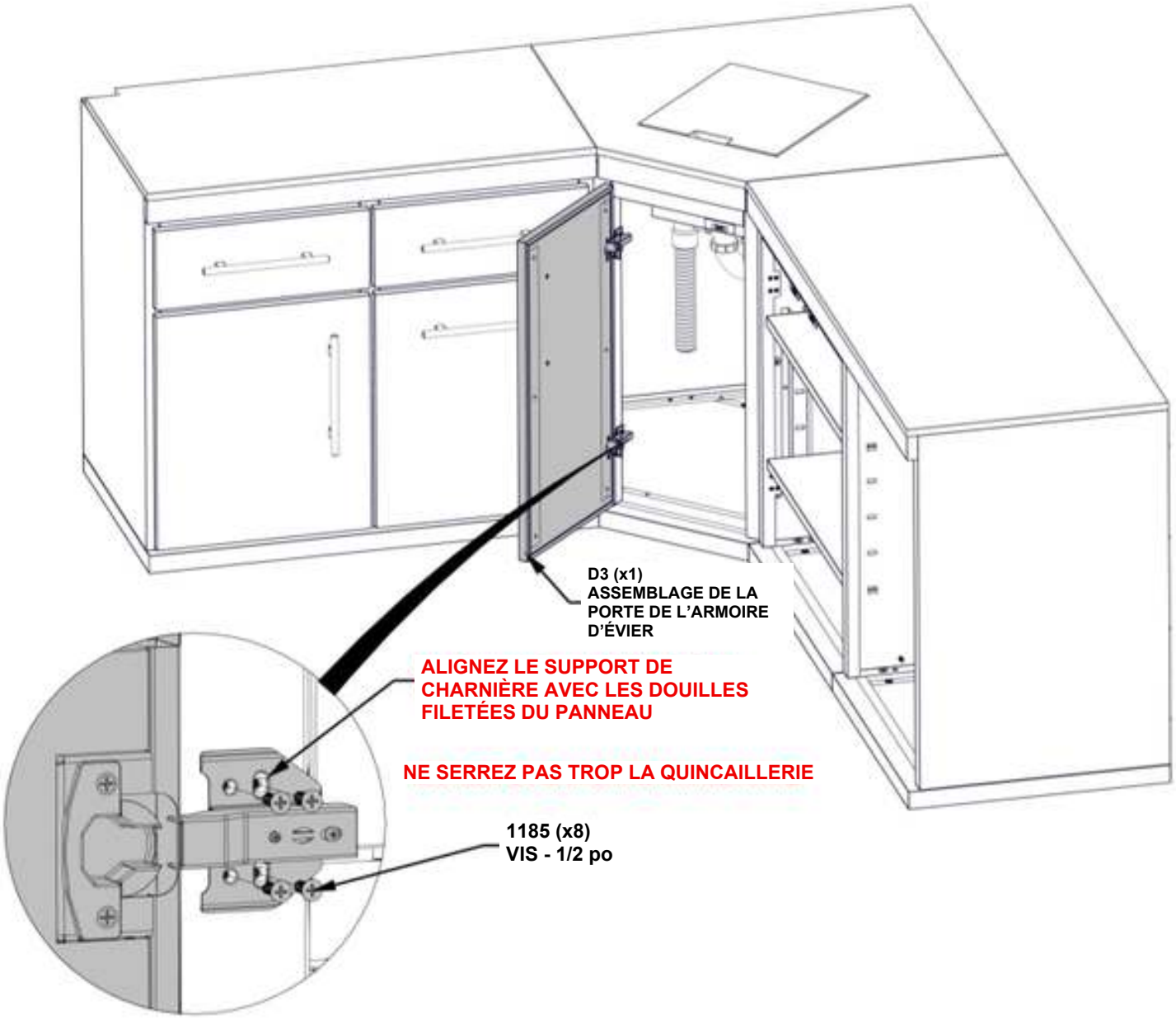

ÉTAPE 104 - FIXATION DE LA PORTE D'ARMOIRE



D1 (x1) **ASSEMBLAGE DE PORTE D'ARMOIRE DE DROITE - A4M04454**
31 3/4 po x 15 9/16 po x 15/16 po (24 x 396 x 807)

QTÉ	NUMÉRO DE PIÈCE	DESCRIPTION
8	H101185	VIS À TÊTE FRAISÉE PHILLIPS 8 32 × 1/2 po

- **SEULES LES ARMOIRES DE CUISINE SONT ILLUSTRÉES POUR LES DÉTAILS.**
- **POUR CETTE ÉTAPE, IL EST UTILE D'AVOIR UNE PERSONNE SUPPLÉMENTAIRE POUR MAINTENIR LA PORTE EN PLACE.**
- **UNE FOIS LES CHARNIÈRES DE L'ARMOIRE FIXÉES À LA PORTE, ALIGNEZ LES TROUS DU SUPPORT DE CHARNIÈRE AVEC LES DOUILLES FILETÉES SUR LE CÔTÉ DU PANNEAU DE L'ARMOIRE.**

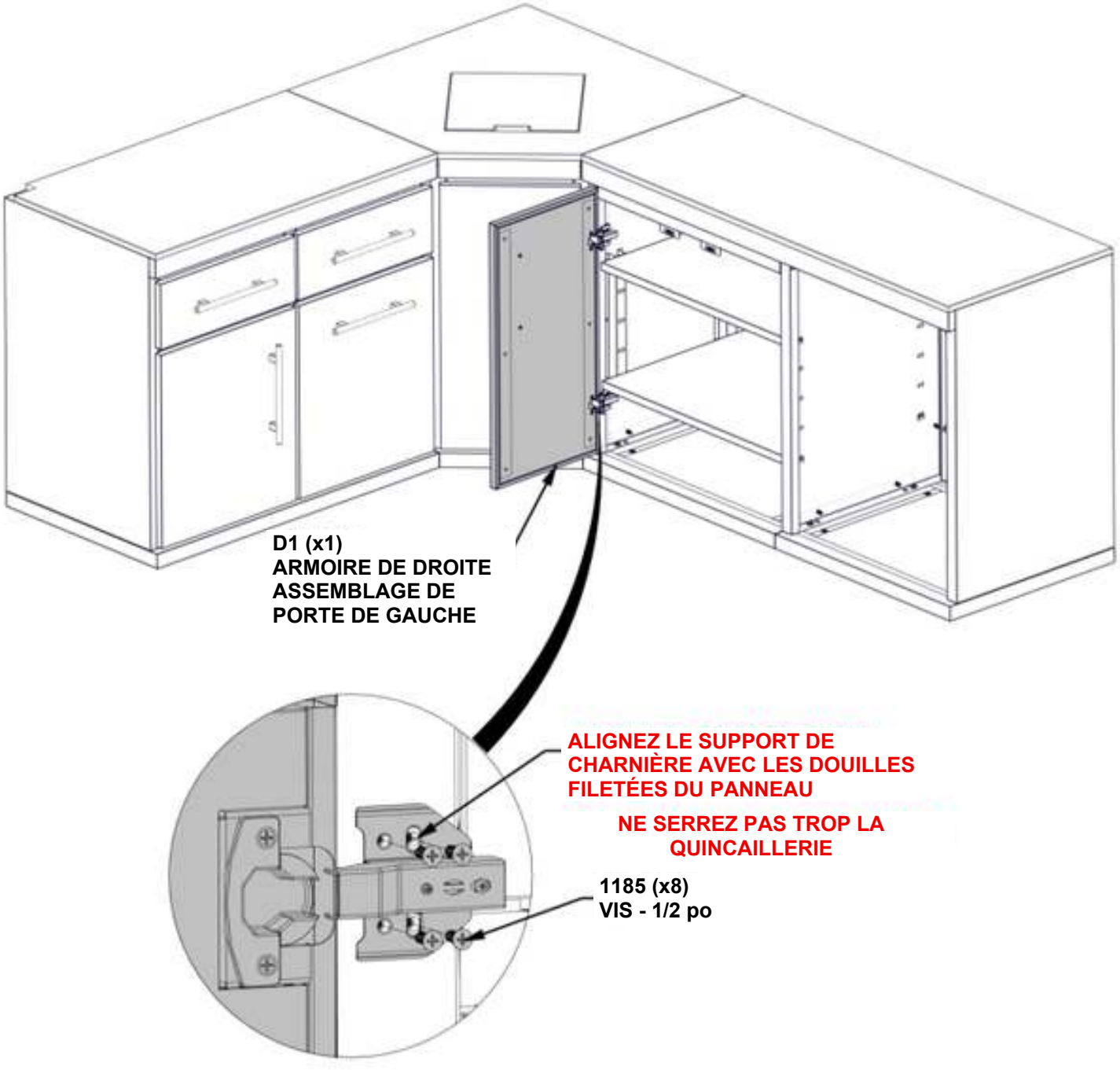

ÉTAPE 105 - FIXATION DE LA PORTE D'ARMOIRE



QTÉ	NUMÉRO DE PIÈCE	DESCRIPTION
8	H101185	VIS À TÊTE FRAISÉE PHILLIPS 8 32 × 1/2 po

D2 (x1) ASSEMBLAGE DE PORTE DE L'ARMOIRE DE DROITE - A4M04455
31 3/4 po x 15 9/16 po x 15/16 po (24 x 396 x 807)

- **SEULES LES ARMOIRES DE CUISINE SONT ILLUSTRÉES POUR LES DÉTAILS.**
- **POUR CETTE ÉTAPE, IL EST UTILE D'AVOIR UNE PERSONNE SUPPLÉMENTAIRE POUR MAINTENIR LA PORTE EN PLACE.**
- **UNE FOIS LES CHARNIÈRES DE L'ARMOIRE FIXÉES À LA PORTE, ALIGNEZ LES TROUS DU SUPPORT DE CHARNIÈRE AVEC LES DOUILLES FILETÉES SUR LE CÔTÉ DU PANNEAU DE L'ARMOIRE.**

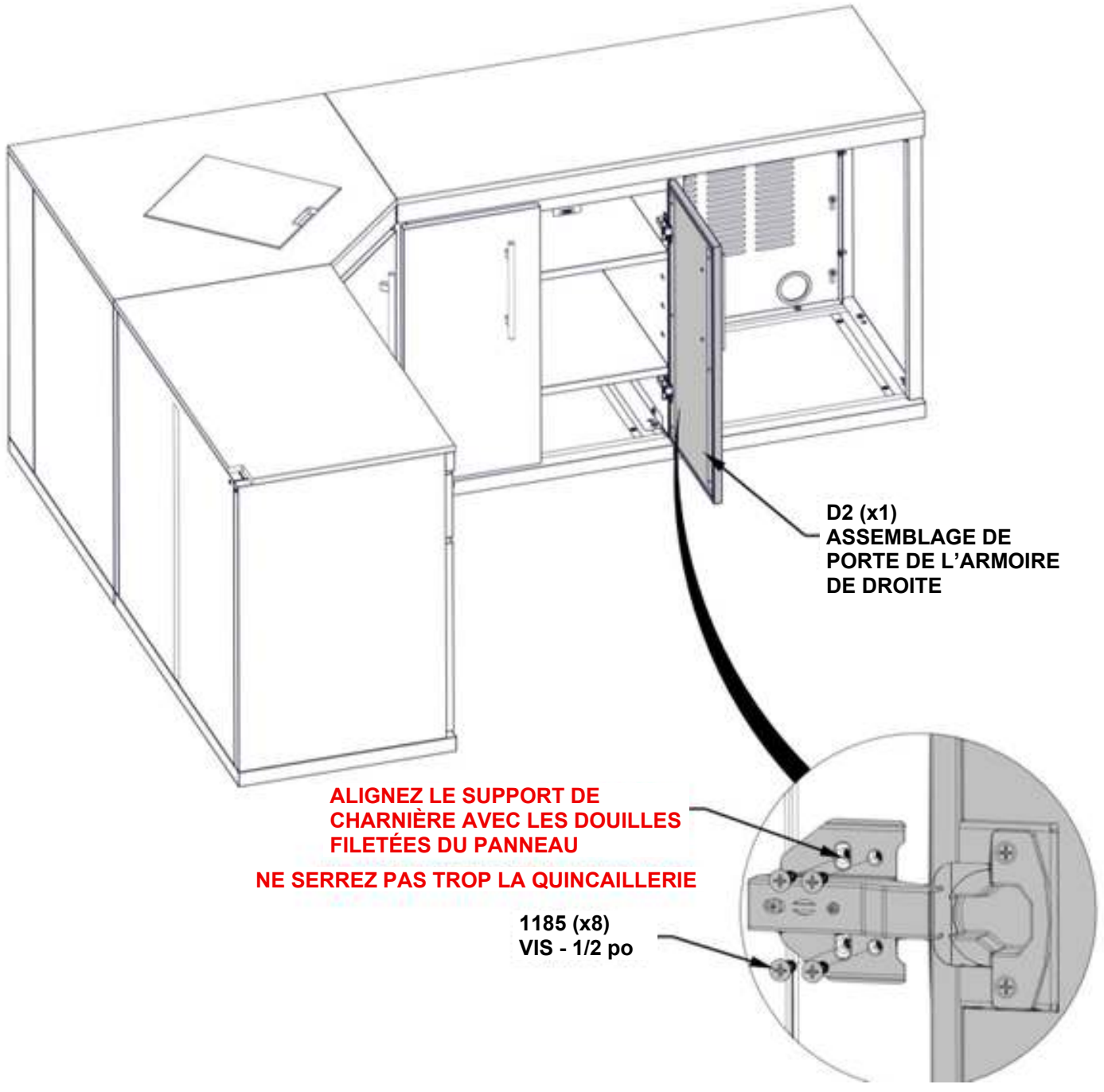

ÉTAPE 106 - ASSEMBLAGE DE L'ARMOIRE D'ÉVIER



A2 (x1) **SUPPORT À AIMANT - A4M03026**
1 po x 1 1/4 po x 3 1/8 po (25 x 31 x 80)

QTÉ	NUMÉRO DE PIÈCE	DESCRIPTION
2	H101289	VIS À TÊTE CYLINDRIQUE BOMBÉE 8 32 x 1/2 po INOX

- SEULES LES ARMOIRES DE CUISINE SONT ILLUSTRÉES POUR LES DÉTAILS.

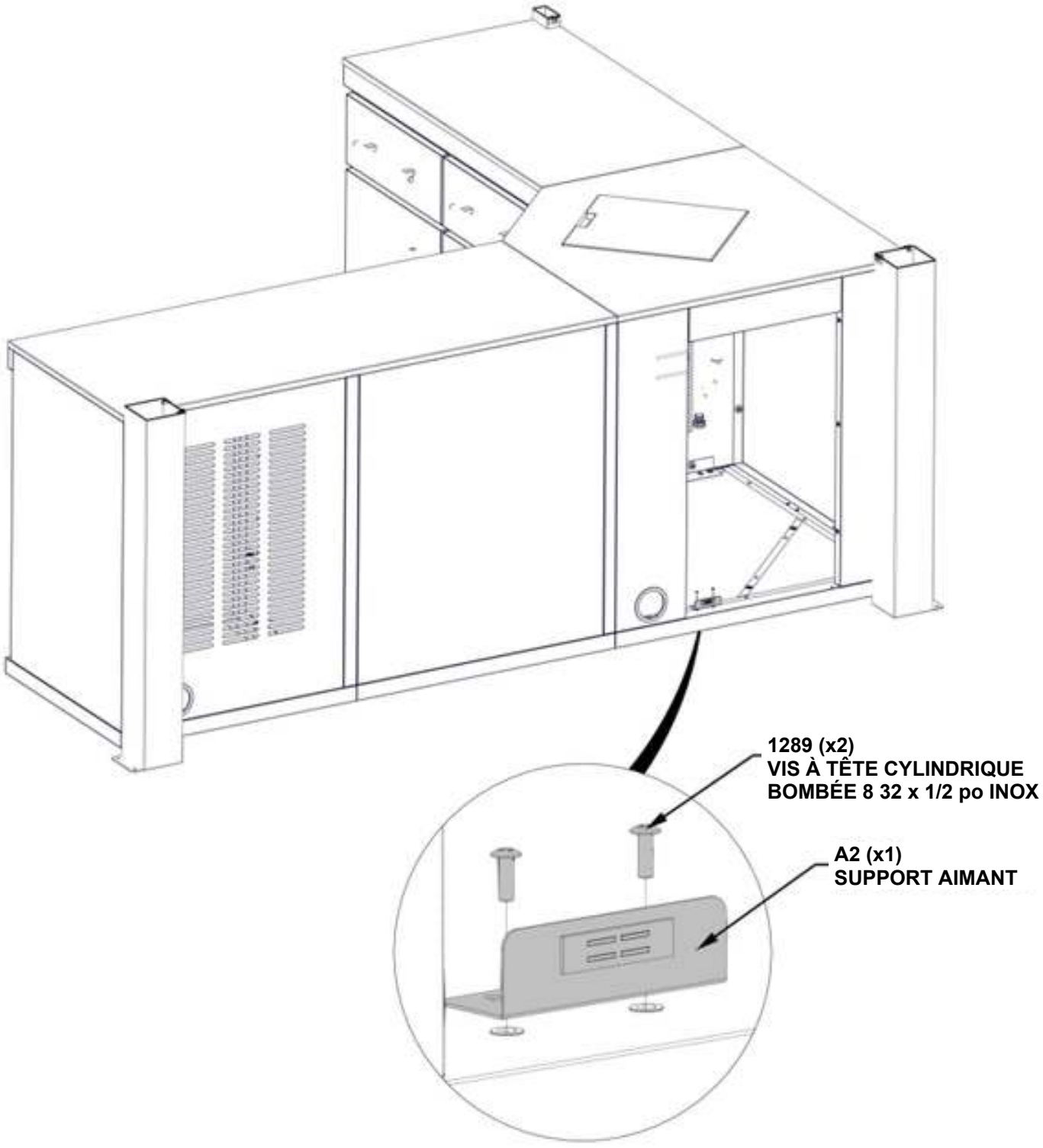

ÉTAPE 107 - INSTALLATION DE LA PORTE DE L'ARMOIRE D'ÉVIER



D4 (x1) **ASSEMBLAGE DE LA PORTE À POUSSOIR DE L'ARMOIRE D'ÉVIER - A4M04479**
31 3/4 po x 18 1/4 po x 15/16 po (23,2 x 463 x 807,2)

- SEULES LES ARMOIRES DE CUISINE SONT ILLUSTRÉES POUR LES DÉTAILS.
- INSÉREZ LA GOUPILLE DE CHARNIÈRE SITUÉE EN BAS DE LA PORTE DANS LE TROU DU PANNEAU DE PLANCHER.
- APPUYEZ SUR LA GOUPILLE DE CHARNIÈRE AU SOMMET DE LA PORTE ET RELÂCHEZ-LA POUR QU'ELLE S'INSÈRE DANS LE TROU DE L'ASSEMBLAGE DU DESSUS SUPÉRIEUR.

D4 (x1)
ASSEMBLAGE DE LA PORTE À POUSSOIR DE L'ARMOIRE D'ÉVIER

ÉTAPE 108 - RÉGLAGE DE LA PORTE DE L'ARMOIRE (AU BESOIN)

- SEULES LES ARMOIRES DE CUISINE SONT ILLUSTRÉES POUR LES DÉTAILS.
- AJUSTEZ LES CHARNIÈRES (AU BESOIN) AFIN QUE L'ESPACE AUTOUR DE TOUTES LES PORTES SOIT LE MÊME ET QU'IL N'Y AIT AUCUNE INTERFÉRENCE ENTRE LES PORTES ET LES ARMOIRES.
- AJUSTEZ LES SUPPORTS DE FIXATION MAGNÉTIQUE AU BESOIN.

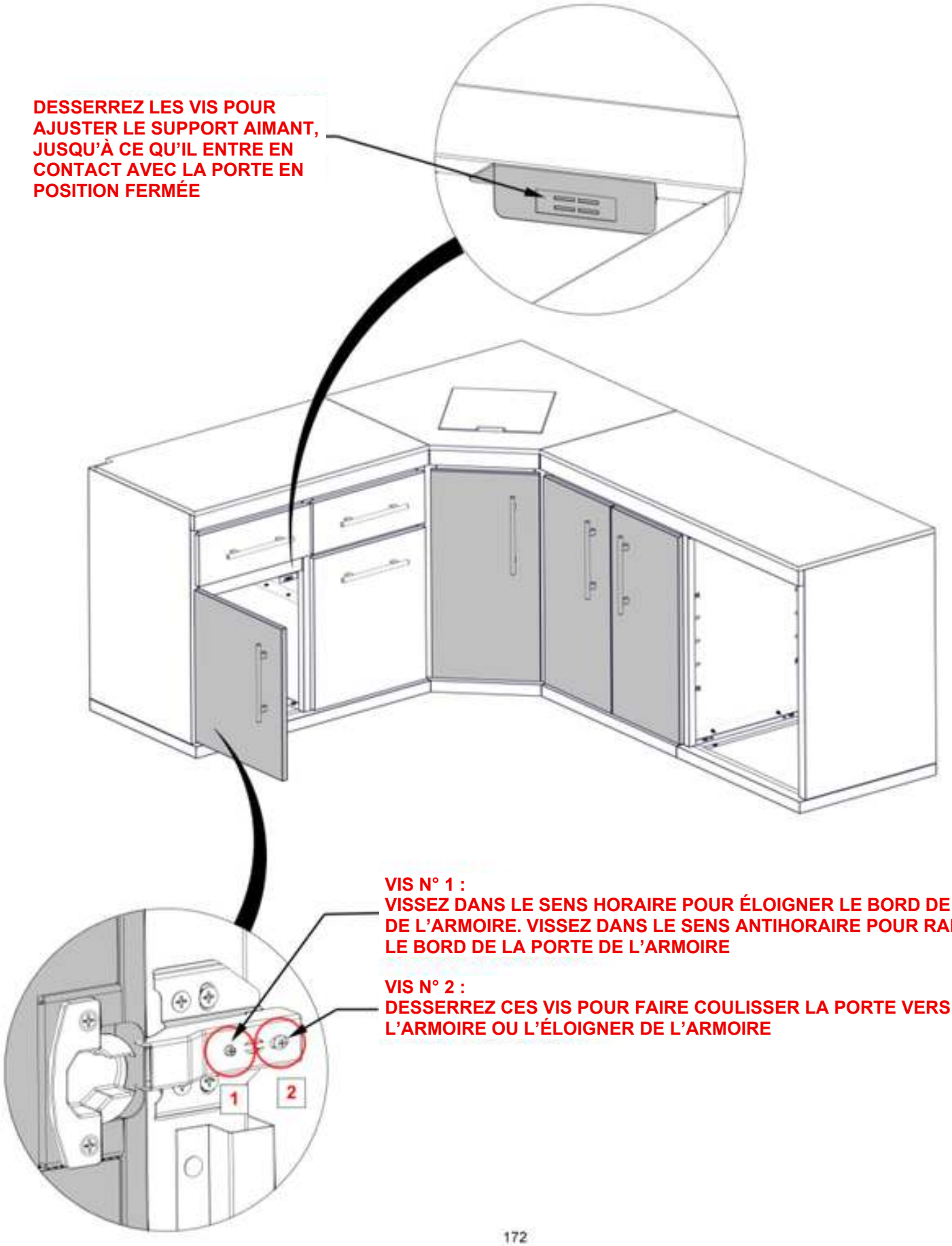

ÉTAPE 109 - ASSEMBLAGE DE L'ARMOIRE DE BAR



QTÉ	NUMÉRO DE PIÈCE	DESCRIPTION
4	H101202	VIS À TÊTE CYLINDRIQUE BOMBÉE TORX 1/4 20 × 3/4, ENSEMBLE

S8 (x1) ASSEMBLAGE DU PANNEAU LATÉRAL DE LA TABLE DE BAR DE DROITE - A4M04492
36 7/8 po x 27 3/8 po x 1 15/16 po (50 x 696 x 936,5)

- POSITIONNEZ LE PANNEAU LATÉRAL DU BAR COMME ILLUSTRÉ CI-DESSOUS.
- LE PANNEAU LATÉRAL DE LA TABLE DE BAR EST ÉQUIPÉ DE PIEDS AJUSTABLES INSTALLÉS EN USINE.
- AJUSTEZ CHAQUE PIED JUSQU'À CE QUE LE PANNEAU SOIT D'ÉQUERRE.

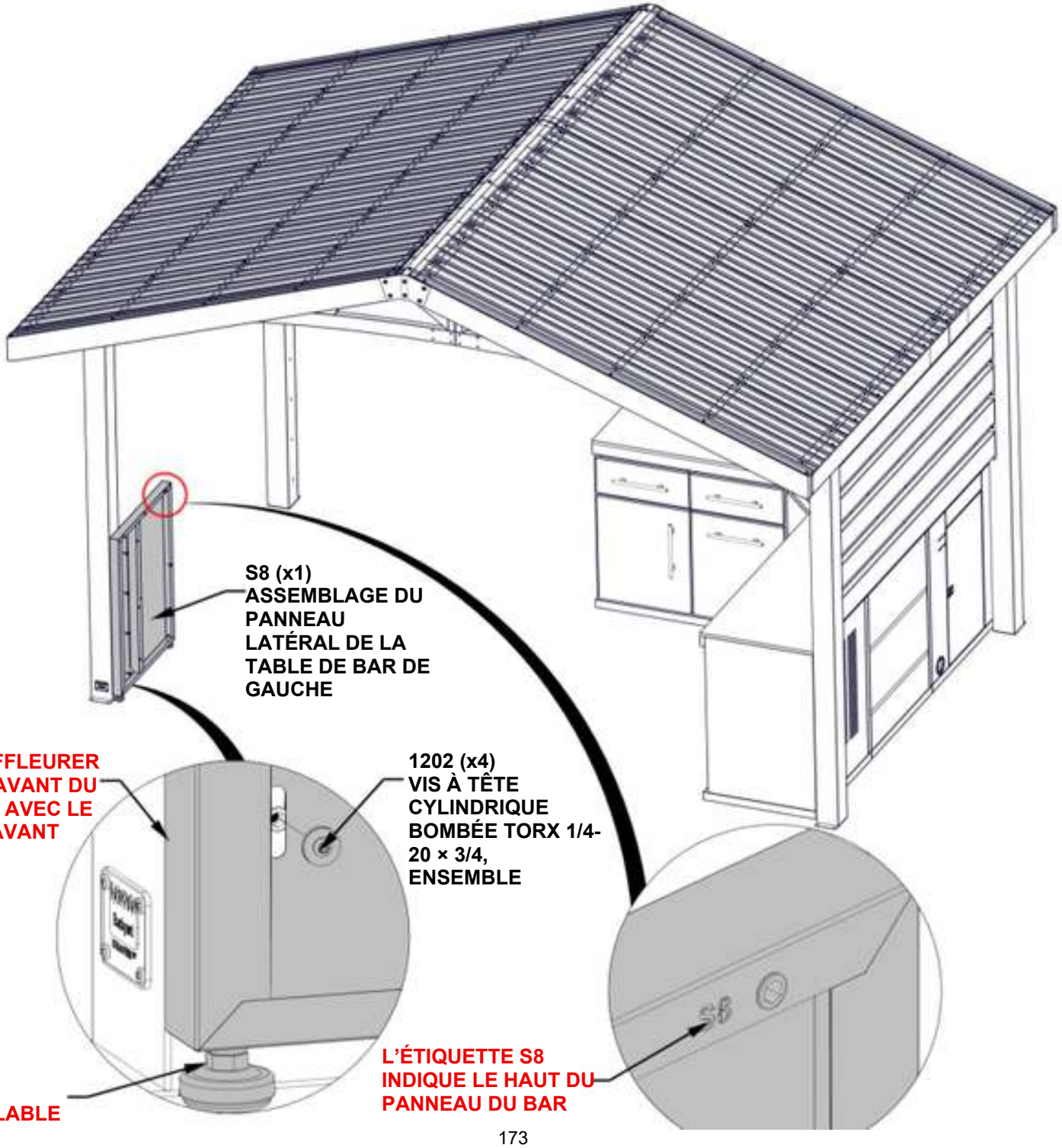

ÉTAPE 110 - ASSEMBLAGE DE L'ARMOIRE DE BAR

QTÉ	NUMÉRO DE PIÈCE	DESCRIPTION
6	H101202	VIS À TÊTE CYLINDRIQUE BOMBÉE TORX 1/4 20 × 3/4, ENSEMBLE



H10 (x1) SUPPORT DE CADRE DU TUBE - A4M04490
35 15/16 po x 18 1/4 po x 1 15/16 po (50 x 463 x 912,5)



G7 (x1) PANNEAU ARRIÈRE DE LA TABLE DE BAR - A4M04488
37 5/16 po x 34 1/2 po x 1 po (25 x 877x 948,5)

- SEULE L'ARMOIRE DE BAR EST ILLUSTRÉE POUR LES DÉTAILS.
- CHAQUE SUPPORT DE CADRE TUBE EST ÉQUIPÉ DE PIEDS AJUSTABLES INSTALLÉS EN USINE.
- AJUSTEZ CHAQUE PIED JUSQU'À CE QUE LE CADRE SOIT D'ÉQUERRE.
- ASSUREZ-VOUS QUE LE CADRE DU TUBE EST CORRECTEMENT ORIENTÉ EN FONCTION DES DEUX DOUILLES FILETÉES À L'ARRIÈRE DU TUBE.

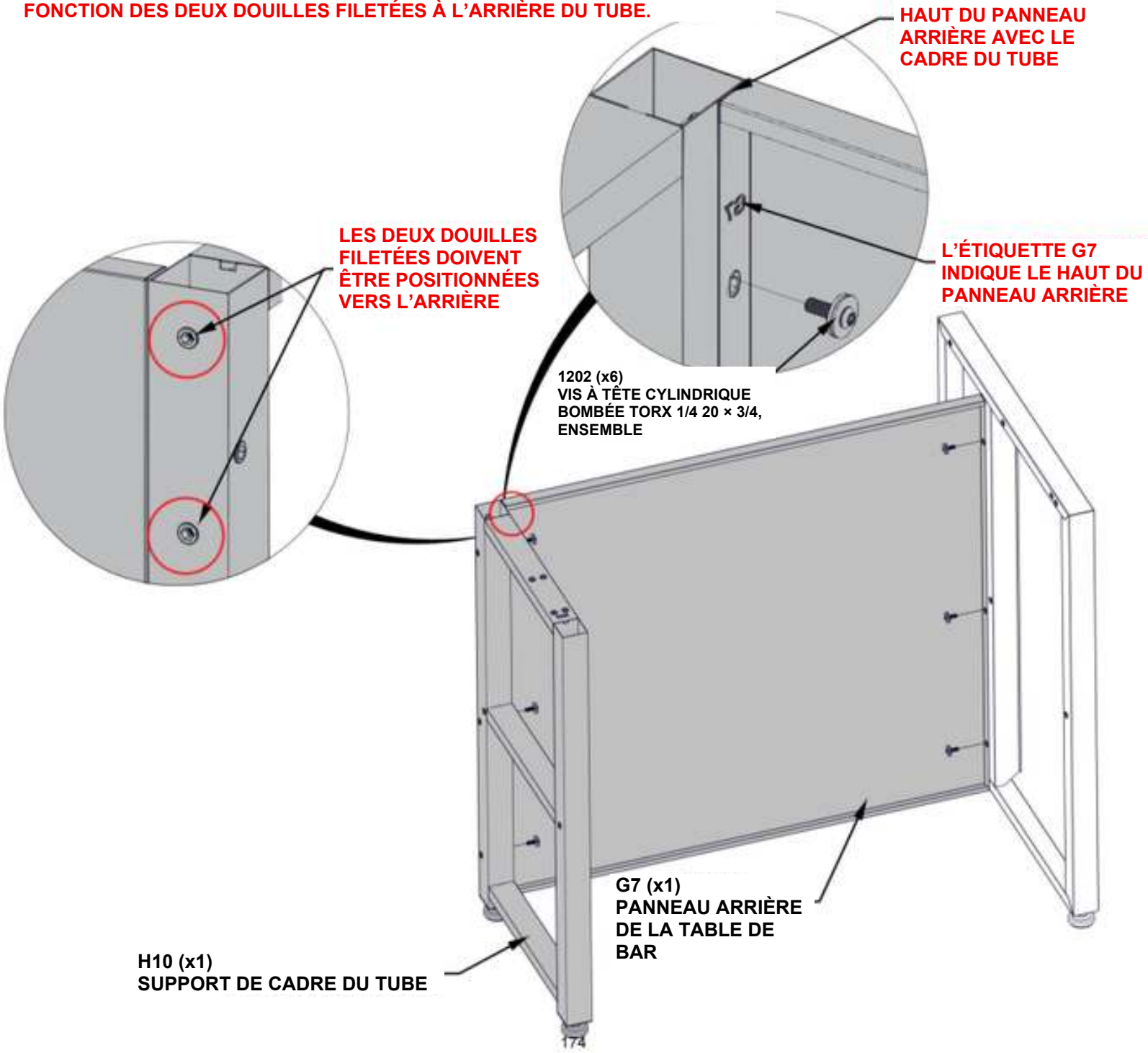

ÉTAPE 111 - ASSEMBLAGE DE L'ARMOIRE DE BAR

QTÉ	NUMÉRO DE PIÈCE	DESCRIPTION
6	H101202	VIS À TÊTE CYLINDRIQUE BOMBÉE TORX 1/4 20 × 3/4, ENSEMBLE



S7 ASSEMBLAGE DU PANNEAU LATÉRAL DE LA TABLE DE BAR DE DROITE - A4M04485
(x1) 36 7/8 po x 27 3/8 po x 1 15/16 po (50 x 696 x 936,5)



G7 PANNEAU ARRIÈRE DE LA TABLE DE BAR - A4M04488
(x1) 37 5/16 po x 34 1/2 po x 1 po (25 x 877x 948,5)

- SEULE L'ARMOIRE DE BAR EST ILLUSTRÉE POUR LES DÉTAILS.
- LE PANNEAU LATÉRAL DE LA TABLE DE BAR EST ÉQUIPÉ DE PIEDS AJUSTABLES INSTALLÉS EN USINE.
- AJUSTEZ CHAQUE PIED JUSQU'À CE QUE LE PANNEAU SOIT D'ÉQUERRE.

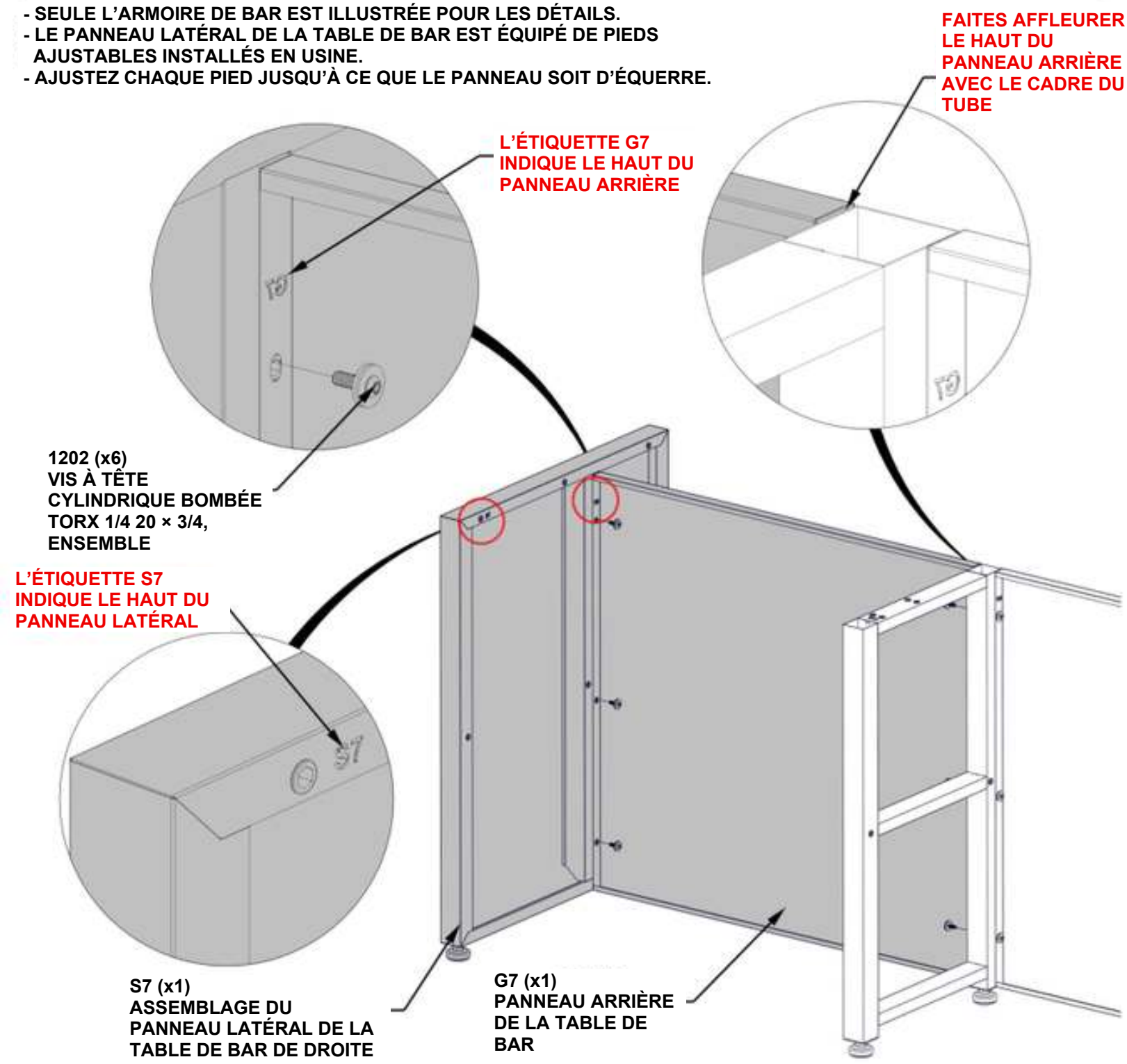

ÉTAPE 112 - ASSEMBLAGE DE L'ARMOIRE DE BAR



QTÉ	NUMÉRO DE PIÈCE	DESCRIPTION
8	H101202	VIS À TÊTE CYLINDRIQUE BOMBÉE TORX 1/4 20 × 3/4, ENSEMBLE

L2 (x2) ASSEMBLAGE DE L'ÉTAGÈRE DE LA TABLE DE BAR - A4M04489
37 5/16 po x 18 3/16 po x 1 po (25 x 462 x 947,5)

- SEULE L'ARMOIRE DE BAR EST ILLUSTRÉE POUR LES DÉTAILS.

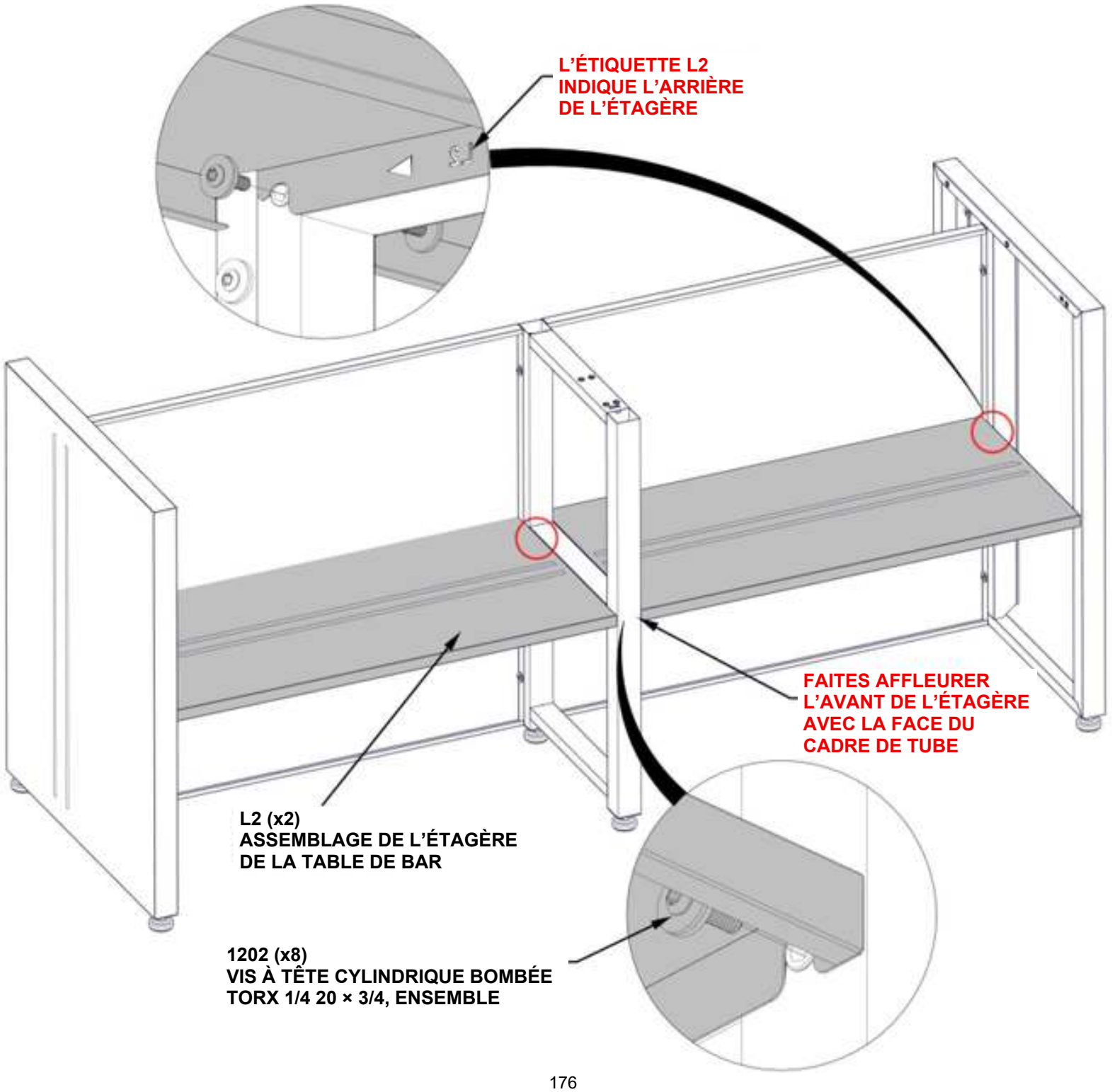

ÉTAPE 113 - ASSEMBLAGE DE L'ARMOIRE DE BAR



A1 (x1) **ASSEMBLAGE DU SUPPORT DE TABLE - A4M03634**
6 15/16 po x 1 15/16 po x 1 15/16 po (50 x 176 x 176)

QTÉ	NUMÉRO DE PIÈCE	DESCRIPTION
2	H101202	VIS À TÊTE CYLINDRIQUE BOMBÉE TORX 1/4 20 × 3/4, ENSEMBLE

- SEULE L'ARMOIRE DE BAR EST ILLUSTRÉE POUR LES DÉTAILS.

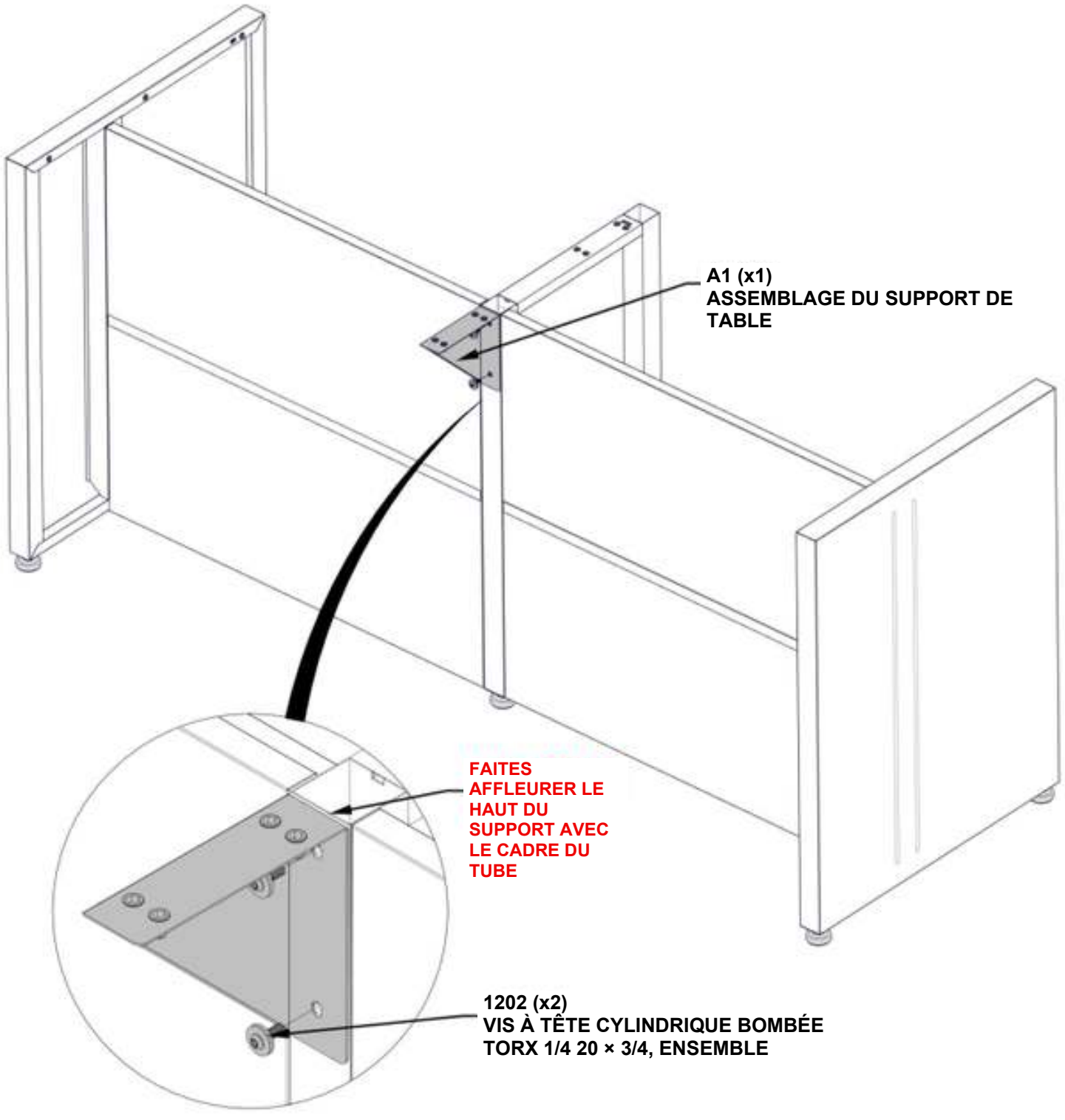

ÉTAPE 114A - ASSEMBLAGE DE L'ARMOIRE DE BAR



T5 (x2) **COMPTOIR DE BAR - A4M04487**
38 3/8 po x 27 3/8 po x 1 po (25 x 696 x 974,5)

QTÉ	NUMÉRO DE PIÈCE	DESCRIPTION
6	H101202	VIS À TÊTE CYLINDRIQUE BOMBÉE TORX 1/4 20 × 3/4, ENSEMBLE

- SEULE L'ARMOIRE DE BAR EST ILLUSTRÉE POUR LES DÉTAILS.

SERREZ À LA MAIN UNIQUEMENT

1202 (x6)
VIS À TÊTE CYLINDRIQUE BOMBÉE TORX 1/4 20 × 3/4, ENSEMBLE

FAITES AFFLEURER TOUTES LES FACES DE L'ARMOIRE

L'ÉTIQUETTE T5 INDIQUE L'AVANT DU DESSUS DE TABLE

T5 (x2)
COMPTOIR DE BAR

ÉTAPE 114B - ASSEMBLAGE DE L'ARMOIRE DE BAR

QTÉ	NUMÉRO DE PIÈCE	DESCRIPTION
8	H101132	VIS À DOUILLE TORX COURTE 1/4-20

- SEULE L'ARMOIRE DE BAR EST ILLUSTRÉE POUR LES DÉTAILS.

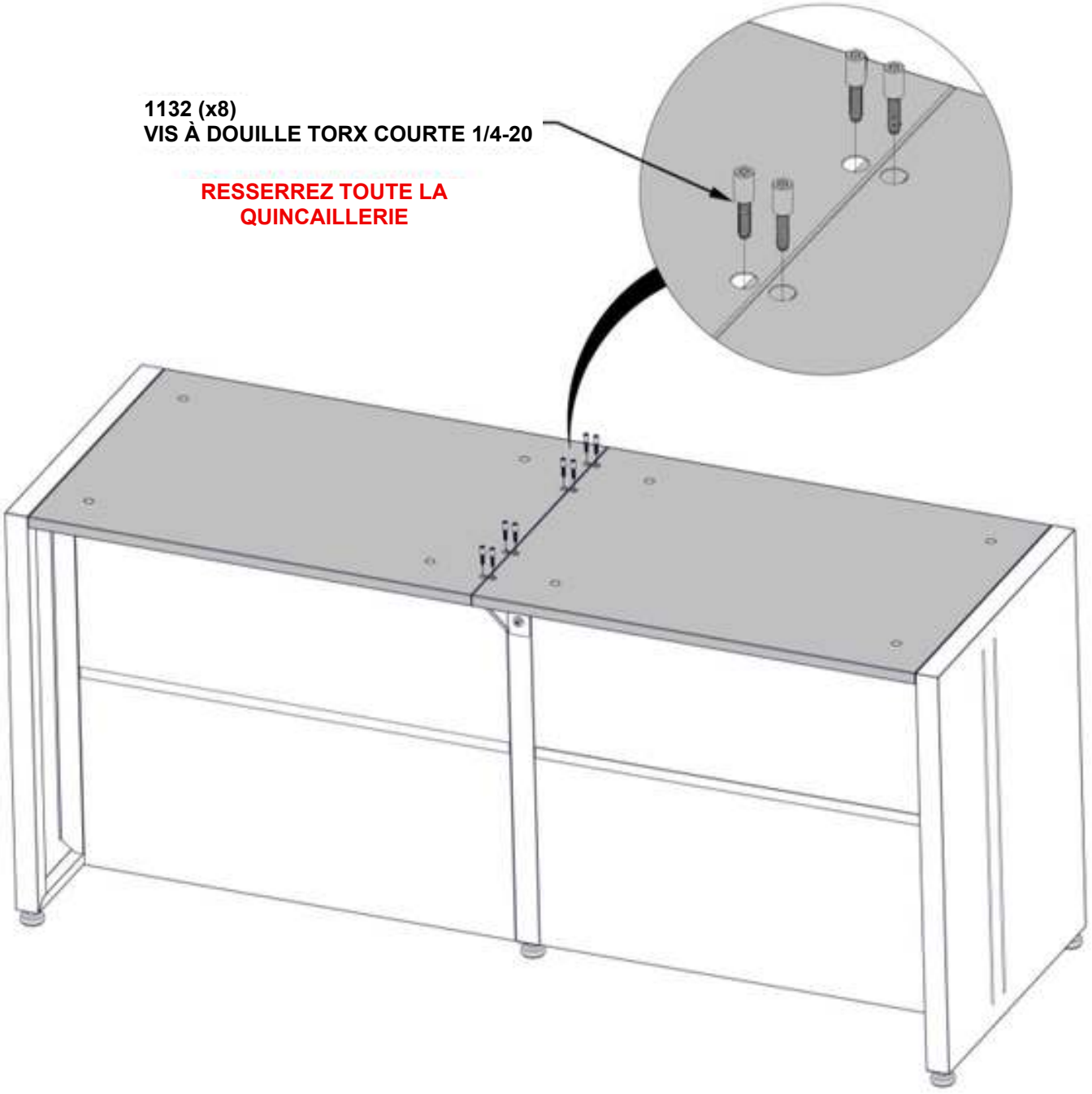

ÉTAPE 115A - INSTALLATION DU COMPTOIR DE L'ARMOIRE DE BAR



M4 (x2) COMPTOIR DE TABLE DE BAR - A4M04484
40 3/8 po x 27 3/8 po x 11/16 po (18 x 696 x 1025,5)

- SEULE L'ARMOIRE DE BAR EST ILLUSTRÉE POUR LES DÉTAILS.
- IL EST RECOMMANDÉ D'AVOIR AU MOINS DEUX PERSONNES POUR METTRE LE COMPTOIR EN PLACE.
- GLISSEZ EN PLACE JUSQU'À CE QUE LE MARBRE AFFLEURE DE TOUS LES CÔTÉS.
- LORS DE LA POSE DU COMPTOIR, ASSUREZ-VOUS QUE VOS DOIGTS SONT DÉGAGÉS ET NE SONT PAS EN DESSOUS.

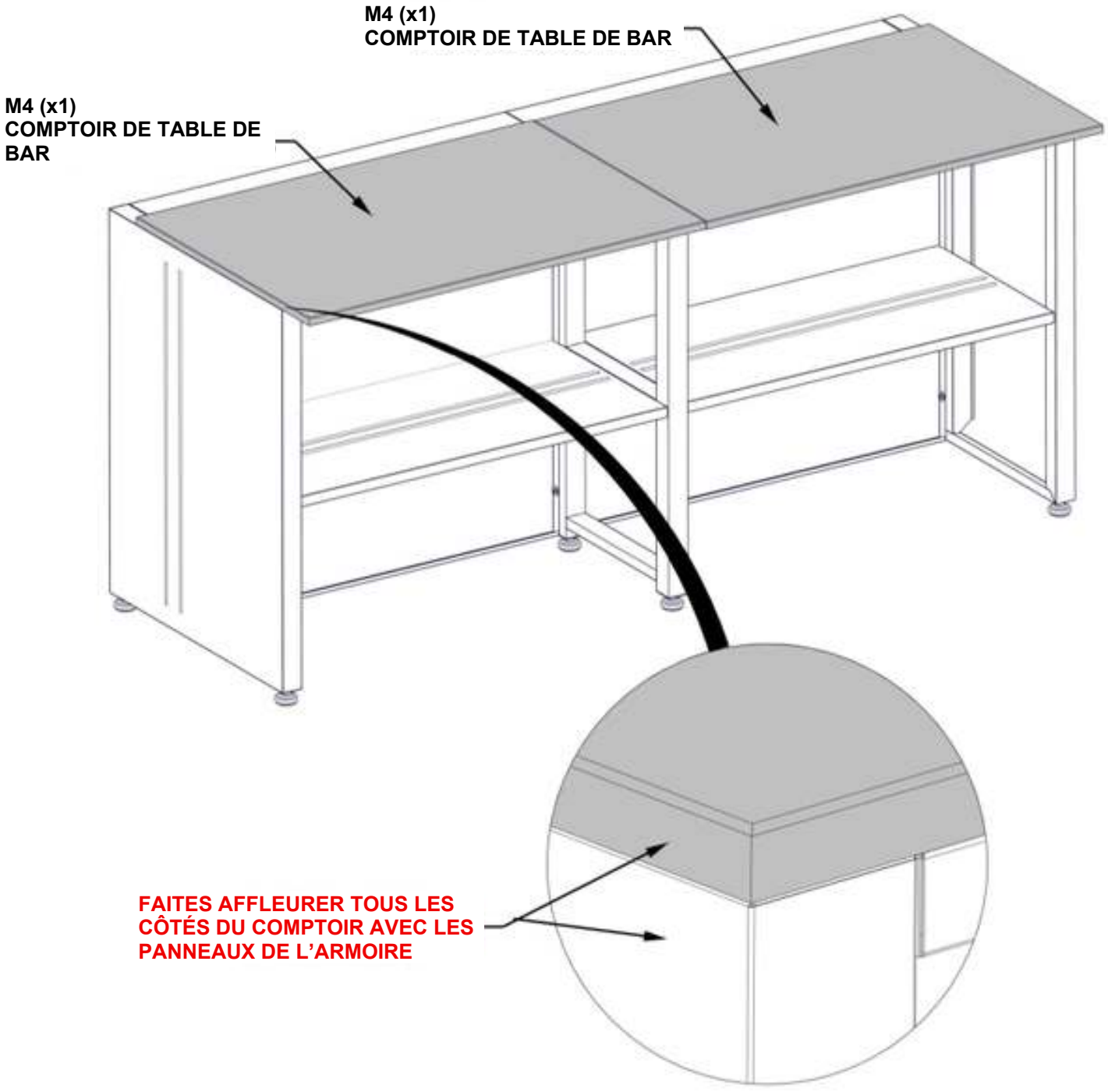

ÉTAPE 115B - INSTALLATION DU COMPTOIR DE L'ARMOIRE DE BAR

QTÉ	NUMÉRO DE PIÈCE	DESCRIPTION
8	H101292	TÊTE CYLINDRIQUE BOMBÉE TORX 1/4 20 x 13/32 po
8	H101053	RONDELLE EN ACIER 6 x 20
8	H101054	RONDELLE D'ÉTANCHÉITÉ

- SEULE L'ARMOIRE DE BAR EST ILLUSTRÉE POUR LES DÉTAILS.
- ASSUREZ-VOUS D'UTILISER LA QUINCAILLERIE APPROPRIÉE À CETTE ÉTAPE.
- UNE FOIS LE COMPTOIR EN PLACE, IL EST RECOMMANDÉ DE LE RECOUVRIR D'UN MORCEAU DE CARTON OU DE MOUSSE JUSQU'À LA FIN DE L'ASSEMBLAGE AFIN D'ÉVITER TOUT DOMMAGE.
- N'UTILISEZ PAS LA SURFACE DU COMPTOIR COMME ÉTABLI.

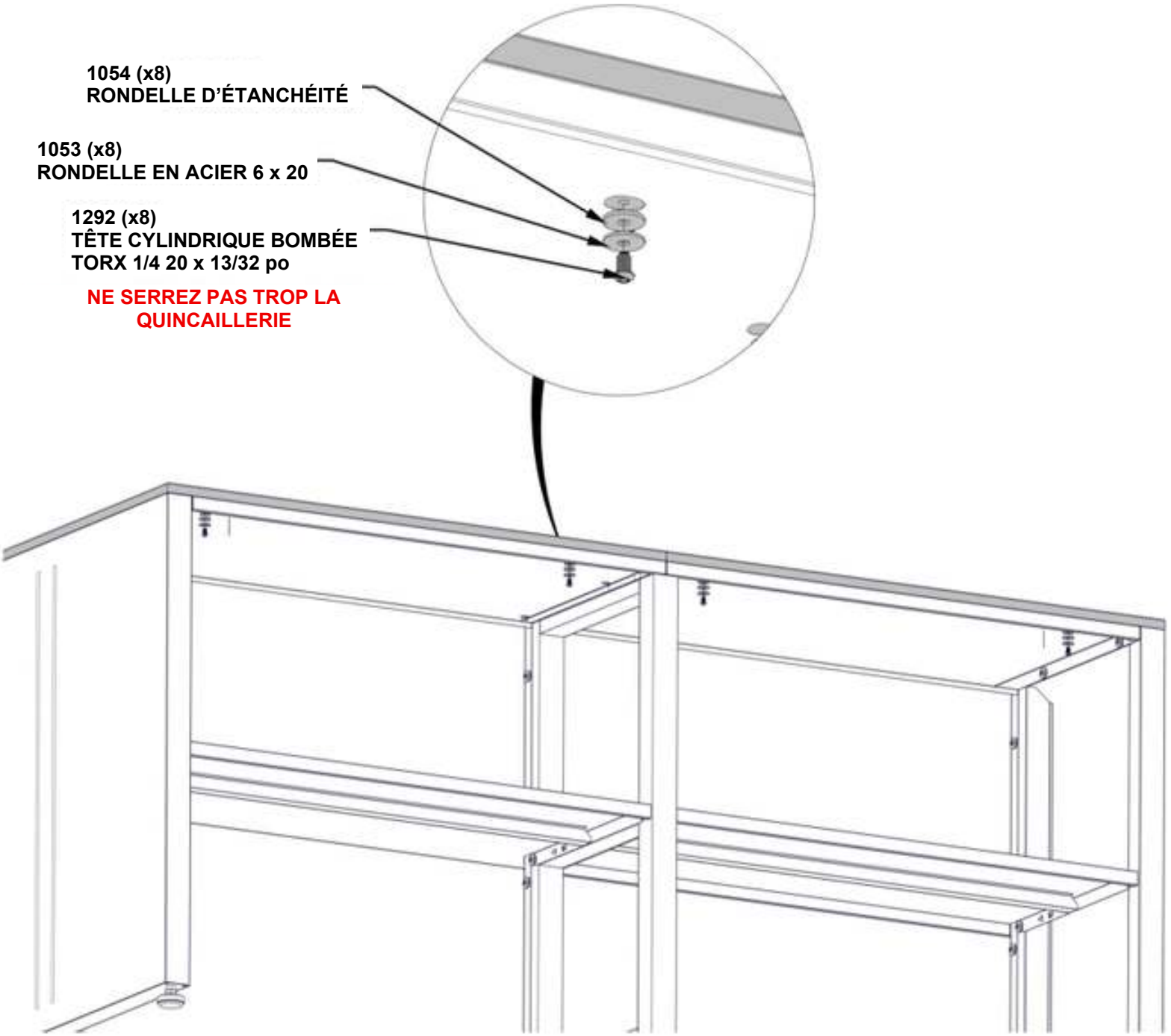

ÉTAPE 116A - ACCESSOIRES POUR ARMOIRES DE CUISINE

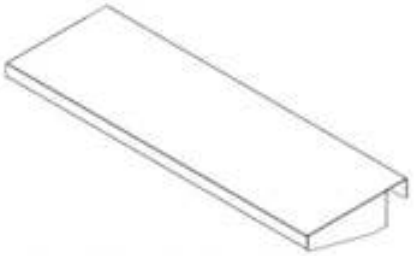

A03 (x2) ÉTAGÈRE ARRIÈRE - A4M02072
2 7/16 po x 7 15/16 po x 23 3/4 po (61 x 201 x 603)



A6P00679 (x8) RUBAN EVA

- APPLIQUEZ LE RUBAN EVA AUX EMPLACEMENTS APPROXIMATIFS ILLUSTRÉS.
- RÉPÉTEZ POUR LES DEUX ÉTAGÈRES A03.

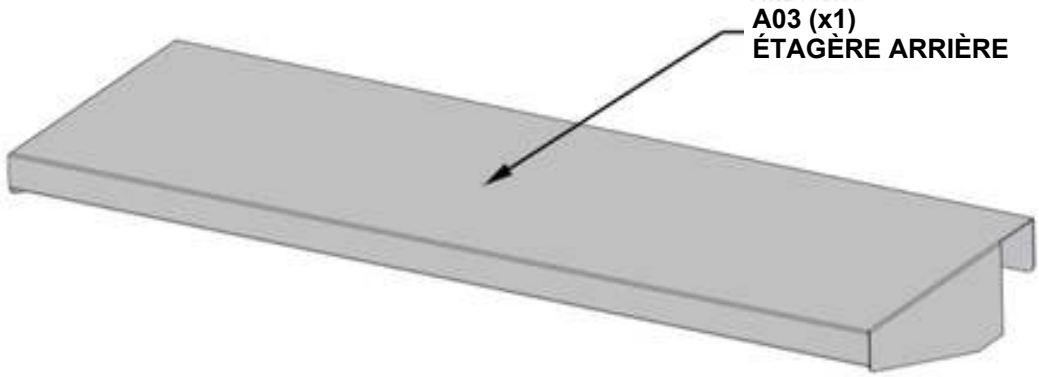

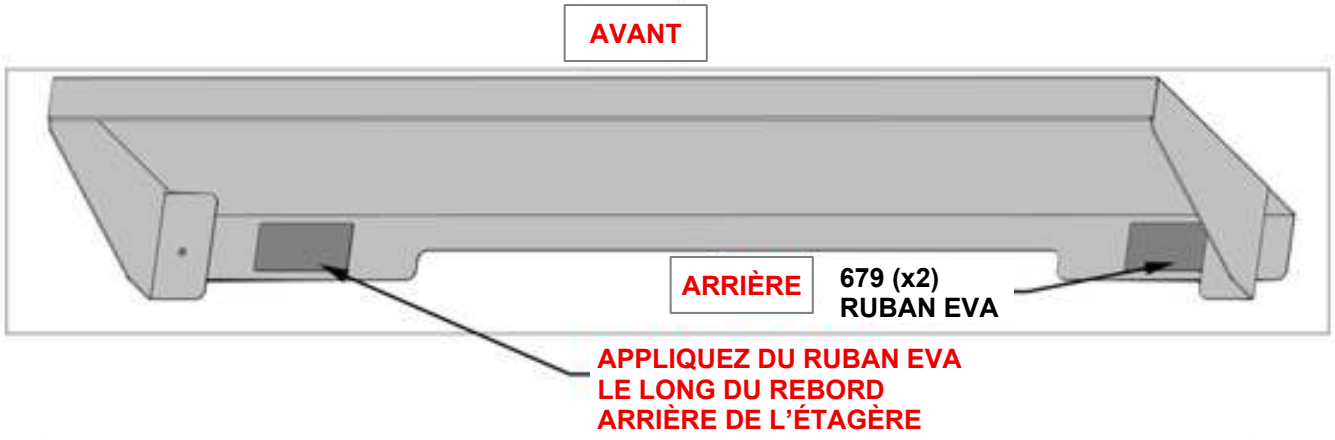

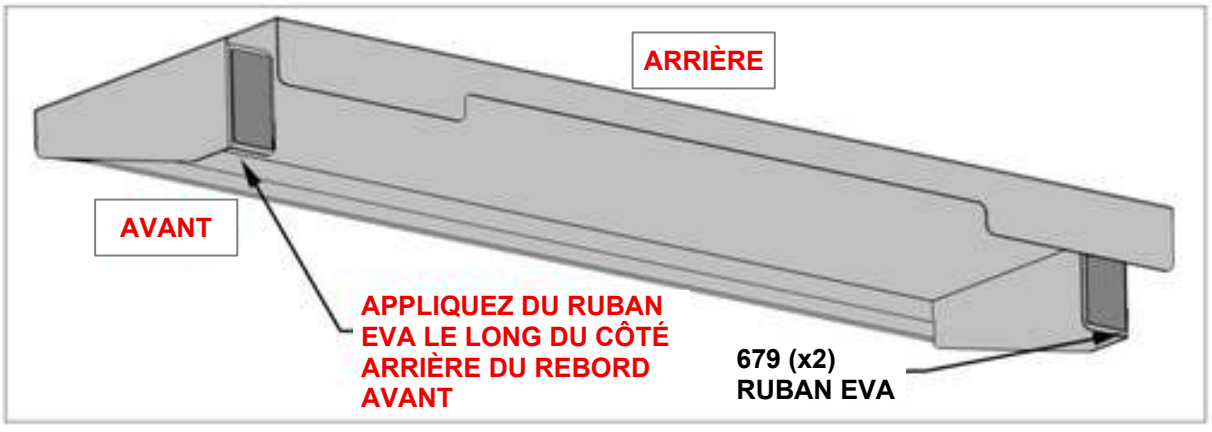

ÉTAPE 116B - ACCESSOIRES POUR ARMOIRES DE CUISINE

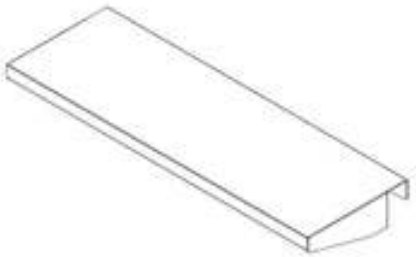

A03 (x2) **ÉTAGÈRE ARRIÈRE - A4M02072**
2 7/16 po x 7 15/16 po x 23 3/4 po (61 x 201 x 603)

- **ASSUREZ-VOUS QUE LE RUBAN EVA DE L'ÉTAPE PRÉCÉDENTE A ÉTÉ APPLIQUÉ SUR LES REBORDS DE CHAQUE ÉTAGÈRE A03 AVANT L'INSTALLATION. CELA EMPÊCHERA LES ÉTAGÈRES D'ÉGRATIGNER LA SURFACE DU PANNEAU ARRIÈRE.**
- **FAITES GLISSER L'ÉTAGÈRE ARRIÈRE SUR N'IMPORTE QUEL TUBE LE LONG DU PANNEAU ARRIÈRE. LES ÉTAGÈRES PEUVENT ÊTRE POSITIONNÉES OÙ QUE CE SOIT.**

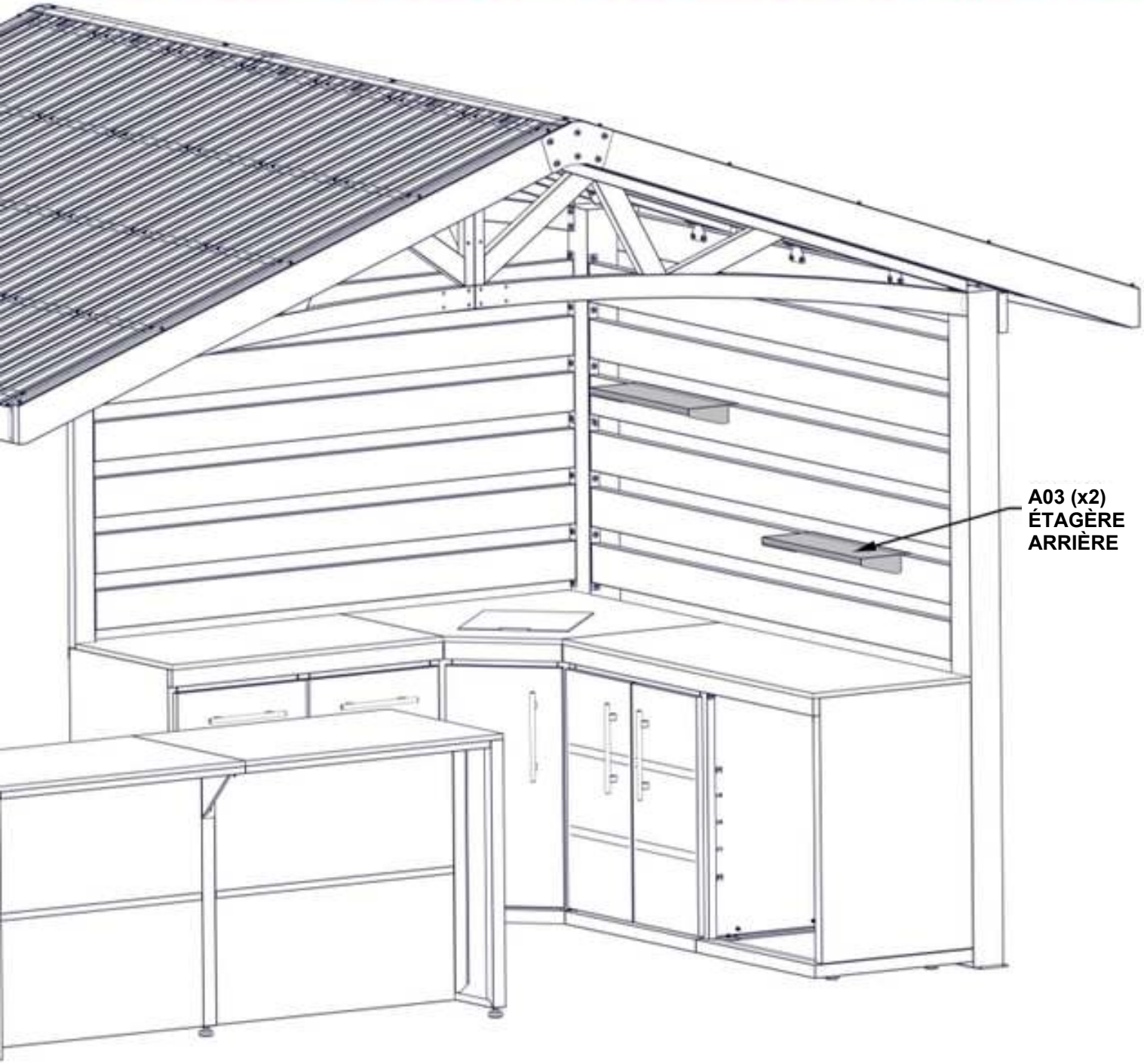

ÉTAPE 117 - ACCESSOIRES POUR ARMOIRES DE CUISINE

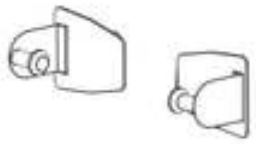

A4M02290 (x1) **PORTE SERVIETTE EN PAPIER MAGNÉTIQUE**

- LE PORTE-ESSUIE-PAPIER MAGNÉTIQUE PEUT ÊTRE FIXÉ SUR TOUTE SURFACE MÉTALLIQUE DE LA CUISINE. NOUS RECOMMANDONS DE FIXER LE LONG DU PANNEAU ARRIÈRE.

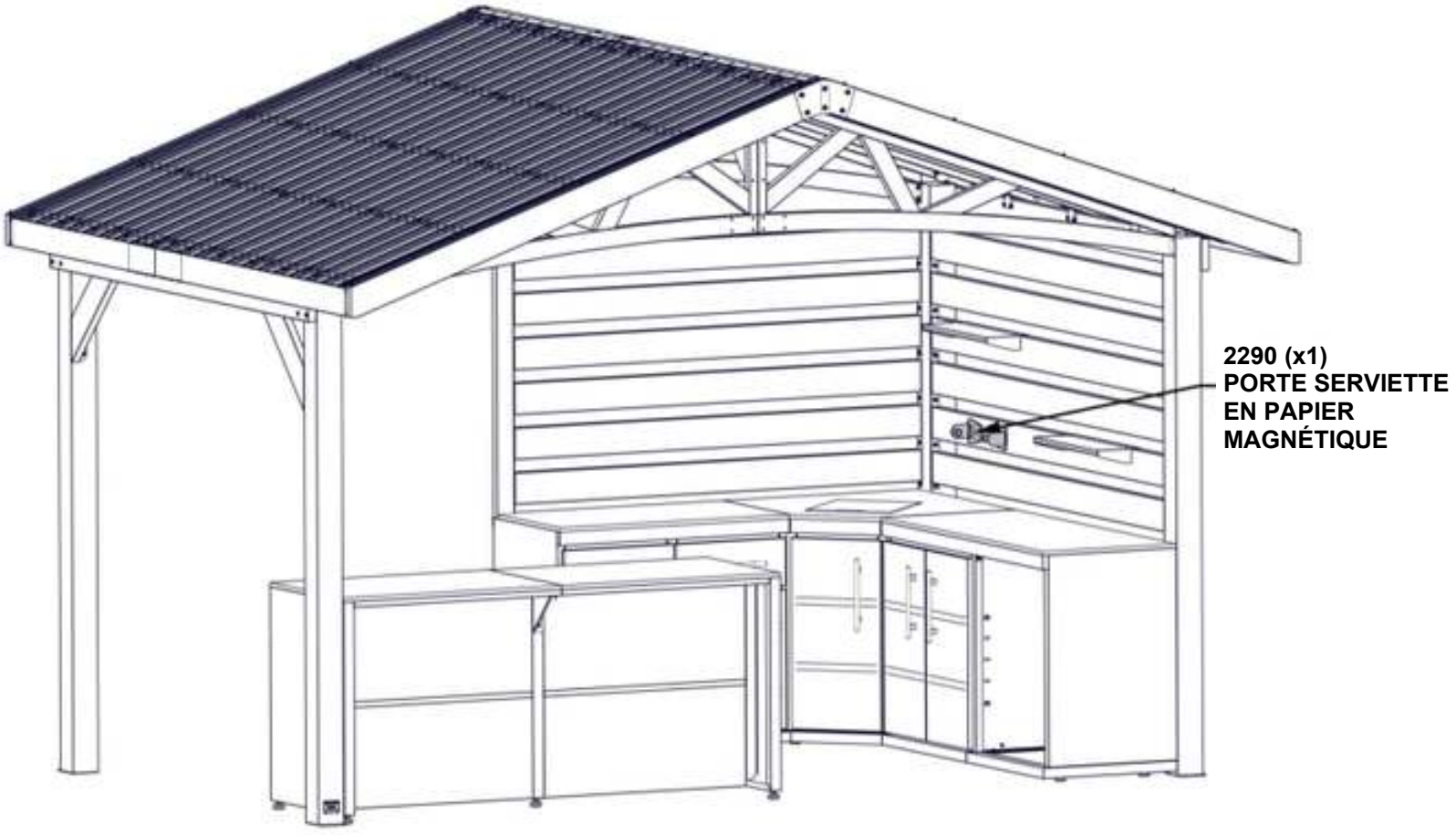

ÉTAPE 118 - ACCESSOIRES POUR ARMOIRES DE CUISINE (FACULTATIF)



A4M05361 (x2) SUPPORT TV

QTÉ	NUMÉRO DE PIÈCE	DESCRIPTION
2	H100459	BOULON À EMBASE 5/16 X 1 1/4 NOIR
2	H100469	ÉCROU BARIL À EMBASE 5/16 X 5/8 NOIR
4	H100486	BOULON À EMBASE 1/4 x 5/8 NOIR
4	H101133	RONDELLE PLATE 7 x 14 NOIRE
4	H101653	CONTRE-ÉCROU 1/4 NOIR

- **LE SUPPORT TV 5361 PEUT ÊTRE MONTÉ SELON LES BESOINS POUR S'ADAPTER À VOTRE TÉLÉVISEUR. LE SUPPORT TV PEUT NE PAS ÊTRE COMPATIBLE AVEC TOUS LES SUPPORTS DE TÉLÉVISEUR. PLAQUE DE MONTAGE TÉLÉ NON INCLUSE.**
- **PLACEZ LE SUPPORT SUR LE PANNEAU MURAL À L'EMPLACEMENT SOUHAITÉ. UTILISEZ LE TROU DU SUPPORT 5361 POUR PERCER UN TROU TRAVERSANT DE 3/8 po [10 mm] DE CHAQUE CÔTÉ DE LA POUTRE.**
- **APRÈS AVOIR PERCÉ LE TROU, MONTEZ LE SUPPORT COMME ILLUSTRÉ.**
- **CETTE ÉTAPE EST FACULTATIVE.**

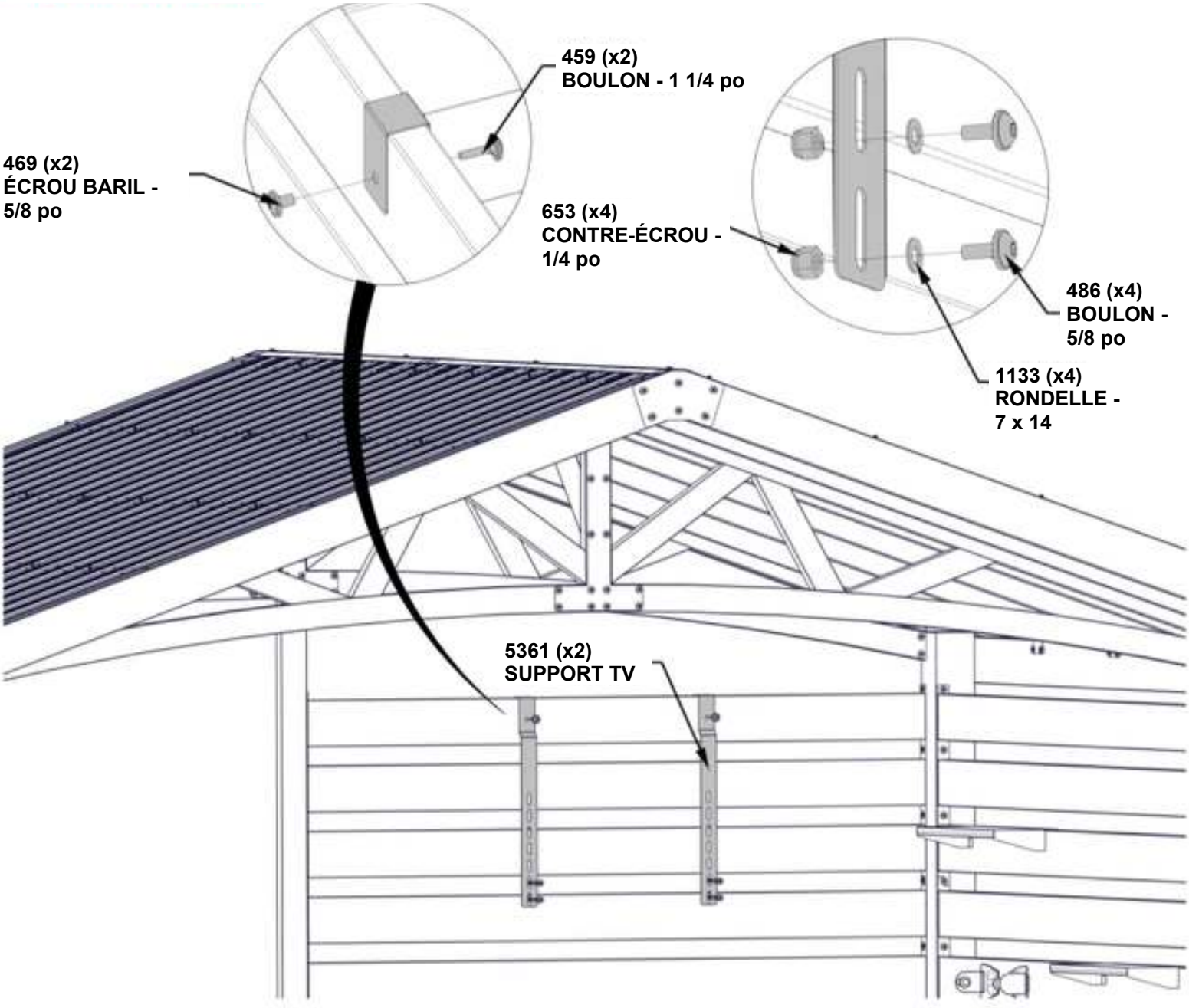

ÉTAPE 119 - ANCRAGE DE LA CUISINE

QTÉ	NUMÉRO DE PIÈCE	DESCRIPTION
8	H100120	ANCRAGE EN BÉTON 1/4 po x 2 po
8	H100630	RONDELLE PLATE 8 x 19 NOIRE

- LE FABRICANT RECOMMANDE L'INSTALLATION SUR UNE SURFACE EN BÉTON OU SUR DES SOCLE DE POTEAU EN BÉTON COMME ILLUSTRÉ CI-DESSOUS.
- POUR L'INSTALLATION SUR UNE TERRASSE EN BOIS, VOUS DEVEZ VOUS ASSURER QU'IL Y A UN SUPPORT STRUCTUREL SUFFISANT SOUS LA TERRASSE. QUINCAILLERIE NON INCLUSE POUR FIXATION DE LA TERRASSE.

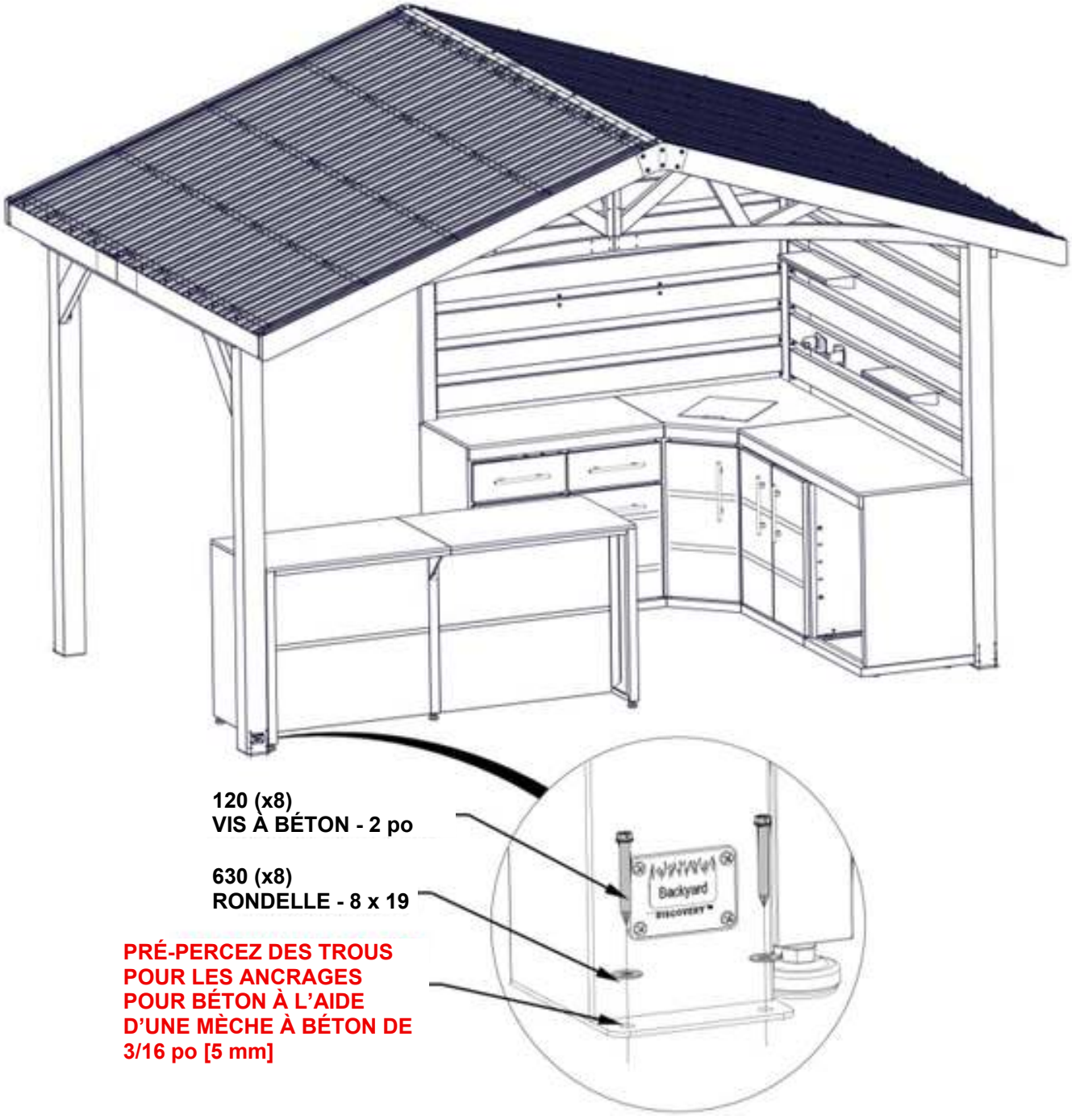

RÉFRIGÉRATEUR POUR CUISINE EXTÉRIEURE



9240162 (x1) **RÉFRIGÉRATEUR POUR CUISINE EXTÉRIEURE – OUVERTURE À DROITE**

- POUR L'INSTALLATION DU RÉFRIGÉRATEUR POUR LA CUISINE EXTÉRIEURE, RÉFÉREZ-VOUS AUX PAGES DE CE MANUEL D'INSTRUCTIONS.
- POUR DES INFORMATIONS DÉTAILLÉES SUR LE RÉFRIGÉRATEUR POUR LA CUISINE EXTÉRIEURE, CONSULTEZ LES INSTRUCTIONS DE MONTAGE FOURNIES AVEC LE RÉFRIGÉRATEUR POUR LA CUISINE EXTÉRIEURE.
- SUIVEZ LES INSTRUCTIONS POUR UN ENTRETIEN ET UNE UTILISATION CORRECTS.

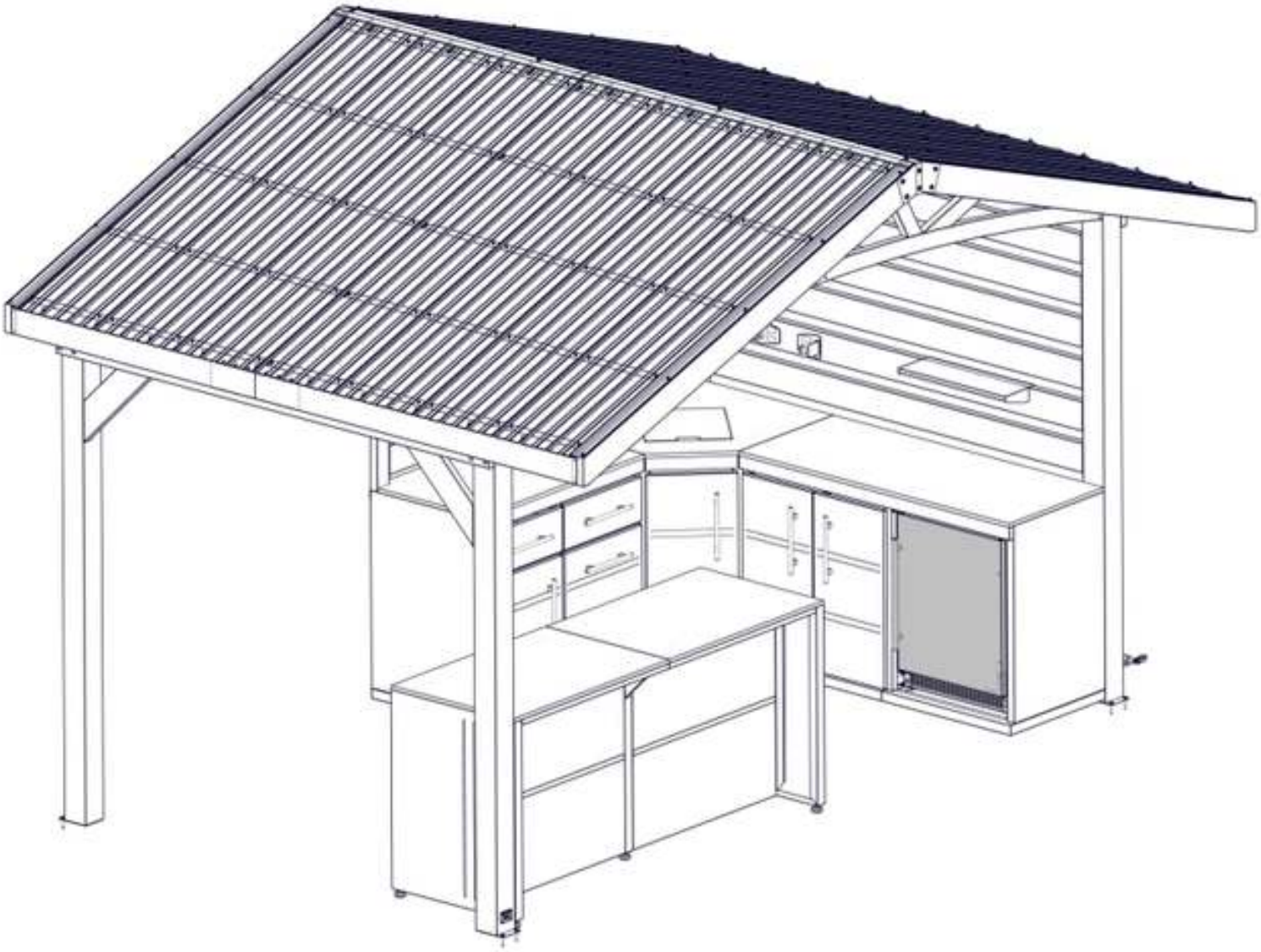

RÉFRIGÉRATEUR POUR CUISINE EXTÉRIEURE

- GLISSEZ SOIGNEUSEMENT LE RÉFRIGÉRATEUR DANS L'OUVERTURE DE L'ARMOIRE EN VOUS ASSURANT QUE LE CORDON ÉLECTRIQUE PASSE PAR LES TROUS DU PANNEAU ARRIÈRE DE L'ARMOIRE.
- SI LE RÉFRIGÉRATEUR N'EST PAS EN POSITION VERTICALE, VEUILLEZ LE LAISSER REPOSER PENDANT 24 HEURES AVANT DE LE BRANCHER.
- LE RÉFRIGÉRATEUR NE PEUT PAS ÊTRE BRANCHÉ À UN BOÎTIER ÉLECTRIQUE FIXÉ À UNE STRUCTURE EXTÉRIEURE.

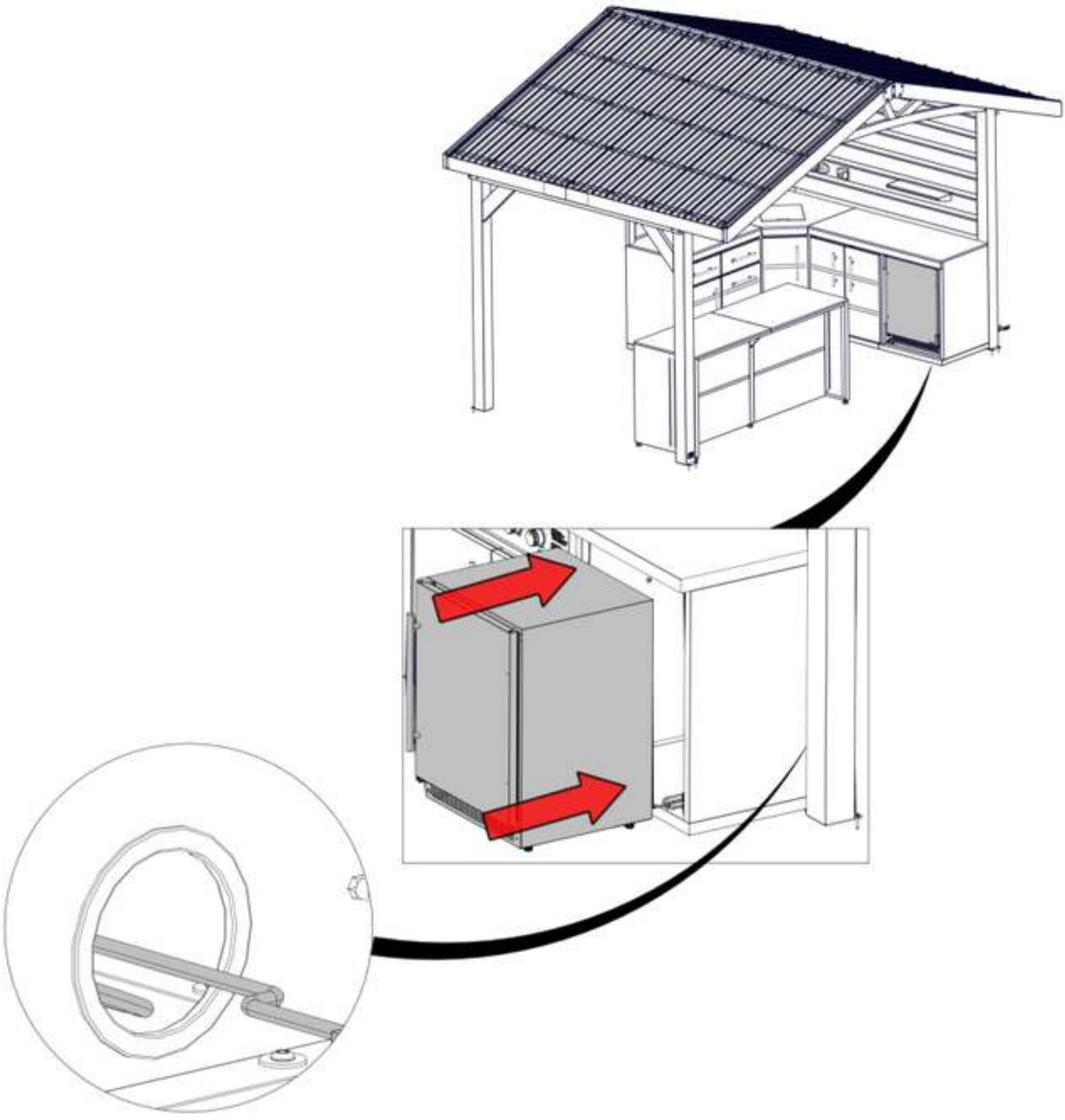

RÉFRIGÉRATEUR POUR CUISINE EXTÉRIEURE

- ALIGNEZ LES PIEDS DU RÉFRIGÉRATEUR DE MANIÈRE À CE QU'IL SOIT D'ÉQUERRE ET NE SOIT PAS INCLINÉ.
- TOURNEZ LES PIEDS DANS LE SENS HORAIRE POUR LES ALLONGER ET DANS LE SENS ANTIHORAIRE POUR LES RACCOURCIR. RÉPÉTEZ CETTE OPÉRATION POUR LES QUATRE PIEDS DU RÉFRIGÉRATEUR, SI NÉCESSAIRE POUR LE NIVELER.

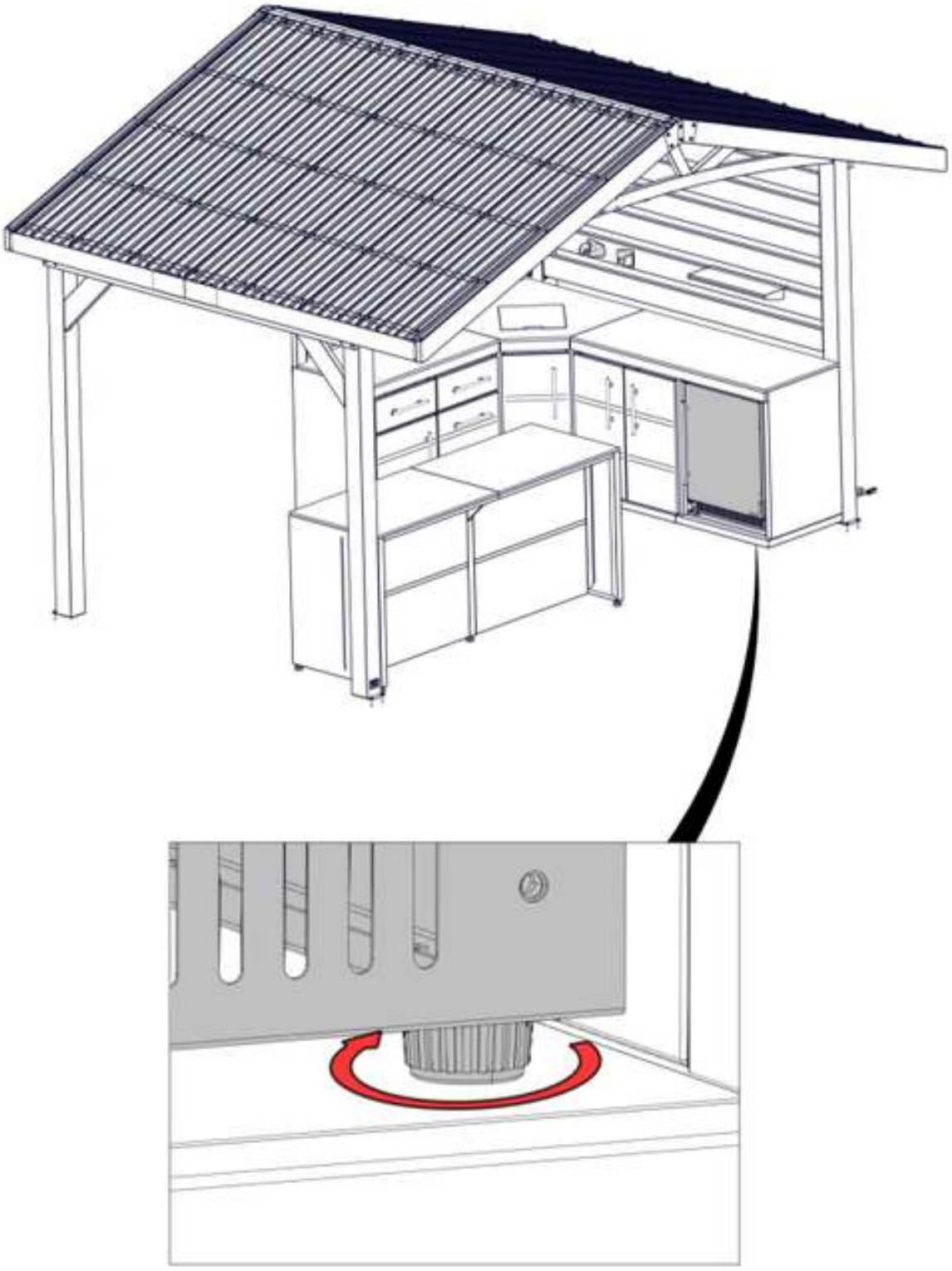

PowerPort™

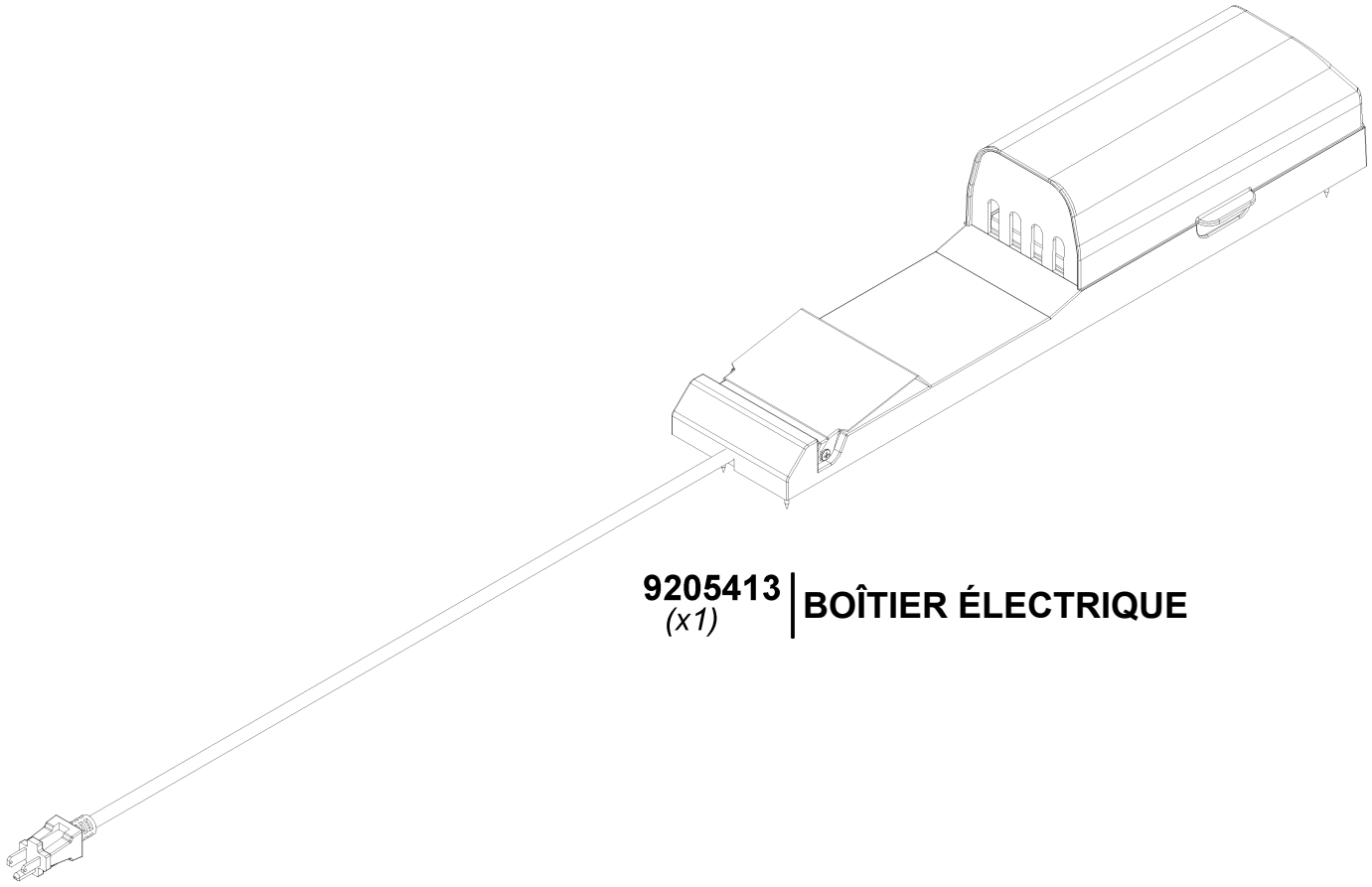

9205413 *(x1)* | **BOÎTIER ÉLECTRIQUE**

POUR L'INSTALLATION DE POWERPORT, CONSULTEZ LES INSTRUCTIONS D'ASSEMBLAGE FOURNIES AVEC LE KIT POWERPORT. À INSTALLER SUR N'IMPORTE QUEL POTEAU EXTÉRIEUR SOUHAITÉ. SUIVEZ LES INSTRUCTIONS POUR UNE INSTALLATION CORRECTE.