FREESTYLE®

Assembly Guide | Guide d'assemblage
Guía de montaje | Montageanleitung

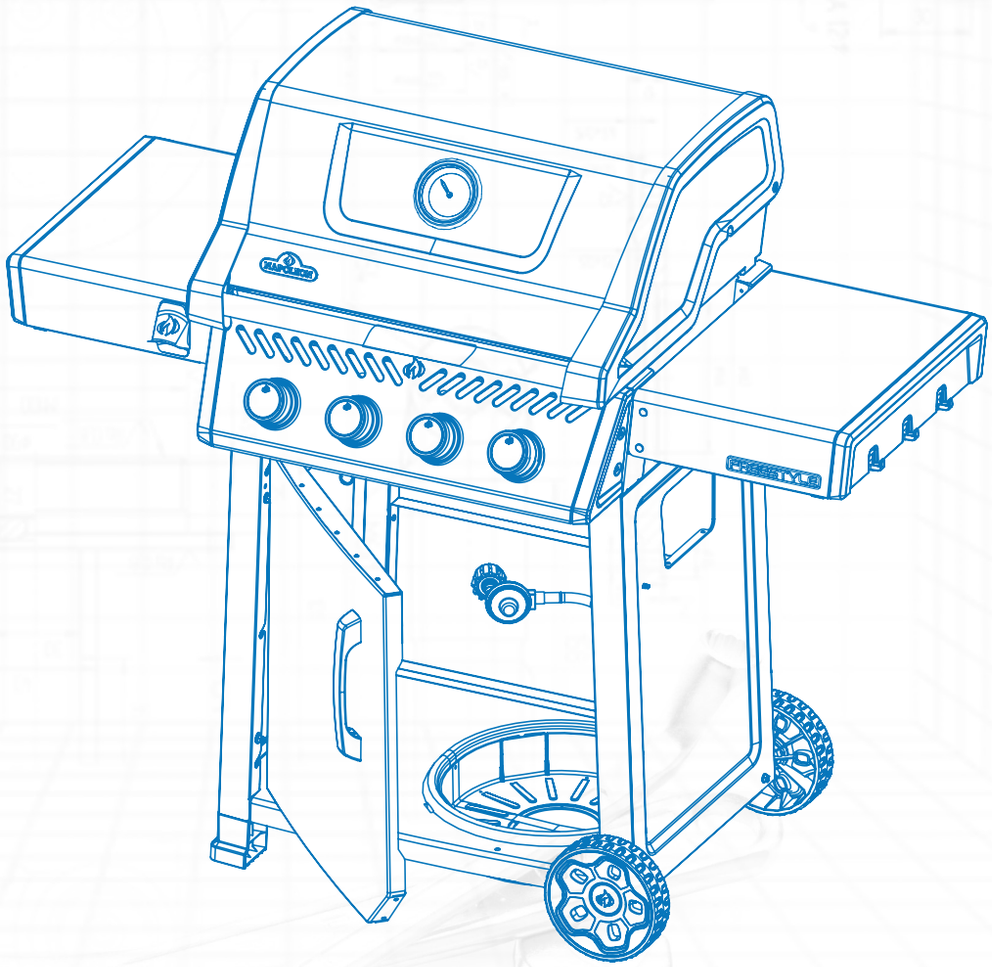

Model | Modèle | Modelo | Modell

F425D | F425DSB | FP425DSIB | FP425DSIB-PHM
F365D | F365DSB | FP365DSIB

Actual product may differ from illustrations.
Le produit réel peut différer des illustrations.
El producto real puede diferir de las ilustraciones.
Das tatsächliche Produkt kann von den Abbildungen abweichen.

NAPOLEON

Assembly Guidelines | Instructions de montage
Instrucciones de montaje | Montageanleitung

Safety requirements.

Exigences de sécurité.

Requisitos de seguridad.

Sicherheitsanforderungen.



Tools requirements for installation (not included).

Outils nécessaires pour l'installation (non fournis).

Herramientas necesarias para la instalación (no incluidas).

Für die Installation erforderliche Werkzeuge
(nicht im Lieferumfang enthalten).



3/8 (10 mm)
1/2 (13mm)

3/8 (10 mm)
5/8 (16mm)
1/2 (13mm)
3/4 (19mm)

3/8 (10 mm)
1/2 (13mm)

Legend | Légende | Leyenda | Legende



Warning!
Attention!
¡Advertencia!
Warnung!



Important!
Information!
Importante!
Wichtig!



Rotate the Unit.
Tourner l'appareil.
Girar la unidad.
Drehen Sie das Gerät.



Lock.
Verrouiller.
Bloquear.
Sperren.



Look closely.
Regarder attentivement.
Mirar con atención.
Schauen Sie genau hin.



Unlock.
Déverrouiller.
Desbloquear.
Entsperren.

WELCOME TO NAPOLEON®!



Use the main carton as a surface to assemble the unit to prevent scratches and damage during the assembly process.



Register your grill today.

We're here to accompany you through unforgettable moments.

IMPORTANT!

- Remove all parts from packaging before assembling the barbeque.
- Set up this assembly on a solid, level and horizontal surface.
- There may be visual differences between illustrations and model purchased.

BIENVENUE CHEZ NAPOLEON®!



Utilisez le carton d'emballage comme surface d'assemblage afin d'éviter les rayures et les dommages pendant le montage.



Enregistrez votre barbecue dès aujourd'hui.

Nous sommes là pour vous accompagner dans vos moments inoubliables.

IMPORTANT!

- Retirez toutes les pièces de leur emballage avant d'assembler le barbecue.
- Installez cet assemblage sur une surface solide, plane et horizontale.
- Il peut y avoir des différences visuelles entre les illustrations et le modèle acheté.

¡BIENVENIDO A NAPOLEON®!



Utilice la caja principal como superficie para montar la unidad y evitar arañazos y daños durante el proceso de montaje.



Registre su barbacoa hoy mismo.

Estamos aquí para acompañarle en momentos inolvidables.

¡IMPORTANTE!

- Retire todas las piezas del embalaje antes de montar la barbacoa.
- Realice el montaje sobre una superficie sólida, nivelada y horizontal.
- Puede haber diferencias visuales entre las ilustraciones y el modelo adquirido.

WILLKOMMEN BEI NAPOLEON®!



Verwenden Sie den Hauptkarton als Unterlage für die Montage, um Kratzer und Beschädigungen während des Montagevorgangs zu vermeiden.



Registrieren Sie Ihren Grill noch heute.

Wir begleiten Sie durch unvergessliche Momente.

WICHTIG!

- Entnehmen Sie alle Teile vor der Montage des Grills aus der Verpackung.
- Stellen Sie die Baugruppe auf einer festen, ebenen und horizontalen Fläche auf.
- Es kann zu optischen Abweichungen zwischen den Abbildungen und dem gekauften Modell kommen.

WELKOM BIJ NAPOLEON®!



Gebruik de hoofddoos als ondergrond om het apparaat in elkaar te zetten, zodat u krassen en beschadigingen tijdens het montageproces voorkomt.



Registreer uw barbecue vandaag nog.

Wij staan klaar om u te begeleiden bij onvergetelijke momenten.



BELANGRIJK!

- Haal alle onderdelen uit de verpakking voordat u de barbecue in elkaar zet.
- Zet dit apparaat op een stevige, vlakke en horizontale ondergrond.
- Er kunnen visuele verschillen zijn tussen de afbeeldingen en het gekochte model.

VÄLKOMMEN TILL NAPOLEON®!



Använd huvudkartongen som underlag när du monterar enheten för att undvika repor och skador under monteringen.



Registrera din grill idag.

Vi är här för att följa dig genom oförglömliga stunder.



VIKTIGT!

- Ta ut alla delar ur förpackningen innan du monterar grillen.
- Ställ upp monteringen på ett fast, plant och horisontellt underlag.
- Det kan förekomma visuella skillnader mellan illustrationerna och den köpta modellen.

TERVETULOA NAPOLEON®!



Käytä pääpakkausta alustana laitteen kokoamisessa, jotta vältät naarmuuntumisen ja vaurioitumisen kokoamisen aikana.



Rekisteröi grillisi jo tänään.

Olemme täällä auttamassa sinua unohtumattomien hetkien luomisessa.



TÄRKEÄÄ!

- Poista kaikki osat pakkauksesta ennen grillin kokoamista.
- Asenna tämä kokoonpano tukevalle, tasaiselle ja vaakasuoralle alustalle.
- Kuvissa ja ostamassasi mallissa voi olla visuaalisia eroja.

VELKOMMEN TIL NAPOLEON®!



Brug hovedkartonen som underlag til samling af enheden for at undgå ridser og skader under samlingen.



Registrer din grill i dag.

Vi er her for at ledsage dig gennem uforglemmelige øjeblikke.



VIGTIGT!

- Fjern alle dele fra emballagen, inden du samler grillen.
- Saml enheden på et fast, plant og vandret underlag.
- Der kan være visuelle forskelle mellem illustrationerne og den købte model.

VELKOMMEN TIL NAPOLEON®!



Bruk hovedkartongen som underlag for å montere enheten, for å unngå riper og skader under monteringen.



Registrer grillen din i dag.
Vi er her for å følge deg gjennom uforglemmelige øyeblikk.



VIKTIG!

- Fjern alle deler fra emballasjen før du monterer grillen.
- Sett opp denne monteringen på et solid, jevnt og horisontalt underlag.
- Det kan være visuelle forskjeller mellom illustrasjonene og den kjøpte modellen..

BENVENUTO NAPOLEON®!



Utilizza il cartone principale come superficie per assemblare l'unità, in modo da evitare graffi e danni durante il processo di assemblaggio.



Registra oggi stesso il tuo barbecue.
Siamo qui per accompagnarti in momenti indimenticabili.



IMPORTANTE!

- Rimuovi tutte le parti dall'imballaggio prima di assemblare il barbecue.
- Esegui l'assemblaggio su una superficie solida, piana e orizzontale.
- Potrebbero esserci differenze visive tra le illustrazioni e il modello acquistato.

VÍTEJTE V NAPOLEON®!



Použijte hlavní karton jako podložku pro sestavení jednotky, abyste zabránili poškrábání a poškození během montáže.



Zaregistrujte svůj gril ještě dnes.
Jsme tu, abychom vám doprovázeli nezapomenutelné okamžiky.



DŮLEŽITÉ!

- Před sestavením grilu vyjměte všechny díly z obalu.
- Sestavu umístěte na pevný, rovný a vodorovný povrch.
- Mezi ilustracemi a zakoupeným modelem mohou být vizuální rozdíly.

VÍTAJTE V NAPOLEON®!



Na montáž zariadenia použite hlavný kartón ako podložku, aby ste zabránili poškriabaniu a poškodeniu počas montáže.



Zaregistrujte si svoj gril ešte dnes.
Sme tu, aby sme vám pomohli prežiť nezabudnuteľné chvíle.



DÔLEŽITÉ!

- Pred montážou grilu vyberte všetky diely z obalu.
- Montáž vykonávajte na pevnej, rovnej a vodorovnej ploche.
- Medzi ilustráciami a zakúpeným modelom môžu byť vizuálne rozdiely.

DOBRODOŠLI V NAPOLEON®!

Za sestavljanje naprave uporabite glavni karton kot podlago, da preprečite praske in poškodbe med sestavljanjem.

Registrirajte svoj žar še danes.
Mi smo tu, da vas spremljamo v nepozabnih trenutkih.

POMEMBNO!

- Pred sestavljanjem žara odstranite vse dele iz embalaže.
- Sestavljajte na trdni, ravni in vodoravni površini.
- Med ilustracijami in kupljenim modelom lahko obstajajo vizualne razlike.

DOBRODOŠLI U NAPOLEON®!

Upotrijebite glavnu kutiju kao podlogu za sastavljanje uređaja kako biste spriječili ogrebotine i oštećenja tijekom procesa sastavljanja.

Registrirajte svoj roštilj već danas.
Tu smo da vas pratimo kroz nezaboravne trenutke.

VAŽNO!

- Uklonite sve dijelove iz ambalaže prije sastavljanja roštilja.
- Postavite ovaj sklop na čvrstu, ravnu i vodoravnu površinu.
- Moguće su vizualne razlike između ilustracija i kupljenog modela.

WITAMY W NAPOLEON®!

Aby zapobiec zarysowaniom i uszkodzeniom podczas montażu, należy użyć głównego kartonu jako powierzchni do złożenia urządzenia.

Zarejestruj swój grill już dziś.
Jesteśmy tutaj, aby towarzyszyć Ci w niezapomnianych chwilach.

WAŻNE!

- Przed montażem grilla należy wyjąć wszystkie części z opakowania.
- Montaż należy przeprowadzić na solidnej, równej i poziomej powierzchni.
- Mogą wystąpić różnice wizualne między ilustracjami a zakupionym modelem.

ΚΑΛΩΣ ΗΡΘΑΤΕ ΣΤΟ NAPOLEON!

Χρησιμοποιήστε το κύριο κουτί ως επιφάνεια για τη συναρμολόγηση της συσκευής, ώστε να αποφύγετε γρατσουνιές και ζημιές κατά τη διαδικασία συναρμολόγησης.

Καταχωρήστε τη σχάρα σας σήμερα.
Είμαστε εδώ για να σας συνοδεύσουμε σε αξέχαστες στιγμές.

ΣΗΜΑΝΤΙΚΟ!

- Αφαιρέστε όλα τα εξαρτήματα από τη συσκευασία πριν από τη συναρμολόγηση της σχάρας.
- Τοποθετήστε τη συναρμολόγηση σε μια σταθερή, επίπεδη και οριζόντια επιφάνεια.
- Μπορεί να υπάρχουν οπτικές διαφορές μεταξύ των εικόνων και του μοντέλου που αγοράσατε.

ВІТАЄМО В NAPOLEON®!

Використовуйте основну коробку як поверхню для складання пристрою, щоб запобігти подряпинам і пошкодженням під час складання.

Зареєструйте свій гриль сьогодні.

Ми тут, щоб супроводжувати вас у незабутні моменти.

ВАЖЛИВО!

- Перед складанням барбекю вийміть усі деталі з упаковки.
- Складайте пристрій на твердій, рівній і горизонтальній поверхні.
- Можуть бути візуальні відмінності між ілюстраціями та придбаною моделлю.

Model | Modèle | Modelo | Modell

F425D-1

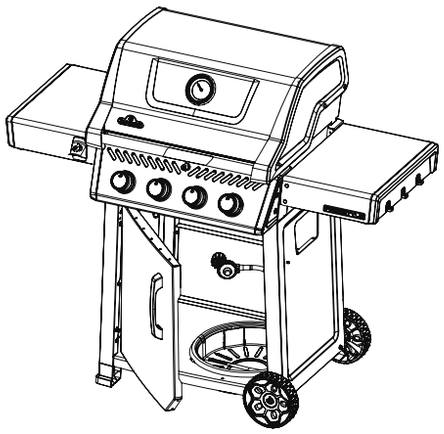

F365D-1

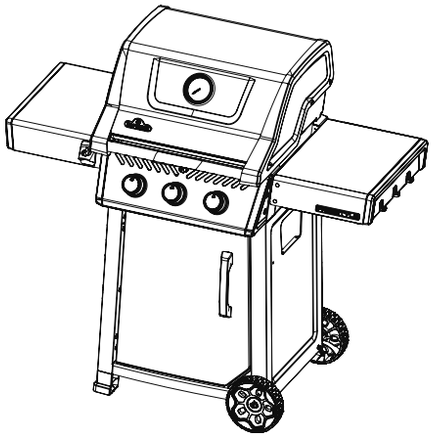

F425DSB-1

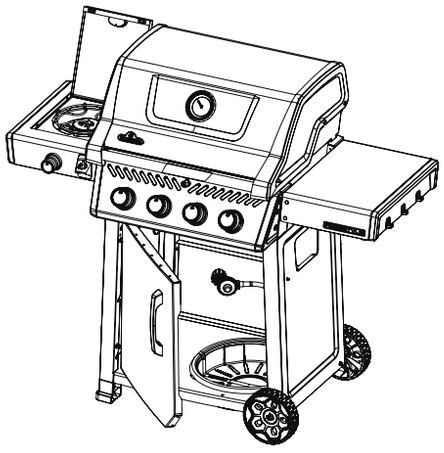

F365DSB-1

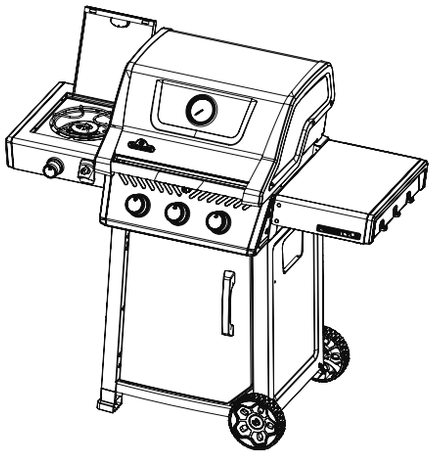

F425DSIB-1

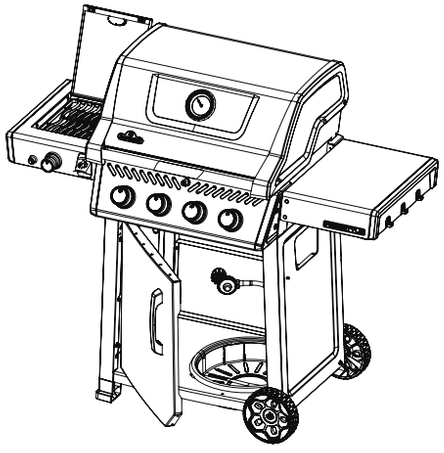

F365DSIB-1

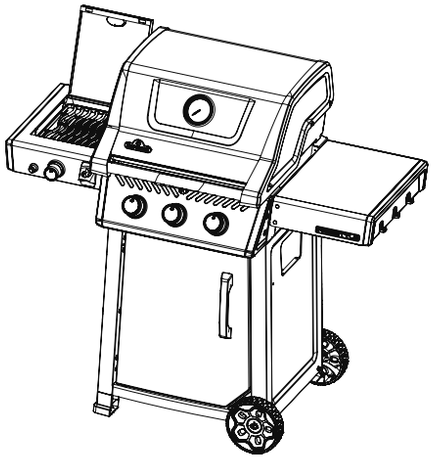

Assembly Steps
Étapes de l’installation
Pasos para la instalación
Montageschritte

1

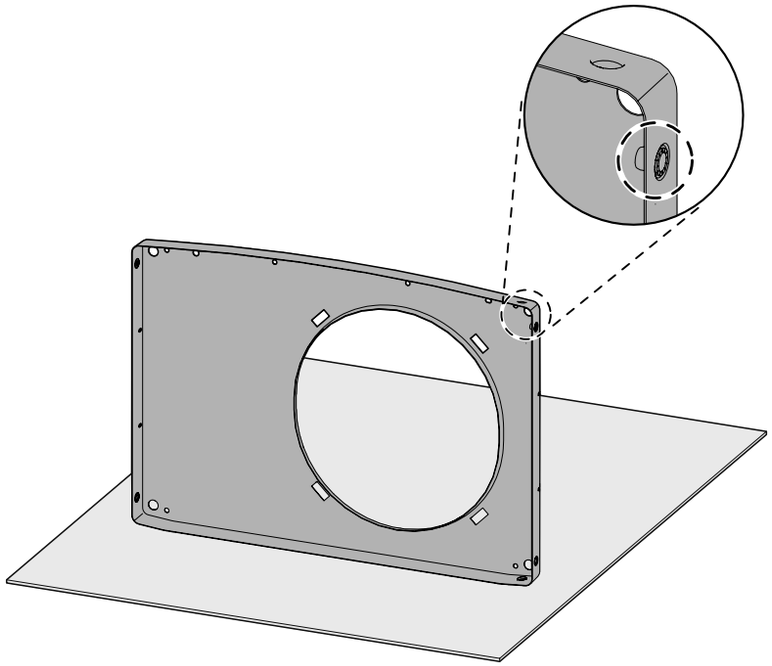

2

 x4

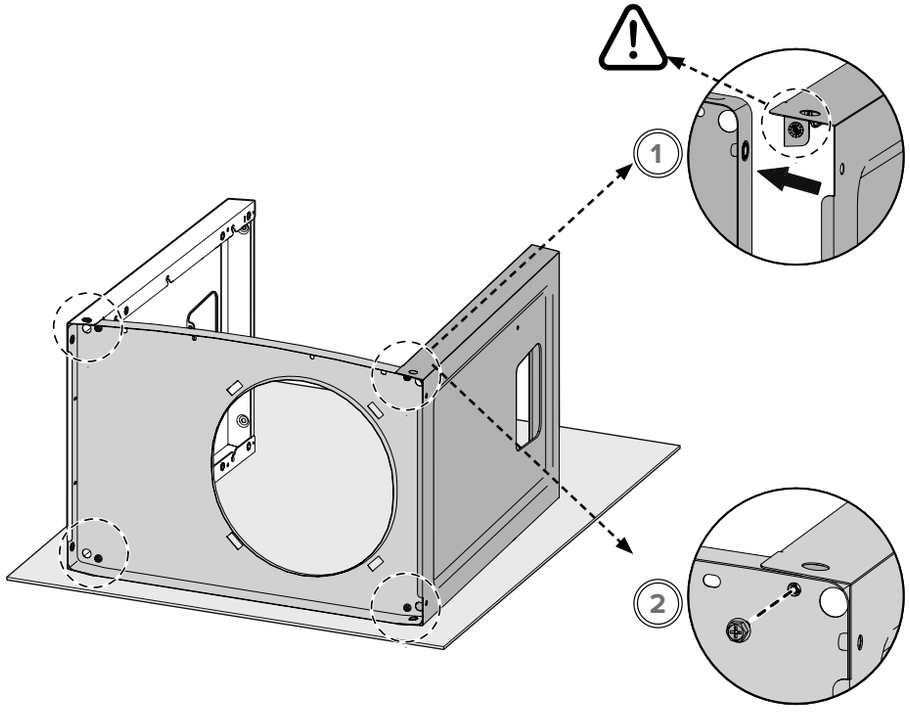

3

 x2

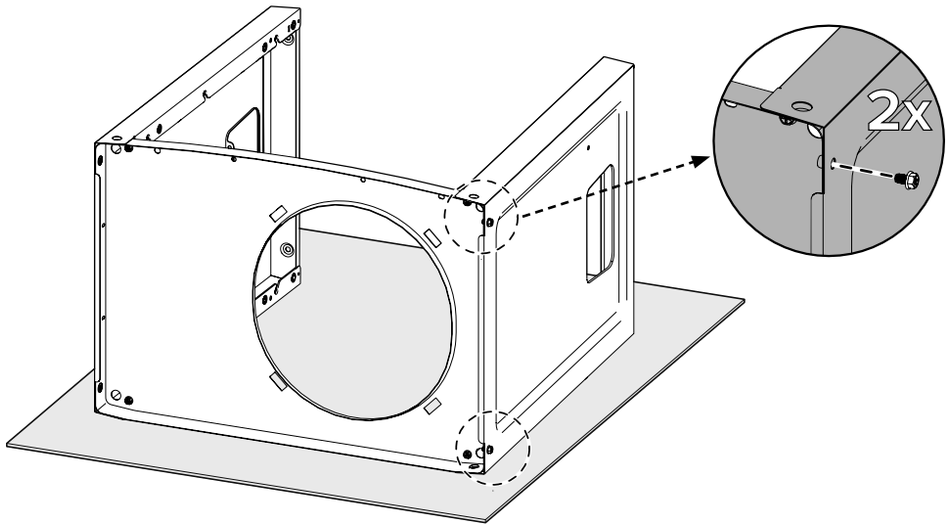

4

 x1  x1

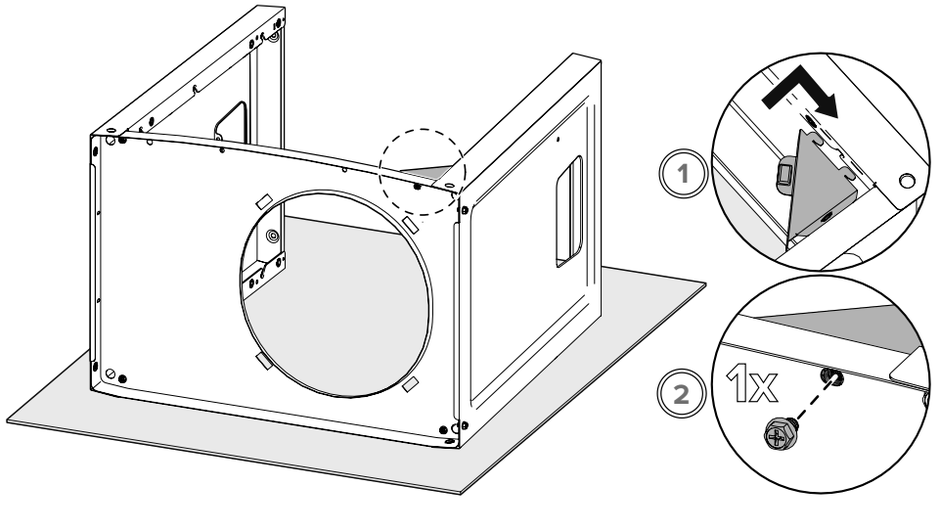

5

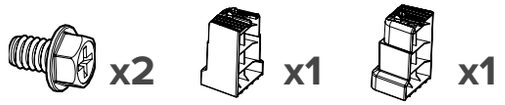

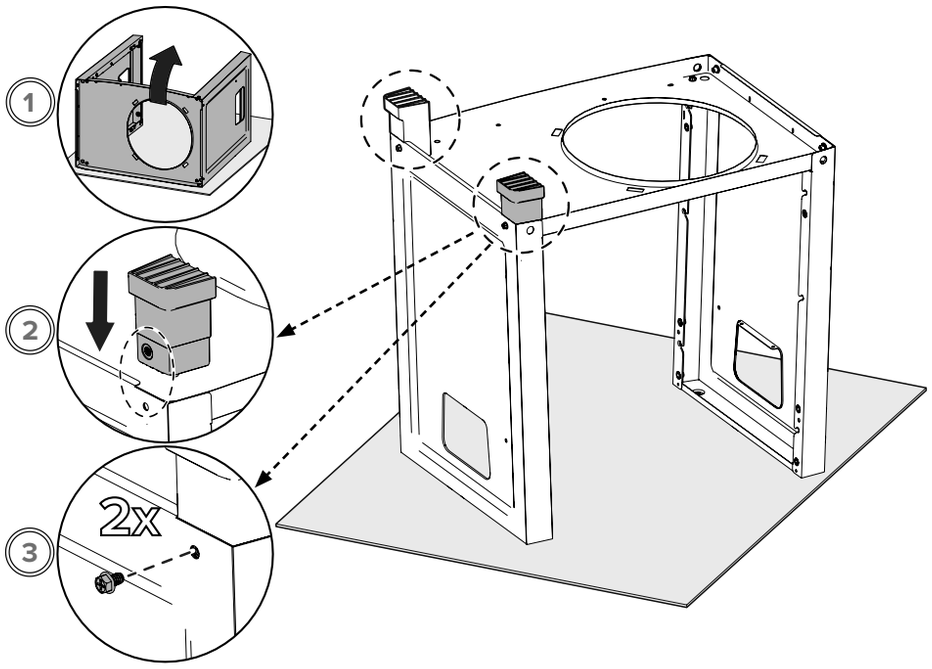

6



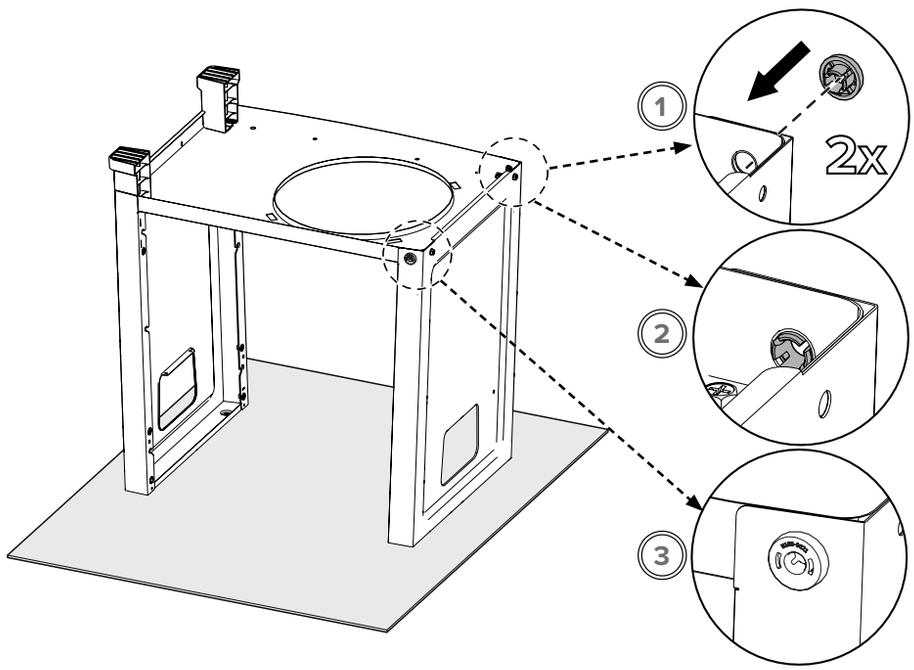

7

x1

1/2
(13mm)

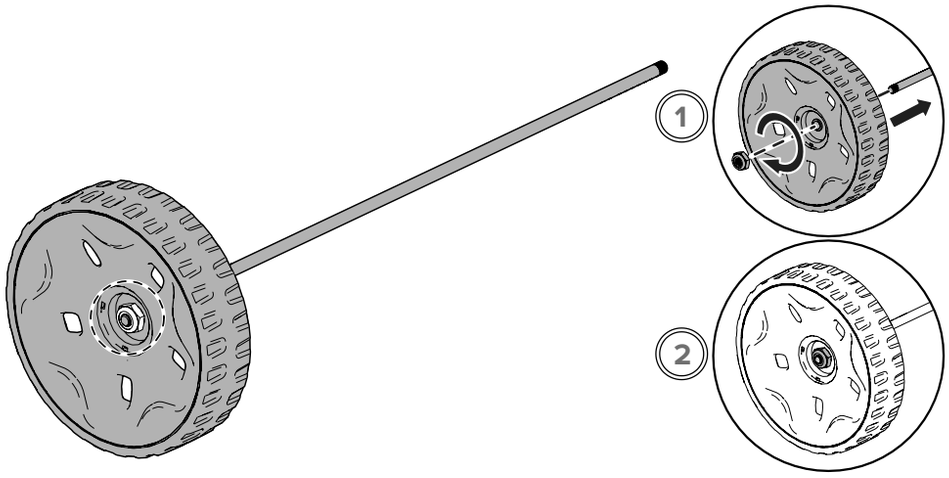

8

x1

1/2
(13mm)

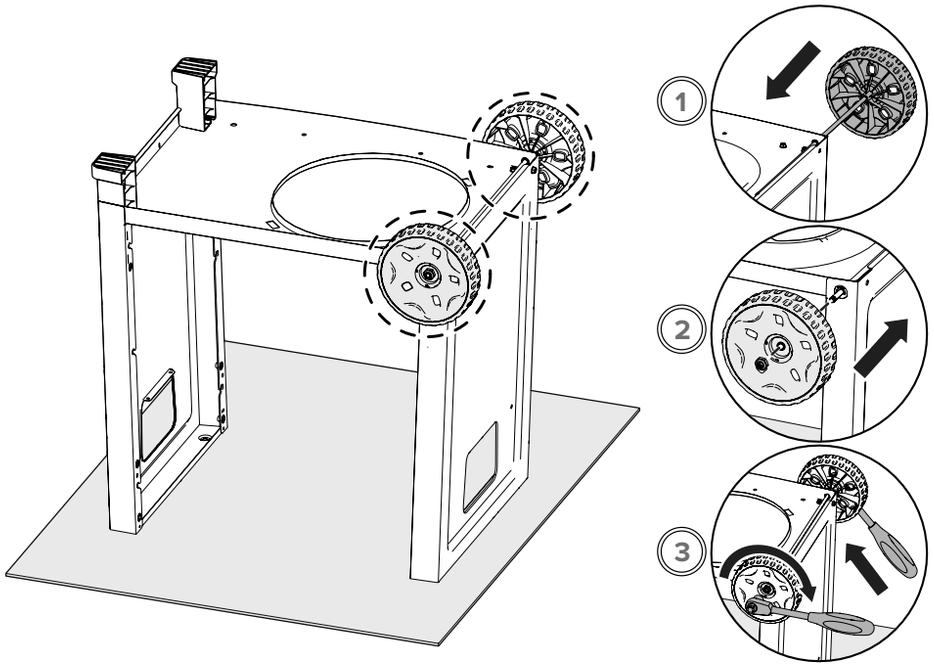

9

x2

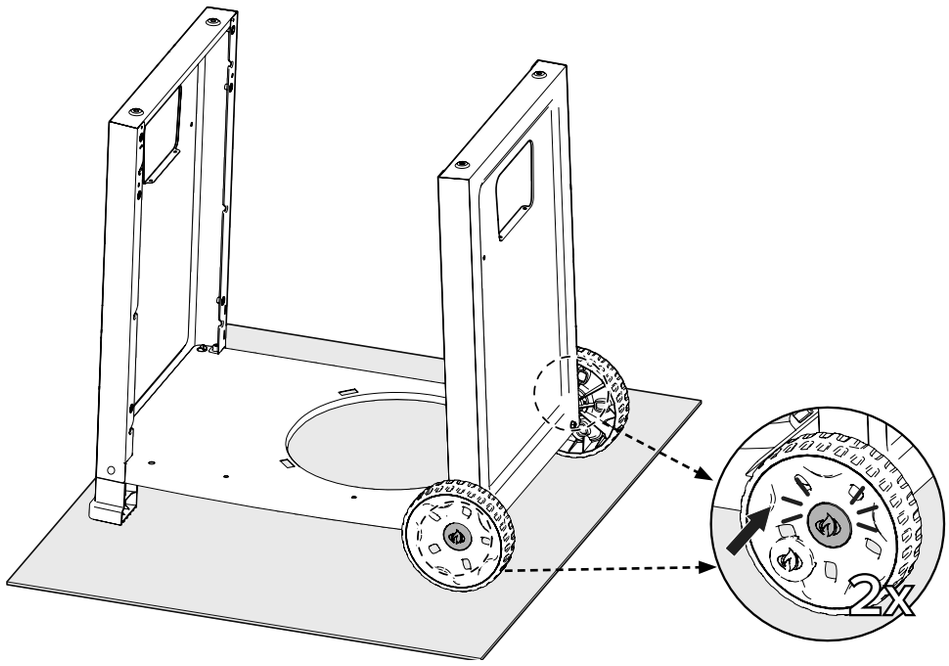

10

x2

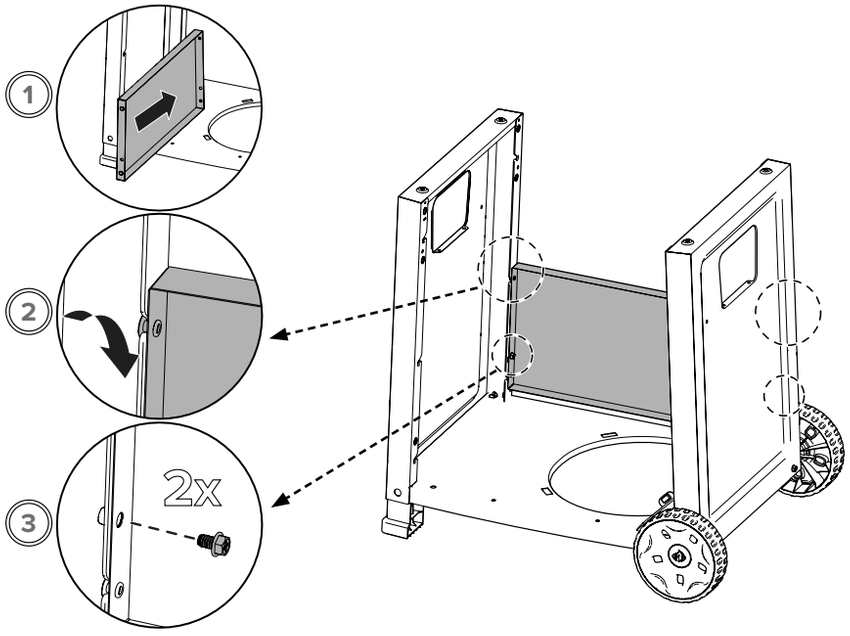

11

 x2 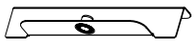 x2

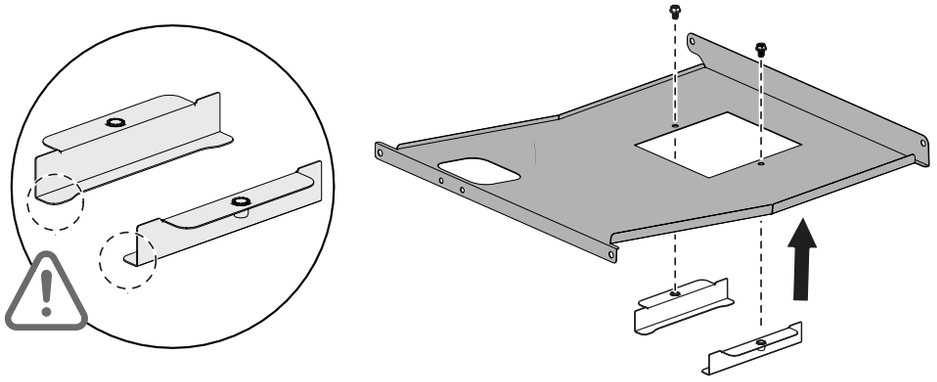

12

 x1  x1  x3

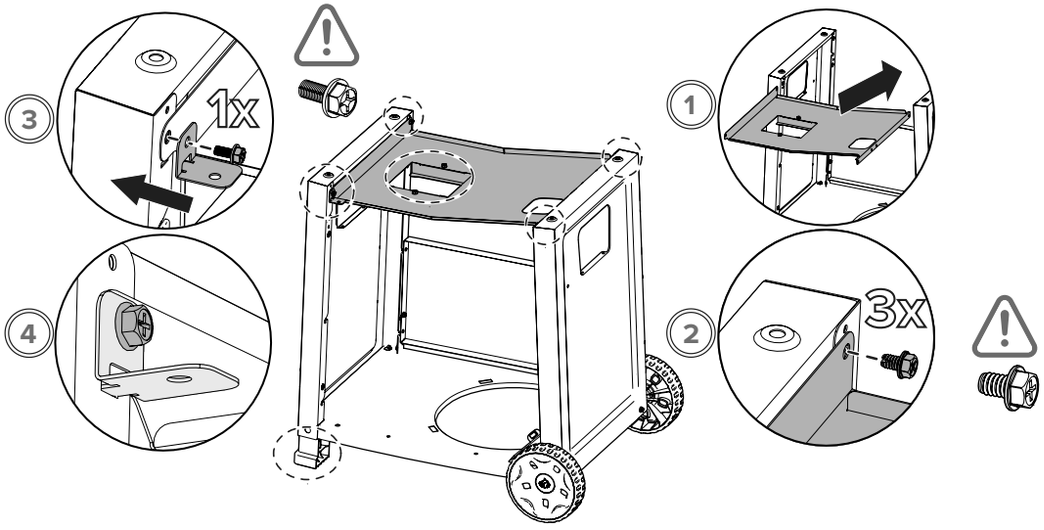

13

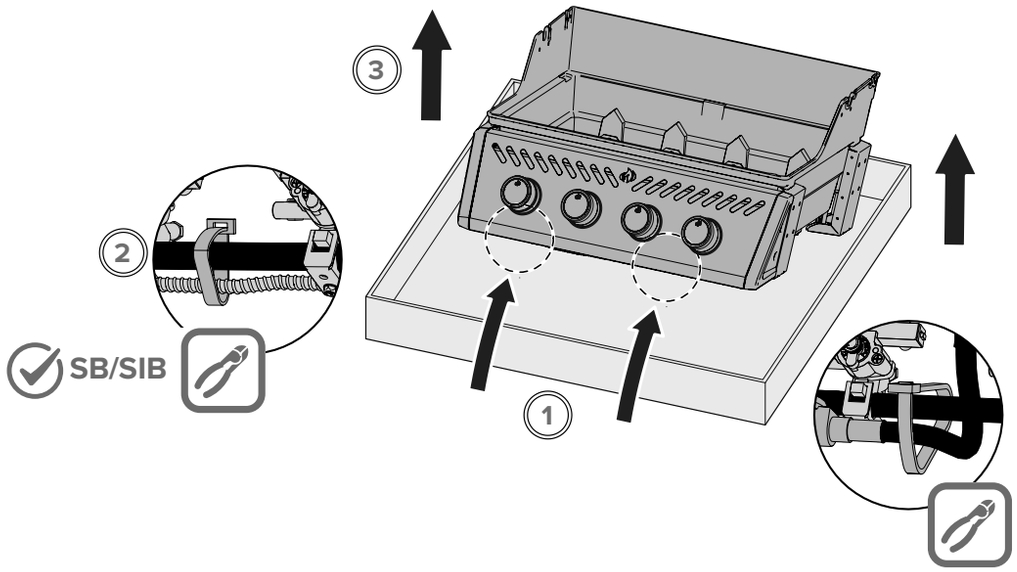

14

x1

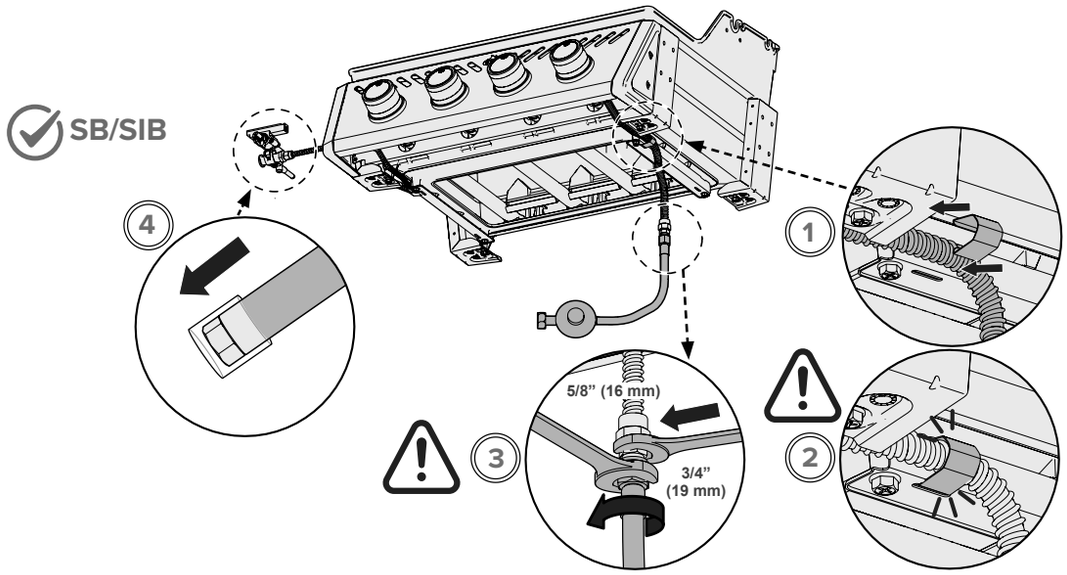

15

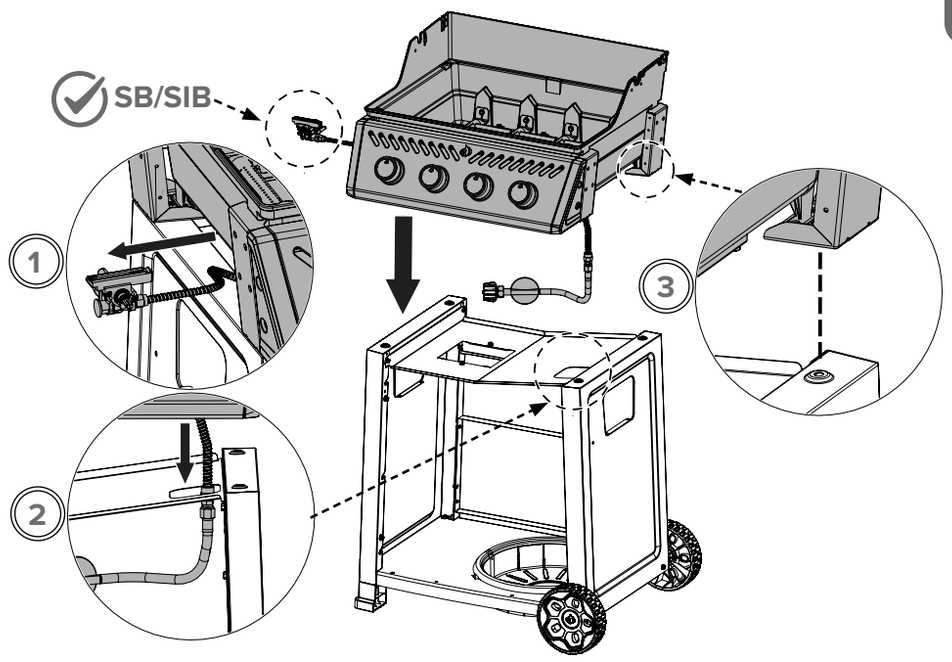

16

x4

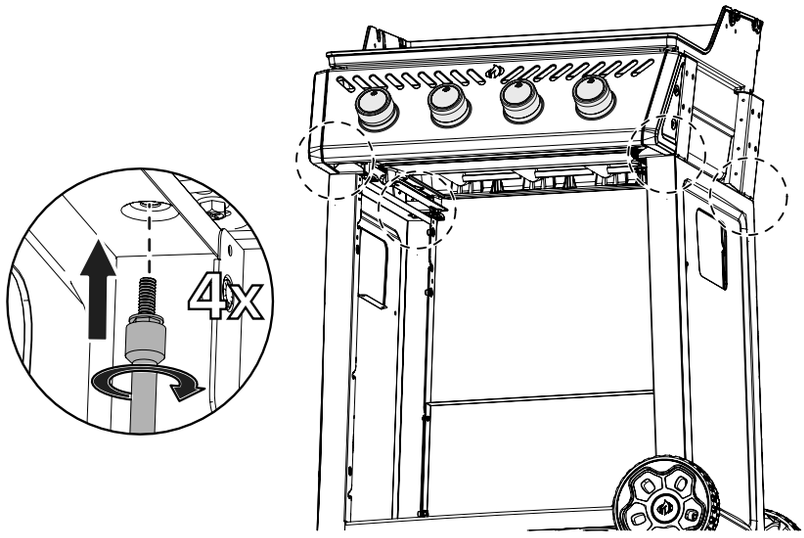

17

x1 x1

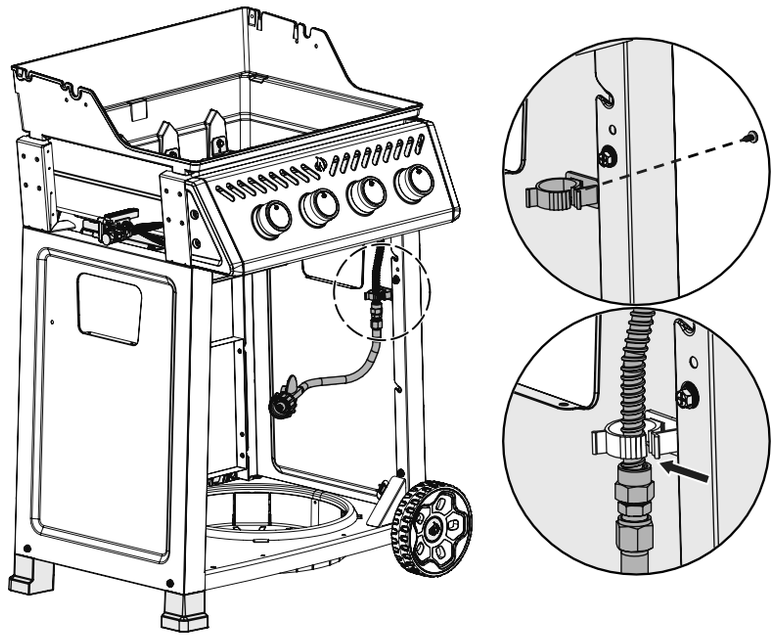

18

NON-SB/SIB

x8

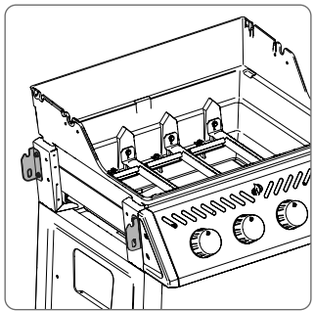

SB/SIB

x4

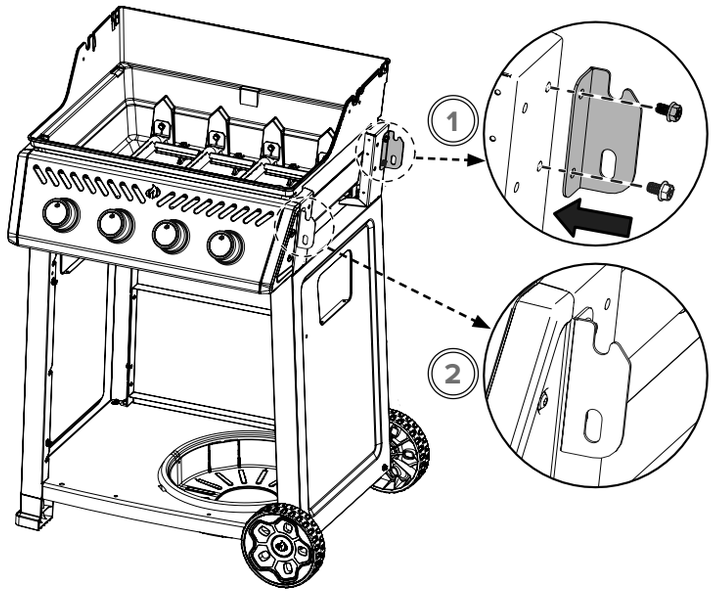

19

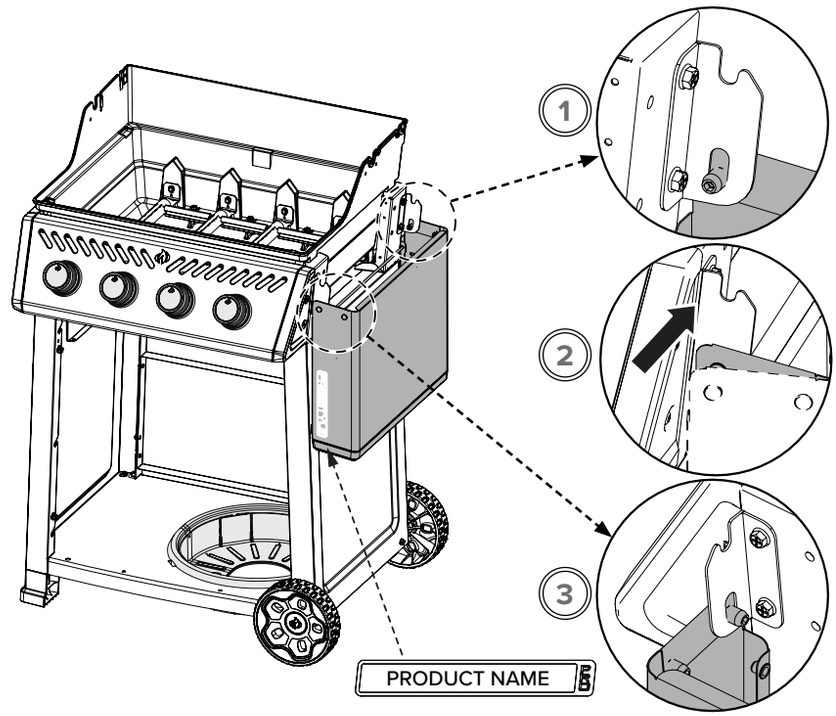

20

x1 x2

NON-SB/SIB

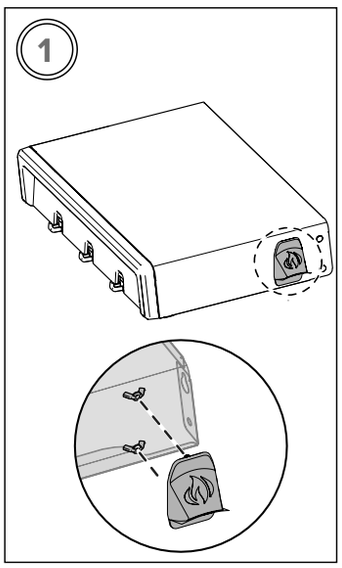

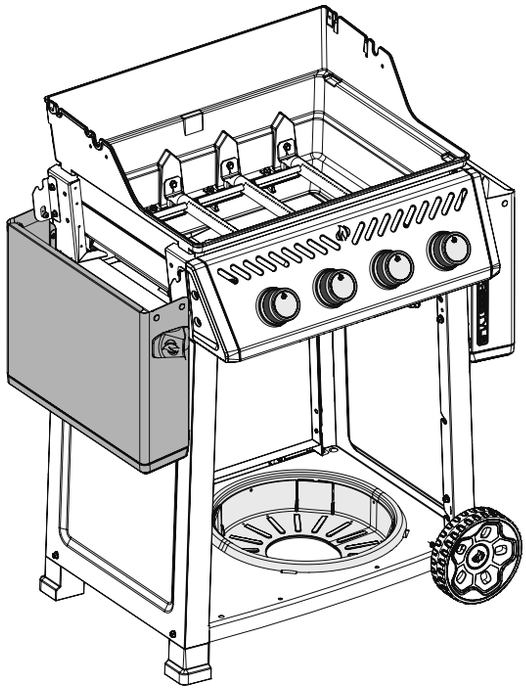

21

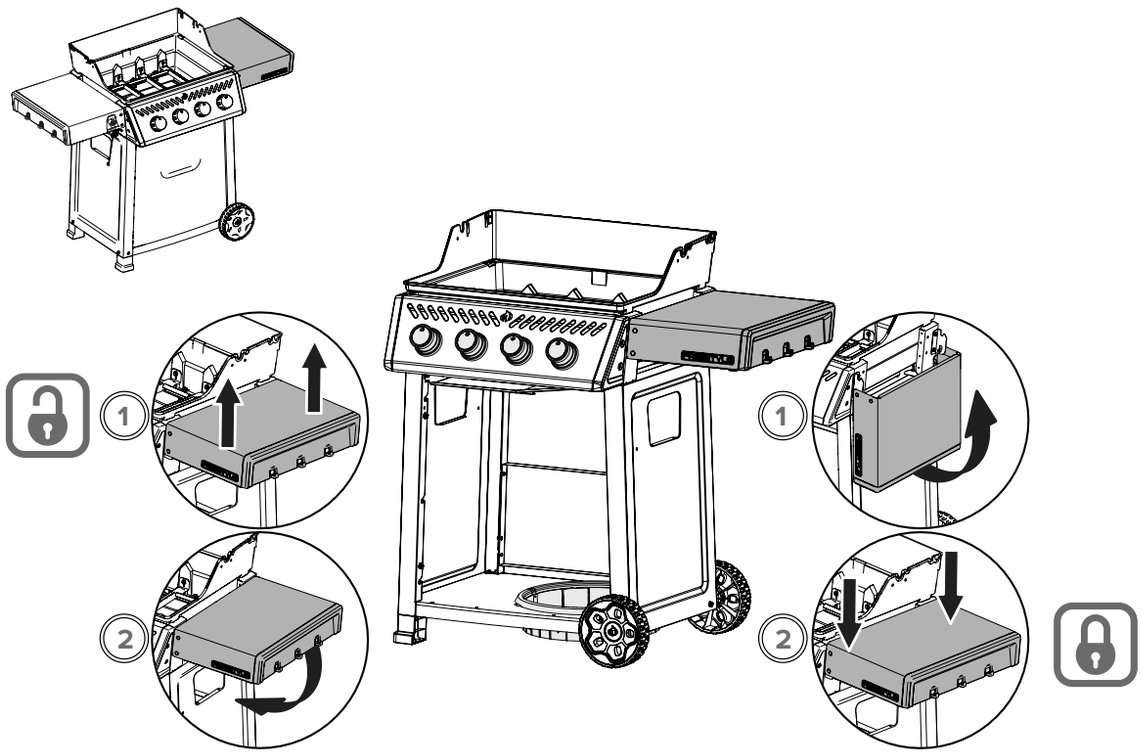

22

x1 x1

SIB

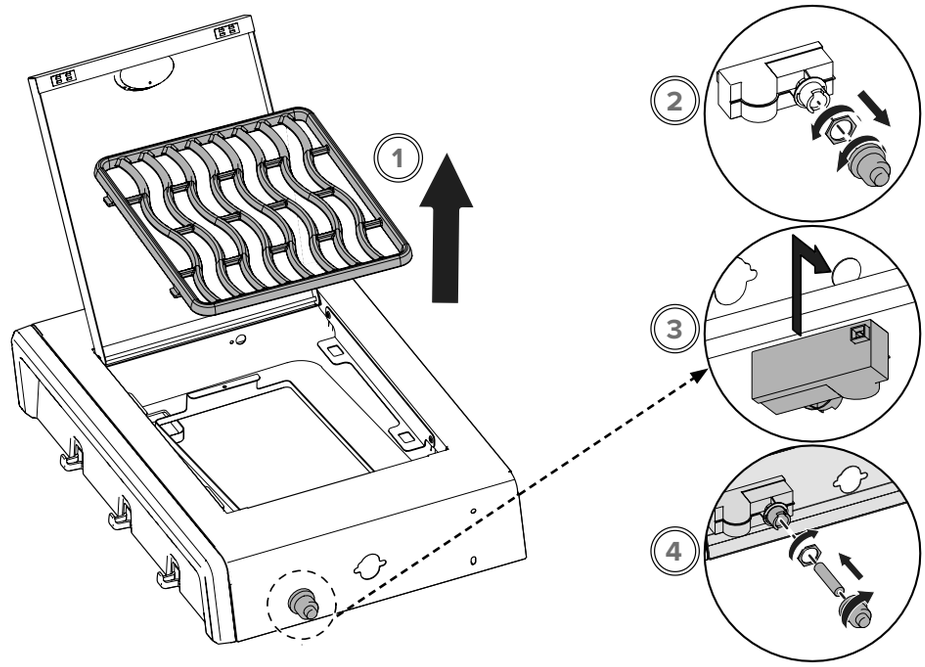

23

x1 x2

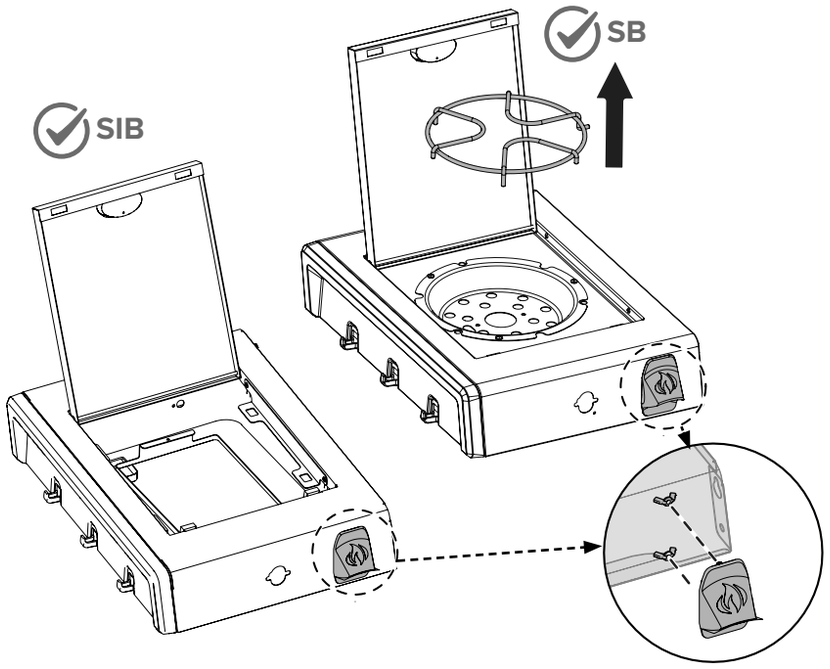

24

x2

SB/SIB

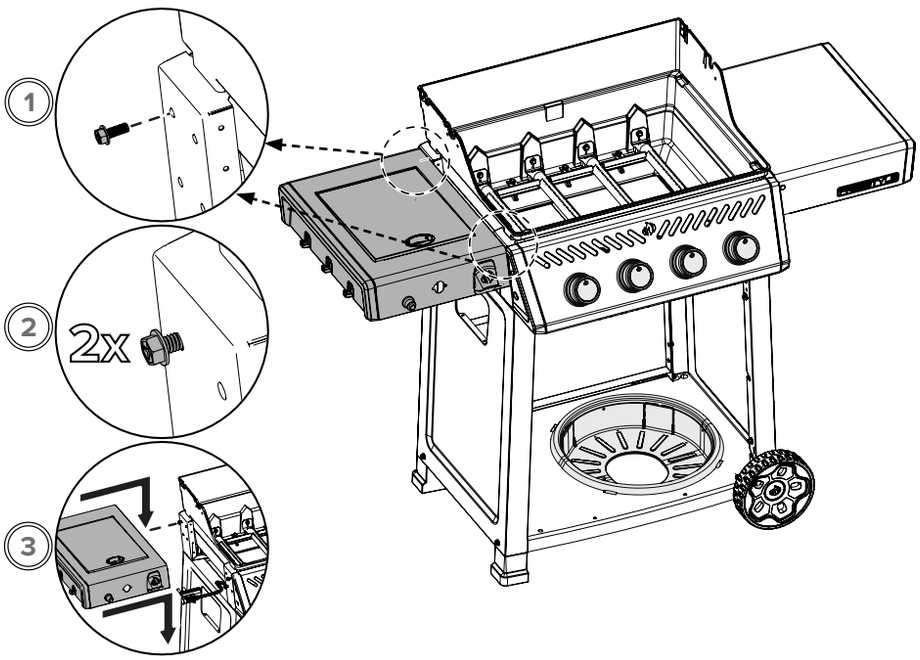

25

x2 x2

SB/SIB

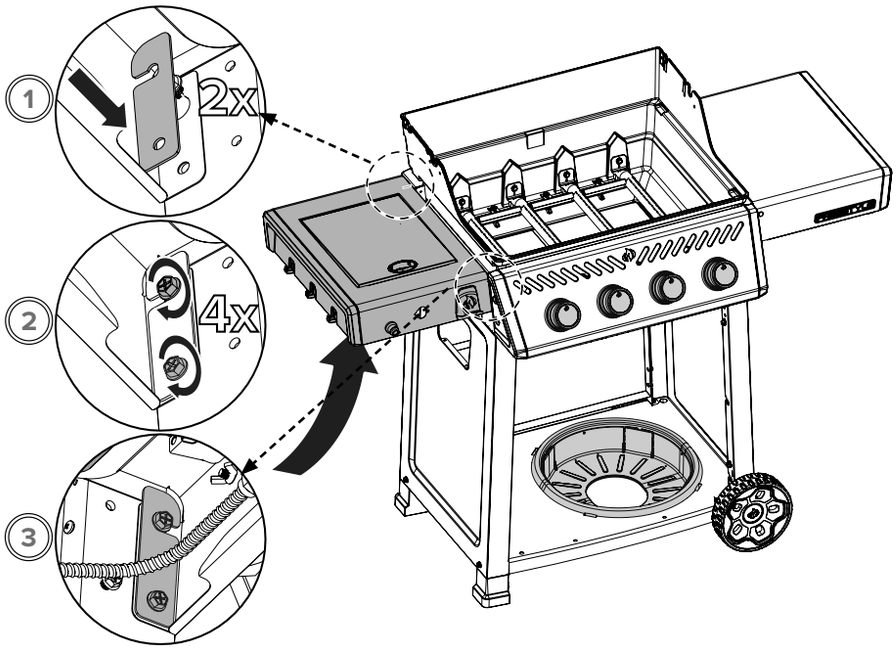

26

x2 x1

SB/SIB

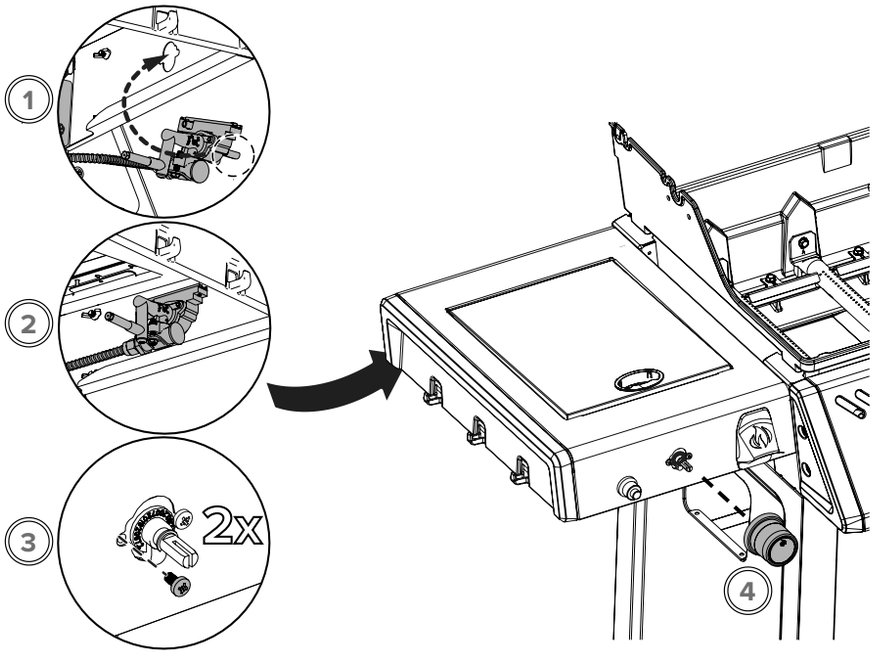

27

SIB

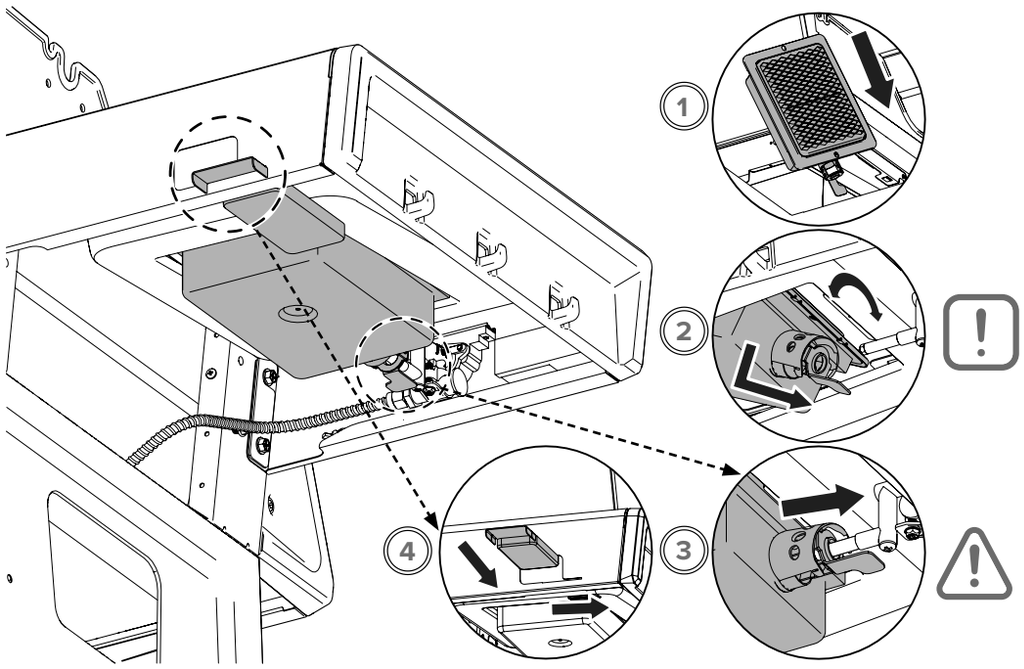

28

x2

SIB

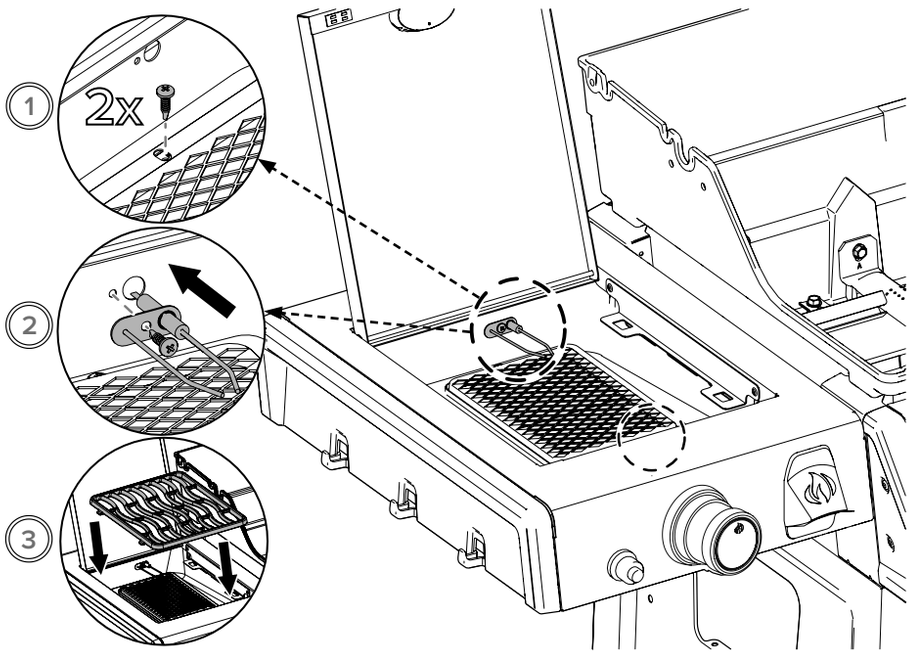

29

SIB

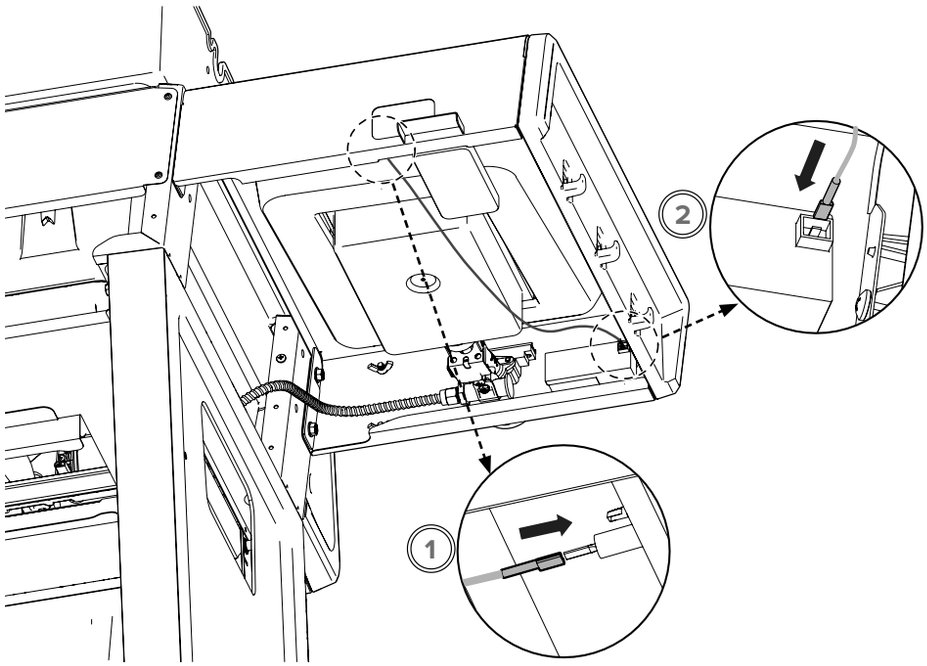

30

SB

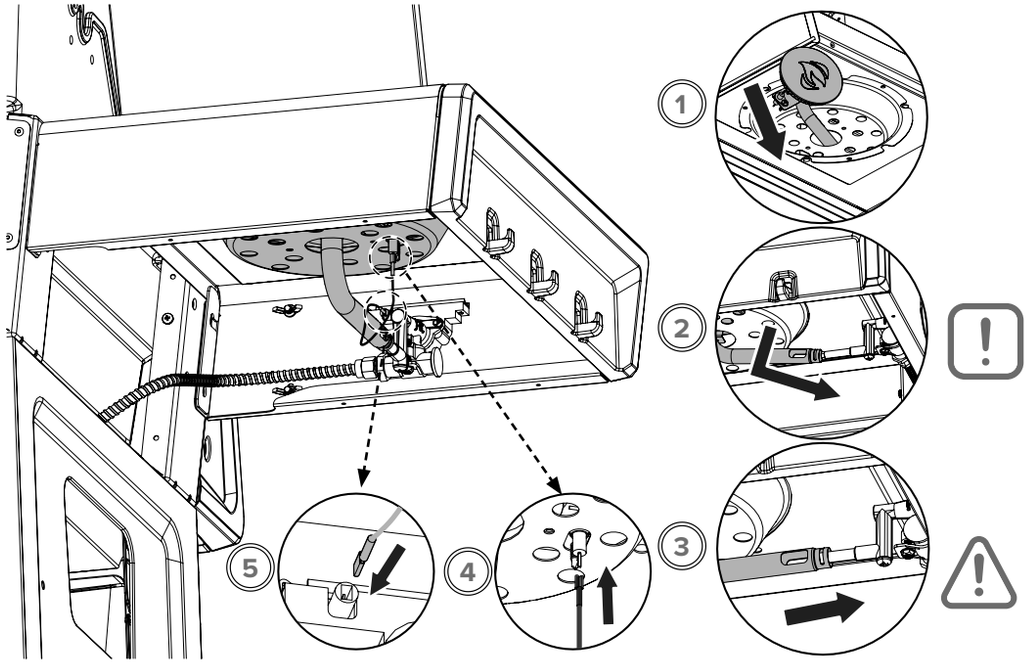

31

x1

SB

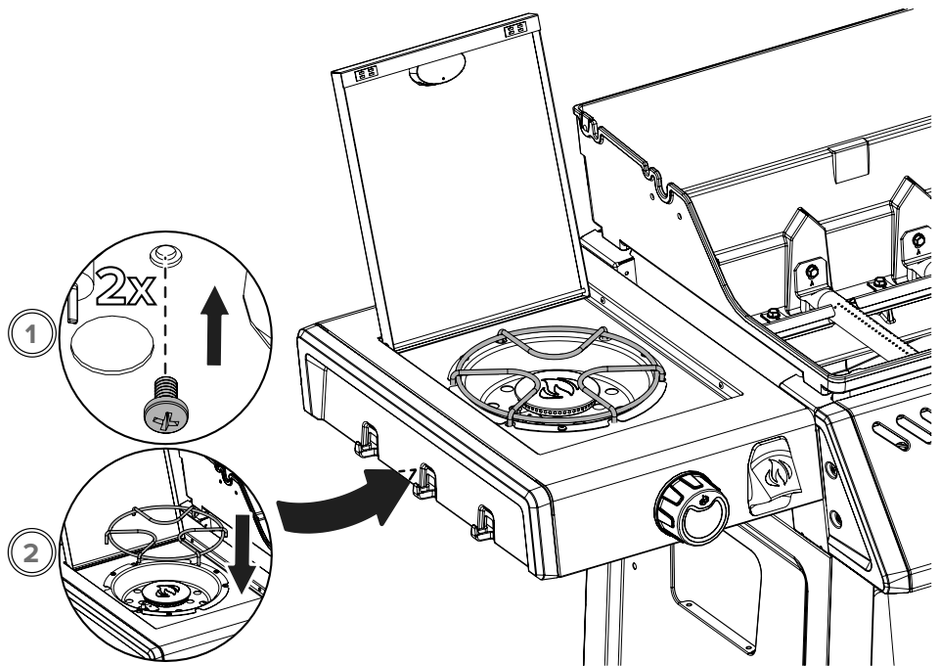

32

SB/SIB

x1

NON-SB/SIB

x2

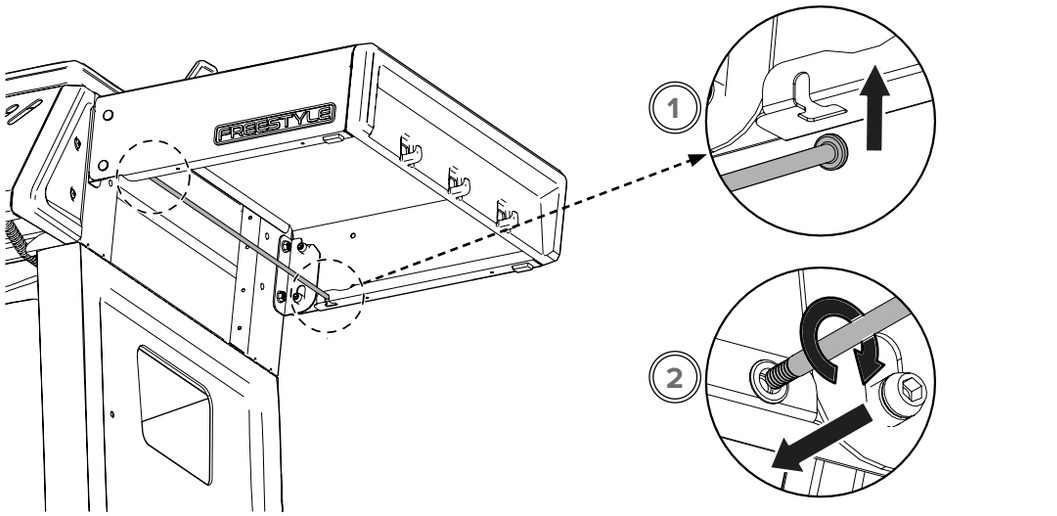

33

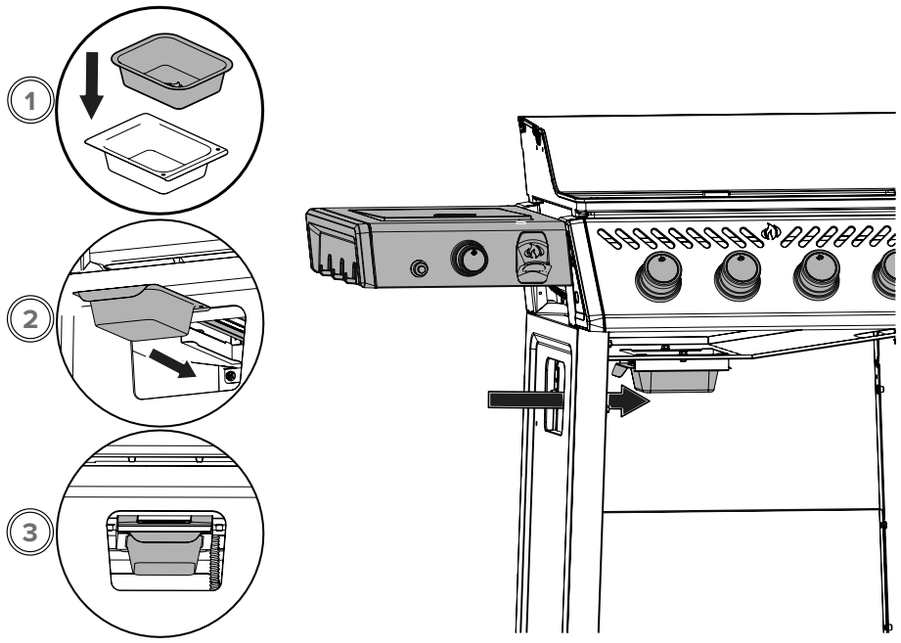

34

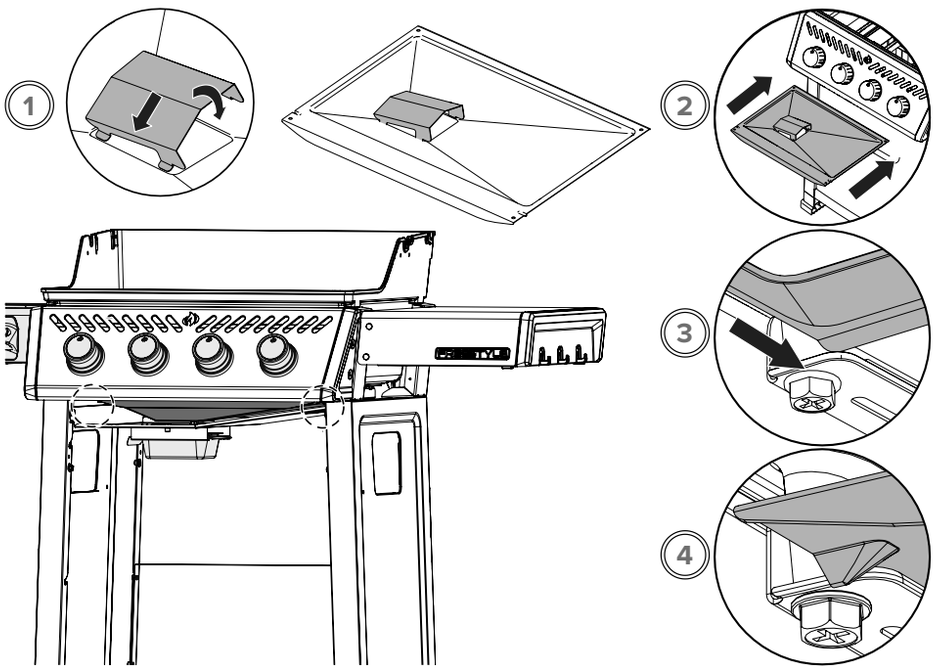

35

 x2

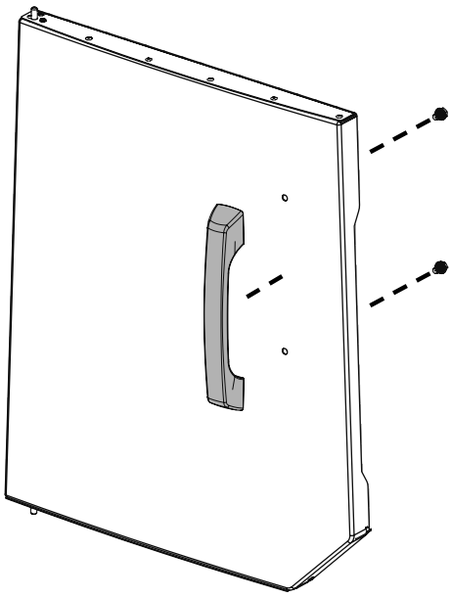

36

 x2

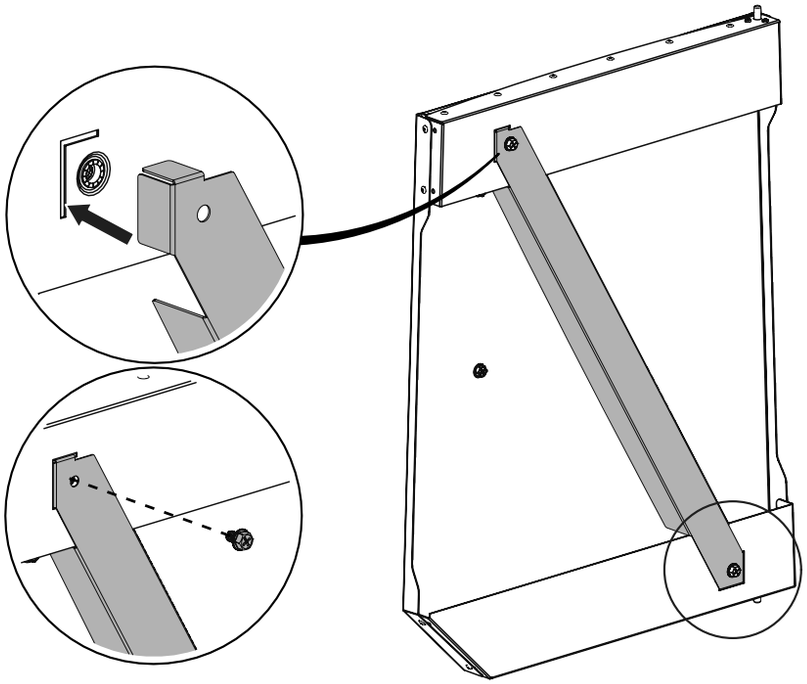

37

x1 x1

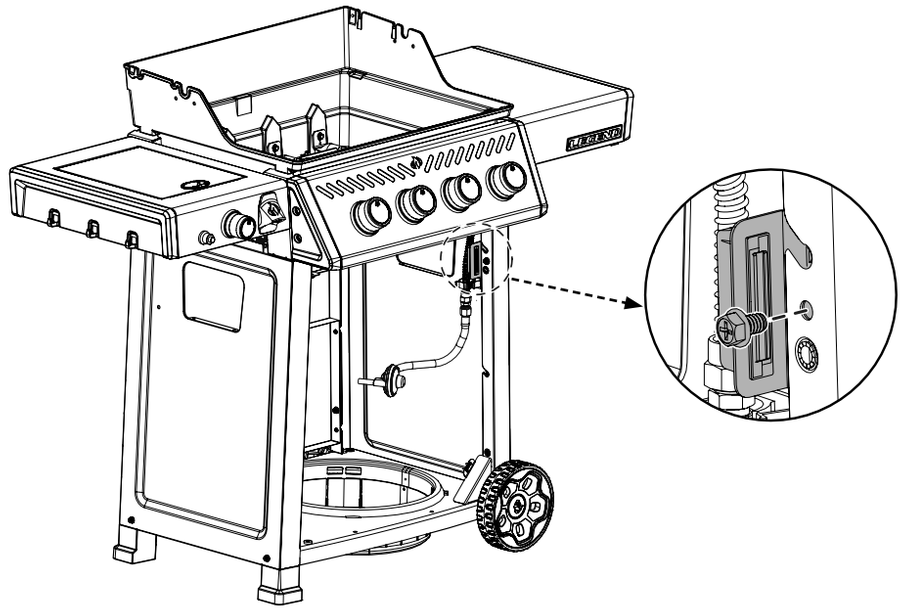

38

x1

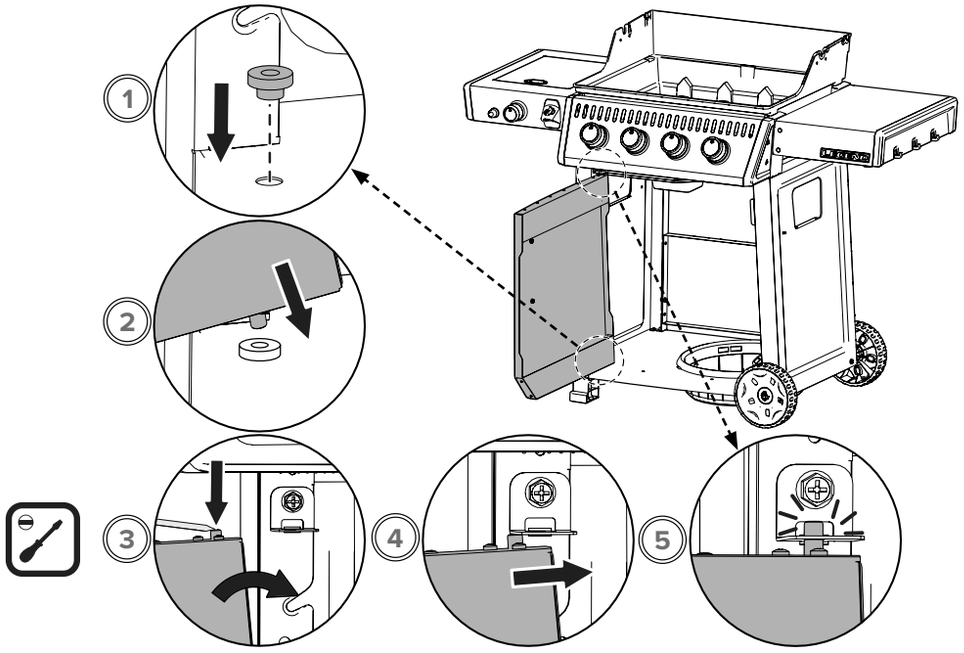

39

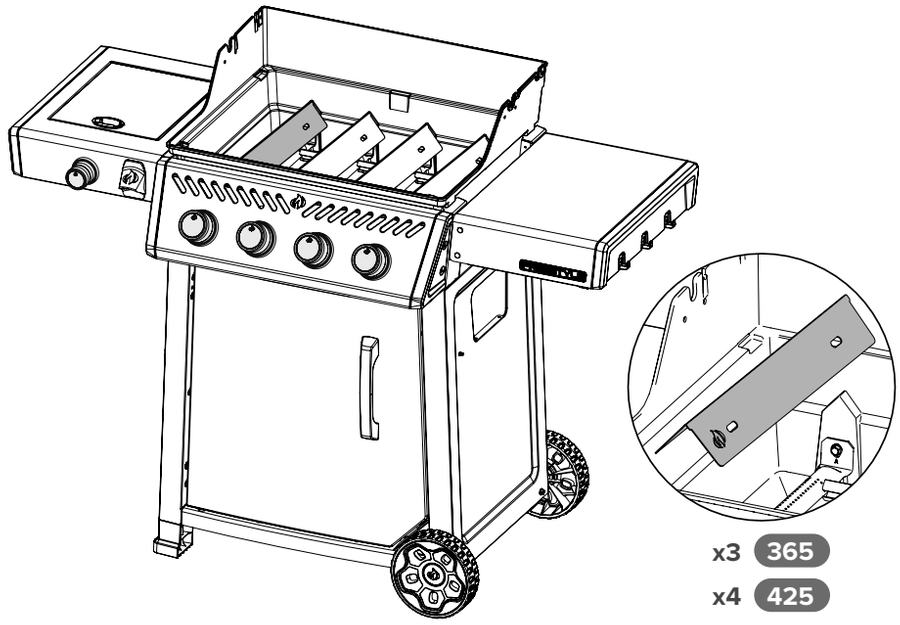

x3 365

x4 425

40

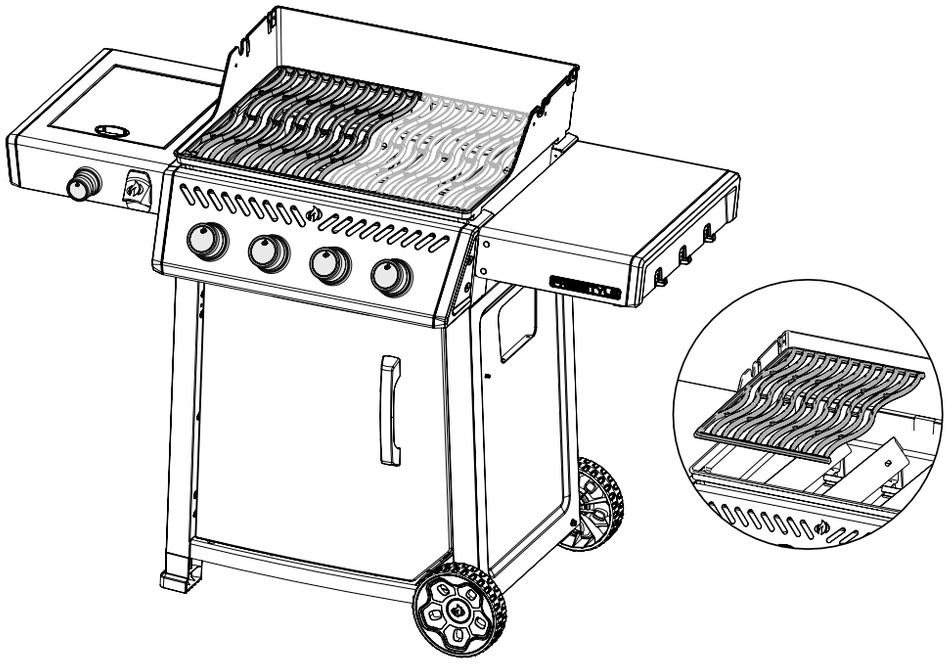

41

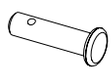





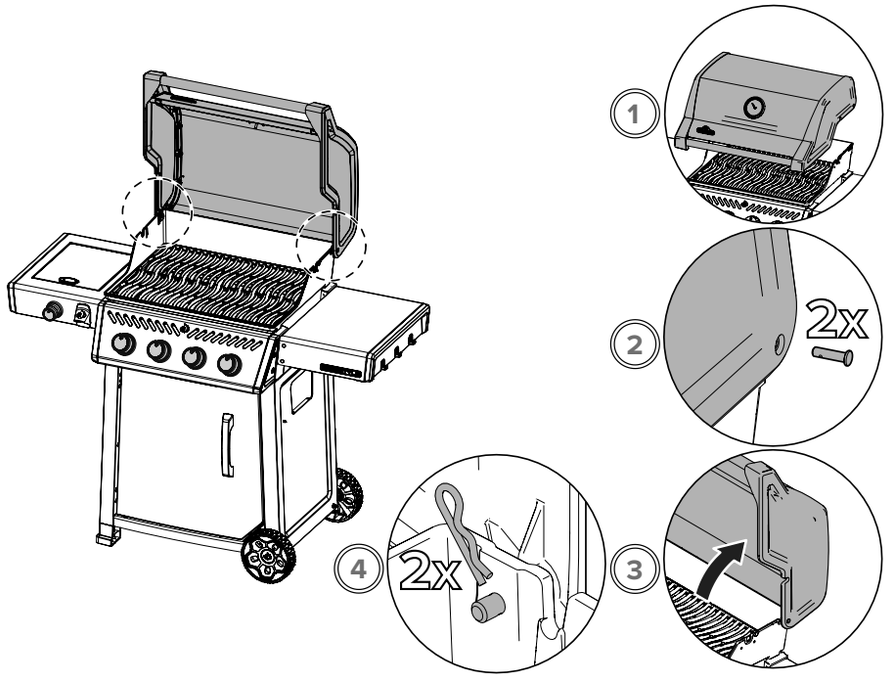

42

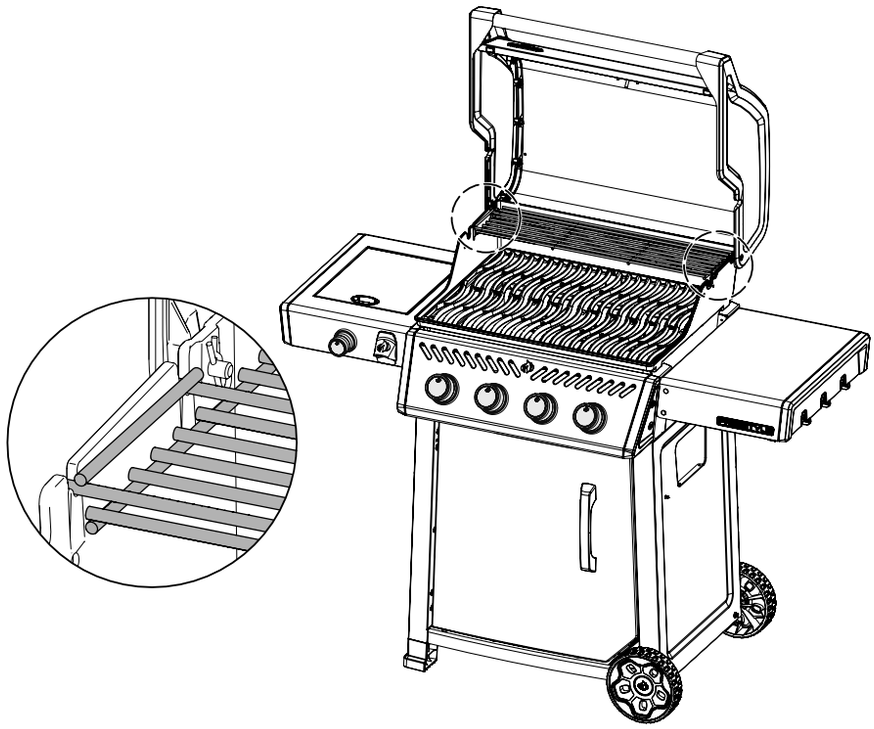

43

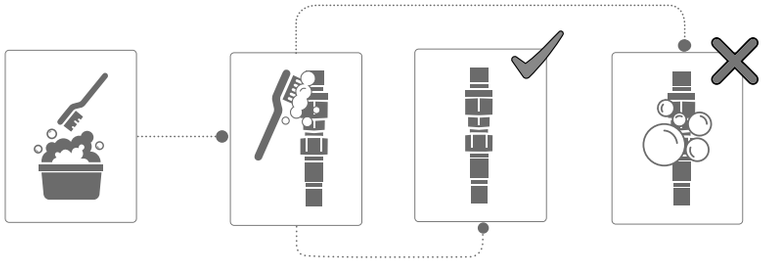

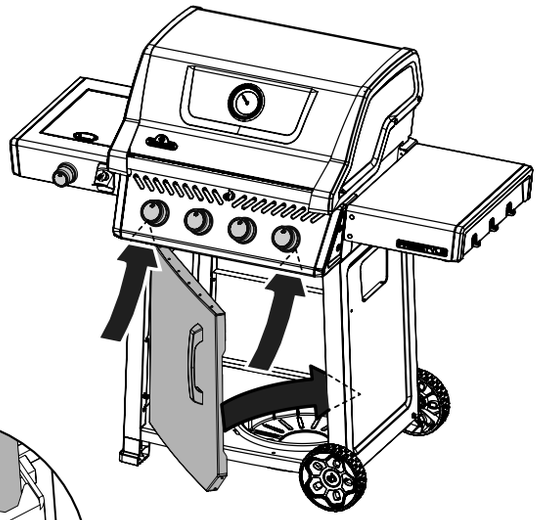

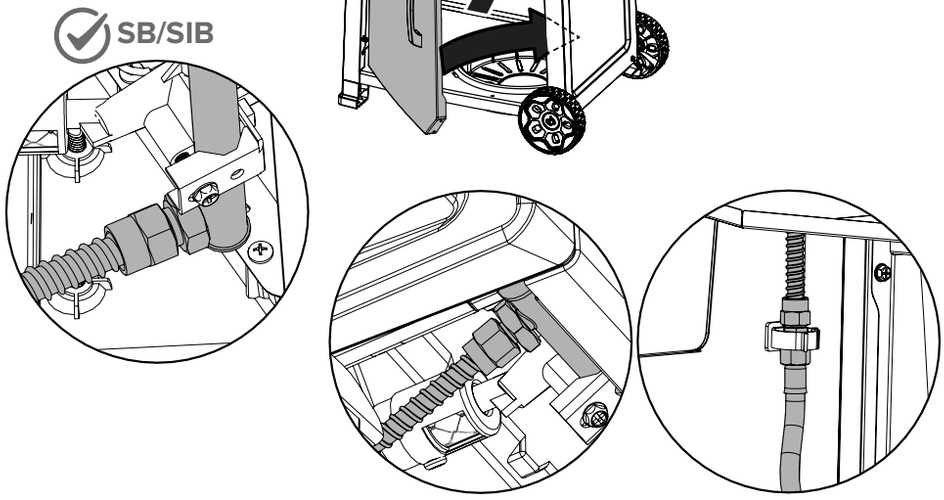

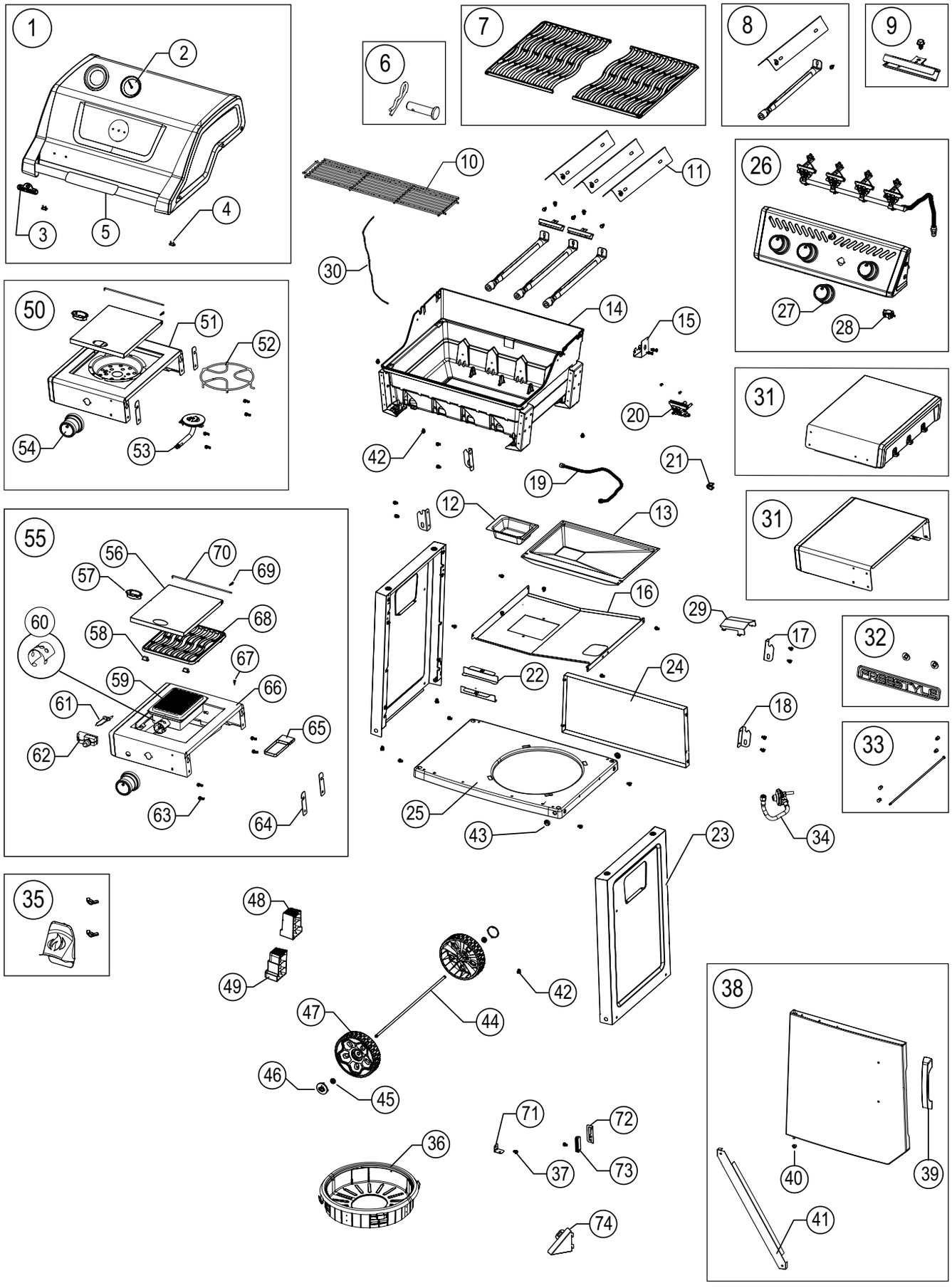
1
2
3
4
5
6
7
8
9
10
11
26
27
28
30
14
15
20
31
42
19
21
12
13
31
50
51
52
54
53
55
56
70
69
57
60
68
58
67
59
66
61
65
62
63
64
16
29
17
32
22
24
18
33
25
43
34
23
35
48
49
42
47
44
46
45
38
40
39
41
71
72
37
73
36
74

Parts List | Liste des pieces | Lista de piezas | Teileliste

	#	F365	FP365	F425	FP425	FP425-PHM	Description | Description | Descripción | Beschreibung
1	N010-1534-BK	x	x				Black Lid Assembly | Assemblage couvercle noir | Conjunto De Tapa Negra | Schwarze Abdeckung
	N010-1535-BK			x	x		
	N010-1535-PHM					x	Lid Phantom Black Assembly | Assemblage couvercle Phantom Black | Conjunto De Tapa Phantom Negra | Abdeckung Phantom Black
2	S91011	x	x	x	x		Kit, Temp/Bezel | Kit, température/ cadran | Kit, Temp/Bisel | Kit, Temperaturanzeige/Blende
	S91013					x	
3	N385-0513-SER	x	x	x	x		Napoleon Logo | Logo Napoleon | Logotipo Napoleon | Napoleon-Logo
	N385-0513-BK-SER					x	
4	N510-0013	x	x	x	x	x	Bumper | Pare-chocs | Parachoques | Stoßfänger
5	N370-1254-SS-CE	x	x				Kit, Lid Handle | Kit, poignée de couvercle | Kit, Mango De La Tapa | Kit, Abdeckungsgriff
	N370-1255-SS-CE			x	x		
	N370-1255-MK-CE					x	
6	N370-1089-SER	x	x	x	x	x	Kit, Lid Pivot | Kit, pivot de couvercle | Kit, Pivote De La Tapa | Kit, Abdeckungsdrehpunkt
7	S83039	x	x				Cast Iron Grids | Grilles en fonte | Rejillas De Hierro Fundido | Gusseisenroste
	S83008			x	x		
	S83043					x	Stainless Steel Grids | Grilles en acier inoxydable | Rejillas De Acero Inoxidable | Edelstahlroste
8	S87001	x	x	x	x	x	Kit, Burner/Sear | Kit, brûleur/sear | Kit, Quemador/Sellador | Kit, Brenner/Sear
9	S87020	x	x				Cross Light Bracket | Support d'éclairage croisé | Soporte De Luz Cruzada | Kreuzlichthalterung
	S87021			x	x	x	
10	N520-0056-SS	x	x				Warming Rack | Grille de réchauffage | Rejilla De Calentamiento | Wärmerost
	N520-0057-SS			x	x	x	
11	S87030	x	x				Sear Plate Set | Ensemble de plaques de cuisson | Juego De Placas De Sellado | Sear-Plattenset
	S87031			x	x	x	
12	N710-0134-BK2GL	x	x	x	x	x	Grease Tray | Bac à graisse | Bandeja De Grasa | Fettauffangschale
	62007	ac	ac	ac	ac	ac	Kit, Grease Trays | Kit, bacs à graisse | Kit, Bandejas De Grasa | Kit, Fettauffangschalen
13	N710-0136-BK2GL	x	x				Drip Pan | Bac d'égouttement | Bandeja De Goteo | Auffangwanne
	N710-0137-BK2GL			x	x	x	

Legend	Légende	Leyenda	Legende
x - Standard Part	x - Standard	x - Estándar	x - Standardteil
p - Propane	p - Propane	p - Propano	p - Propan
ac - Accessory	ac - Accessoire	ac - Accesorio	ac - Zubehör

	#	F365	FP365	F425	FP425	FP425-PHM	Description | Description | Descripción | Beschreibung
14	N010-1424-SER	x	x				Base Assembly | Assemblage de la base | Conjunto De Base | Basisbaugruppe
	N010-1425-SER			x	x	x	
15	N475-0091	ac	ac	ac	ac	ac	Rotisserie Mount | Supports rotatifs | Soporte Para Asador | Rotisseriehalterung
16	N585-0171-BK1SG	x	x				Heat Shield | Bouclier thermique | Protector Térmico | Hitzeschild
	N585-0172-BK1SG			x	x	x	
17	N080-0483	x	x	x	x	x	Shelf Bracket Right | Support d'étagère droit | Soporte De Estante Derecho | Regalhalterung rechts
18	N080-0482	x	x	x	x	x	Shelf Bracket Left | Support d'étagère gauche | Soporte De Estante Izquierdo | Regalhalterung links
19	N720-0055	sb	sib	sb	sib	sib	Side Burner Supply Tube | Tube d'alimentation du brûleur latéral | Tubo De Suministro Del Quemador Lateral | Seitlicher Brenner-Versorgungsrohr
20	N010-1529-30	sb		sb			Manifold Assembly - FLM SB LPG 30mbar | Assemblage du collecteur - FLM SB LPG 30 mbar | Conjunto De Colector - FLM SB LPG 30mbar | Verteilerbaugruppe – Flm Sb Lpg 30 mbar
	N010-1529-50	sb		sb			Manifold Assembly - FLM SB LPG 50mbar | Assemblage du collecteur - FLM SB LPG 50mbar | Conjunto De Colector - FLM SB LPG 50mbar | Verteilerbaugruppe – Flm Sb Lpg 50 mbar
	N010-1537-30		sib		sib	sib	Manifold Assembly IR SB F365/425 LPG 30mbar | Assemblage du collecteur -IR SB F365/425 LPG 30mbar | Conjunto, Colector IR SB F365/425 GLP 30 Mbar | Baugruppe, Verteiler Ir Sb F365/425 Lpg 30 mbar
	N010-1537-50		sib		sib	sib	Manifold Assembly IR SB F365/425 LPG 50mbar | Assemblage du collecteur - IR SB F365/425 LPG 50mbar | Conjunto, Colector IR SB F365/425 GLP 50 Mbar | Baugruppe, Verteiler Ir Sb F365/425 Lpg 50 mbar
21	N160-0051	x	x	x	x	x	Flex Line Base Clip | Pince de base pour conduite flexible | Clip De Base De Línea Flexible | Flexline-Basisclip
22	N080-0472-BK1SG	x	x	x	x	x	Grease Tray Slide Bracket | Support coulissant pour bac à graisse | Soporte Deslizante De Bandeja De Grasa | Fettpfannen-Gleithalterung
23	N475-0557-BK1SG	x	x	x	x		Cart Side Panel | Panneau latéral du chariot | Panel Lateral Del Carro | Wagen-Seitenwand
	N475-0557-BK1TX					x	
24	N475-0583-BK1SG	x	x				Cart Back Panel | Panneau arrière du chariot | Panel Trasero Del Carro | Wagen-Rückwand
	N475-0584-BK1SG			x	x		
	N475-0584-BK1TX					x	

	#	F365	FP365	F425	FP425	FP425-PHM	Description | Description | Descripción | Beschreibung
25	N590-0336-BK1SG	x	x				Cart Base Panel | Panneau de base du chariot | Panel Base Del Carro | Wagen-Bodenplatte
	N590-0337-BK1SG			x	x		
	N590-0337-BK1TX					x	
26	N010-1811-30-BK	30mbar	30mbar				Control Panel Assembly | Ensemble panneau de commande | Conjunto Del Panel De Control | Bedienfeldbaugruppe
	N010-1811-50-BK	50mbar	50mbar				
	N010-1812-30-BK			30mbar	30mbar		
	N010-1812-50-BK			50mbar	50mbar		
	N010-1812-30-PHM					30mbar	
	N010-1812-50-PHM					50mbar	
27	N380-0043-BK-GY	x	x	x	x		Control Knob W/Bezel Lrg | Bouton de commande avec lunette grande taille | Perilla De Control Con Bisel Grande | Bedienknopf mit großer Blende
	N380-0043-BK					x	
28	N160-0053	x	x	x	x	x	Flex Line Clip | Clip pour tuyau flexible | Clip Para Línea Flexible | Flexline-Clip
29	N215-0027	x	x	x	x	x	Drip Pan Deflector | éflecteur pour bac d'égouttement | Deflector De Bandeja De Goteo | Tropfschalenabweiser
30	N750-0106	sb		sb			Electrode Wire | Fil d'électrode | Cable De Electrodo | Elektrodendraht
	N750-0107		sib		sib	sib	
31	N010-1815-BK	x	x	x	x		Side Shelf L/R Assembly | Ensemble tablette latérale gauche/droite | Conjunto De Estante Lateral Izquierdo/ Derecho | Seitenregal-Baugruppe links/ rechts
	N010-1815-BX					x	
32	N385-10007323-SER	x		x			Logo | Logotipo | Logo
	N385-10007262-SER		x		x		
	N385-10007262-BK-SER					x	
33	N370-1090-SER	x	x	x	x	x	Kit, Shelf Hardware | Kit, quincaillerie pour tablette | Kit, Herrajes Para Estante | Kit, Regalbeschläge
34	N530-0032 | DE	p	p	p	p	p	Regulator/Hose | Régulateur/tuyau | Regulador/Manguera | Regler/Schlauch
	N530-0033 | NL	p	p	p	p	p	
	N530-0034 | DK, ES, FI, NO	p	p	p	p	p	
	N530-0035 | SE	p	p	p	p	p	
	N530-0036 | IT, GR	p	p	p	p	p	
	N530-0037 | GB	p	p	p	p	p	
	N530-0038 | FR	p	P	p	p	p	
	N530-0039 | HU	p	p	p	p	p	
	N530-0042 | CH	p	p	p	p	p	
	N530-0043 | UA, RU	p	p	p	p	p	
	N530-0044 | PL	p	p	p	p	p	
	N530-0046 | CZ, HR, SI	p	p	p	p	p	
35	N080-0422-BK-SER	x	x	x	x	x	Bottle Opener | Décapsuleur | Abridor De Botellas | Flaschenöffner
36	N655-10001771	p	p	p	p	p	Tank Support | Support de réservoir | Soporte Del Depósito | Tankhalterung
37	N570-0038	x	x	x	x	x	Screw,1/4-20 X1/2 Stn Stl Hex | Vis, 1/4-20 X1/2 Stn Stl Hex | Tornillo, 1/4-20 X1/2 Stn Stl Hex | Schraube, 1/4-20 X1/2 Stn Stl Sechskant
38	N010-1813-BK	x	x				Door Assembly | Assemblage de porte | Conjunto De Puerta | Türbaugruppe
	N010-1814-BK			x	x		
	N010-1814-BX					x	

	#	F365	FP365	F425	FP425	FP425-PHM	Description | Description | Descripción | Beschreibung
39	N325-0094-BK0TX-SER	x	x	x	x	x	Door Handle | Poignée de porte | Manilla De Puerta | Türgriff
40	N105-0011	x	x	x	x	x	Door Bushing | Douille de porte | Casquillo De Puerta | Türbuchse
41	N655-10007338-BK1SG	x	x				Door Stiffener | Renforts de porte | Refuerzo De Puerta | Türversteifung
	N655-10007344-BK1SG			x	x		
	N655-10007344-BK1TX					x	
42	N570-0118	x	x	x	x	x	Screw | Vis | Tornillo | Schraube
43	N105-0021-BK0TX	x	x	x	x	x	Cart Axle Bushing | Douille d'essieu de chariot | Buje Del Eje Del Carro | Achslagerbuchse für Wagen
44	N015-0014	x	x	x	x	x	Cart Axle | Essieu de chariot | Eje Del Carro | Achse für Wagen
45	Z450-0015	x	x	x	x	x	Nut | Écrou | Tuerca | Mutter
46	N120-0048-BK0TX	x	x	x	x	x	Hub Cap | Enjoliveur | Tapa Del Buje | Radkappe
47	N745-0010-BK0TX	x	x	x	x	x	Wheel | Roue | Rueda | Rad
48	N272-0004-BK0TX	x	x	x	x	x	Back Leveling Foot | Pied de nivellement arrière | Pie De Nivelación Trasero | Hinterer Nivellierfuß
49	N272-0003-BK0TX	x	x	x	x	x	Front Leveling Foot | Pied de nivellement avant | Pie De Nivelación Delantero | Vorderer Nivellierfuß
50	N010-1816-BK	sb		sb			Flame SB Shelf Assembly | Ensemble d'étagère Flame SB | Conjunto De Estante SB Flame | Flame SB-Regalboden-Baugruppe
51	N010-1427-BK	sb		sb			Flame SB Shelf | Étagère Flame SB | Estante SB Flame | Flame SB-Regalboden
52	Z305-0008	sb		sb			Side Burner Grate | Grille de brûleur latéral | Rejilla Del Quemador Lateral | Seitlicher Brennerrost
53	N100-0066	sb		sb			Flame Burner | Brûleur à flamme | Quemador Flame | Flammenbrenner
54	N380-0044-BK-GY	x	x	x	x		Control Knob W/ Bezel Sml | Bouton de commande avec lunette Sml | Perilla De Control Con Bisel Pequeño | Bedienknopf mit kleiner Blende
	N380-0044-BK					x	
55	N010-1817-BK-CE		sib		sib		Infrared SB Shelf Assembly | Assemblage d'étagère infrarouge SB | Conjunto De Estante Infrarrojo SB | Infrarot-SB-Regalboden-Baugruppe
	N010-1817-BX-CE					sib	
56	N335-0099-BK1HR	sb	sib	sb	sib		Side Burner Lid | Couvercle de brûleur latéral | Tapa Del Quemador Lateral | Seitlicher Brennerdeckel
	N335-0099-BK1TX					sib	
57	Z325-0013	sb	sib	sb	sib	sib	Side Burner Lid Handle | Poignée de couvercle de brûleur latéral | Mango De La Tapa Del Quemador Lateral | Seitlicher Brennerdeckelgriff
58	Z430-0002	sb	sib	sb	sib	sib	Side Burner Lid Magnet | Aimant de couvercle de brûleur latéral | Imán De La Tapa Del Quemador Lateral | Seitlicher Brennerdeckelmagnet

	#	F365	FP365	F425	FP425	FP425-PHM	Description | Description | Descripción | Beschreibung
59	S81004		sib		sib	sib	IR Side Burner | Brûleur latéral IR | Quemador Lateral IR | IR-Seitenbrenner
60	N080-10005190	sib	sib	sib	sib	sib	IRSB Air Shutter Bracket | Support de volet d'air IRSB | Soporte para obturador de aire IRSB | IRSB-Luftklappenhalterung 50mbar
61	N240-0037		sib		sib	sib	Side Burner Electrode | Électrode de brûleur latéral | Electrodo Del Quemador Lateral | Seitenbrenner-Elektrode
62	S86002		sib		sib	sib	Igniter | Allumeur | Encendedor | Zünder
63	N570-0108	sb/sib	sb/sib	sb/sib	sb/sib	sib	Screw | Vis | Tornillo | Schraube
64	N500-0072	sb/sib	sb/sib	sb/sib	sb/sib	sib	Side Shelf Plate | Plaque d'étagère latérale | Placa De La Bandeja Lateral | Seitenablageplatte
65	N710-0116		sib		sib	sib	Side Burner Drip Pan | Bac d'égouttement de brûleur latéral | Bandeja De Goteo Del Quemador Lateral | Seitenbrenner-Auffangwanne
66	N010-1496-BK		sib		sib		Assy, IR Side Burner Shelf Blk | Assemblage, tablette de brûleur latéral infrarouge noir | Conjunto, Bandeja Del Quemador Lateral Ir Blk | Baugruppe, Ir-Seitenbrennerablage Blk
	N010-1496-BX					sib	Assy, IR Side Brn Shelf | Assemblage, tablette de brûleur latéral infrarouge | Conjunto, Bandeja del Quemador Lateral | Baugruppe, Ir-Seitenbrennerablage
67	N570-0013		sib		sib	sib	Screw #8 X 5/8 In St.st. Pan Hd. Phil | is n° 8 x 5/8 po en acier inoxydable à tête plate | Tornillo N.º 8 X 5/8 Pulgadas St.st. Pan Hd. Phil | Schraube Nr. 8 x 5/8 Zoll, St.st. Pan Hd. Phil
68	S83009		sib		sib	sib	IR Side Burner Grid | Grille de brûleur latéral infrarouge | Rejilla Del Quemador Lateral IR | IR-Seitenbrennerrost
69	N485-0021	sb	sib	sb	sib	sib	Pin | Goupille | Pasador | Stift
70	Z580-0003	sb	sib	sb	sib	sib	SB Lid Pivot | Pivot de couvercle SB | Pivote De La Tapa Del Quemador Lateral | SB-Mitglied Drehgelenk
71	N080-0488-BK1SG	x	x	x	x		Door Pivot Bracket | Support de pivot de porte | Soporte Del Imán De La Puerta | Tür-Drehgelenkhalterung
	N080-0488-BK1TX					x	
72	N080-0491-BK1SG	x	x	x	x		Door Magnet Bracket | Support d'aimant de porte | Imán De La Puerta | Tür-Magnethalterung
	N080-0491-BK1TX					x	
73	N430-0002	x	x	x	x	x	Door Magnet | Aimant de porte | Imán De La Puerta | Türmagnet
74	N080-0487-BK1SG	x	x	x	x		Door Corner Bracket | Support d'angle de porte | Soporte De La Esquina De La Puerta | Tür-Eckhalterung
	N080-0487-BK1TX					x	

Accessory Components
Composants auxiliaires
Componentes accesorios
Zubehörkomponenten

#	F365	FP365	F425	FP425	FP425-PHM	Description | Description | Descripción | Beschreibung
61444	ac	ac	ac	ac	ac	Cover | Couvercle | Cubierta | Abdeckung
56425	ac	ac	ac	ac	ac	Cast Iron Griddle | Plaque en fonte | Plancha de hierro fundido | Gusseisen-Grillrost
67732	ac	ac	ac	ac	ac	Charcoal Tray | Bac à charbon | Bandeja para carbón | Holzkohlebehälter
62007	ac	ac	ac	ac	ac	Grease Trays Foil (5 Pieces) | Bacs à graisse Feuille d'aluminium (5 pièces) | Bandejas para grasa Papel de aluminio (5 piezas) | Fettauffangschalen Folie (5 Stück)
62050	ac	ac	ac	ac	ac	Maintenance Jetfire Brush/Burner Kit | Entretien Kit de brosses/brûleurs Jetfire | Kit de mantenimiento Jetfire con cepillo y quemador | Wartung Jetfire-Bürste/Brenner-Set
69302	CE	CE	CE	CE	CE	Rotisserie Kits | Kits pour rôtissoires| Kits para asadores | Rotisserie-Sets
69303	GB	GB	GB	GB	GB	
69305	IL	IL	IL	IL	IL	
69306	CH	CH	CH	CH	CH	

Legend	Légende	Leyenda	Legende
ac - Accessory	ac - Accessoire	ac - Accesorio	ac - Zubehör
CE - Europe	CE - Europe	CE - Europa	CE - Europa
GB - Great Britain	GB - Grande-Bretagne	GB - Gran Bretaña	GB - Großbritannien
IL - Israel	IL - Israël	IL - Israel	IL - Israel
CH - Europe	CH - Suisse	CH - Suiza	CH - Schweiz



50 Years of Home Comfort Solutions.

50 ans de solutions de confort à domicile.

50 años de soluciones de confort para el hogar.

50 Jahre Lösungen für Wohnkomfort.

NAPOLEON® products are protected by one or more U.S. and Canadian and/or foreign patents or patents pending.

Les produits de **NAPOLEON**® sont protégés par un ou plusieurs brevets américains, canadiens et/ou étrangers au par des brevets en instance.

Los productos **NAPOLEON**® están protegidos por una o más patentes o patentes pendientes en E.U., Canadá y/u otros países.

NAPOLEON® -Produkte sind durch ein oder mehrere US-amerikanische und kanadische und/oder ausländische Patente oder angemeldete Patente geschützt.

Address | Adresse
Dirección | Adresse

Wolf Steel Ltd.®

De Riemsdijk 22, 4004 LC,
Tiel, The Netherlands

10-12 Home Farm, Meriden Road,
Berkswell, CV7 7SL,
United Kingdom

24 Napoleon Road, Barrie,
Ontario, L4M 0G8, Canada

Phone | Téléphone
Teléfono | Telefon

Europe | Europa

+31 (0) 88 588 66 55

Online | En ligne
En línea | Online

eu.info@napoleon.com

www.napoleon.com