7.

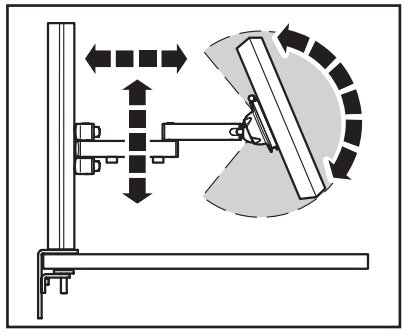

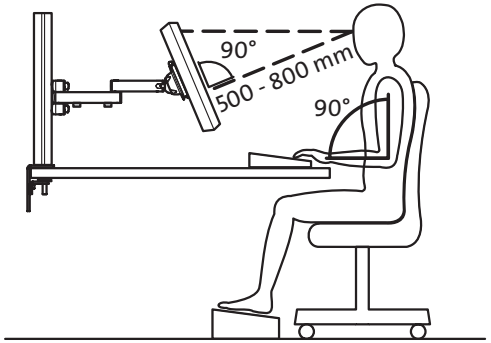

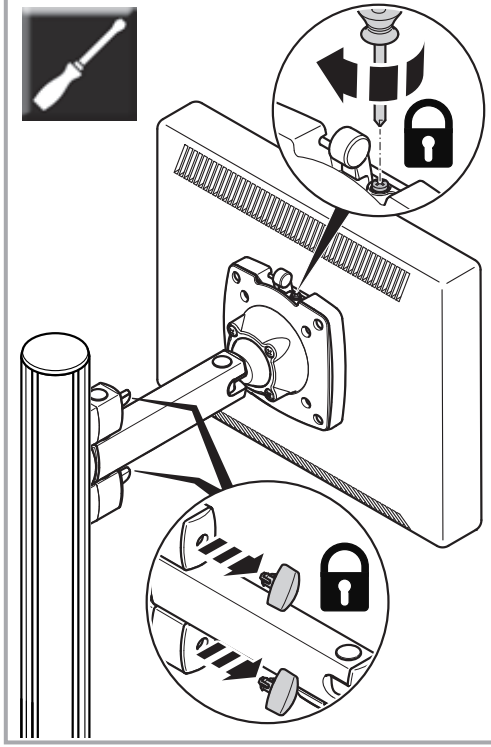

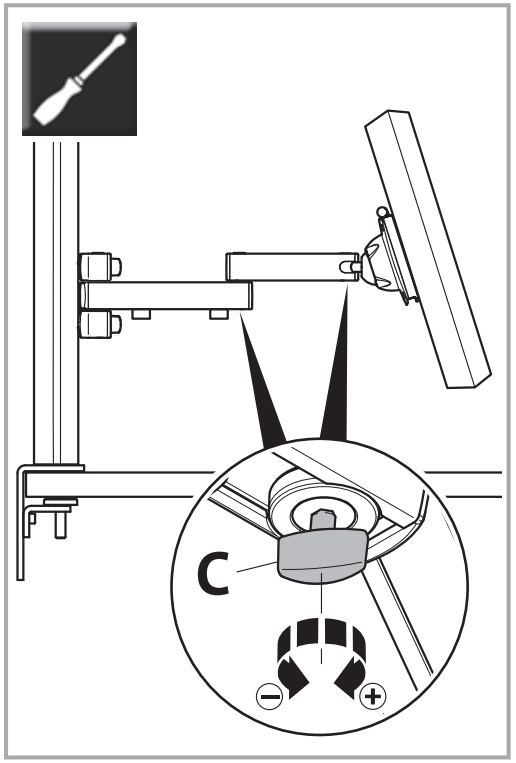

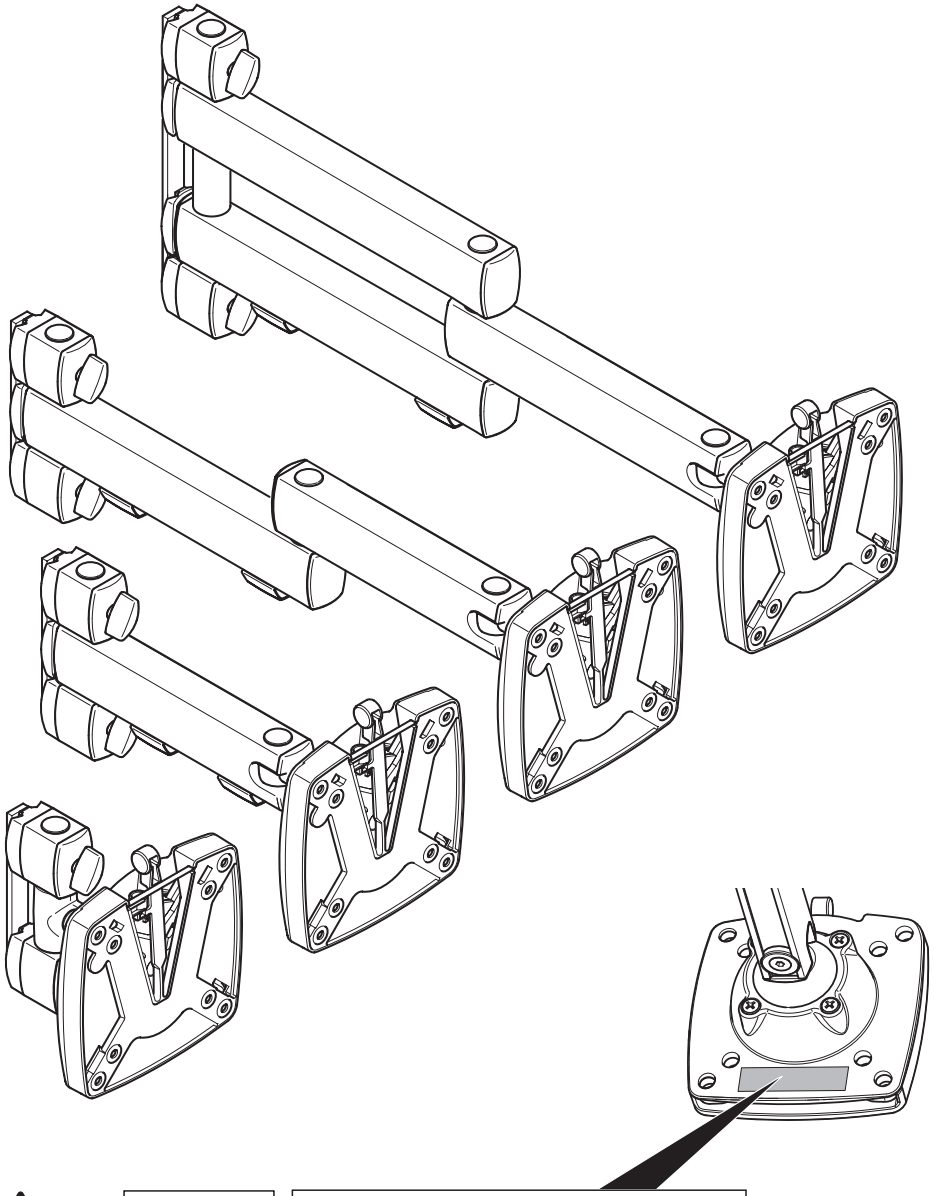

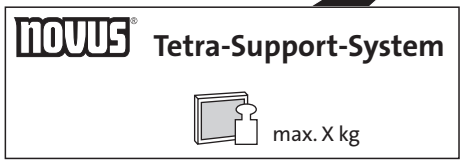

novus®
Dahle North America, Inc.
49 Vose Farm Road
Peterborough, NH 03458
Tel. (800) 995-1379
info@novusmorespace.com
www.novusmorespace.com

859-0771 08/10 Technische und Design Änderungen vorbehalten! Technical and design modifications reserved!

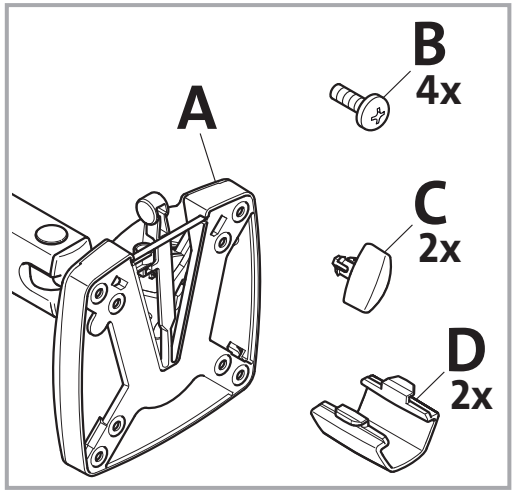
A
B
4x
C
2x
D
2x

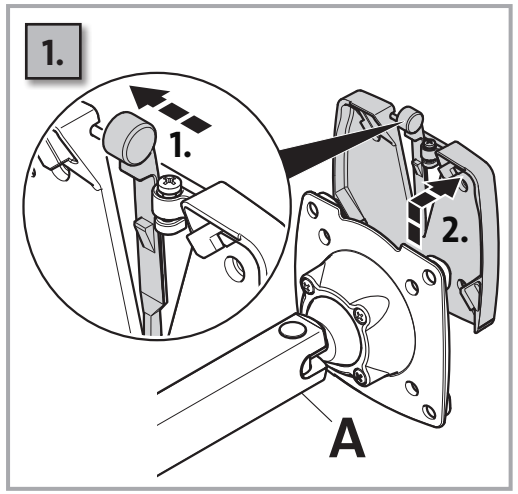
1.
1.
2.
A

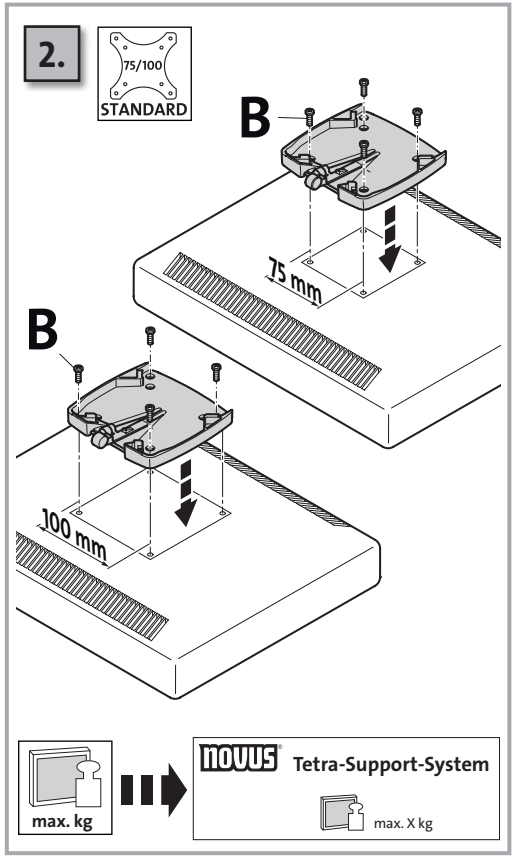
2.
75/100
STANDARD
B
75 mm
B
100 mm
max. kg
novus® Tetra-Support-System
max. X kg

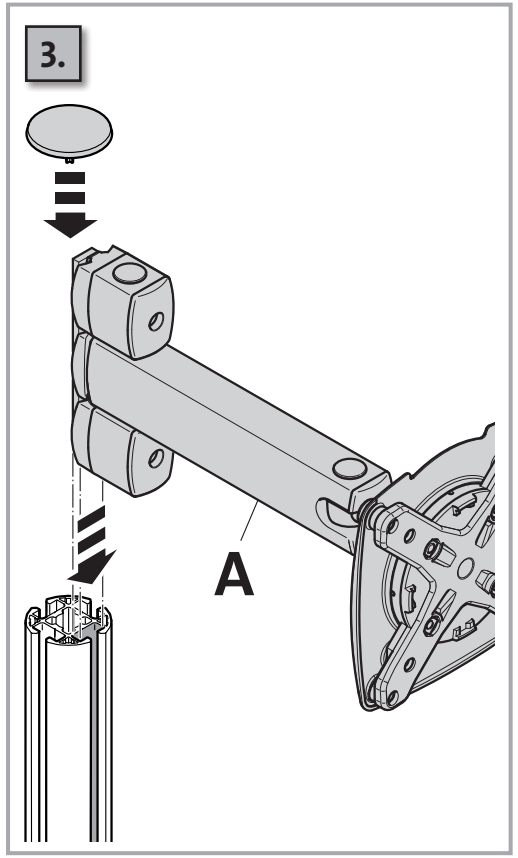
3.
A

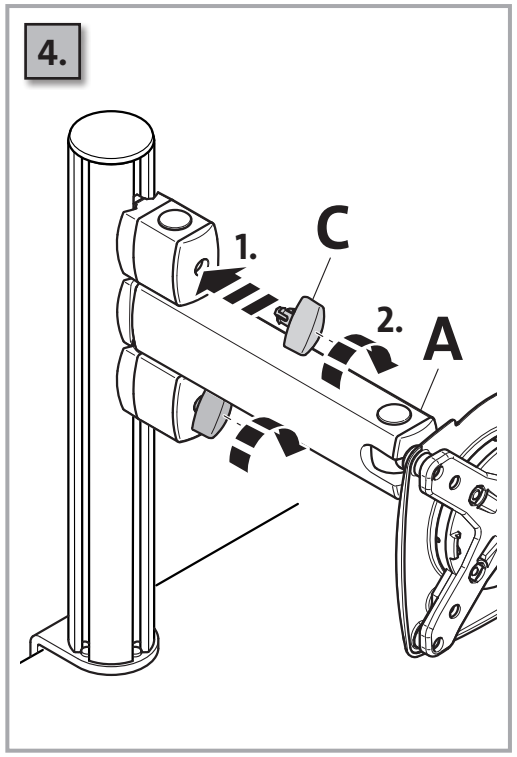
4.
1.
C
2.
A

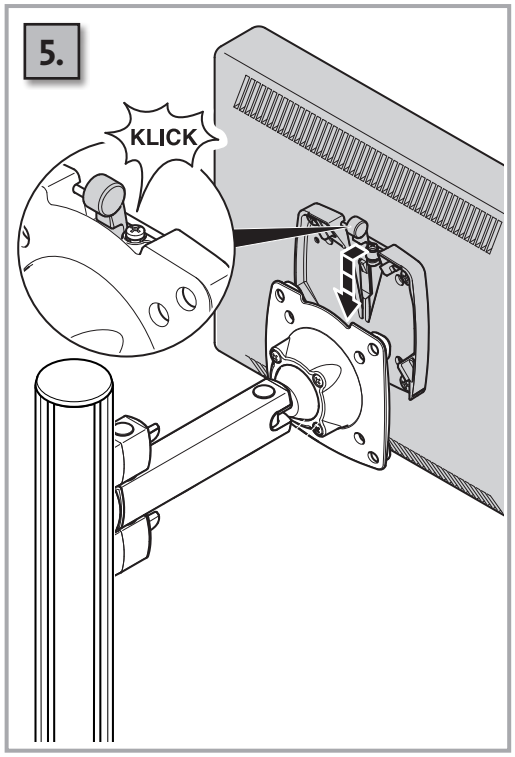
5.
KLICK

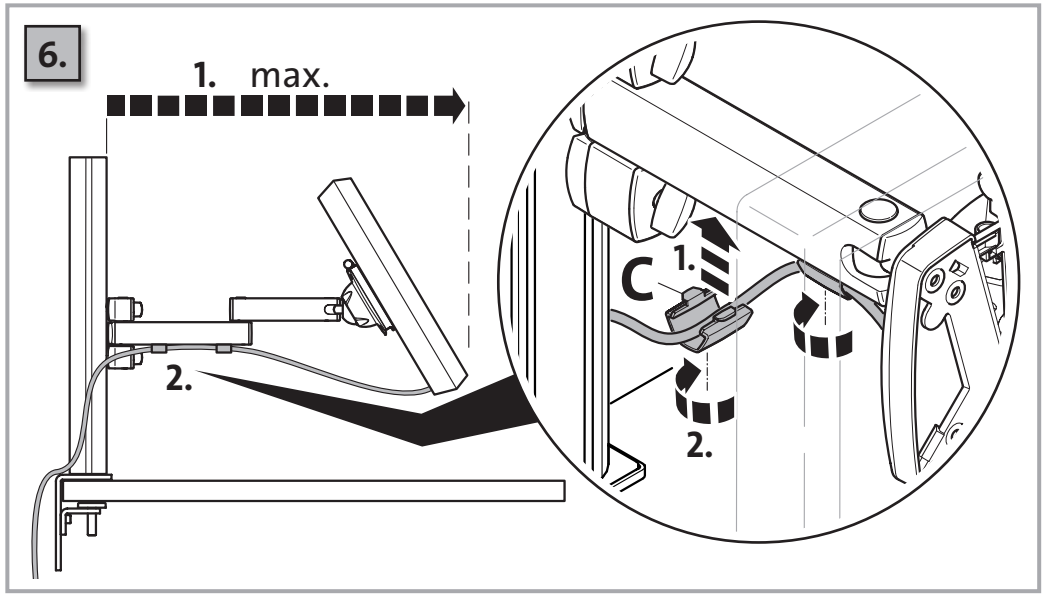
6.
1. max.
2.
C
1.
2.