RANGE
OUTDOOR LIVING

Fabriquée par: RANGE OUTDOOR LIVING
3305 Airport Drive,
Pittsburg, KS 66762
833-689-8428

Basepoint Business Centre : Rivermead Drive, Westlea, Swindon SN5 7EX Téléphone :
0800-118-2476 J.P. Coenstraat 7, The Bridge, La Haye, 2595 WP, Pays-Bas Téléphone : 08005678990

CUISINE EXTÉRIEURE LANCASTER GALLEY

No DE MODÈLE : 2404137, 2601031, 2601000

WARNING
Cancer and Reproductive Harm
www.P65Warnings.ca.gov



Veuillez visiter www.rangeoutdoorliving.com

Pour obtenir le manuel de montage le plus récent, pour enregistrer votre produit ou pour commander des pièces de rechange
Para obtener instrucciones en español, visite www.rangeoutdoorliving.com

---

BILT®

ÉTAPE PAR ÉTAPE FACILEMENT

INSTRUCTIONS INTERACTIVE EN 3D

TÉLÉCHARGEZ L'APPLICATION GRATUITEMENT

App Store Google play

MANUEL DU PROPRIÉTAIRE - DIMENSIONS D'INSTALLATION DE BASE ET NOTES RELATIVES AU MONTAGE

Il est extrêmement important de commencer avec des socles, un plancher-terrasse ou une plateforme en béton pour fixer votre structure

- **Portez une attention particulière aux éléments nécessaires à chaque étape. Veillez à utiliser les bonnes pièces de matériel à chaque étape. L'utilisation de pièces de quincaillerie inadéquates peut entraîner un montage incorrect**
- **N'oubliez pas de repérer la présence d'installations souterraines de services publics et de lignes électriques aériennes**

Des supports de poteau sont fournis avec votre structure, ce qui vous permet de l'installer de façon permanente sur une surface de bois ou de béton préexistante ou nouvelle. Voir les instructions d'ancrage pour plus de détails et de recommandations.

- **La quincaillerie pour fixer les supports des poteaux à la structure est incluse.**
- **La quincaillerie pour monter la structure de façon permanente sur une surface en béton est incluse.**
- **La quincaillerie pour monter la structure de façon permanente sur un plancher en bois n'est PAS incluse et devra être achetée séparément. Vous devez vous assurer qu'il y a un support structurel suffisant sous le plancher-terrasse avant de fixer de façon permanente.**

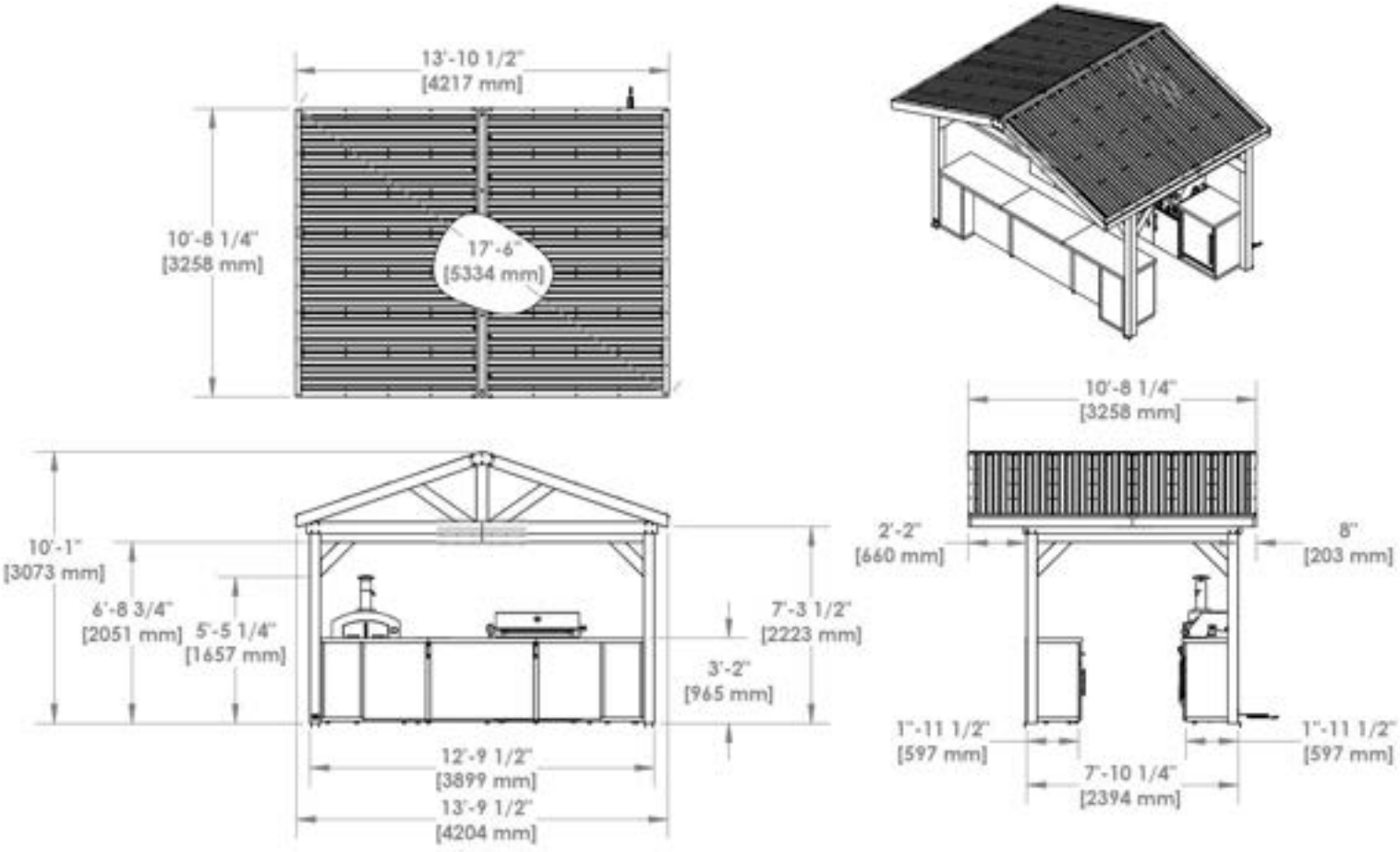

MANUEL DU PROPRIÉTAIRE - DISPOSITION DE L'ANCRAGE

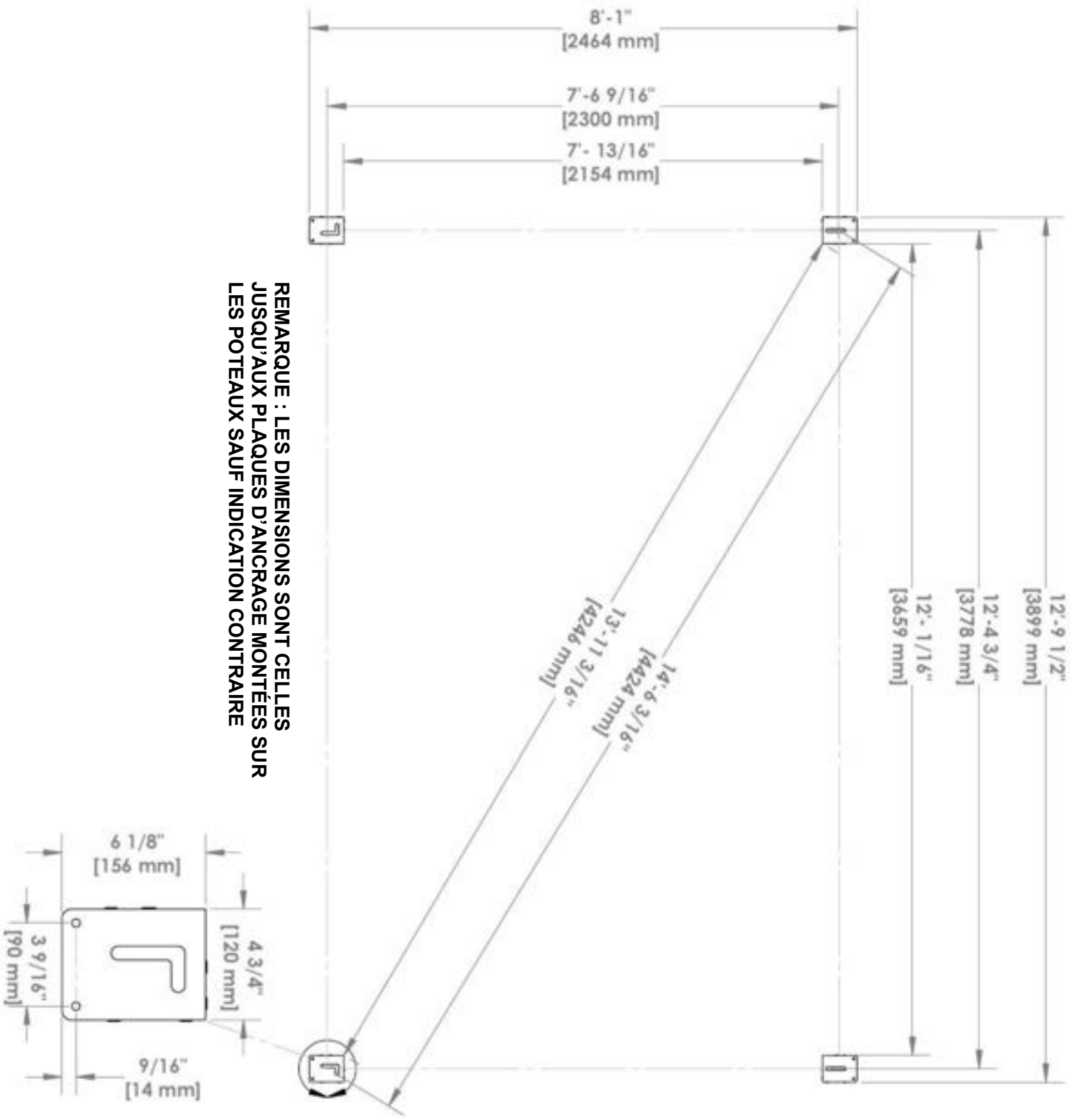

REMARQUE : LES DIMENSIONS SONT CELLES JUSQU'AUX PLAQUES D'ANCRAGE MONTÉES SUR LES POTEAUX SAUF INDICATION CONTRAIRE

MANUEL DU PROPRIÉTAIRE - DISPOSITION DES SERVICES PUBLICS

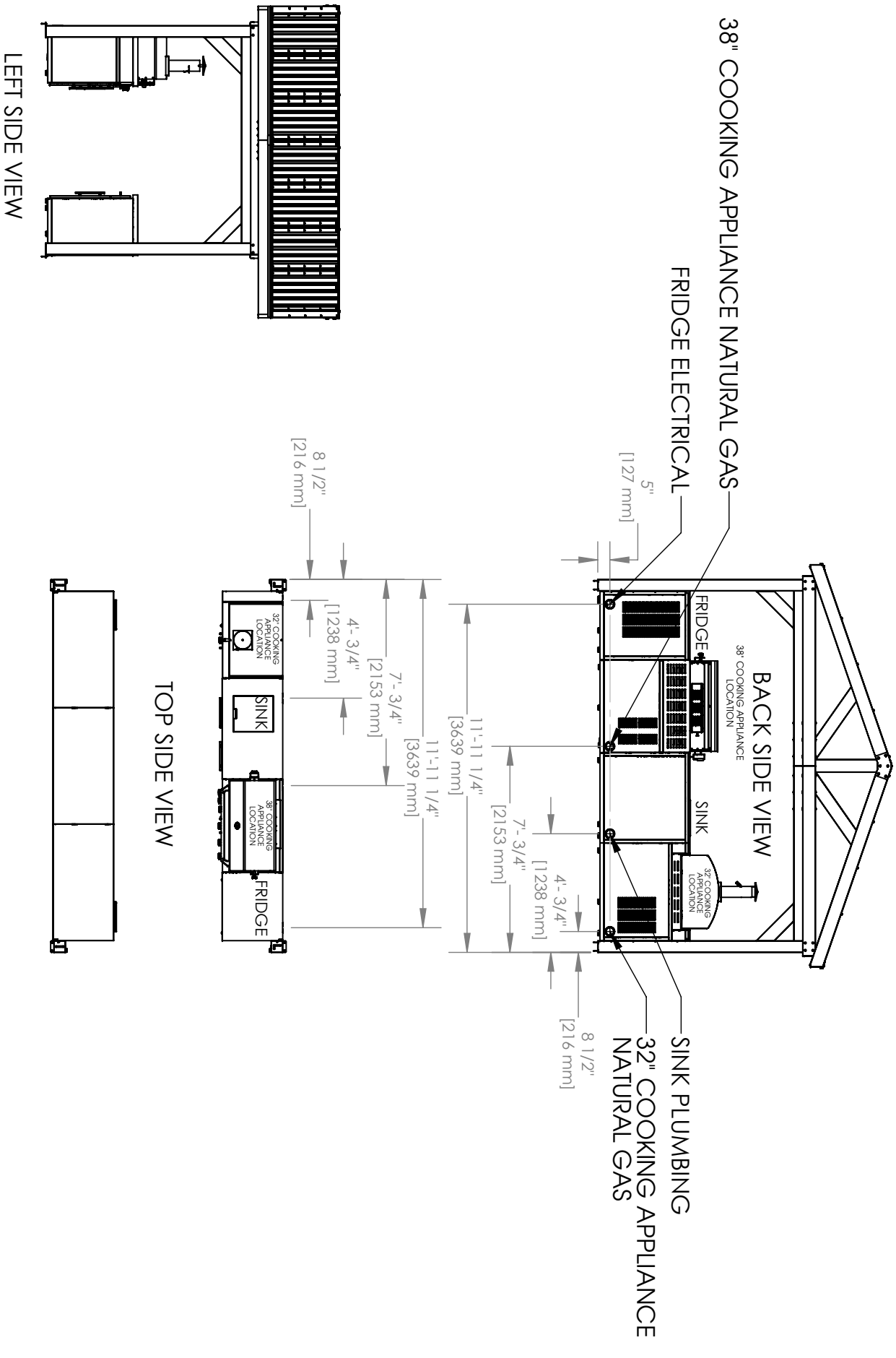

MESURES IMPÉRIALES ARRONDIS AU 1/4 po PRÈS

MANUEL DU PROPRIÉTAIRE - IDENTIFICATION DES PIÈCES

COMPOSANTS MÉTALLIQUES (PAS À L'ÉCHELLE)

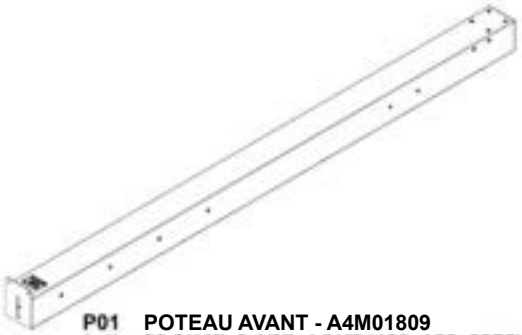

P01 POTEAU AVANT - A4M01809
(x1) 89 9/16"x6 1/8"x4 3/4" (120x155x2275)



P02 POTEAU AVANT - A4M01808
(x1) 89 9/16"x6 1/8"x4 3/4" (120x155x2275)

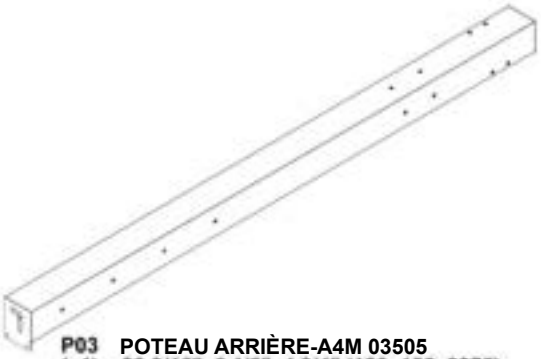

P03 POTEAU ARRIÈRE-A4M 03505
(x1) 89 9/16"x6 1/8"x4 3/4" (120x155x2275)

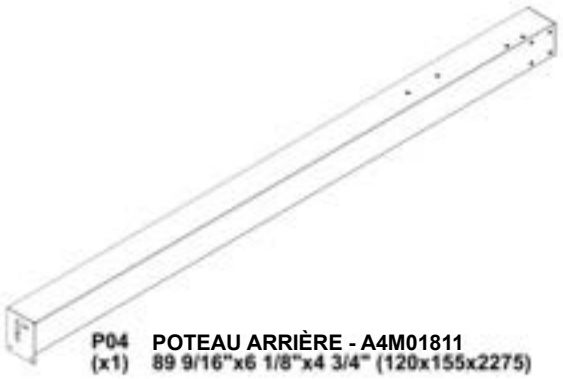

P04 POTEAU ARRIÈRE - A4M01811
(x1) 89 9/16"x6 1/8"x4 3/4" (120x155x2275)

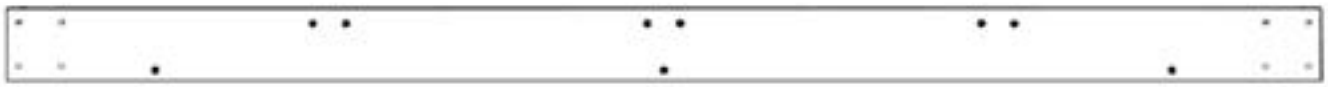

B01 ASSEMBLAGE DE POUTRES LATÉRALES - A4M03507
(x2) 94 5/16"x5 1/4"x1 7/16" (36x134x2396)



B02 ASSEMBLAGE DE POUTRES LATÉRALES -A4M03508
(x2) 84 13/16"x5 1/4"x1 7/16" (36x134x2154)



B03 ASSEMBLAGE DE POUTRE AVANT - A4M03509
(x2) 78 3/16"x5 1/4"x1 7/16" (36x134x1986)

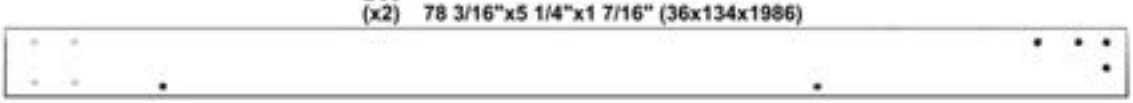

B04 ASSEMBLAGE DE POUTRE AVANT - A4M03510
(x2) 78 3/16"x5 1/4"x1 7/16" (36x134x1986)



B05 ASSEMBLAGE DE POUTRE AVANT - A4M03511
(x2) 72"x5 1/4"x1 7/16" (36x134x1829)



B06 ASSEMBLAGE DE POUTRE AVANT - A4M03512
(x2) 72"x5 1/4"x1 7/16" (36x134x1829)



B07 ASSEMBLAGE DE BRAS DE PIGNON - A4M03513
(x2) 29 3/16"x5 1/4"x1 7/16" (36x134x741)



B08 ASSEMBLAGE DE BRAS DE PIGNON - A4M03514
(x2) 40 1/16"x5 1/4"x1 7/16" (36x134x1017)



B09 ASSEMBLAGE DE BRAS DE PIGNON - A4M03515
(x2) 40 1/16"x5 1/4"x1 7/16" (36x134x1017)

MANUEL DU PROPRIÉTAIRE - IDENTIFICATION DES PIÈCES

COMPOSANTS MÉTALLIQUES (PAS À L'ÉCHELLE)



B10 ASSEMBLAGE DE POUTRES DE FAÎTAGE - A4M03516
(x1) 67 1/16"x5 1/4"x1 7/16" (36x134x1704)



B11 ASSEMBLAGE DE POUTRES DE FAÎTAGE - A4M03517
(x1) 61 3/16"x5 1/4"x1 7/16" (36x134x1554)



B12 ASSEMBLAGE DE POUTRES DE PIGNON - A4M03518
(x2) 88 13/16"x5 1/4"x1 7/16" (36x134x2255)



B13 ASSEMBLAGE DE POUTRES DE PIGNON - A4M03519
(x2) 88 13/16"x5 1/4"x1 7/16" (36x134x2255)



B14 ASSEMBLAGE DE POUTRES D'ÉGOUTTEMENT - A4M03520
(x2) 53 11/16"x4 13/16"x1 7/16" (36x122x1364)



B15 ASSEMBLAGE DE POUTRES D'ÉGOUTTEMENT - A4M03521
(x2) 71 3/4"x4 13/16"x1 7/16" (36x122x1822)



R01 ASSEMBLAGE DE CHEVRONS - A4M03522
(x2) 86 3/8"x4 5/16"x3 1/8" (80x110x2194.6)



R02 ASSEMBLAGE DE CHEVRONS - A4M03523
(x2) 86 3/8"x4 5/16"x3 1/8" (80x110x2194.6)



R03 ASSEMBLAGE DE CHEVRONS - A4M03524
(x6) 86 3/8"x4 5/16"x3 1/8" (80x110x2194.6)



C01 ASSEMBLAGE DU CORBEAU - A4M03525
(x4) 21 13/16"x5 1/4"x2 3/4" (70x134x553.5)



C02 ASSEMBLAGE DU CORBEAU - A4M03526
(x4) 21 13/16"x5 1/4"x2 3/4" (70x134x553.5)



C03 ASSEMBLAGE DU CORBEAU - A4M03527
(x2) 23 3/8"x12"x1 7/16" (36x304x593)



E01 ASSEMBLAGE DE PANNE - A4M03800
(x10) 71 11/16"x1 15/16"x1 9/16" (40x50x1820.60)



E02 ASSEMBLAGE DE PANNE - A4M03801
(x10) 53 5/8"x1 15/16"x1 9/16" (40x50x1362.40)



J1 SUPPORT D'ENTURE - A4M01980
(x4) 1 5/16"x5 3/16"x39 3/8" (33.2x131.2x1000)



J2 SUPPORT D'ENTURE - A4M01270
(x1) 1 1/4"X5 1/8"X15 3/4" (33x131x400)



J6 SUPPORT D'ENTURE - A4M01980
(x2) 19 11/16"x4 11/16"x32.5 (32.5x118.5x500)

MANUEL DU PROPRIÉTAIRE - IDENTIFICATION DES PIÈCES

COMPOSANTS MÉTALLIQUES (PAS À L'ÉCHELLE)



J3 (x2) SUPPORT DE PIGNON - A4M03805
11 1/8"x6 7/16"x1/16" (2x163x282)



J4 (x8) SUPPORT DE POUTRE - A4M02990
1"x1 5/16"x5 1/16" (25x33.2x128)



J5 (x6) SUPPORT DE CHEVRONS - A4M03803
3 5/8"x2 11/16"x2 1/16" (52x68x91.5)



J7 (x4) SUPPORT DE CHEVRONS - A4M03802
3 5/8"x2 3/16"x2" (50x55x92)



J8 (x4) SUPPORT DE PIGNON - A4M03804
4 13/16"x1 9/16"x1 9/16" (40x40x123)



J9 (x4) SUPPORT DE POUTRE - A4M03807
1"x1 5/16"x4 9/16" (25x33.20x116)



J10 (x5) BAGUE DE SUPPORT - A4M03808
13/16"x7/16" (11x20x)



A4M01352 (x70) CACHE-TROU



A6P00530 (x10) BOUCHON MÂLE À TÊTE CARRÉE 2 SENS



A4M03528 (x14) TÔLE D'ACIER



A4M03529 (x2) GARNITURE D'ÉGOUTEMENT



A4M03530 (x2) GARNITURE D'ÉGOUTEMENT



A4M03531 (x2) ENTURE DE GARNITURE D'ÉGOUTEMENT



A4M03532 (x4) BORDURE

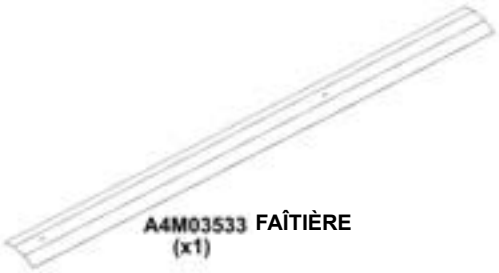

A4M03533 (x1) FAÎTIÈRE

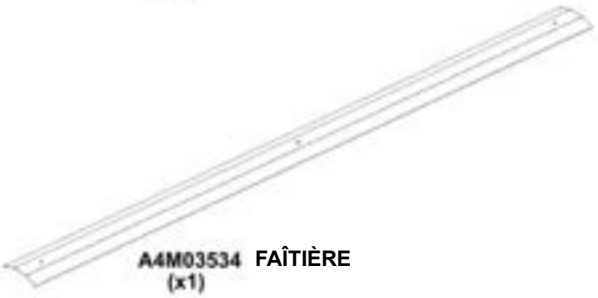

A4M03534 (x1) FAÎTIÈRE



A4M03535 (x1) ENTURE DE FAÎTIÈRE

MANUEL DU PROPRIÉTAIRE - IDENTIFICATION DES PIÈCES

COMPOSANTS MÉTALLIQUES (PAS À L'ÉCHELLE)



D1 ASSEMBLAGE DE PORTE D'ARMOIRE DE FOUR À PIZZA L - A4M03546
(x1) 28 7/16"x19 5/8"x15/16" (24x498x722.5)



D2 ASSEMBLAGE DE PORTE D'ARMOIRE DE FOUR À PIZZA R - A4M03555
(x1) 28 7/16"x19 5/8"x15/16" (24x498x722.5)

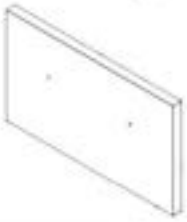

D3 ASSEMBLAGE DE PANNEAU DE TIROIR POUR MEUBLE D'ÉVIER - A4M03569
(x1) 17 3/4"x10 1/4"x15/16" (24x260x451)



D4 ASSEMBLAGE DE CORPS DE TIROIR POUR MEUBLE ÉVIER - A4M03571
(x1) 22 1/4"x16 1/16"x6 7/16" (164.2x408.4x565.4)

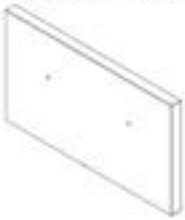

D5 PANNEAU DE GARNITURE POUR MEUBLE D'ÉVIER - A4M03576
(x1) 17 13/16"x10 1/4"x1" (26x260x452)



D6 ASSEMBLAGE DE PORTE D'ARMOIRE D'ÉVIER L - A4M03577
(x1) 22 1/4"x17 13/16"x15/16" (24x452x565)



D7 ASSEMBLAGE DE PORTE D'ARMOIRE POUR GRILL L - A4M03587
(x1) 24 13/16"x19 1/16"x15/16" (24x484.15x630)



D8 ASSEMBLAGE DE PORTE D'ARMOIRE POUR GRILL R - A4M03590
(x1) 24 13/16"x19 1/16"x15/16" (24x484.15x630)



D9 ASSEMBLAGE PANNEAU POUBELLE - A4M03608
(x1) 22 1/4"x17 3/4"x15/16" (24.00x451.00x565.00)



D10 ASSEMBLAGE PANNEAU DE PORTE - A4M03617
(x1) 24 3/4"x17 13/16"x15/16" (24x452x628)



D11 ASSEMBLAGE DE PANNEAU DE TIROIR - A4M03619
(x2) 17 13/16"x8 1/16"x15/16" (24x205x452)



D12 ASSEMBLAGE DE CORPS DE TIROIR - A4M03621
(x2) 22 1/4"x15 13/16"x4 15/16" (126x402x565)

MANUEL DU PROPRIÉTAIRE - IDENTIFICATION DES PIÈCES

COMPOSANTS MÉTALLIQUES (PAS À L'ÉCHELLE)



D13 **ASSEMBLAGE PANNEAU DE PORTE - A4M03643**
(x1) **24 3/4"x17 13/16"x15/16" (24x452x628)**



G10 **ASSEMBLAGE DU PANNEAU ARRIÈRE DE L'ARMOIRE DU GRIL - A4M03055**
(x1) **1 3/16"x22 7/8"x38 3/16" (30x581x970)**

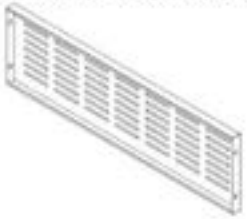

G11 **PANNEAU DE VENTILATION GRILL - A4M03056**
(x1) **1 5/16"x11 3/16"x38 3/16" (33x284x970)**



H2 **POIGNÉE EN ACIER INOXYDABLE - A4M03024**
(x12) **5/8"x1 9/16"x11 13/16" (16x40x300)**



H3 **ASSEMBLAGE DE SUPPORT DE POUBELLE - A4M03610**
(x1) **18 1/16"x15 13/16"x (35x401.60x458)**



H4 **ASSEMBLAGE POUTRE HORIZONTALE L - A4M03575**
(x4) **16 1/4"x3 3/8"x1" (25x85x413)**



H5 **ASSEMBLAGE DE CHARNIÈRES POUR ARMOIRE DE FOUR À PIZZA - A4M03558**
(x1) **26 5/8"x2 15/16"x11/16" (18x74.80x676)**



H6 **SUPPORT DE CADRE TUBE - A4M03627**
(x2) **35 15/16"x15 9/16"x1 15/16" (50x394.5x912.5)**



H7 **ASSEMBLAGE DE CANAUX HORIZONTAUX - A4M03623**
(x4) **16 5/16"x2 15/16"x1" (25x75x414)**



L1 **ÉTAGÈRE POUR MEUBLE DE FOUR À PIZZA - A4M03548**
(x1) **23 1/4"x19 5/16"x1" (25x490.5x591)**



L2 **ASSEMBLAGE DE GRILLADES POUR ARMOIRE À GRILL - A4M03589**
(x1) **23 1/4"x18 3/8"x1" (25x467x591)**



L3 **ASSEMBLAGE ÉTAGÈRE M - A4M03645**
(x1) **45 7/8"x15 7/16"x1" (25x392.2x1166)**

MANUEL DU PROPRIÉTAIRE - IDENTIFICATION DES PIÈCES

COMPOSANTS MÉTALLIQUES (PAS À L'ÉCHELLE)



L4 **ASSEMBLAGE D'ÉTAGÈRES - A4M03644**
(x2) **27 3/4"x15 7/16"1" (25x392.2x705)**



A1 **ASSEMBLAGE DE SUPPORT DE TABLE - A4M03634**
(x2) **6 15/16"x6 15/16"x1 15/16" (50x176x176)**



A2 **SUPPORT AIMANT - A4M03026**
(x7) **1"x1 1/4"x3 1/8" (25x31x80)**



A5 **SUPPORT D'ÉTAGÈRE - A4M03141**
(x4) **5/8"x7/8"x2 1/16" (16x22x53)**



A6 **SUPPORT D'ANGLE - A4M03053**
(x3) **1 3/8"x1 15/16"x17 1/8" (35x50x435)**



A9 **ASSEMBLAGE SUPPORT DE TUYAU - A4M03060**
(x2) **1 1/4"x1 7/16"x2 9/16" (31.5x36.5x65)**



A13 **ASSEMBLAGE SUPPORT DE RÉSERVOIR DE GAZ - A4M03047**
(x2) **1 15/16"x12 7/8"x14 3/4" (49x327x374)**



A11 **PANNEAU TRIANGULAIRE - A4M03086**
(x2) **13/16"x13 3/4"x13 3/4" (20x350x350)**



M1 **ARMOIRE POUR FOUR À PIZZA EN MARBRE - A4M03553**
(x1) **24 13/16"x4 5/16"x1 15/16" (50x109x630)**



M2 **MEUBLE ÉVIER MARBRE - A4M03568**
(x1) **41 1/2"x24 15/16"x1 15/16" (49x633x1054)**



M3 **ARMOIRE RÉFRIGÉRATEUR MARBRE - A4M03602**
(x1) **28 1/8"x24 15/16"x1 15/16" (50x634x715)**



M4 **TABLE DE BAR EN MARBRE - A4M03616**
(x2) **47 15/16"x24 15/16"x1 15/16" (50x634x1218)**



M6 **TABLE DE BAR EN MARBRE - A4M03633**
(x1) **47 7/8"x24 7/8"x1 15/16" (49x632x1216)**



M5 **COUVERCLE D'ÉVIER EN MARBRE - A4M03147**
(x1) **11/16"x14 3/4"x16 5/16" (18x375x415)**

MANUEL DU PROPRIÉTAIRE - IDENTIFICATION DES PIÈCES

COMPOSANTS MÉTALLIQUES (PAS À L'ÉCHELLE)

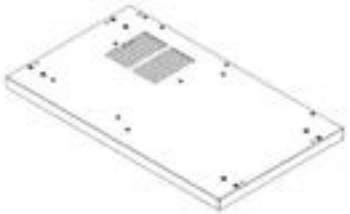

F1 (x1) **ASSEMBLAGE DE PANNEAU DE SOL POUR ARMOIRE DE FOUR À PIZZA - A4M03538**
40 3/16"x23 3/8"x2 5/8" (66x594x1020)



F3 (x1) **ASSEMBLAGE DE PANNEAU DE SOL POUR MEUBLE ÉVIER - A4MQ3560**
37 3/16"x23 3/8"x2 5/8" (66x594x944)

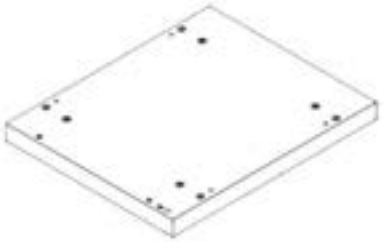

F5 (x2) **ASSEMBLAGE DE PANNEAU DE SOL - A4M03611**
23 3/8"x19 1/8"x2 5/8" (66x486x594)



O8 (x1) **PANNEAU DE VENTILATION POUR FOUR À PIZZA - A4M03078**
1 3/16"x3 3/4"x31 7/16" (30x95x798)



G4 (x1) **ASSEMBLAGE DU PANNEAU ARRIERE DU RÉFRIGÉRATEUR - A4M03599**
25 5/16"x33 3/8"x1 3/16" (30x847.2x643)



G6 (x2) **PANNEAU ARRIÈRE - A4M03631**
34"x27 3/4"x1" (25x705x864)

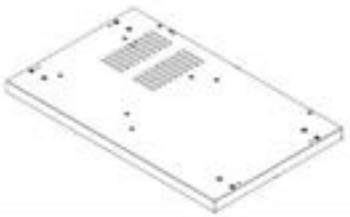

F2 (x1) **ASSEMBLAGE DE PANNEAU DE SOL POUR ARMOIRE À GRILL - A4M03048**
2 5/8"x23 3/8"x38 1/4" (66x594x972)

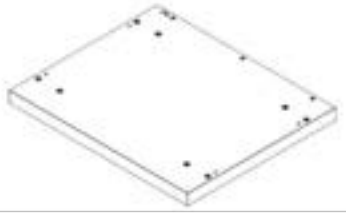

F4 (x1) **ASSEMBLAGE DE PANNEAU DE SOL POUR ARMOIRE RÉFRIGÉRATEUR - A4M03595**
28 1/8"x23 3/8"x2 5/8" (66x594x715)



G1 (x1) **ASSEMBLAGE DU PANNEAU ARRIÈRE DU MEUBLE DU FOUR À PIZZA - A4M03542**
38 3/4"x26 1/2"x1 3/16" (30x673.5x984)



G3 (x1) **ASSEMBLAGE DU PANNEAU ARRIERE DU MEUBLE ÉVIER - A4M03564**
34 5/16"x33 3/8"x1 3/16" (30x847.2x872)



G5 (x2) **ASSEMBLAGE DU PANNEAU ARRIÈRE - A4M03624**
33 3/8"x16 5/16"x1 3/4" (45x414x847.2)



G7 (x1) **PANNEAU ARRIÈRE - A4M03629**
45 7/8"x34"x1" (25x864x1166)

MANUEL DU PROPRIÉTAIRE - IDENTIFICATION DES PIÈCES

COMPOSANTS MÉTALLIQUES (PAS À L'ÉCHELLE)



S1 (x1) ASSEMBLAGE DE PANNEAUX LATERAUX POUR ARMOIRE DE FOUR À PIZZA - A4M03540
26 9/16"x23 3/8"x1 3/8" (35x594x675)



S2 (x1) ASSEMBLAGE DE PANNEAUX LATERAUX POUR ARMOIRE DE FOUR À PIZZA M - A4M03545
26 1/2"x23 3/8"x1 3/8" (35x593x673.5)



S3 (x1) ASSEMBLAGE PANNEAU LATÉRAL DE MEUBLE ÉVIER L - A4M03562
33 3/8"x23 3/8"x1 3/8" (35.00x594.00x848.20)



S4 (x1) ASSEMBLAGE PANNEAU LATÉRAL D'ARMOIRE D'ÉVIER R - A4M03563
33 3/8"x23 3/8"x2 5/8" (67x594x848.20)



S5 (x1) ASSEMBLAGE PANNEAU LATÉRAL DE MEUBLE ÉVIER M - A4M03567
33 3/8"x23 3/8"x2 3/16" (56.2x593x847)



S6 (x1) ASSEMBLAGE DE PANNEAU LATÉRAL D'ARMOIRE A GRILL M - A4M03586
23 3/8"x22 7/8"x1 3/8" (35x581x593)



S7 (x1) ASSEMBLAGE PANNEAU LATÉRAL D'ARMOIRE RÉFRIGÉRATEUR L - A4M03597
33 7/16"x23 3/8"x2 1/16" (53x594x849.7)



S8 (x1) ASSEMBLAGE PANNEAU LATÉRAL D'ARMOIRE RÉFRIGÉRATEUR R - A4M03598
33 3/8"x23 3/8"x1 15/16" (50x594x848.20)



S9 (x1) ASSEMBLAGE DE PANNEAU LATÉRAL - A4M03638
33 3/8"x23 3/8"x1 15/16" (50x594x848.2)



S10 (x1) ASSEMBLAGE DE PANNEAU LATÉRAL - A4M03613
33 3/8"x23 3/8"x1 15/16" (50x594x848.2)



S11 (x1) ASSEMBLAGE DE PANNEAU LATÉRAL - A4M03614
33 3/8"x23 3/8"x1 15/16" (49.2x594x848.2)

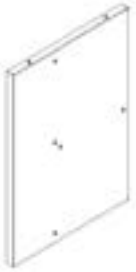

S12 (x1) ASSEMBLAGE DE PANNEAU LATÉRAL - A4M03637
33 3/8"x23 3/8"x1 15/16" (49.2x594x848.2)

MANUEL DU PROPRIÉTAIRE - IDENTIFICATION DES PIÈCES

COMPOSANTS MÉTALLIQUES (PAS À L'ÉCHELLE)



T1 **ASSEMBLAGE DE PLATEAU DE FOUR À PIZZA - A4M03543**
(x1) **40 3/16"x23 3/8"x1 1/4" (32x594x1020)**



T3 **ASSEMBLAGE DE PANNEAUX EN MARBRE POUR ARMOIRE DE FOUR À PIZZA R - A4M03551**
(x1) **612x4 5/16"x6 3/4" (109x172.2x612)**



T5 **ASSEMBLAGE DE PANNEAUX EN MARBRE POUR ARMOIRE DE FOUR À PIZZA L - A4M03549**
(x1) **24 1/8"x4 5/16"x6 3/4" (109x172.2x612)**



T7 **ARMOIRE FRIGORIFIQUE PLAN DE TRAVAIL - A4M03641**
(x1) **27 3/8"x24 1/8"x1 1/4" (32x612x696)**



T9 **ASSEMBLAGE DE PANNEAU DE TABLE - A4M03639**
(x1) **47 3/16"x23 3/8"x1 1/4"1 1/4" (32x593x1199)**



A4M02290 **PORTE-SERVIETTES EN PAPIER MAGNÉTIQUE**
(x1)



A4M03151 **ADAPTATEUR DE TUYAU D'ARROSAGE**
(x1)



T2 **ASSEMBLAGE DE PLATEAU DE GRIL - A4M03057**
(x1) **1 1/4"x23 3/8"x38 3/16" (32x594x970)**



T4 **CADRE DE TABLE POUR MEUBLE ÉVIER - A4M03566**
(x1) **37 3/16"x24 1/8"x1 1/4" (32x612x944)**



T6 **ASSEMBLAGE DE PANNEAU DE TABLE - A4M03615**
(x1) **47 3/16"x23 3/8"x1 1/4" (32x593x1199)**



T8 **PANNEAU DE TABLE - A4M03625**
(x1) **47 7/8"x23 3/8"x1 1/4" (32x593x1216)**



A16 **ASSEMBLAGE D'ÉVIER-A4M03143**
(x1) **15 1/8"x15 5/16"x16 7/8" (384x389x429)**



A4M03025 **CHARNIÈRE À RECOUVREMENT COMPLET**
(x14)

MANUEL DU PROPRIÉTAIRE - IDENTIFICATION DES PIÈCES

COMPOSANTS MÉTALLIQUES (PAS À L'ÉCHELLE)



9240025 (x1) **KIT DE GRIL POUR CUISINE EXTÉRIEURE**



9240018 (x1) **CUISINE EXTÉRIEURE FOUR À PIZZA**



9240162 (x1) **CUISINE EXTÉRIEURE RÉFRIGÉRATEUR - OUVERTURE À DROITE**



9205413 (x1) **BOÎTIER ÉLECTRIQUE**

MANUEL DU PROPRIÉTAIRE - IDENTIFICATION DES PIÈCES

PIÈCES DE QUINCAILLERIE



H101185 (x84) | **TÊTE PLATE PHILLIPS**
VIS 8-32X.5



H101287 (x6) | **VIS À TÊTE CYLINDRIQUE**
Acier inoxydable 8-32x1"

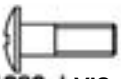

H101289 (x64) | **VIS À TÊTE CYLINDRIQUE**
8-32x1/2" en acier inoxydable



H101292 (x30) | **TÊTE CYLINDRIQUE HEXAGONALE À DÉPOUILLE**
1/4-20x13/32"



H101293 (x5) | **TÊTE CYLINDRIQUE HEXAGONALE À DÉPOUILLE**
1/4-20x1 3/8"

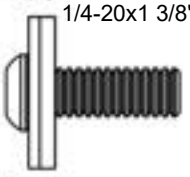

H101202 (x498) | **TÊTE CYLINDRIQUE HEXAGONALE À DÉPOUILLE**
1/4-20x3/4 ASSEMBLAGE



H101230 (x2) | **BOULON WH 5/16x6 INOX**

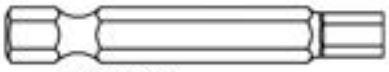

H101294 (x1) | **TOURNEVIS HEXAGONAL**



H100147 (x1) | **DOUILLE TORX**
T-30

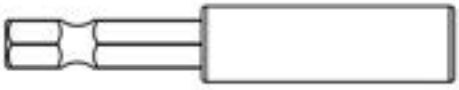

H101100 (x1) | **TOURNEVIS MAGNÉTIQUE**



H101132 (x50) | **VIS À DOUILLE TORX COURTE**
1/4-20



H101103 (x125) | **VIS À DOUILLE TORX**

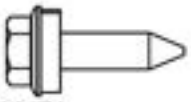

H101117 (x140) | **VIS A BOIS 10-16x3/4**

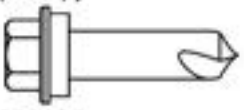

H101116 (x40) | **VIS AUTOTARAUDEUSE 1/4 x 1 BLK**



H100120 (x8) | **ANCRAGE BÉTON**



H101307 (x22) | **BOULON DOUBLE**
8-32x30 mm INOX

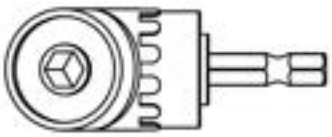

H101114 (x1) | **ADAPTATEUR DE PERCEUSE À ANGLE DROIT**

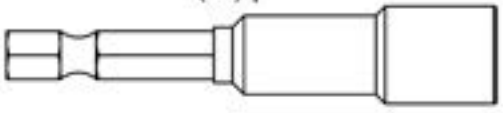

H101106 (x1) | **CLÉ À DOUILLE**

H100114 (x1) | **CLÉ TORX**
T-30



H101054 (x34) | **RONDELLE D'ÉTANCHÉITÉ**



H101053 (x34) | **RONDELLE EN ACIER**
6 x 20



H100630 (x8) | **RONDELLE PLATE**
8 x 19 BLK

ÉTAPE 1 - ASSEMBLAGE DES POUTRES

QTÉ	NUMÉRO D'ARTICLE	DESCRIPTION
6	H101202	TETE CYLINDRIQUE TORX 1/4 - 20 x 3/4 "



B04 (x1) ASSEMBLAGE DE POUTRE AVANT - A4M03510
78 3/16"x5 1/4"x1 7/16" (36x134x1986)



J1 (x1) SUPPORT D'ENTURE - A4M01980
1 5/16"x5 3/16"x39 3/8" (33.2x131.2x1000)

- POUR FACILITER LE MONTAGE, NOUS VOUS RECOMMANDONS D'UTILISER DES CHEVALETS DE SCIAGE POUR LES ÉTAPES 1 À 12.

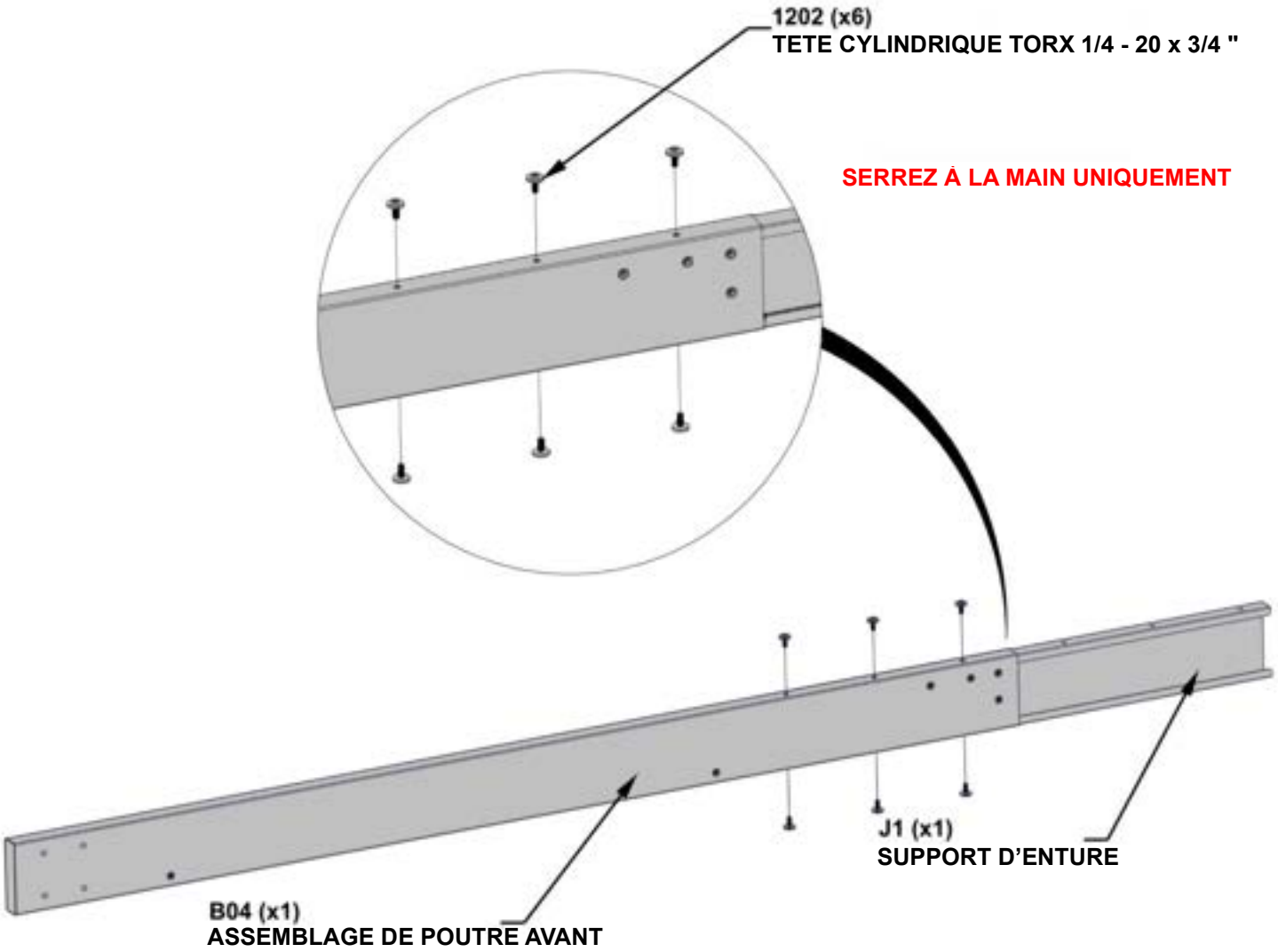

LA POUTRE ET L'ENTURE DOIVENT ÊTRE ORIENTÉES COMME INDIQUÉ CI-DESSOUS. GLISSEZ J1 DANS B04 ET ALIGNEZ LES TROIS TROUS, EN HAUT ET EN BAS.

ÉTAPE 2 - ASSEMBLAGE DES POUTRES

QTÉ	NUMÉRO D'ARTICLE	DESCRIPTION
6	H101202	TETE CYLINDRIQUE TORX 1/4 - 20 x 3/4 "



B03 ASSEMBLAGE DE POUTRE AVANT - A4M03509
(x1) 78 3/16"x5 1/4"x1 7/16" (36x134x1986)

- FAITES GLISSER B09 SUR LE SUPPORT D'ENTURE. TAPER DOUCEMENT LES EXTRÉMITÉS DE L'ASSEMBLAGE AVEC UN MAILLET EN CAOUTCHOUC JUSQU'À CE QUE L'ESPACE SE FERME.

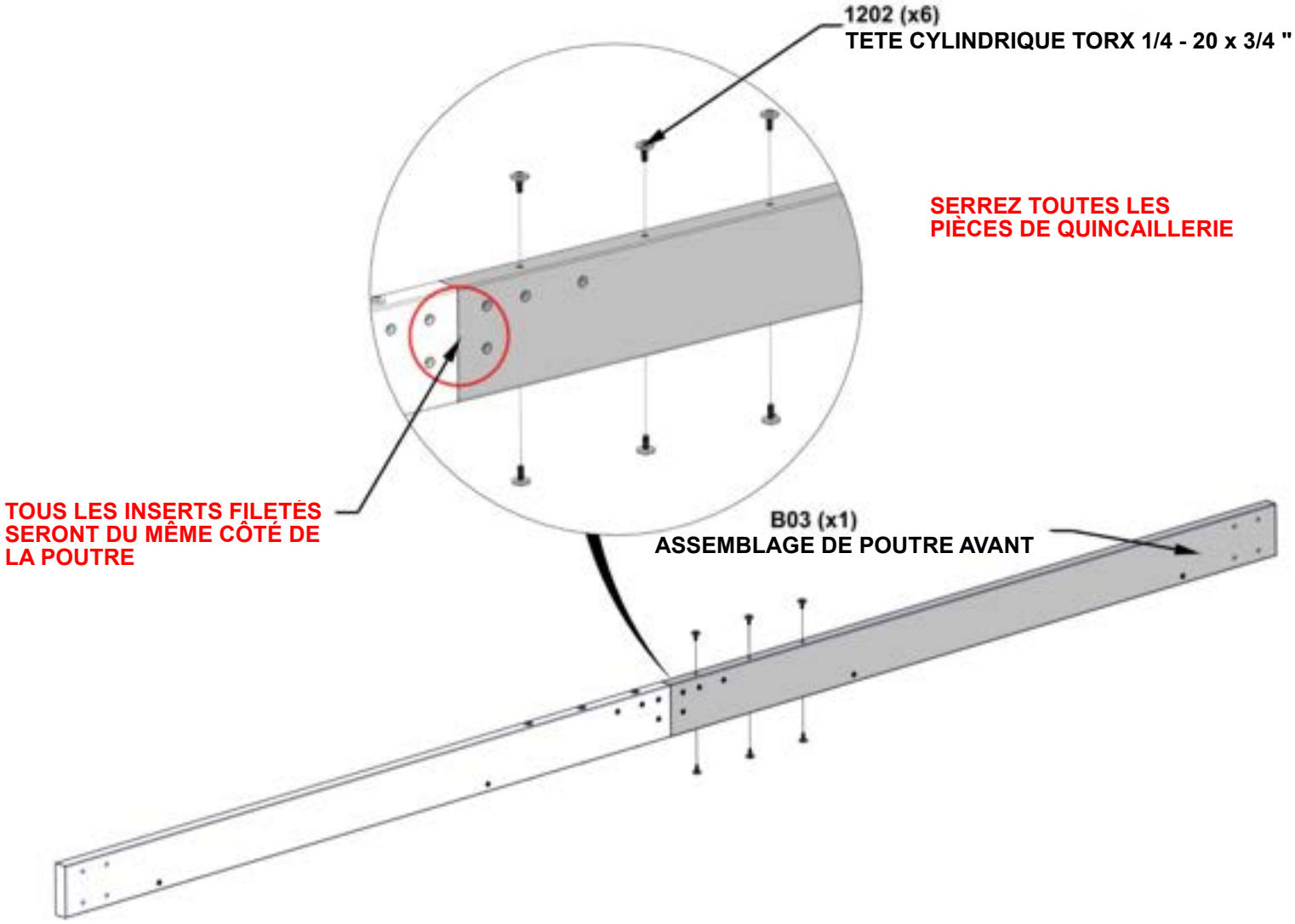

ÉTAPE 3 - ASSEMBLAGE DES POUTRES

QTÉ	NUMÉRO D'ARTICLE	DESCRIPTION
6	H101202	TETE CYLINDRIQUE TORX 1/4 - 20 x 3/4 "



B06 ASSEMBLAGE DE POUTRE AVANT - A4M03512
(x1) 72"x5 1/4"x1 7/16" (36x134x1829)

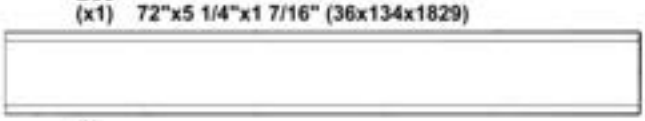

J1 SUPPORT D'ENTURE - A4M01980
(x1) 1 5/16"x5 3/16"x39 3/8" (33.2x131.2x1000)

1202 (x6)
TETE CYLINDRIQUE TORX 1/4 - 20 x 3/4 "

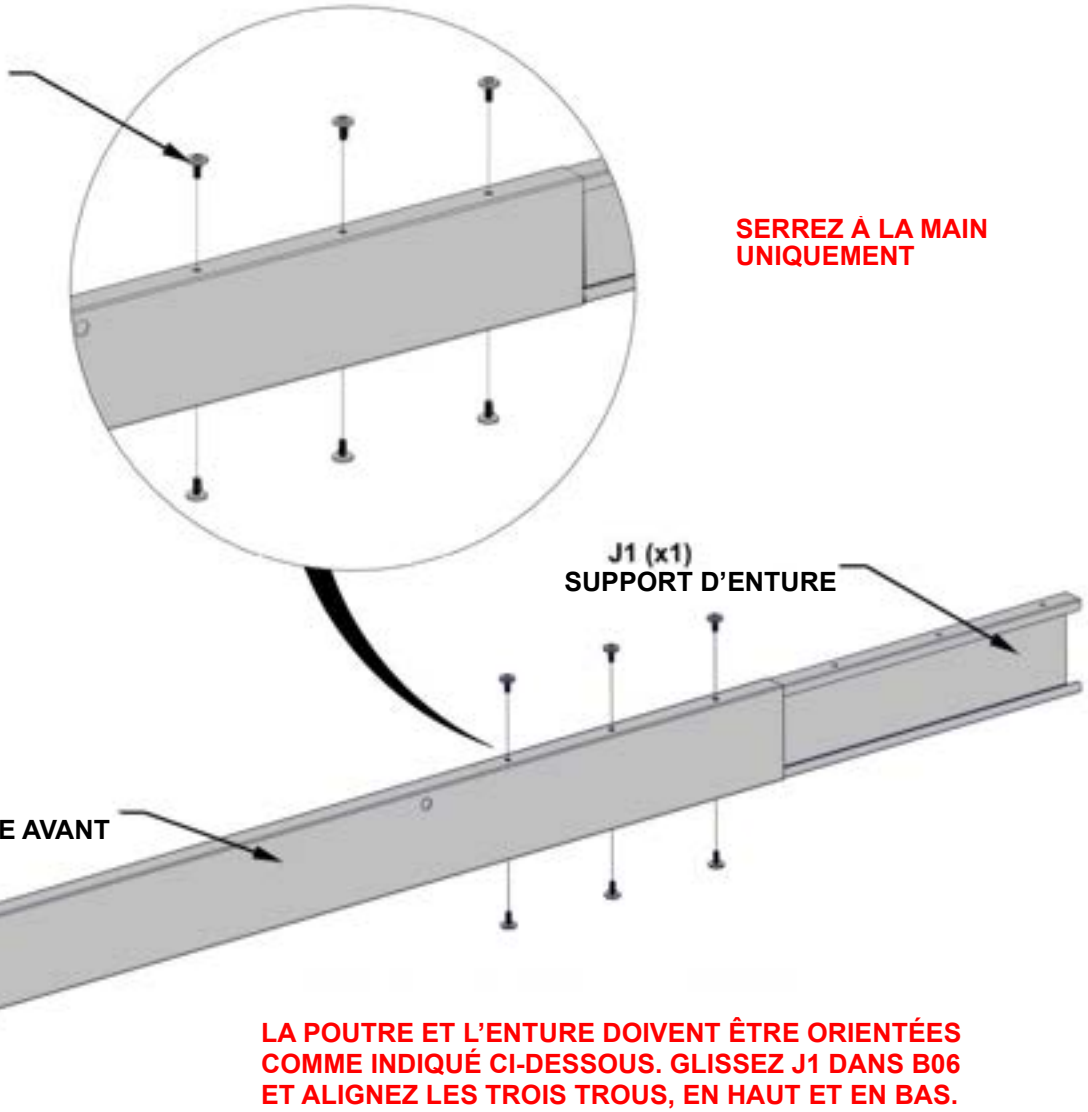

SERREZ À LA MAIN UNIQUEMENT

J1 (x1)
SUPPORT D'ENTURE

B06 (x1)
ASSEMBLAGE DE POUTRE AVANT

LA POUTRE ET L'ENTURE DOIVENT ÊTRE ORIENTÉES COMME INDIQUÉ CI-DESSOUS. GLISSEZ J1 DANS B06 ET ALIGNEZ LES TROIS TROUS, EN HAUT ET EN BAS.

ÉTAPE 4 - ASSEMBLAGE DE LA POUTRE

QTÉ	NUMÉRO D'ARTICLE	DESCRIPTION
6	H101202	TETE CYLINDRIQUE TORX 1/4 - 20 x 3/4 "



B05 ASSEMBLAGE DE POUTRE AVANT - A4M03511
(x1) 72"x5 1/4"x1 7/16" (36x134x1829)

- FAITES GLISSER B09 SUR LE SUPPORT D'ENTURE. TAPER DOUCEMENT LES EXTRÉMITÉS DE L'ASSEMBLAGE AVEC UN MAILLET EN CAOUTCHOUC JUSQU'À CE QUE L'ESPACE SE FERME.

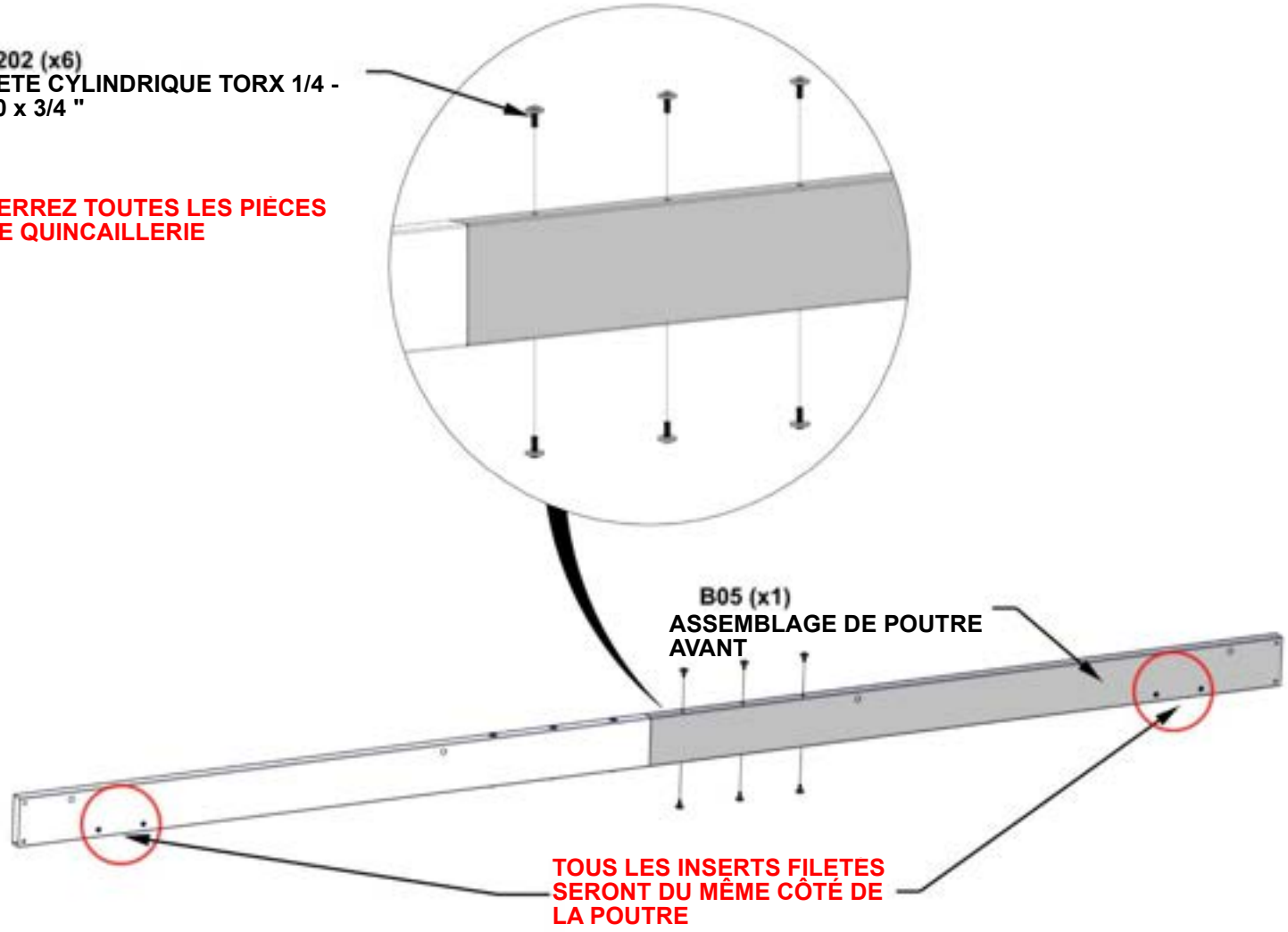

ÉTAPE 5 - ASSEMBLAGE DE LA POUTRE

QTÉ	NUMÉRO D'ARTICLE	DESCRIPTION
4	H101103	VIS À DOUILLE TORX 1/4-20

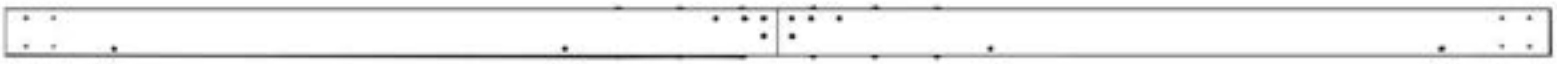

ÉTAPES D'ASSEMBLAGE DE LA POUTRE SUPÉRIEURE 1-2

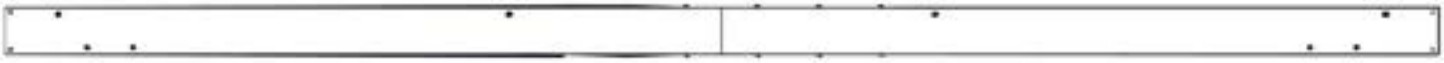

ETAPES D'ASSEMBLAGE DE LA POUTRE INFERIEURE 3-4

- ALIGNER LES TROUS TRAVERSANTS DE L'ASSEMBLAGE DE POUTRE INFÉRIEURE AVEC LES INSERTS FILETÉS DE L'ASSEMBLAGE DE POUTRE SUPÉRIEURE

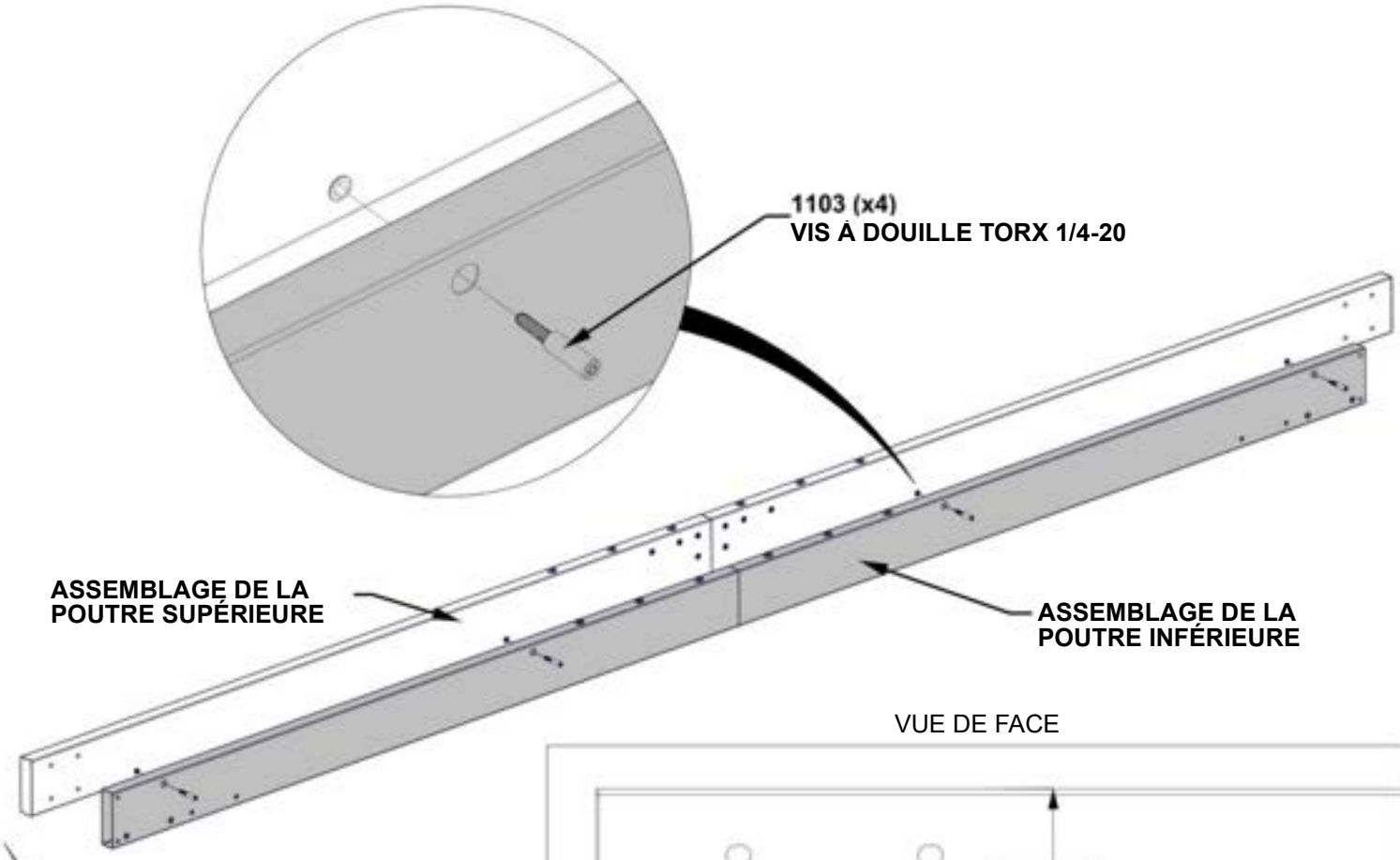

VUE DE FACE

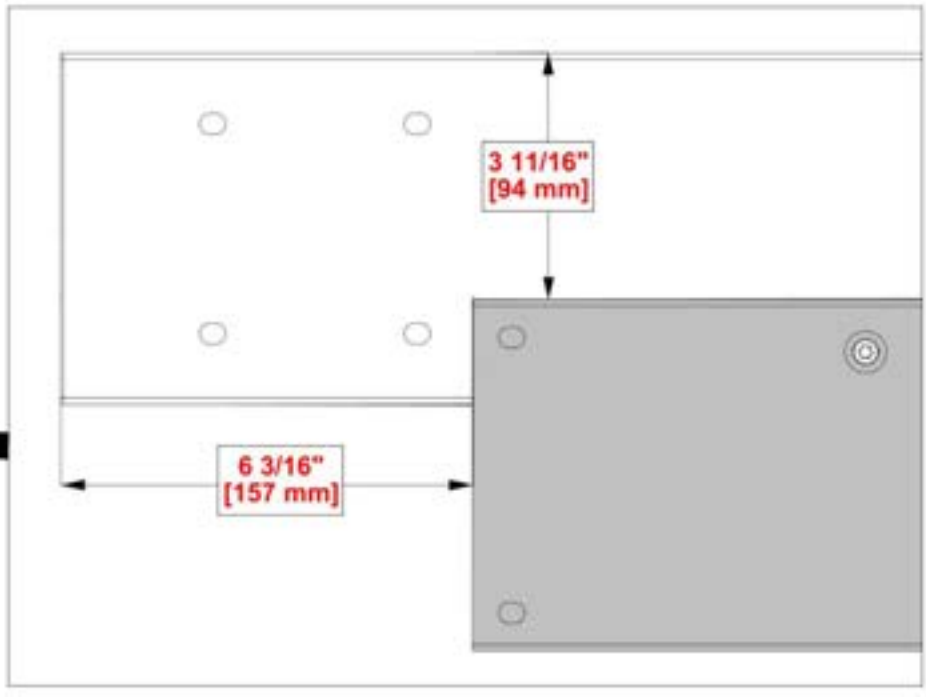

LES DIMENSIONS SONT LES MÊMES AUX DEUX EXTRÉMITÉS ET ESSENTIELLES À L'ASSEMBLAGE DES POUTRES

RÉPÉTEZ LES ÉTAPES 1 À 6 D'ASSEMBLAGE DES POUTRES.

ÉTAPE 6 - ASSEMBLAGE DES POTEAUX

QTÉ	NUMÉRO D'ARTICLE	DESCRIPTION
4	H101202	TETE CYLINDRIQUE TORX 1/4 - 20 x 3/4 "

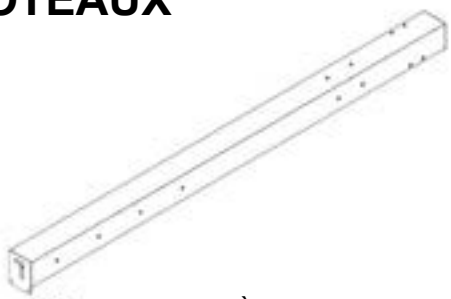

P03 (x1) POTEAU ARRIÈRE - A4M01811
89 9/16"x6 1/8"x4 3/4" (120x155x2275)



J4 (x2) SUPPORT DE POUTRE - A4M02990
1"x1 5/16"x5 1/16" (25x33.2x128)

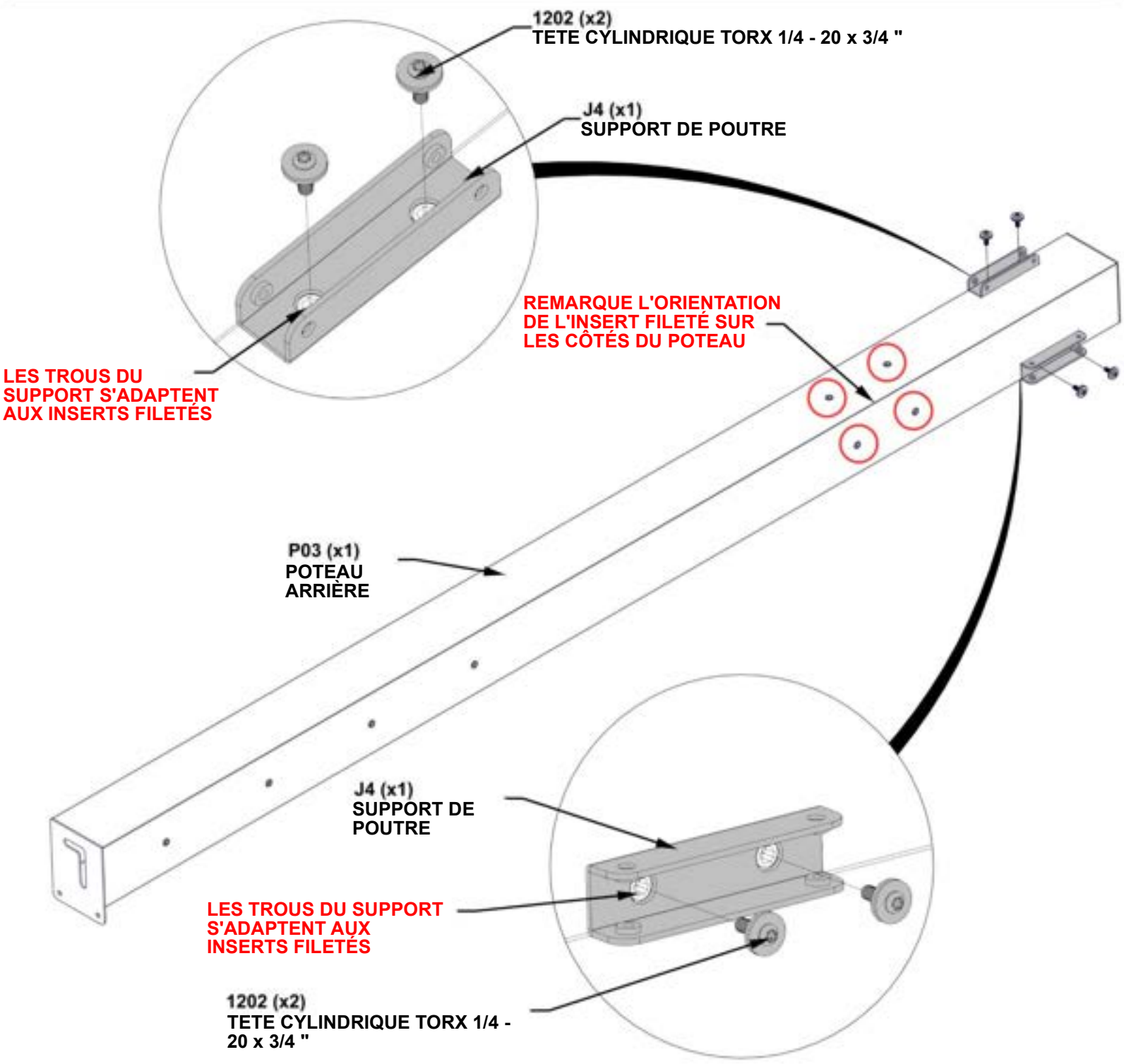

ÉTAPE 7 - ASSEMBLAGE DES POTEAUX

QTÉ	NUMÉRO D'ARTICLE	DESCRIPTION
4	H101202	TETE CYLINDRIQUE TORX 1/4 - 20 x 3/4 "

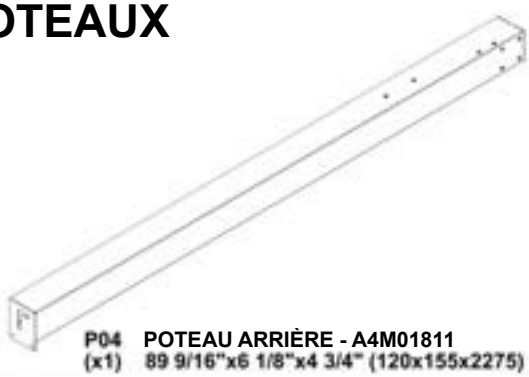

P04 (x1) POTEAU ARRIÈRE - A4M01811
89 9/16"x6 1/8"x4 3/4" (120x155x2275)



J4 (x2) SUPPORT DE POUTRE - A4M02990
1"x1 5/16"x5 1/16" (25x33.2x128)

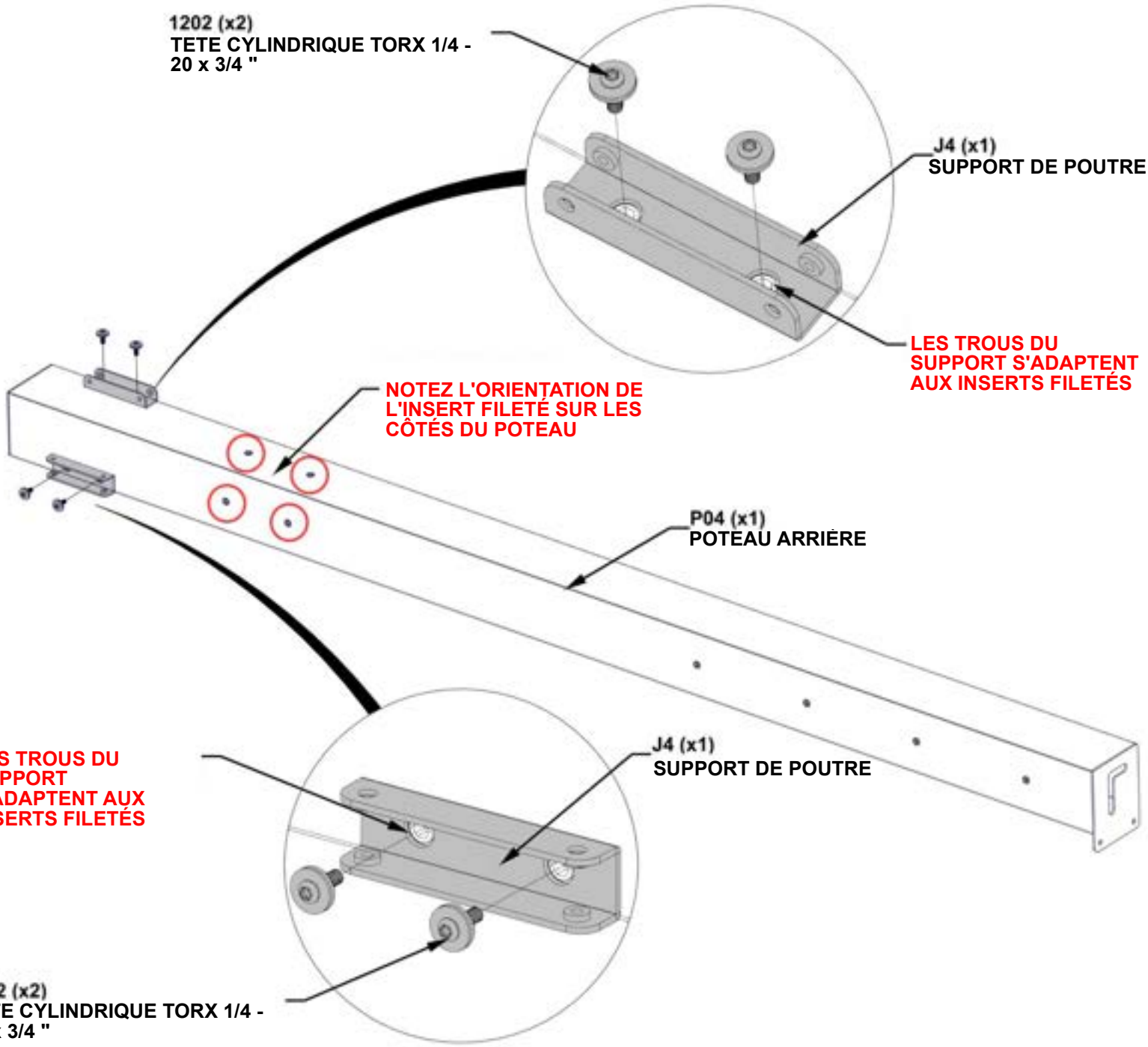

ÉTAPE 8A – ASSEMBLAGE DU CADRE

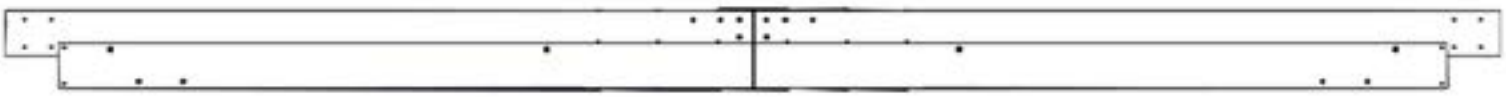

ASSEMBLAGE DE LA POUTRE DES ETAPE 1 A 6

- GLISSEZ CHAQUE ASSEMBLAGE DE POTEAU DANS L'ASSEMBLAGE DE POUTRE DES ÉTAPES 1 À 6

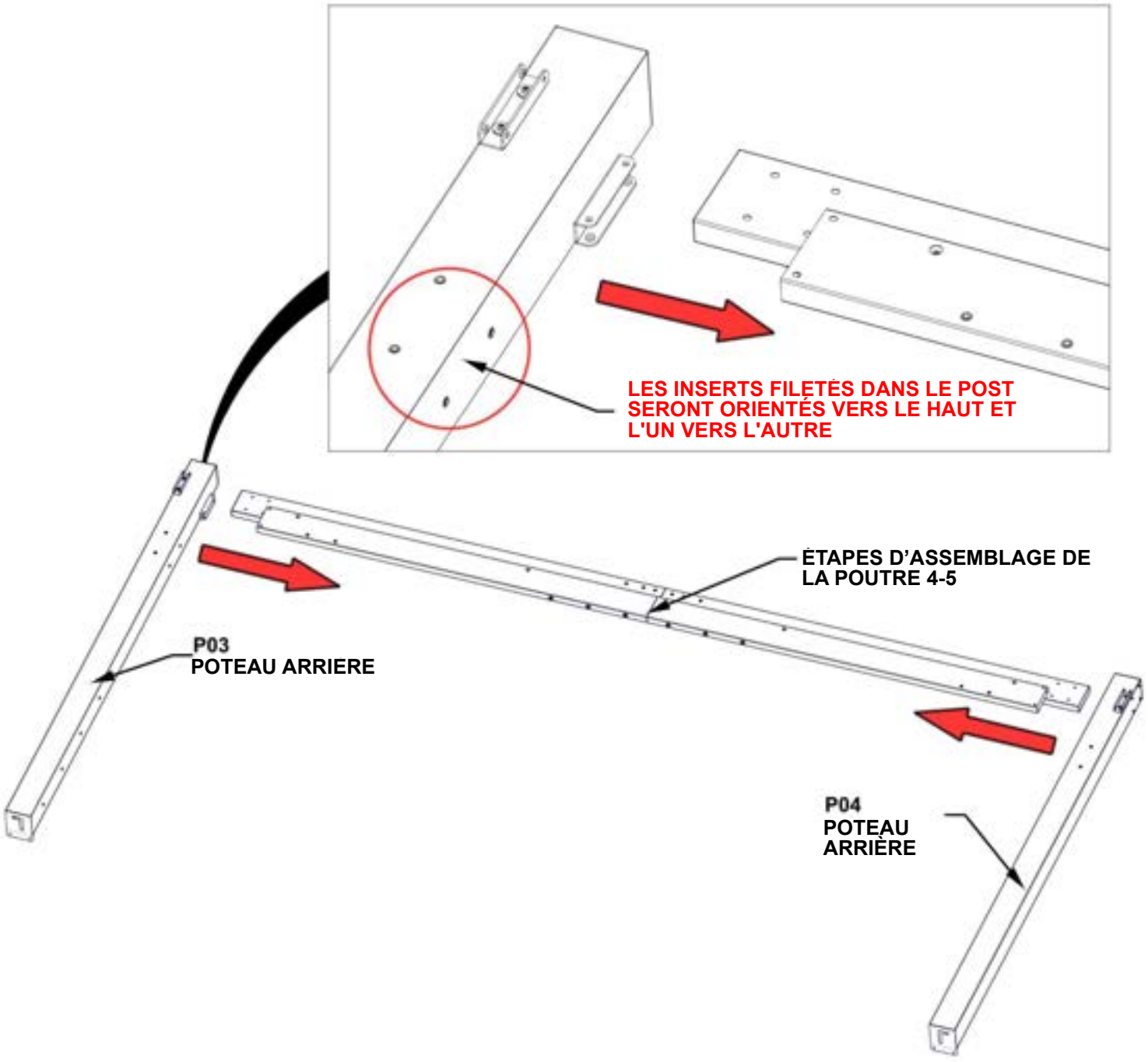

ÉTAPE 8B – ASSEMBLAGE DU CADRE

QTÉ	NUMÉRO D'ARTICLE	DESCRIPTION
4	H101202	TETE CYLINDRIQUE TORX 1/4 - 20 x 3/4 "

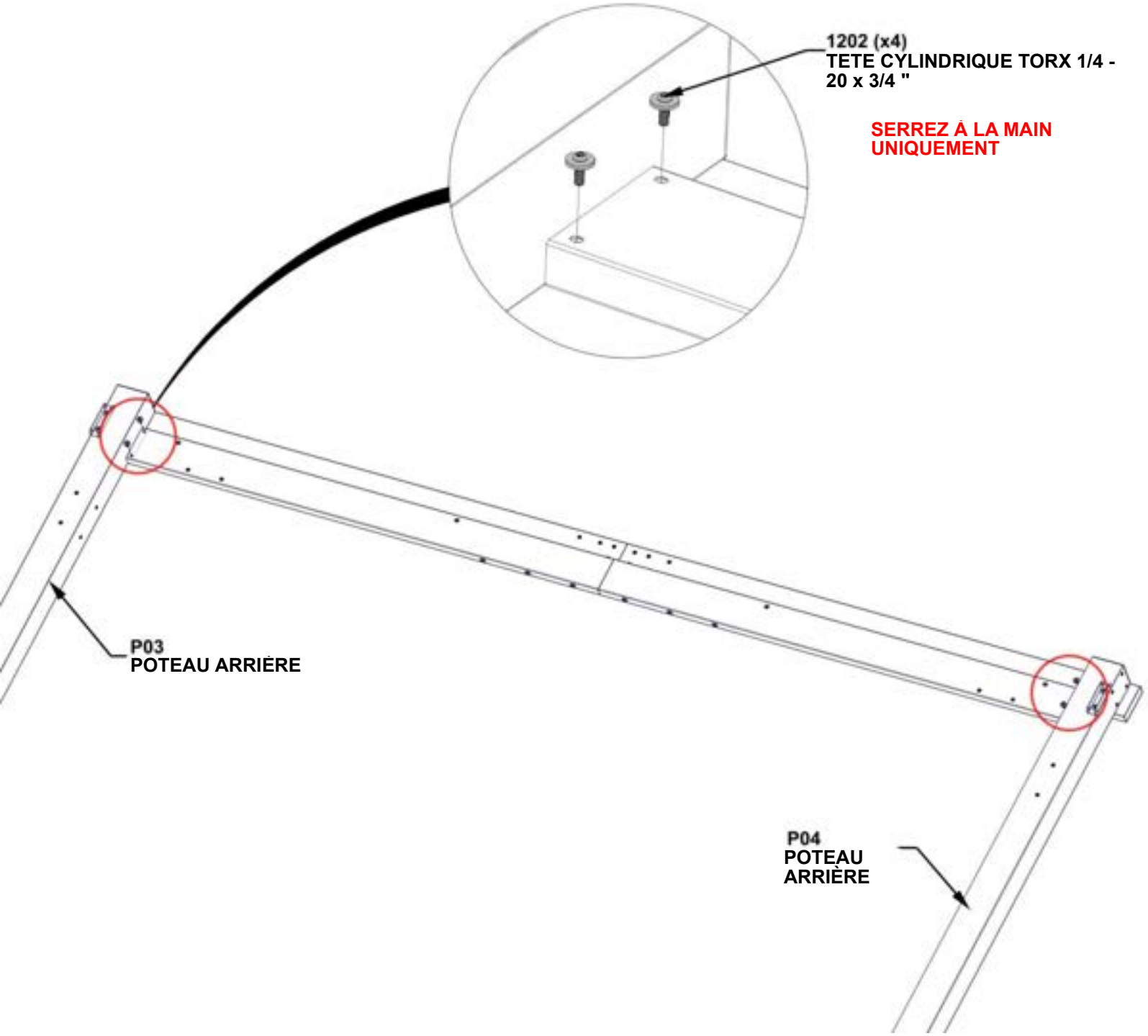

ÉTAPE 8C – ASSEMBLAGE DU CADRE

QTÉ	NUMÉRO D'ARTICLE	DESCRIPTION
8	H101202	TETE CYLINDRIQUE TORX 1/4 - 20 x 3/4 "



C01 (x1) ASSEMBLAGE DU CORBEAU - A4M03525
21 13/16"x5 1/4"x2 3/4" (70x134x553.5)



C02 (x1) ASSEMBLAGE DU CORBEAU - A4MQ3526
21 13/16"x5 1/4"x2 3/4" (70x134x553.5)

- ATTACHEZ LES CORBEAUX À LA POUTRE ET AU POTEAU.
- ÉQUARRISSEZ AU BESOIN AVANT DE SERRER TOUTE LA QUINCAILLERIE DES ÉTAPES PRÉCÉDENTES.

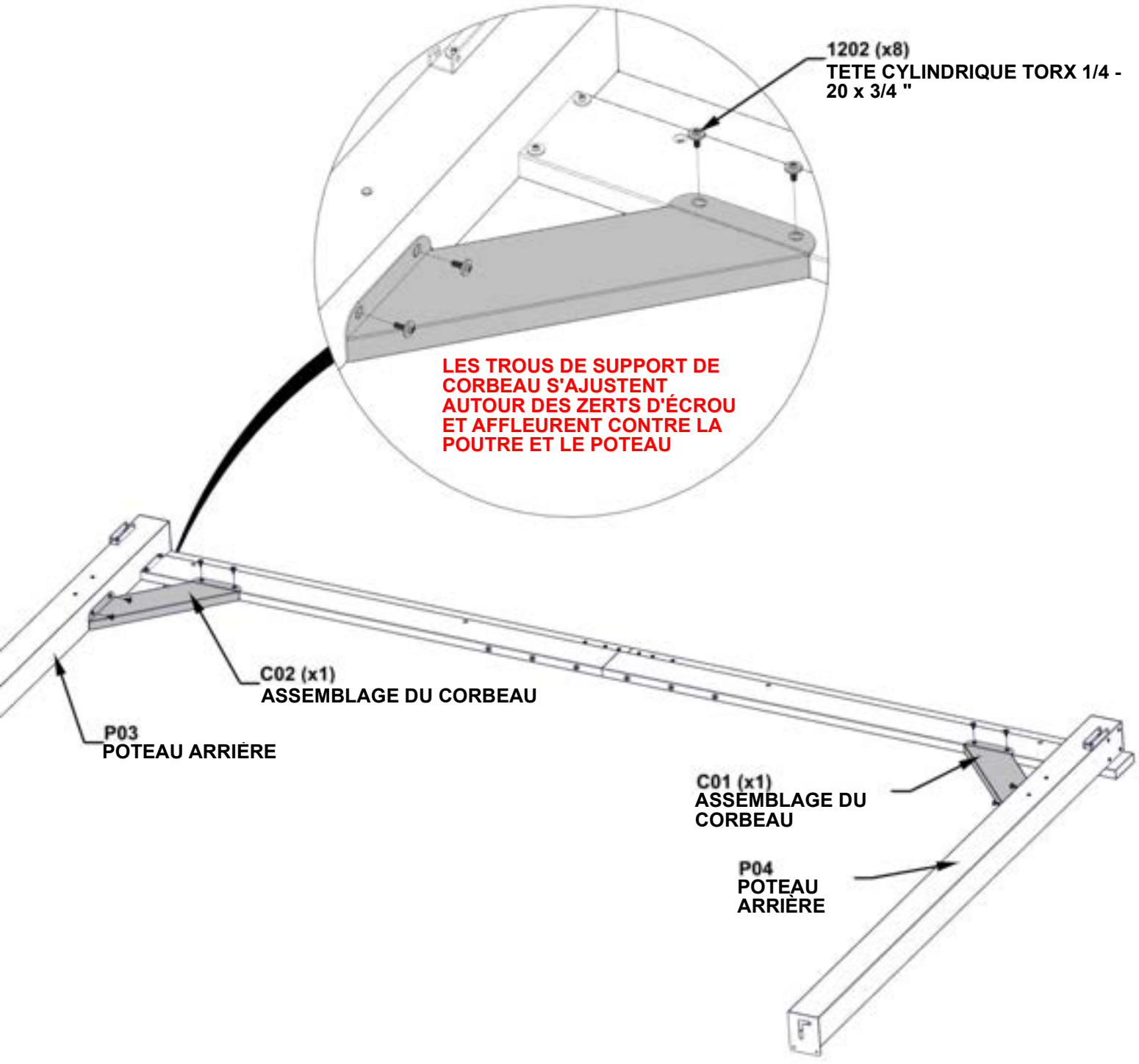

ÉTAPE 8D – ASSEMBLAGE DU CADRE

QTÉ	NUMÉRO D'ARTICLE	DESCRIPTION
8	H101103	VIS À DOUILLE TORX 1/4-20

- **AVEC UNE PERSONNE SUPPLÉMENTAIRE, RETOURNEZ L'ASSEMBLAGE DES POTEAU ET POUTRE**

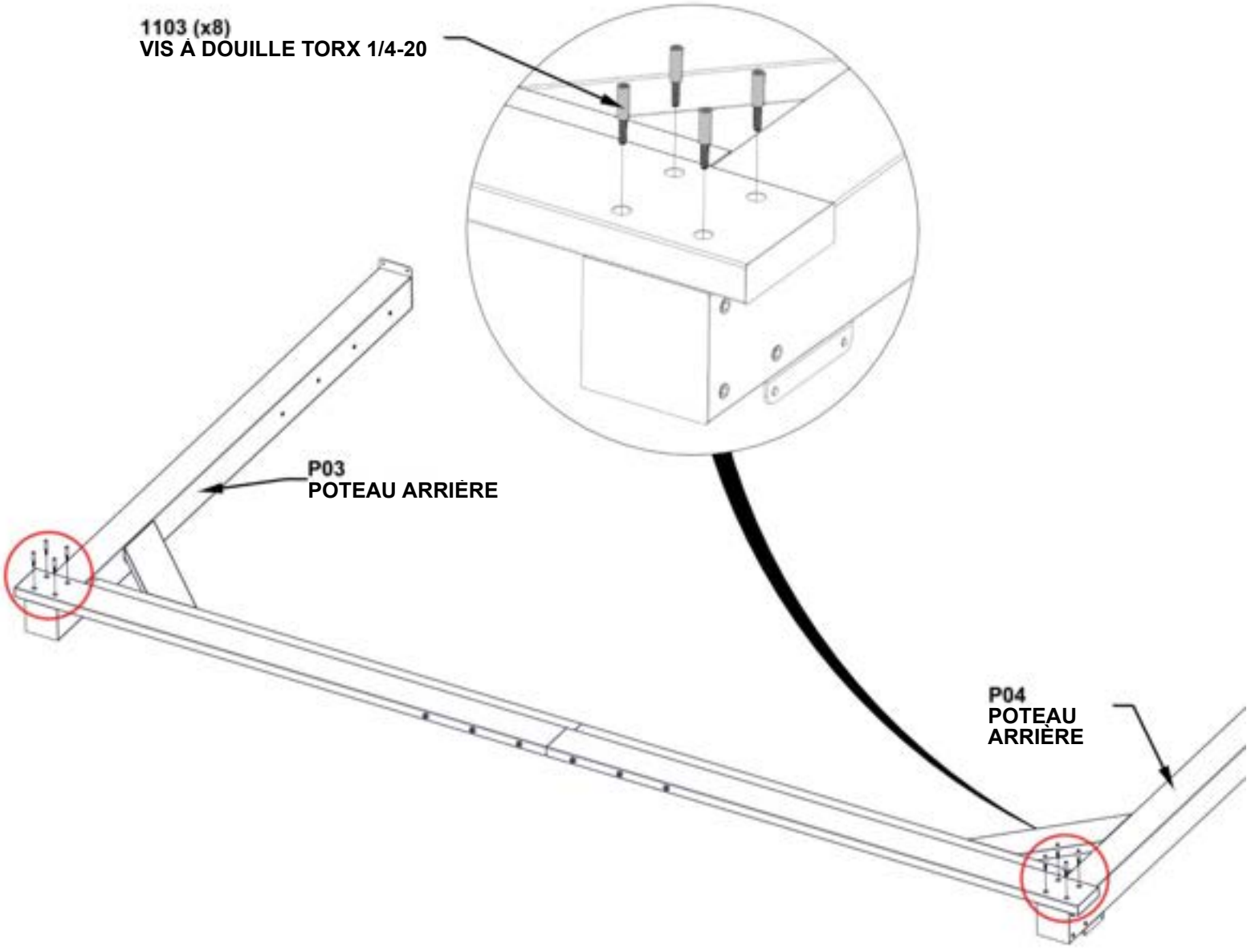

ÉTAPE 9 - ASSEMBLAGE DE LA POUTRE

QTÉ	NUMÉRO D'ARTICLE	DESCRIPTION
3	H101103	VIS À DOUILLE TORX 1/4-20



B01 ASSEMBLAGE DE POUTRES LATÉRALES - A4M03507
(x1) 94 5/16"x5 1/4"x1 7/16" (36x134x2396)



B02 ASSEMBLAGE DE POUTRES LATÉRALES - A4M03508
(x1) 84 13/16"x5 1/4"x1 7/16" (36x134x2154)

- ALIGNER LES TROUS DE LA POUTRE B02 AVEC LES INSERTS FILETÉS DE LA POUTRE B01.

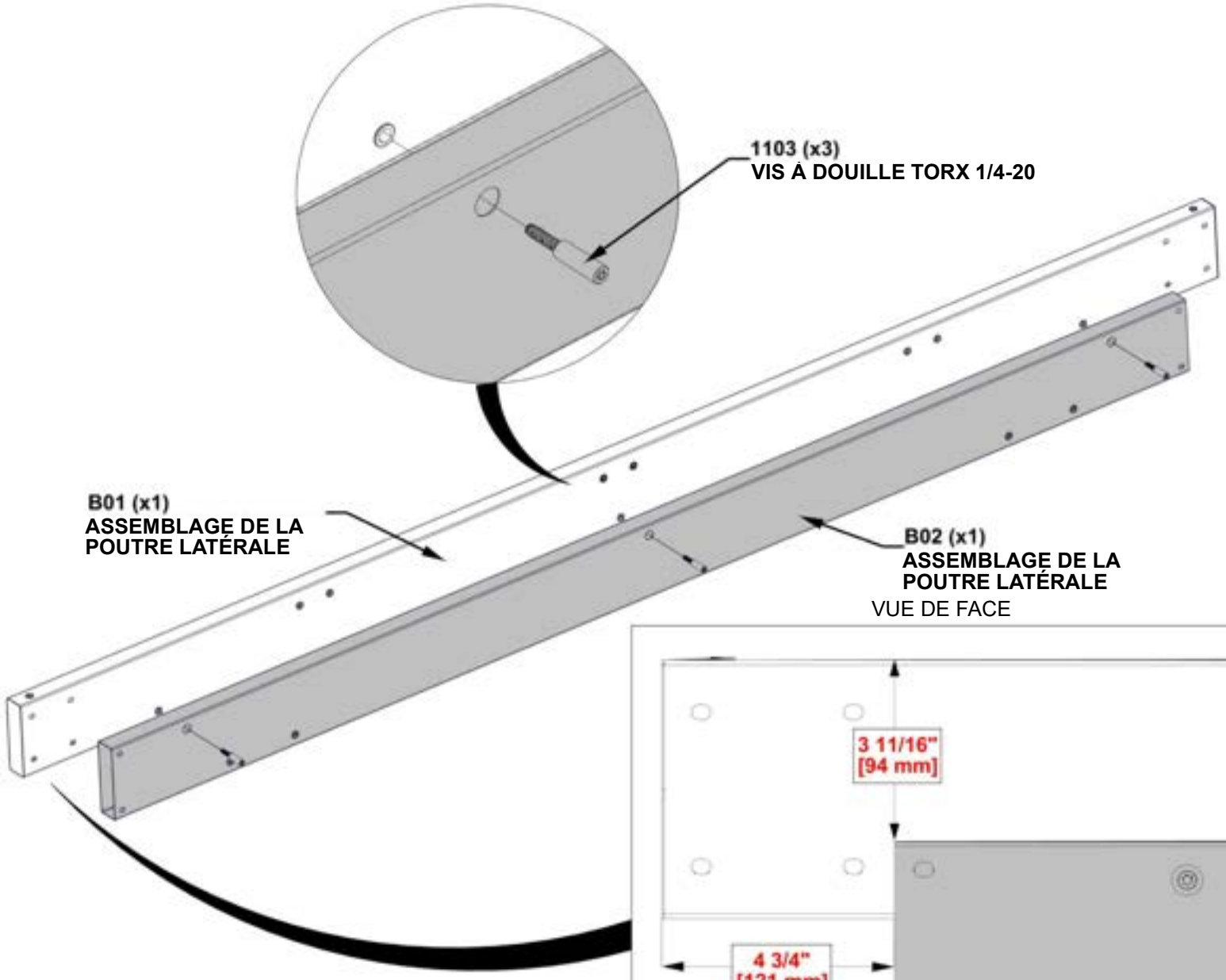

VUE DE FACE

LES DIMENSIONS SONT LES MÊMES AUX DEUX EXTRÉMITÉS ET ESSENTIELLES À L'ASSEMBLAGE DES POUTRES

ÉTAPE 10 - ASSEMBLAGE DE LA POUTRE

QTÉ	NUMÉRO D'ARTICLE	DESCRIPTION
6	H101202	TETE CYLINDRIQUE TORX 1/4 - 20 x 3/4 "



J5 (x3) **SUPPORT DE CHEVRONS - A4M03803**
3 5/8"x2 11/16"x2 1/16" (52x68x91.5)

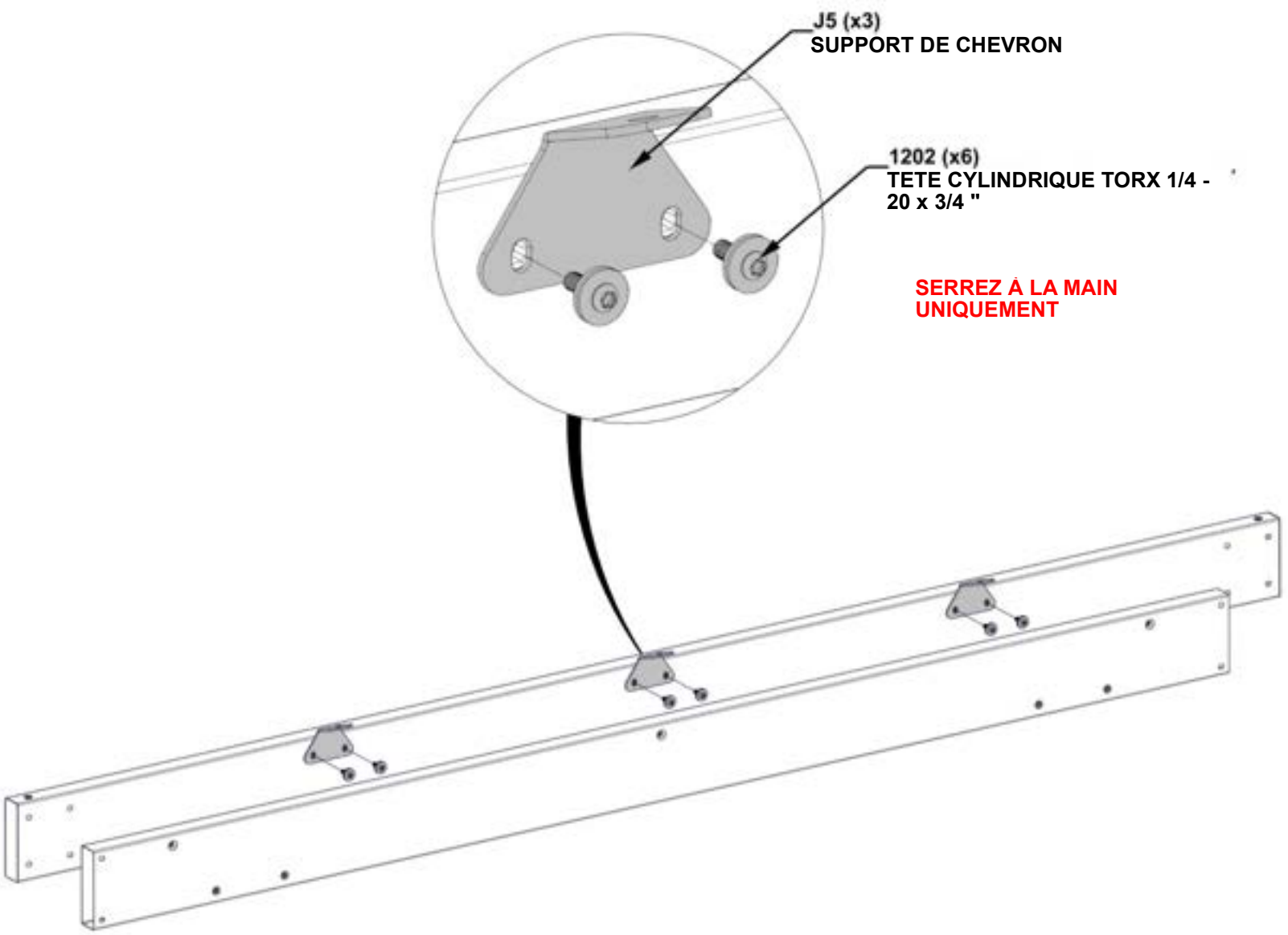

RÉPÉTEZ LES ÉTAPES 1 À 6 D'ASSEMBLAGE DES POUTRES.

ÉTAPE 11 - ASSEMBLAGE DU POTEAU

QTÉ	NUMÉRO D'ARTICLE	DESCRIPTION
4	H101202	TETE CYLINDRIQUE TORX 1/4 - 20 x 3/4 "

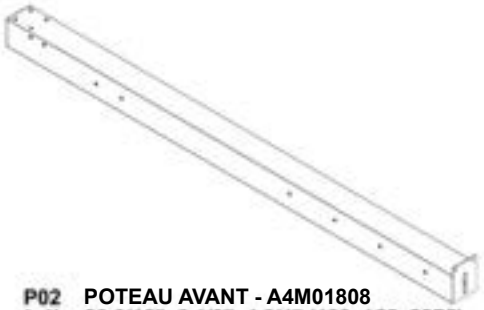

P02 (x1) POTEAU AVANT - A4M01808
89 9/16"x6 1/8"x4 3/4" (120x155x2275)



J4 (x2) SUPPORT DE POUTRE - A4M02990
1"x1 5/16"x5 1/16" (25x33.2x128)

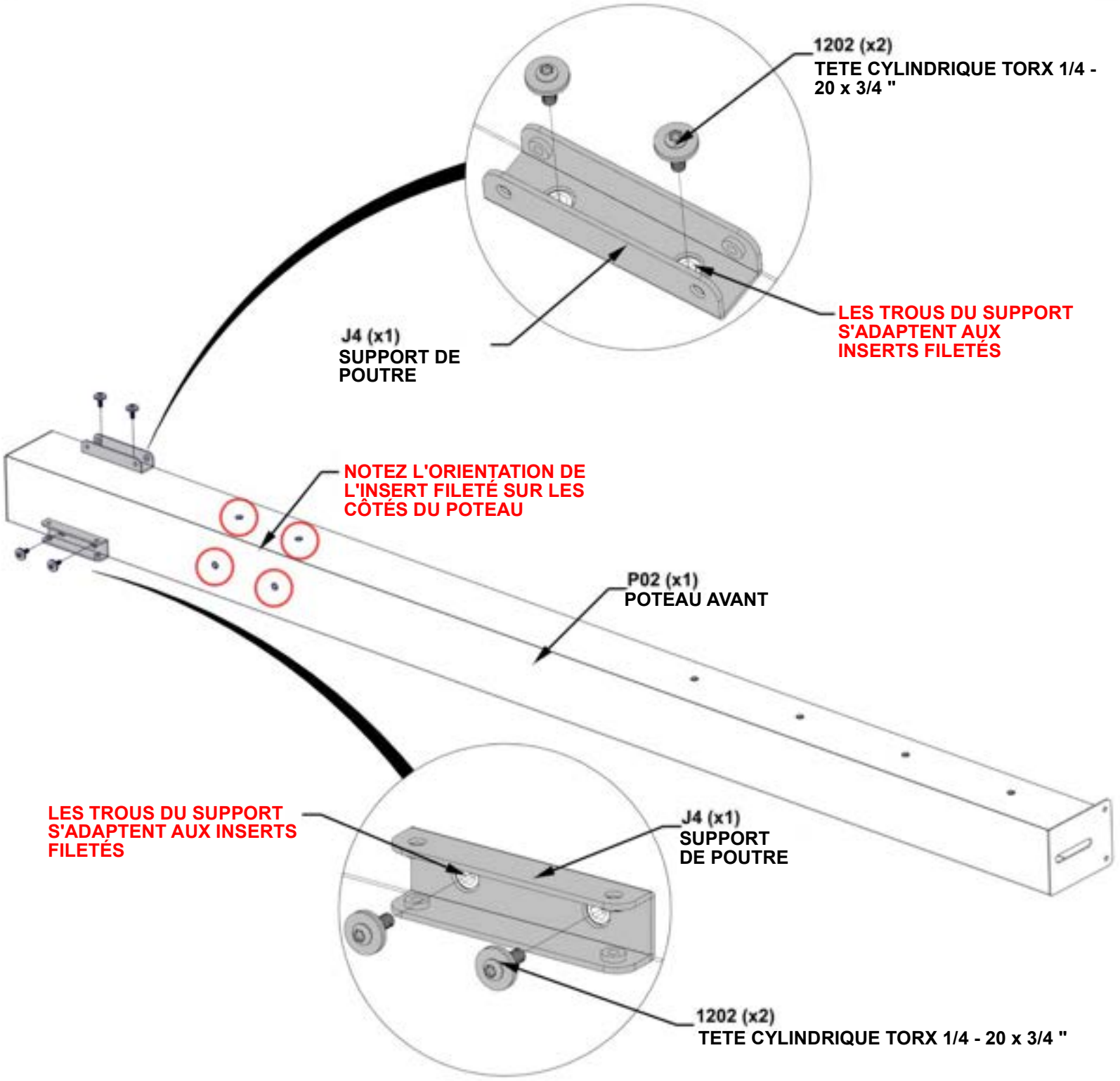

ÉTAPE 12A - ASSEMBLAGE DU CADRE

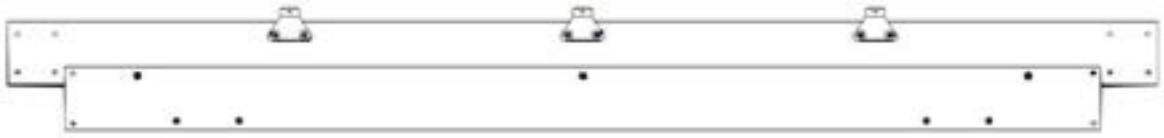

ASSEMBLAGE DE LA POUTRE DES ÉTAPE 1 À 6

- FAIRE GLISSER L'ASSEMBLAGE DE POTEAU DE L'ÉTAPE 11 DANS L'ASSEMBLAGE DE POUTRE DES ÉTAPES 9 À 10.

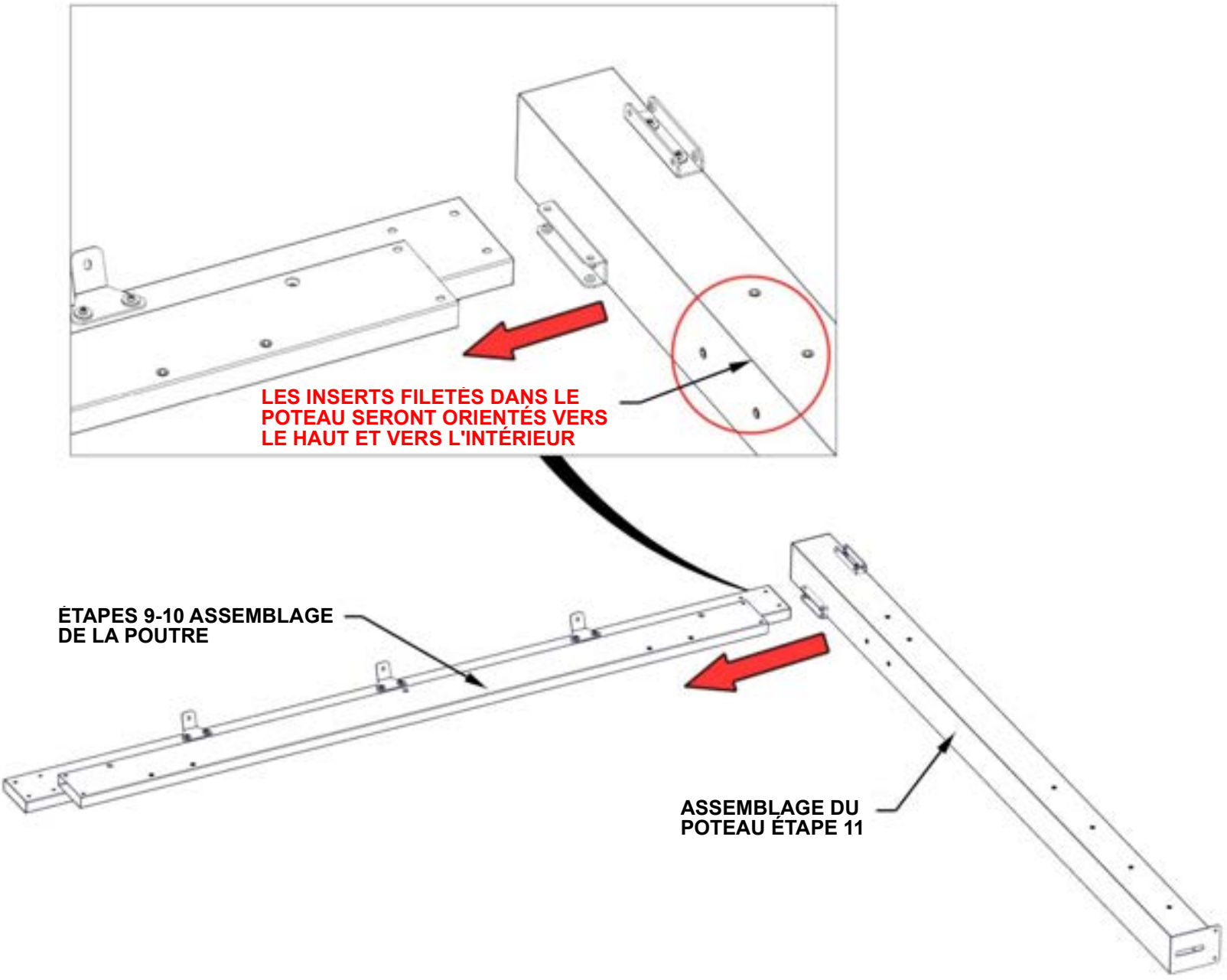

ÉTAPE 12B - ASSEMBLAGE DU CADRE

QTÉ	NUMÉRO D'ARTICLE	DESCRIPTION
2	H101202	TETE CYLINDRIQUE TORX 1/4 - 20 x 3/4 "

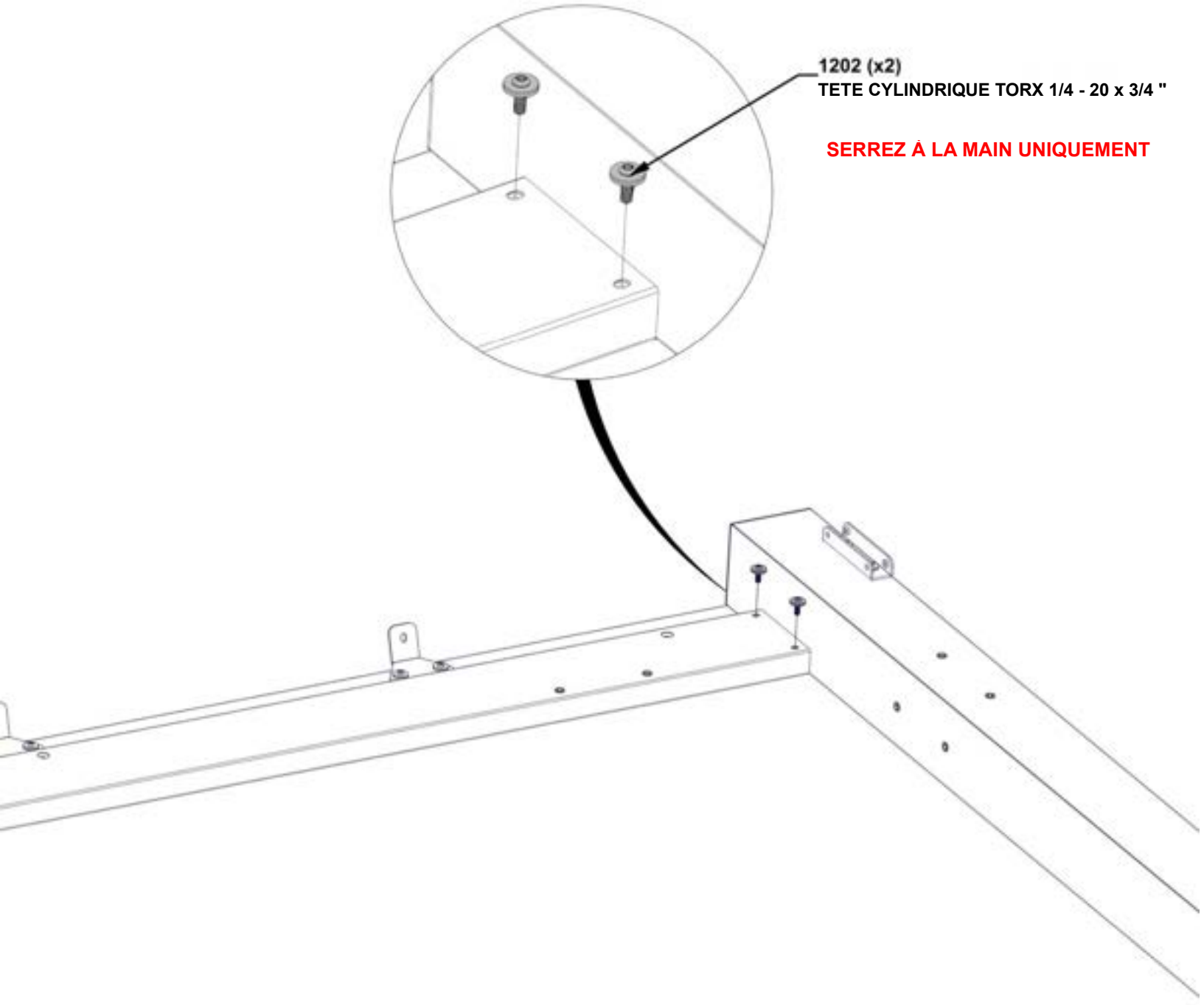

ÉTAPE 12C - ASSEMBLAGE DU CADRE

QTÉ	NUMÉRO D'ARTICLE	DESCRIPTION
4	H101202	TETE CYLINDRIQUE TORX 1/4 - 20 x 3/4 "



C01 (x1) ASSEMBLAGE DU CORBEAU - A4M03525
21 13/16"x5 1/4"x2 3/4" (70x134x553.5)

- ATTACHEZ LES CORBEAUX À LA POUTRE ET AU POTEAU.
- ÉQUARRISSEZ AU BESOIN AVANT DE SERRER TOUTE LA QUINCAILLERIE DES ÉTAPES PRÉCÉDENTES.

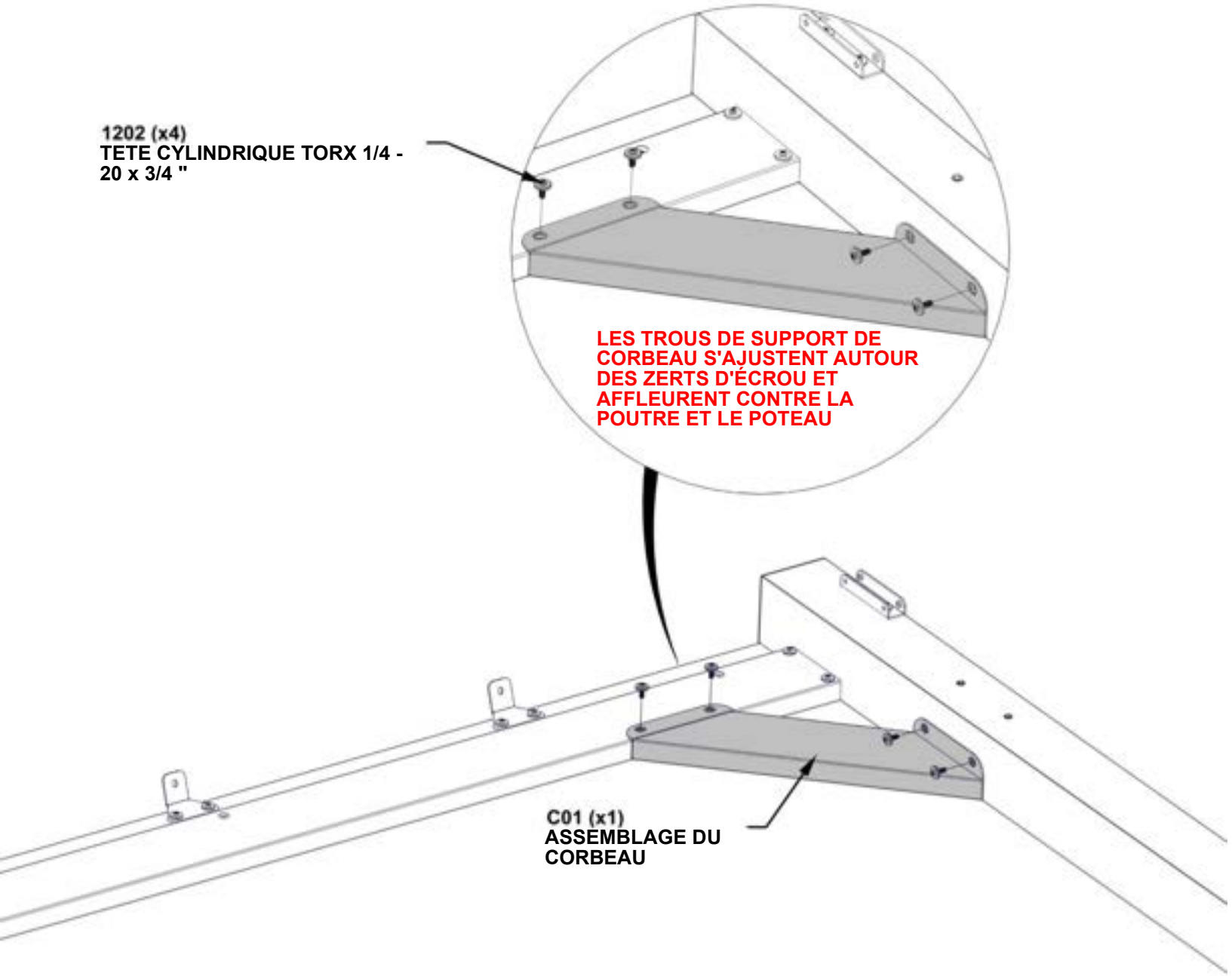

ÉTAPE 12D - ASSEMBLAGE DU CADRE

QTÉ	NUMÉRO D'ARTICLE	DESCRIPTION
4	H101103	VIS À DOUILLE TORX 1/4-20

- AVEC UNE PERSONNE SUPPLEMENTAIRE, RETOURNEZ L'ASSEMBLAGE DE POTEAU ET DE POUTRE

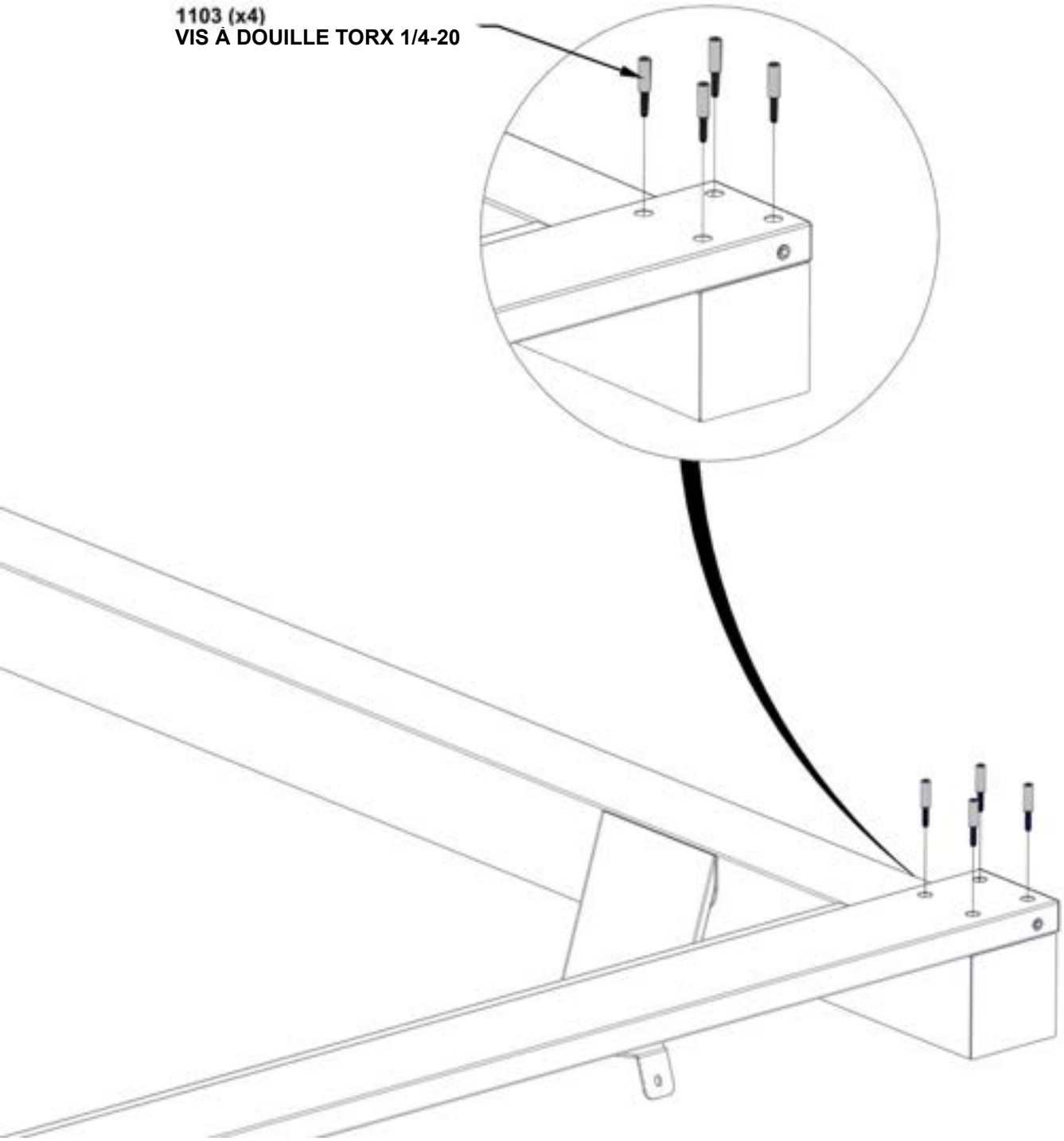

ÉTAPE 13A - ASSEMBLAGE DU CADRE

- **AVEC AU MOINS TROIS AUTRES PERSONNES, FIXEZ LES ASSEMBLAGES DE POUTRES ET DE POTEAUX EN LES GLISSANT EN PLACE.**

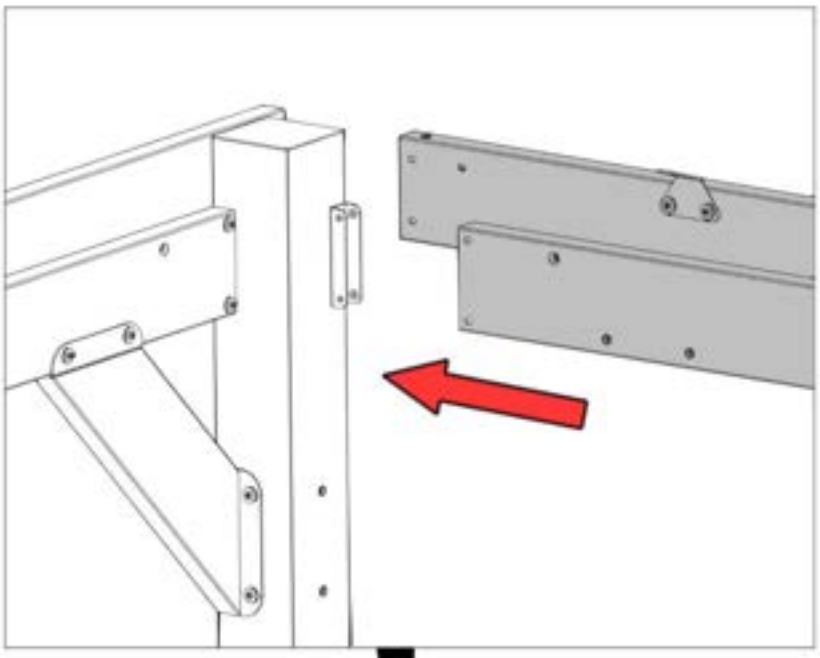

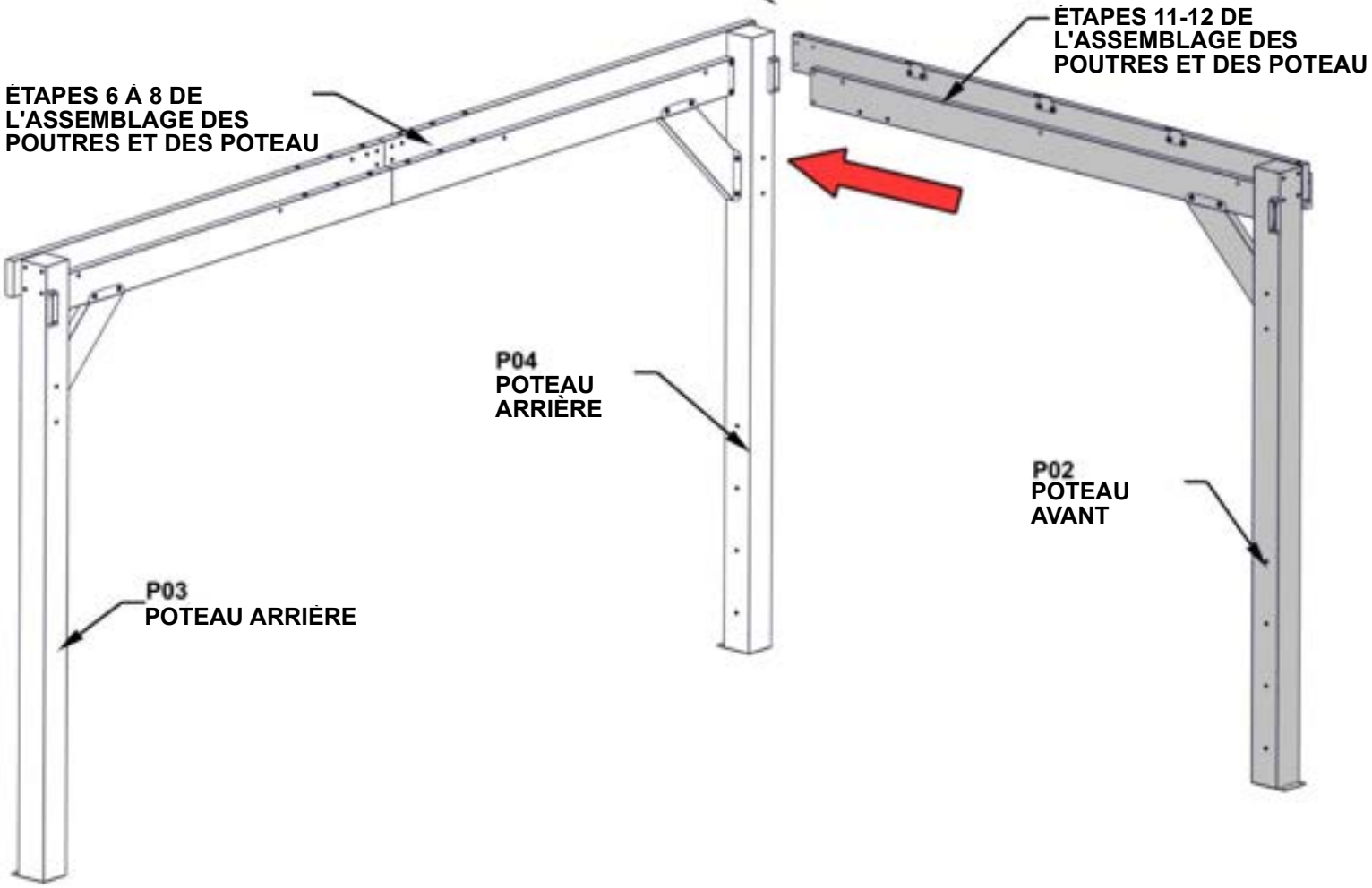

ÉTAPE 13B - ASSEMBLAGE DU CADRE

QTÉ	NUMÉRO D'ARTICLE	DESCRIPTION
4	H101103	VIS À DOUILLE TORX 1/4-20

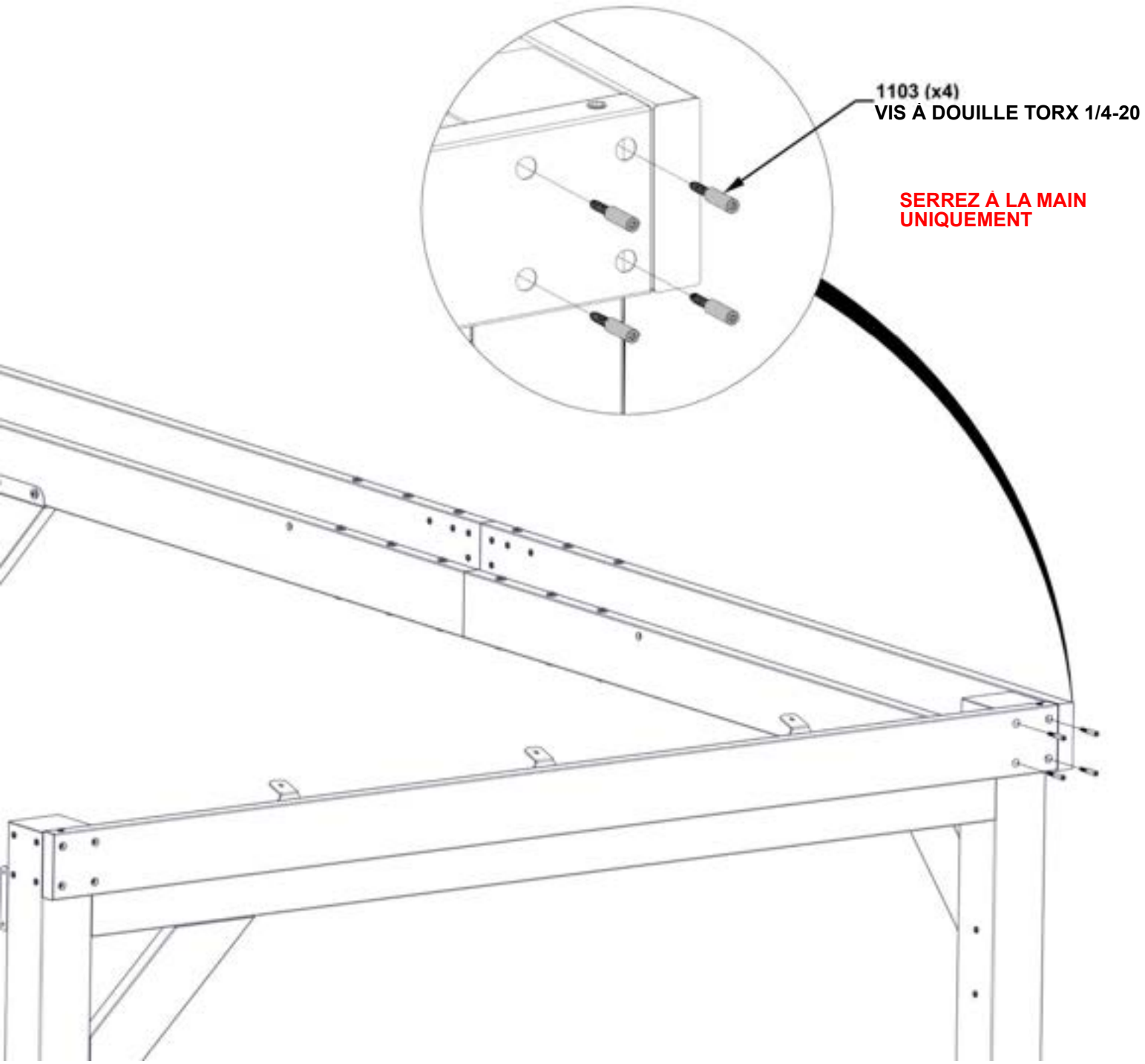

ÉTAPE 13C - ASSEMBLAGE DU CADRE

QTÉ	NUMÉRO D'ARTICLE	DESCRIPTION
2	H101202	TETE CYLINDRIQUE TORX 1/4 - 20 x 3/4 "

- ÉQUERREZ L'ASSEMBLAGE POUTRE SUR LE POTEAU

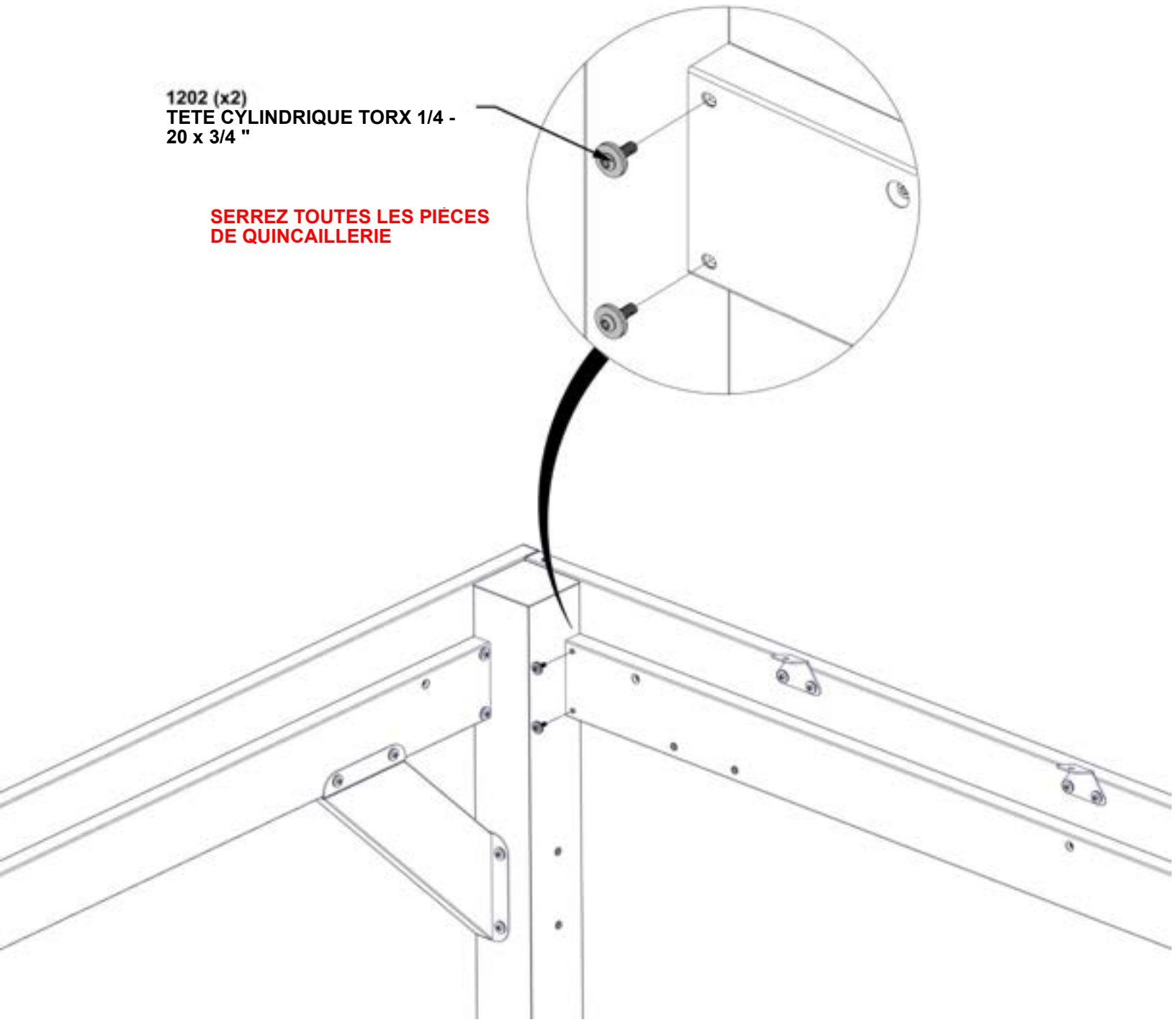

ÉTAPE 14 - ASSEMBLAGE DU CADRE

QTÉ	NUMÉRO D'ARTICLE	DESCRIPTION
4	H101202	TETE CYLINDRIQUE TORX 1/4 - 20 x 3/4 "



C02 (x1) ASSEMBLAGE DU CORBEAU-A4M03526
21 13/16"x5 1/4"x2 3/4" (70x134x553.5)

- ATTACHEZ LES CORBEAUX À LA POUTRE ET AU POTEAU.
- ÉQUERREZ SELON LES BESOINS AVANT DE SERRER TOUT LE MATÉRIEL.

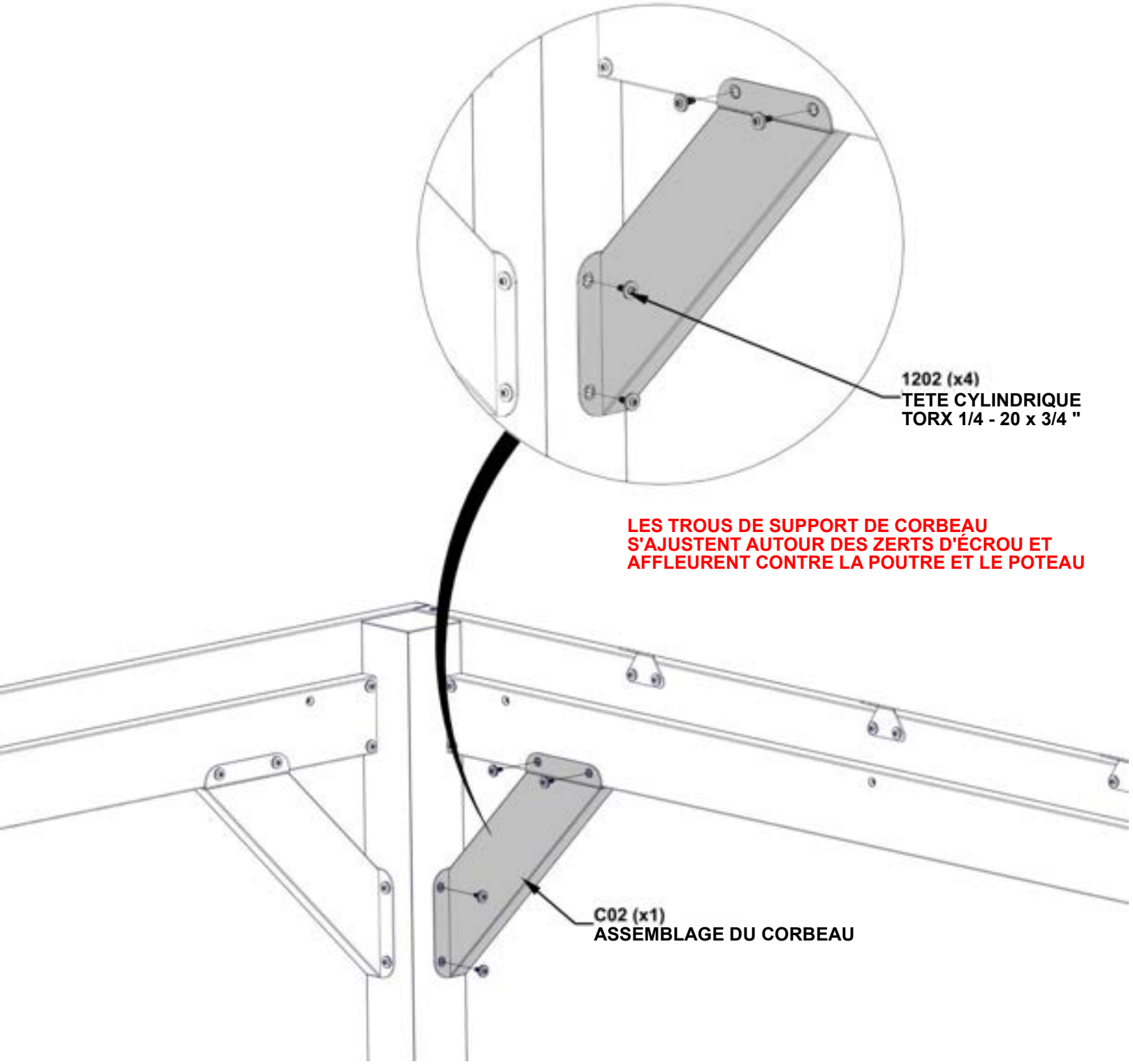

ÉTAPE 15 - ASSEMBLAGE DU CADRE

QTÉ	NUMÉRO D'ARTICLE	DESCRIPTION
4	H101202	TETE CYLINDRIQUE TORX 1/4 - 20 x 3/4 "

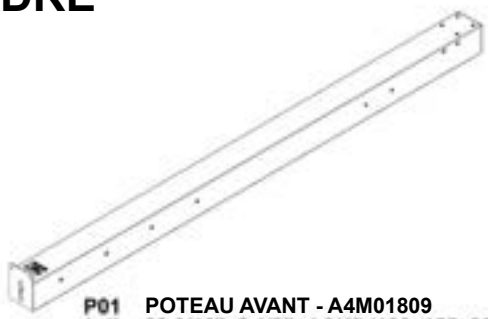

P01 (x1) POTEAU AVANT - A4M01809
89 9/16"x6 1/8"x4 3/4" (120x155x2275)



J4 (x2) SUPPORT DE POUTRE - A4M02990
1"x1 5/16"x5 1/16" (25x33.2x128)

- POUR FACILITER LE MONTAGE, NOUS VOUS RECOMMANDONS D'UTILISER DES CHEVALETS DE SCIAGE POUR LES ÉTAPES 15 À 16.

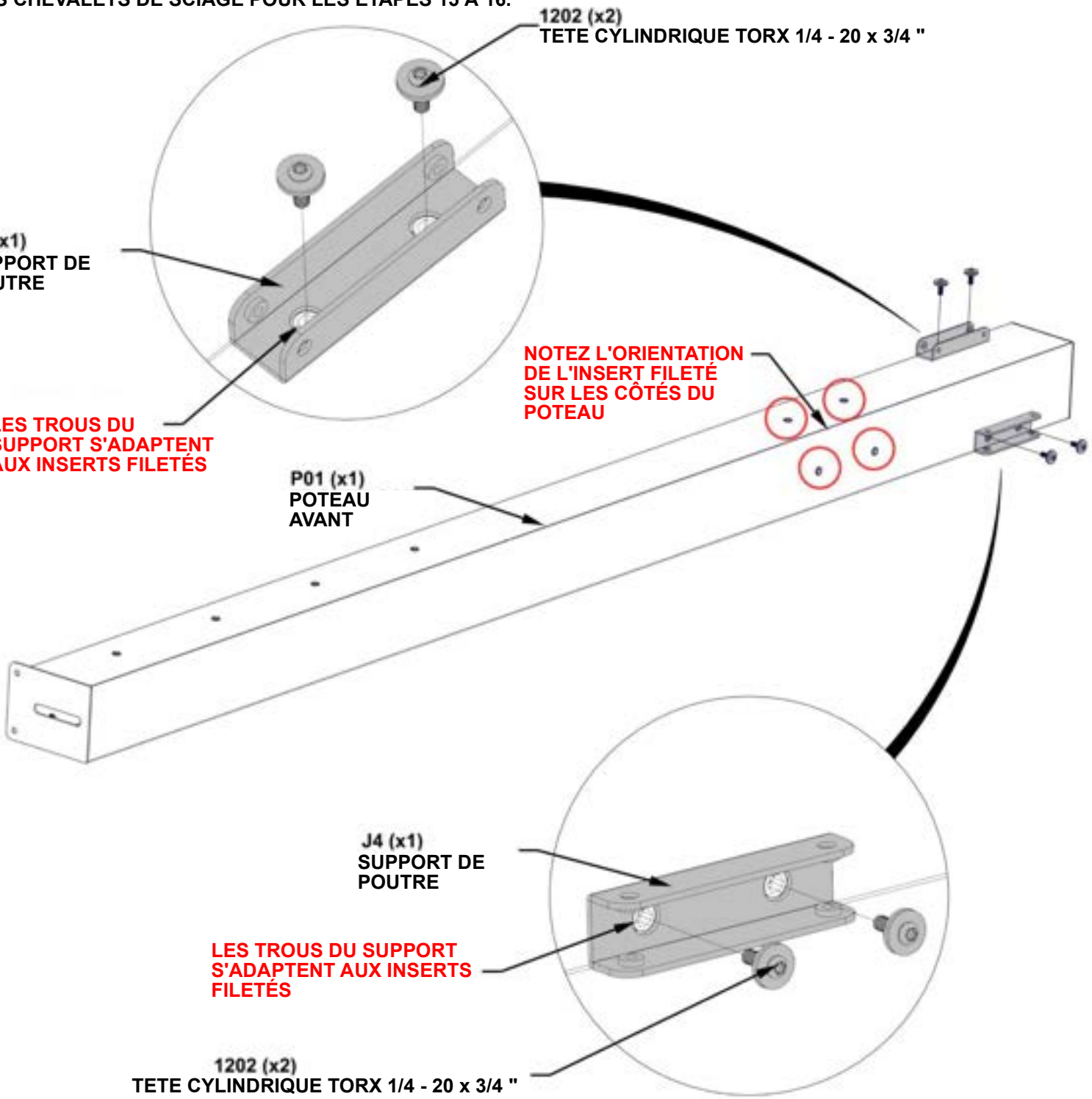

ÉTAPE 16A - ASSEMBLAGE DU CADRE

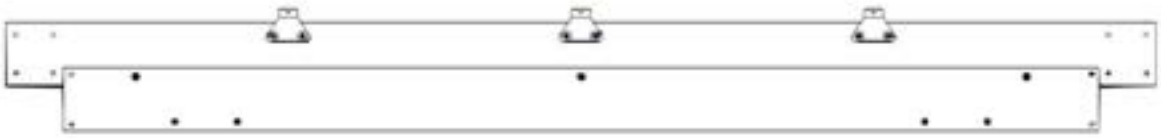

ASSEMBLAGE DE LA POUTRE ÉTAPES 1 À 6

- FAIRE GLISSER L'ASSEMBLAGE DU POTEAU DE L'ÉTAPE 15 DANS L'ASSEMBLAGE DE LA POUTRE DES ÉTAPES 9 - 10

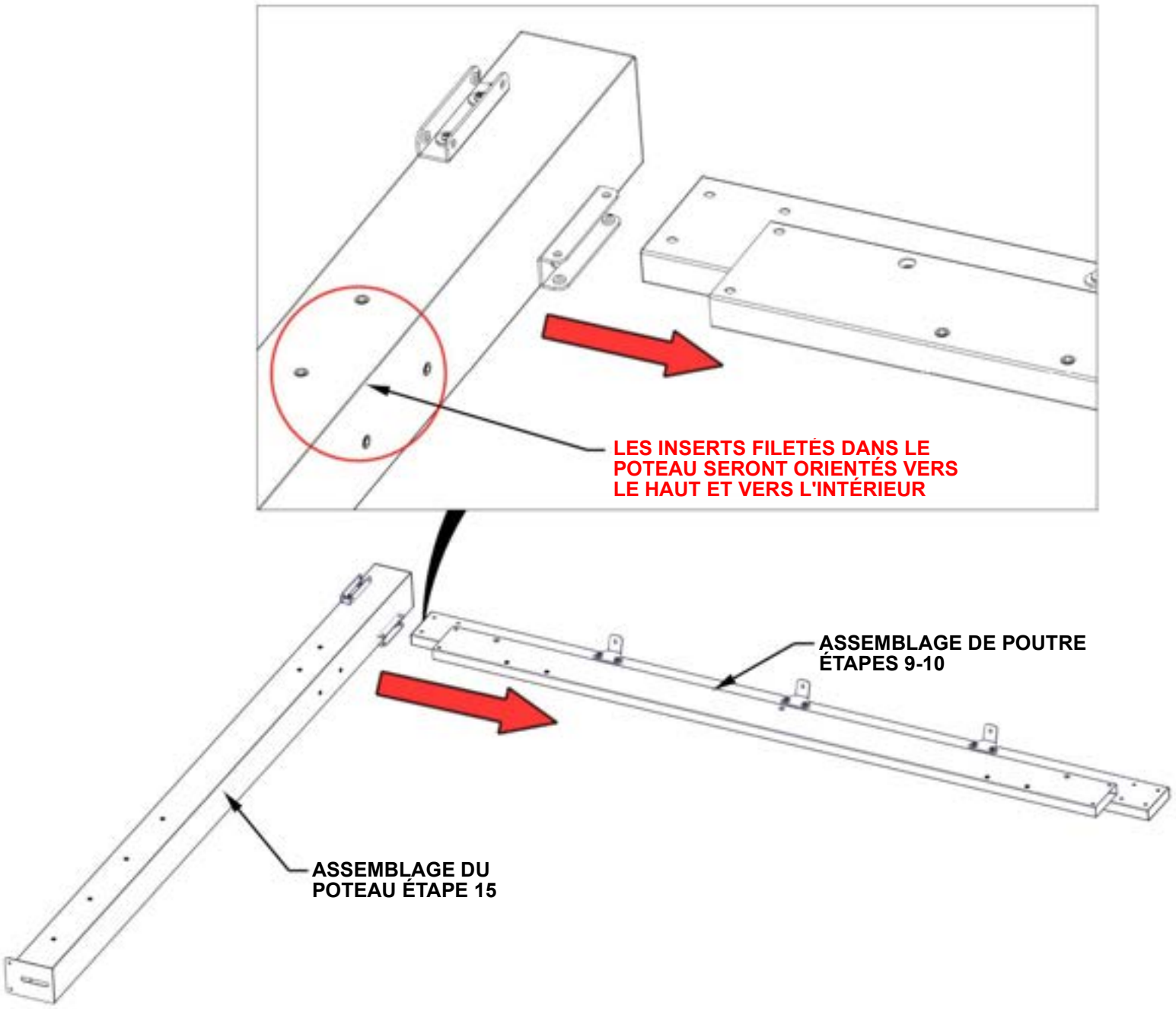

ÉTAPE 16B - ASSEMBLAGE DU CADRE

QTÉ	NUMÉRO D'ARTICLE	DESCRIPTION
2	H101202	TETE CYLINDRIQUE TORX 1/4 - 20 x 3/4 "

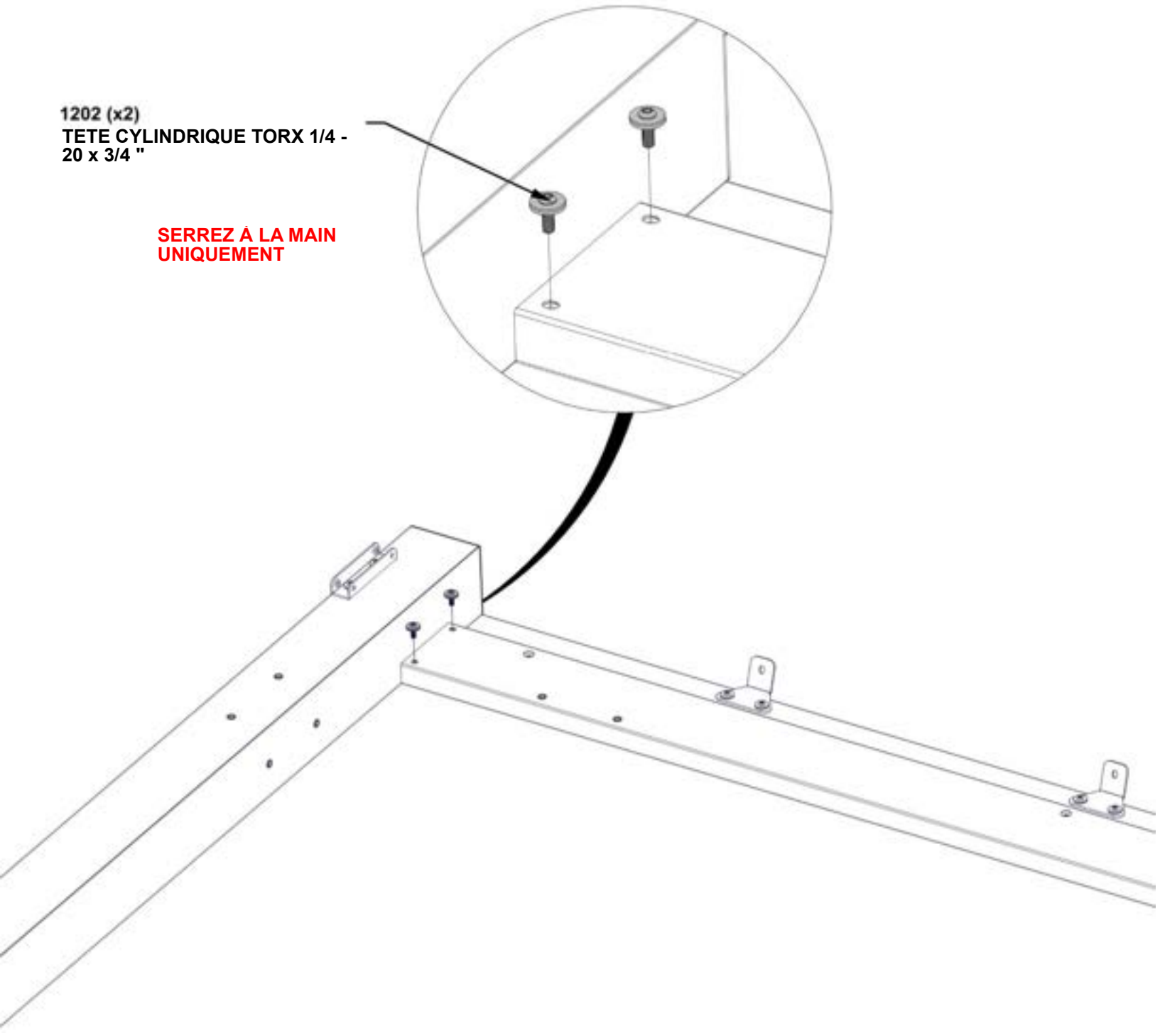

ÉTAPE 16C - ASSEMBLAGE DU CADRE

QTÉ	NUMÉRO D'ARTICLE	DESCRIPTION
4	H101202	TETE CYLINDRIQUE TORX 1/4 - 20 x 3/4 "



C02 (x1) ASSEMBLAGE DU CORBEAU - A4M03526
21 13/16"x5 1/4"x2 3/4" (70x134x553.5)

- ATTACHEZ LES CORBEAUX À LA POUTRE ET AU POTEAU.
- ÉQUARRISSEZ AU BESOIN AVANT DE SERRER TOUTE LA QUINCAILLERIE DES ÉTAPES PRÉCÉDENTES.

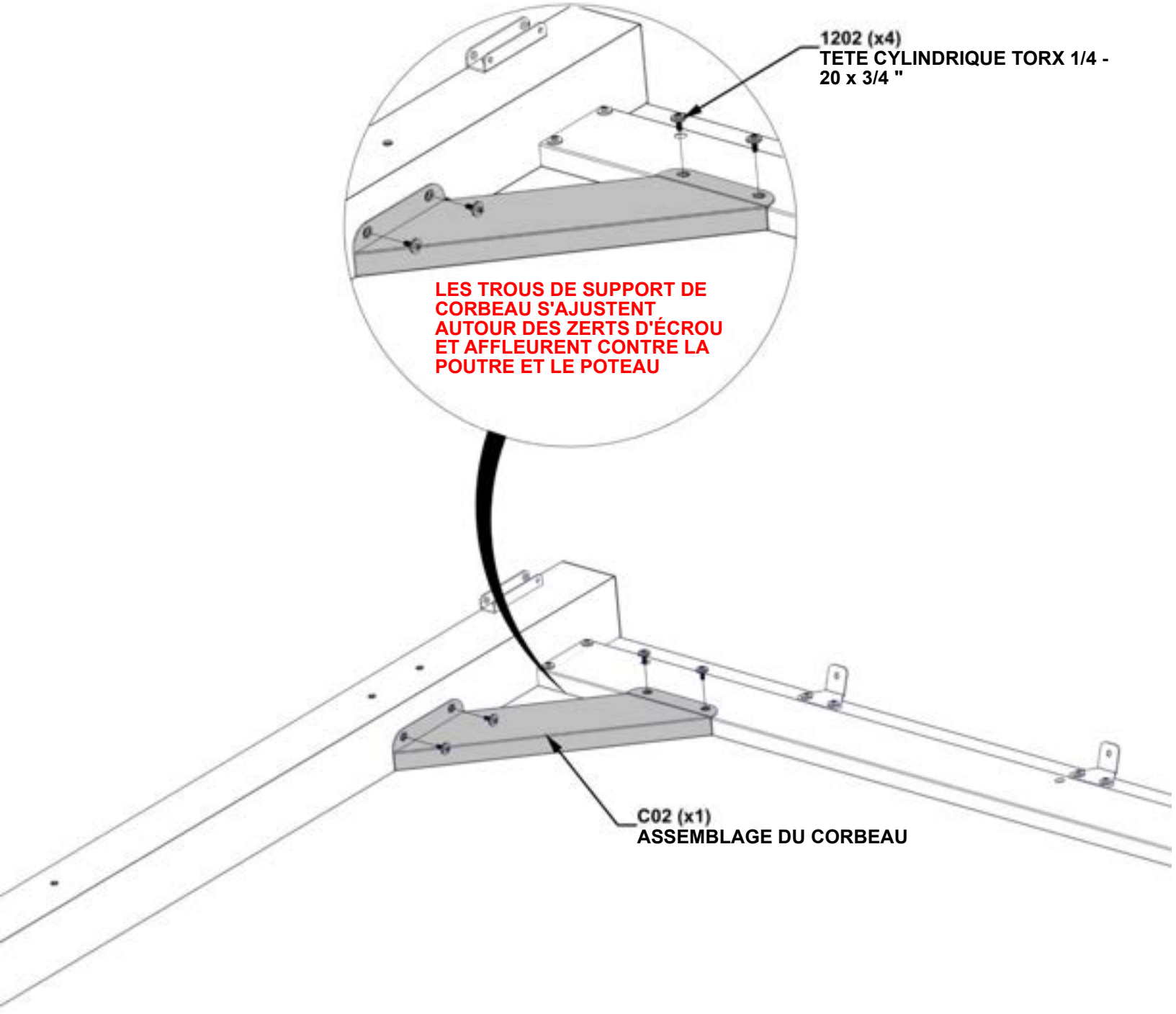

ÉTAPE 16D - ASSEMBLAGE DU CADRE

QTÉ	NUMÉRO D'ARTICLE	DESCRIPTION
4	H101103	VIS À DOUILLE TORX 1/4-20

- AVEC UNE PERSONNE SUPPLÉMENTAIRE, RETOURNEZ L'ASSEMBLAGE DE POTEAU ET DE POUTRE

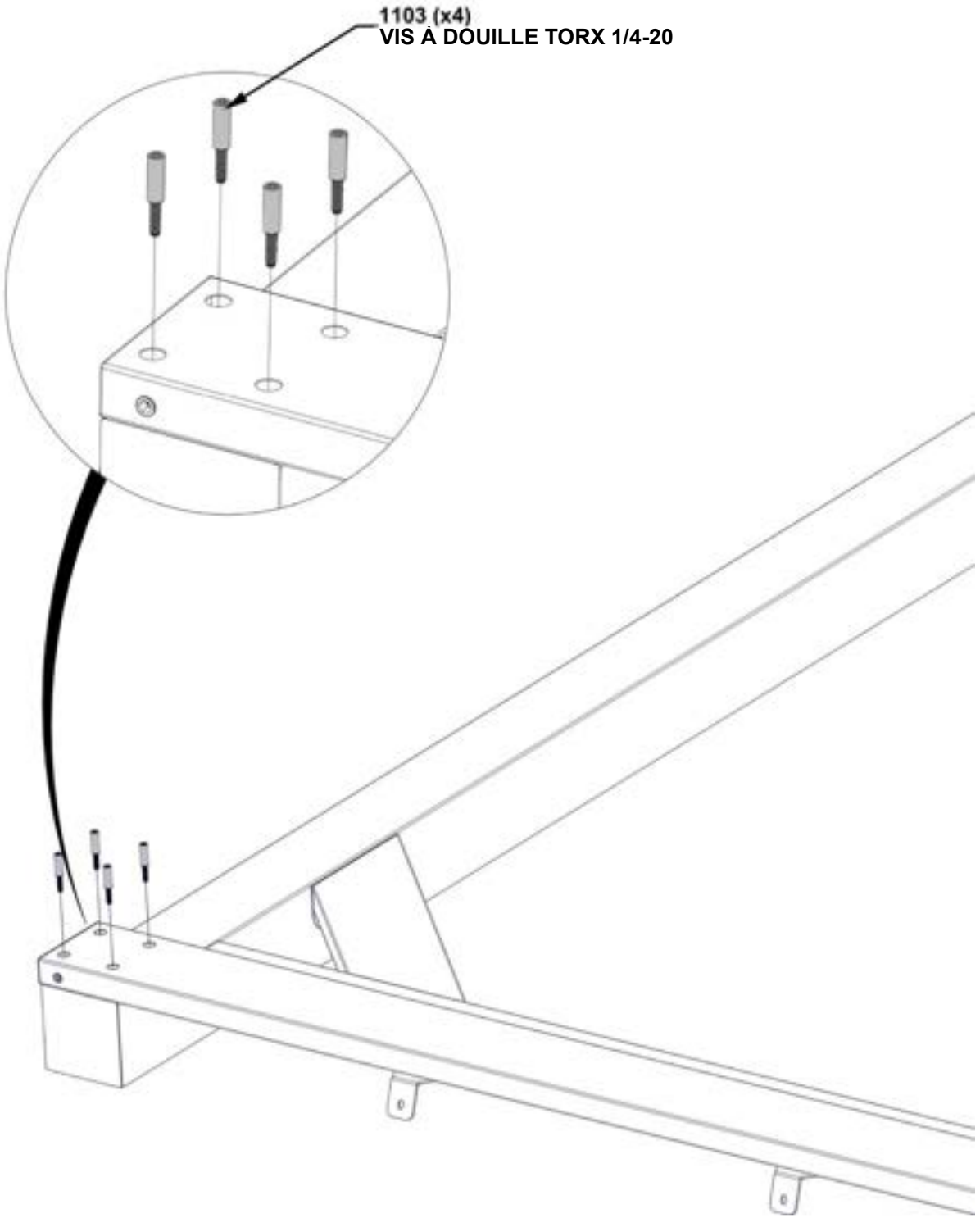

ÉTAPE 17A - ASSEMBLAGE DU CADRE

- AVEC AU MOINS DEUX AUTRES PERSONNES, FIXEZ LES ASSEMBLAGES DE POUTRES ET DE POTEAUX EN LES FAISANT GLISSER EN PLACE.

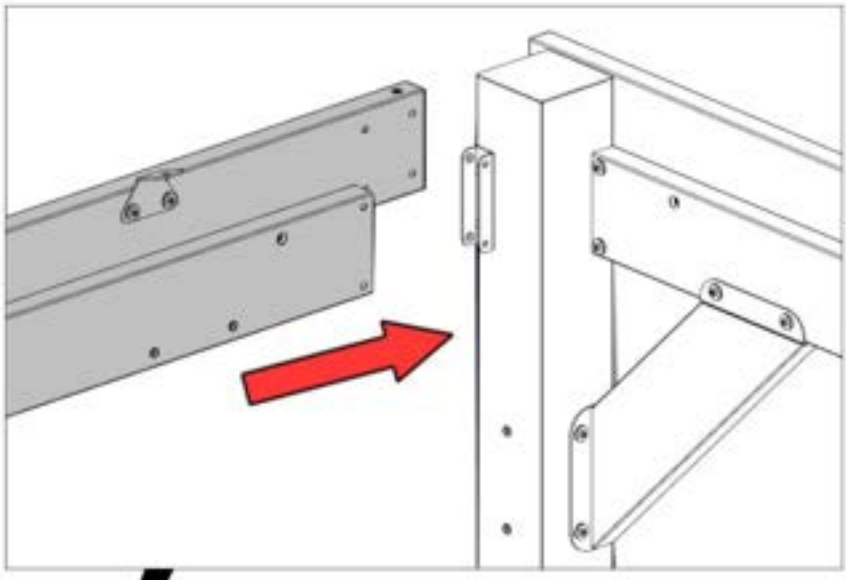

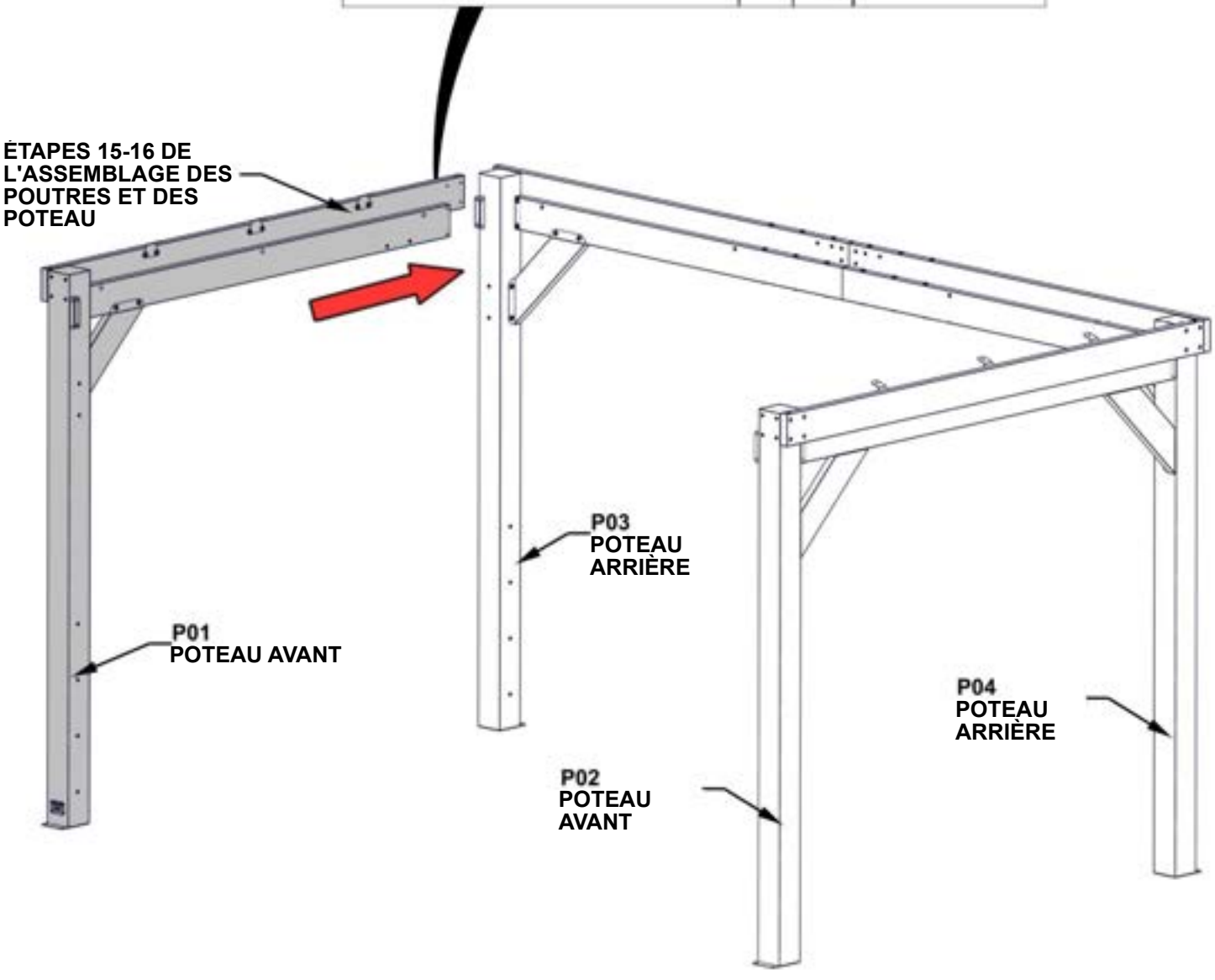

ÉTAPE 17B - ASSEMBLAGE DU CADRE

QTÉ	NUMÉRO D'ARTICLE	DESCRIPTION
4	H101103	VIS À DOUILLE TORX 1/4-20

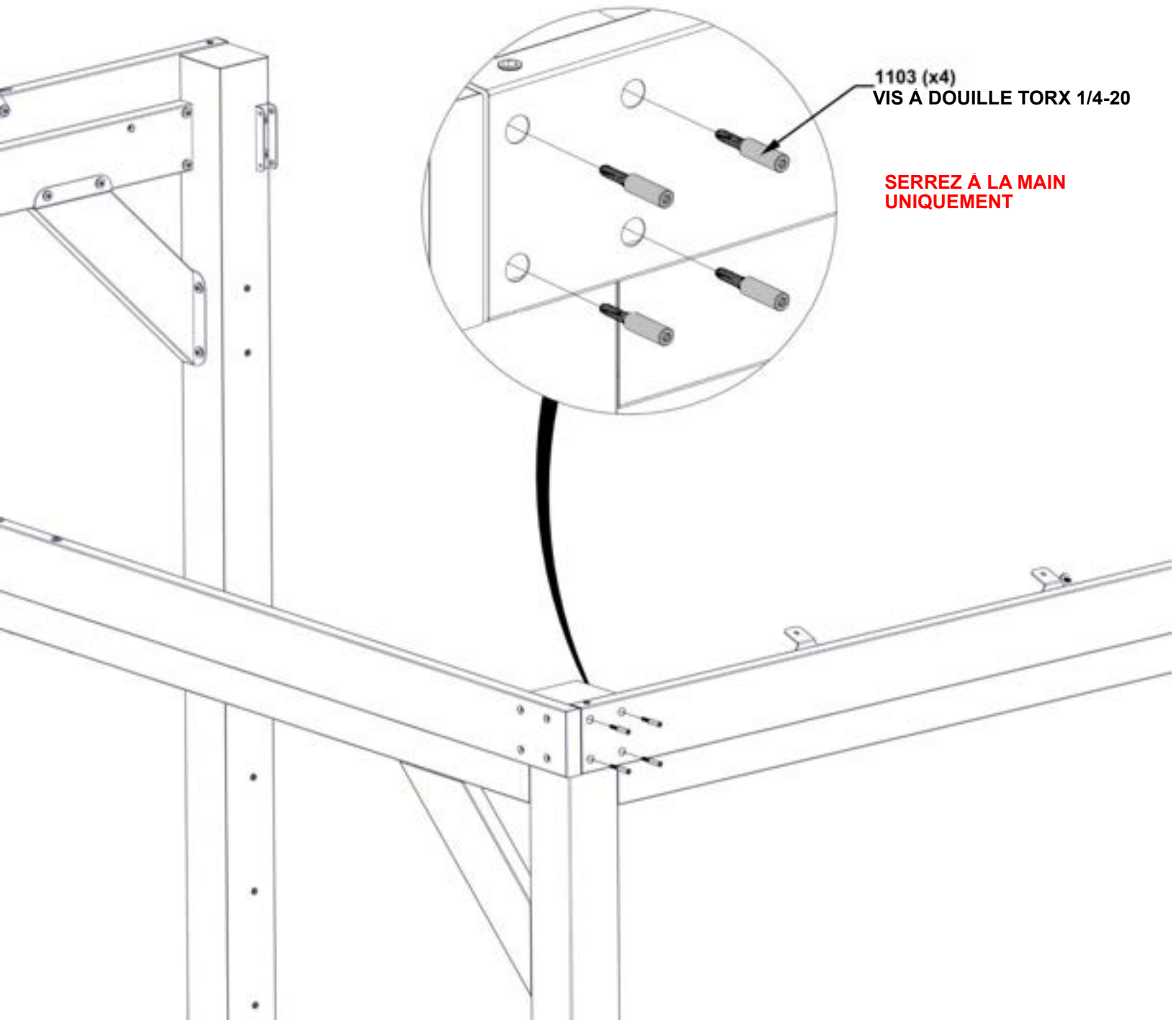

ÉTAPE 17C - ASSEMBLAGE DU CADRE

QTÉ	NUMÉRO D'ARTICLE	DESCRIPTION
2	H101202	TETE CYLINDRIQUE TORX 1/4 - 20 x 3/4 "

- ÉQUERREZ L'ASSEMBLAGE DE POUTRES SUR LE POTEAU

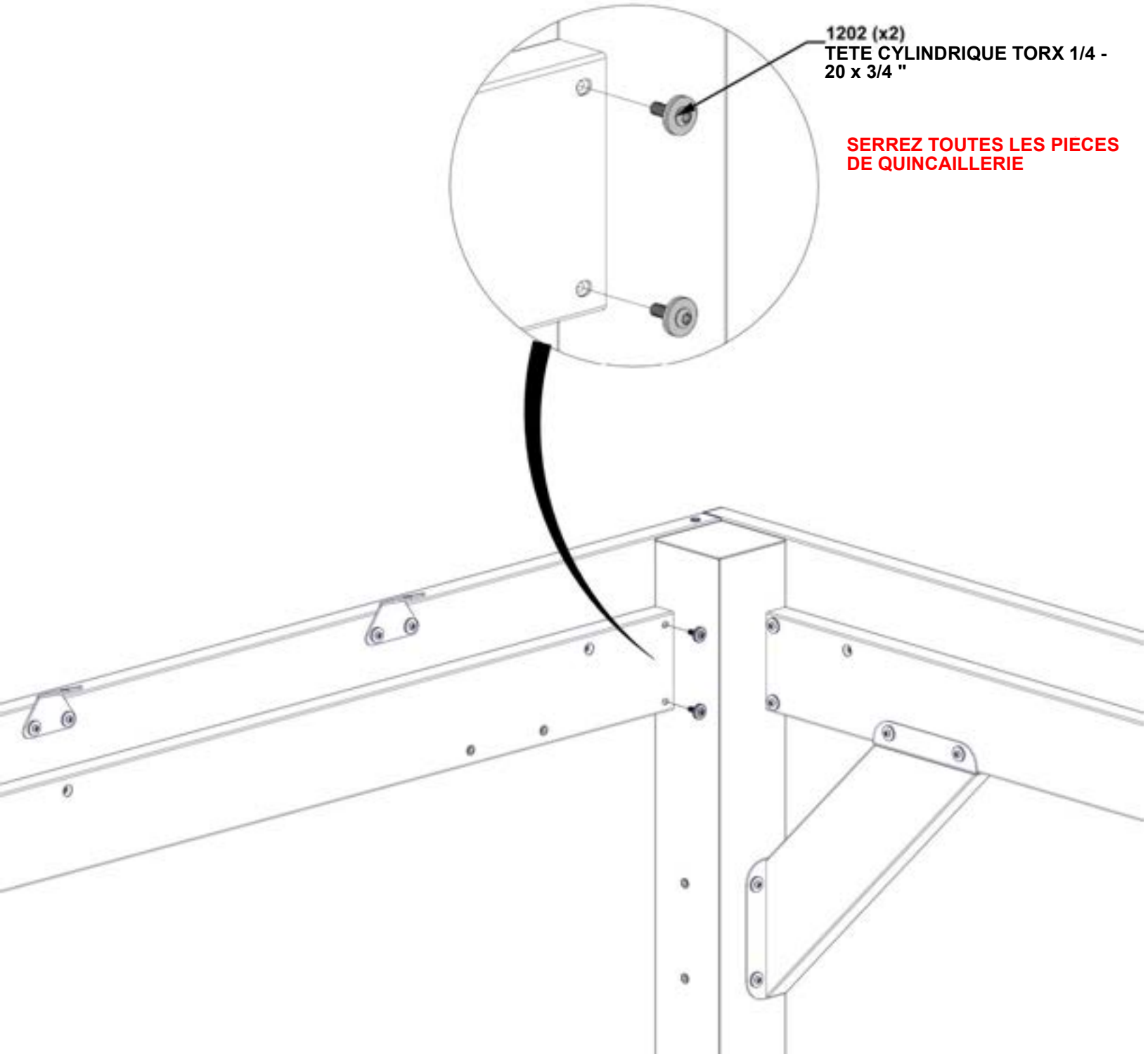

SERREZ TOUTES LES PIECES DE QUINCAILLERIE

ÉTAPE 18 - ASSEMBLAGE DU CADRE

QTÉ	NUMÉRO D'ARTICLE	DESCRIPTION
4	H101202	TETE CYLINDRIQUE TORX 1/4 - 20 x 3/4 "



C01 (x1) ASSEMBLAGE DU CORBEAU - A4M03525
21 13/16"x5 1/4"x2 3/4" (70x134x553.5)

- ATTACHEZ LES CORBEAUX À LA POUTRE ET AU POTEAU.
- ÉQUERREZ SELON LES BESOINS AVANT DE SERRER TOUT LE MATÉRIEL.

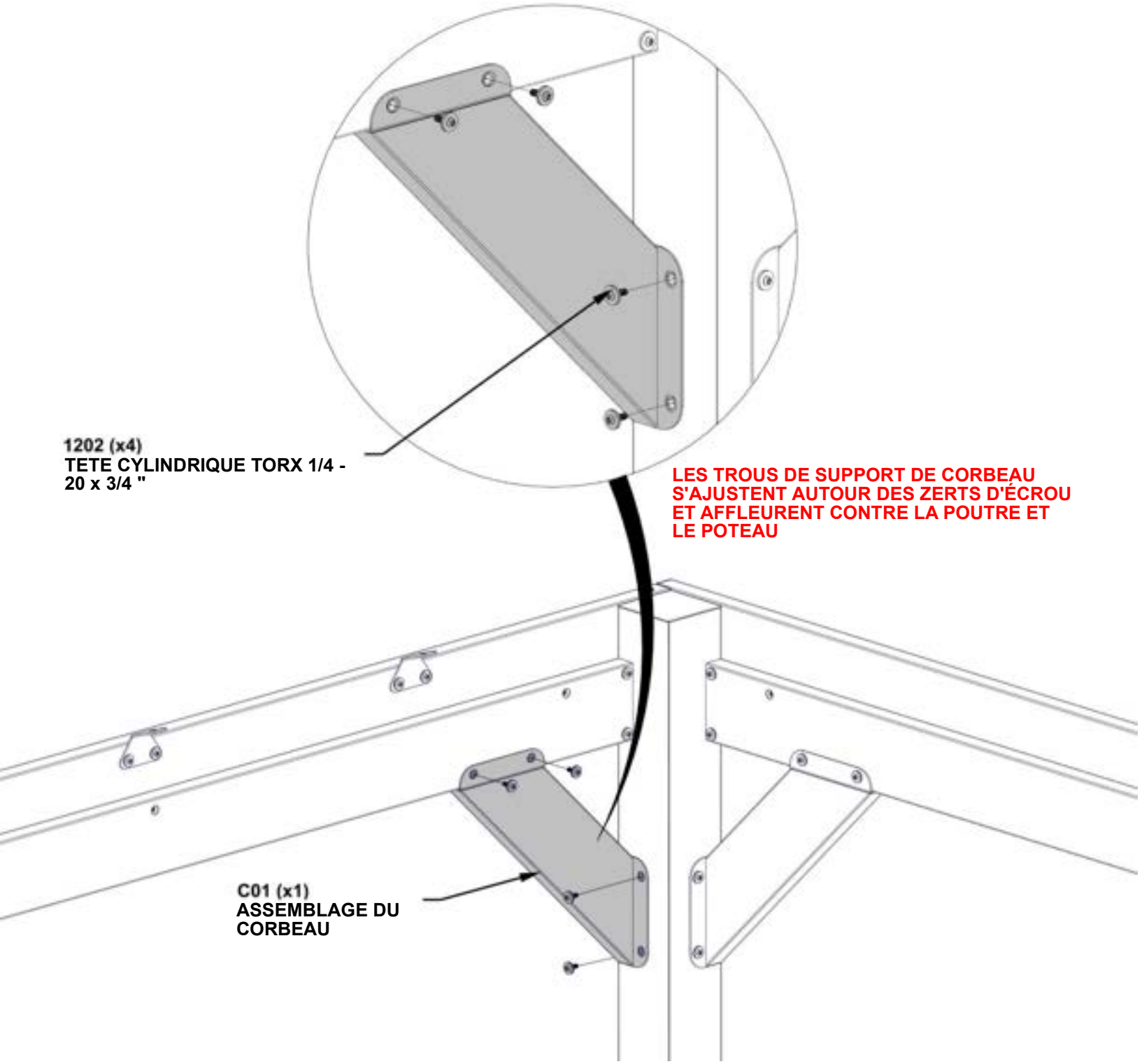

ÉTAPE 19A - ASSEMBLAGE DU CADRE

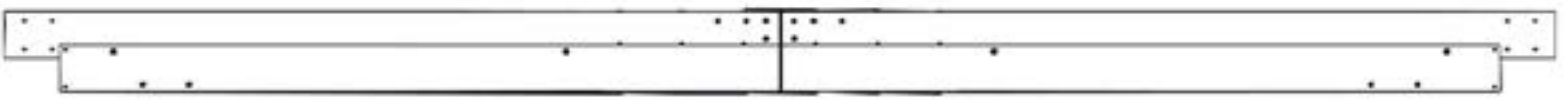

ASSEMBLAGE DE LA POUTRE DES ÉTAPE 1 À 6

- AVEC AU MOINS DEUX AUTRES PERSONNES, ÉLOIGNEZ SUFFISAMMENT LES POTEAU AVANT POUR FIXER L'ASSEMBLAGE DE POUTRES DANS LES SUPPORTS DE POUTRES.

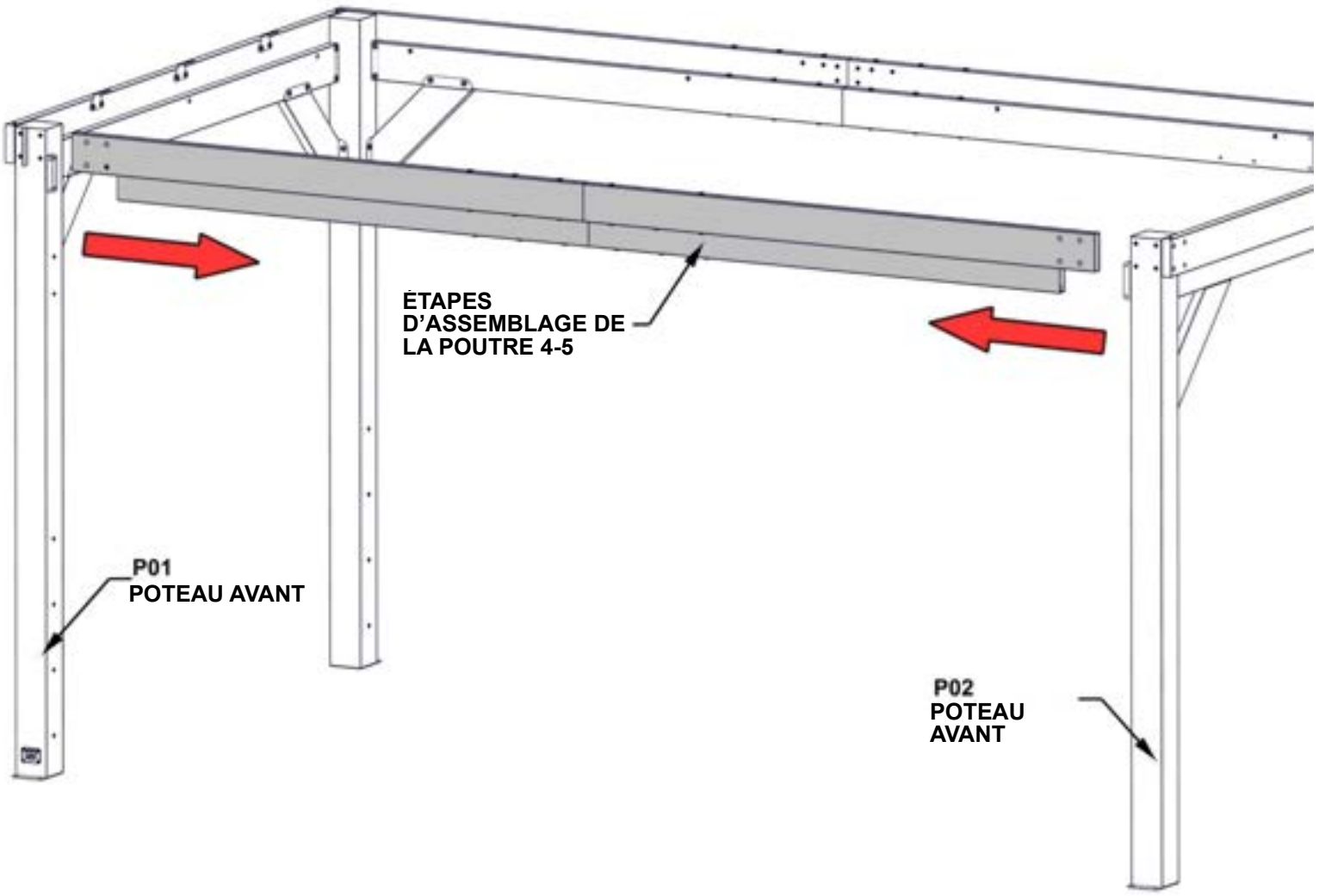

ÉTAPE 19B - ASSEMBLAGE DU CADRE

QTÉ	NUMÉRO D'ARTICLE	DESCRIPTION
8	H101103	VIS À DOUILLE TORX 1/4-20

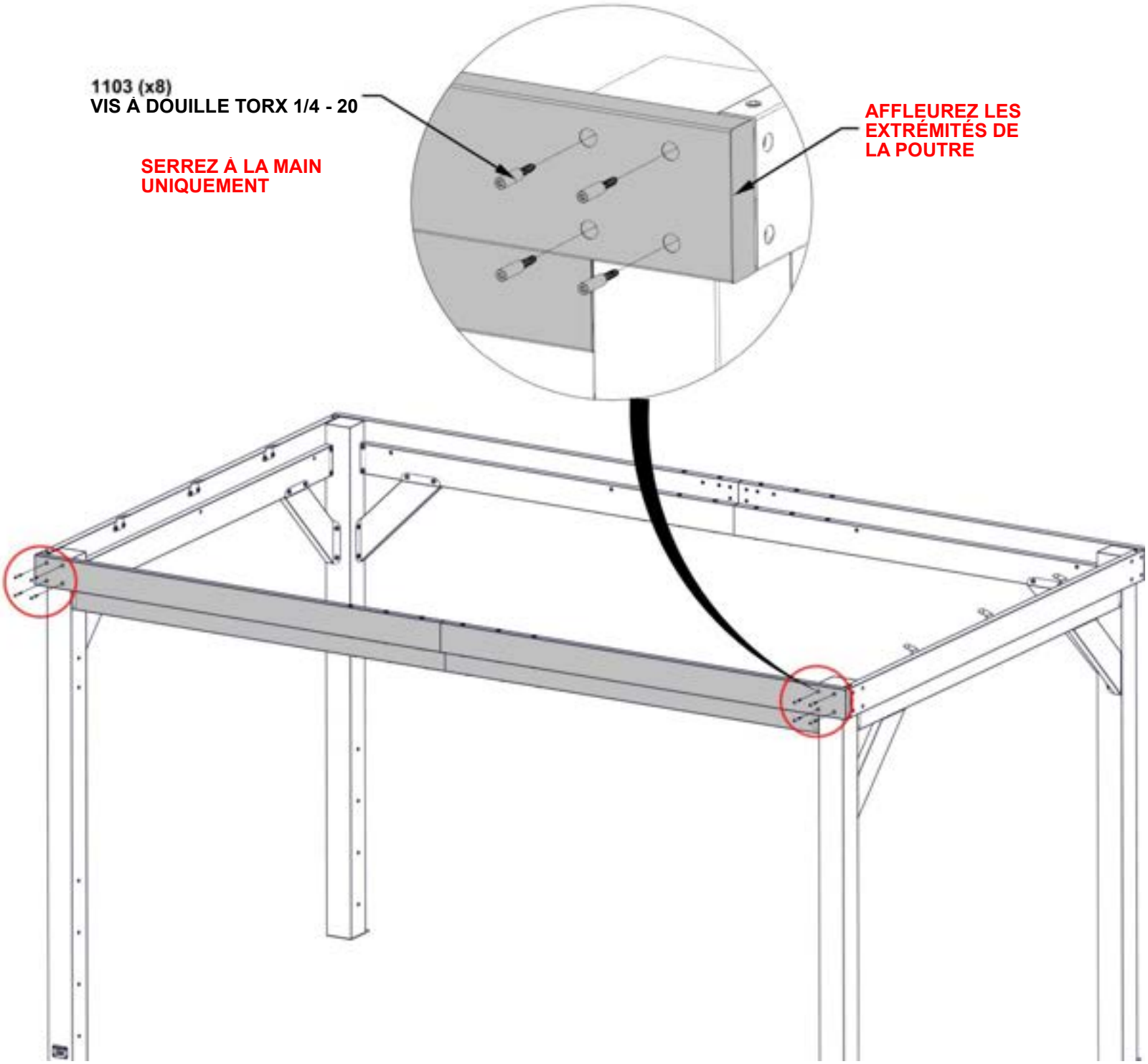

ÉTAPE 19C - ASSEMBLAGE DU CADRE

QTÉ	NUMÉRO D'ARTICLE	DESCRIPTION
4	H101202	TETE CYLINDRIQUE TORX 1/4 - 20 x 3/4 "

- ÉQUERREZ L'ASSEMBLAGE POUTRE SUR LE POTEAU

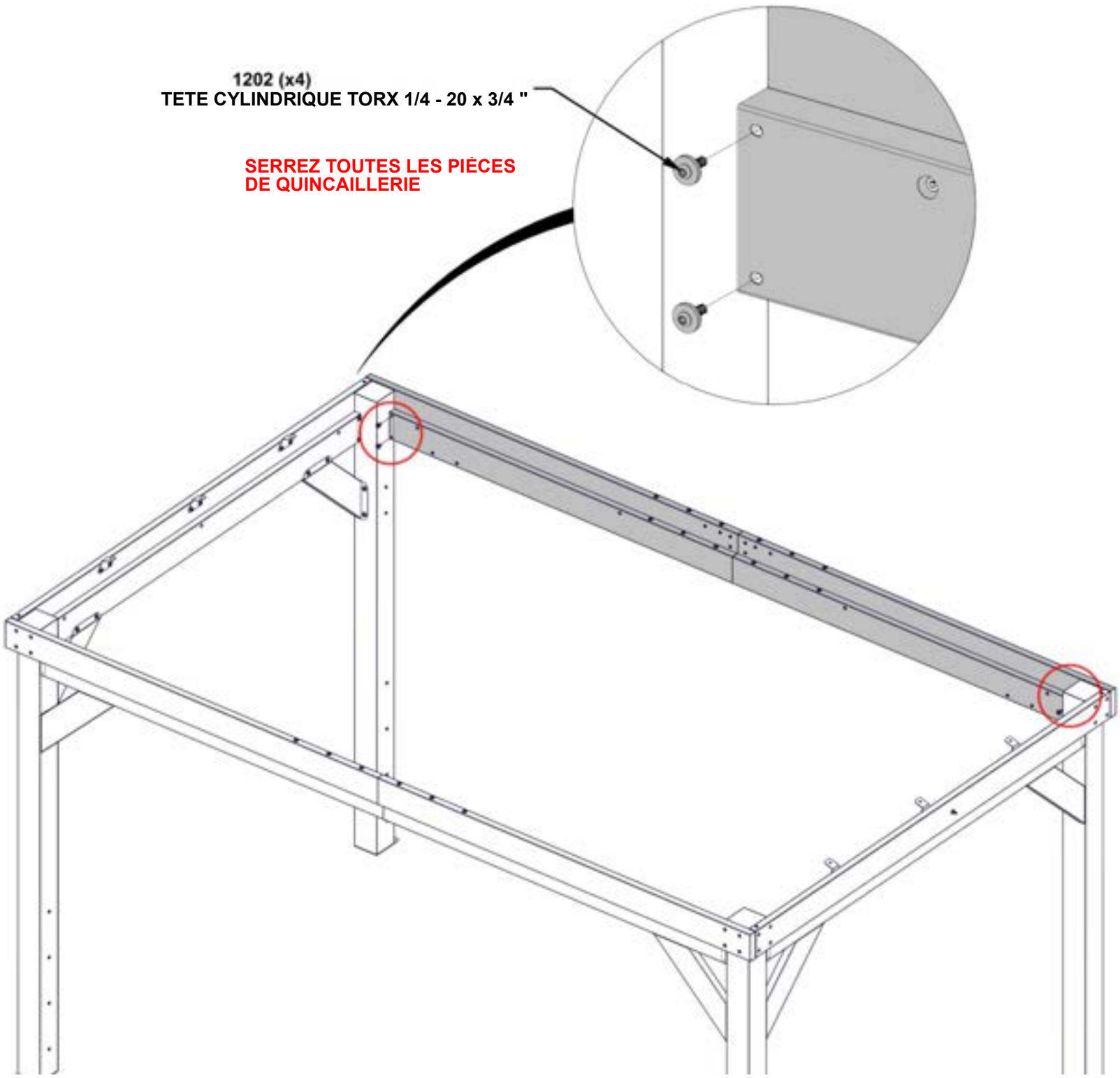

ÉTAPE 20 - ASSEMBLAGE DU CADRE

QTÉ	NUMÉRO D'ARTICLE	DESCRIPTION
8	H101202	TETE CYLINDRIQUE TORX 1/4 - 20 x 3/4 "



C01 (x1) ASSEMBLAGE DU CORBEAU - A4M03525
21 13/16"x5 1/4"x2 3/4" (70x134x553.5)



C02 (x1) ASSEMBLAGE DU CORBEAU - A4M03526
21 13/16"x5 1/4"x2 3/4" (70x134x553.5)

- ATTACHEZ LES CORBEAUX A LA POUTRE ET AU POTEAU.
- ÉQUARRISSEZ AU BESOIN AVANT DE SERRER TOUTE LA QUINCAILLERIE DES ÉTAPES PRÉCÉDENTES.

1202 (x8)
TETE CYLINDRIQUE TORX 1/4 - 20 x 3/4 "

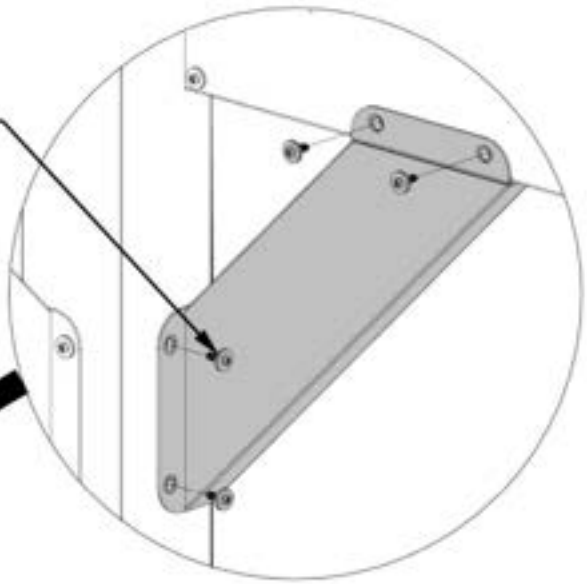

LES TROUS DE SUPPORT DE CORBEAU S'AJUSTENT AUTOUR DES ZERTS D'ÉCROU ET AFFLEURENT CONTRE LA POUTRE ET LE POTEAU

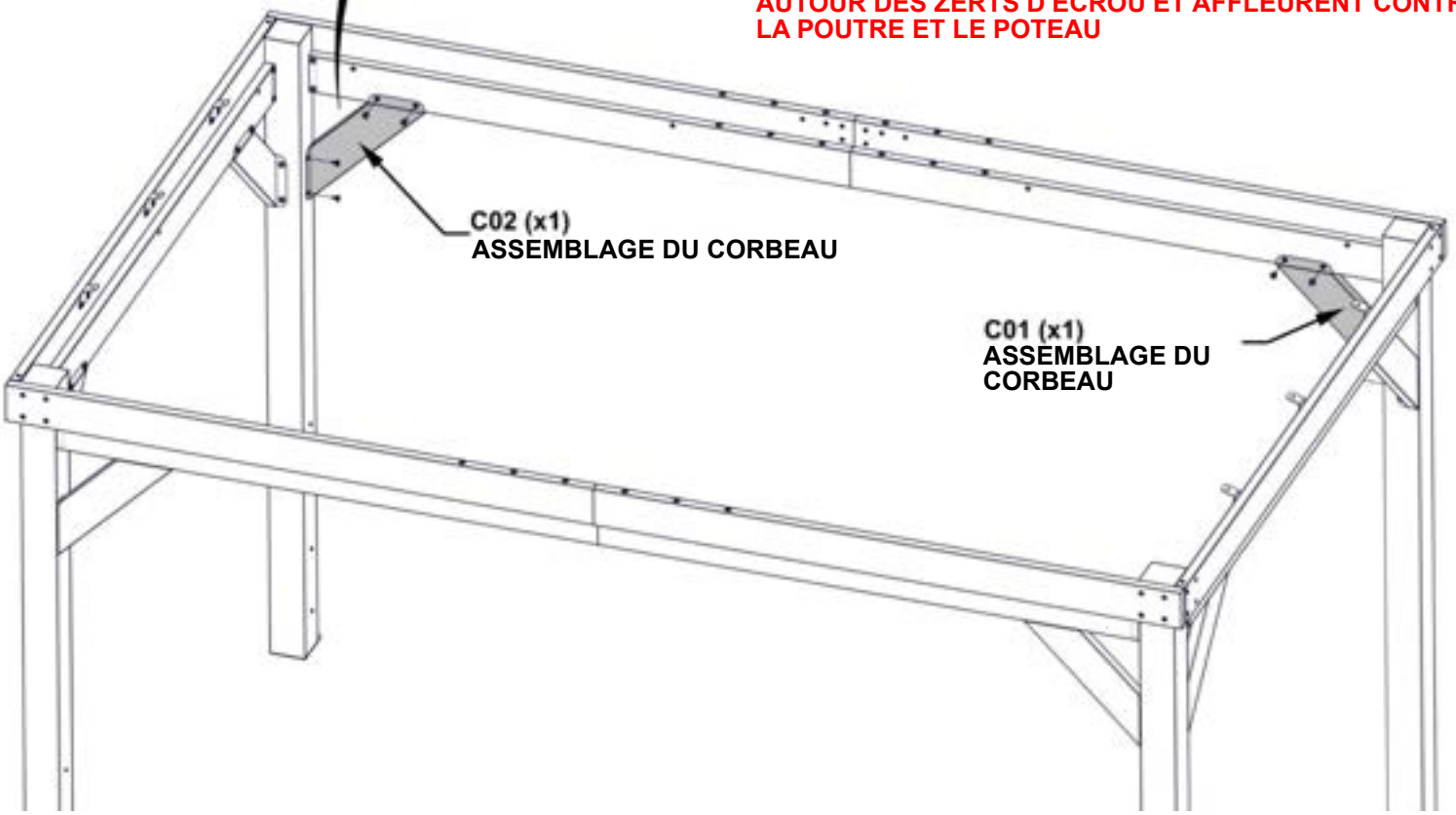

ÉTAPE 21 – ÉQUERREZ LA STRUCTURE

ESSENTIEL :
- **VOUS DEVEZ ÉQUARRIR L'UNITÉ AVANT DE PASSER AUX ÉTAPES SUIVANTES.**
- **LES DIMENSIONS CI-DESSOUS SONT ESSENTIELLES POUR L'ASSEMBLAGE FINAL DU TOIT.**
- **LES MESURES DOIVENT ÊTRE À +/- 1/4 PO(6mm).**
- **LES MESURES EN DEHORS DE LA TOLÉRANCE ENTRAÎNERONT DES PROBLÈMES LORS DES FUTURES ÉTAPES D'ASSEMBLAGE.**
- **SERREZ TOUTES LES PIÈCES DE QUINCAILLERIE DES ÉTAPES PRÉCÉDENTES.**

MESURES PRISES D'UN COIN INTÉRIEUR À L'AUTRE DU POTEAU

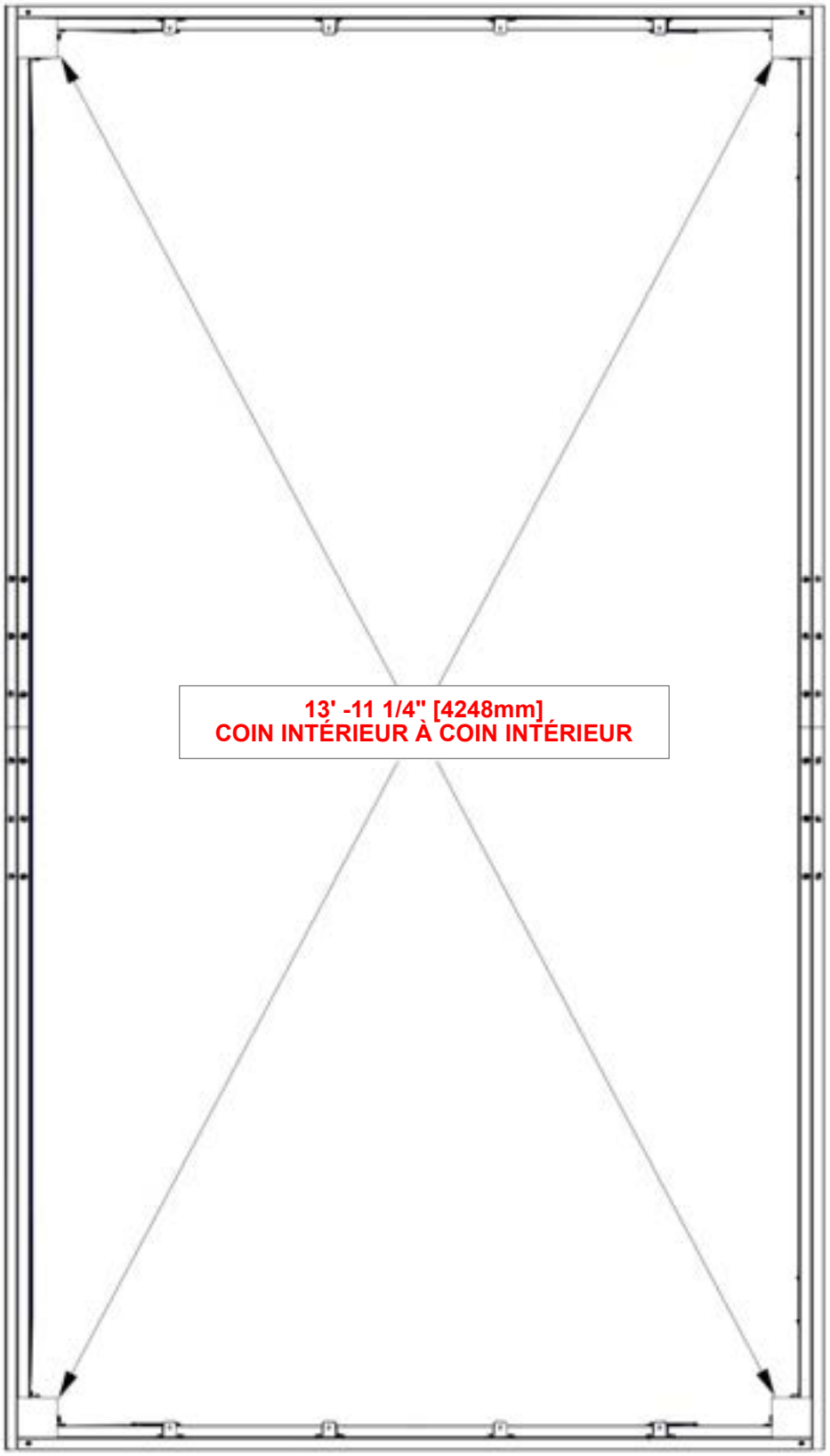

ÉTAPE 22 – ASSEMBLAGE DU PIGNON



B07 ASSEMBLAGE DE BRAS DE PIGNON - A4M03513
(x2) 29 3/16"x5 1/4"x1 7/16" (36x134x741)

QTÉ	NUMÉRO D'ARTICLE	DESCRIPTION
8	H101103	VIS À DOUILLE TORX 1/4-20

- VOUS AUREZ BESOIN D'UNE ÉCHELLE POUR LES ÉTAPES 22 À 49.

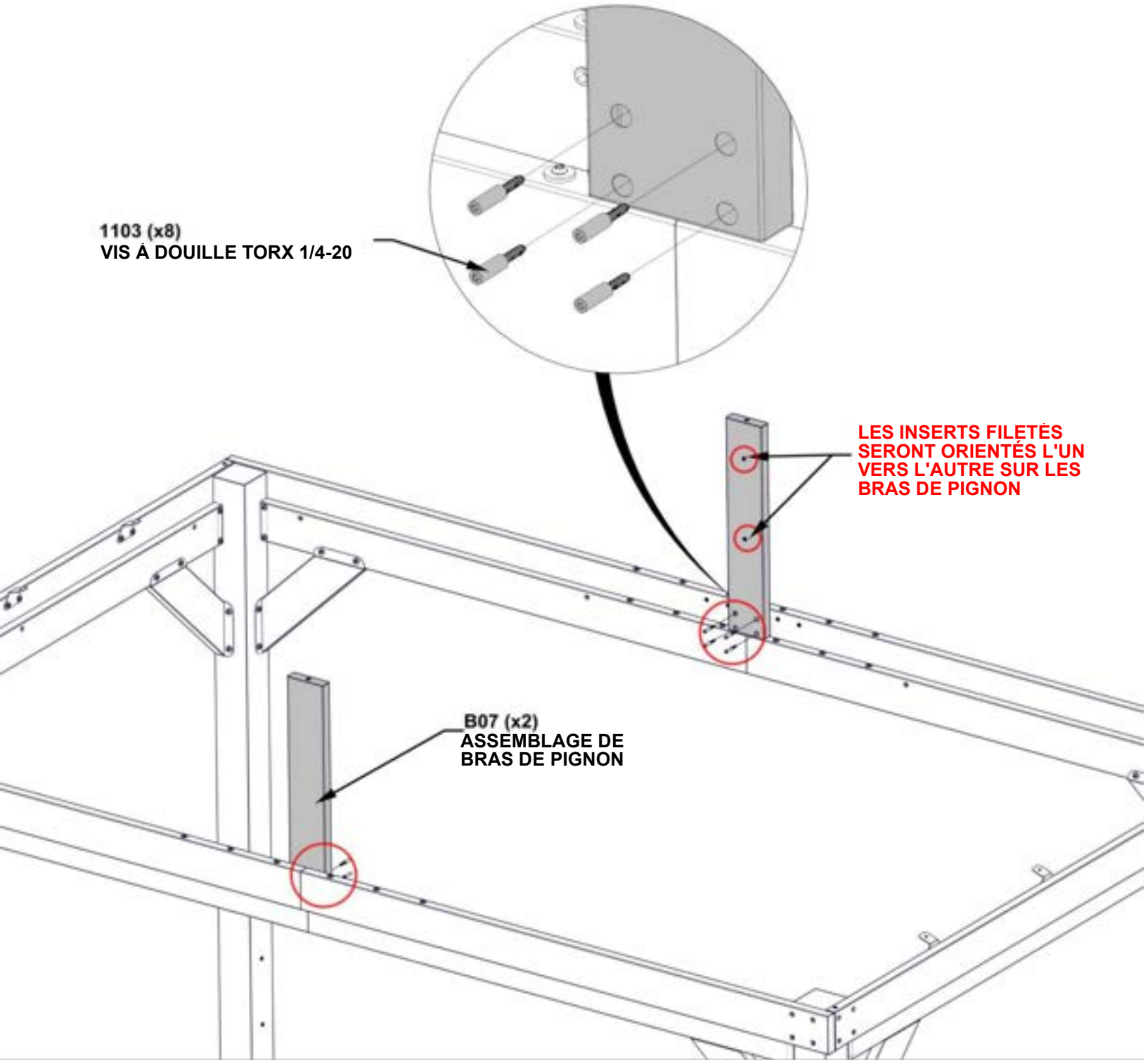

ÉTAPE 23 - ASSEMBLAGE DE LA POUTRE FAÎTIÈRE

QTÉ	NUMÉRO D'ARTICLE	DESCRIPTION
6	H101202	TETE CYLINDRIQUE TORX 1/4 - 20 x 3/4 "



B11 ASSEMBLAGE DE POUTRES DE FAÎTAGE - A4M03517
(x1) 61 3/16"x5 1/4"x1 7/16" (36x134x1554)



J2 SUPPORT D'ENTURE - A4M01980
(x1) 1 1/4"X5 1/8"X15 3/4" (33x131x400)

- POUR FACILITER LE MONTAGE, NOUS VOUS RECOMMANDONS D'UTILISER DES CHEVALETS DE SCIAGE POUR LES ÉTAPES 23 À 25.

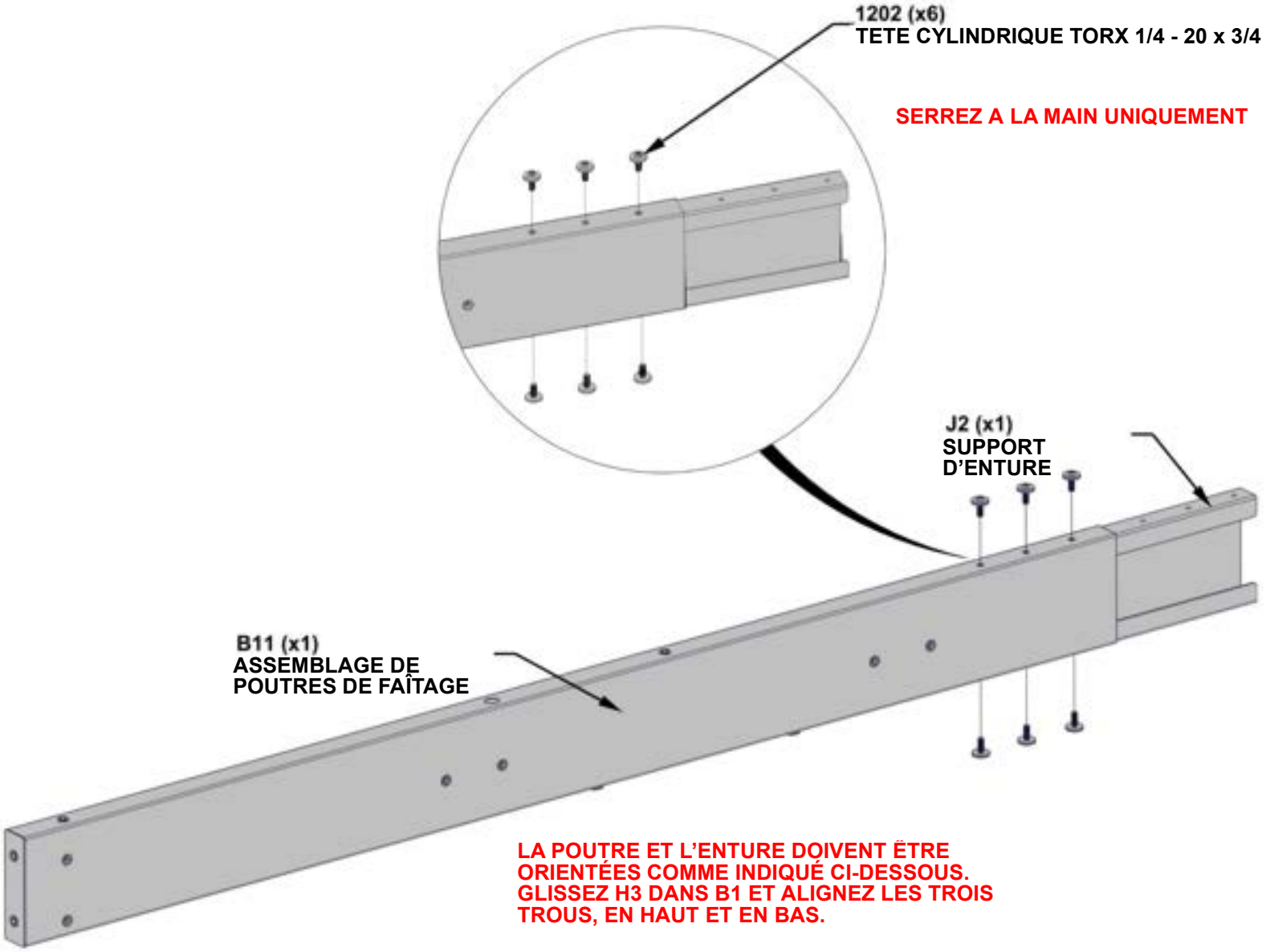

ÉTAPE 24 - ASSEMBLAGE DE LA POUTRE DE LA BALANÇOIRE

QTÉ	NUMÉRO D'ARTICLE	DESCRIPTION
6	H101202	TETE CYLINDRIQUE TORX 1/4 - 20 x 3/4 "



B10 (x1) ASSEMBLAGE DE POUTRES DE FAÎTAGE - A4M03516
67 1/16"x5 1/4"x1 7/16" (36x134x1704)

- FAITES GLISSER B1 SUR LE SUPPORT D'ENTURE.
  TAPPEZ DOUCEMENT SUR LES EXTRÉMITÉS DE L'ASSEMBLAGE AVEC UN MAILLET EN CAOUTCHOUC JUSQU'À CE QUE L'ESPACE SE FERME.

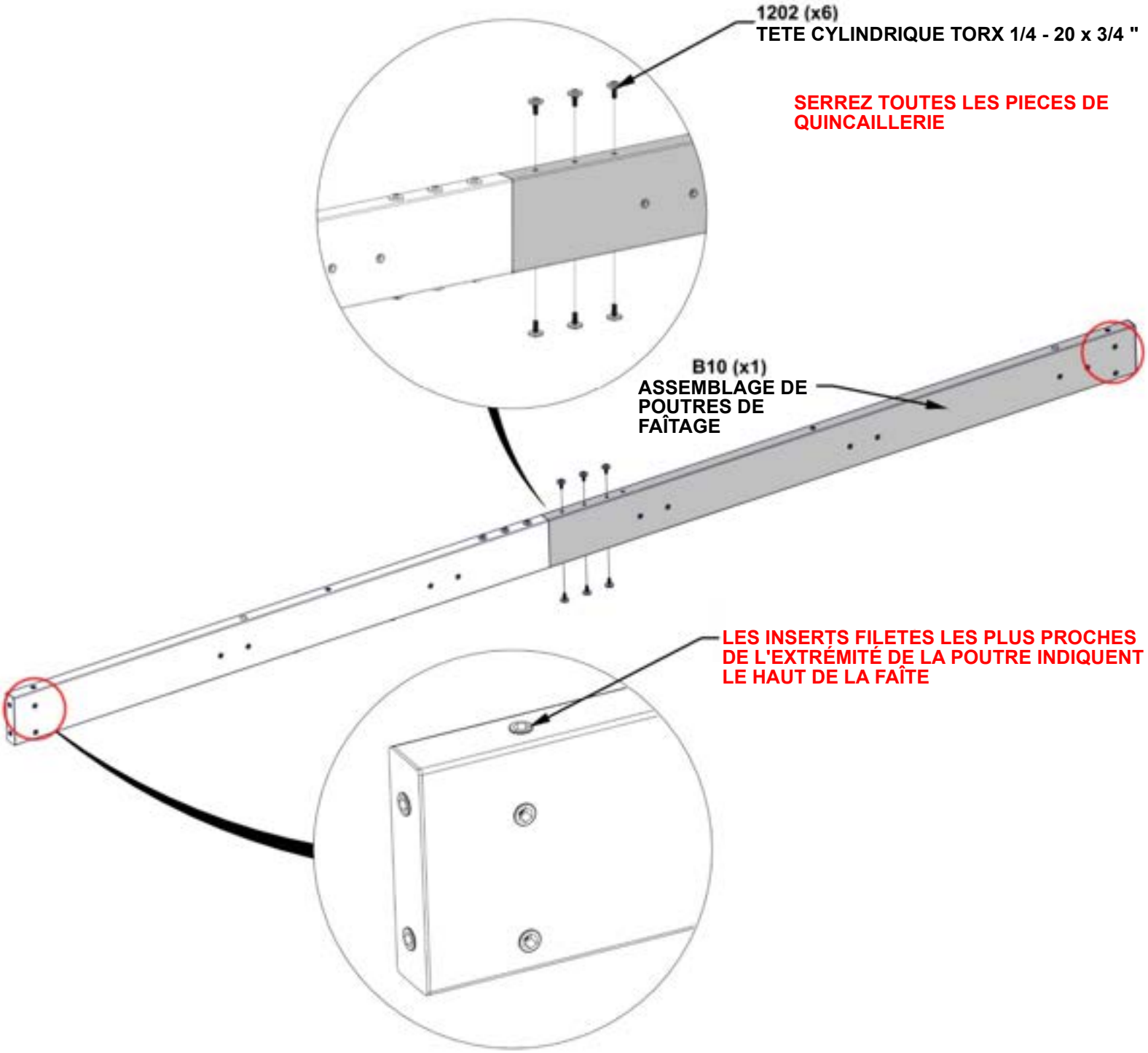

ÉTAPE 25 - ASSEMBLAGE DE LA POUTRE FAÎTIÈRE



QTÉ	NUMÉRO D'ARTICLE	DESCRIPTION
4	H101202	TETE CYLINDRIQUE TORX 1/4 - 20 x 3/4 "

J3 (x2) SUPPORT DE PIGNON - A4M03805
11 1/8"x6 7/16"x1/16" (2x163x282)

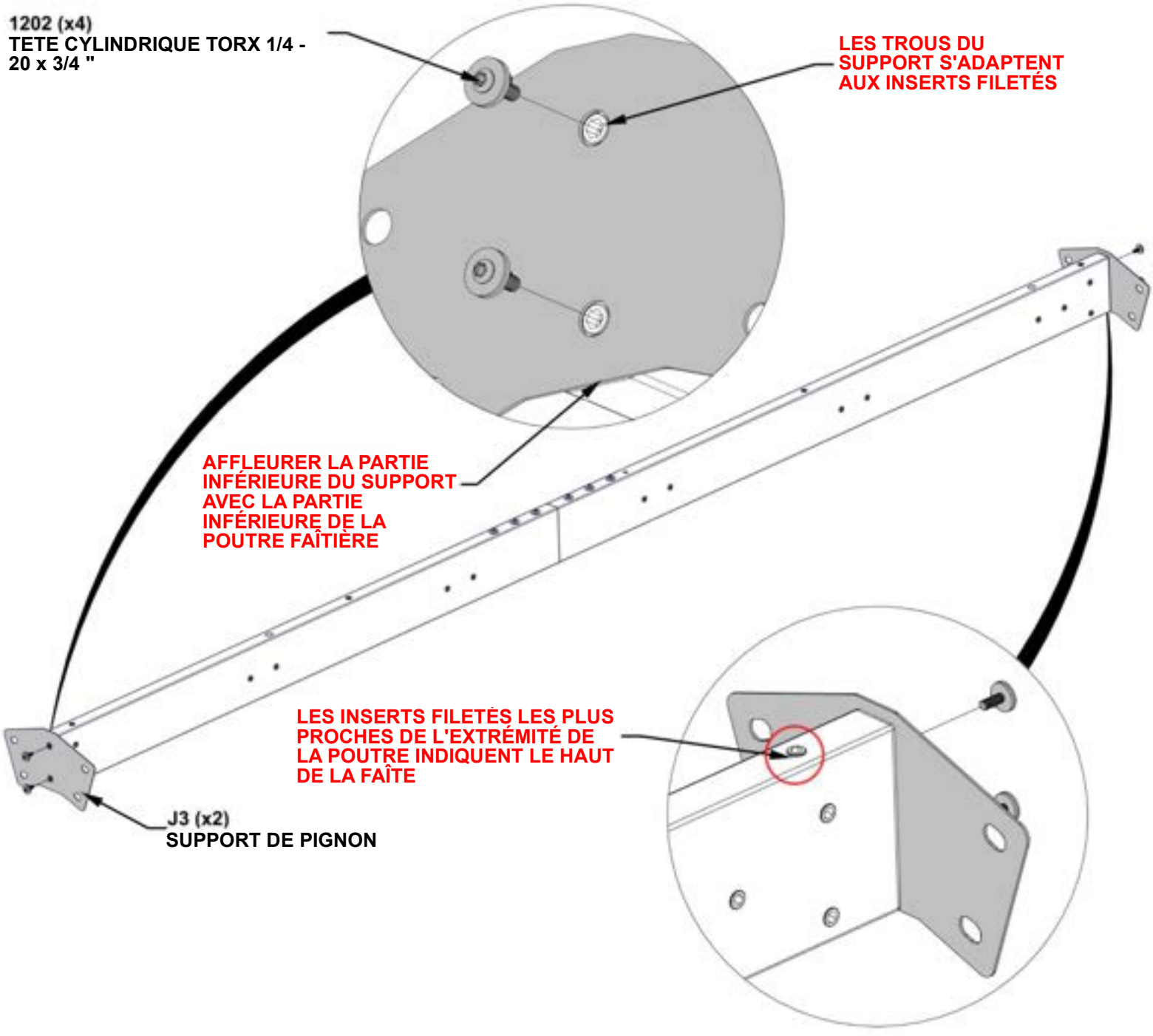

ÉTAPE 26 - ASSEMBLAGE DU FAITÂGE

QTÉ	NUMÉRO D'ARTICLE	DESCRIPTION
2	H101230	BOULON WH 5/16x6 INOX

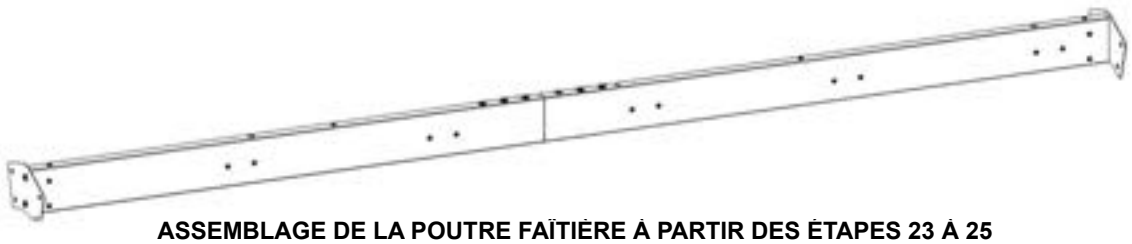

ASSEMBLAGE DE LA POUTRE FAÎTIÈRE À PARTIR DES ÉTAPES 23 À 25

- AVEC AU MOINS DEUX PERSONNES, FIXEZ L'ASSEMBLAGE DE FAÎTAGE AUX MONTANTS DU PIGNON.

- L'ASSEMBLAGE DE LA POUTRE DE FAÎTAGE DOIT ÊTRE ORIENTÉ COMME INDIQUÉ CI-DESSOUS AVEC UN LONG SURPLOMB VERS L'AVANT

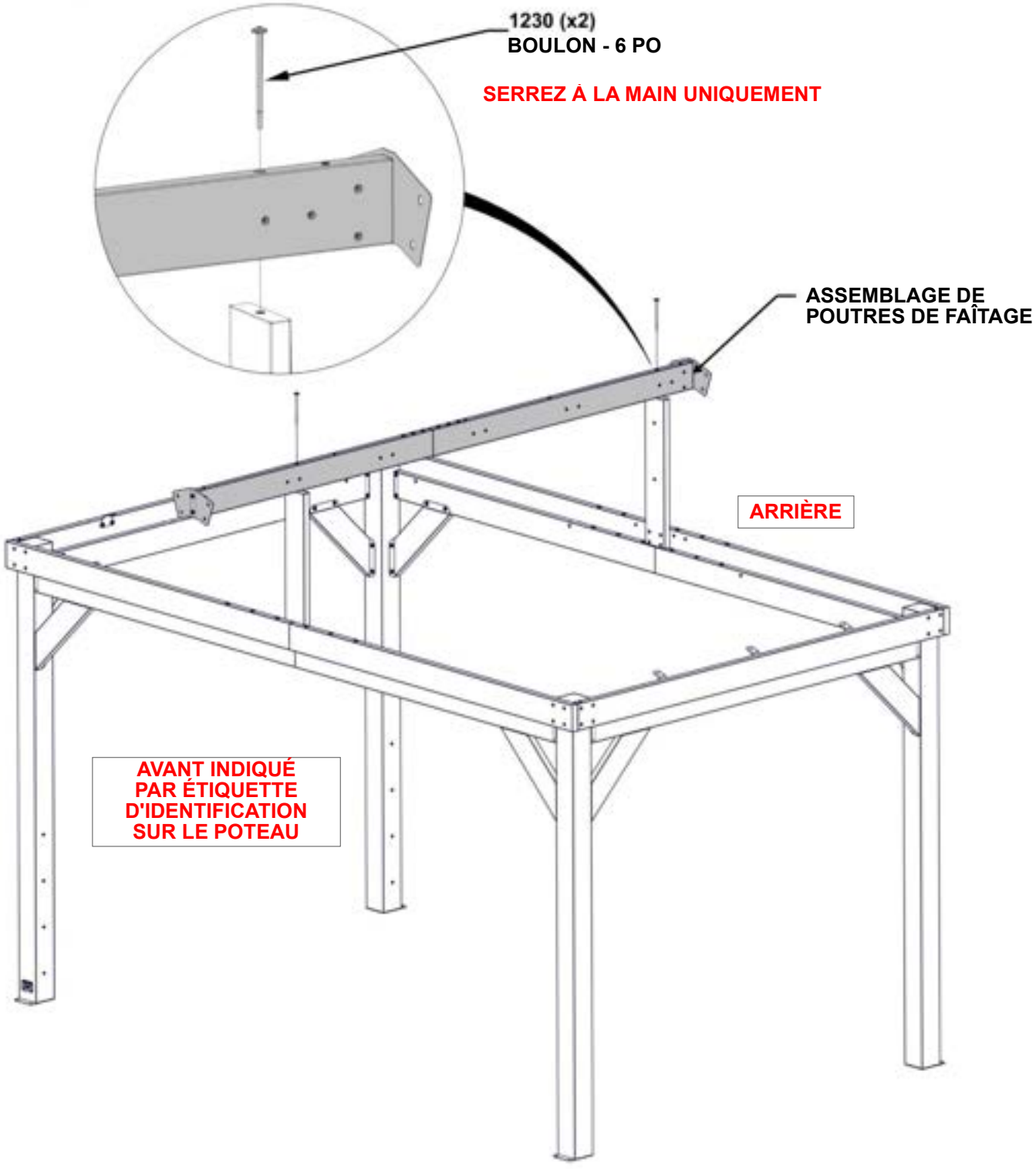

ÉTAPE 27 - ASSEMBLAGE DU FAÎTAGE

QTÉ	NUMÉRO D'ARTICLE	DESCRIPTION
8	H101202	TETE CYLINDRIQUE TORX 1/4 - 20 x 3/4 "

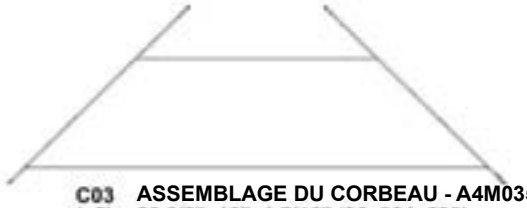

C03 (x2) ASSEMBLAGE DU CORBEAU - A4M03527
23 3/8"x12"x1 7/16" (36x304x593)

- IL EST RECOMMANDÉ D'UTILISER LE TOURNEVIS D'ANGLE FOURNI POUR INSTALLER LE MATÉRIEL À CETTE ÉTAPE.
- ATTACHER LES CORBEAUX À LA POUTRE FAÎTIÈRE ET AUX BRAS DE PIGNON.
- ÉQUARRISSEZ AU BESOIN AVANT DE SERRER TOUTE LA QUINCAILLERIE DES ÉTAPES PRÉCÉDENTES.

1202 (x8)
TETE CYLINDRIQUE TORX 1/4 - 20 x 3/4 "

SERREZ TOUTES LES PIÈCES DE QUINCAILLERIE

LES TROUS DU SUPPORT DE CORBEAU S'ADAPTENT AUTOUR DES INSERTS FILETÉS ET S'AFFÛTENT CONTRE LA POUTRE DE FAÎTAGE ET LE PIGNON

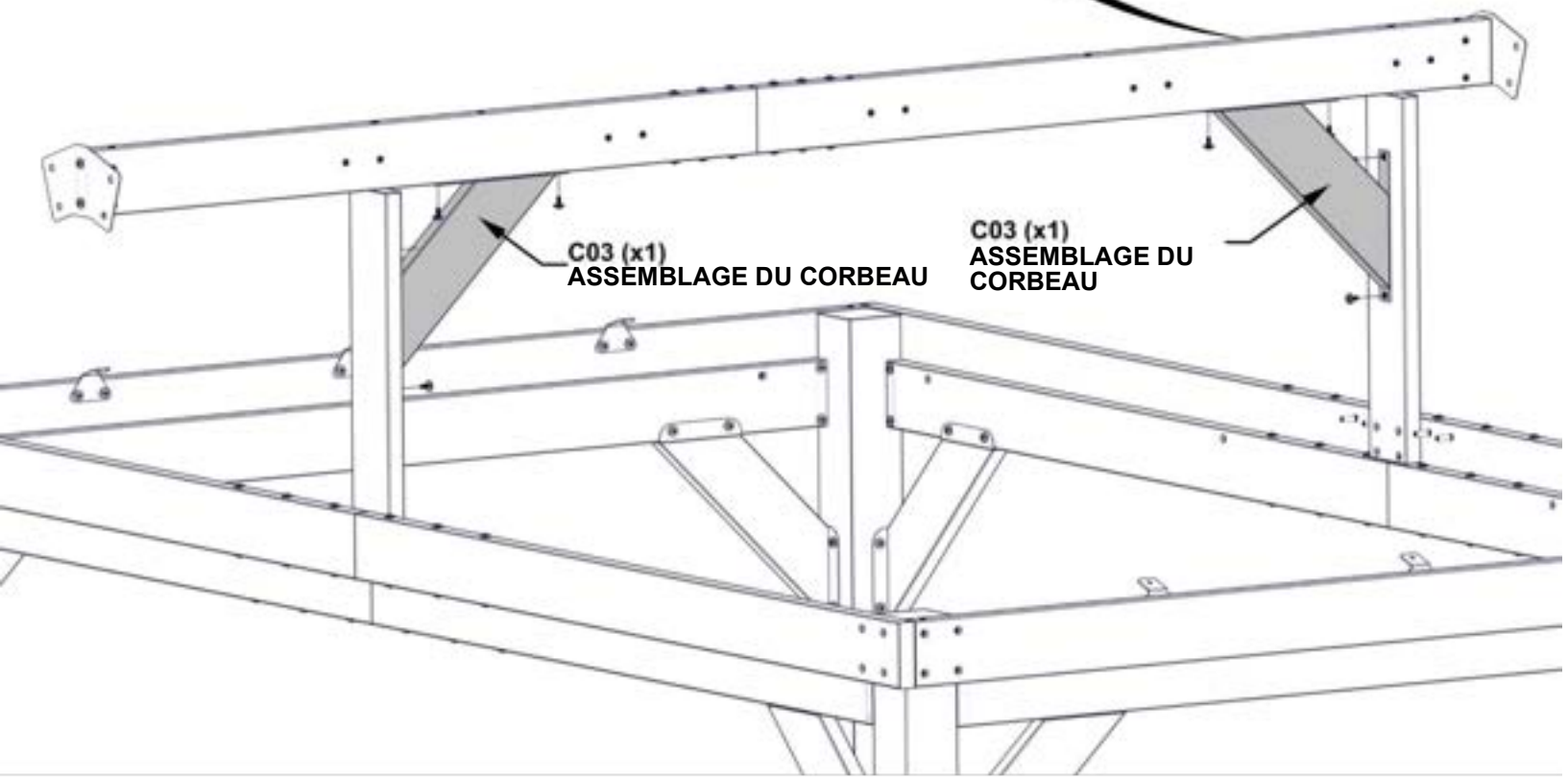

ÉTAPE 28A - ASSEMBLAGE DU FAÎTAGE

QTÉ	NUMÉRO D'ARTICLE	DESCRIPTION
3	H101053	RONDELLE EN ACIER - 6 x 20
3	H101054	RONDELLE D'ÉTANCHÉITÉ
3	H101293	TÊTE CYLINDRIQUE TORX 1/4 - 20 x 3/4 "

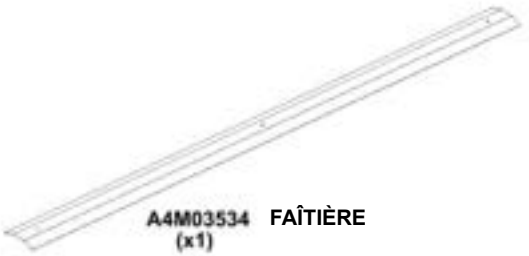

A4M03534 (x1) FAÎTIÈRE



J10 (x3) BAGUE DE SUPPORT - A4M03808 13/16"x7/16" (11x20x)

- RETIREZ LE FILM DE PROTECTION.
- ORIENTEZ LA FAÎTE COMME INDIQUÉ CI-DESSOUS.
- AVERTISSEMENT : LE PORT DE GANTS EST RECOMMANDÉ LORS DE LA MANIPULATION DES MORCEAUX DE TOIT EN ACIER.

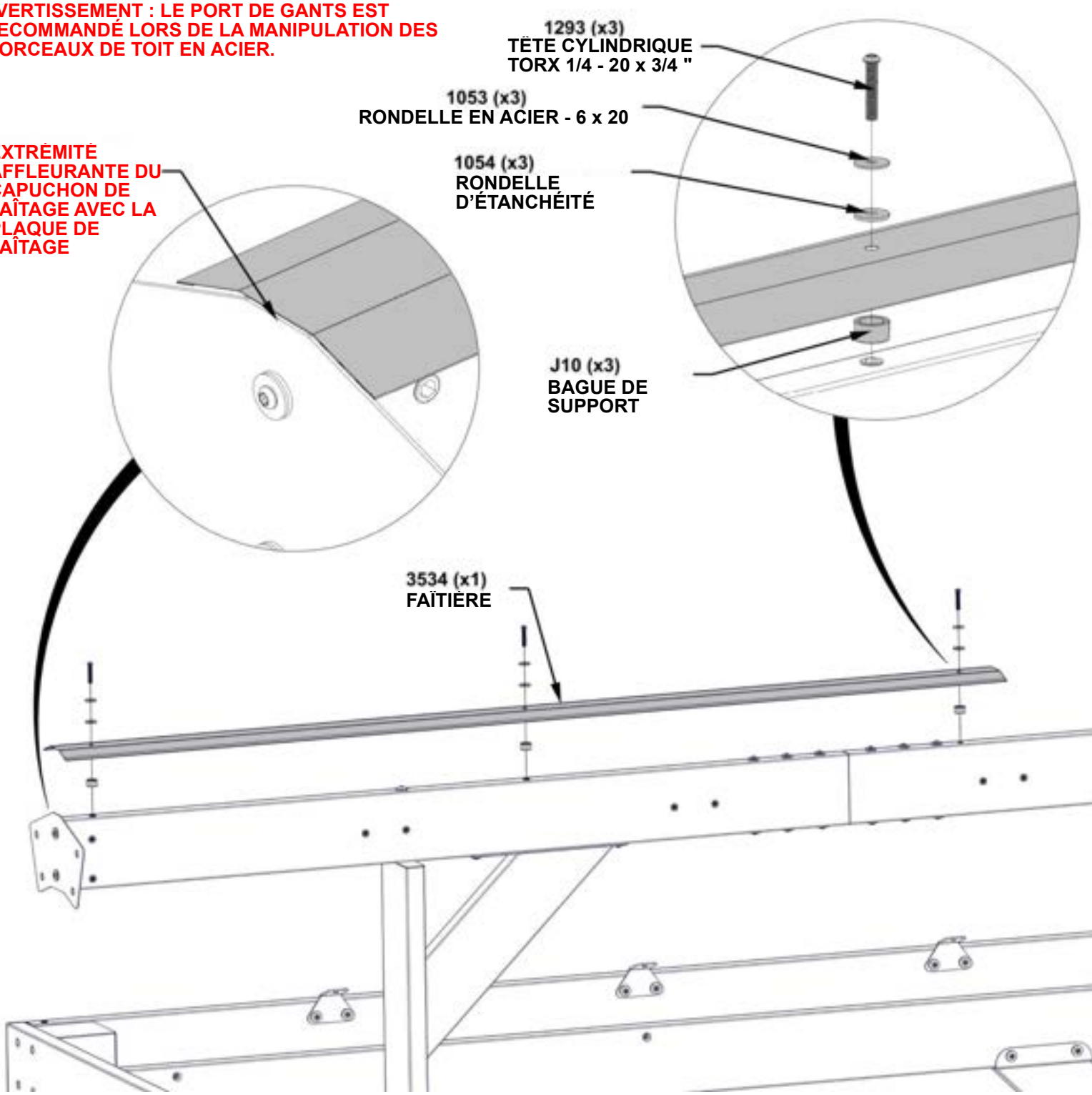

ÉTAPE 28B - ASSEMBLAGE DU FAITÂGE



A4M03535 ENTURE DE FAÎTIÈRE
(x1)

- RETIREZ LE FILM DE PROTECTION.
- ORIENTEZ L'ENTURE DU FAÎTIER COMME INDIQUÉ CI-DESSOUS.
- ATTENTION : LE PORT DE GANTS EST RECOMMANDÉ LORS DE LA MANIPULATION DES MORCEAUX DE TOIT EN ACIER.

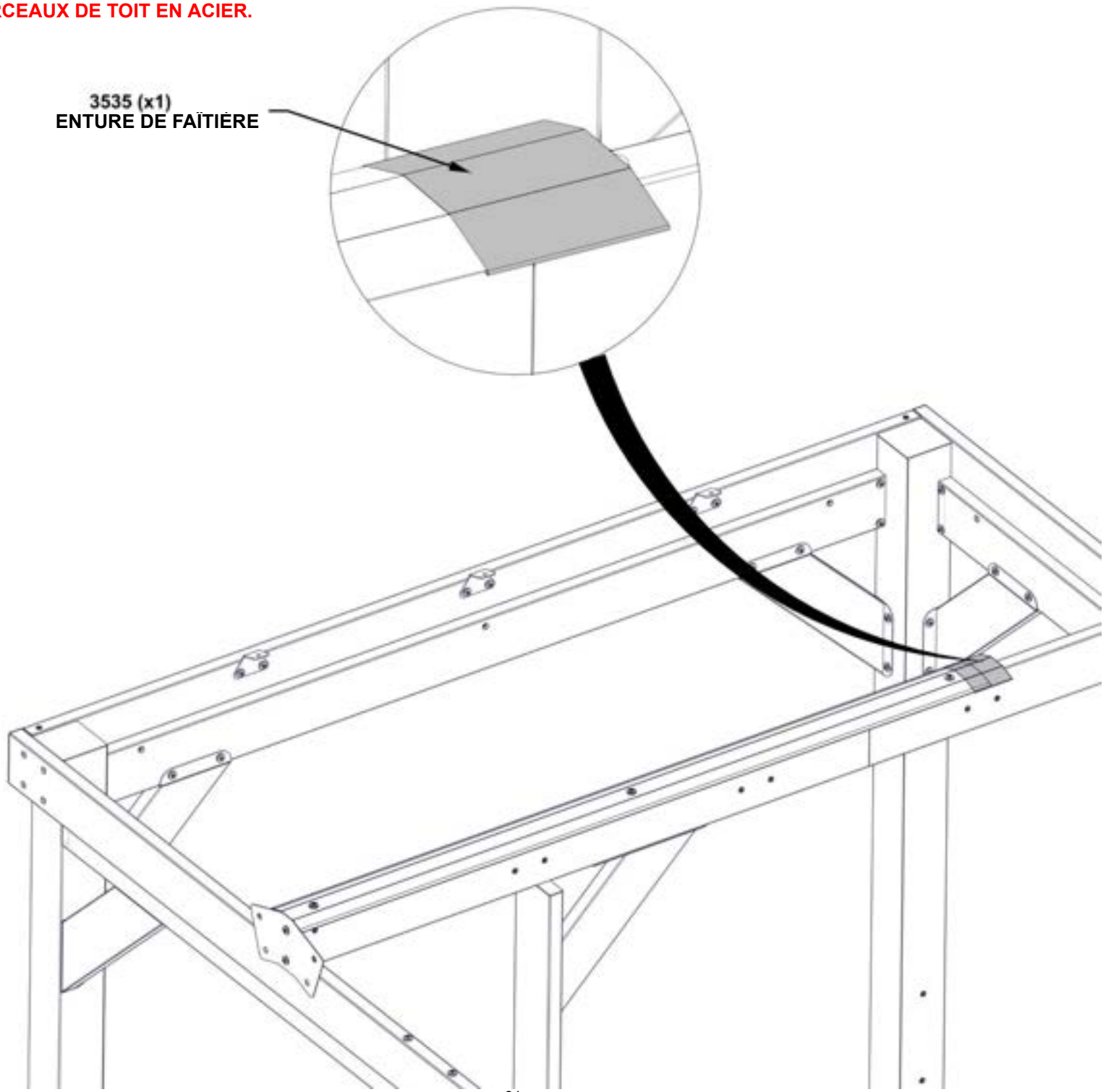

ÉTAPE 28C - ASSEMBLAGE DU FAITÂGE

QTÉ	NUMÉRO D'ARTICLE	DESCRIPTION
2	H101053	RONDELLE EN ACIER - 6 x 20
2	H101054	RONDELLE D'ÉTANCHÉITÉ
2	H101293	TÊTE CYLINDRIQUE TORX 1/4 - 20 x 3/4 "

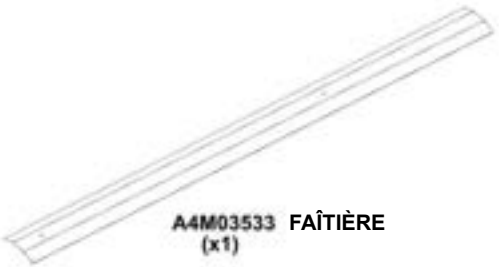

A4M03533 FAÎTIÈRE
(x1)



J10 BAGUE DE SUPPORT - A4M03808
(x2) 13/16"x7/16" (11x20x)

- RETIREZ LE FILM DE PROTECTION.
- ORIENTEZ LE FAÎTIER ET GLISSEZ-LE DANS L'ENTURE DU FAÎTIER COMME INDIQUÉ CI-DESSOUS.
- ATTENTION : LE PORT DE GANTS EST RECOMMANDÉ LORS DE LA MANIPULATION DES MORCEAUX DE TOIT EN ACIER.

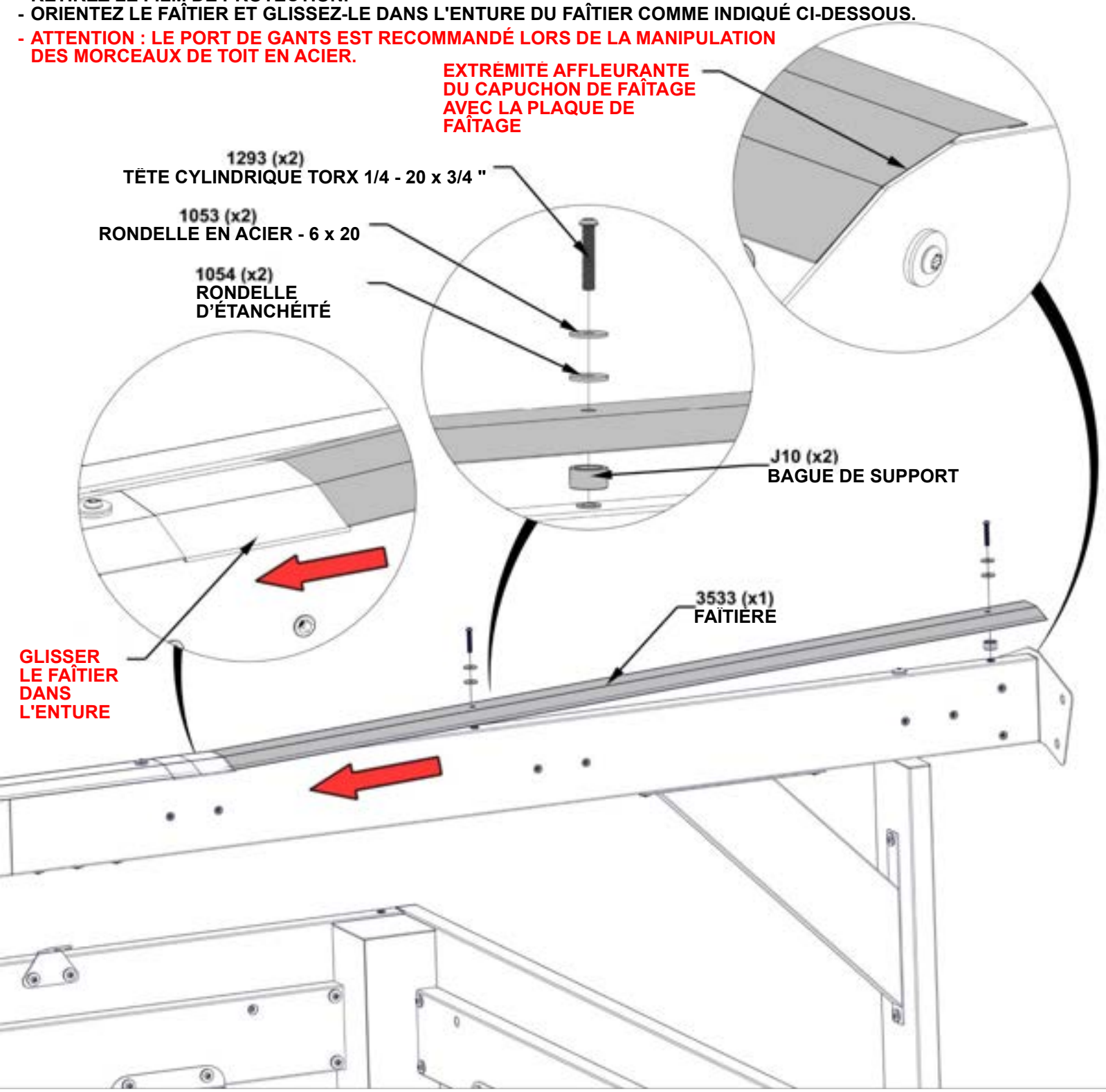

ÉTAPE 29 - ASSEMBLAGE DU TOIT



J7 (x4) SUPPORT DE CHEVRONS - A4M03802
3 5/8"x2 3/16"x2" (50x55x92)

QTÉ	NUMÉRO D'ARTICLE	DESCRIPTION
4	H101202	TETE CYLINDRIQUE TORX 1/4 - 20 x 3/4 "

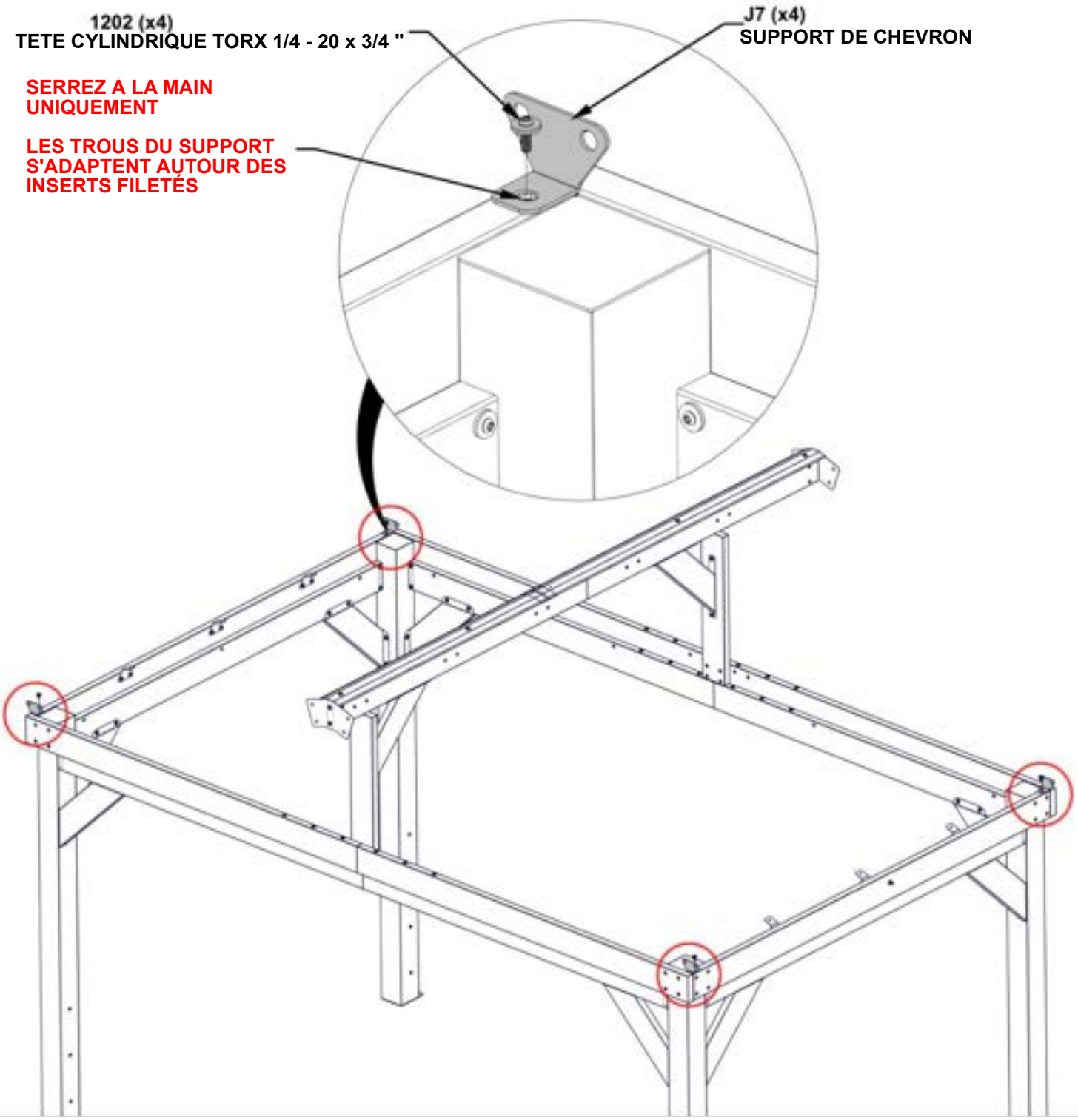

ÉTAPE 30 - ASSEMBLAGE DU TOIT

QTÉ	NUMÉRO D'ARTICLE	DESCRIPTION
16	H101202	TETE CYLINDRIQUE TORX 1/4 - 20 x 3/4 "

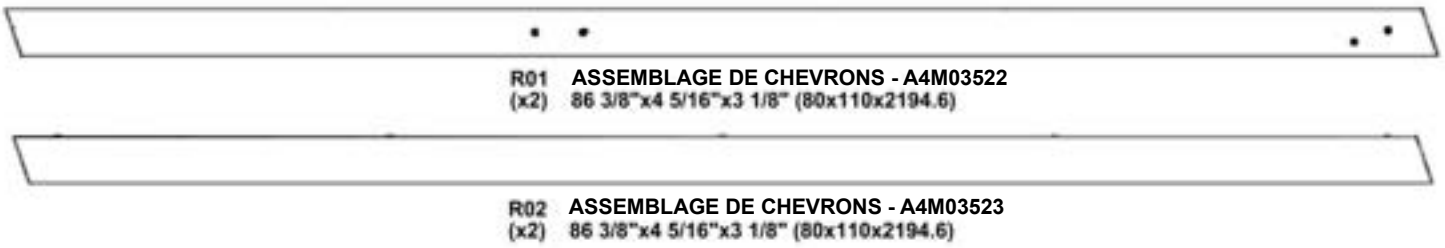

R01 (x2) ASSEMBLAGE DE CHEVRONS - A4M03522
86 3/8"x4 5/16"x3 1/8" (80x110x2194.6)

R02 (x2) ASSEMBLAGE DE CHEVRONS - A4M03523
86 3/8"x4 5/16"x3 1/8" (80x110x2194.6)

- LES INSERTS SUR LE CÔTÉ DE CHAQUE CHEVRON DOIVENT ÊTRE ORIENTÉS VERS L'INTÉRIEUR DE LA STRUCTURE.
- ATTACHER CHAQUE CHEVRON À LA FAÎTE COMME INDIQUÉ CI-DESSOUS.
- UNE FOIS SUPPORTÉ, FIXEZ L'EXTRÉMITÉ DU CHEVRON AUX SUPPORTS DE CHEVRON EN HAUT DE CHAQUE POTEAU.

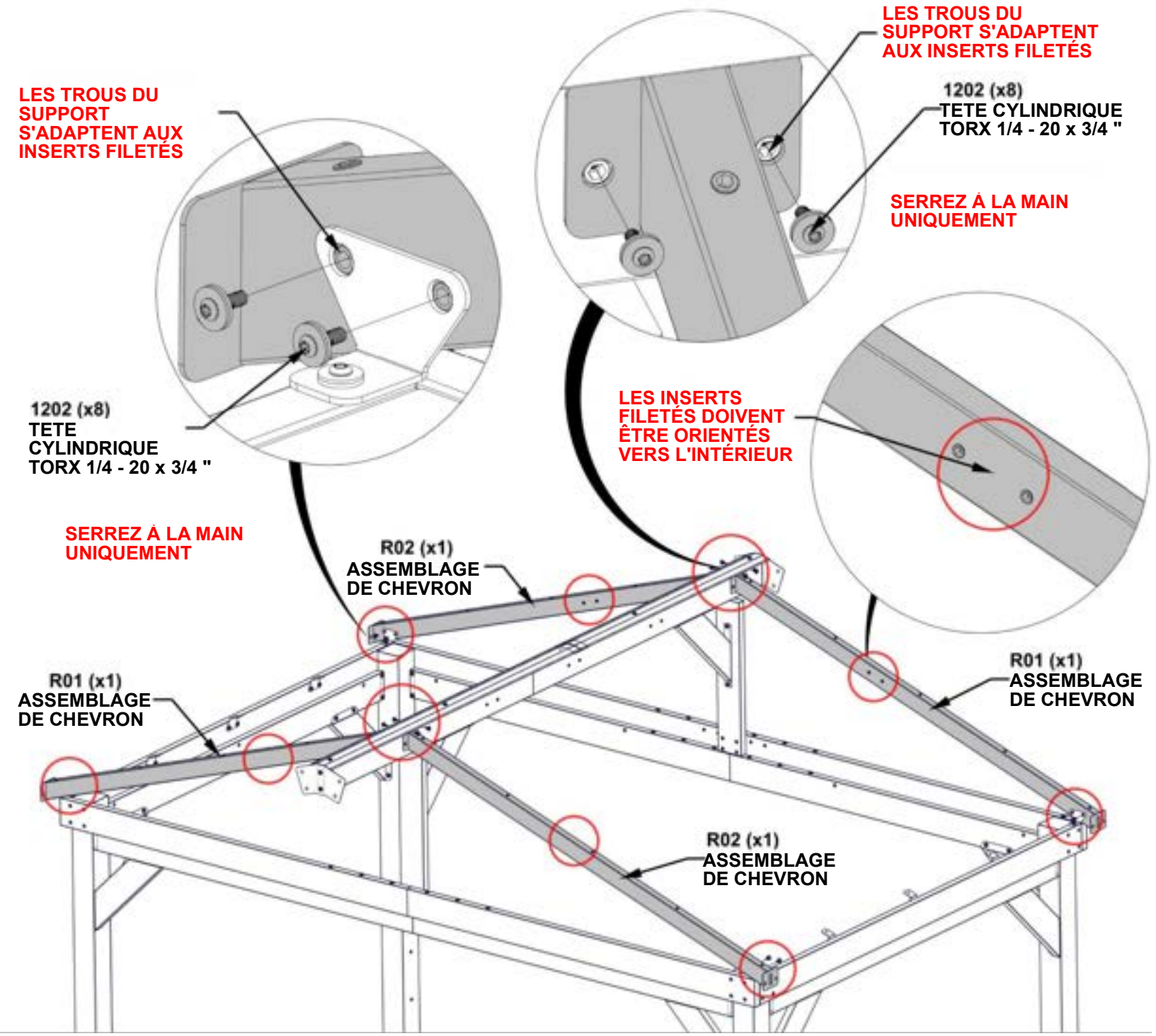

ÉTAPE 31 - ASSEMBLAGE DU TOIT

QTÉ	NUMÉRO D'ARTICLE	DESCRIPTION
16	H101103	VIS À DOUILLE TORX 1/4-20



B08 (x2) ÉTAPE 31 - ASSEMBLAGE DU TOIT
40 1/16"x5 1/4"x1 7/16" (36x134x1017)



B09 (x2) ASSEMBLAGE DE BRAS DE PIGNON - A4M03515
40 1/16"x5 1/4"x1 7/16" (36x134x1017)

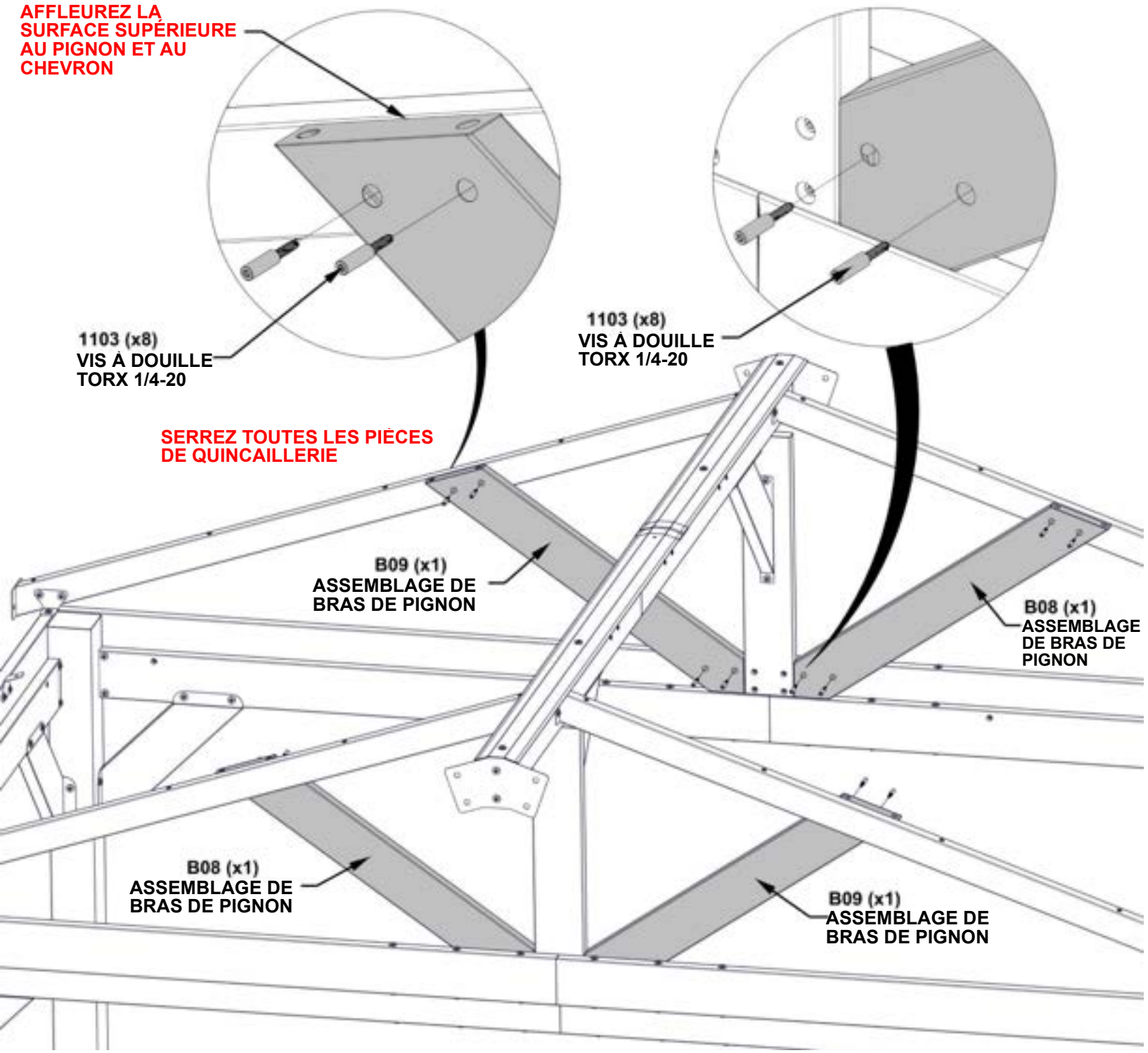

ÉTAPE 32A - ASSEMBLAGE DU TOIT

QTÉ	NUMÉRO D'ARTICLE	DESCRIPTION
12	H101202	TETE CYLINDRIQUE TORX 1/4 - 20 x 3/4 "



R03 ASSEMBLAGE DE CHEVRONS - A4M03524
(x6) 86 3/8"x4 5/16"x3 1/8" (80x110x2194.6)

- ATTACHER CHAQUE CHEVRON À LA FAÎTE COMME INDIQUÉ CI-DESSOUS.

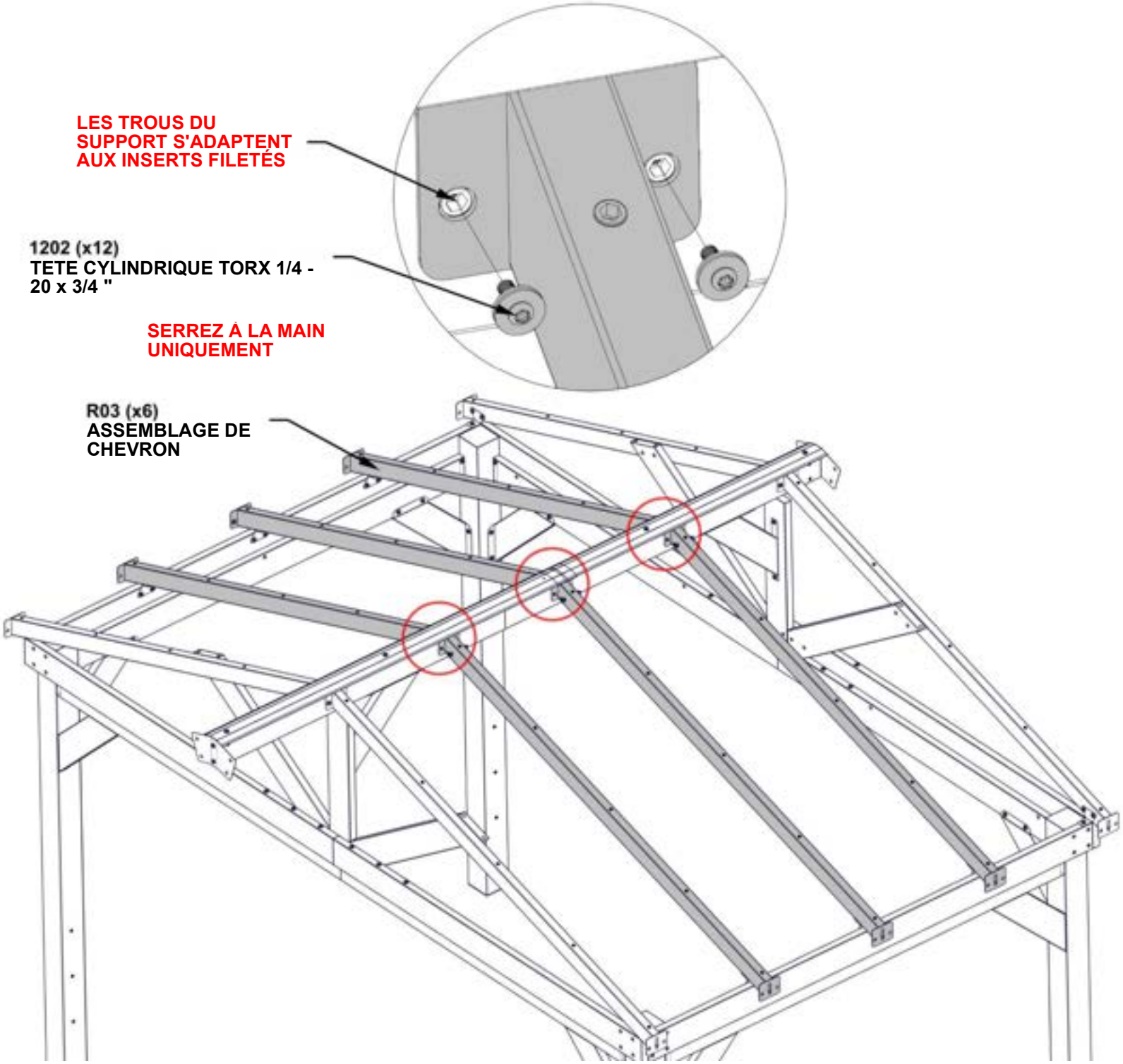

ÉTAPE 32B - ASSEMBLAGE DU TOIT

QTÉ	NUMÉRO D'ARTICLE	DESCRIPTION
6	H101202	TETE CYLINDRIQUE TORX 1/4 - 20 x 3/4 "

- FIXEZ L'EXTRÉMITÉ DE CHAQUE CHEVRON AUX SUPPORTS LE LONG DES POUTRES LATÉRALES.

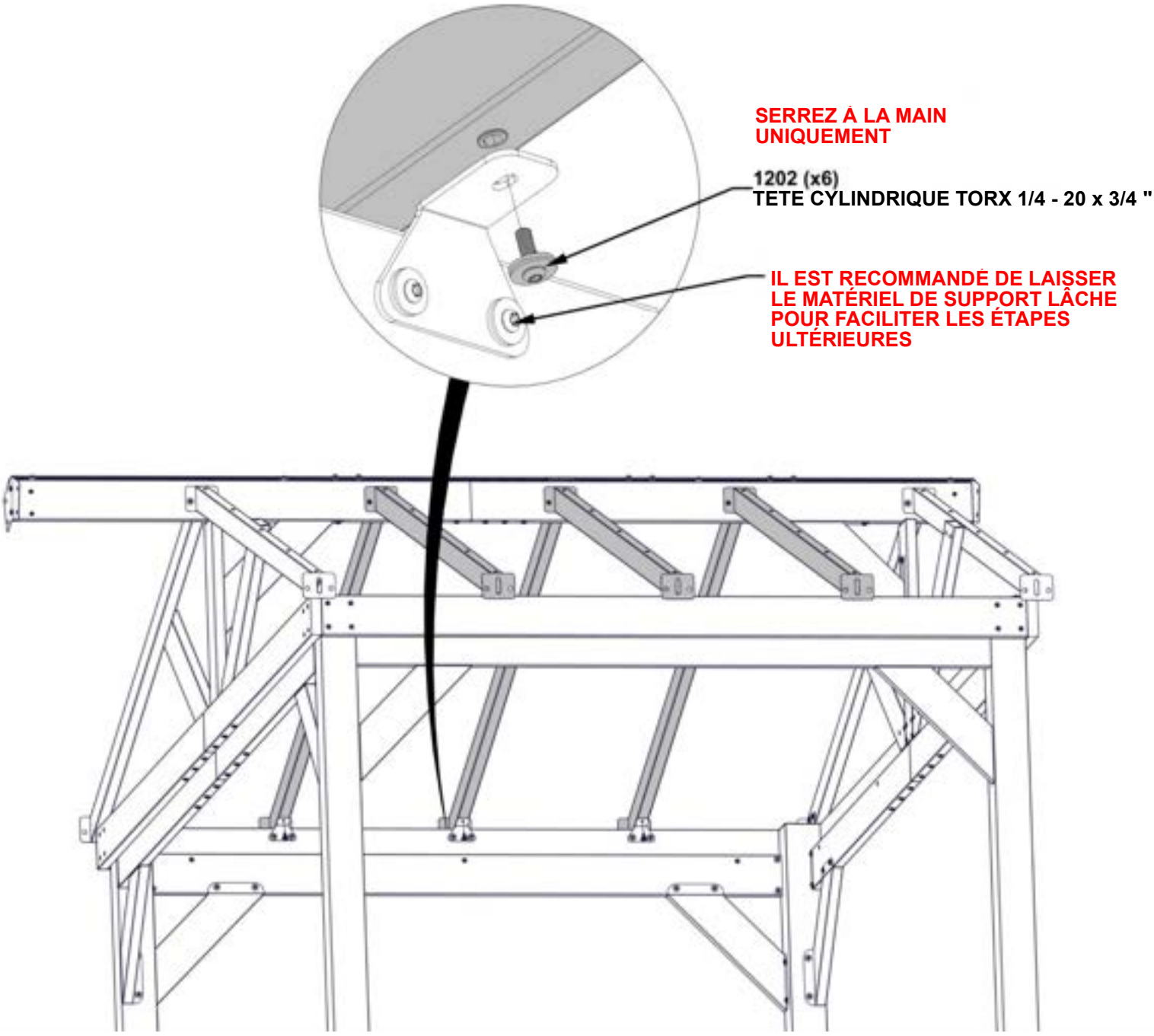

ÉTAPE 33 - ASSEMBLAGE DU CADRE

QTÉ	NUMÉRO D'ARTICLE	DESCRIPTION
12	H101202	TETE CYLINDRIQUE TORX 1/4 - 20 x 3/4 "



B15 (x2) ASSEMBLAGE DE POUTRES D'ÉGOUTTEMENT - A4M03521
71 3/4"x4 13/16"x1 7/16" (36x122x1822)



J6 (x2) SUPPORT D'ENTURE - A4M01980
19 11/16"x4 11/16"x32.5 (32.5x118.5x500)

- POUR FACILITER LE MONTAGE, NOUS VOUS RECOMMANDONS D'UTILISER DES CHEVALETS DE SCIAGE POUR LES ÉTAPES 33 À 34.

- RÉPÉTEZ CETTE ÉTAPE 2 FOIS

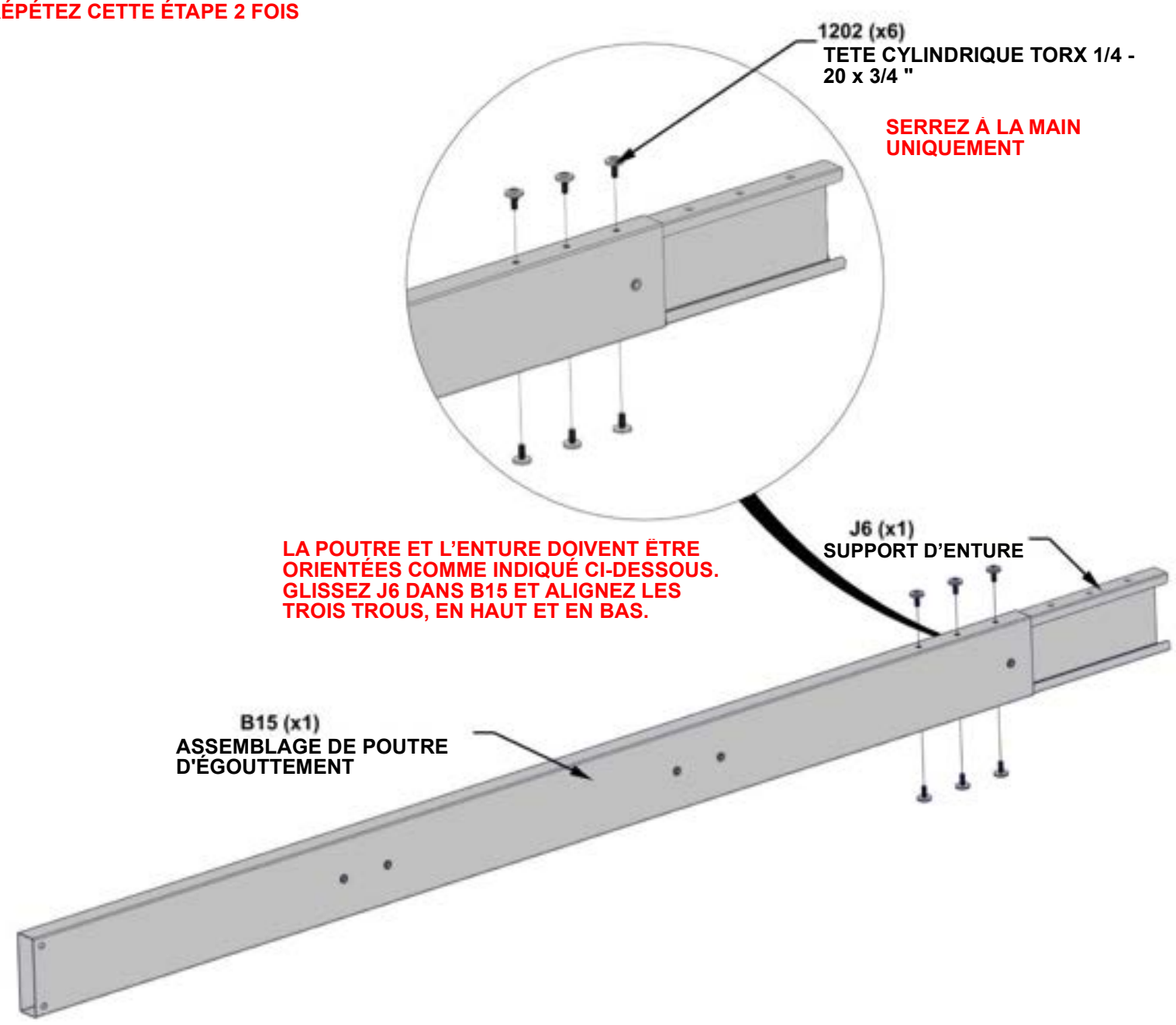

ÉTAPE 34 - ASSEMBLAGE DU CADRE

QTÉ	NUMÉRO D'ARTICLE	DESCRIPTION
12	H101202	TETE CYLINDRIQUE TORX 1/4 - 20 x 3/4 "



B14 (x2) ASSEMBLAGE DE POUTRES D'ÉGOUTTEMENT - A4M03520
53 11/16"x4 13/16"x1 7/16" (36x122x1364)

- FAITES GLISSER B4 SUR LE SUPPORT D'ENTURE.
  TAPPEZ DOUCEMENT SUR LES EXTRÉMITÉS DE L'ASSEMBLAGE AVEC UN MAILLET EN CAOUTCHOUC JUSQU'À CE QUE L'ESPACE SE FERME.
- RÉPÉTEZ CETTE ÉTAPE 2 FOIS

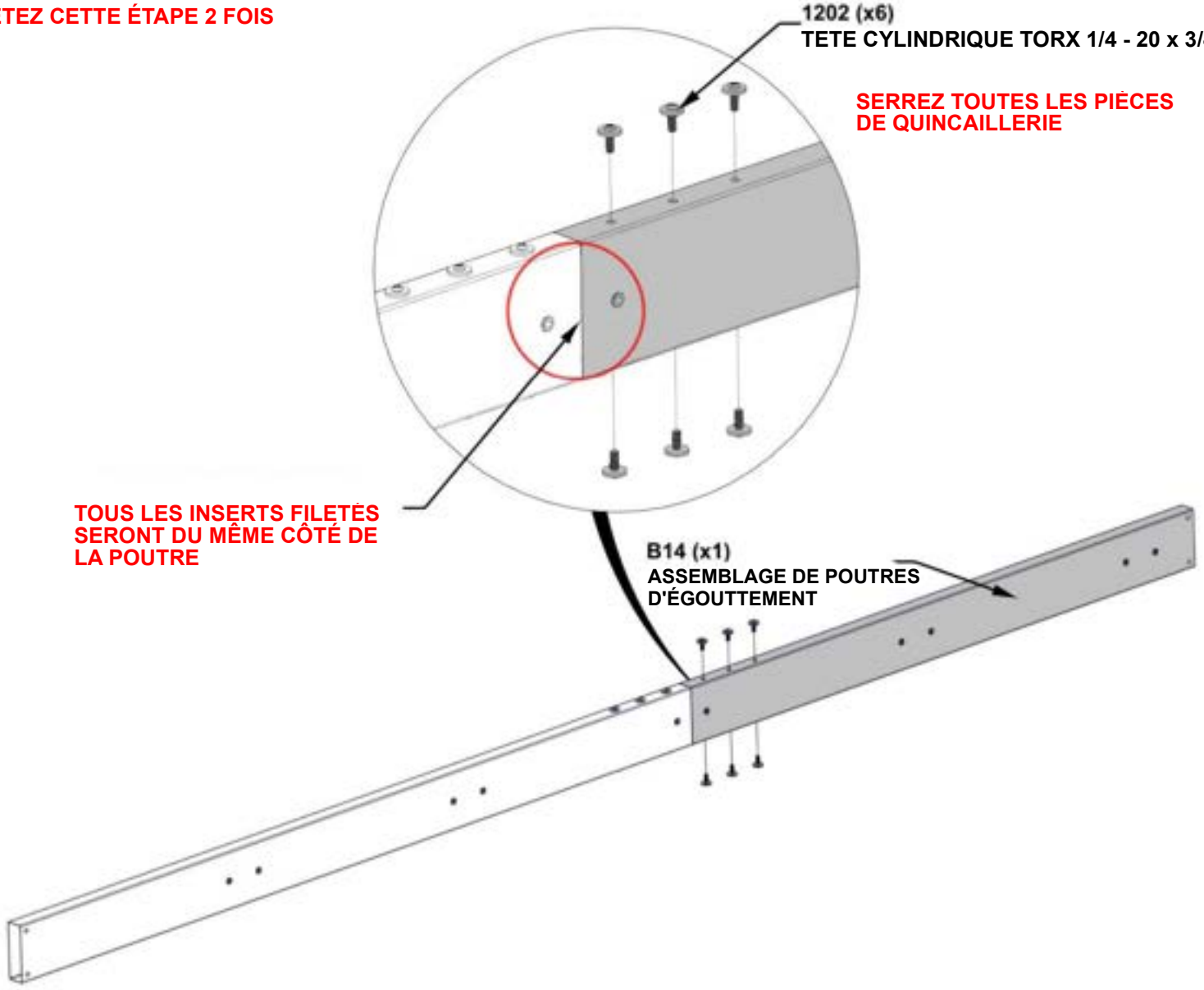

ÉTAPE 35 - ASSEMBLAGE DU TOIT

QTÉ	NUMÉRO D'ARTICLE	DESCRIPTION
20	H101202	TETE CYLINDRIQUE TORX 1/4 - 20 x 3/4 "

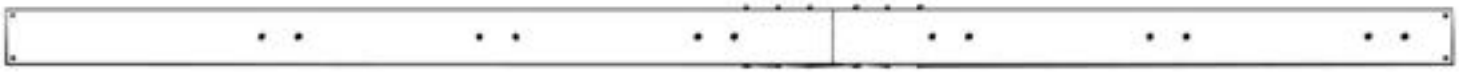

ASSEMBLAGES DE POUTRES DEPUIS LES ÉTAPES 33 -34 (x2)

- **AVEC AU MOINS DEUX PERSONNES SUPPLÉMENTAIRES, FIXEZ L'ASSEMBLAGE DE POUTRES AUX EXTRÉMITÉS DES CHEVRONS.**
- **L'ASSEMBLAGE DE LA POUTRE DOIT ÊTRE ORIENTÉ COMME INDIQUÉ CI-DESSOUS AVEC UN LONG SURPLOMB VERS L'AVANT**

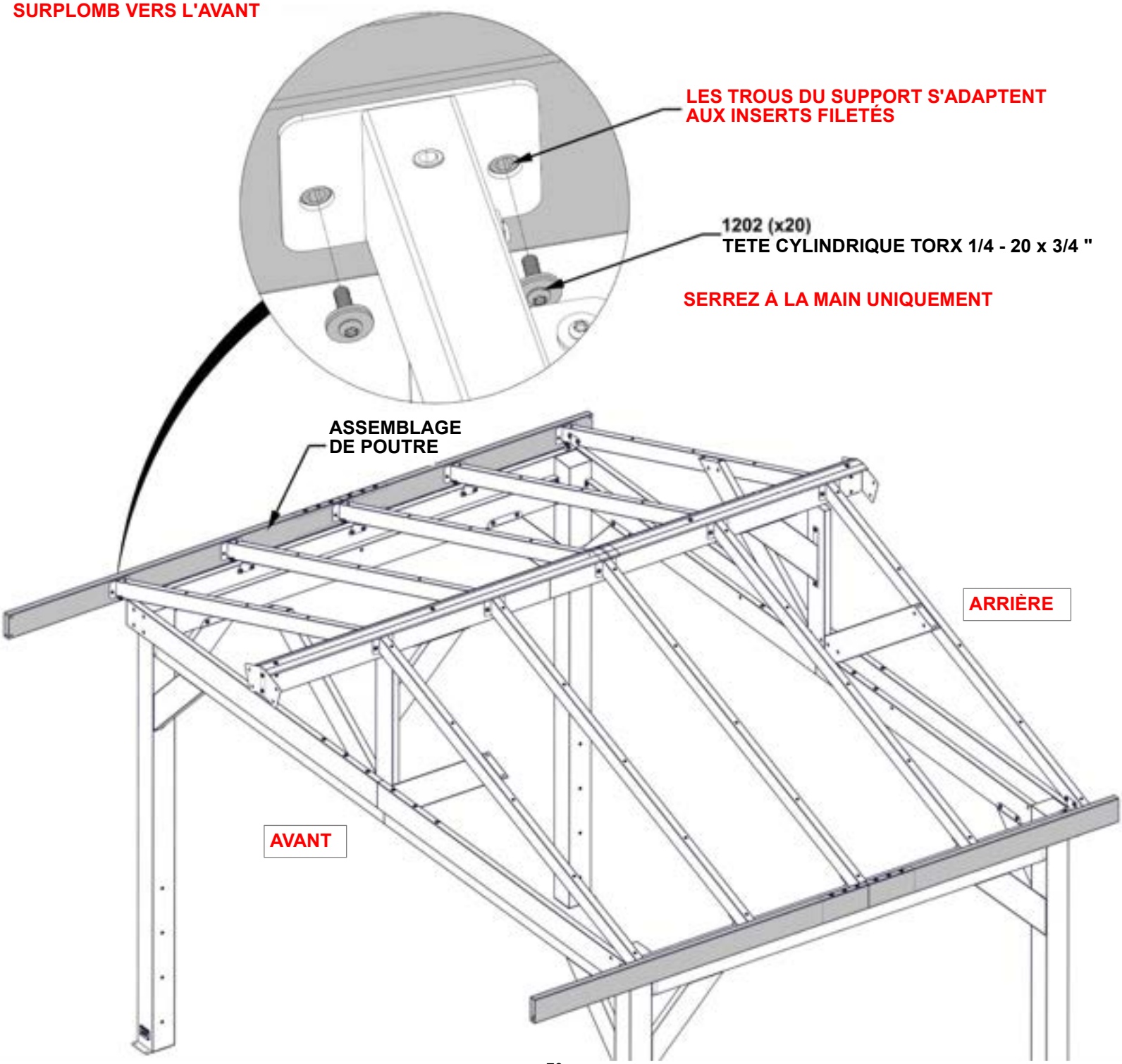

ÉTAPE 36 - ASSEMBLAGE DU TOIT

QTÉ	NUMÉRO D'ARTICLE	DESCRIPTION
4	H101202	TETE CYLINDRIQUE TORX 1/4 - 20 x 3/4 "



B13 (x2) ASSEMBLAGE DE POUTRES DE PIGNON - A4M03519
88 13/16"x5 1/4"x1 7/16" (36x134x2255)



J9 (x2) SUPPORT DE POUTRE - A4M03807
1"x1 5/16"x4 9/16" (25x33.20x116)

- RÉPÉTEZ CETTE ÉTAPE DEUX FOIS

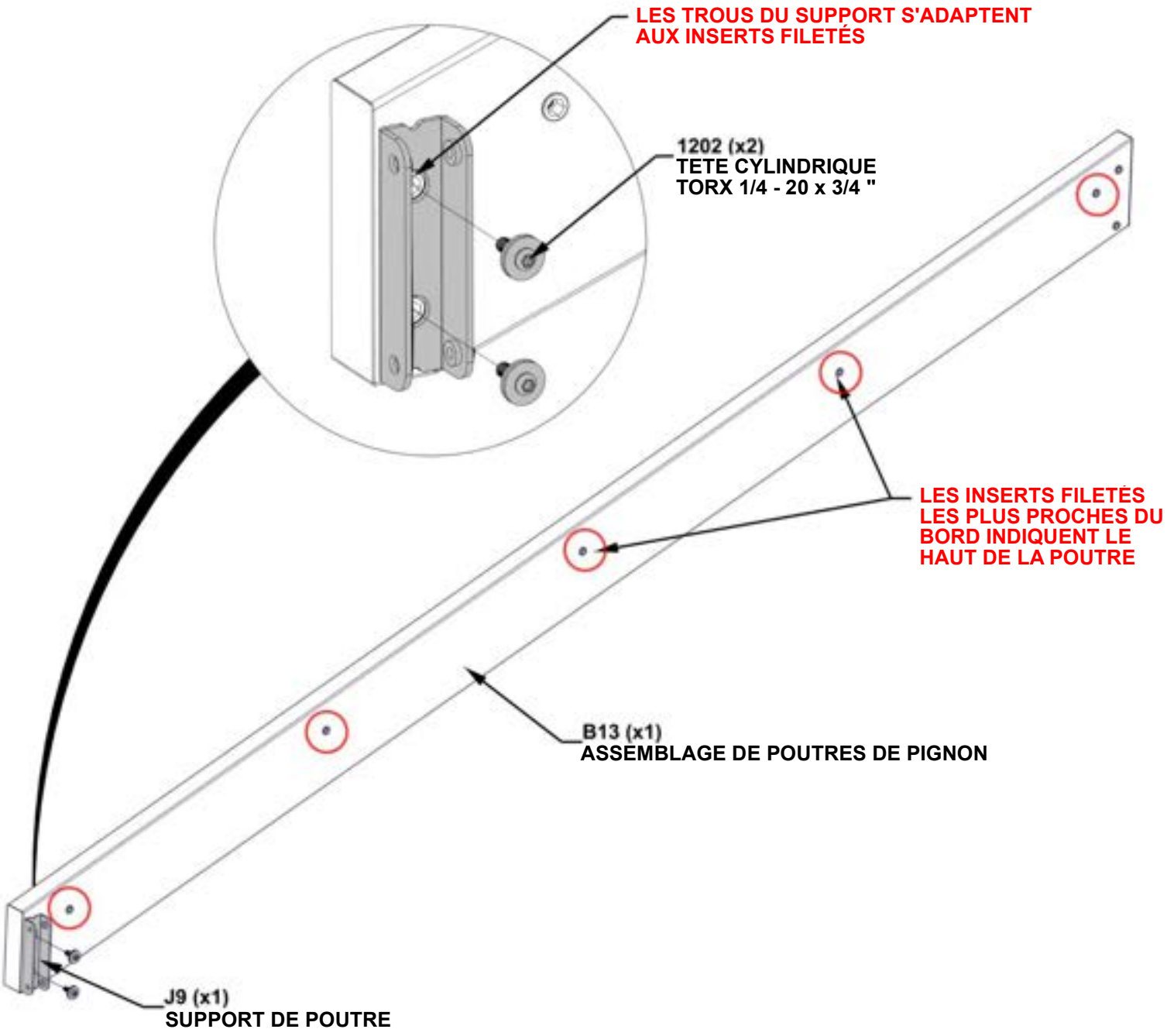

ÉTAPE 37 - ASSEMBLAGE DU TOIT

QTÉ	NUMÉRO D'ARTICLE	DESCRIPTION
4	H101202	TETE CYLINDRIQUE TORX 1/4 - 20 x 3/4 "



J8 (x2) SUPPORT DE PIGNON - A4M03804
4 13/16"x1 9/16"x1 9/16" (40x40x123)

- RÉPÉTEZ CETTE ÉTAPE DEUX FOIS

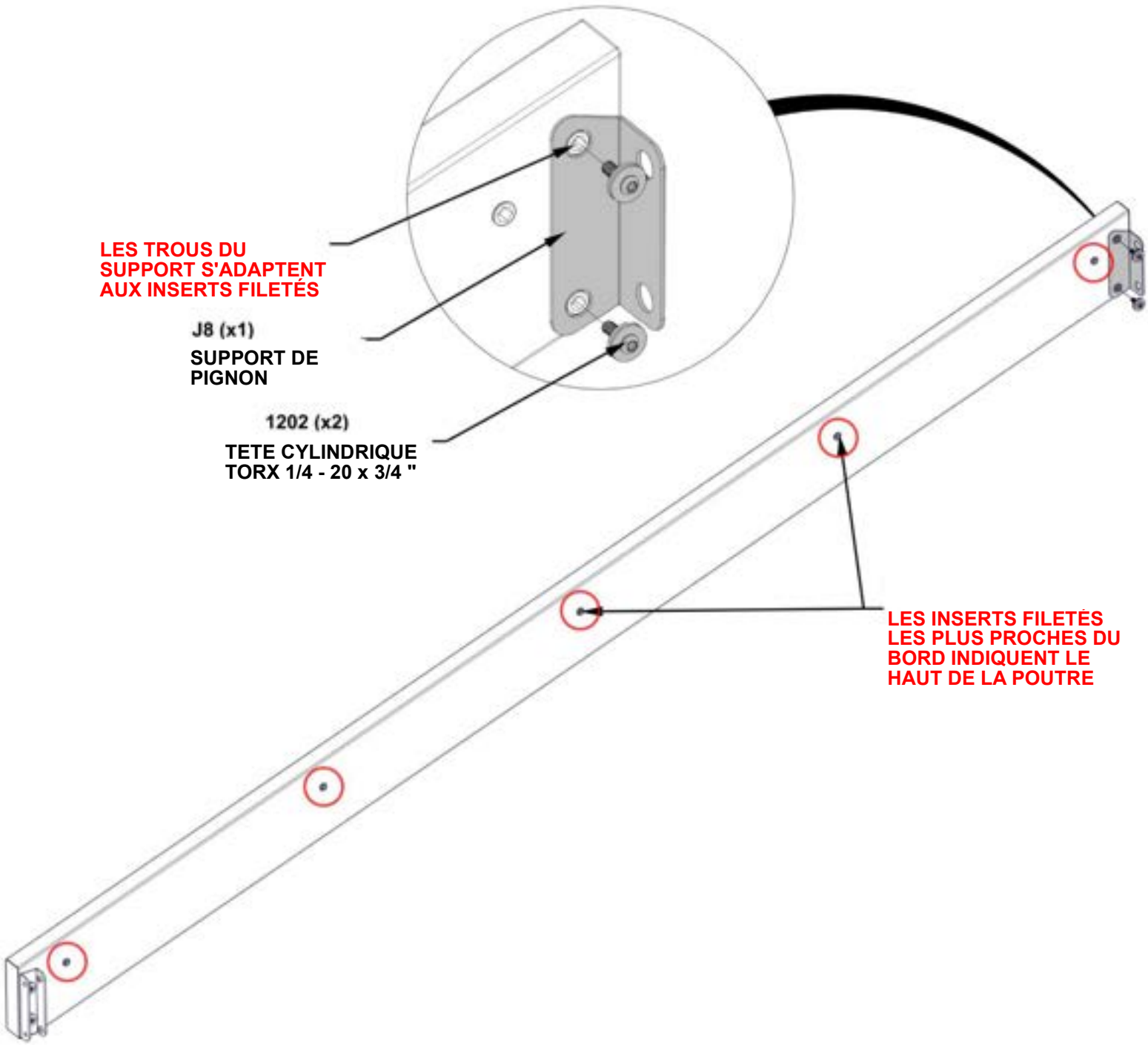

ÉTAPE 38A - ASSEMBLAGE DU TOIT

QTÉ	NUMÉRO D'ARTICLE	DESCRIPTION
4	H101202	TETE CYLINDRIQUE TORX 1/4 - 20 x 3/4 "



ASSEMBLAGE DE POUTRES DE PIGNON A PARTIR DES ÉTAPES 36 - 37

- **AVEC AU MOINS DEUX PERSONNES SUPPLÉMENTAIRES, FIXEZ LES ASSEMBLAGES DE POUTRES PIGNONS.**
- **RÉPÉTEZ CETTE ÉTAPE DEUX FOIS POUR LES DEUX CÔTÉS DE LA STRUCTURE.**
- **LES ASSEMBLAGES DE POUTRES DE PIGNON SERONT FIXÉS SUR LES CÔTÉS OPPOSÉS DE LA STRUCTURE DU TOIT.**

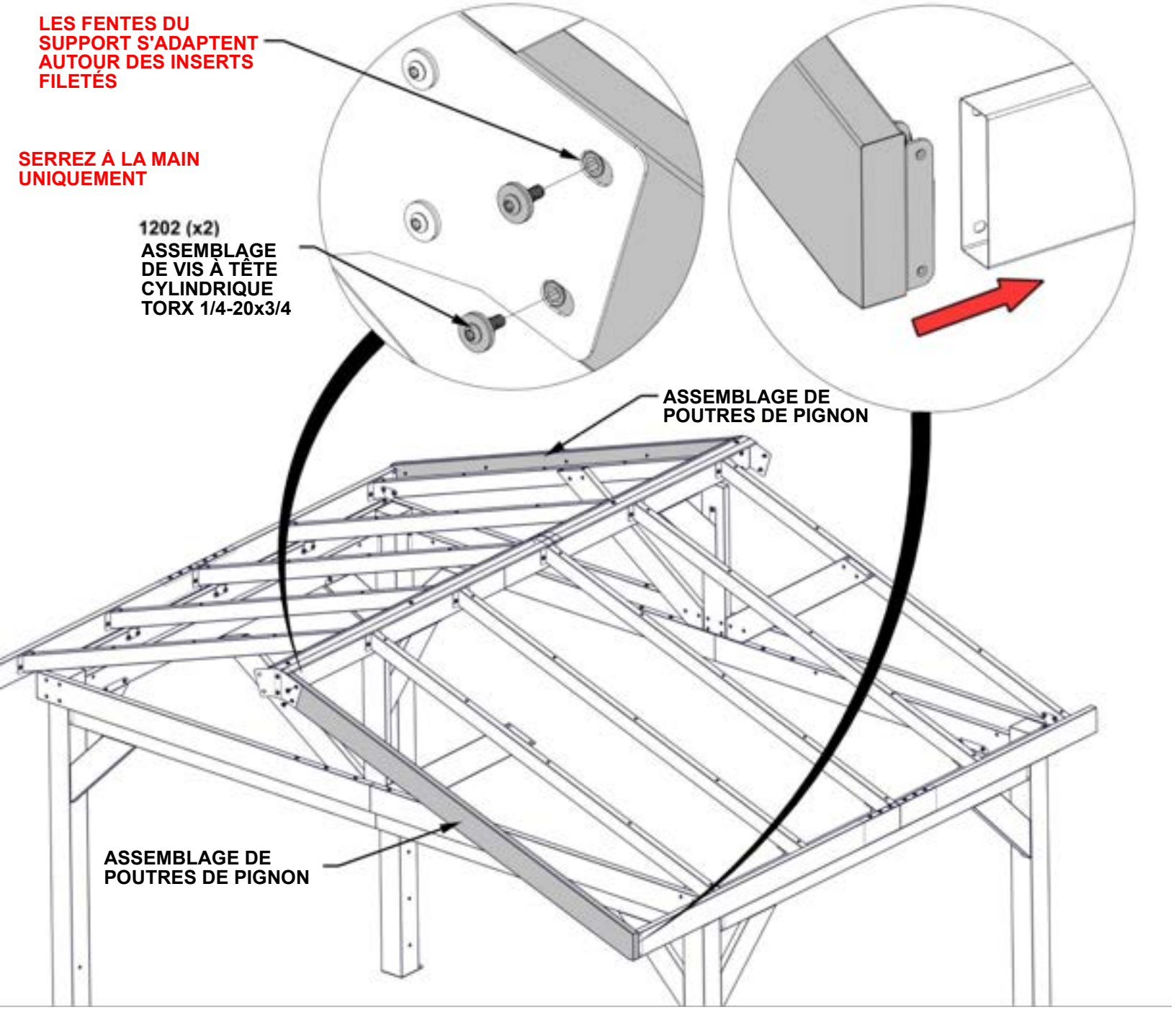

ÉTAPE 38B - ASSEMBLAGE DU TOIT

QTÉ	NUMÉRO D'ARTICLE	DESCRIPTION
8	H101202	TETE CYLINDRIQUE TORX 1/4 - 20 x 3/4 "

- RÉPÉTEZ CETTE ÉTAPE DEUX FOIS POUR LES DEUX CÔTÉS DE LA STRUCTURE

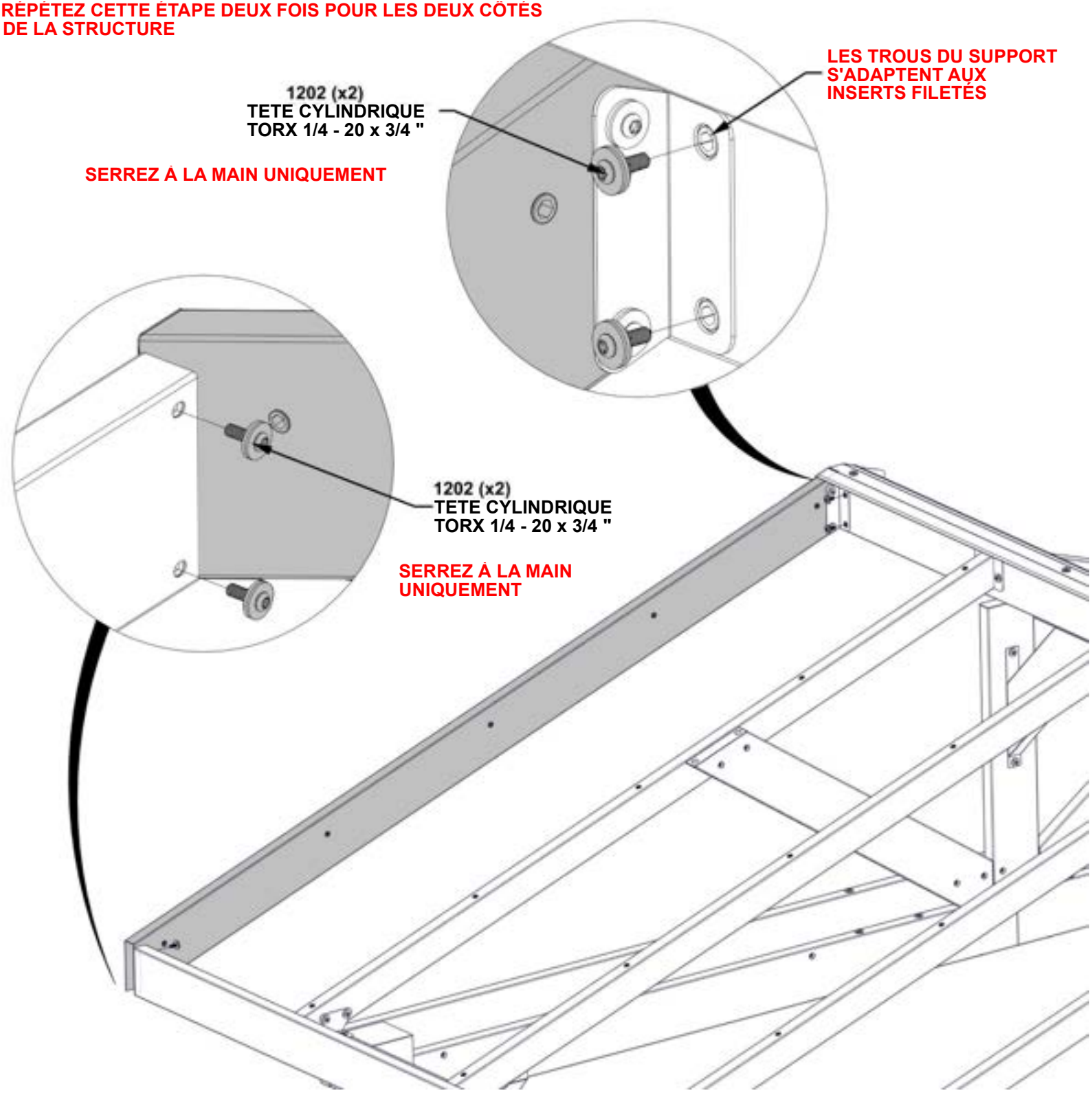

ÉTAPE 39 - ASSEMBLAGE DU TOIT

QTÉ	NUMÉRO D'ARTICLE	DESCRIPTION
4	H101202	TETE CYLINDRIQUE TORX 1/4 - 20 x 3/4 "



B12 ASSEMBLAGE DE POUTRES DE PIGNON - A4M03518
(x2) 88 13/16"x5 1/4"x1 7/16" (36x134x2255)



J9 SUPPORT DE POUTRE - A4M03807
(x2) 1"x1 5/16"x4 9/16" (25x33.20x116)

- RÉPÉTEZ CETTE ÉTAPE DEUX FOIS

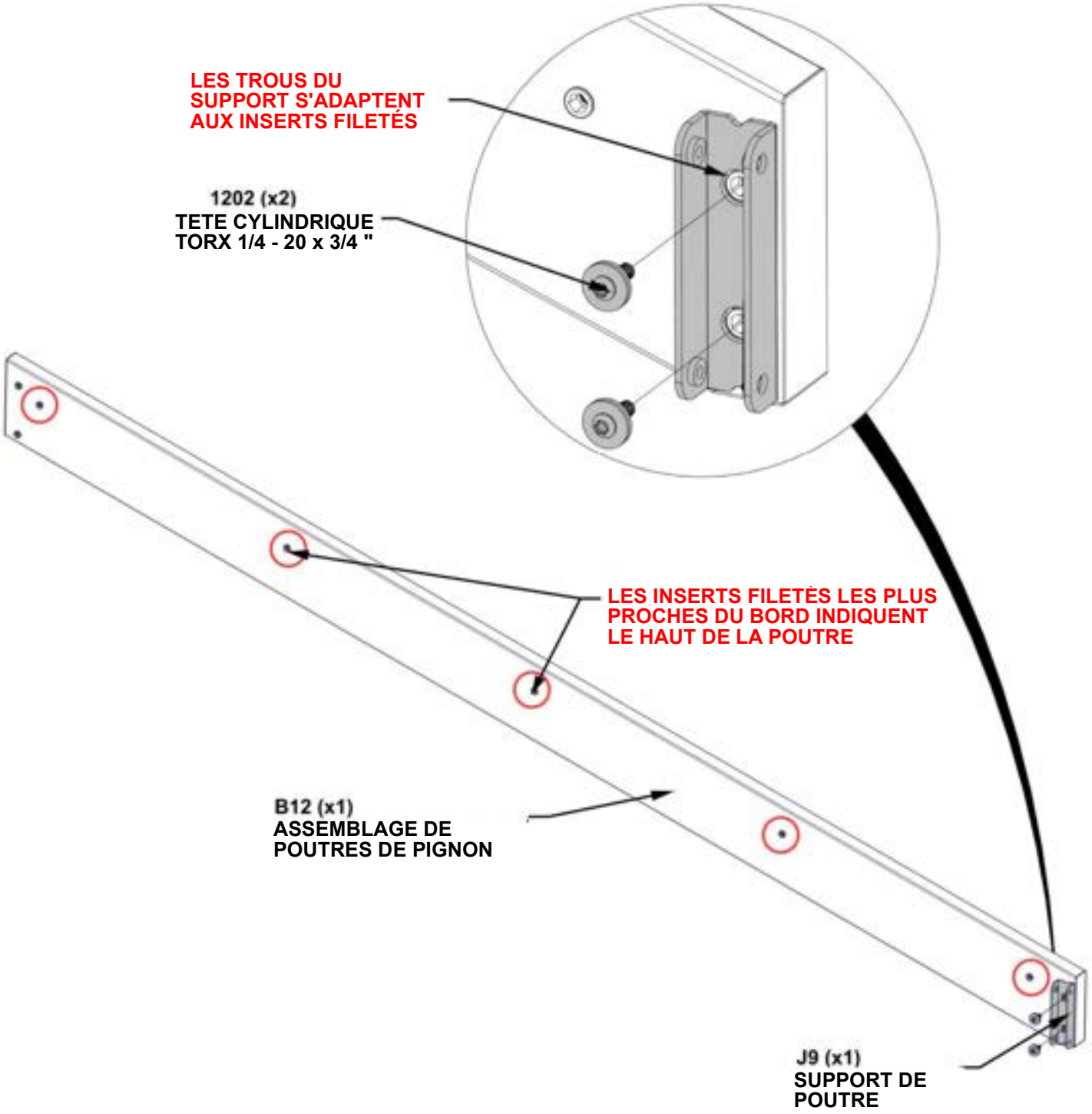

ÉTAPE 40 - ASSEMBLAGE DU TOIT

QTÉ	NUMÉRO D'ARTICLE	DESCRIPTION
4	H101202	TETE CYLINDRIQUE TORX 1/4 - 20 x 3/4 "



J8 (x2) **SUPPORT DE PIGNON - A4M03804**
4 13/16"x1 9/16"x1 9/16" (40x40x123)

- RÉPÉTEZ CETTE ÉTAPE DEUX FOIS

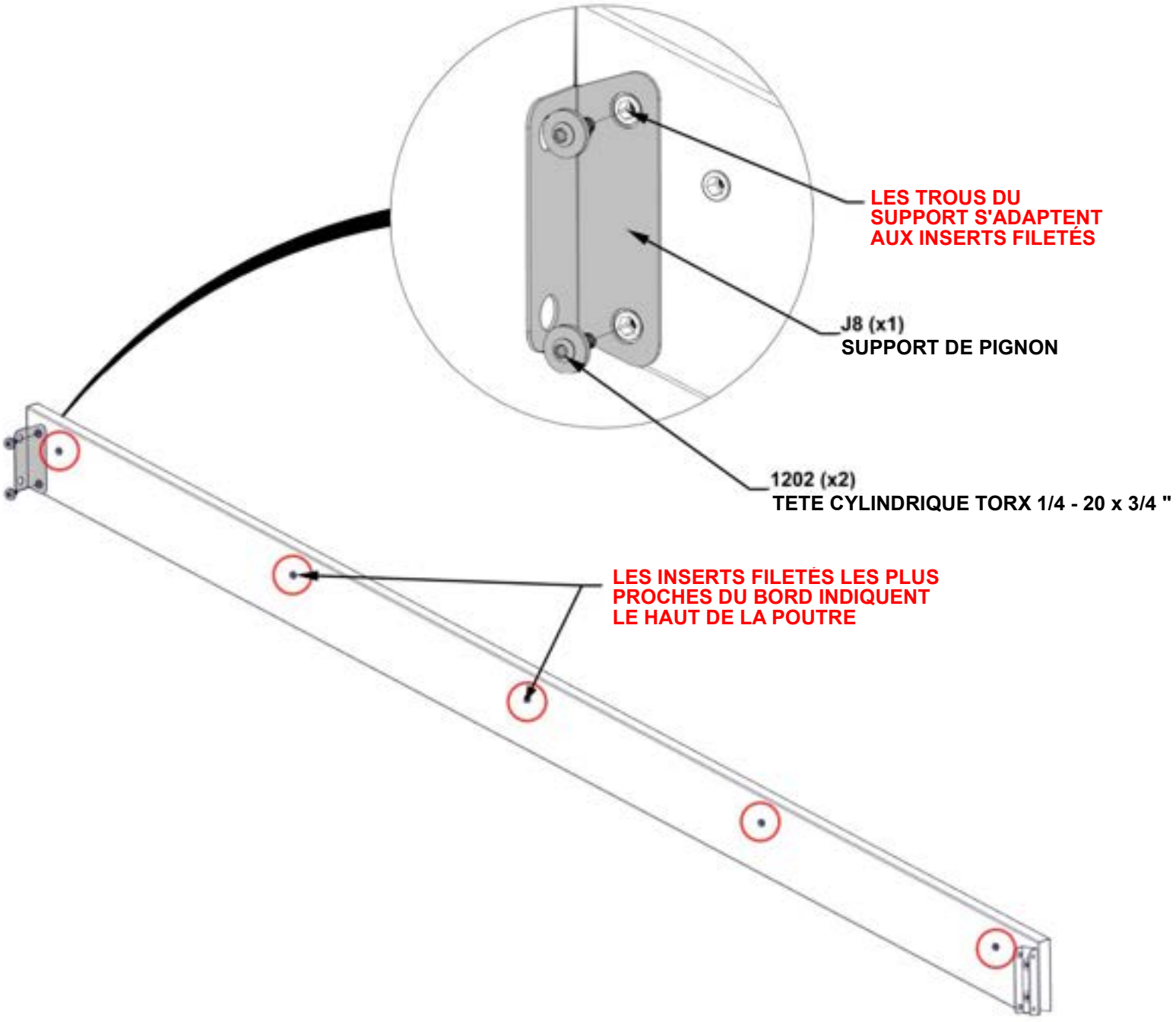

ÉTAPE 41A - ASSEMBLAGE DU TOIT

QTÉ	NUMÉRO D'ARTICLE	DESCRIPTION
4	H101202	TETE CYLINDRIQUE TORX 1/4 - 20 x 3/4 "



ASSEMBLAGE DE POUTRES DE PIGNON À PARTIR DES ÉTAPES 39 À 40

- AVEC AU MOINS DEUX PERSONNES SUPPLÉMENTAIRES, FIXEZ LES ASSEMBLAGES DE POUTRES PIGNONS.

- RÉPÉTEZ CETTE ÉTAPE DEUX FOIS POUR LES DEUX CÔTÉS DE LA STRUCTURE.

- LES ASSEMBLAGES DE POUTRES DE PIGNON SERONT FIXÉS SUR LES CÔTÉS OPPOSÉS DE LA STRUCTURE DU TOIT.

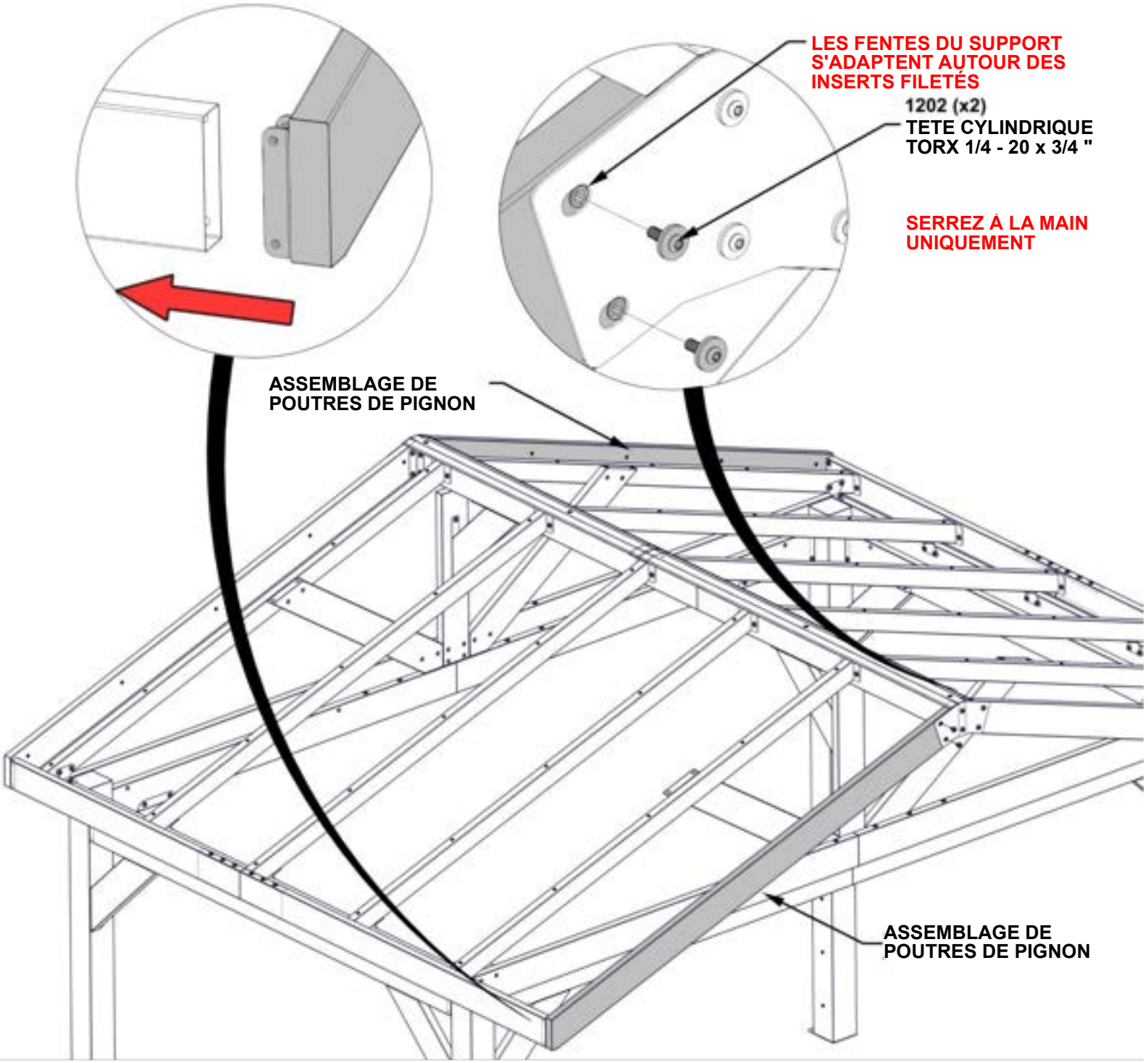

ÉTAPE 41B - ASSEMBLAGE DU TOIT

QTÉ	NUMÉRO D'ARTICLE	DESCRIPTION
8	H101202	TETE CYLINDRIQUE TORX 1/4 - 20 x 3/4 "

- RÉPÉTEZ CETTE ÉTAPE DEUX FOIS POUR LES DEUX CÔTÉS DE LA STRUCTURE

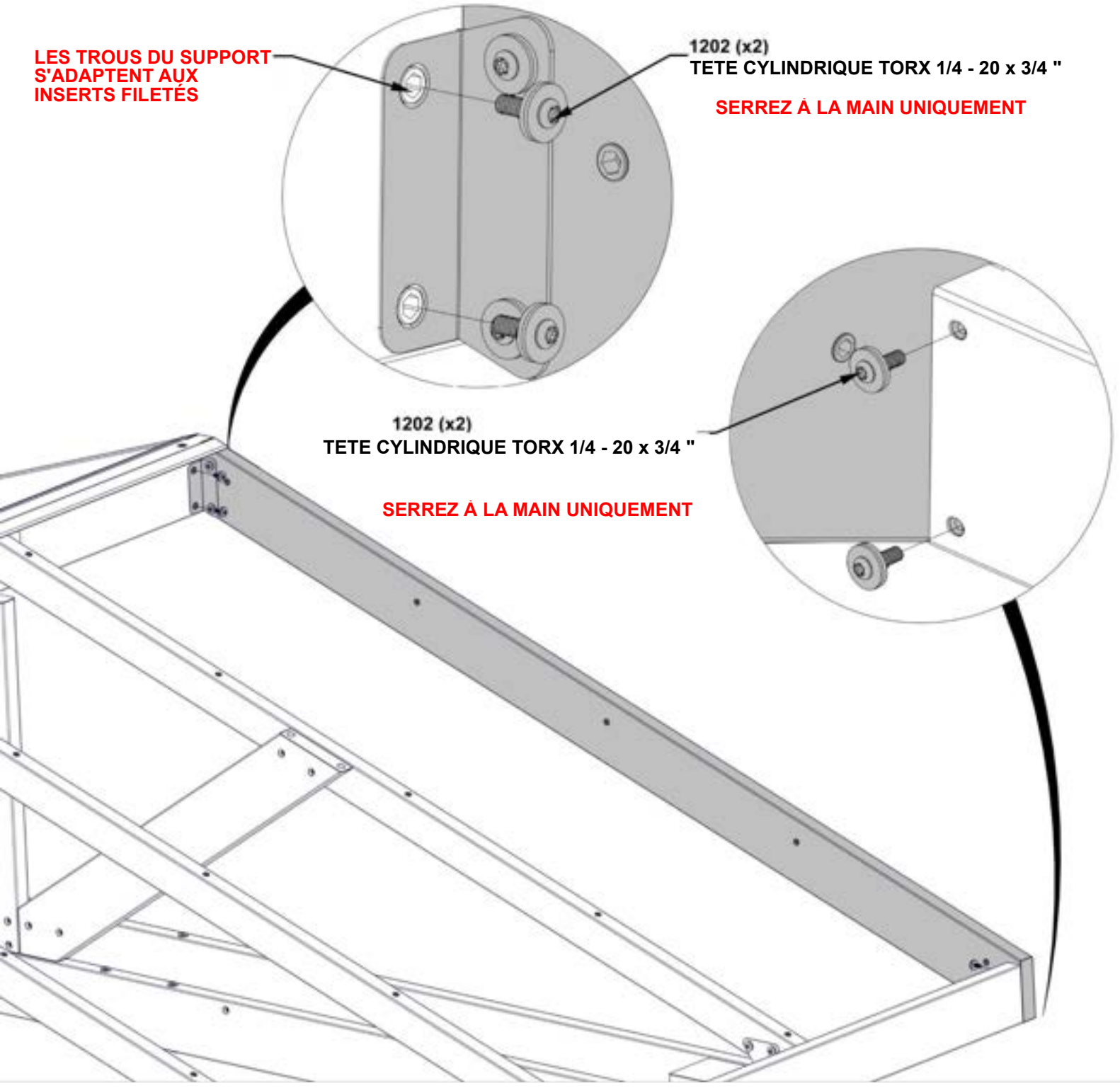

ÉTAPE 42 - ASSEMBLAGE DE PANNE



E01 (x10) ASSEMBLAGE DE PANNE - A4M03800
71 11/16"x1 15/16"x1 9/16" (40x50x1820.60)



A6P00530 (x10) BOUCHON MÂLE À TÊTE CARRÉE 2 SENS

- **EFFECTUEZ CETTE ÉTAPE DIX FOIS.**
- **UTILISEZ UN MAILLET EN CAOUTCHOUC POUR ENFONCER LA FICHE CARRÉE À 2 SENS DANS L'EXTRÉMITÉ DE LA PANNE**

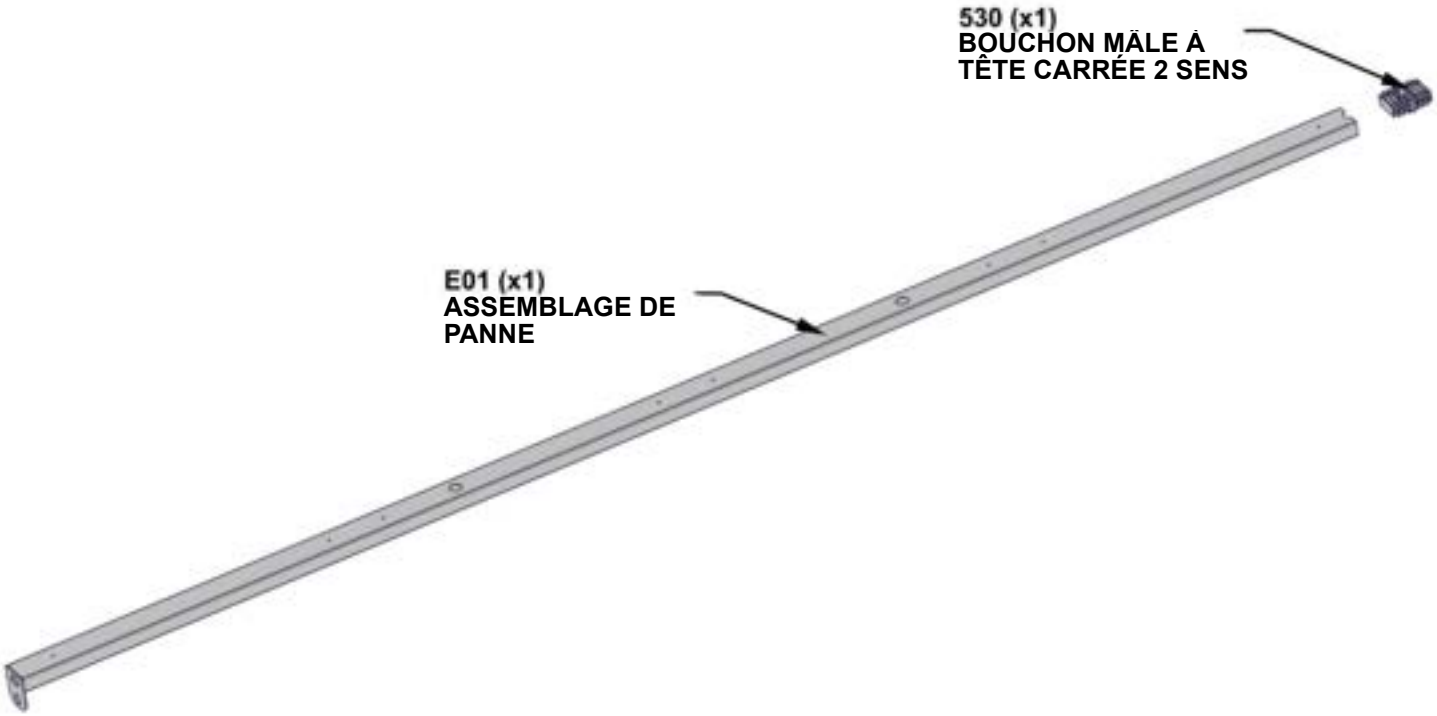

ÉTAPE 43 - ASSEMBLAGE DE PANNE



E02 (x10) ASSEMBLAGE DE PANNE - A4M03801
53 5/8"x1 15/16"x1 9/16" (40x50x1362.40)

- EFFECTUEZ CETTE ÉTAPE DIX FOIS.
- UTILISEZ UN MAILLET EN CAOUTCHOUC POUR TAPER SUR LES EXTRÉMITÉS DE CHAQUE PANNE JUSQU'À CE QU'ELLES SOIENT SERRÉES CONTRE LA FICHE CARRÉE À 2 SENS.

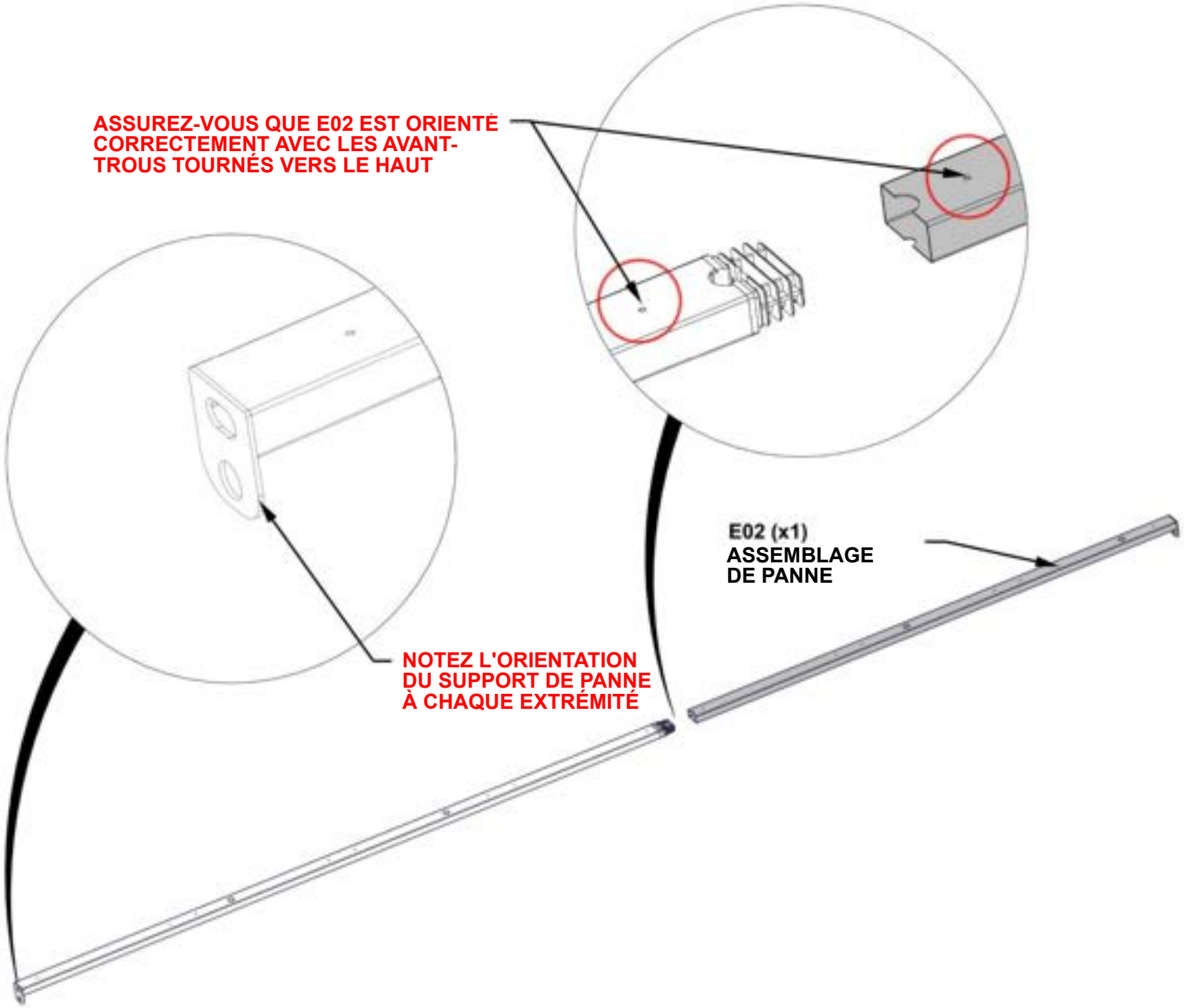

ÉTAPE 44A - ASSEMBLAGE DU TOIT

QTÉ	NUMÉRO D'ARTICLE	DESCRIPTION
50	H101132	VIS À DOUILLE TORX COURTE 1/4-20



ASSEMBLAGES DE PANNE
ÉTAPE 42-43 (x10)

- **ASSUREZ-VOUS QUE LE CENTRE DE L'ASSEMBLAGE DE PANNE EST SOUTENU LORS DU LEVAGE**
- **ALIGNEZ TOUS LES JOINTS DE PANNE LE LONG DU TROISIÈME CHEVRON À PARTIR DE L'ARRIÈRE.**
- **COMMENCER PAR LA FAÎTE ET TRAVAILLER VERS LE BAS FACILITERA L'INSTALLATION DES ASSEMBLAGES DE PANNE.**

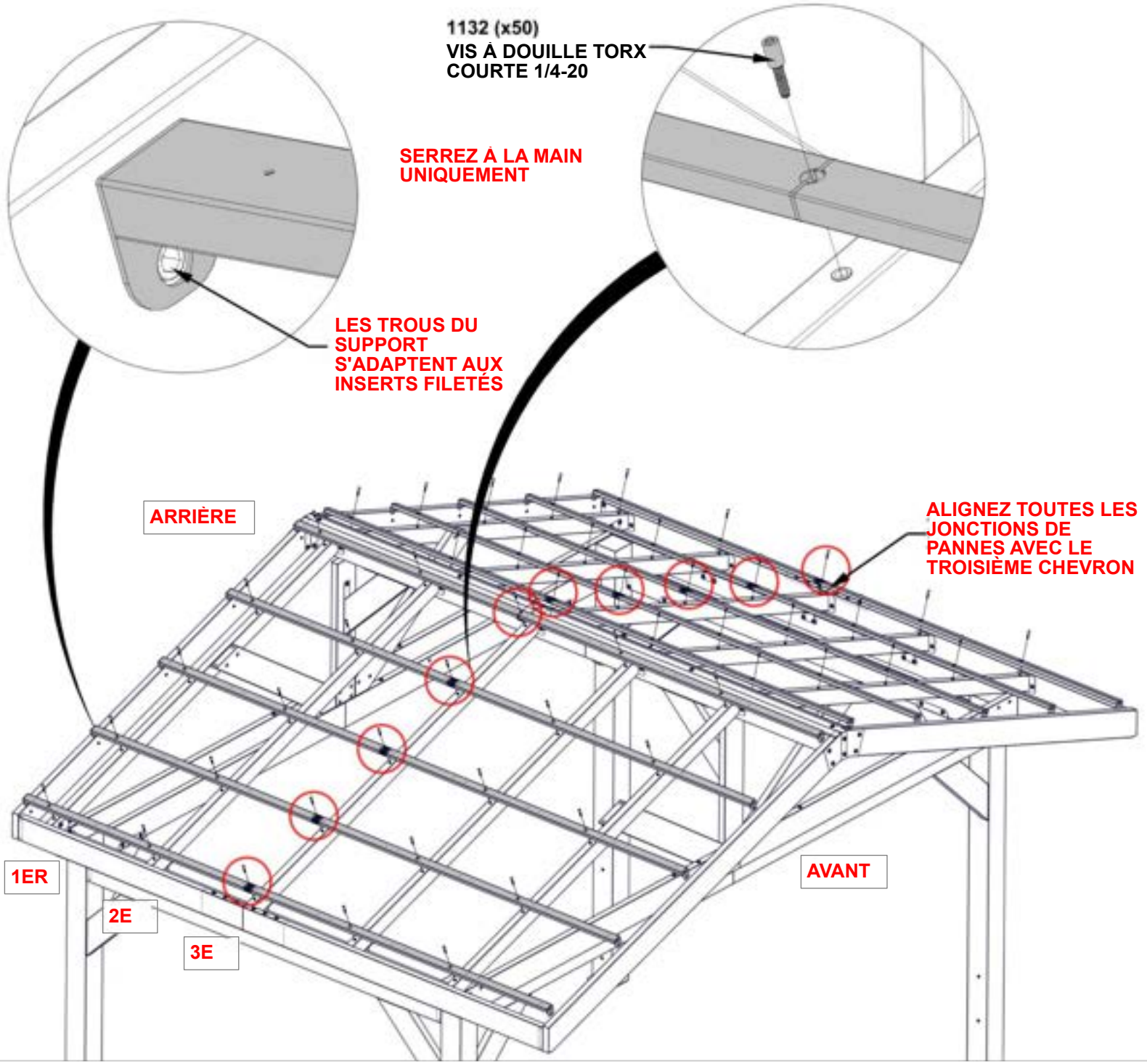

ÉTAPE 44B - ASSEMBLAGE DU TOIT

QTÉ	NUMÉRO D'ARTICLE	DESCRIPTION
20	H101202	TETE CYLINDRIQUE TORX 1/4 - 20 x 3/4 "

- UNE FOIS LES PANNE INSTALLÉES, SERREZ TOUT LE MATÉRIEL DES ÉTAPES PRÉCÉDENTES.

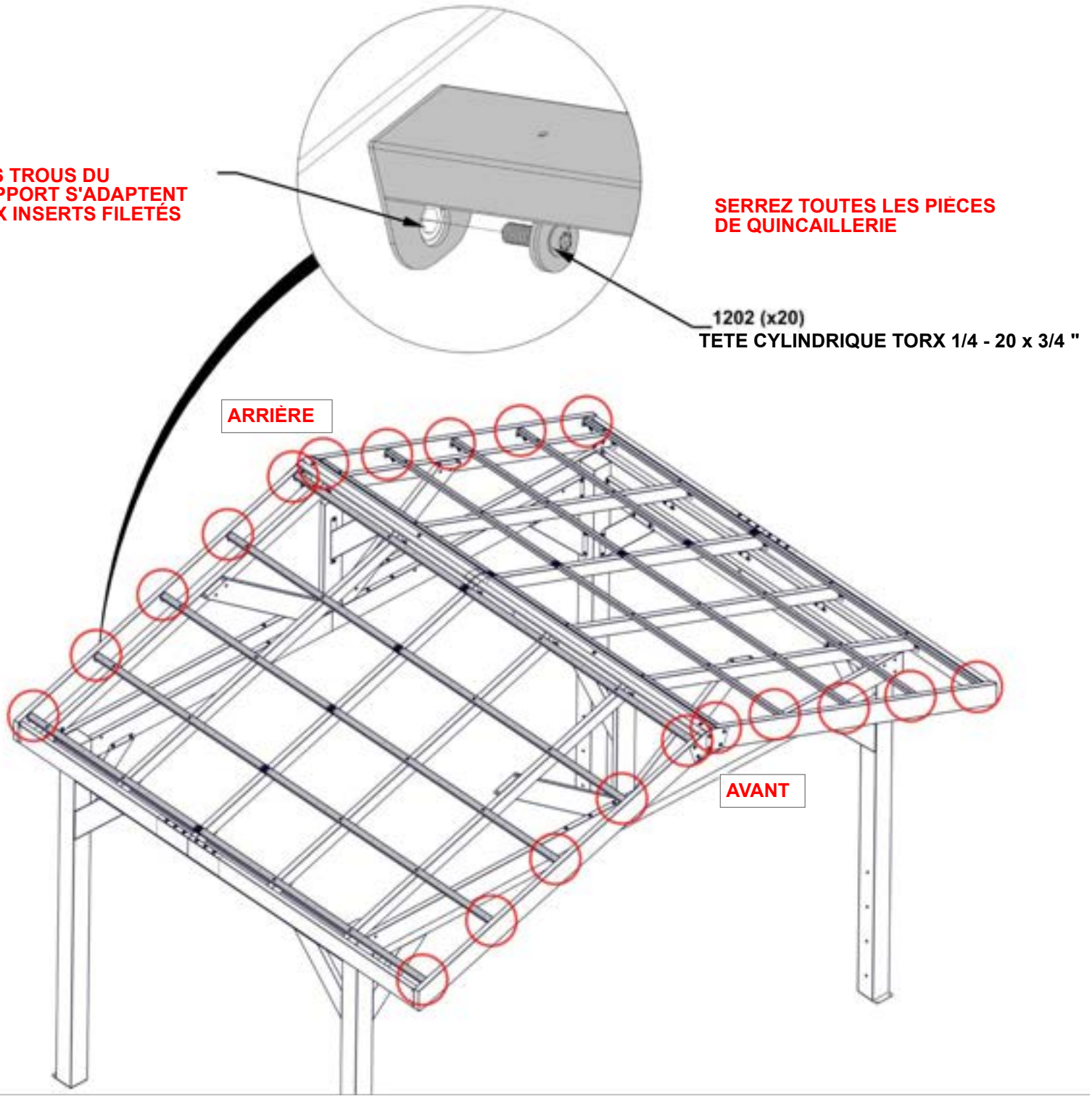

ÉTAPE 45 - ASSEMBLAGE DU TOIT

QTÉ	NUMÉRO D'ARTICLE	DESCRIPTION
10	H101117	VIS À BOIS 10 - 16 x 3/4 PO BLK



A4M03528 (x1) TÔLE D'ACIER

- RETIREZ LE FILM DE PROTECTION.
- FAITES GLISSER LA FEUILLE DE TOIT VERS LE HAUT, EN VOUS ASSURANT QU'ELLE GLISSE SOUS LE FAÎTIER.
- EN COMMENÇANT DU CÔTÉ GAUCHE ET EN TRAVAILLANT VERS LA DROITE, ALIGNEZ LES TROUS DE LA TÔLE DU TOIT AVEC LES AVANT-TROUS DES PANNES.
- ATTENTION : LE PORT DE GANTS EST RECOMMANDÉ LORS DE LA MANIPULATION DES MORCEAUX DE TOIT EN ACIER.
- ALIGNEZ LES AVANT-TROUS DE LA TÔLE DE TOIT AVEC LES AVANT-TROUS DES PANNES E01

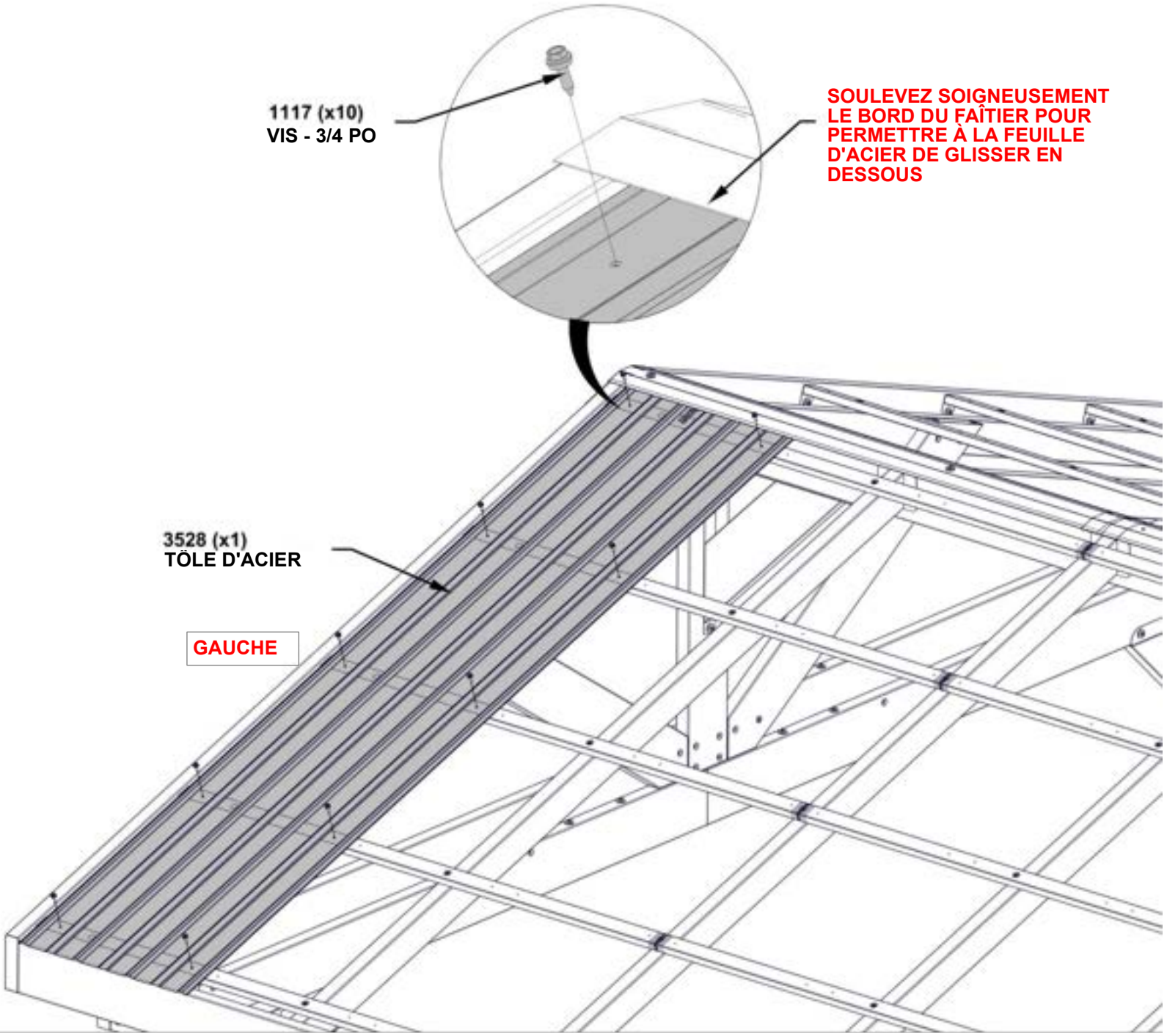

ÉTAPE 46 - ASSEMBLAGE DU TOIT

QTÉ	NUMÉRO D'ARTICLE	DESCRIPTION
10	H101117	VIS À BOIS 10 - 16 x 3/4 PO BLK



A4M03528 TÔLE D'ACIER
(x1)

- RETIREZ LE FILM DE PROTECTION.
- FAITES GLISSER LA FEUILLE DE TOIT VERS LE HAUT, EN VOUS ASSURANT QU'ELLE GLISSE SOUS LE FAÎTIER.
- EN COMMENÇANT DU CÔTÉ GAUCHE ET EN TRAVAILLANT VERS LA DROITE, ALIGNEZ LES TROUS DE LA TÔLE DU TOIT AVEC LES AVANT-TROUS DES PANNES.
- ATTENTION : LE PORT DE GANTS EST RECOMMANDÉ LORS DE LA MANIPULATION DES MORCEAUX DE TOIT EN ACIER.
- ALIGNEZ LES AVANT-TROUS DE LA TÔLE DE TOIT AVEC LES AVANT-TROUS DES PANNES E01

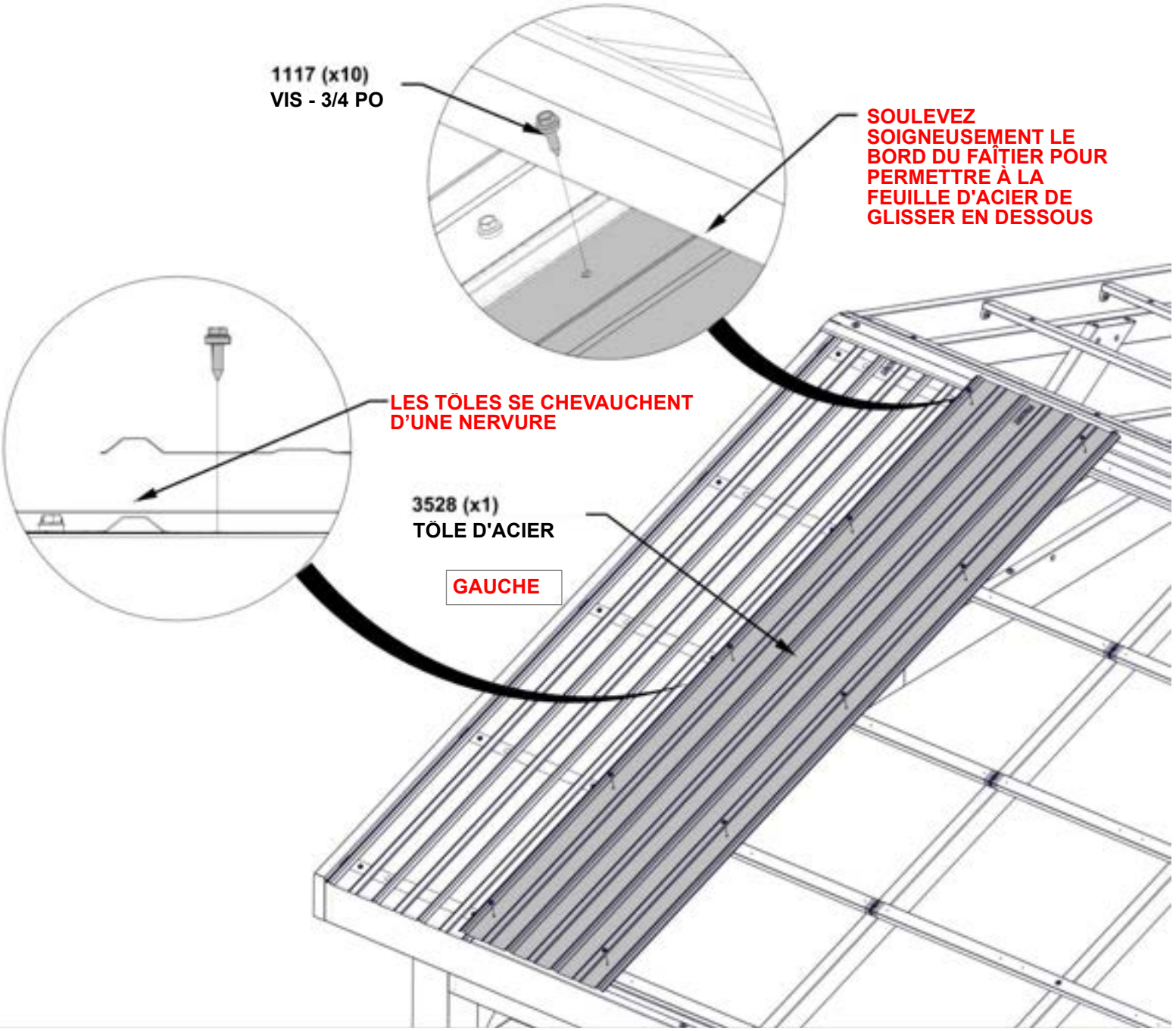

ÉTAPE 47 - ASSEMBLAGE DU TOIT

QTÉ	NUMÉRO D'ARTICLE	DESCRIPTION
50	H101117	VIS À BOIS 10 - 16 x 3/4 PO BLK



A4M03528 TÔLE D'ACIER
(x5)

- RETIREZ LE FILM DE PROTECTION.
- INSTALLER CINQ FEUILLES DE LA MÊME MANIÈRE QUE LES DEUX PREMIÈRES.
- FIXEZ ET SERREZ COMPLÈTEMENT TOUTES LES VIS SUR CHAQUE TÔLE DU TOIT AVANT DE FIXER LA SUIVANTE. CECI PERMET D'ATTEINDRE TOUTES LES VIS SANS MONTER SUR LE TOIT.
- ATTENTION : LE PORT DE GANTS EST RECOMMANDÉ LORS DE LA MANIPULATION DES MORCEAUX DE TOIT EN ACIER.
- ALIGNEZ LES AVANT-TROUS DE LA TÔLE DE TOIT AVEC LES AVANT-TROUS DES PANNES E01

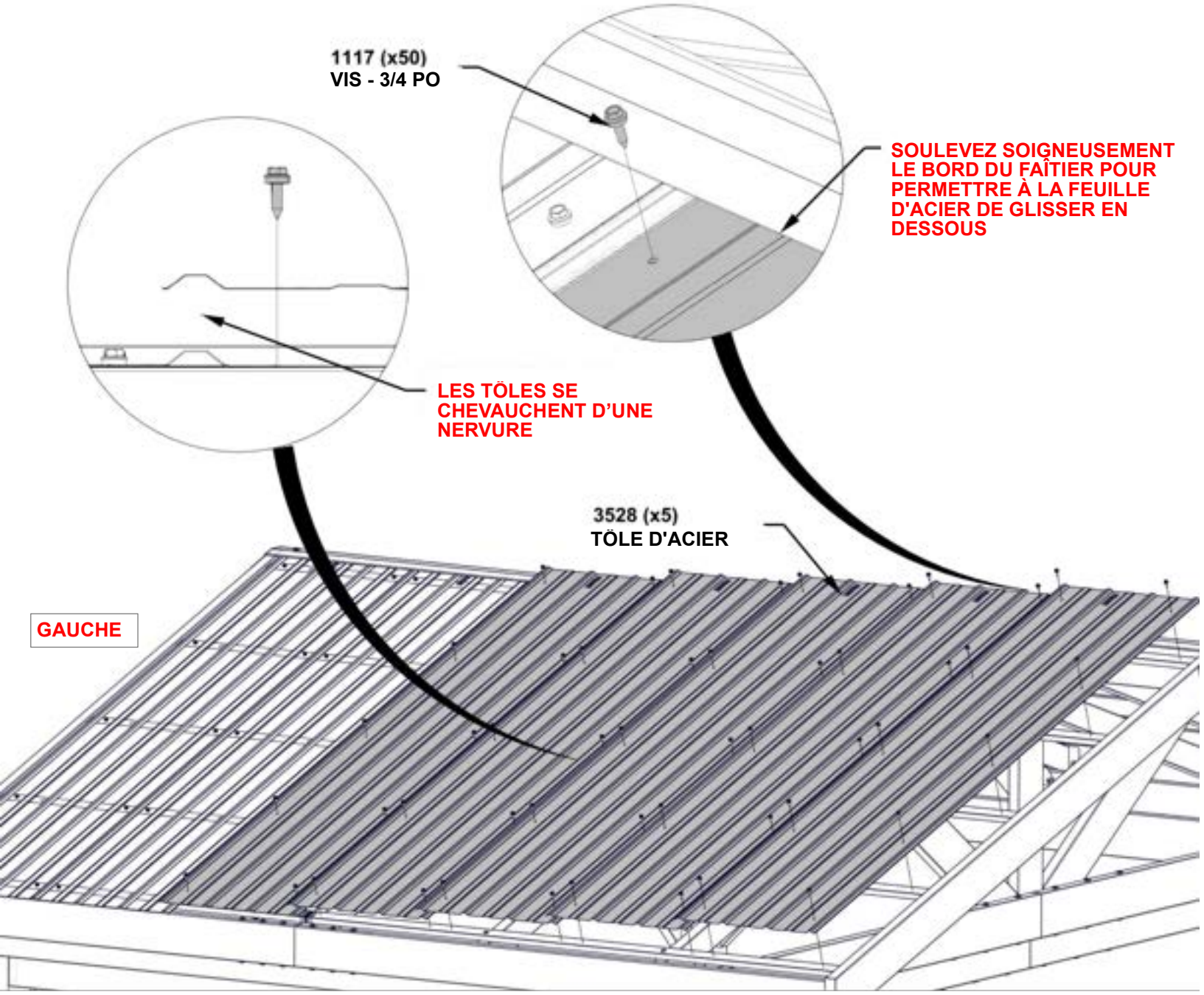

ÉTAPE 48 - ASSEMBLAGE DU TOIT

QTÉ	NUMÉRO D'ARTICLE	DESCRIPTION
8	H101116	VIS AUTOTARAUDEUSE 1/4 x 1 BLK

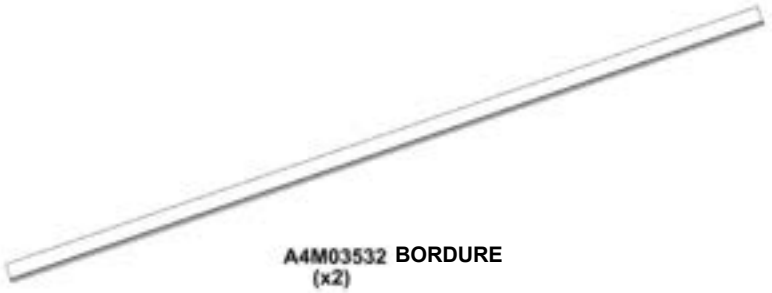

A4M03532 BORDURE
(x2)

- RETIREZ LE FILM DE PROTECTION.
- FAITES GLISSER LA GARNITURE DE BORD JUSQU'À CE QU'UNE EXTRÉMITÉ SOIT POSITIONNÉE SOUS LE FAÎTIER ET QUE L'AUTRE EXTRÉMITÉ SOIT AU NIVEAU DE L'EXTRÉMITÉ.
- COMMENÇANT PAR LE HAUT. ALIGNER LES VIS AVEC LES VIS À FEUILLE.
- EN RAISON DE LA PRÉSENCE DE PLUSIEURS COUCHES DE MÉTAL SUR LA BORDURE, IL EST RECOMMANDÉ D'UTILISER UN FORET DE 1/8 PO (3mm) POUR CRÉER DES TROUS D'AMORCE.
- ATTENTION : LE PORT DE GANTS EST RECOMMANDÉ LORS DE LA MANIPULATION DES MORCEAUX DE TOIT EN ACIER.

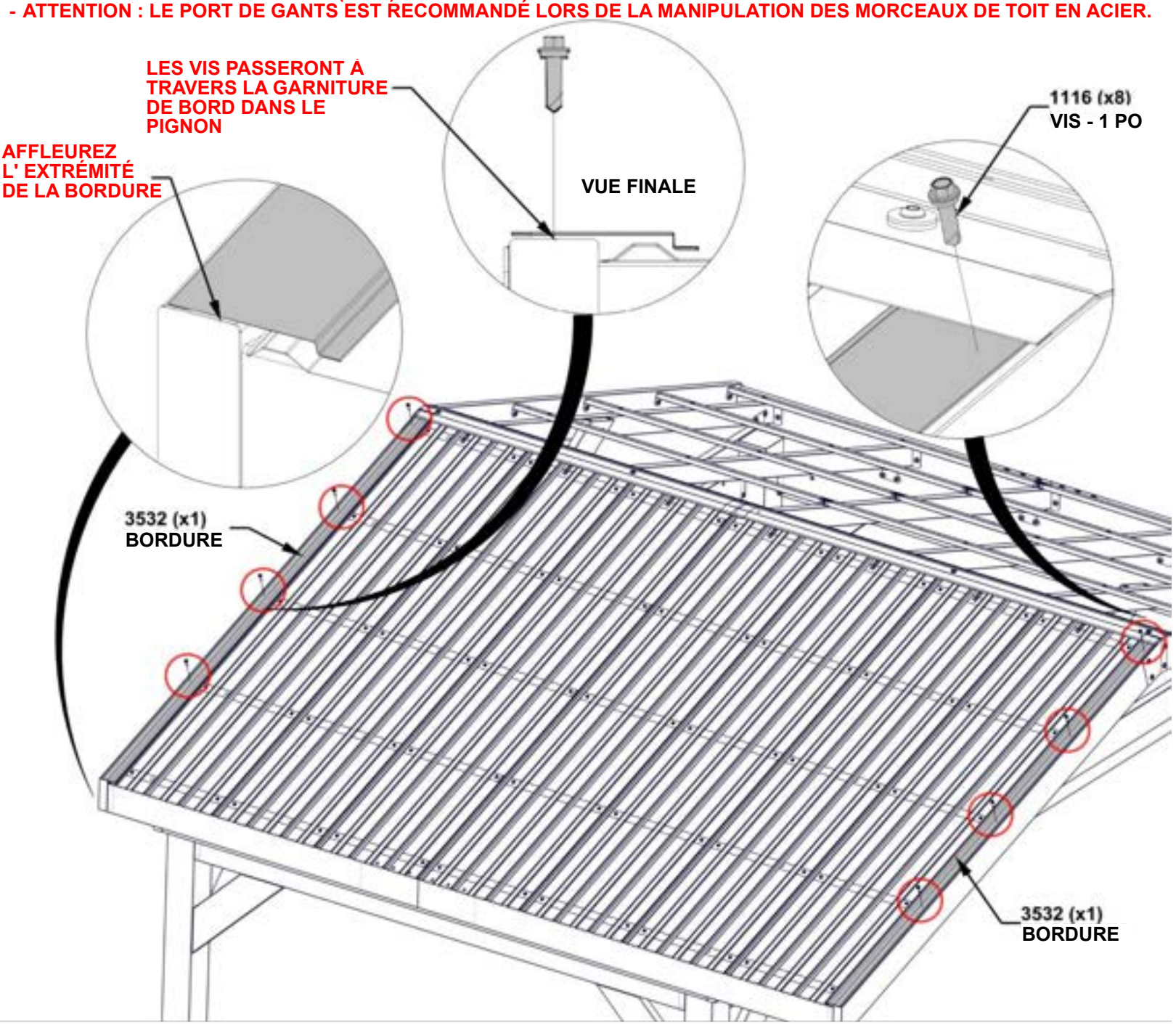

ÉTAPE 49A - ASSEMBLAGE DU TOIT



A4M03529 (x1) GARNITURE D'ÉGOUTEMENT



A4M03530 (x1) GARNITURE D'ÉGOUTEMENT



A4M03531 (x1) ENTURE DE GARNITURE D'ÉGOUTEMENT

- RETIREZ LE FILM DE PROTECTION.
- ORIENTEZ LE LARMIER ET L'ENTURE COMME ILLUSTRÉ CI-DESSOUS.
- EN COMMENÇANT PAR LE COIN AVANT, FIXEZ LES VIS EN ESPACANT TOUTES LES DEUX NERVURES.
- EN RAISON DE LA PRÉSENCE DE PLUSIEURS COUCHES DE MÉTAL SUR LA BORDURE, IL EST RECOMMANDÉ D'UTILISER UN FORET DE 1/8 PO (3mm) POUR CRÉER DES TROUS D'AMORCE.
- ATTENTION : LE PORT DE GANTS EST RECOMMANDÉ LORS DE LA MANIPULATION DES MORCEAUX DE TOIT EN ACIER.

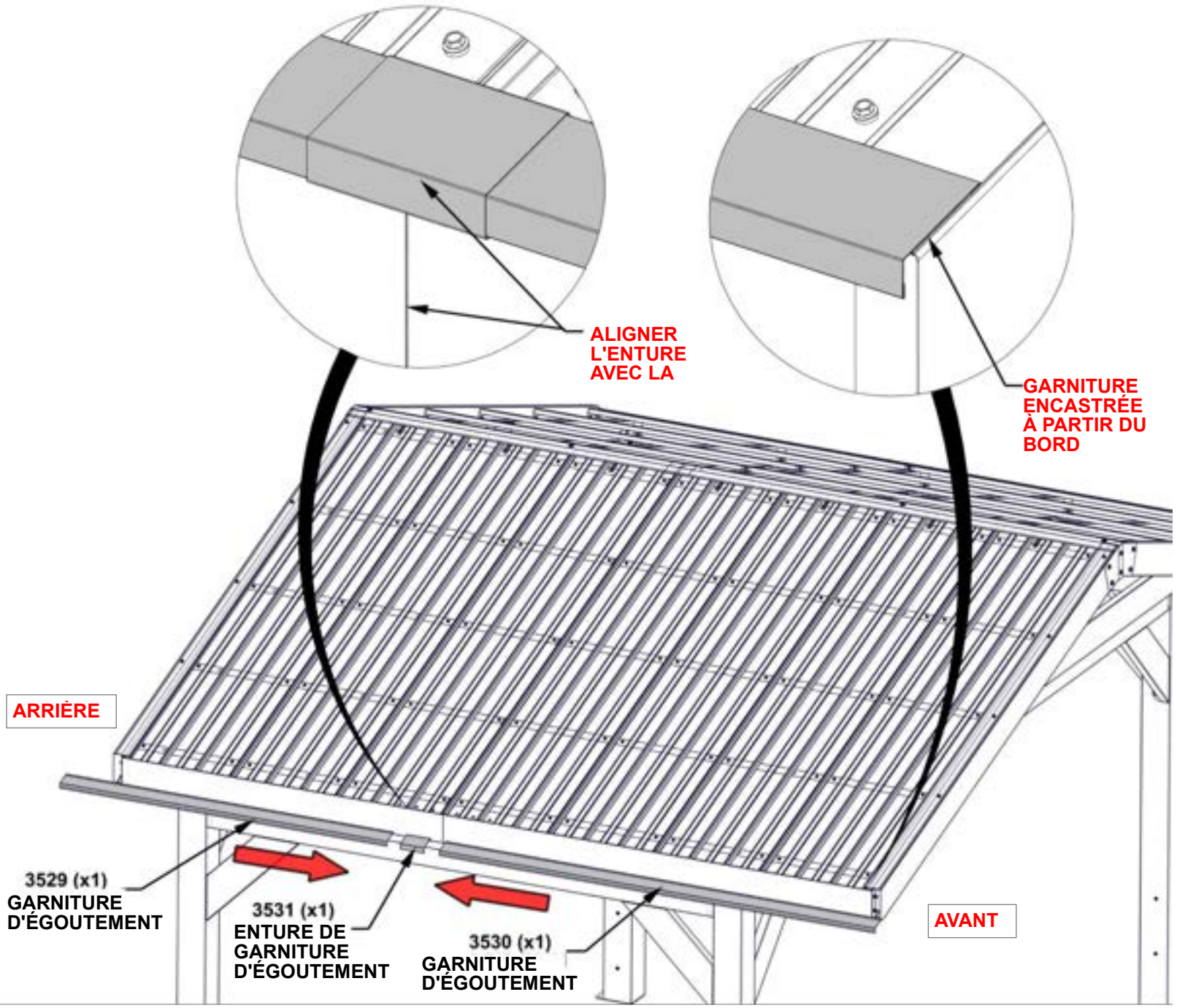

ÉTAPE 49B - ASSEMBLAGE DU TOIT

QTÉ	NUMÉRO D'ARTICLE	DESCRIPTION
12	H101116	VIS AUTOTARAUDEUSE 1/4 x 1 BLK



A4M03529 (x1) GARNITURE D'ÉGOUTEMENT



A4M03530 (x1) GARNITURE D'ÉGOUTEMENT



A4M03531 (x1) ENTURE DE GARNITURE D'ÉGOUTEMENT

- RETIREZ LE FILM DE PROTECTION.
- ORIENTEZ LE LARMIER ET L'ENTURE COMME ILLUSTRÉ CI-DESSOUS.
- EN COMMENÇANT PAR LE COIN AVANT, FIXEZ LES VIS EN ESPACANT TOUTES LES DEUX NERVURES.
- EN RAISON DE LA PRÉSENCE DE PLUSIEURS COUCHES DE MÉTAL SUR LA BORDURE, IL EST RECOMMANDÉ D'UTILISER UN FORET DE 1/8 PO (3mm) POUR CRÉER DES TROUS D'AMORCE.
- ATTENTION : LE PORT DE GANTS EST RECOMMANDÉ LORS DE LA MANIPULATION DES MORCEAUX DE TOIT EN ACIER.

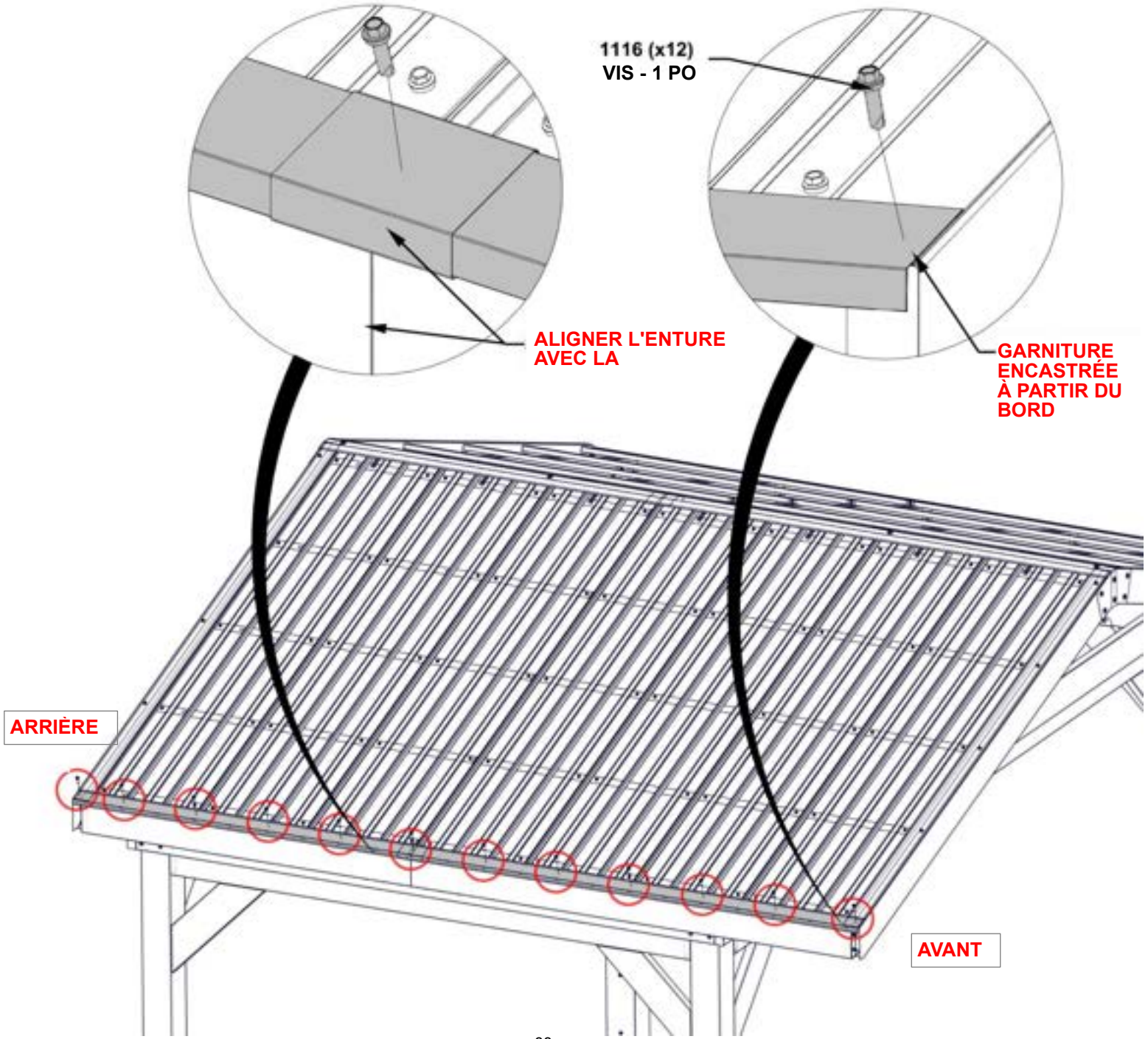

RÉPÉTEZ LES ÉTAPES D'ASSEMBLAGE DU TOIT 45 À 49 POUR INSTALLER LA TÔLE SUR LE CÔTÉ OPPOSÉ DU TOIT

ÉTAPE 50 – ASSEMBLAGE DE LA STRUCTURE



A4M01352 CACHE-TROU
(x70)

- **UTILISEZ UN PETIT MORCEAU DE BOIS ET UN MAILLET EN CAOUTCHOUC POUR FAIRE ENTRER LES CACHE-TROUS.**
- **NE PAS TAPER DIRECTEMENT AVEC UN MARTEAU CAR VOUS POURRIEZ ENDOMMAGER LA FINITION EN POUDRE DU PRODUIT.**

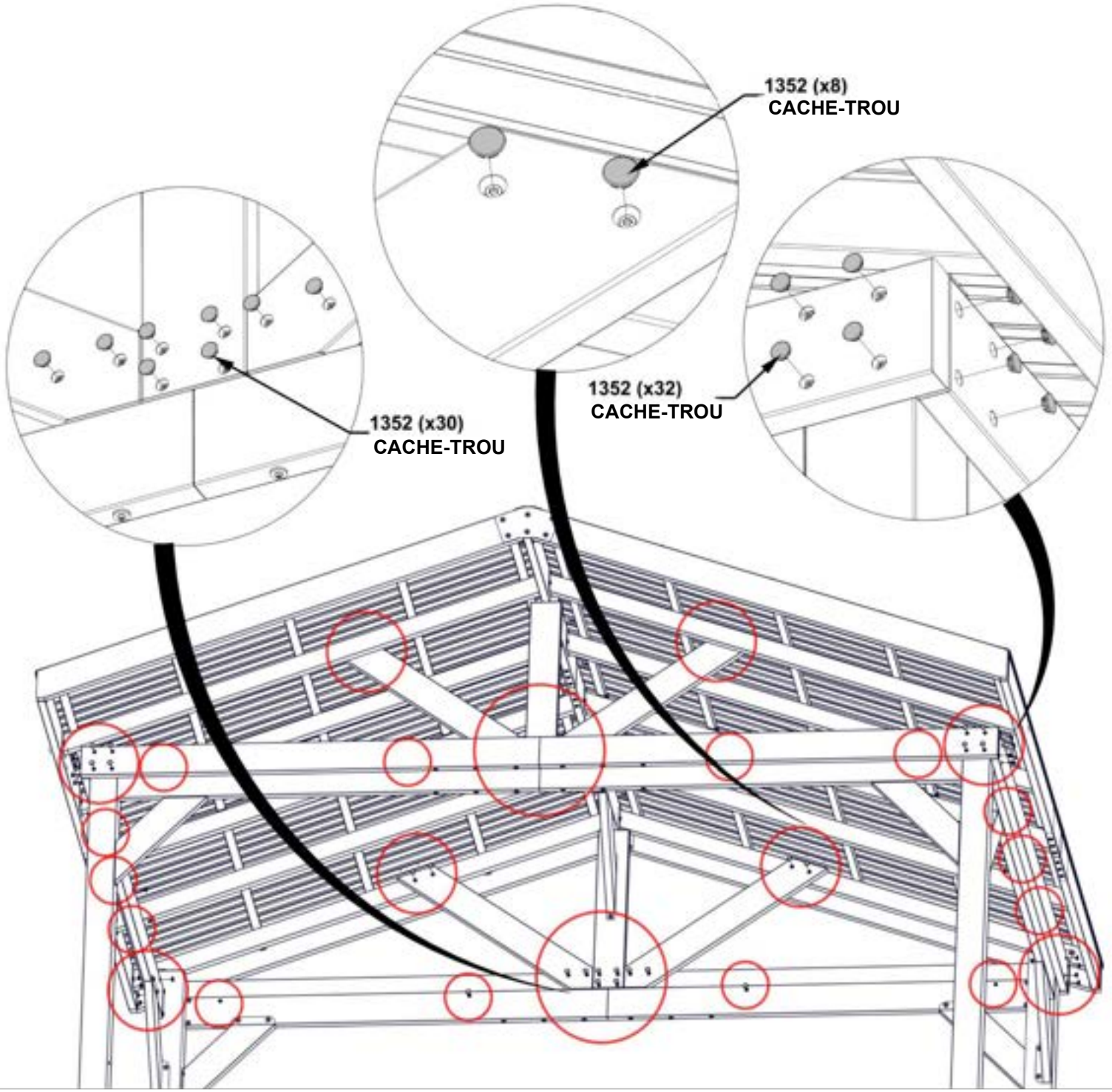

ÉTAPES COMPLÈTES 51 À 138 POUR LES ARMOIRES DE CUISINE EXTÉRIEURE LANCASTER GALLEY

ÉTAPE 51 – ASSEMBLAGE DU MEUBLE RÉFRIGÉRATEUR

QTÉ	NUMÉRO D'ARTICLE	DESCRIPTION
2	H101202	TETE CYLINDRIQUE TORX 1/4 - 20 x 3/4 "



F4 (x1) ASSEMBLAGE DE PANNEAU DE SOL POUR ARMOIRE RÉFRIGÉRATEUR - A4M03595
28 1/8"x23 3/8"x2 5/8" (66x594x715)



S8 (x1) ASSEMBLAGE PANNEAU LATÉRAL D'ARMOIRE RÉFRIGÉRATEUR R - A4M03598
33 3/8"x23 3/8"x1 15/16" (50x594x848.20)

- POSITIONNEZ LE PANNEAU DE SOL À PROXIMITÉ DE L'ENDROIT OÙ SERA VOTRE CUISINE.
- CHAQUE PANNEAU DE PLANCHER A DES PIEDS RÉGLABLES INSTALLÉS EN USINE. UTILISEZ LE TOURNEVIS HEXAGONAL FOURNI POUR AJUSTER CHAQUE PIED JUSQU'À CE QUE LE PANNEAU SOIT DE NIVEAU.

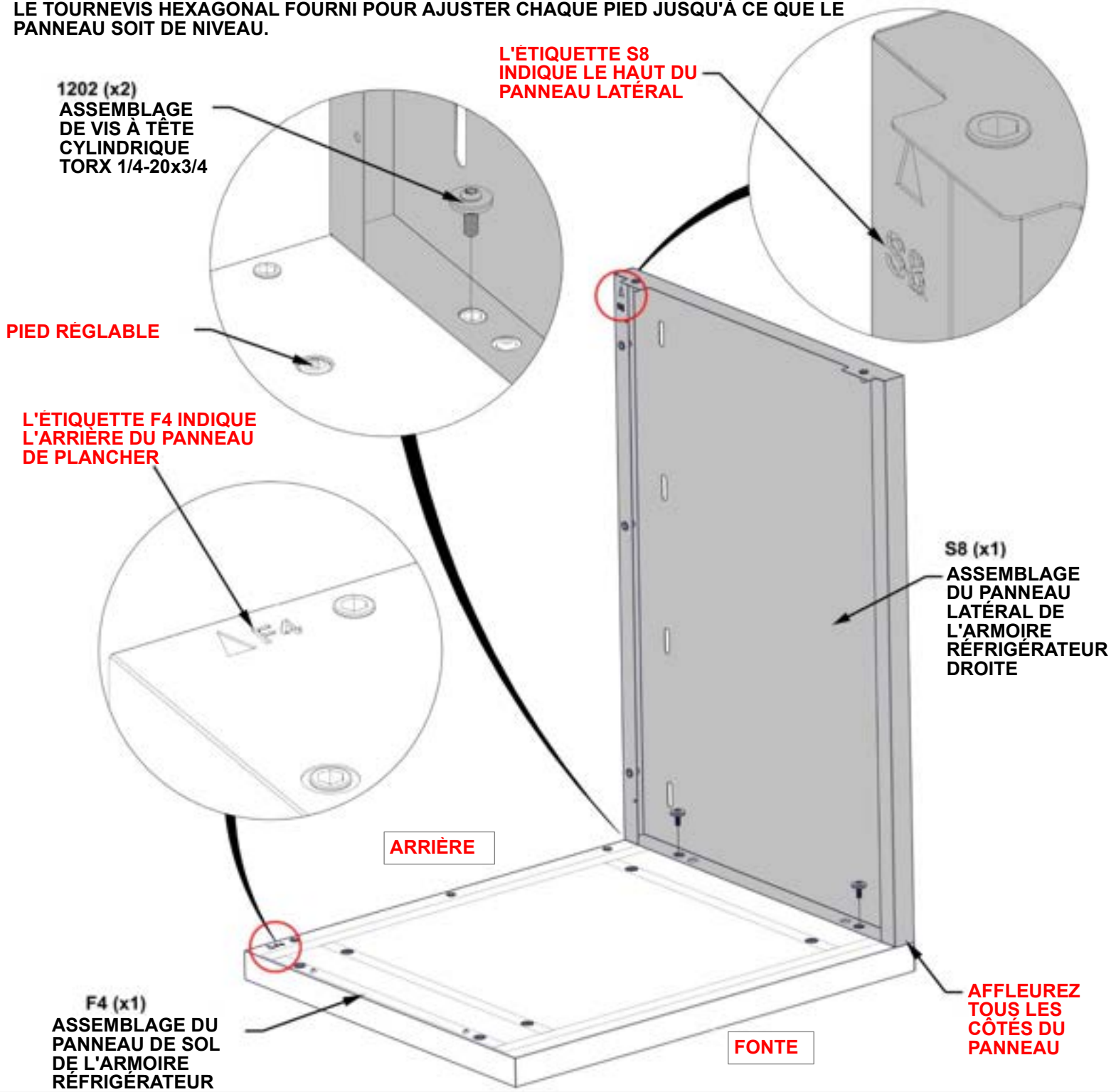

ÉTAPE 52 – ASSEMBLAGE DU MEUBLE RÉFRIGÉRATEUR

QTÉ	NUMÉRO D'ARTICLE	DESCRIPTION
2	H101202	TETE CYLINDRIQUE TORX 1/4 - 20 x 3/4 "



S7 (x1) **ASSEMBLAGE PANNEAU LATÉRAL D'ARMOIRE RÉFRIGÉRATEUR L - A4M03597**
33 7/16"x23 3/8"x2 1/16" (53x594x849.7)

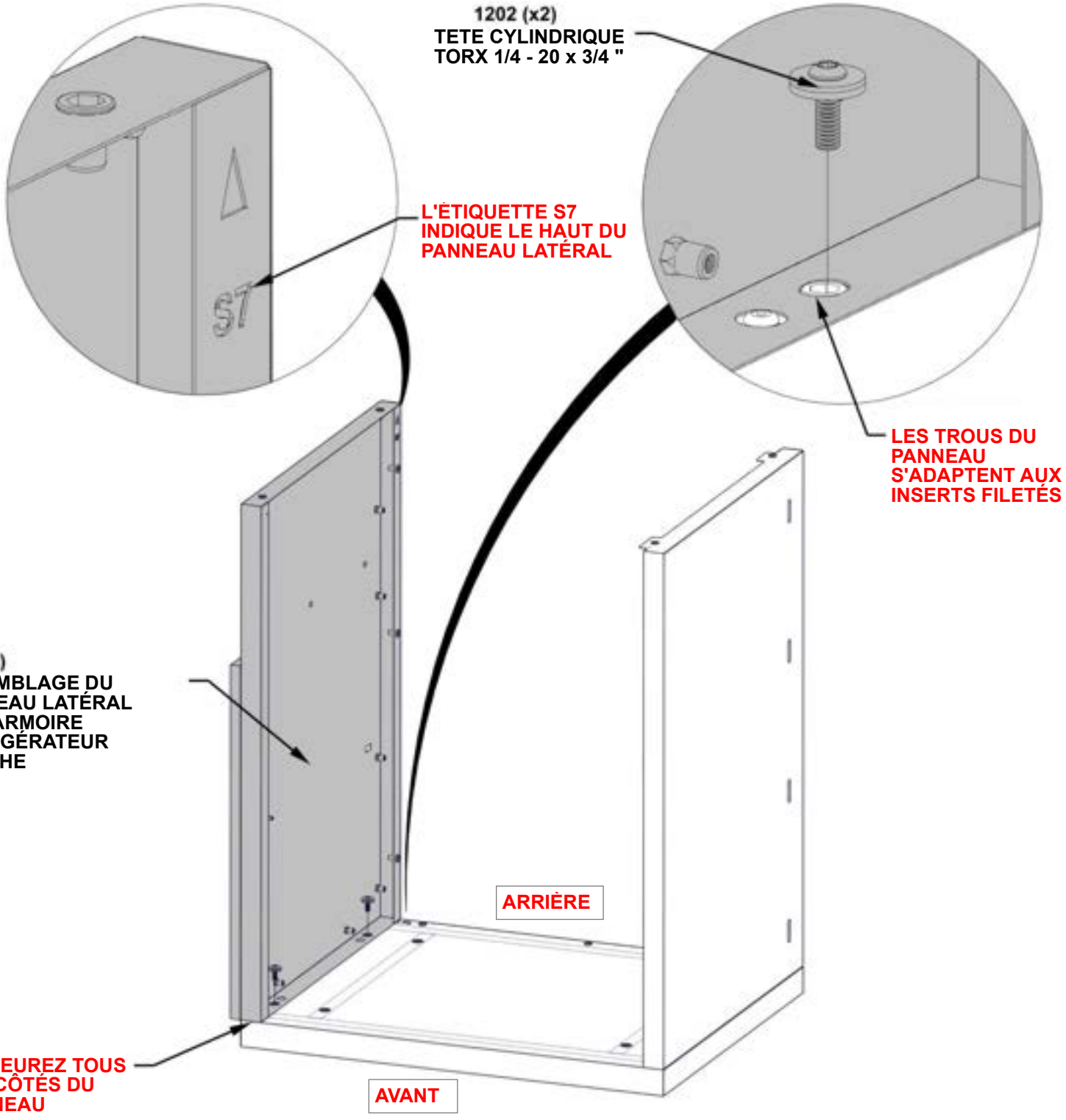

ÉTAPE 53 – ASSEMBLAGE DU MEUBLE RÉFRIGÉRATEUR

QTÉ	NUMÉRO D'ARTICLE	DESCRIPTION
9	H101202	TETE CYLINDRIQUE TORX 1/4 - 20 x 3/4 "



G4 (x1) **ASSEMBLAGE DU PANNEAU ARRIÈRE DU RÉFRIGÉRATEUR - A4M03599**
25 5/16"x33 3/8"x1 3/16" (30x847.2x643)

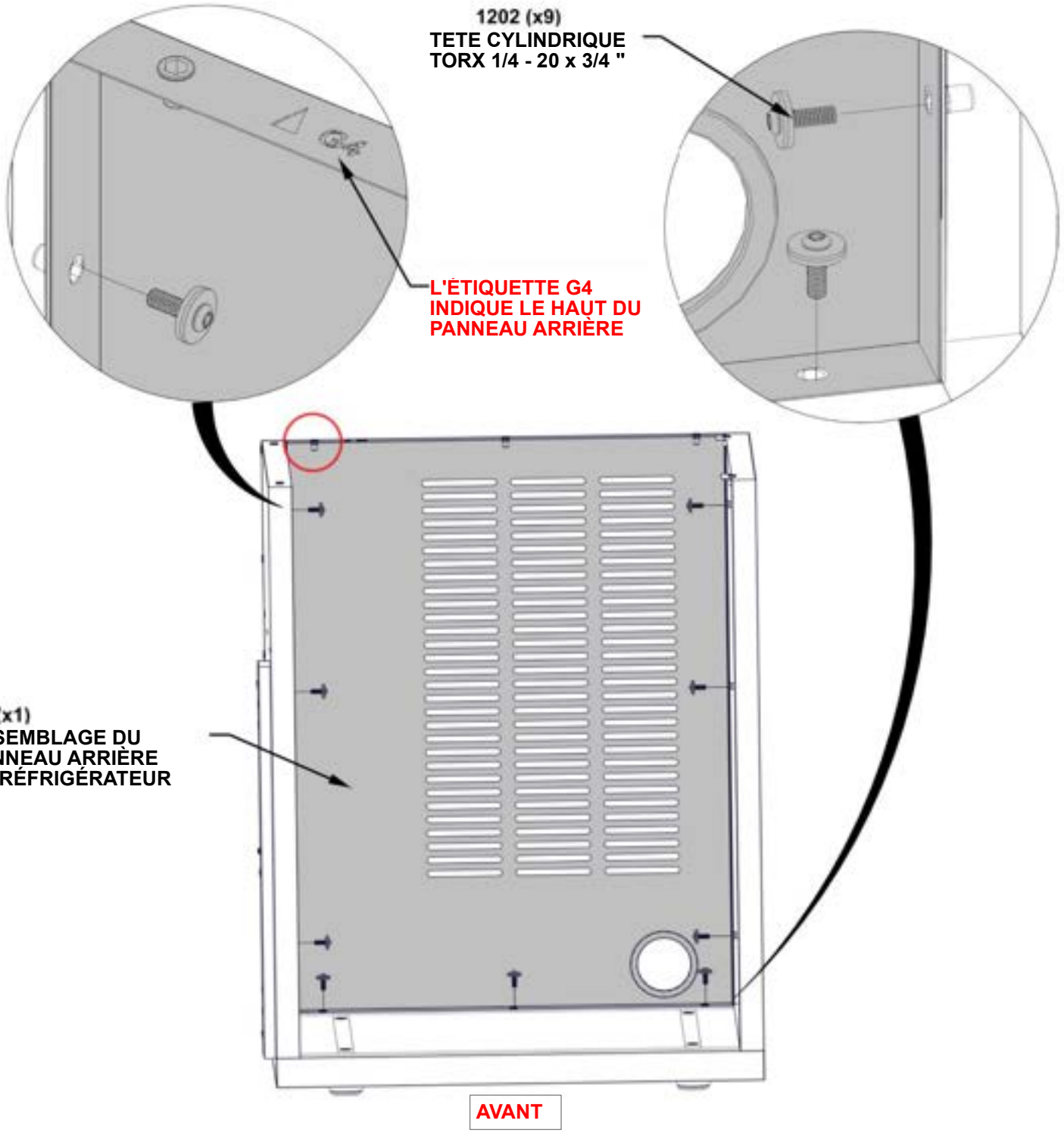

ÉTAPE 54 – ASSEMBLAGE DU MEUBLE RÉFRIGÉRATEUR

QTÉ	NUMÉRO D'ARTICLE	DESCRIPTION
7	H101103	VIS À DOUILLE TORX 1/4-20



T7 ARMOIRE FRIGORIFIQUE PLAN DE TRAVAIL - A4M03641
(x1) 27 3/8"x24 1/8"x1 1/4" (32x612x696)

- AFFLEUREZ L'ARRIÈRE ET LES CÔTÉS DE L'ASSEMBLAGE DU PANNEAU.
- ÉQUILIBREZ TOUS LES CÔTÉS DE L'ARMOIRE AVANT DE SERRER LE MATÉRIEL.

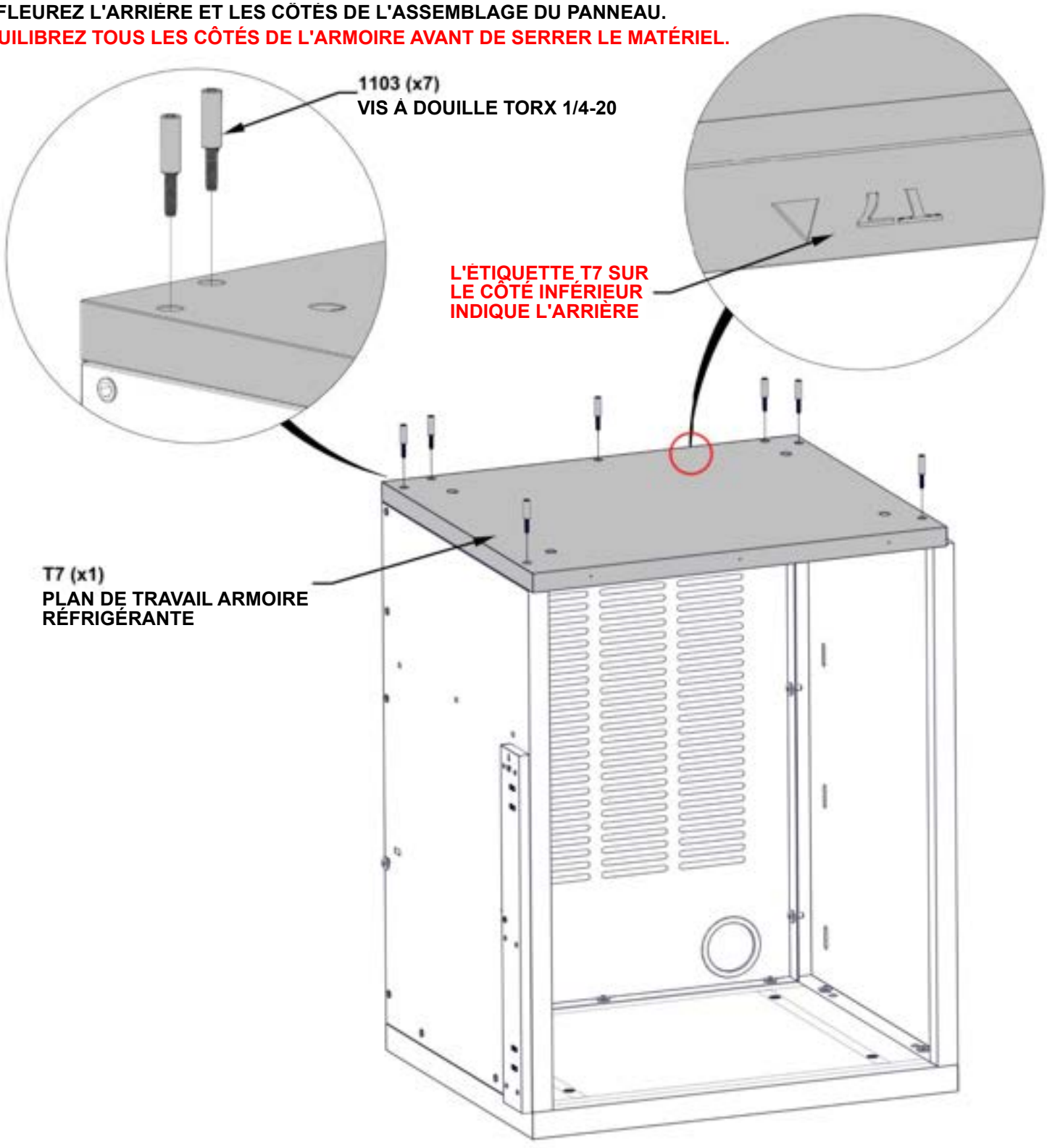

ÉTAPE 55 - INSTALLATION DU RÉFRIGÉRATEUR



ARMOIRE RÉFRIGÉRATEUR DES ÉTAPES 51 - 54

QTÉ	NUMÉRO D'ARTICLE	DESCRIPTION
4	H101202	TETE CYLINDRIQUE TORX 1/4 - 20 x 3/4 "

- **POSITIONNER L'ASSEMBLAGE DE L'ARMOIRE RÉFRIGÉRATEUR SOUS LA STRUCTURE DE LA CUISINE LANCASTER.**
- **LE CÔTÉ DU MEUBLE DU RÉFRIGÉRATEUR SERA PLACÉ CONTRE L'INTÉRIEUR DU POTEAU ARRIÈRE DROIT.**
- **L'ARRIÈRE DU MEUBLE DU RÉFRIGÉRATEUR SERA AU NIVEAU DE L'ARRIÈRE DU POTEAU.**
- **AVANT DE SERRER LE MATÉRIEL, AJUSTEZ LES PIEDS DE L'ARMOIRE SELON LES BESOINS JUSQU'À CE QUE L'ARMOIRE DU RÉFRIGÉRATEUR SOIT DE NIVEAU.**

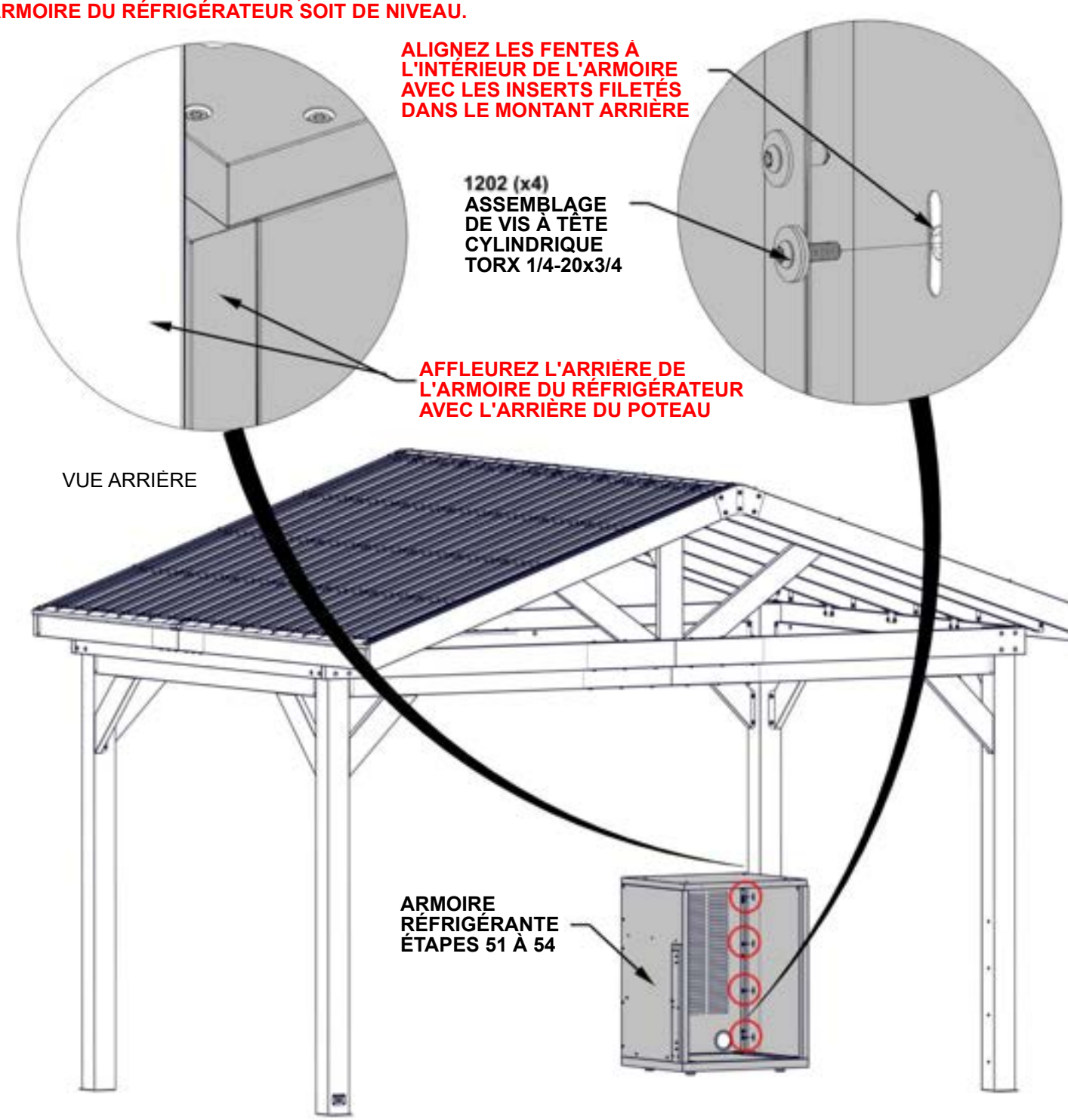

ÉTAPE 56 – ASSEMBLAGE DU MEUBLE ÉVIER

QTÉ	NUMÉRO D'ARTICLE	DESCRIPTION
2	H101202	TETE CYLINDRIQUE TORX 1/4 - 20 x 3/4 "

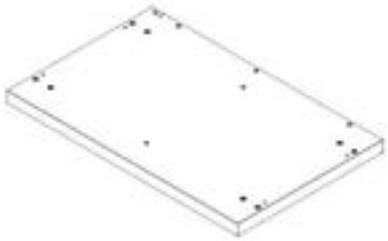

F3 (x1) ASSEMBLAGE DE PANNEAU DE SOL POUR MEUBLE ÉVIER - A4M03560
37 3/16"x23 3/8"x2 5/8" (66x594x944)



S3 (x1) ASSEMBLAGE PANNEAU LATERAL DE MEUBLE ÉVIER L - A4M03562
33 3/8"x23 3/8"x1 3/8" (35.00x594.00x848.20)

- POSITIONNEZ LE PANNEAU DE SOL À PROXIMITÉ DE L'ENDROIT OÙ SERA VOTRE CUISINE.
- CHAQUE PANNEAU DE PLANCHER A DES PIEDS RÉGLABLES INSTALLÉS EN USINE. UTILISEZ LE TOURNEVIS HEXAGONAL FOURNI POUR AJUSTER CHAQUE PIED JUSQU'À CE QUE LE PANNEAU SOIT DE NIVEAU.

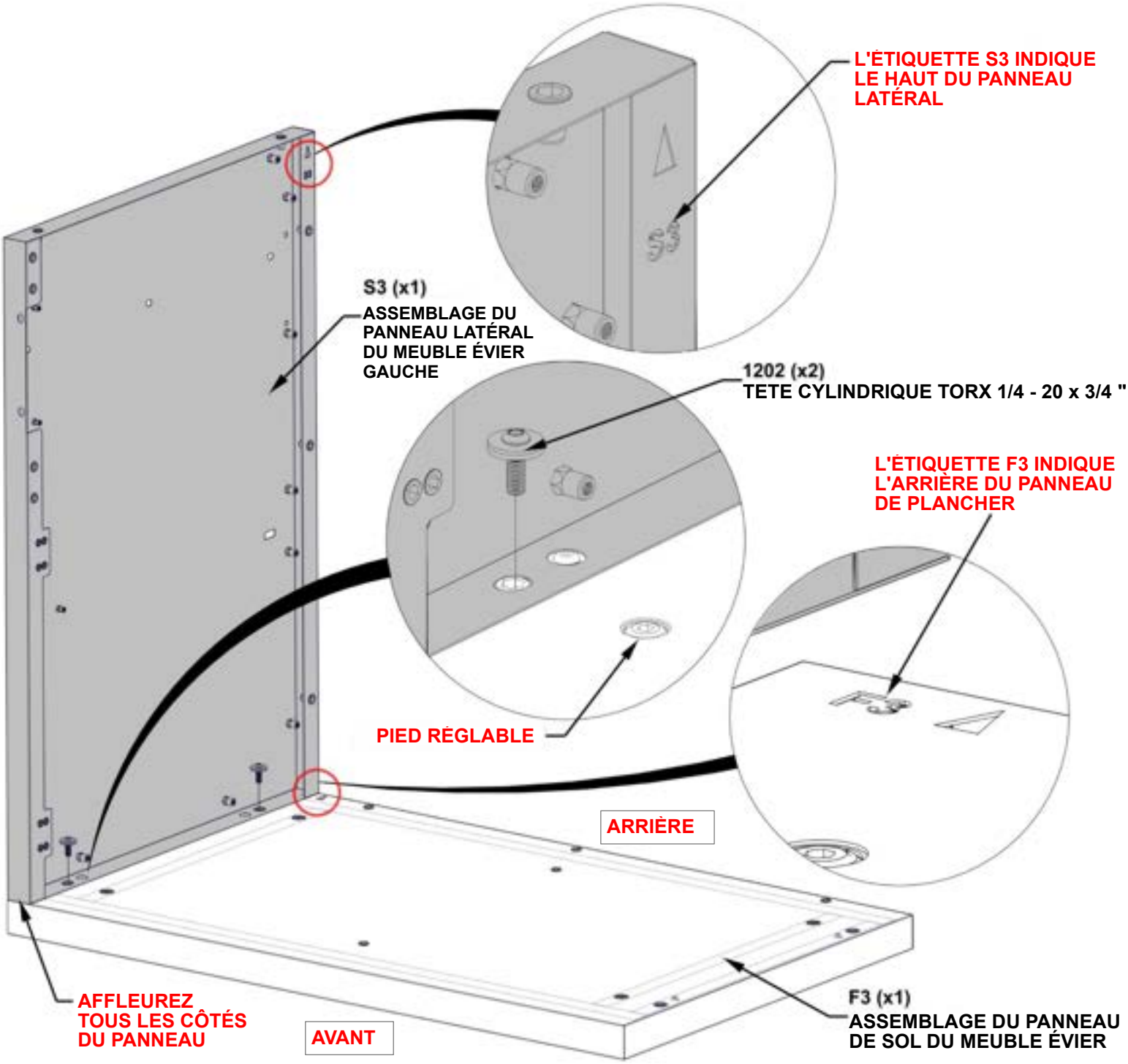

ÉTAPE 57 - ASSEMBLAGE DU MEUBLE ÉVIER

Qty	PartNo	Description
2	H101202	TETE CYLINDRIQUE TORX 1/4 - 20 x 3/4 "



S4 ASSEMBLAGE PANNEAU LATÉRAL D'ARMOIRE D'ÉVIER R - A4M03563
(x1) 33 3/8"x23 3/8"x2 5/8" (67x594x848.20)

L'ÉTIQUETTE S4 INDIQUE LE HAUT DU PANNEAU LATÉRAL

S4 (x1) ASSEMBLAGE DU PANNEAU LATÉRAL DU MEUBLE ÉVIER DROITE

LES TROUS DU PANNEAU S'ADAPTENT AUX INSERTS FILETÉS

1202 (x2) TETE CYLINDRIQUE TORX 1/4 - 20 x 3/4 "

ARRIÈRE

AVANT

AFFLEUREZ TOUS LES CÔTÉS DU PANNEAU

ÉTAPE 58 - ASSEMBLAGE DU MEUBLE ÉVIER

Qty	PartNo	Description
9	H101202	TETE CYLINDRIQUE TORX 1/4 - 20 x 3/4 "



G3 ASSEMBLAGE DU PANNEAU ARRIÈRE DU MEUBLE ÉVIER - A4M03564
(x1) 34 5/16"x33 3/8"x1 3/16" (30x847.2x872)

L'ÉTIQUETTE G3 INDIQUE
LE HAUT DU PANNEAU ARRIÈRE

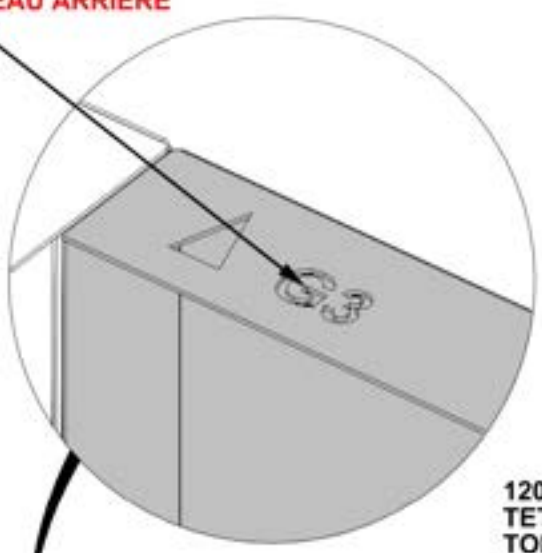

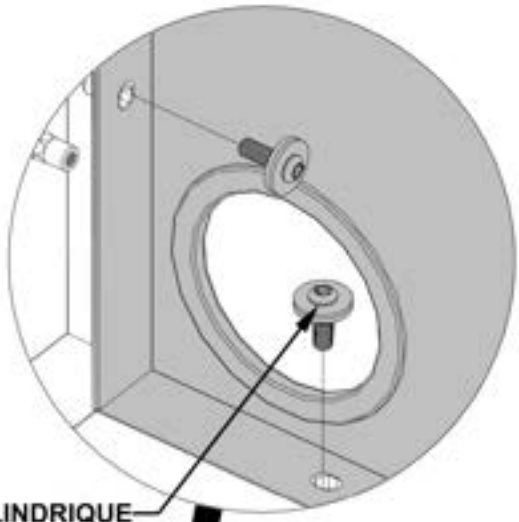

1202 (x9)
TETE CYLINDRIQUE
TORX 1/4 - 20 x 3/4 "

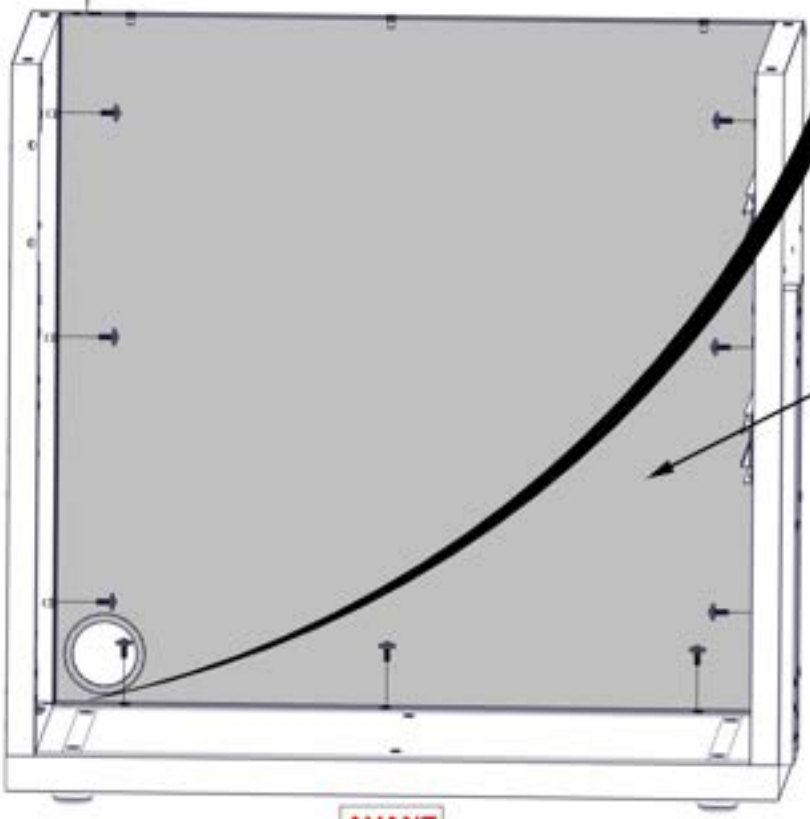

G3 (x1)
ASSEMBLAGE DU PANNEAU
ARRIÈRE DU MEUBLE ÉVIER

AVANT

ÉTAPE 59 – ASSEMBLAGE DU MEUBLE ÉVIER

QTÉ	NUMÉRO D'ARTICLE	DESCRIPTION
2	H101202	TETE CYLINDRIQUE TORX 1/4 - 20 x 3/4 "



S5 (x1) **ÉTAPE 59 – ASSEMBLAGE DU MEUBLE ÉVIER**
33 3/8"x23 3/8"x2 3/16" (56.2x593x847)

1202 (x2)
TETE CYLINDRIQUE TORX 1/4 - 20 x 3/4 "

AFFLEUREZ LA SURFACE AVANT

L'ÉTIQUETTE S5 INDIQUE LE HAUT DU PANNEAU LATÉRAL

S5 (x1)
ASSEMBLAGE DU PANNEAU LATÉRAL DU MEUBLE ÉVIER MILIEU

AVANT

ÉTAPE 60 – ASSEMBLAGE DU MEUBLE ÉVIER

QTÉ	NUMÉRO D'ARTICLE	DESCRIPTION
16	H101202	TETE CYLINDRIQUE TORX 1/4 - 20 x 3/4 "

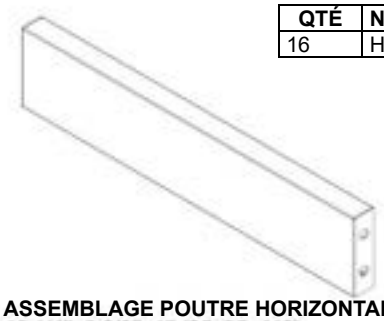

H4 (x4) **ASSEMBLAGE POUTRE HORIZONTALE L - A4M03575**
16 1/4"x3 3/8"x1" (25x85x413)

- LE MATÉRIEL SE FIXE À L'INTÉRIEUR DE L'ARMOIRE

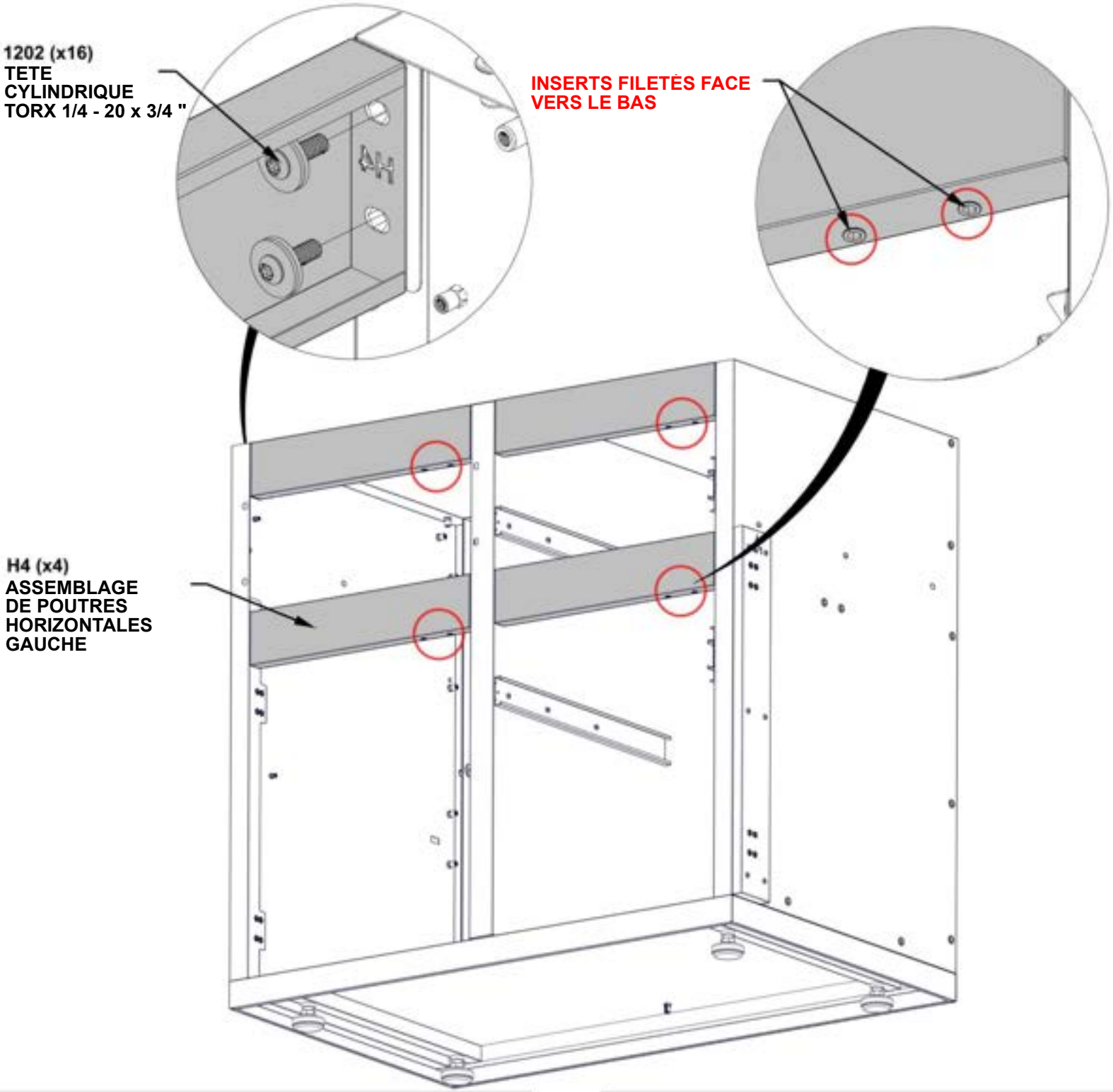

ÉTAPE 61 – ASSEMBLAGE DU MEUBLE ÉVIER

QTÉ	NUMÉRO D'ARTICLE	DESCRIPTION
2	H101289	VIS À TÊTE CYLINDRIQUE 8-32x1/2"SINOX



A2 (x1) **SUPPORT AIMANT - A4M03026**
1"x1 1/4"x3 1/8" (25x31x80)

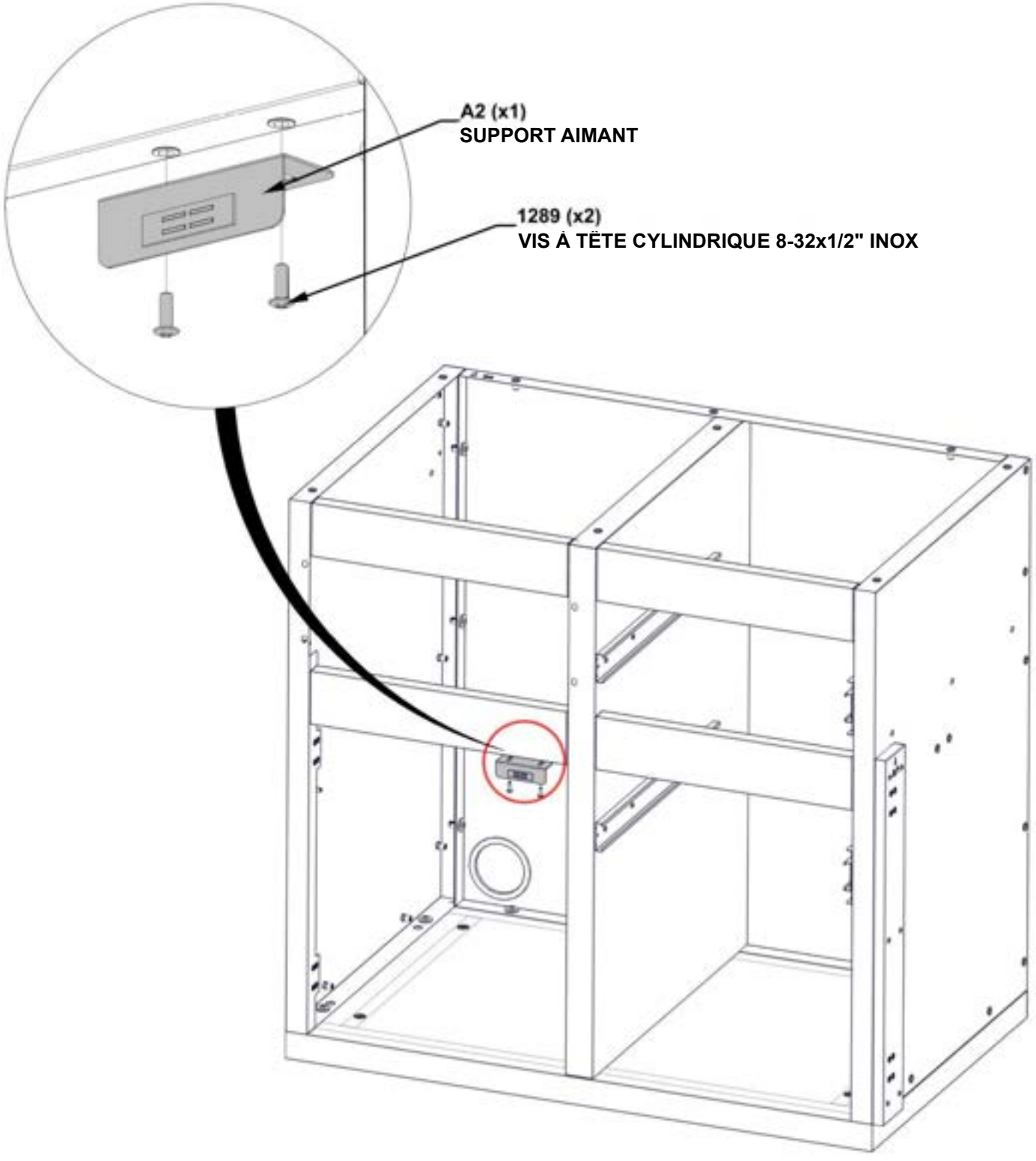

ÉTAPE 62 – ASSEMBLAGE DU MEUBLE ÉVIER

QTÉ	NUMÉRO D'ARTICLE	DESCRIPTION
6	H101287	VIS À TÊTE CYLINDRIQUE 8-32x1" INOX



H5 (x1) **ASSEMBLAGE DE CHARNIÈRES POUR ARMOIRE DE FOUR À PIZZA - A4M03558**
26 5/8"x2 15/16"x11/16" (18x74.80x676)

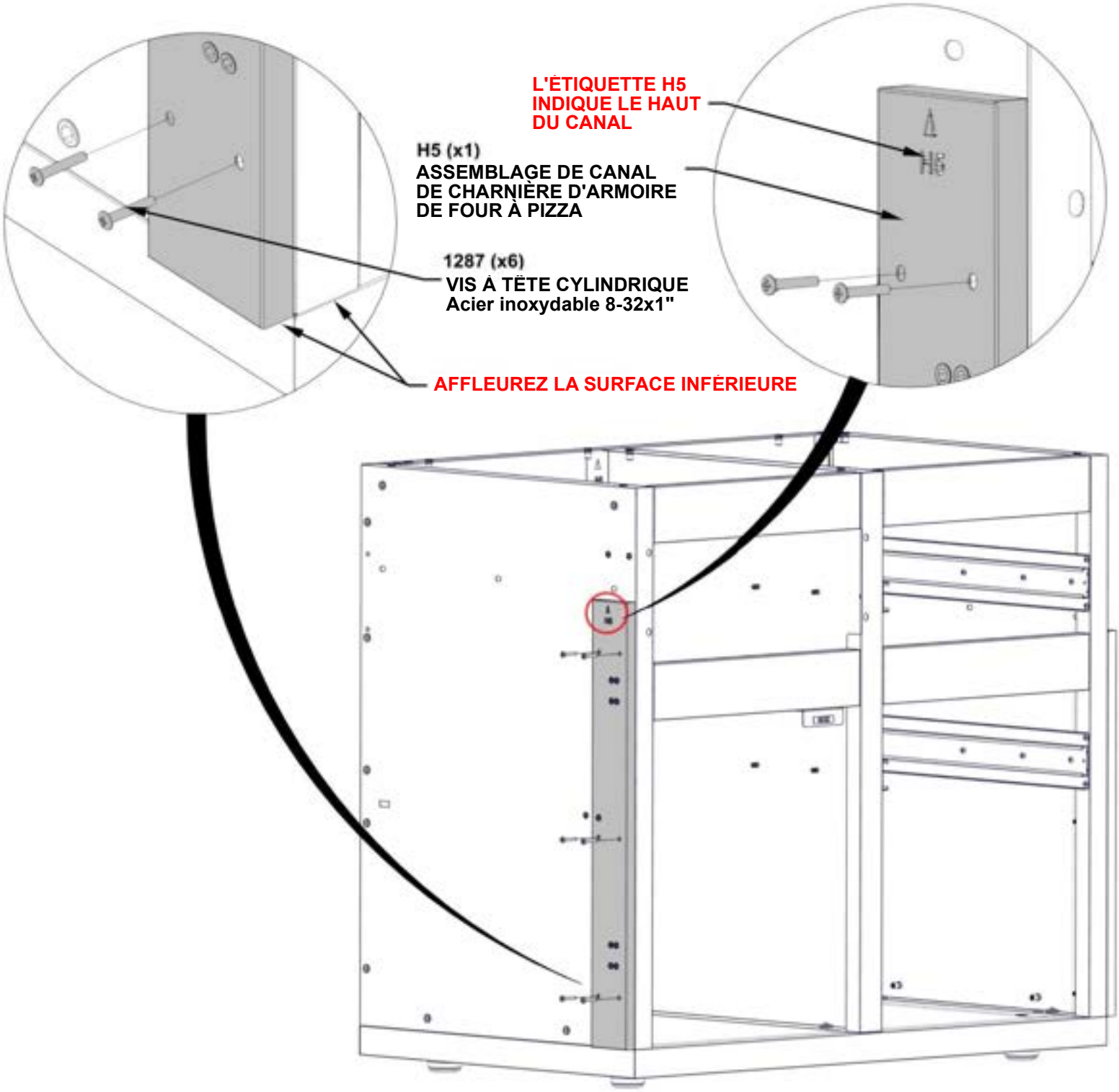

ÉTAPE 63 – ASSEMBLAGE DU MEUBLE ÉVIER

QTÉ	NUMÉRO D'ARTICLE	DESCRIPTION
9	H101103	VIS À DOUILLE TORX 1/4-20

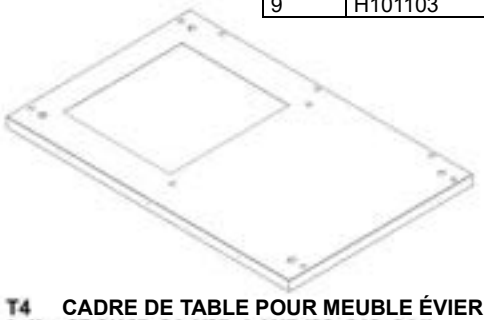

T4 (x1) CADRE DE TABLE POUR MEUBLE ÉVIER - A4M03566
37 3/16"x24 1/8"x1 1/4" (32x612x944)

- AFFLEUREZ L'ARRIÈRE ET LES CÔTÉS DE L'ASSEMBLAGE DU PANNEAU.
- ÉQUILIBREZ TOUS LES CÔTÉS DE L'ARMOIRE AVANT DE SERRER LE MATÉRIEL.

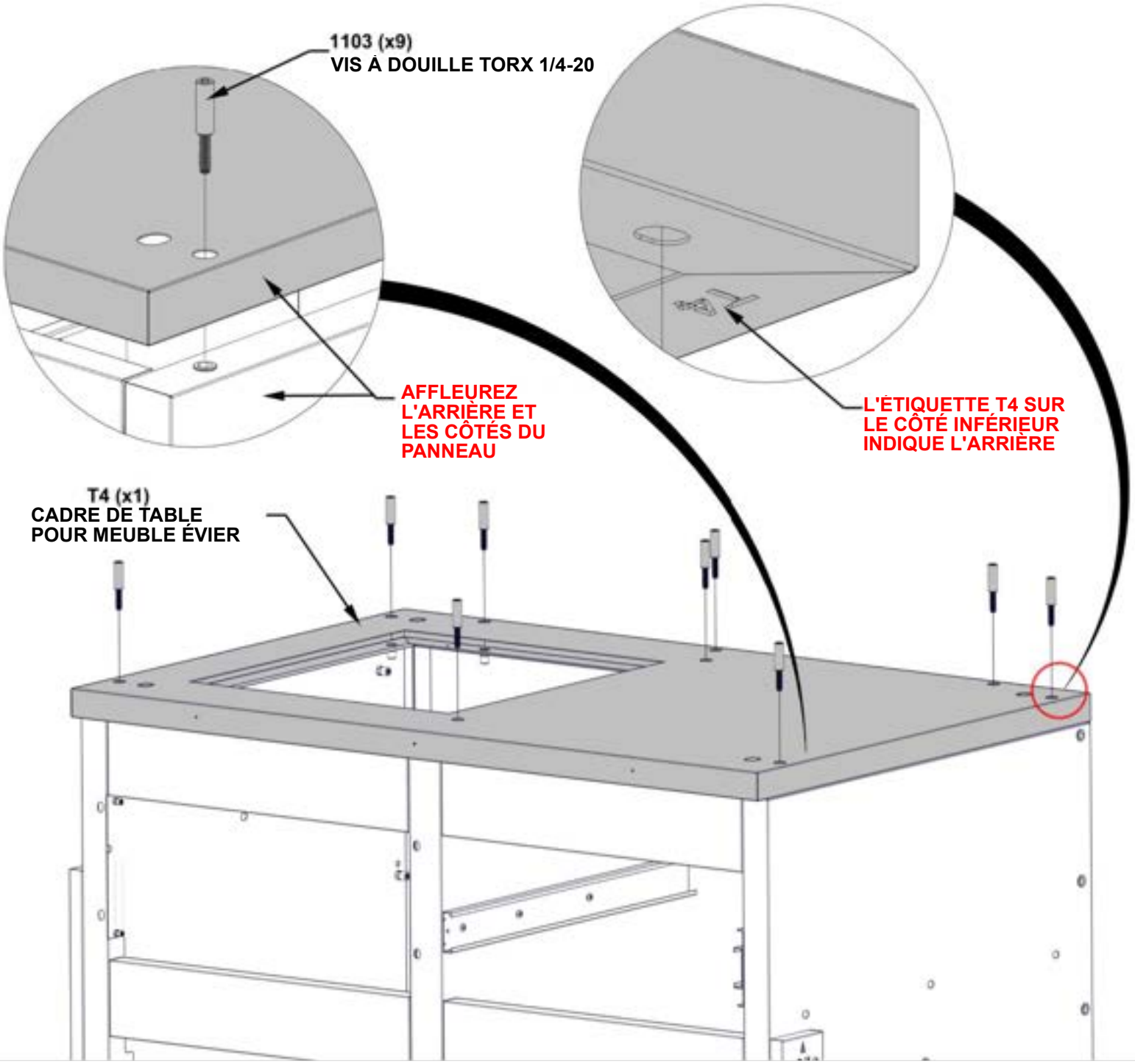

ÉTAPE 64 – INSTALLATION DU MEUBLE ÉVIER



MEUBLE ÉVIER À PARTIR DES ÉTAPES 56 - 63

- POSITIONNER L'ASSEMBLAGE DE L'ARMOIRE D'ÉVIER SOUS LA STRUCTURE DE LA CUISINE LANCASTER.
- LA DISTANCE ENTRE LES ARMOIRE DU RÉFRIGÉRATEUR SERA DÉTERMINÉE À L'ÉTAPE SUIVANTE.

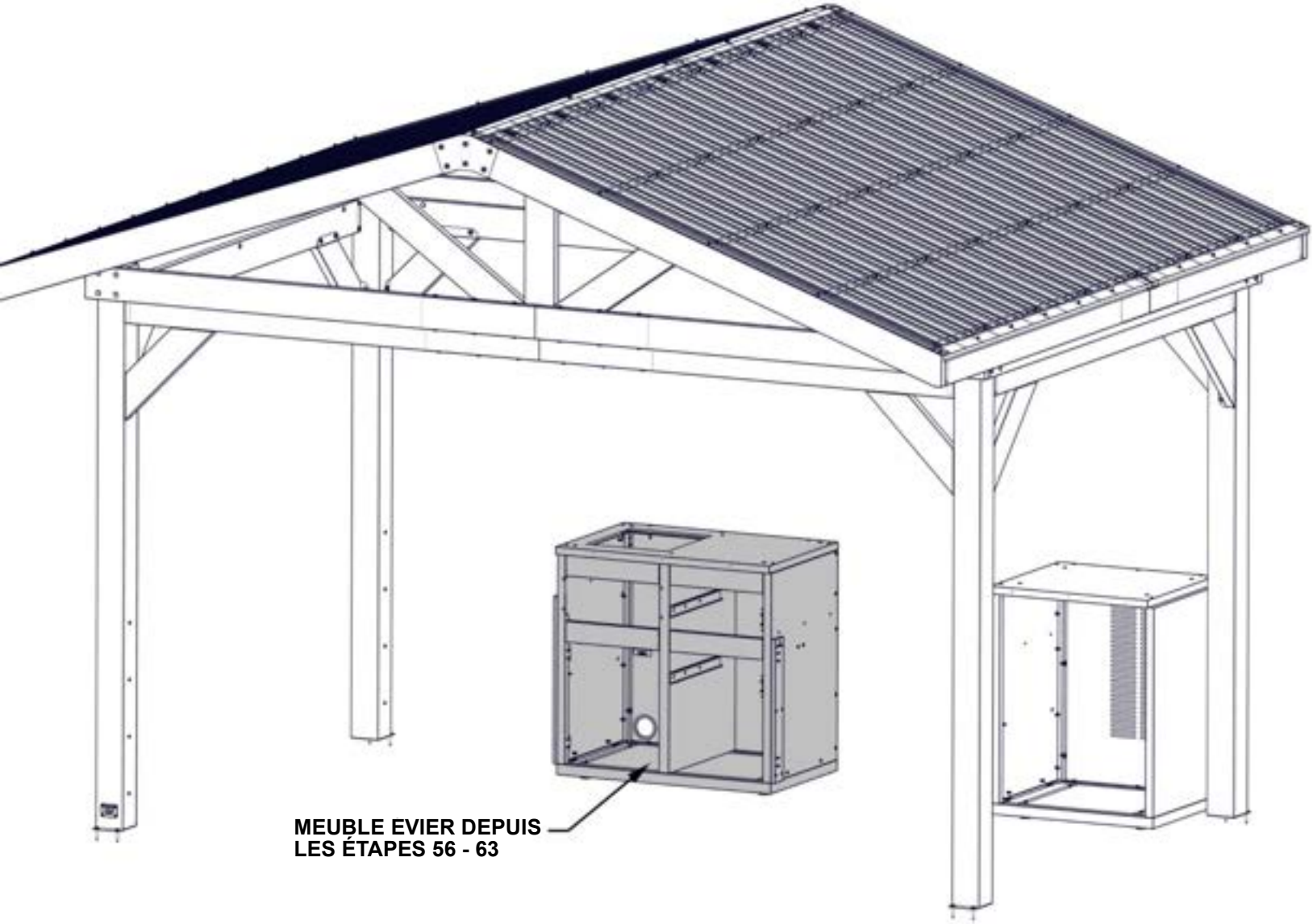

ÉTAPE 65 – ASSEMBLAGE DU MEUBLE DU GRIL

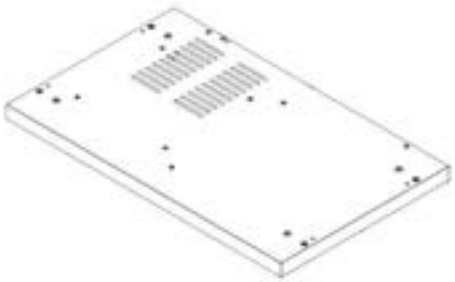

F2 (x1) ASSEMBLAGE DE PANNEAU DE SOL POUR ARMOIRE À GRILL - A4M03048
2 5/8"x23 3/8"x38 1/4" (66x594x972)

- SEULES LES ARMOIRES DE CUISINE SONT PRÉSENTÉES POUR DÉTAILS.
- EN REGARDANT L'AVANT DES ARMOIRES, FAITES GLISSER LE PANNEAU DE SOL ENTRE LES ARMOIRES DE L'ÉVIER ET DU RÉFRIGÉRATEUR.

L'ÉTIQUETTE F2 INDIQUE L'ARRIÈRE DU PANNEAU DE PLANCHER

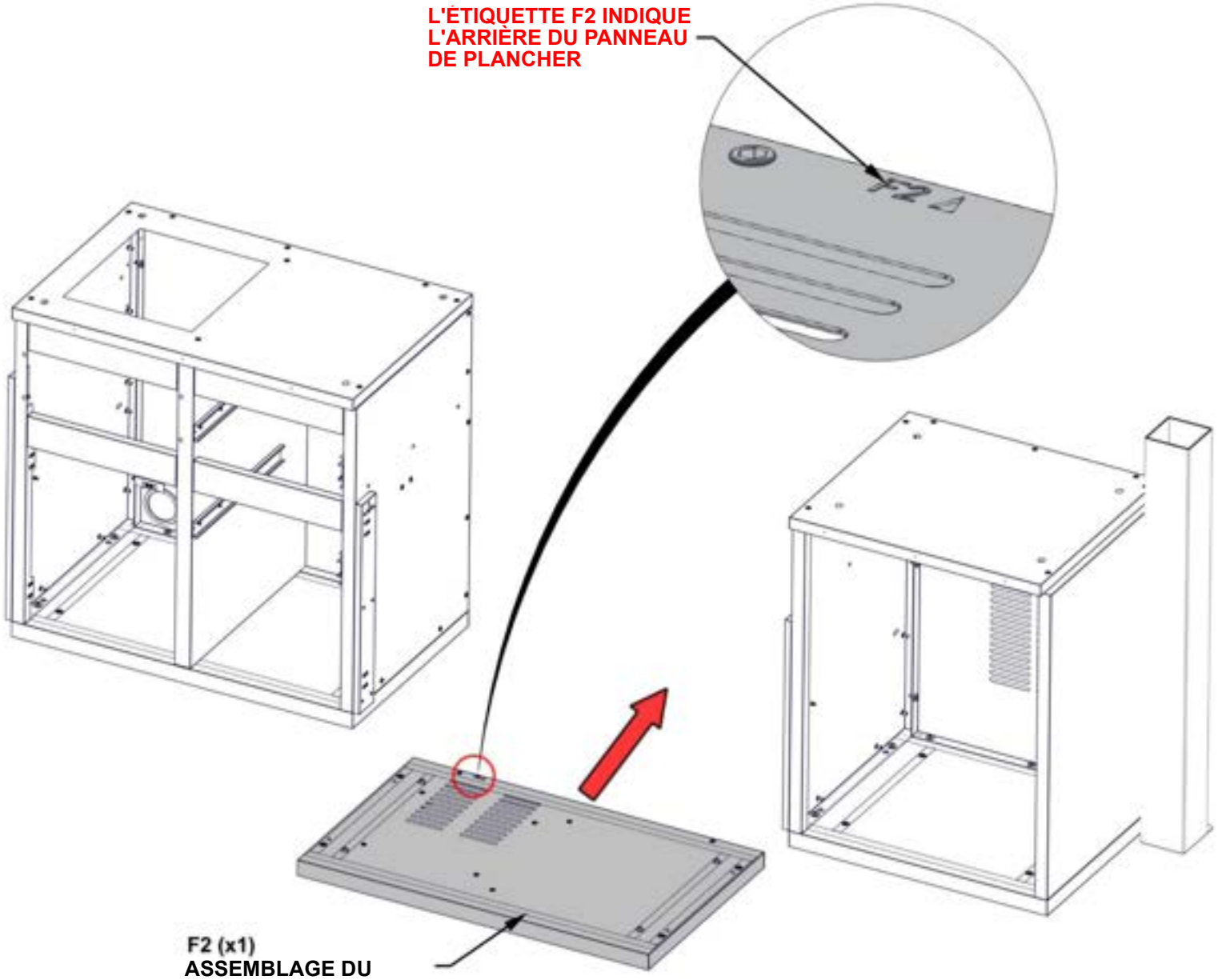

F2 (x1)
ASSEMBLAGE DU PANNEAU DE SOL DE L'ARMOIRE DU GRIL

ÉTAPE 66 – ASSEMBLAGE DU MEUBLE DU GRIL

- SEULES LES ARMOIRES DE CUISINE SONT PRÉSENTÉES POUR DÉTAILS.
- POSITIONNER LE PANNEAU DE PLANCHER COMME INDIQUÉ CI-DESSOUS.
- CHAQUE PANNEAU DE PLANCHER A DES PIEDS RÉGLABLES INSTALLÉS EN USINE. UTILISEZ LE TOURNEVIS HEXAGONAL FOURNI POUR AJUSTER CHAQUE PIED JUSQU'À CE QUE LE PANNEAU SOIT DE NIVEAU.
- AJUSTEZ L'ARMOIRE D'ANGLE GAUCHE ET DROIT POUR ÉLIMINER TOUT ESPACE ENTRE LE PANNEAU DE PLANCHER ET LES ARMOIRES.

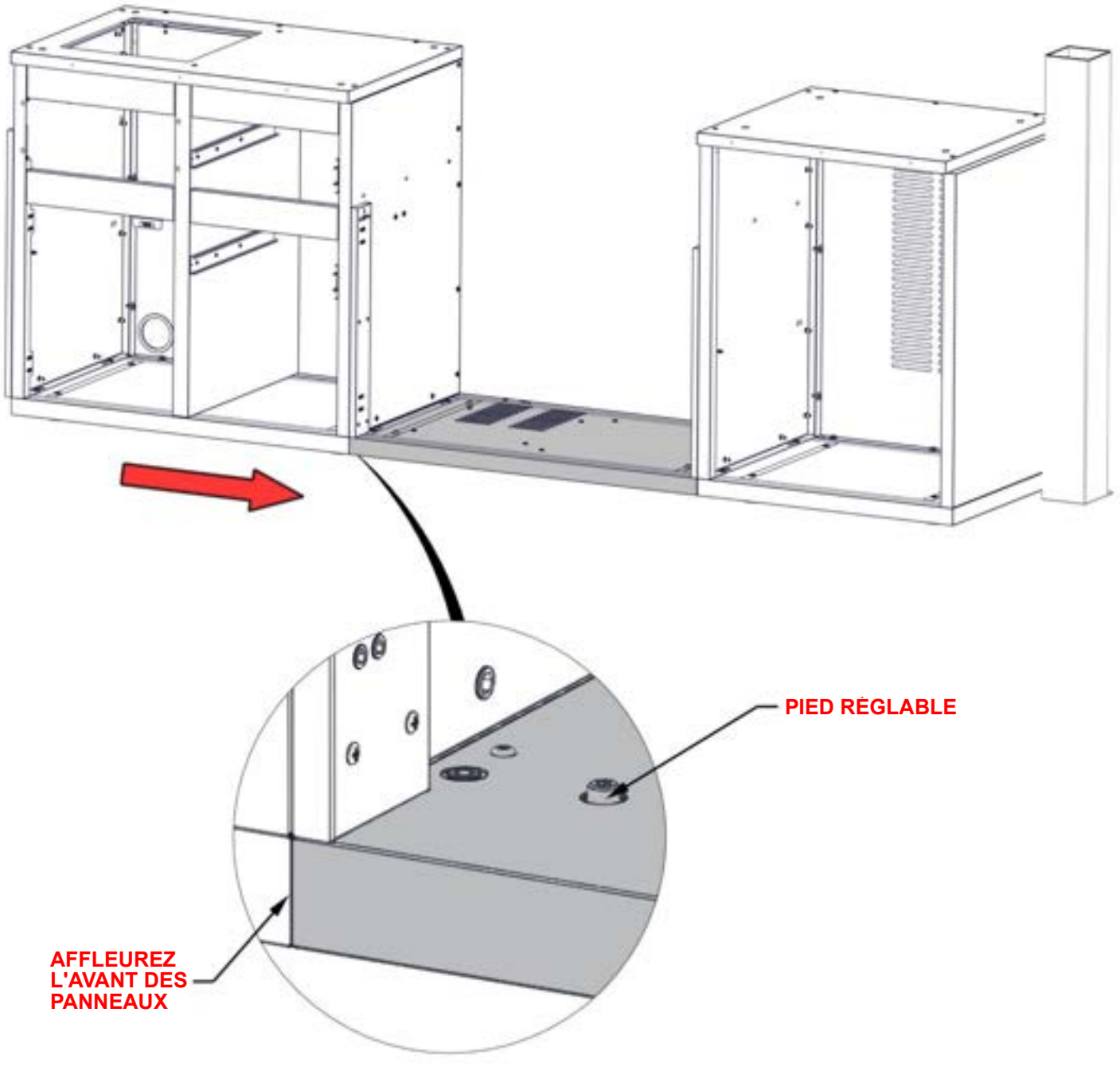

ÉTAPE 67 – ASSEMBLAGE DU MEUBLE DU GRIL

QTÉ	NUMÉRO D'ARTICLE	DESCRIPTION
4	H101202	TETE CYLINDRIQUE TORX 1/4 - 20 x 3/4 "



A6 (x1) **SUPPORT D'ANGLE -A4M03053 1 3/8"x1 15/16"x17 1/8" (35x50x435)**

- SEULES LES ARMOIRES DE CUISINE SONT PRÉSENTÉES POUR DÉTAIL.

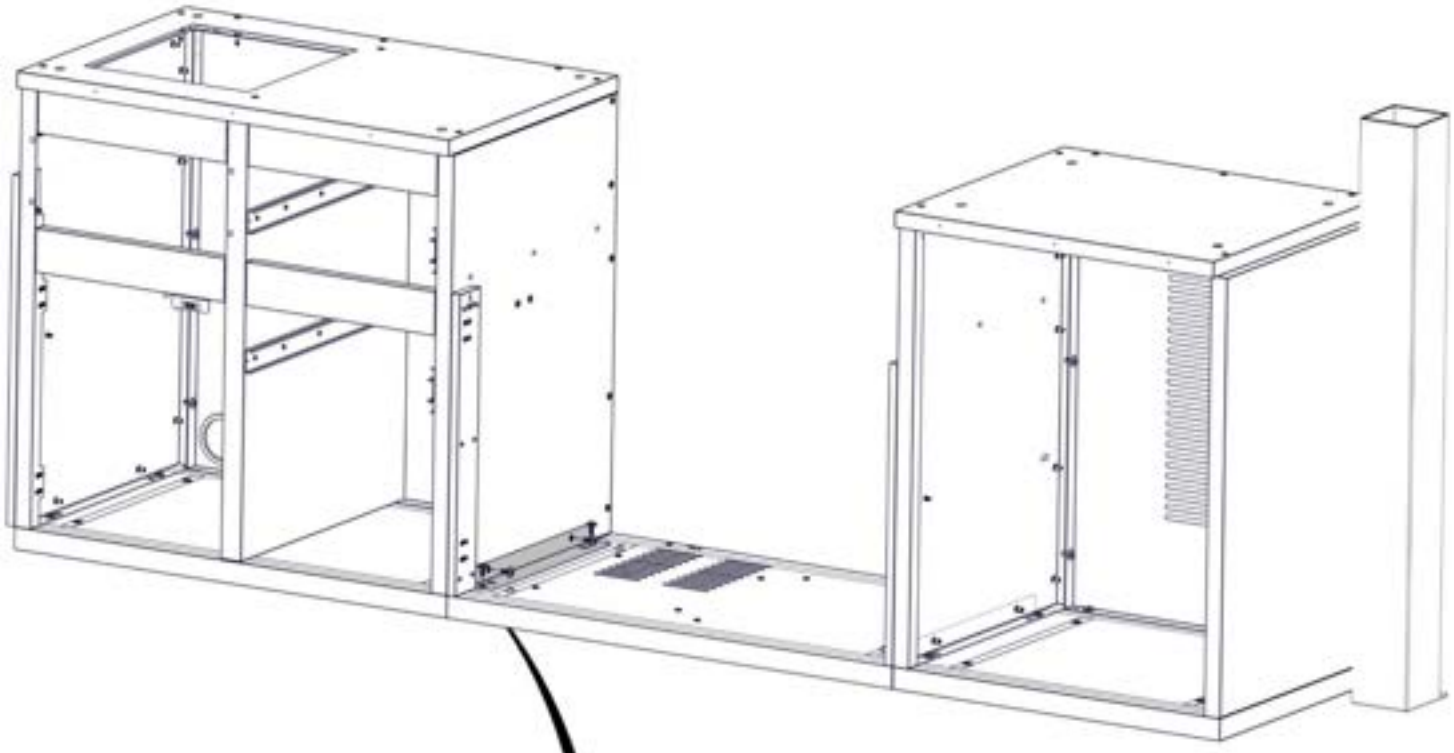

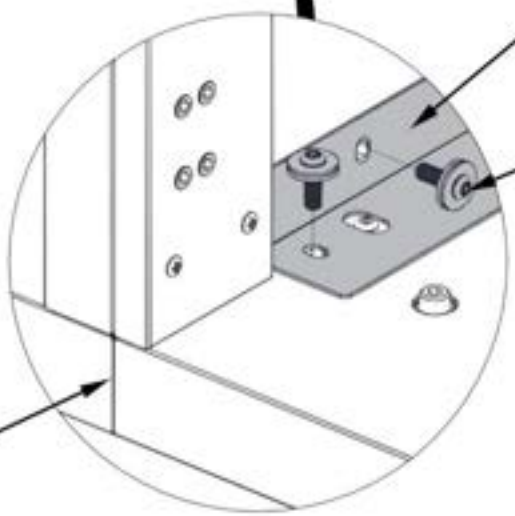

ÉTAPE 68 – ASSEMBLAGE DU MEUBLE DU GRIL

QTÉ	NUMÉRO D'ARTICLE	DESCRIPTION
4	H101202	TETE CYLINDRIQUE TORX 1/4 - 20 x 3/4 "



A6 (x1) **SUPPORT D'ANGLE -A4M03053**
1 3/8"x1 15/16"x17 1/8" (35x50x435)

- SEULES LES ARMOIRES DE CUISINE SONT PRÉSENTÉES POUR DÉTAIL.

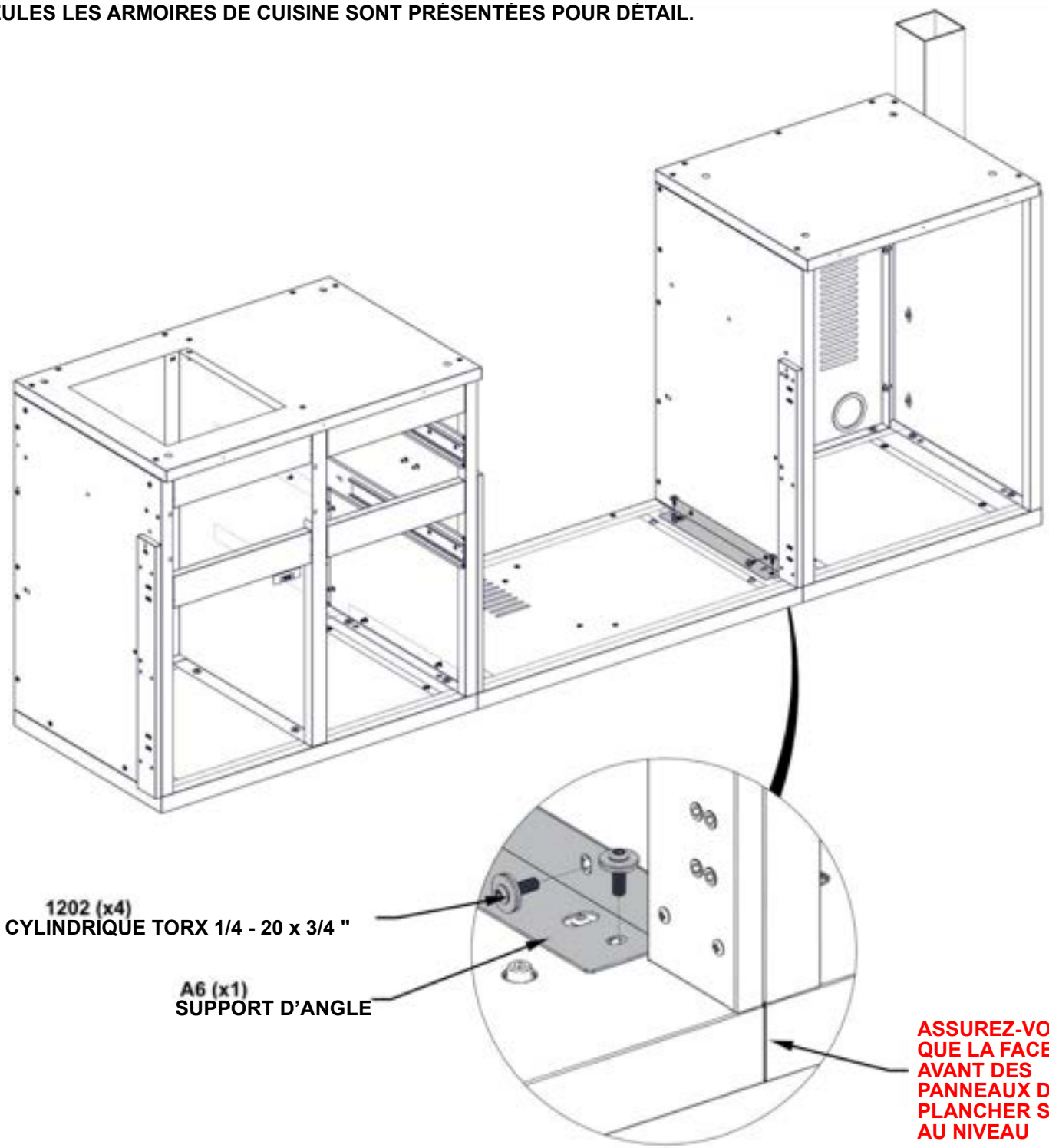

ÉTAPE 69 – ASSEMBLAGE DU MEUBLE DU GRIL

QTÉ	NUMÉRO D'ARTICLE	DESCRIPTION
8	H101202	TETE CYLINDRIQUE TORX 1/4 - 20 x 3/4 "



G10 (x1) ASSEMBLAGE DU PANNEAU ARRIÈRE DE L'ARMOIRE DU GRIL - A4M03055
1 3/16"x22 7/8"x38 3/16" (30x581x970)

- SEULES LES ARMOIRES DE CUISINE SONT PRÉSENTÉES POUR DÉTAIL.

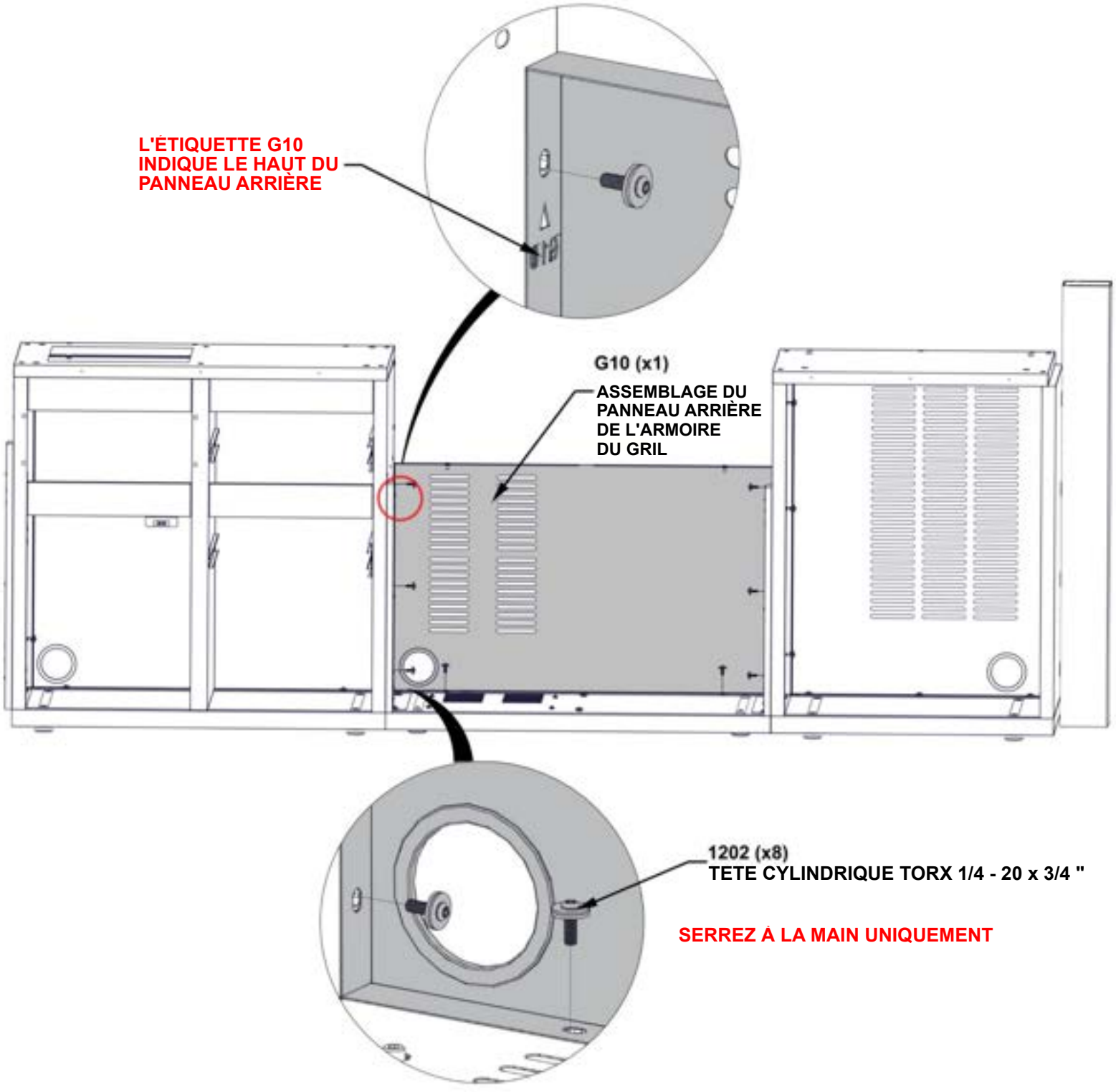

ÉTAPE 70 - ASSEMBLAGE DU MEUBLE DU GRIL

QTÉ	NUMÉRO D'ARTICLE	DESCRIPTION
2	H101202	TETE CYLINDRIQUE TORX 1/4 - 20 x 3/4 "



S6 (x1) **ASSEMBLAGE DE PANNEAU LATÉRAL D'ARMOIRE À GRILL M - A4M03586**
23 3/8"x22 7/8"x1 3/8" (35x581x593)

- SEULES LES ARMOIRES DE CUISINE SONT PRÉSENTÉES POUR DÉTAIL.

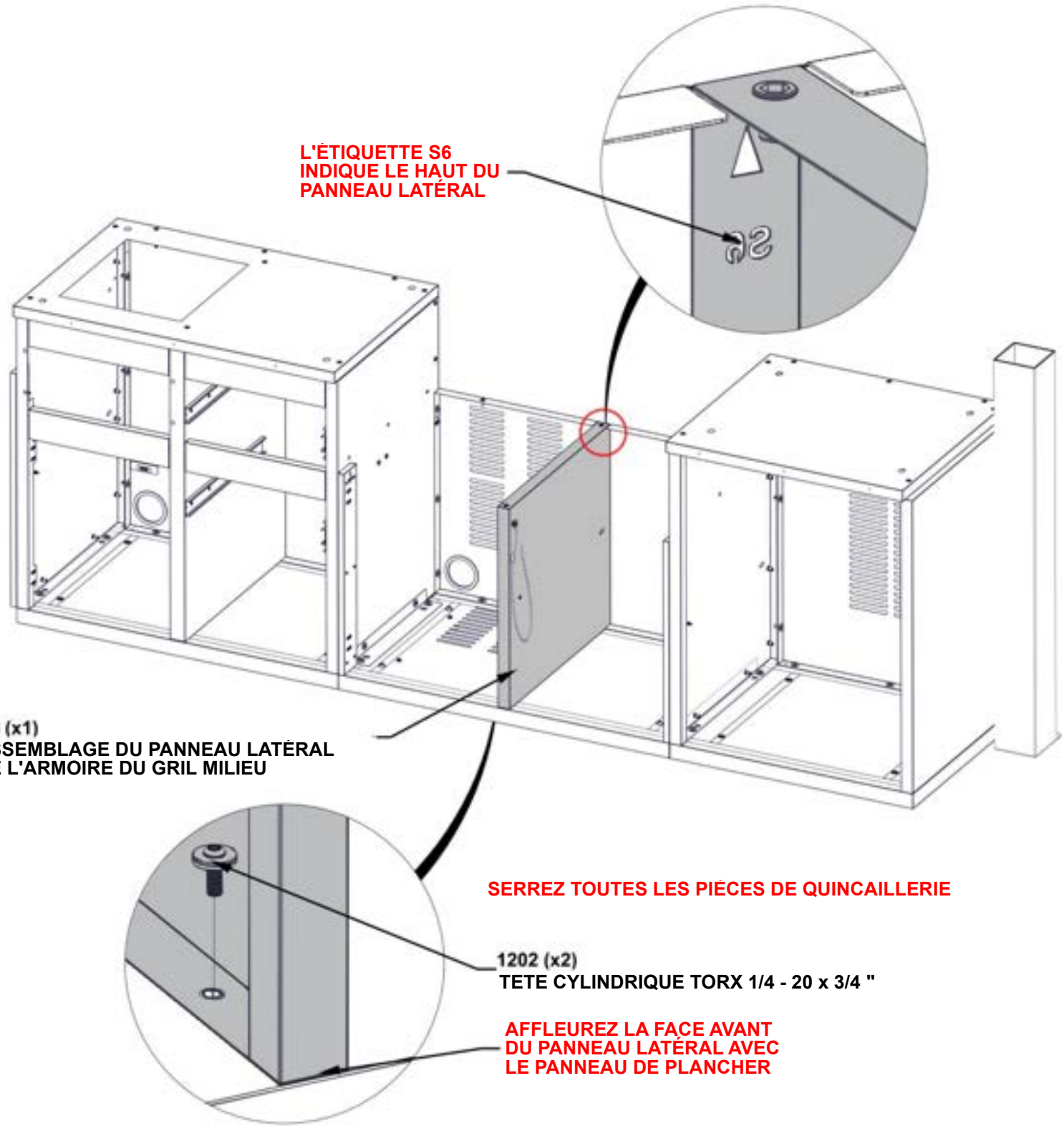

ÉTAPE 71A – ASSEMBLAGE DU MEUBLE DU GRIL



A5 (x2) SUPPORT D'ÉTAGÈRE - A4M03141
5/8"x7/8"x2 1/16" (16x22x53)

- SEULES LES ARMOIRES DE CUISINE SONT PRÉSENTÉES POUR DÉTAILS.
- FIXER LES SUPPORTS D'ÉTAGÈRES DES DEUX CÔTÉS DE L'ARMOIRE DU GRIL CENTRAL.

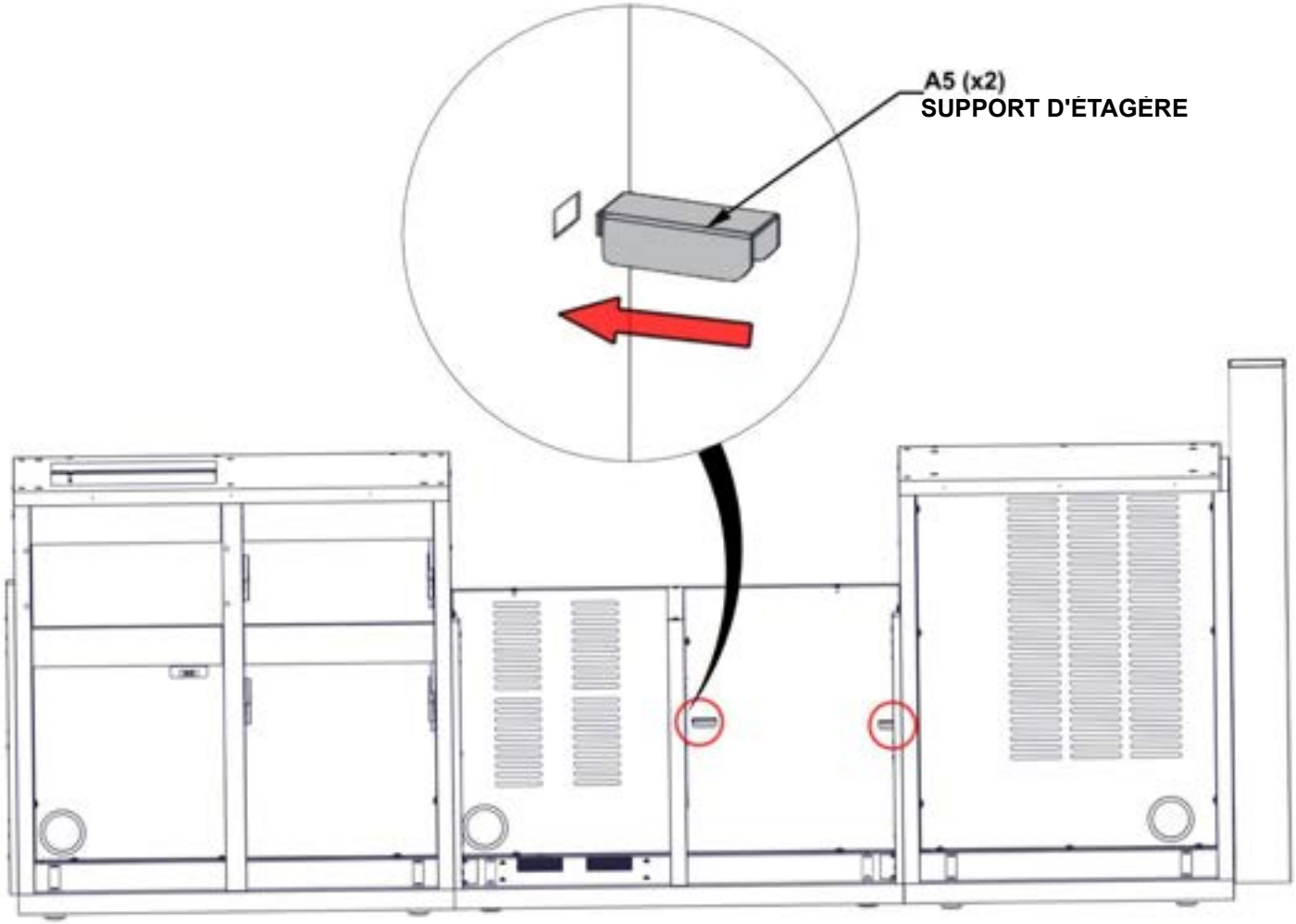

ÉTAPE 71B - ASSEMBLAGE DU MEUBLE DU GRIL

QTÉ	NUMÉRO D'ARTICLE	DESCRIPTION
3	H101289	VIS À TÊTE CYLINDRIQUE 8-32x1/2" INOX



L2 (x1) ASSEMBLAGE DE GRILLADES POUR ARMOIRE À GRILL - A4M03589
23 1/4"x18 3/8"x1" (25.00x467.00x591.00)

- SEULES LES ARMOIRES DE CUISINE SONT PRÉSENTÉES POUR DÉTAILS.
- ALIGNEZ L'ÉTAGÈRE AVEC LES INSERTS FILETÉS ET FIXEZ LE MATÉRIEL POUR LA FIXER EN PLACE.

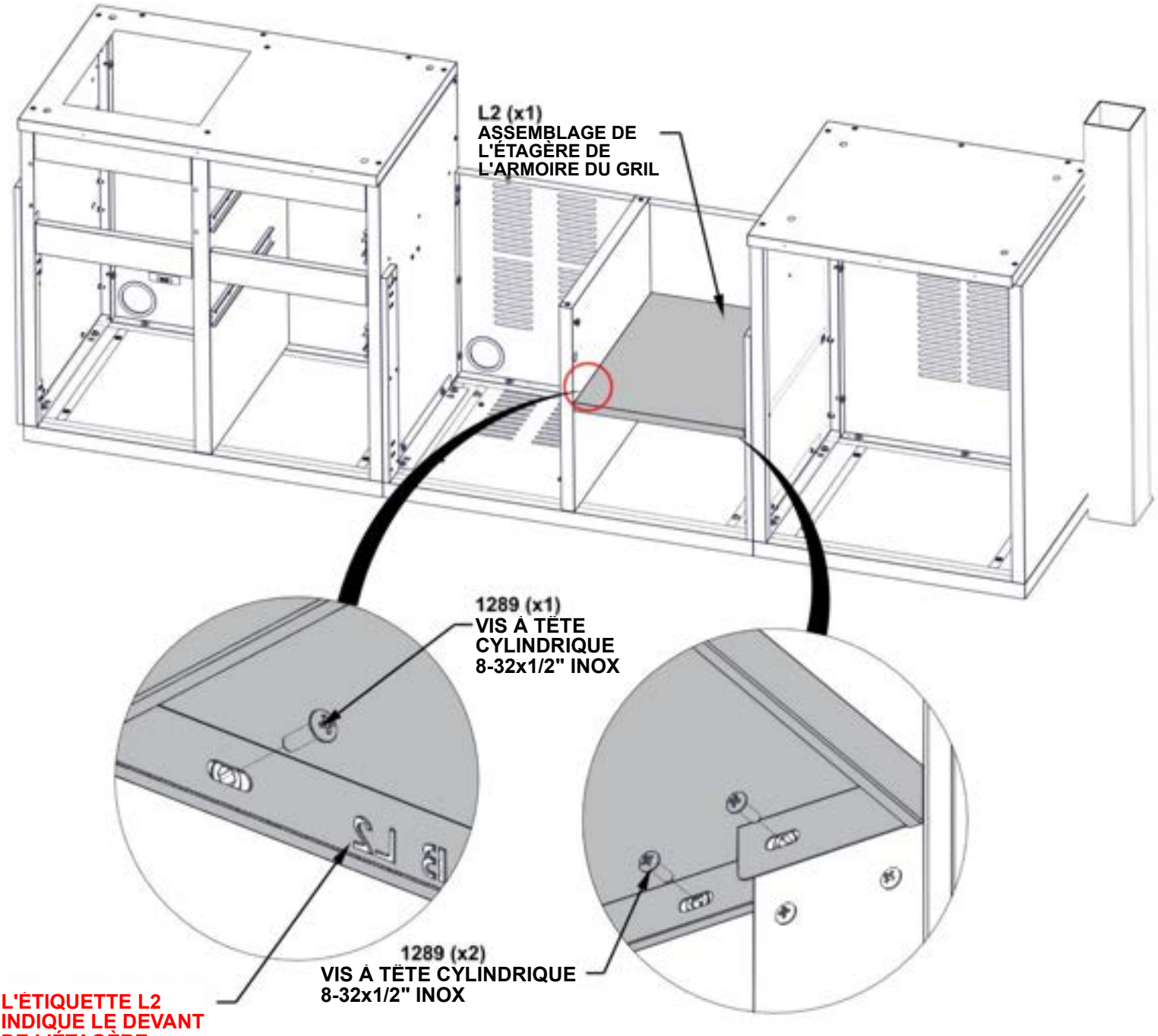

ÉTAPE 72 - ASSEMBLAGE DU MEUBLE DU GRIL

QTÉ	NUMÉRO D'ARTICLE	DESCRIPTION
2	H101202	TETE CYLINDRIQUE TORX 1/4 - 20 x 3/4 "



A9 (x1) ASSEMBLAGE SUPPORT DE TUYAU - A4M03060
1 1/4"x1 7/16"x2 9/16" (31.5x36.5x65)

- SEULES LES ARMOIRES DE CUISINE SONT PRÉSENTÉES POUR DÉTAIL.

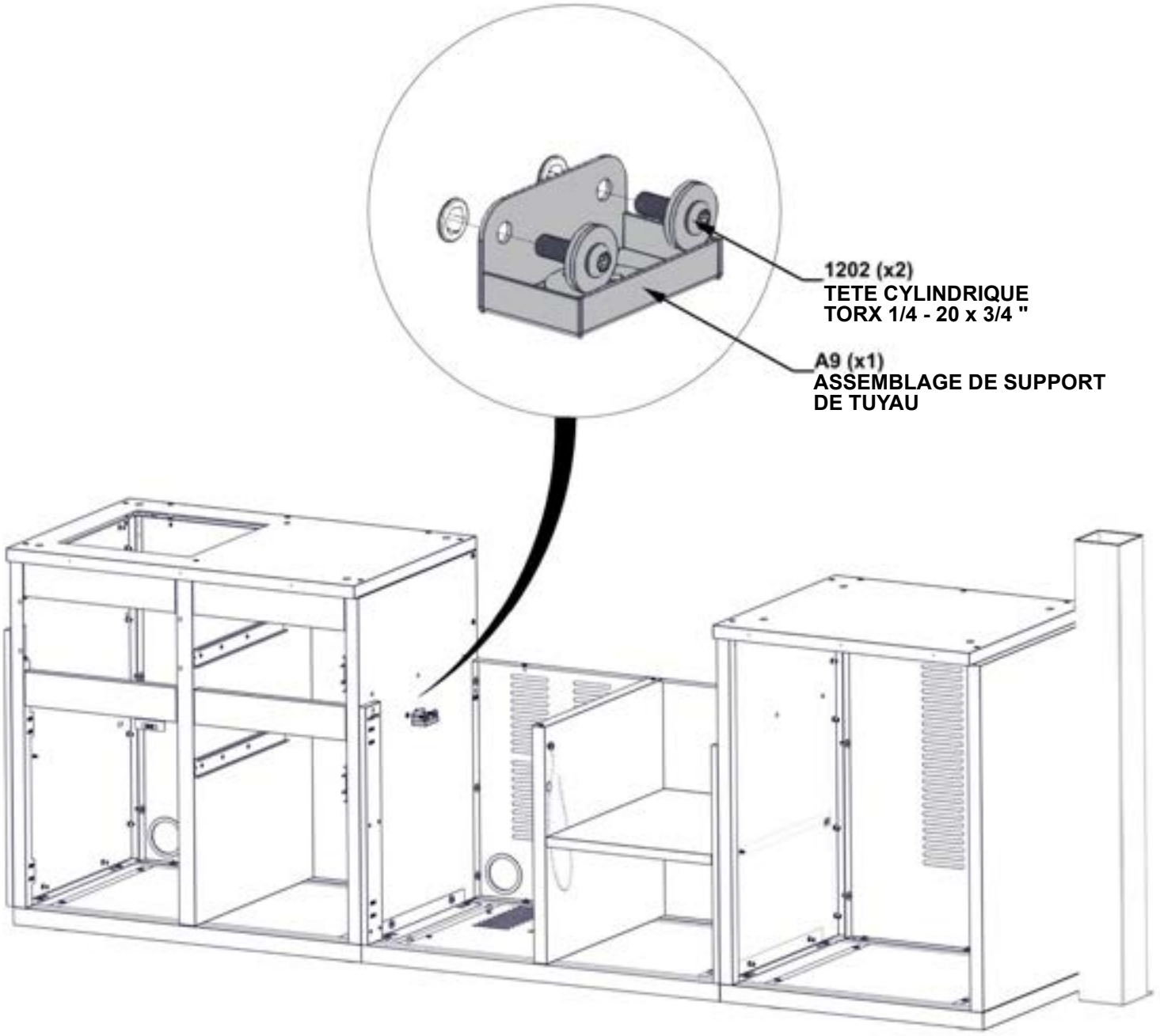

ÉTAPE 73 - ASSEMBLAGE DU MEUBLE DU GRIL

QTÉ	NUMÉRO D'ARTICLE	DESCRIPTION
4	H101292	TETE CYLINDRIQUE TORX 1/4 - 20 x 3/4 "



A13 ASSEMBLAGE SUPPORT DE RÉSERVOIR DE GAZ - A4M03047
(x1) 1 15/16"x12 7/8"x14 3/4" (49x327x374)

- SEULES LES ARMOIRES DE CUISINE SONT PRÉSENTÉES POUR DÉTAIL.

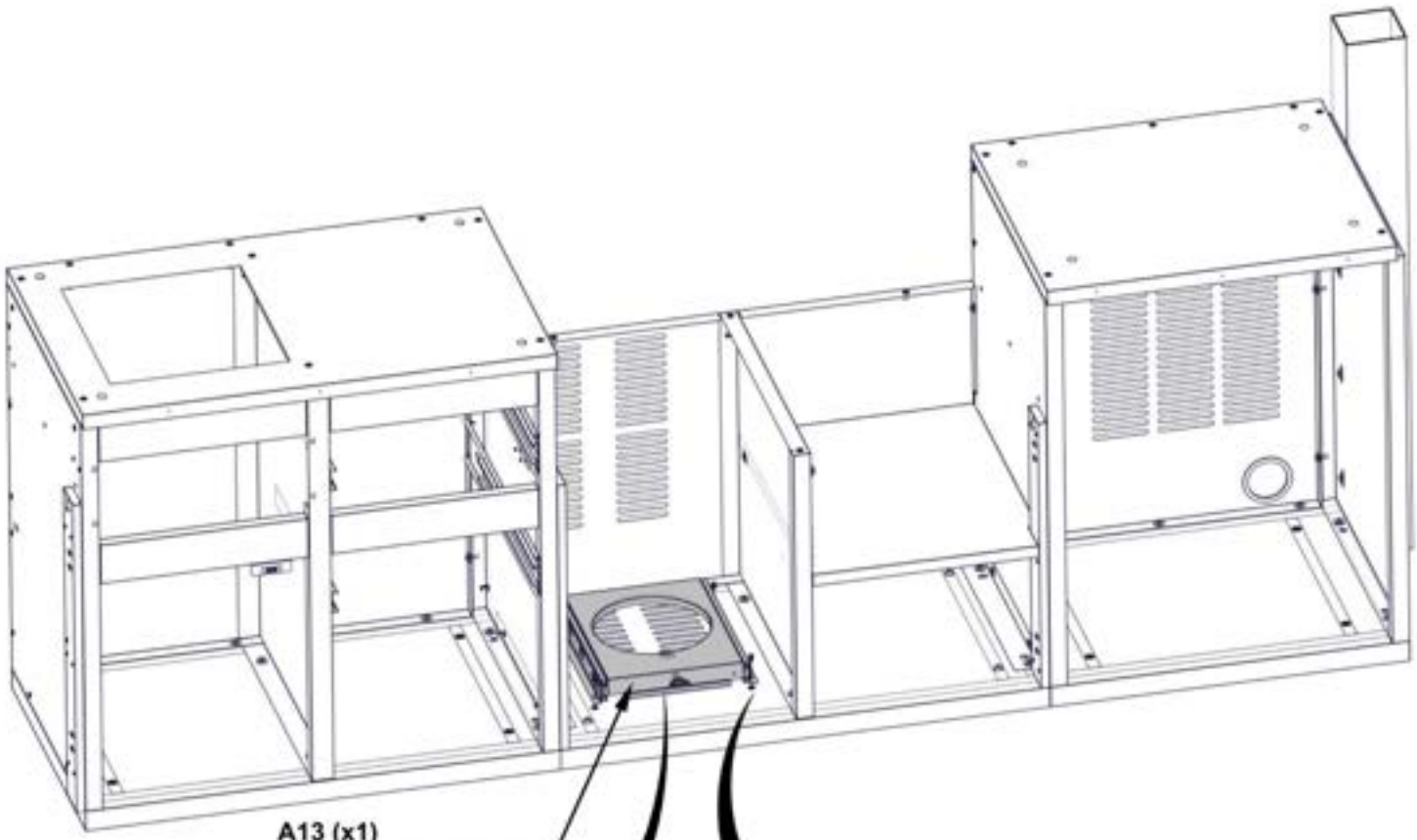

A13 (x1)
ASSEMBLAGE SUPPORT DE RÉSERVOIR DE GAZ

1292 (x4)
TETE CYLINDRIQUE TORX 1/4 - 20 x 3/4 "

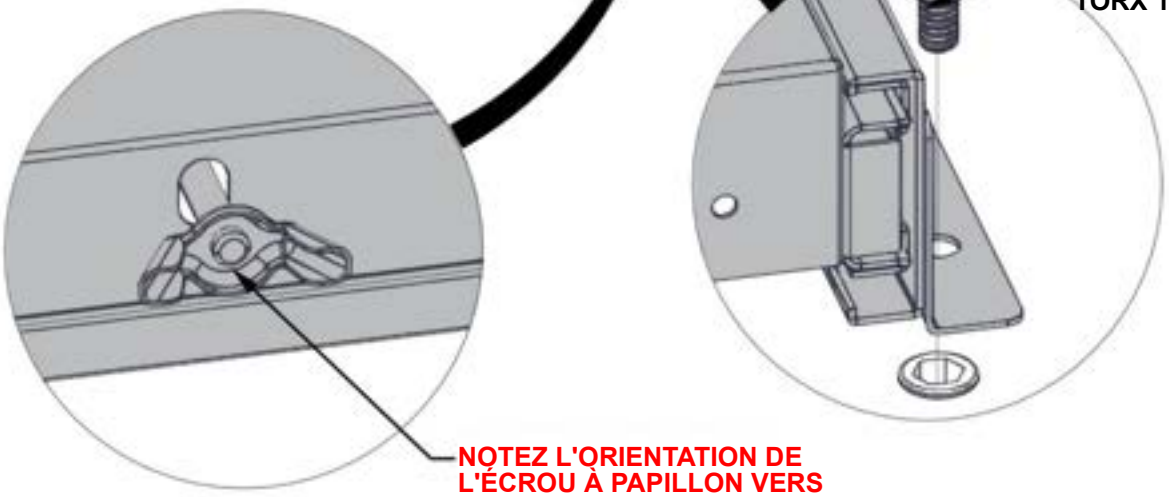

NOTEZ L'ORIENTATION DE L'ÉCROU À PAPILLON VERS L'AVANT

ÉTAPE 74 - ASSEMBLAGE DU MEUBLE DU GRIL

QTÉ	NUMÉRO D'ARTICLE	DESCRIPTION
4	H101289	VIS À TÊTE CYLINDRIQUE 8-32x1/2" INOX



T2 (x1) **ASSEMBLAGE DE PLATEAU DE GRIL - A4M03057**
1 1/4"x23 3/8"x38 3/16" (32x594x970)



A2 (x2) **SUPPORT AIMANT - A4M03026**
1"x1 1/4"x3 1/8" (25x31x80)

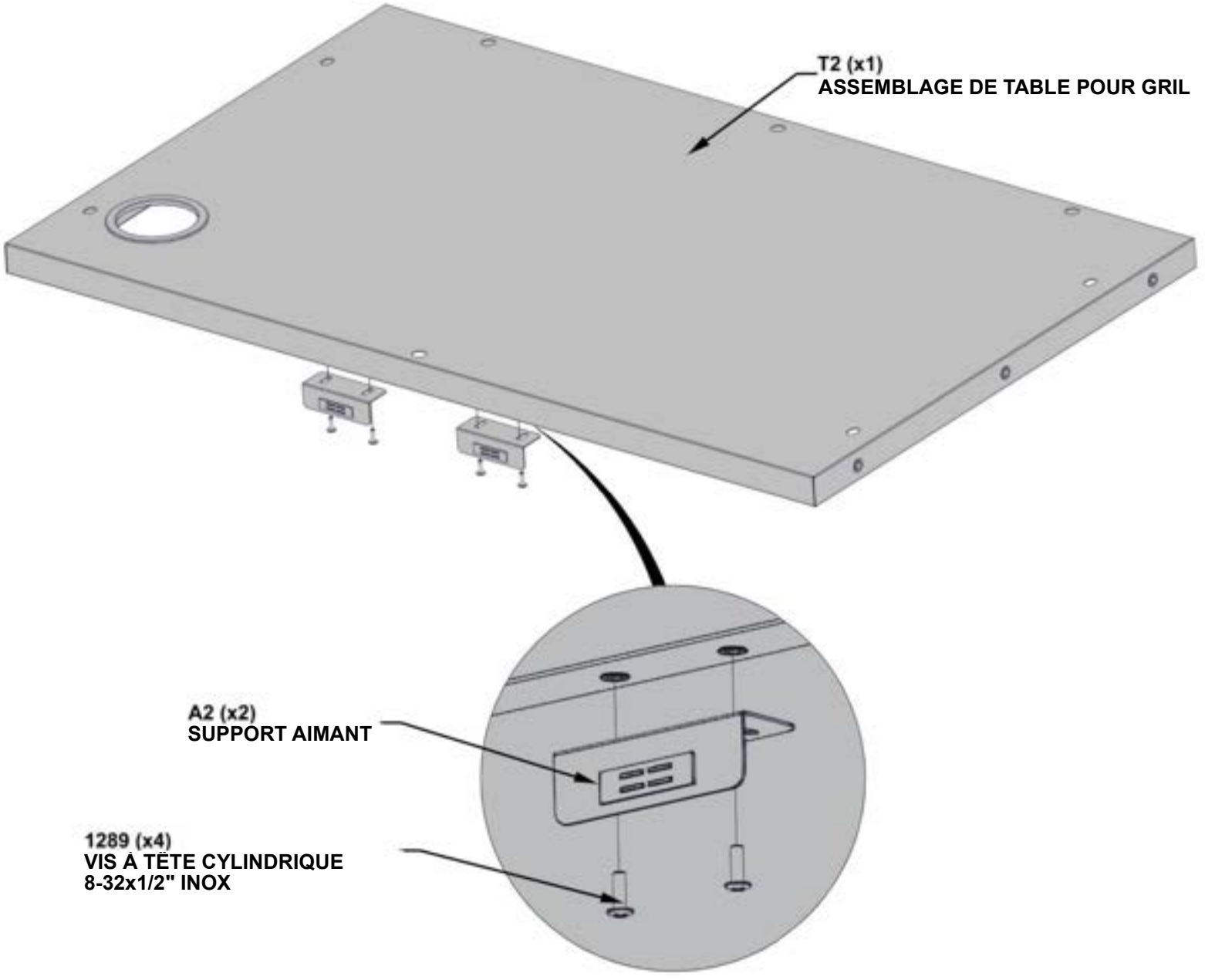

ÉTAPE 75A – ASSEMBLAGE DU MEUBLE DU GRIL

QTÉ	NUMÉRO D'ARTICLE	DESCRIPTION
6	H101202	TETE CYLINDRIQUE TORX 1/4 - 20 x 3/4 "



TABLE DE GRIL
ASSEMBLAGE À PARTIR DE L'ÉTAPE 74

- SEULES LES ARMOIRES DE CUISINE SONT PRÉSENTÉES POUR DÉTAILS.
- LE MATÉRIEL SE FIXE À L'INTÉRIEUR DE L'ARMOIRE

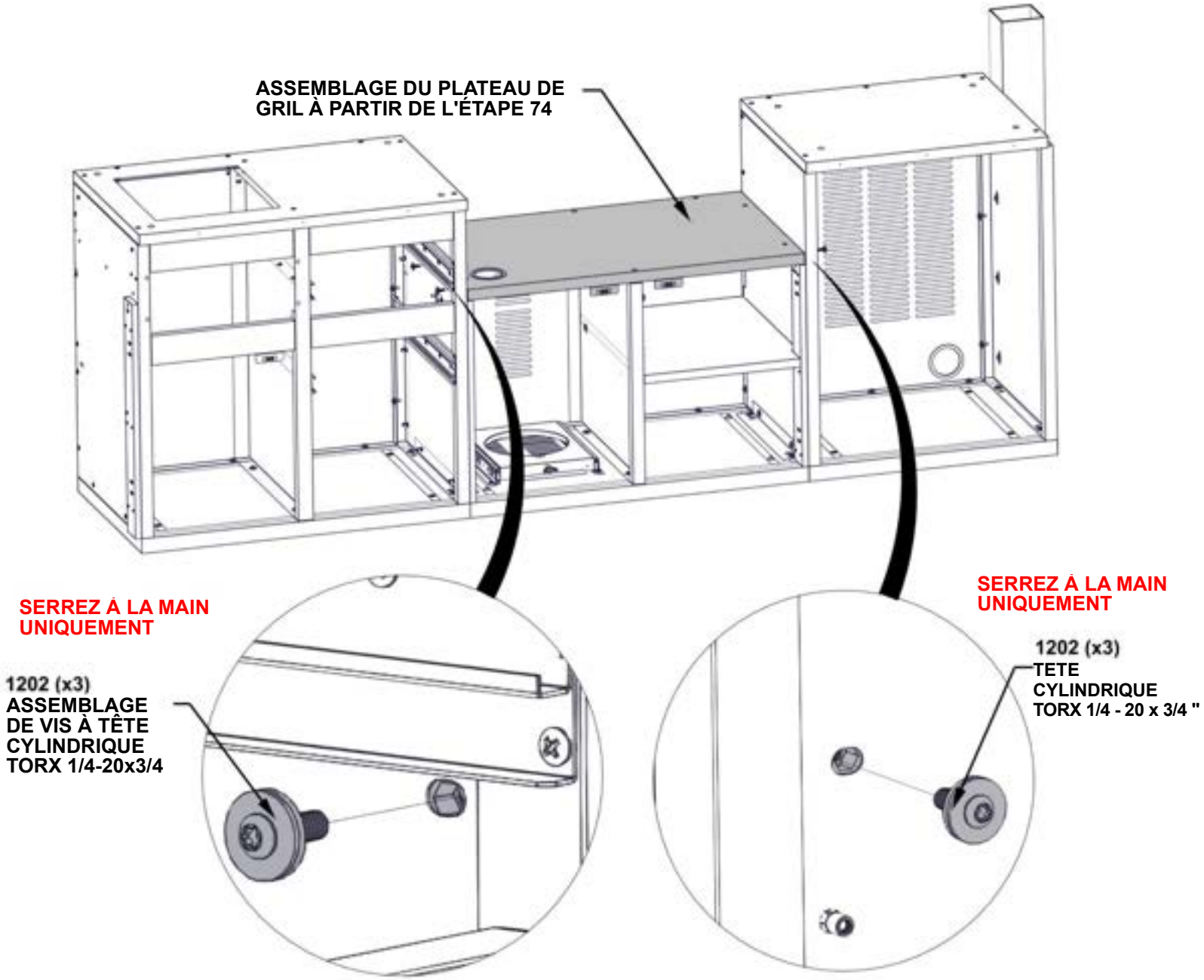

ÉTAPE 75B – ASSEMBLAGE DU MEUBLE DU GRIL

QTÉ	NUMÉRO D'ARTICLE	DESCRIPTION
4	H101103	VIS À DOUILLE TORX 1/4-20

- SEULES LES ARMOIRES DE CUISINE SONT PRÉSENTÉES POUR DÉTAIL.

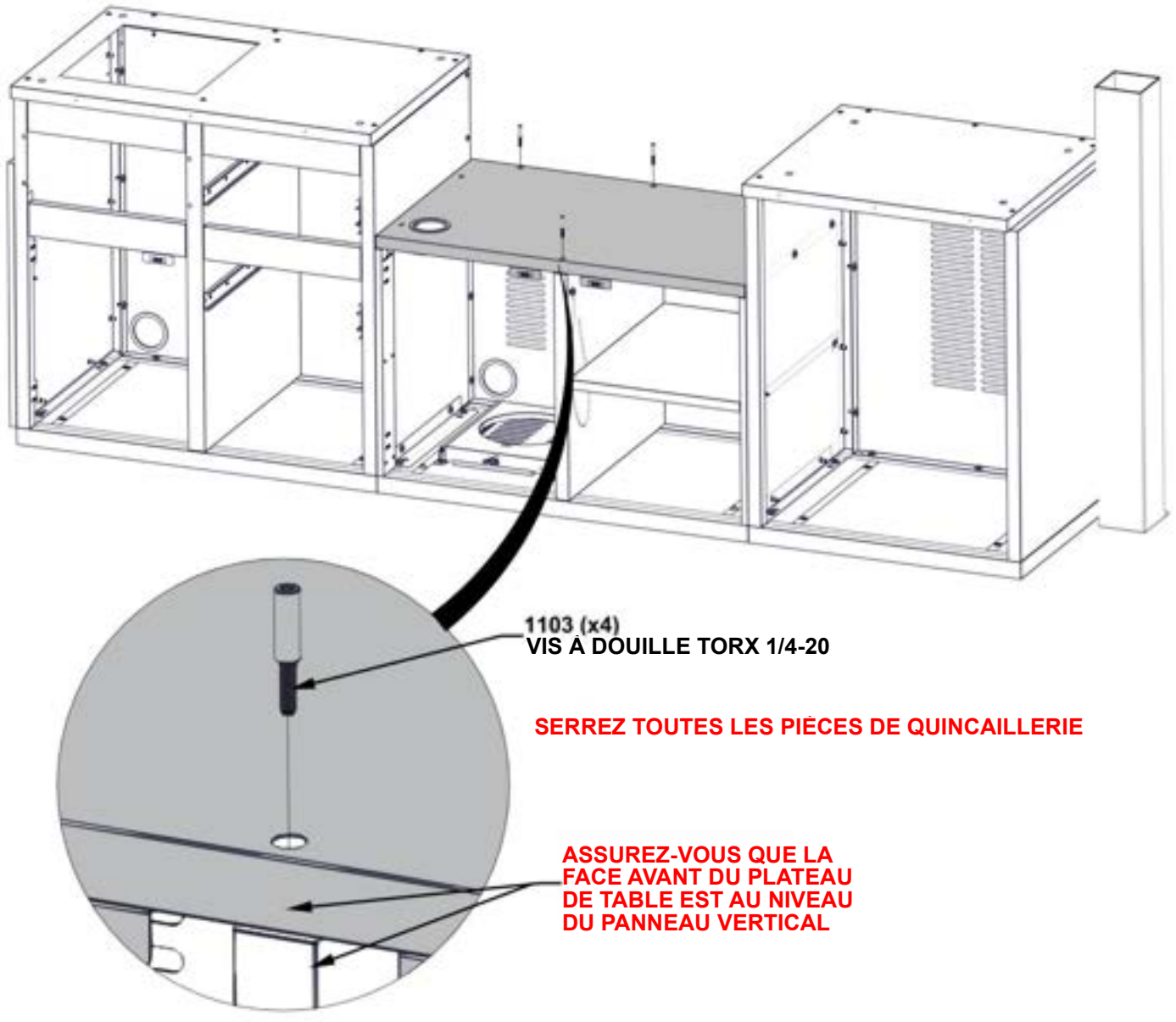

ÉTAPE 76 - ASSEMBLAGE DU MEUBLE DU GRIL

QTÉ	NUMÉRO D'ARTICLE	DESCRIPTION
4	H101202	TETE CYLINDRIQUE TORX 1/4 - 20 x 3/4 "

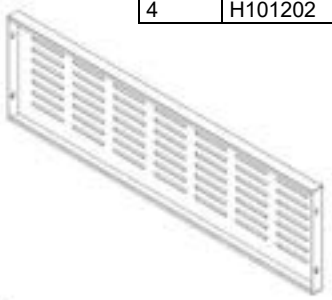

G11 PANNEAU DE VENTILATION GRILL - A4M03056
(x1) 1 5/16"x11 3/16"x38 3/16" (33x284x970)

- SEULES LES ARMOIRES DE CUISINE SONT PRÉSENTÉES POUR DÉTAIL.

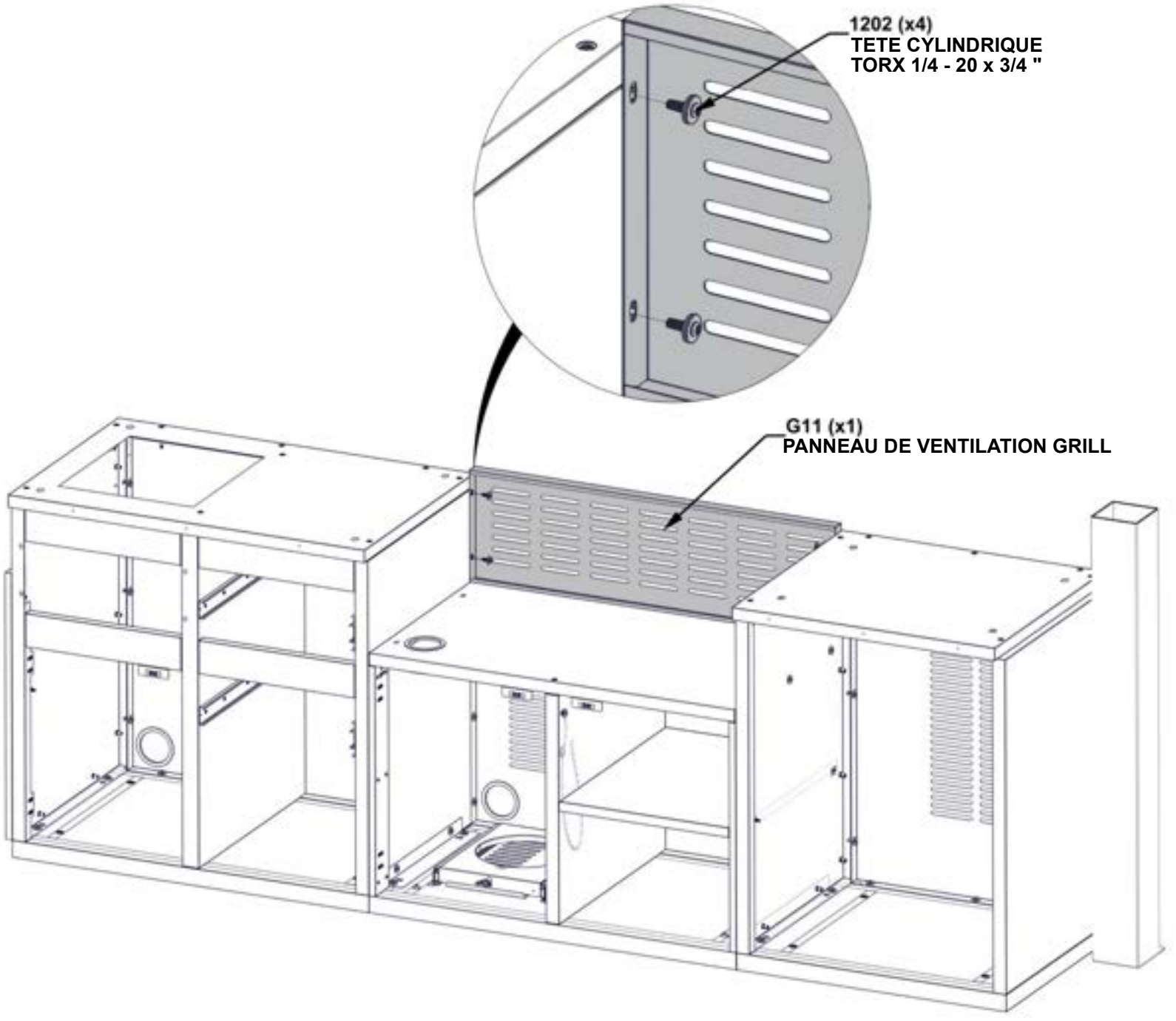

ÉTAPE 77A - ASSEMBLAGE DU MEUBLE DU FOUR À PIZZA

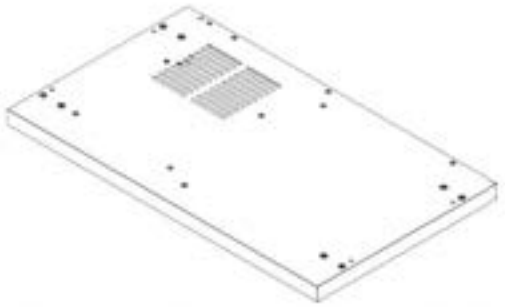

F1 (x1) ASSEMBLAGE DE PANNEAU DE SOL POUR ARMOIRE DE FOUR À PIZZA - A4M03538
40 3/16"x23 3/8"x2 5/8" (66x594x1020)

- SEULES LES ARMOIRES DE CUISINE SONT PRÉSENTÉES POUR DÉTAILS.
- EN REGARDANT L'AVANT DES ARMOIRES, FAIRE GLISSER LE PANNEAU DE SOL ENTRE LE POTEAU P03 ET L'ARMOIRE D'ÉVIER.

L'ÉTIQUETTE F1 INDIQUE L'ARRIÈRE DU PANNEAU DE PLANCHER

P03
POTEAU ARRIÈRE

P03 LE POTEAU ARRIÈRE PEUT AVOIR BESOIN D'ÊTRE DÉPLACÉ VERS L'EXTÉRIEUR POUR PERMETTRE AU PANNEAU DE PLANCHER DE GLISSER EN PLACE

F1 (x1)
ASSEMBLAGE DU PANNEAU DE SOL DU MEUBLE DU FOUR À PIZZA

ÉTAPE 77B - ASSEMBLAGE DU MEUBLE DU GRIL

- SEULES LES ARMOIRES DE CUISINE SONT PRÉSENTÉES POUR DÉTAILS.
- POSITIONNER LE PANNEAU DE PLANCHER COMME INDIQUÉ CI-DESSOUS.
- CHAQUE PANNEAU DE PLANCHER A DES PIEDS RÉGLABLES INSTALLÉS EN USINE. UTILISEZ LE TOURNEVIS HEXAGONAL FOURNI POUR RÉGLER CHAQUE PIED JUSQU'À CE QUE LE PANNEAU SOIT DE NIVEAU.
- AJUSTEZ L'ARMOIRE D'ANGLE GAUCHE ET DROIT POUR ÉLIMINER TOUT ESPACE ENTRE LE PANNEAU DE PLANCHER ET LES ARMOIRES.

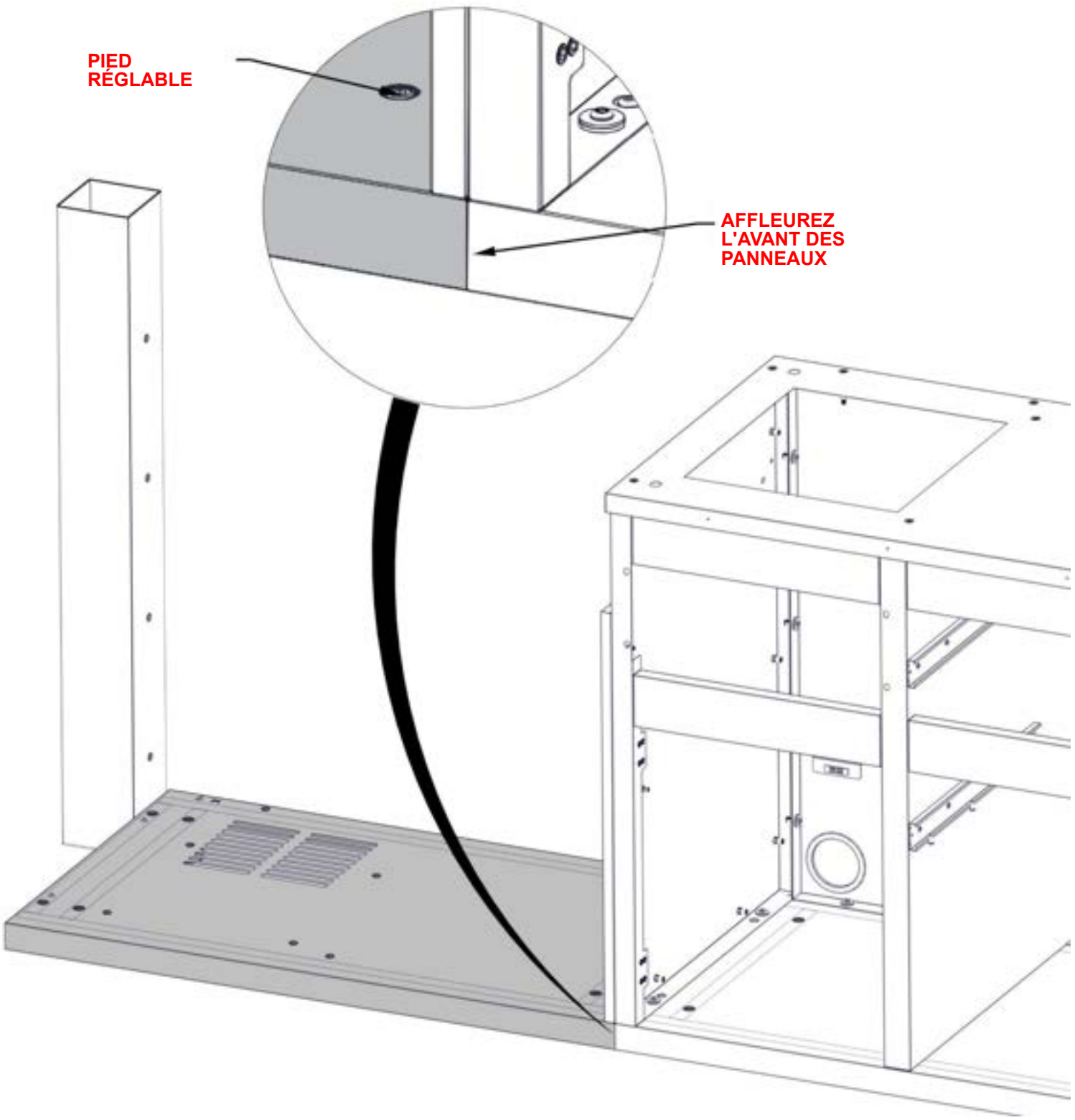

ÉTAPE 78 - ASSEMBLAGE DU MEUBLE DU FOUR À PIZZA



A6 (x1) SUPPORT D'ANGLE - A4M03053
1 3/8"x1 15/16"x17 1/8" (35x50x435)

QTÉ	NUMÉRO D'ARTICLE	DESCRIPTION
4	H101202	TETE CYLINDRIQUE TORX 1/4 - 20 x 3/4 "

- SEULES LES ARMOIRES DE CUISINE SONT PRÉSENTÉES POUR DÉTAIL.

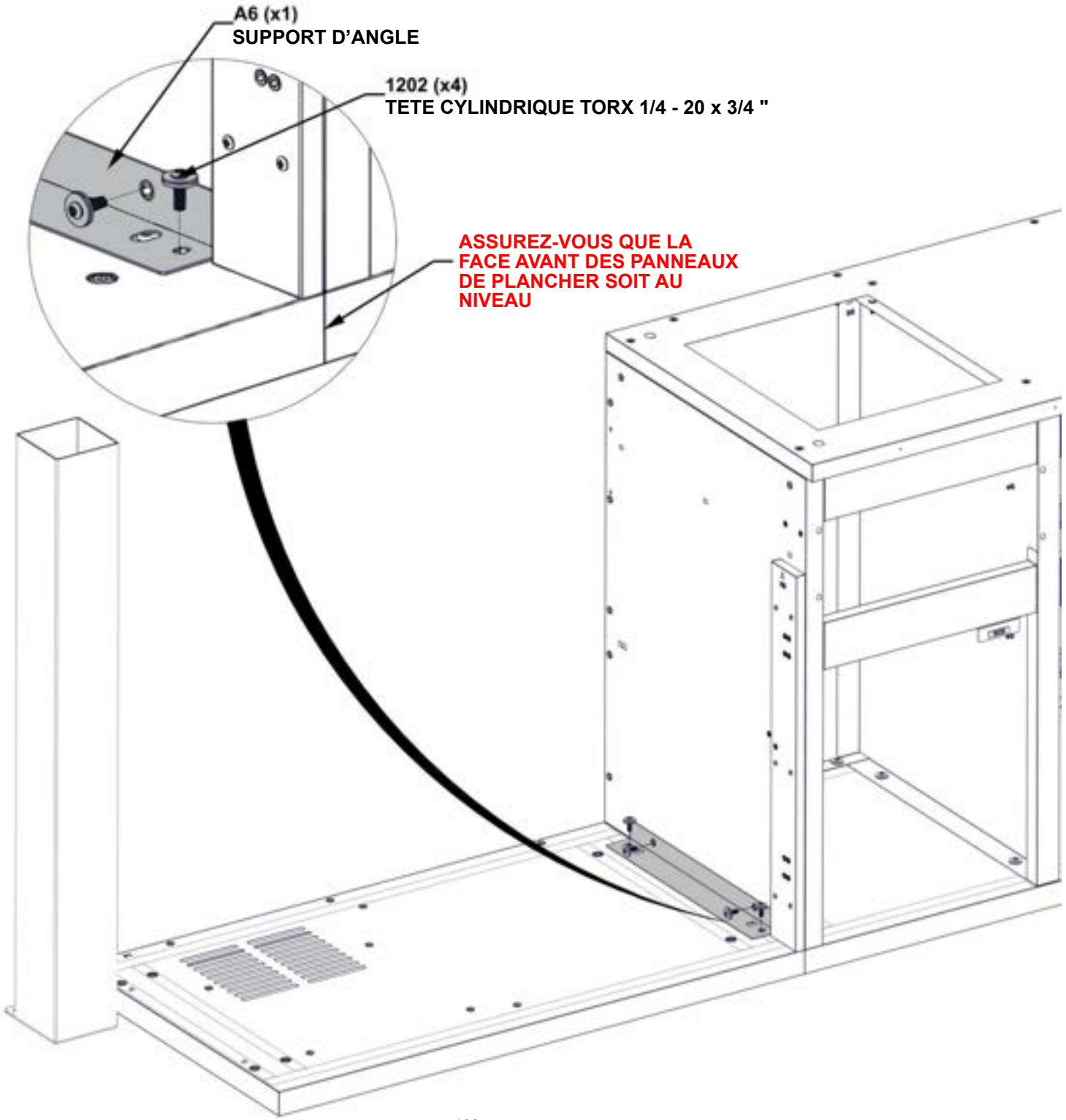

ÉTAPE 79 - ASSEMBLAGE DU MEUBLE DU FOUR À PIZZA



QTÉ	NUMÉRO D'ARTICLE	DESCRIPTION
5	H101202	TETE CYLINDRIQUE TORX 1/4 - 20 x 3/4 "

S1 (x1) **ASSEMBLAGE DE PANNEAUX LATÉRAUX POUR ARMOIRE DE FOUR À PIZZA - A4M03540**
26 9/16"x23 3/8"x1 3/8" (35x594x675)

- SEULES LES ARMOIRES DE CUISINE SONT PRÉSENTÉES POUR DÉTAIL.

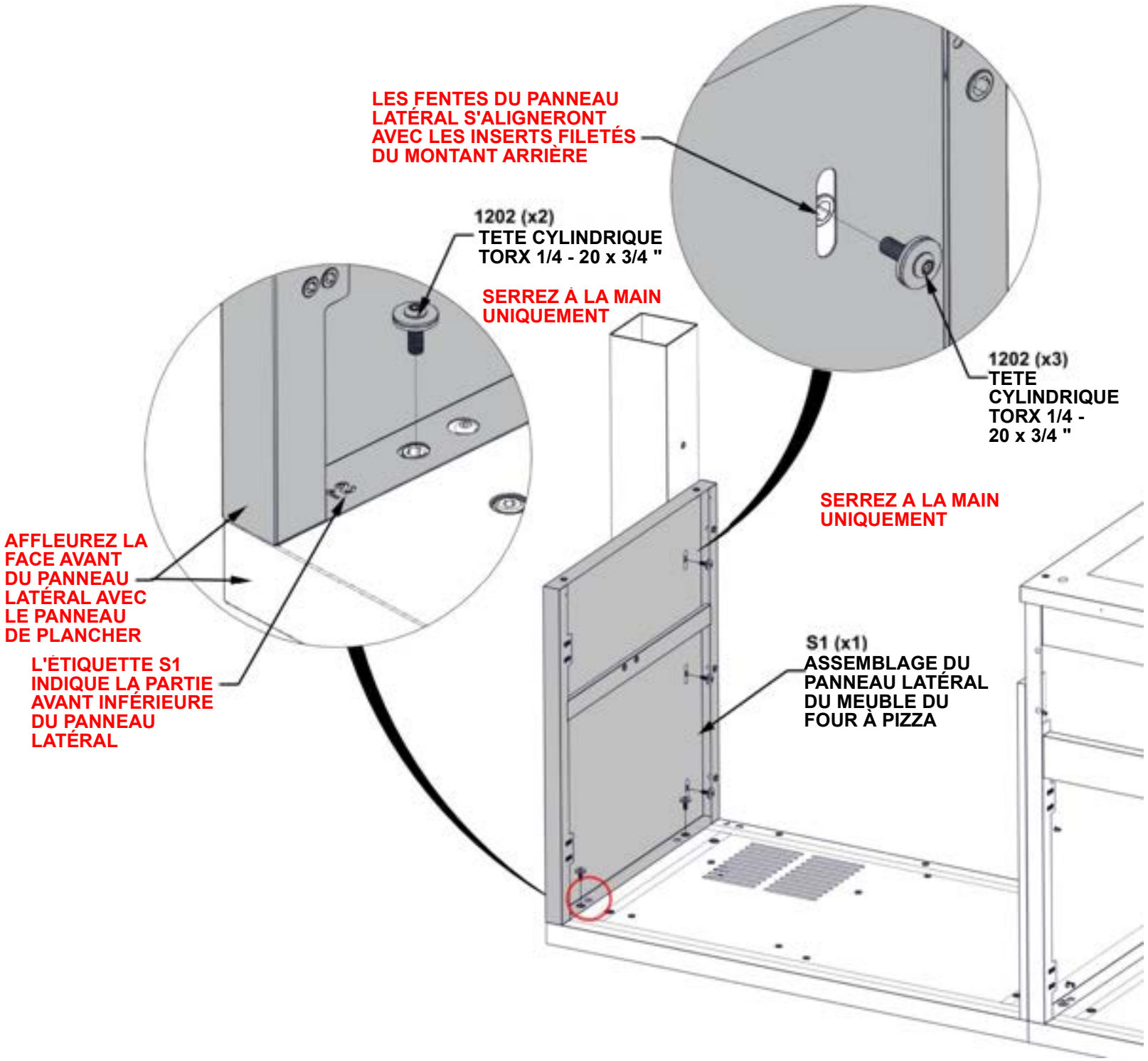

ÉTAPE 80 - ASSEMBLAGE DU MEUBLE DU FOUR À PIZZA

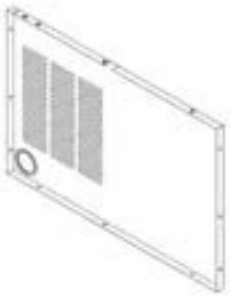

QTÉ	NUMÉRO D'ARTICLE	DESCRIPTION
9	H101202	TETE CYLINDRIQUE TORX 1/4 - 20 x 3/4 "

G1 (x1) **ASSEMBLAGE DU PANNEAU ARRIÈRE DU MEUBLE DU FOUR À PIZZA - A4M03542**
38 3/4"x26 1/2"x1 3/16" (30x673.5x984)

- SEULES LES ARMOIRES DE CUISINE SONT PRÉSENTÉES POUR DÉTAIL.

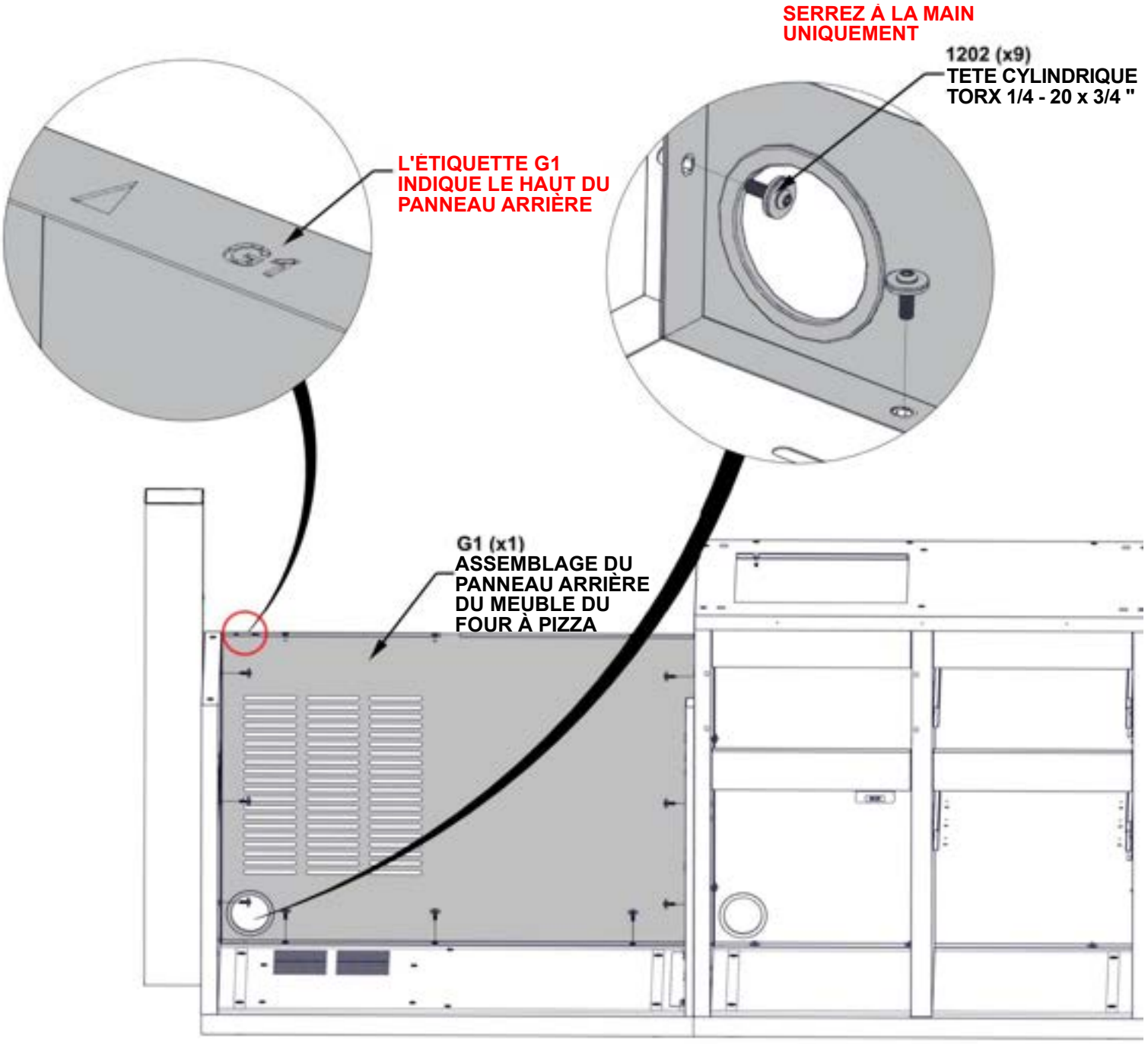

ÉTAPE 81 - ASSEMBLAGE DU MEUBLE DU FOUR À PIZZA



QTÉ	NUMÉRO D'ARTICLE	DESCRIPTION
2	H101202	TETE CYLINDRIQUE TORX 1/4 - 20 x 3/4 "

S2 (x1) ASSEMBLAGE DE PANNEAUX LATÉRAUX POUR ARMOIRE DE FOUR À PIZZA M - A4M03545
26 1/2"x23 3/8"x1 3/8" (35x593x673.5)

- SEULES LES ARMOIRES DE CUISINE SONT PRÉSENTÉES POUR DÉTAIL.

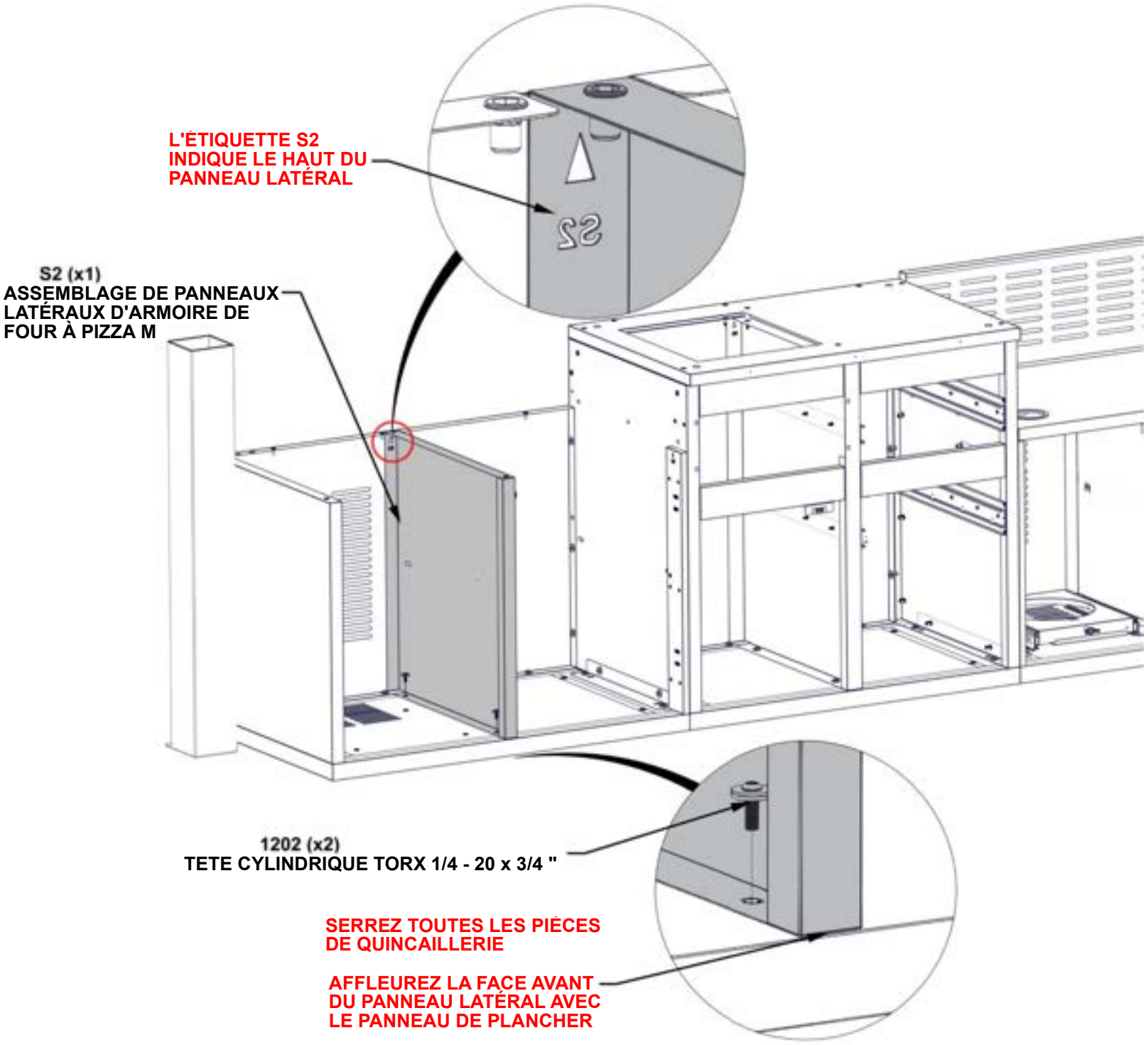

ÉTAPE 82A - ASSEMBLAGE DU MEUBLE DU FOUR À PIZZA



A5 (x2) SUPPORT D'ÉTAGÈRE - A4M03141
5/8"x7/8"x2 1/16" (16x22x53)

- SEULES LES ARMOIRES DE CUISINE SONT PRÉSENTÉES POUR DÉTAILS.
- FIXER LES SUPPORTS D'ÉTAGÈRES DES DEUX CÔTÉS DE L'ARMOIRE CENTRALE DU FOUR À PIZZA.

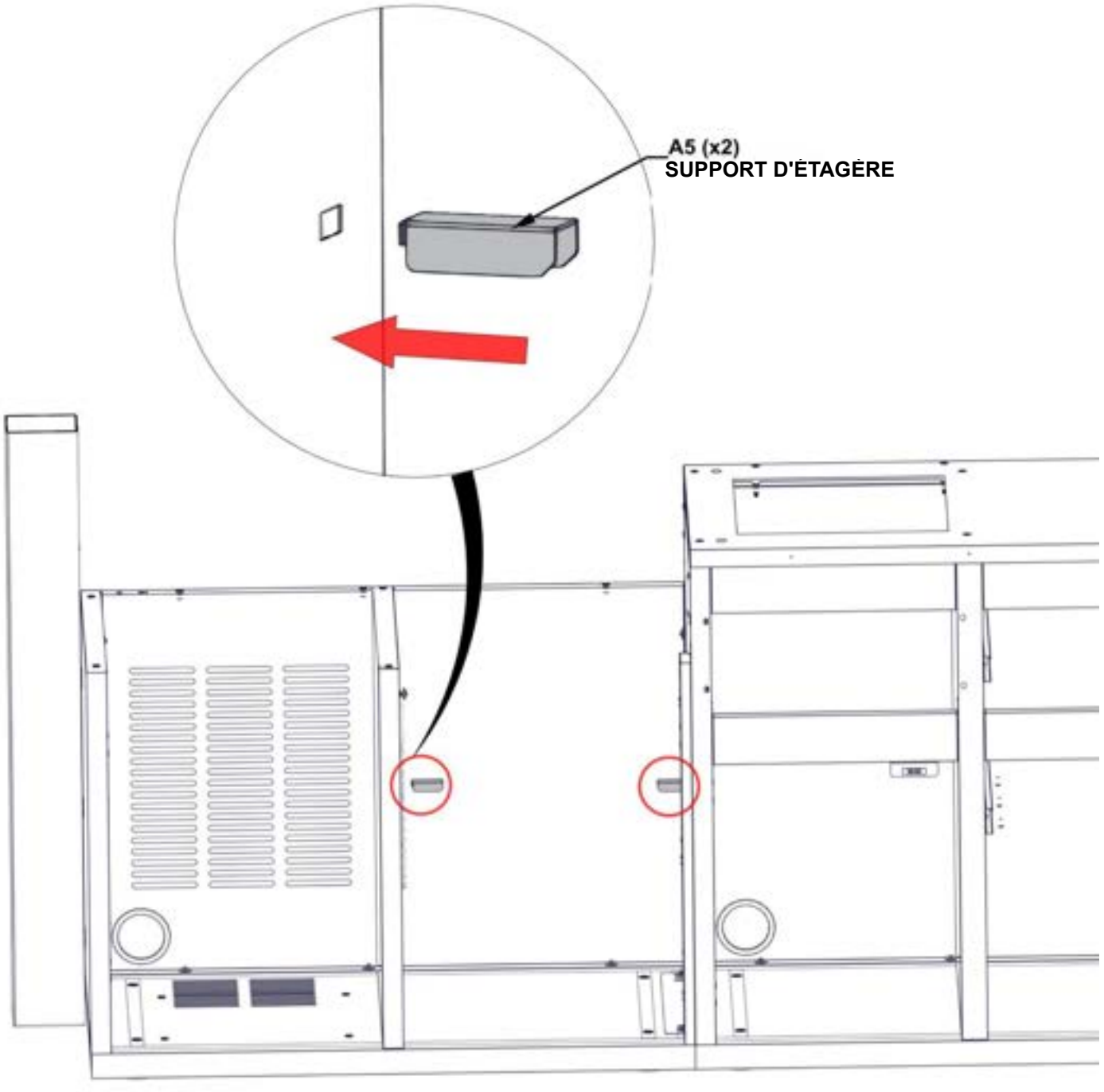

ÉTAPE 82B - ASSEMBLAGE DU MEUBLE DU FOUR À PIZZA



QTÉ	NUMÉRO D'ARTICLE	DESCRIPTION
3	H101289	VIS À TÊTE CYLINDRIQUE 8-32x1/2" INOX

L1 (x1) ÉTAGÈRE POUR MEUBLE DE FOUR À PIZZA - A4M03548
23 1/4"x19 5/16"x1" (25.00x490.50x591.00)

- SEULES LES ARMOIRES DE CUISINE SONT PRÉSENTÉES POUR DÉTAILS.
- ALIGNEZ L'ÉTAGÈRE AVEC LES INSERTS FILETÉS ET FIXEZ LE MATÉRIEL POUR LA FIXER EN PLACE.

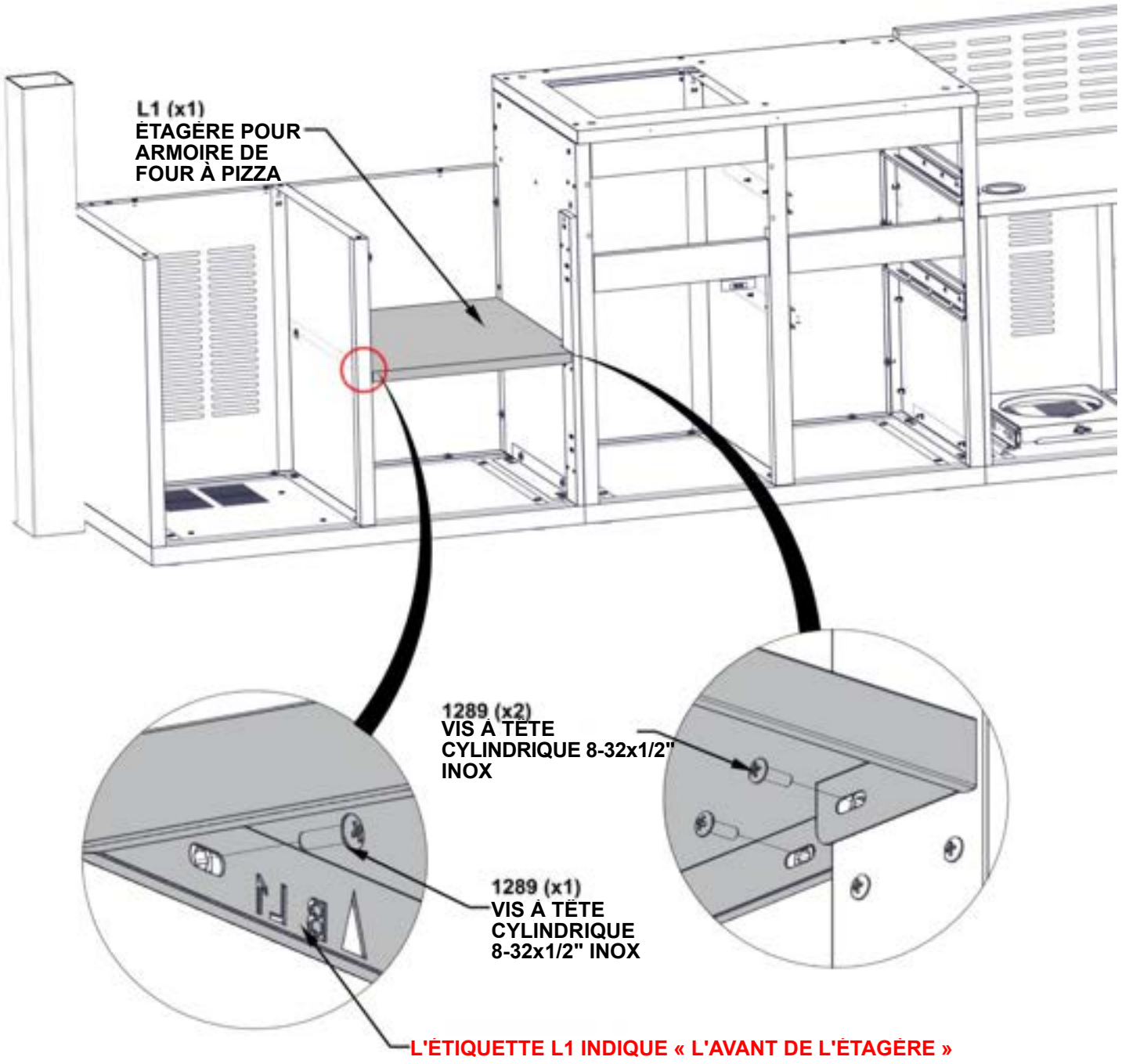

ÉTAPE 83 - ASSEMBLAGE DU MEUBLE DU FOUR À PIZZA



A9 (x1) **ASSEMBLAGE SUPPORT DE TUYAU - A4M03060**
1 1/4"x1 7/16"x2 9/16" (31.5x36.5x65)

QTÉ	NUMÉRO D'ARTICLE	DESCRIPTION
2	H101202	TETE CYLINDRIQUE TORX 1/4 - 20 x 3/4 "

- SEULES LES ARMOIRES DE CUISINE SONT PRÉSENTÉES POUR DÉTAIL.

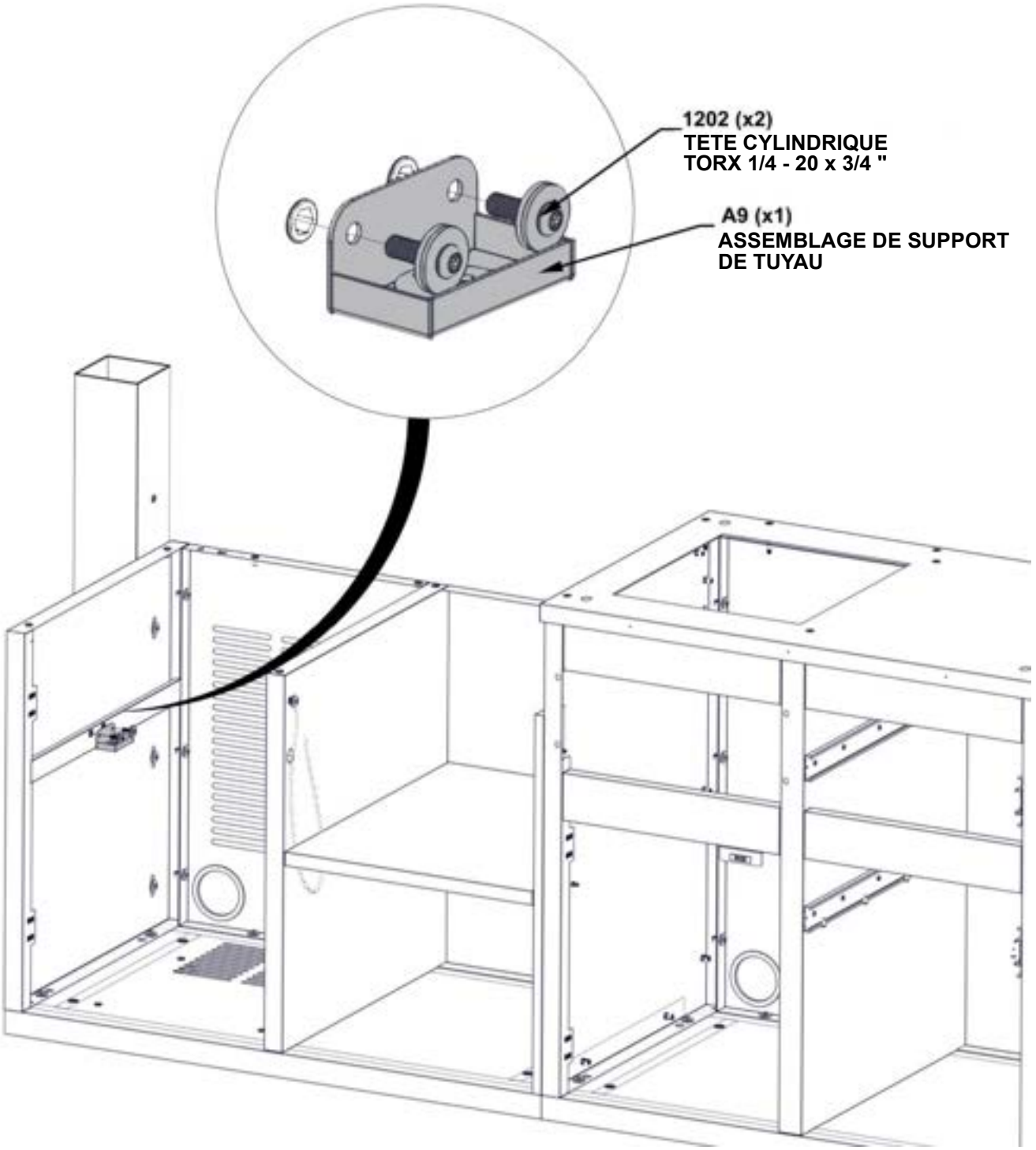

ÉTAPE 84 - ASSEMBLAGE DU MEUBLE DU GRIL



QTÉ	NUMÉRO D'ARTICLE	DESCRIPTION
4	H101292	TETE CYLINDRIQUE TORX 1/4 - 20 x 3/4 "

A13 (x1) **ASSEMBLAGE SUPPORT DE RÉSERVOIR DE GAZ - A4M03047**
1 15/16"x12 7/8"x14 3/4" (49x327x374)

- SEULES LES ARMOIRES DE CUISINE SONT PRÉSENTÉES POUR DÉTAIL.

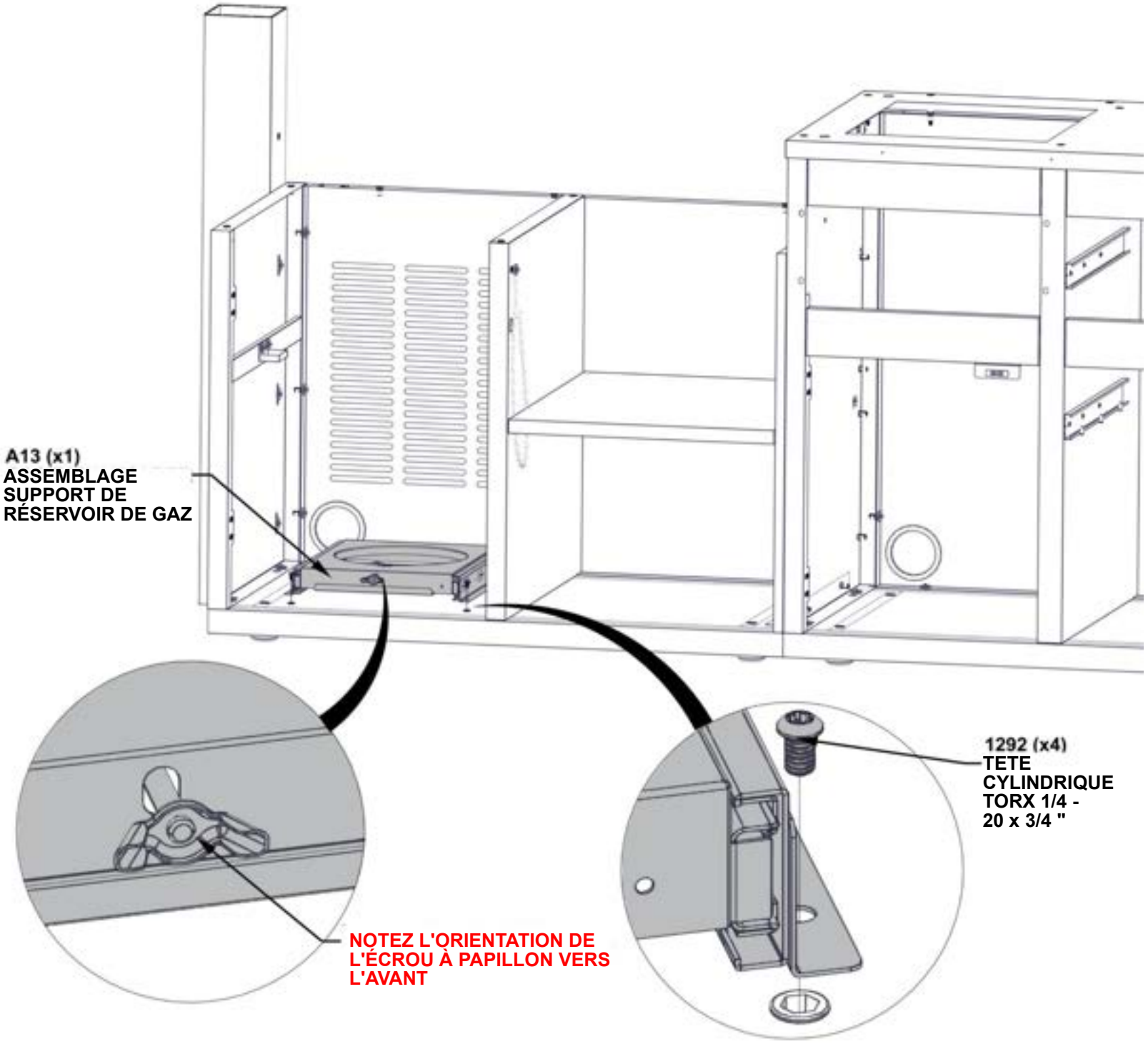

ÉTAPE 85 - ASSEMBLAGE DU MEUBLE DU FOUR À PIZZA

QTÉ	NUMÉRO D'ARTICLE	DESCRIPTION
4	H101289	VIS À TÊTE CYLINDRIQUE 8-32x1/2" INOX



T1 (x1) **ASSEMBLAGE DE PLATEAU DE FOUR À PIZZA - A4M03543**
40 3/16"x23 3/8"x1 1/4" (32x594x1020)



A2 (x2) **SUPPORT AIMANT - A4M03026**
1"x1 1/4"x3 1/8" (25x31x80)

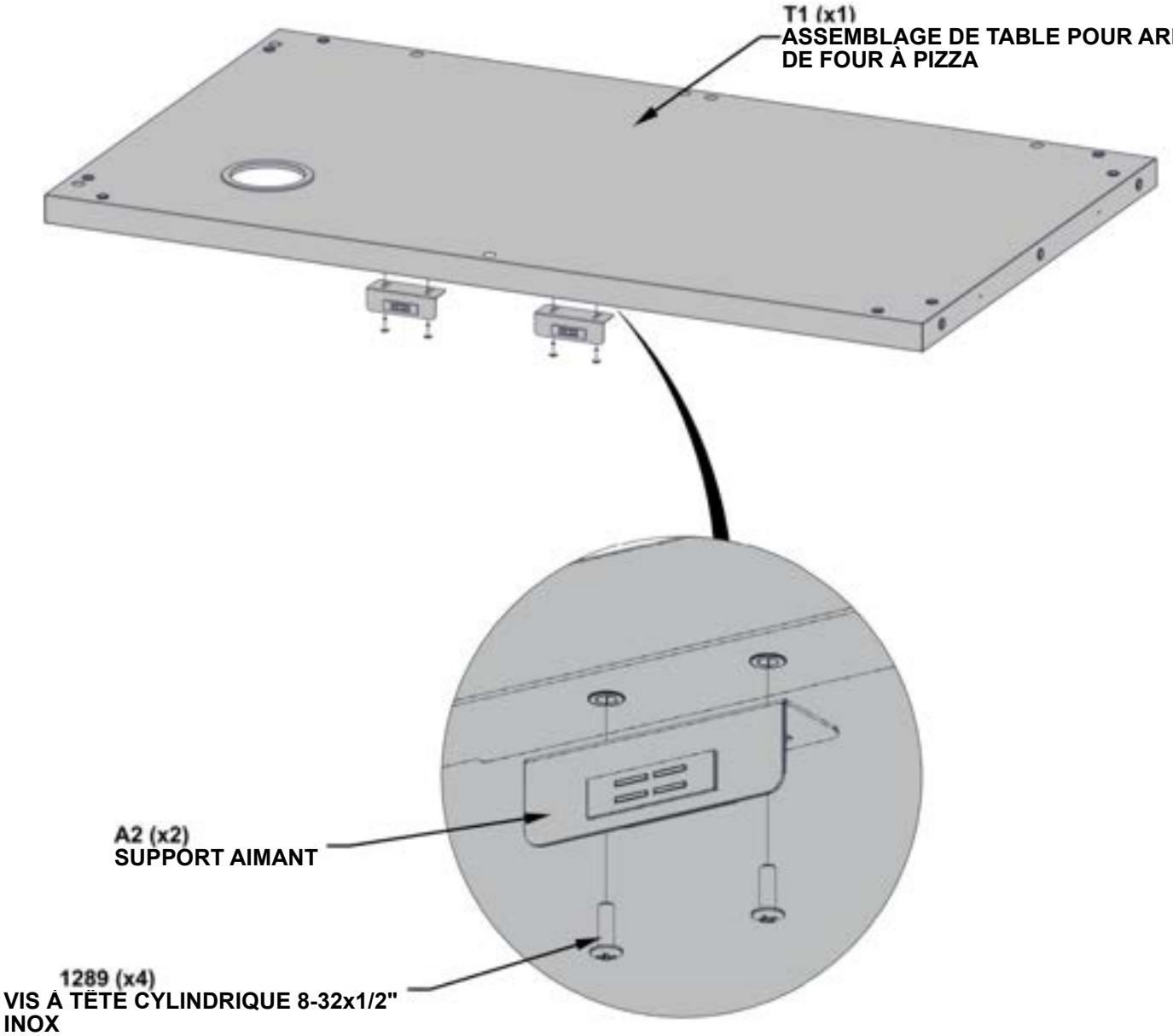

ÉTAPE 86A - ASSEMBLAGE DU MEUBLE DU FOUR À PIZZA

QTÉ	NUMÉRO D'ARTICLE	DESCRIPTION
3	H101202	TETE CYLINDRIQUE TORX 1/4 - 20 x 3/4 "



ASSEMBLAGE DU PLATEAU DU FOUR À PIZZA À PARTIR DE L'ÉTAPE 85

- SEULES LES ARMOIRES DE CUISINE SONT PRÉSENTÉES POUR DÉTAILS.

- LE MATÉRIEL SE FIXE À L'INTÉRIEUR DE L'ARMOIRE

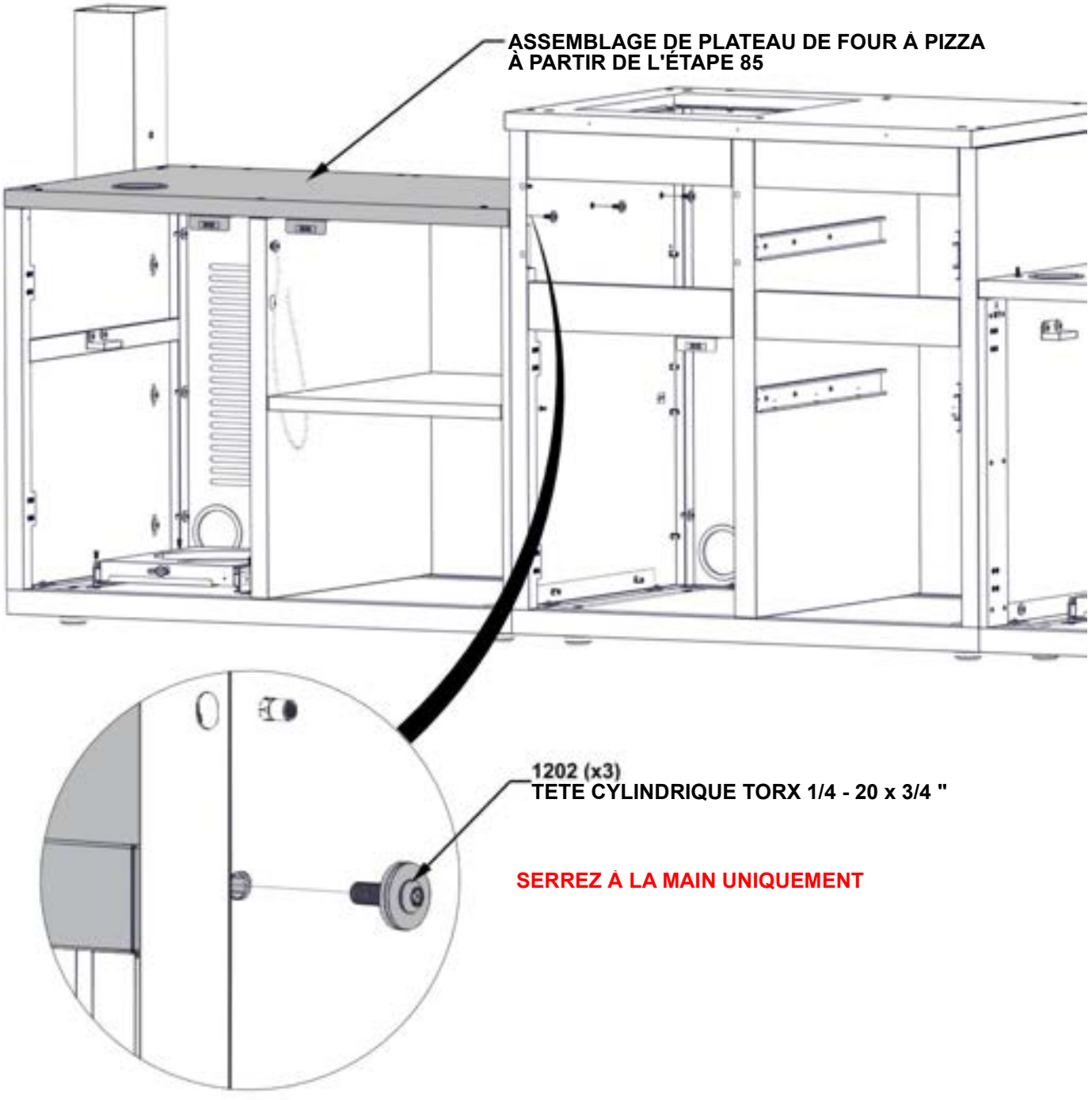

ÉTAPE 86B - ASSEMBLAGE DU MEUBLE DU FOUR À PIZZA

QTÉ	NUMÉRO D'ARTICLE	DESCRIPTION
7	H101103	VIS À DOUILLE TORX 1/4-20

- SEULES LES ARMOIRES DE CUISINE SONT PRÉSENTÉES POUR DÉTAIL.

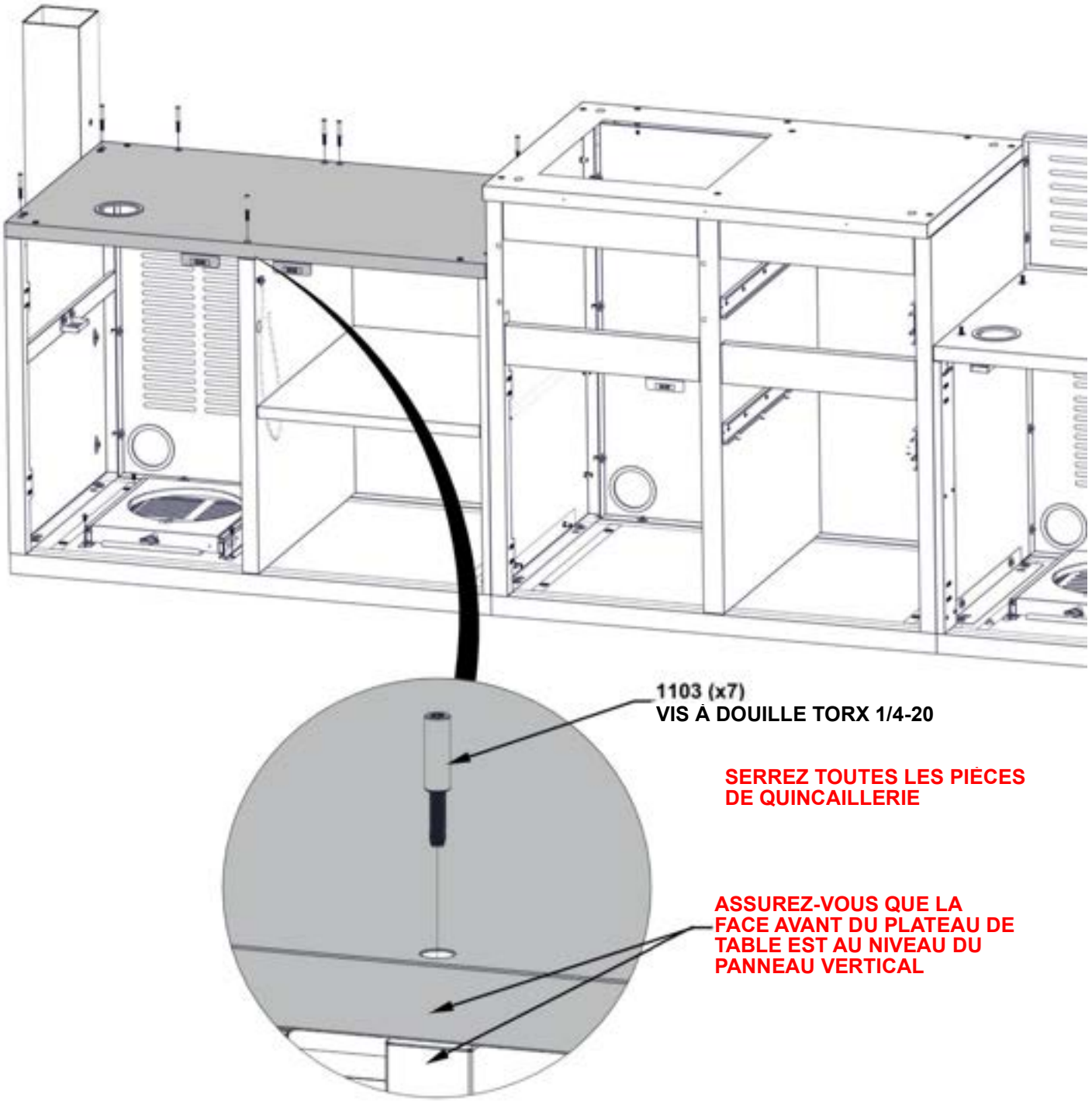

ÉTAPE 87 - ASSEMBLAGE DU MEUBLE DU FOUR À PIZZA

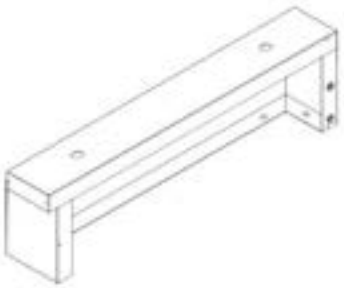

QTÉ	NUMÉRO D'ARTICLE	DESCRIPTION
5	H101202	TETE CYLINDRIQUE TORX 1/4 - 20 x 3/4 "

T5 (x1) ASSEMBLAGE DE PANNEAUX EN MARBRE POUR ARMOIRE DE FOUR À PIZZA L - A4M03549
24 1/8"x4 5/16"x6 3/4" (109x172.2x612)

- SEULES LES ARMOIRES DE CUISINE SONT PRÉSENTÉES POUR DÉTAIL.

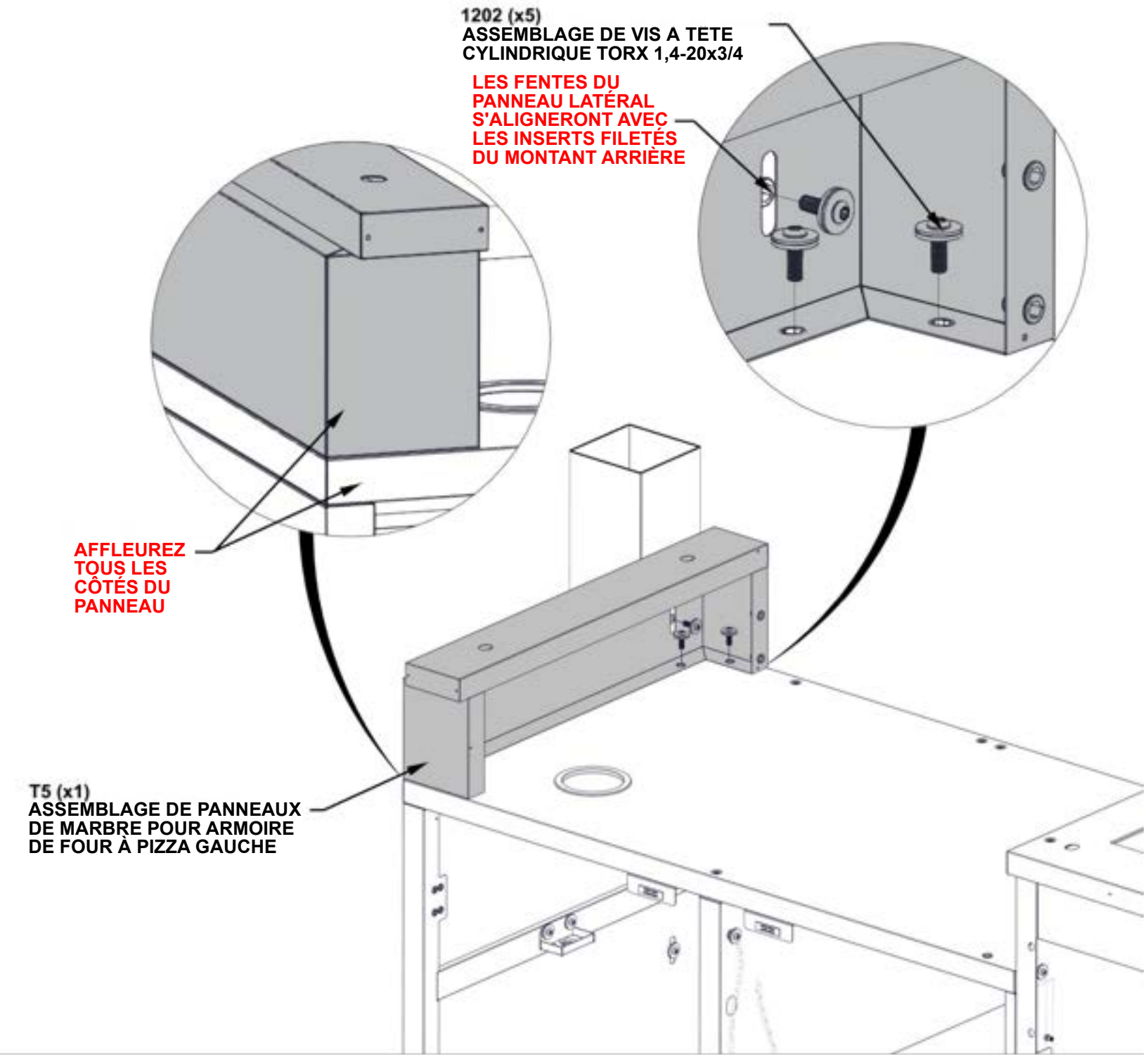

ÉTAPE 88 - ASSEMBLAGE DU MEUBLE DU FOUR À PIZZA



QTÉ	NUMÉRO D'ARTICLE	DESCRIPTION
4	H101202	TETE CYLINDRIQUE TORX 1/4 - 20 x 3/4 "

T3 (x1) **ASSEMBLAGE DE PANNEAUX EN MARBRE POUR ARMOIRE DE FOUR À PIZZA R - A4M03551**
612x4 5/16"x6 3/4" (109x172.2x612)

- SEULES LES ARMOIRES DE CUISINE SONT PRÉSENTÉES POUR DÉTAIL.

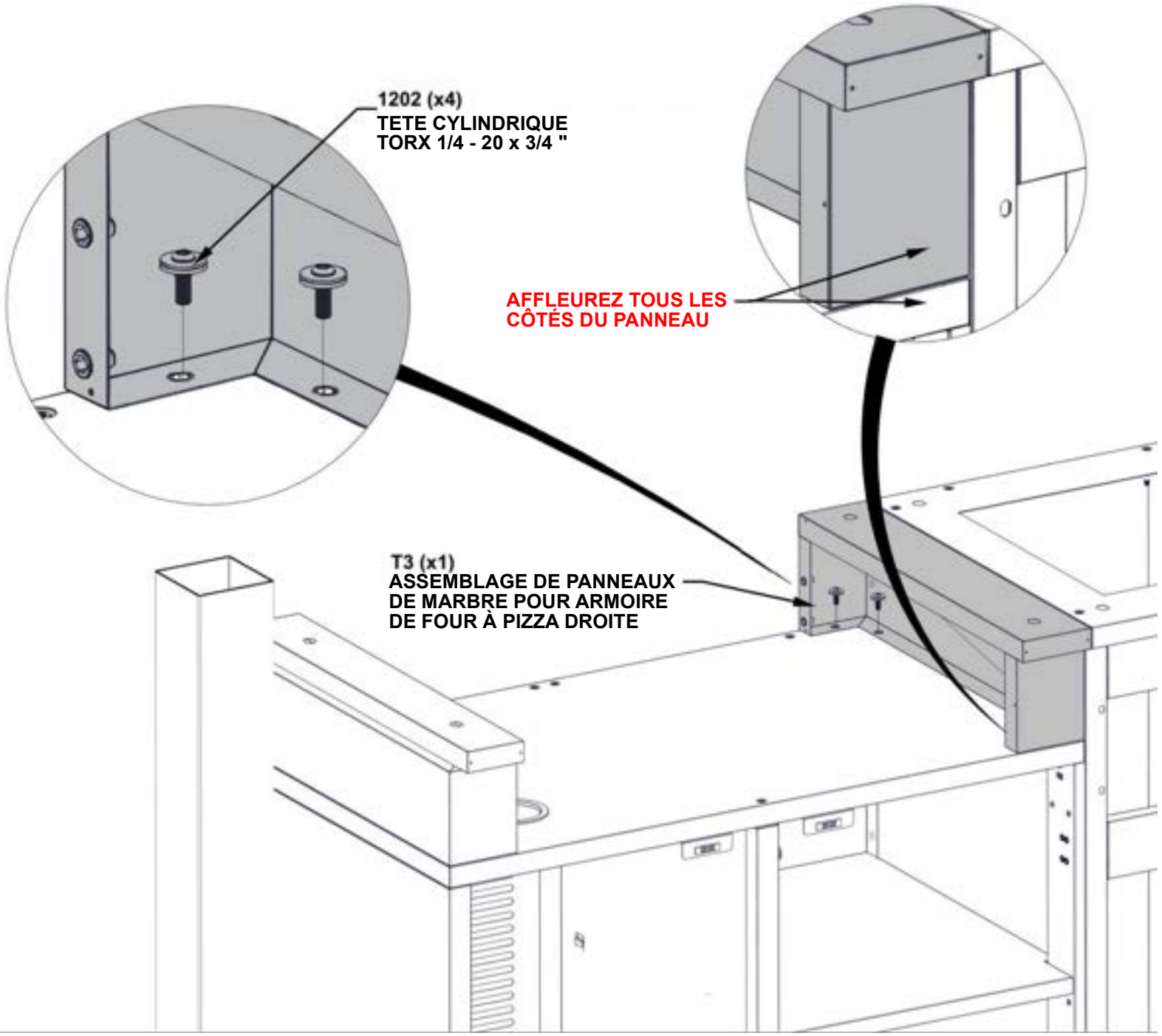

ÉTAPE 89 - ASSEMBLAGE DU MEUBLE DU FOUR À PIZZA



QTÉ	NUMÉRO D'ARTICLE	DESCRIPTION
4	H101202	TETE CYLINDRIQUE TORX 1/4 - 20 x 3/4 "

O8 (x1) **PANNEAU DE VENTILATION POUR FOUR À PIZZA - A4M03078**
1 3/16"x3 3/4"x31 7/16" (30x95x798)

- SEULES LES ARMOIRES DE CUISINE SONT PRÉSENTÉES POUR DÉTAIL.

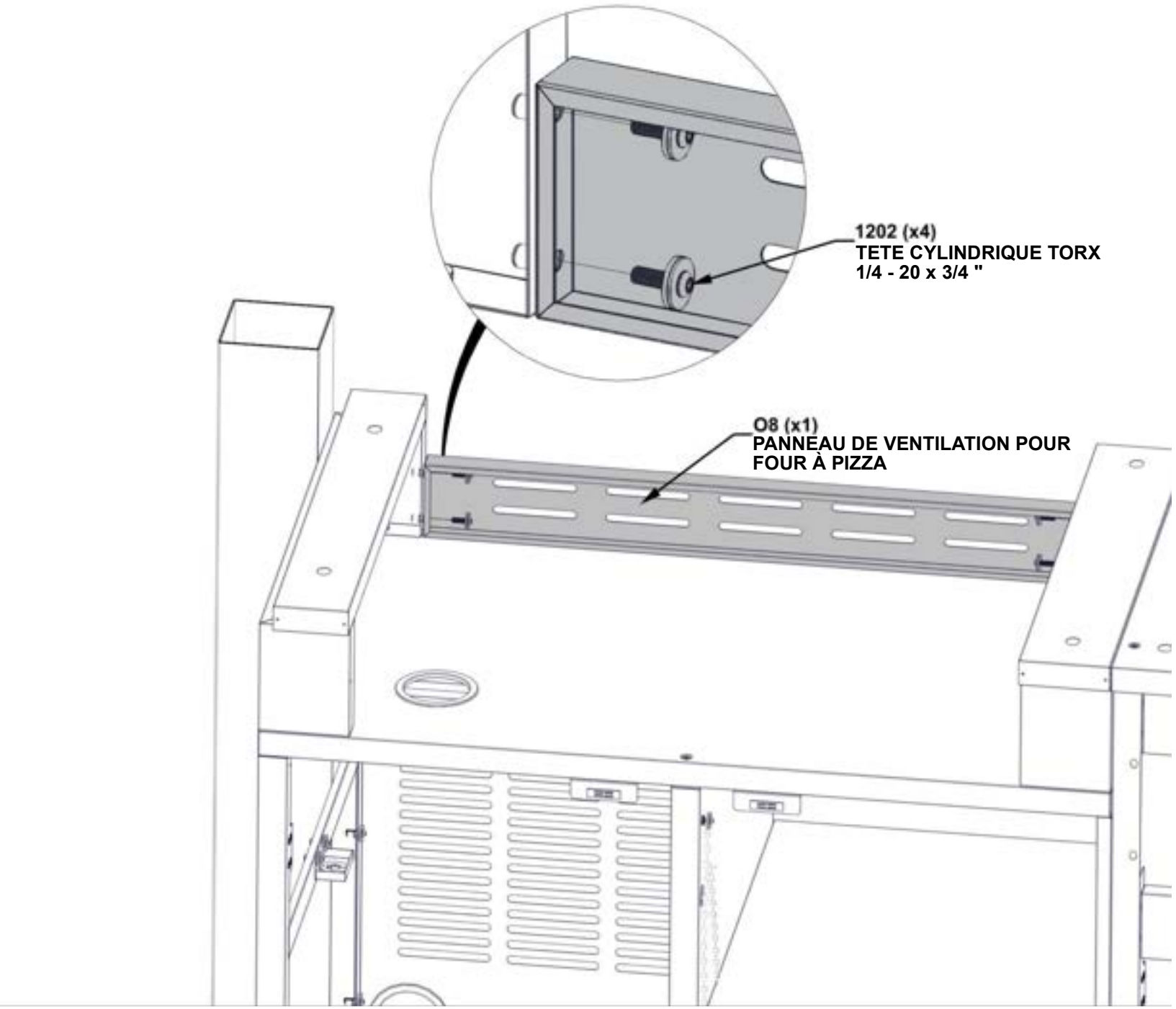

ÉTAPE 90 - ASSEMBLAGE DU FAUX PANNEAU DU MEUBLE ÉVIER

QTÉ	NUMÉRO D'ARTICLE	DESCRIPTION
2	H101289	VIS À TÊTE CYLINDRIQUE 8-32x1/2" INOX



D5 (x1) **PANNEAU DE GARNITURE POUR MEUBLE D'ÉVIER - A4M03576**
17 13/16"x10 1/4"x1" (26x260x452)



H2 (x1) **POIGNÉE EN ACIER INOXYDABLE - A4M03024**
5/8"x1 9/16"x11 13/16" (16x40x300)

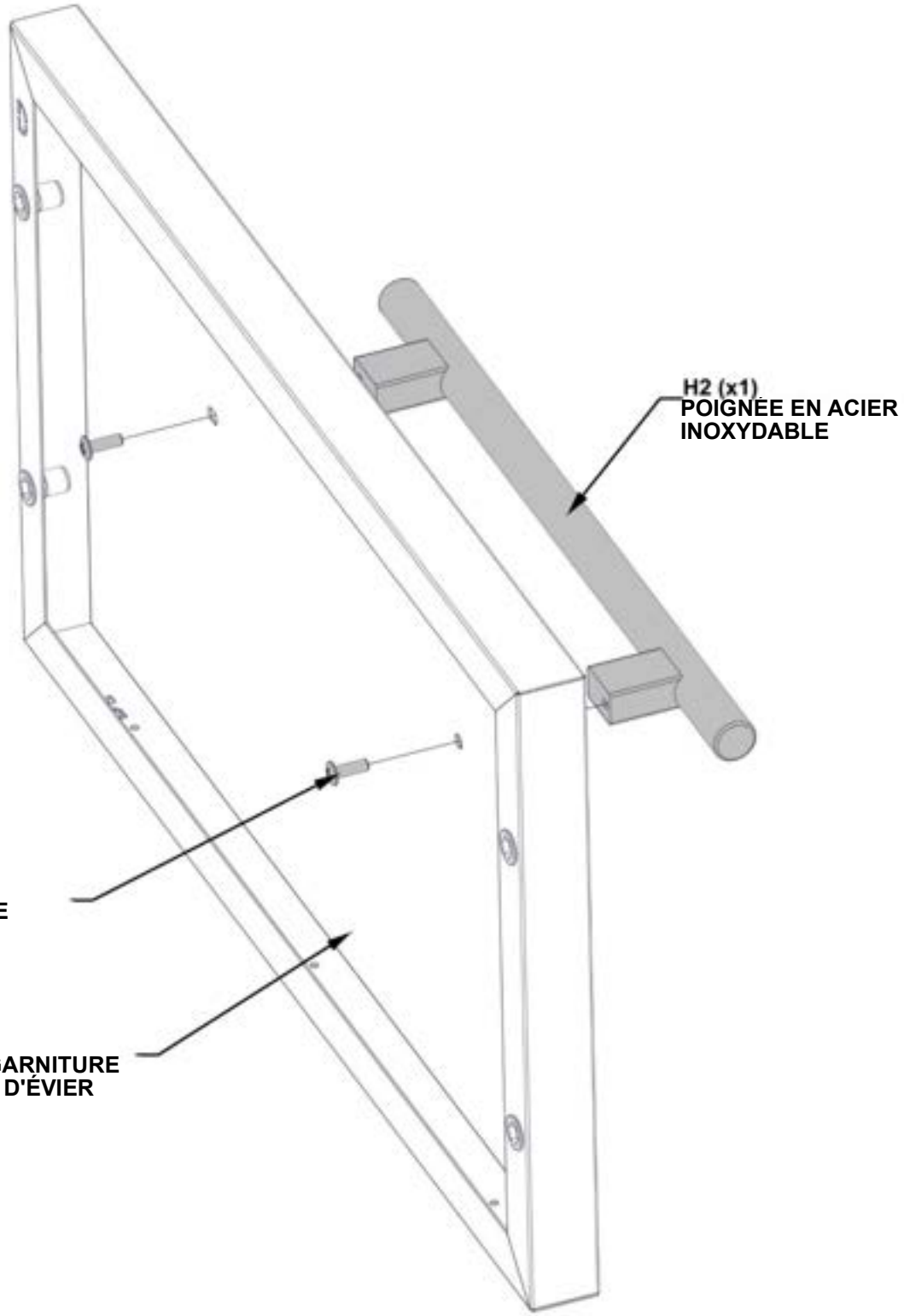

ÉTAPE 91 - FIXATION DU FAUX PANNEAU DU MEUBLE ÉVIER



ASSEMBLAGE DU FAUX PANNEAU
À PARTIR DE L'ÉTAPE 90

QTÉ	NUMÉRO D'ARTICLE	DESCRIPTION
4	H101202	TETE CYLINDRIQUE TORX 1/4 - 20 x 3/4 "

- SEULES LES ARMOIRES DE CUISINE SONT PRÉSENTÉES POUR DÉTAILS.
- LE MATÉRIEL SE FIXE À L'INTÉRIEUR DE L'ARMOIRE.

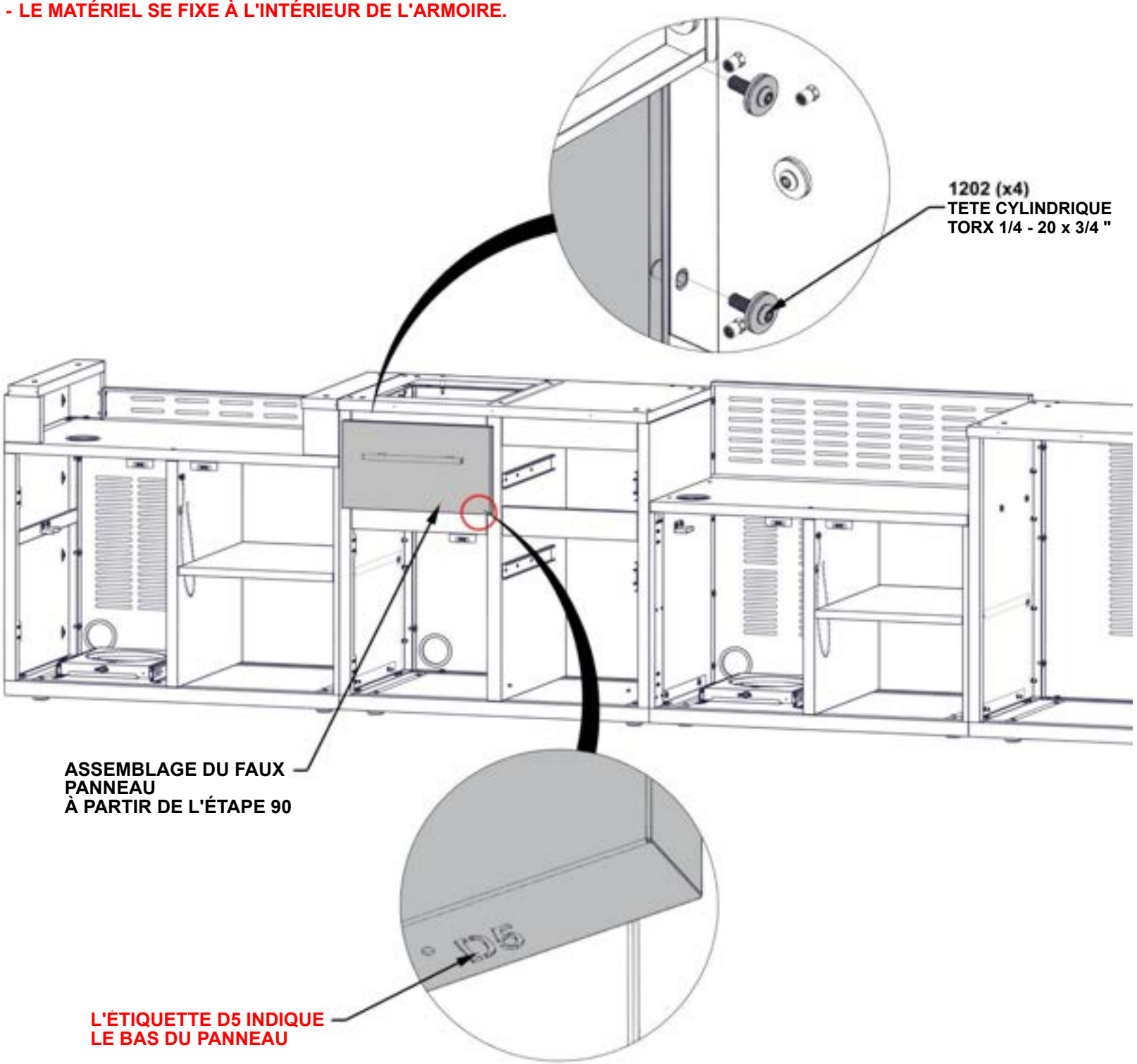

ÉTAPE 92A – PRÉ-ASSEMBLAGE DE L'ÉVIER



A16 (x1) ASSEMBLAGE D'ÉVIER - A4M03143
15 1/8"x15 5/16"x16 7/8" (384x389x429)

1. INSTALLATION DU DRAIN D'ÉVIER

- PLACEZ LE DRAIN À L'INTÉRIEUR DU CORPS DE L'ÉVIER, EN PLAÇANT UN JOINT EN MOUSSE ENTRE LES SURFACES.
- FIXER EN PLACE À L'AIDE D'UN JOINT EN CAOUTCHOUC ET D'UN ÉCROU DE VIDANGE PAR LE CÔTÉ INFÉRIEUR.

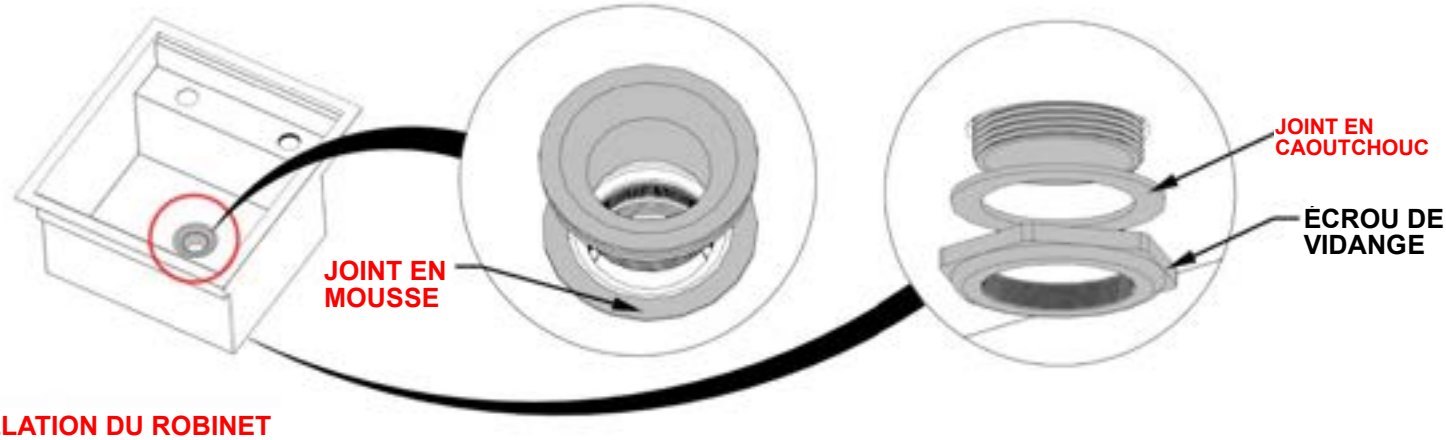

2. INSTALLATION DU ROBINET

- INSTALLER LE ROBINET EN PLAÇANT LA POIGNÉE ET LE BEC DANS LES OUVERTURES DE L'ÉVIER ET EN LES FIXANT EN PLACE À L'AIDE D'UN ÉCROU.
- INSÉRER DES VIS POUR VERROUILLER.
- CONNECTER LES LIGNES DE ROBINETS D'EAU ENTRE ELLES.

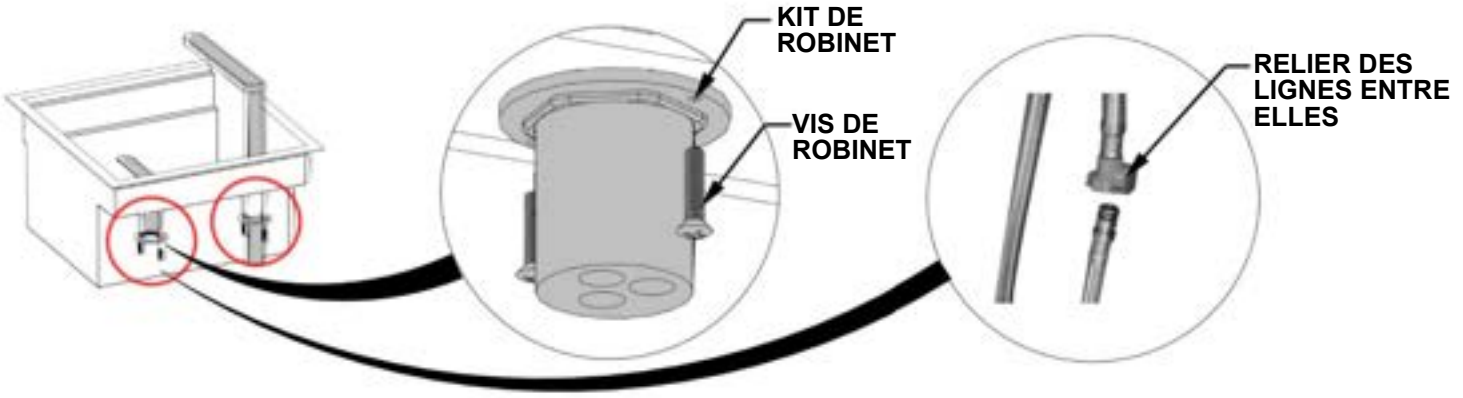

3. INSTALLATION DU RACCORD DE VIDANGE

- FIXER LE RACCORD DE DRAINAGE AU DRAIN DE L'ÉVIER.

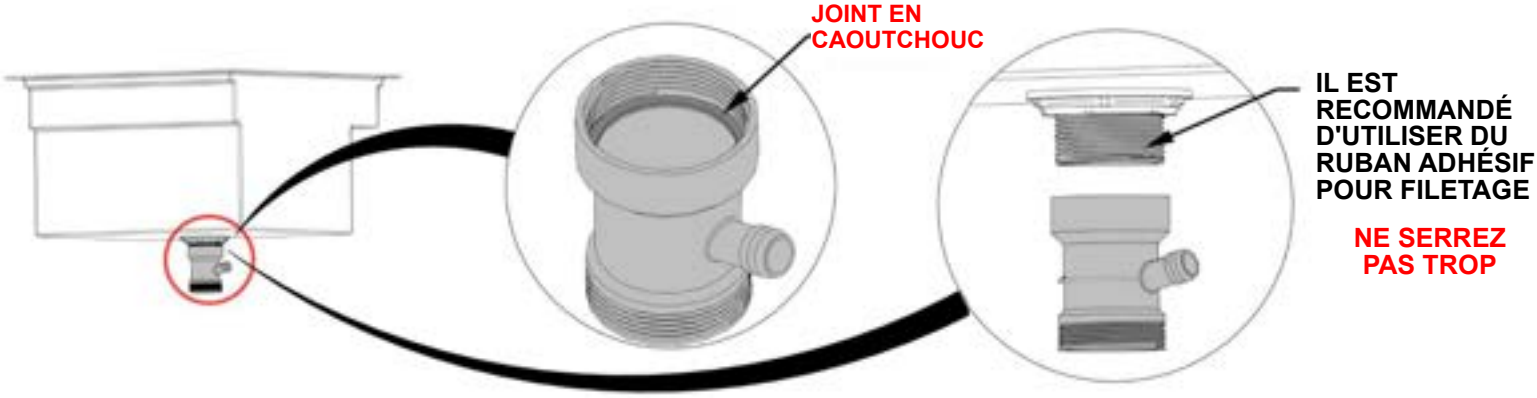

ÉTAPE 92B - PRÉ-ASSEMBLAGE DE L'ÉVIER



A16 (x1) ASSEMBLAGE D'ÉVIER - A4M03143
15 1/8"x15 5/16"x16 7/8" (384x389x429)

4. INSTALLATION DU DRAIN DE TROP-PLEIN

- ASSUREZ-VOUS QUE LE JOINT EN CAOUTCHOUC EST INSTALLÉ DANS LE DRAIN DE TROP-PLEIN.
- INSÉRER LA VIS DE DRAINAGE POUR MAINTENIR EN PLACE.

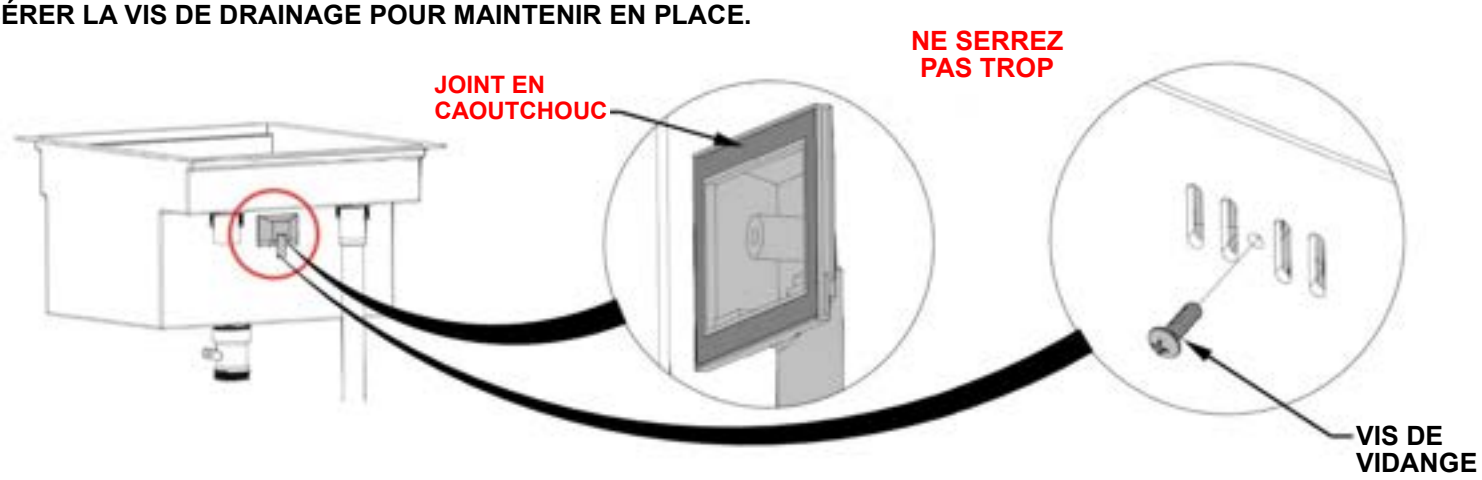

5. INSTALLATION DU DRAIN DE TROP-PLEIN

- FIXER LE DRAIN DE TROP-PLEIN EN CONNECTANT CHAQUE EXTRÉMITÉ COMME INDIQUÉ.

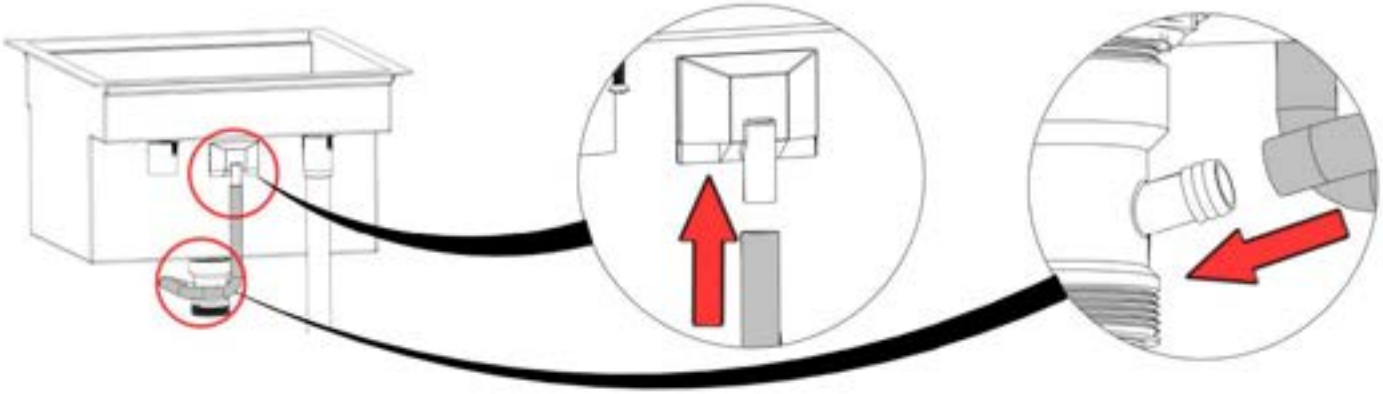

6. INSTALLATION DU DRAIN PRINCIPAL ET DU SIPHON

- FIXER LE SIPHON ET LE TUYAU DE VIDANGE ONDULÉ AU RACCORD DE VIDANGE.

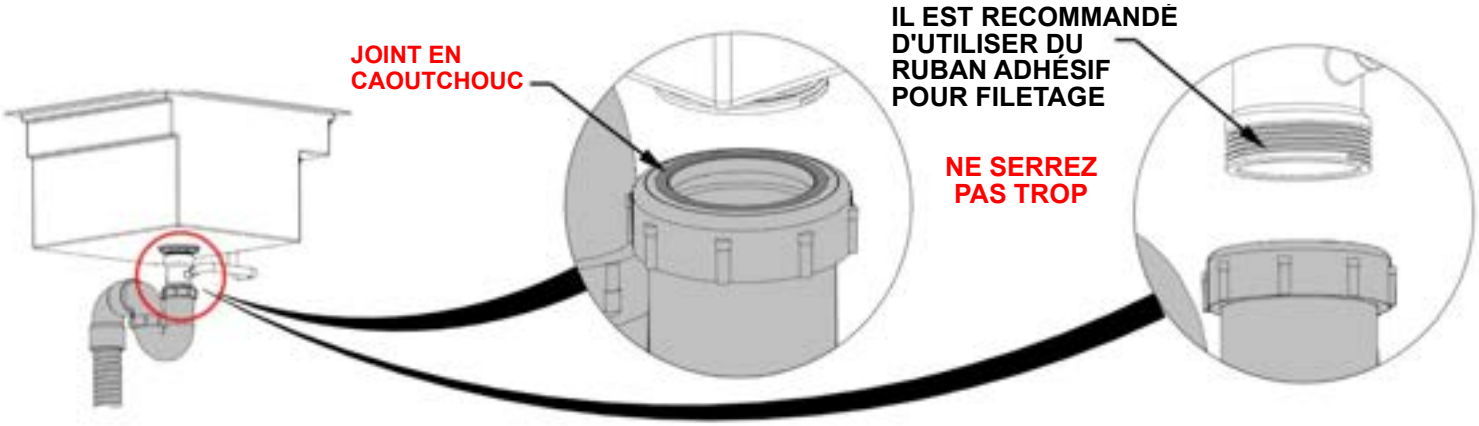

ÉTAPE 92C – INSTALLATION DE L'ÉVIER

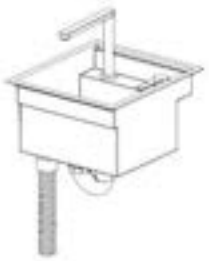

A16 (x1) ASSEMBLAGE DE L'ÉVIER - A4Mini43
15 1/8"x15 5/16"x16 7/8" (384x389x429)



A4M03151 (x1) ADAPTATEUR DE TUYAU D'ARROSAGE

- UN FILTRE À ÉVACUATION DOIT ÊTRE UTILISÉ LORSQUE VOUS JETEZ DES ALIMENTS À L'INTÉRIEUR DE L'ÉVIER.
- NE LAISSE PAS DE MATÉRIAU SOLIDE PÉNÉTRER DANS LE BAC DE L'ÉVIER.

OPTIONS DE RACCORDEMENT D'ALIMENTATION EN EAU :

- FIXATION DU TUYAU D'ARROSAGE À L'AIDE DE L'ADAPTATEUR FOURNI
- CONDUITE D'ALIMENTATION EN EAU

OPTIONS POUR L'ÉVACUATION DES ÉVACUATIONS :

- SEAU OU CONTENEUR D'EAUX GRISES
- DRAIN FRANÇAIS OU BASSIN SEC
- SYSTÈME D'ÉGOUT INTÉGRÉ
- VÉRIFIEZ LES EXIGENCES LOCALES.

FIXER L'ADAPTATEUR À LA CONDUITE D'ADMISSION ET SERRER AVEC UNE CLÉ

3151 (x1)
ADAPTATEUR DE TUYAU D'ARROSAGE

IL EST RECOMMANDÉ D'APPLIQUER UN FIN PERLE DE SILICONE SUR LE DESSOUS DE TOUTES LES BRIDES D'ÉVIER AVANT L'INSTALLATION

A16 (x1)
ASSEMBLAGE D'ÉVIER

ÉTAPE 93A - INSTALLATION DU MARBRE DANS L'ARMOIRE DU RÉFRIGÉRATEUR

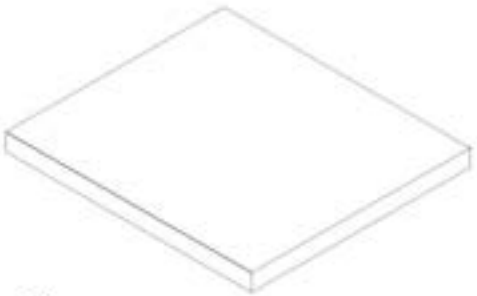

M3 (x1) ARMOIRE RÉFRIGÉRATEUR MARBRE - A4M03602
28 1/8"x24 15/16"x1 15/16" (50x634x715)

- SEULES LES ARMOIRES DE CUISINE SONT PRÉSENTÉES POUR DÉTAILS.
- IL EST RECOMMANDÉ DE FAIRE METTRE EN PLACE LE COMPTOIR EN MARBRE PAR AU MOINS DEUX PERSONNES.
- GLISSEZ EN PLACE JUSQU'À CE QUE LE MARBRE SOIT SERRÉ CONTRE LE POTEAU ET QUE LES CÔTÉS SOIENT AU NIVEAU DU PANNEAU.
- LORSQUE VOUS METTEZ LE MARBRE EN PLACE, ASSUREZ-VOUS QUE VOS DOIGTS SONT LIBRE ET NON SOUS LE MARBRE.

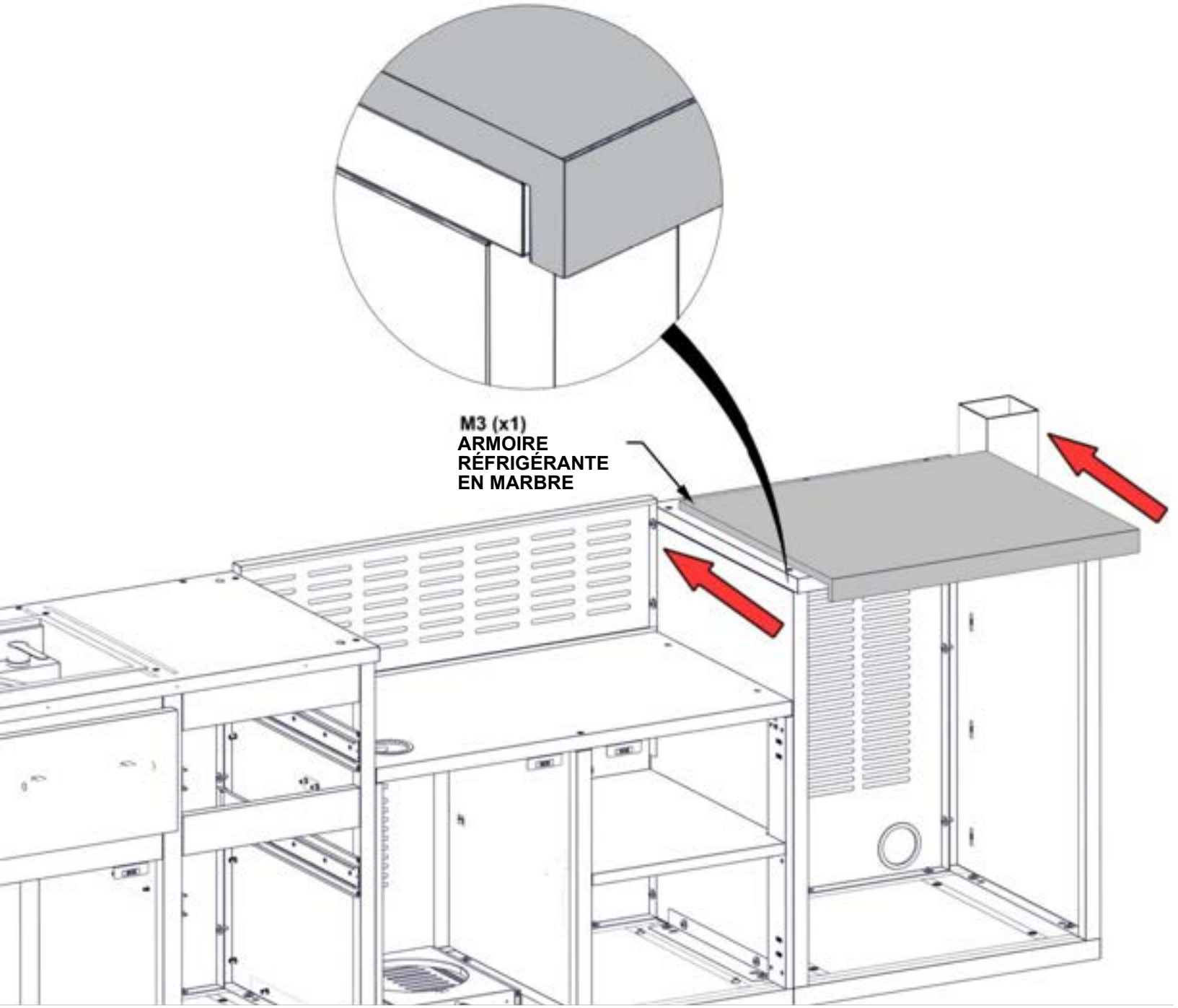

ÉTAPE 93B - INSTALLATION DU MARBRE DANS L'ARMOIRE DU RÉFRIGÉRATEUR

QTÉ	NUMÉRO D'ARTICLE	DESCRIPTION
4	H101292	TETE CYLINDRIQUE TORX 1/4 - 20 x 3/4 "
4	H101053	RONDELLE EN ACIER - 6 x 20
4	H101054	RONDELLE D'ÉTANCHÉITÉ

- **SEULES LES ARMOIRES DE CUISINE SONT PRÉSENTÉES POUR DÉTAILS.**
- **ASSUREZ-VOUS D'UTILISER LE BON MATÉRIEL POUR CETTE ÉTAPE.**
- **UNE FOIS LE MARBRE EN PLACE, IL EST RECOMMANDÉ DE LE RECOUVRIR D'UN MORCEAU DE CARTON OU DE MOUSSE JUSQU'À LA FIN DE L'ASSEMBLAGE POUR ÉVITER TOUT DOMMAGE.**
- **N'UTILISEZ PAS LA SURFACE EN MARBRE COMME ÉTABLISSEMENT DE TRAVAIL.**

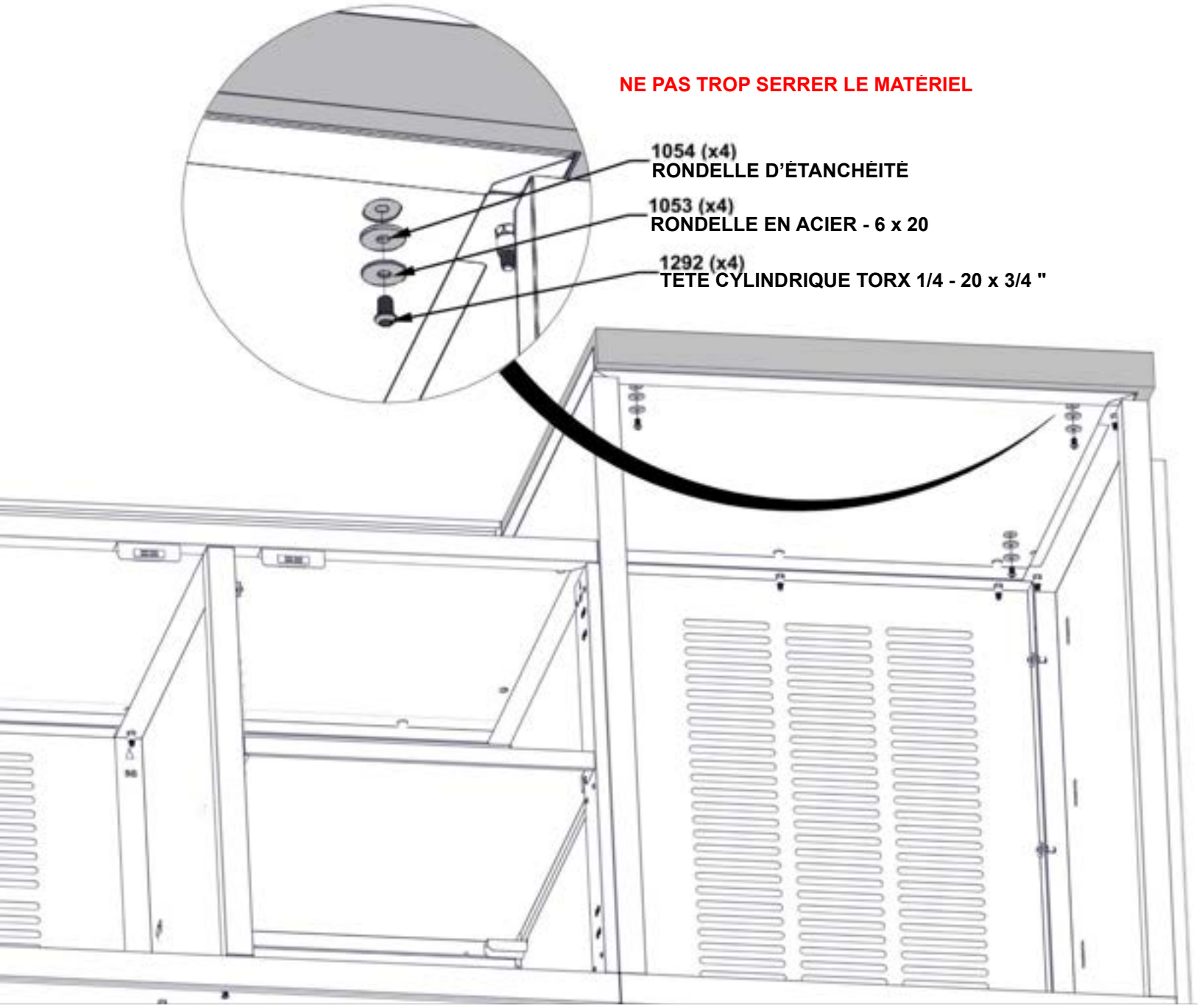

ÉTAPE 94A - INSTALLATION DU MARBRE DU MEUBLE-ÉVIER

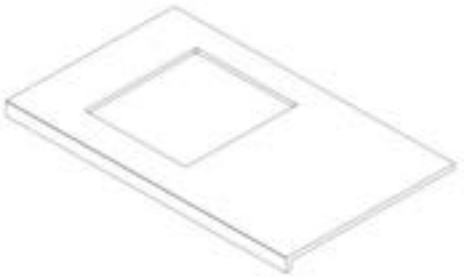

M2 (x1) MEUBLE ÉVIER MARBRE - A4M03568
41 1/2"x24 15/16"x1 15/16" (49x633x1054)

- SEULES LES ARMOIRES DE CUISINE SONT PRÉSENTÉES POUR DÉTAILS.
- IL EST RECOMMANDÉ D'AVOIR AU MOINS DEUX PERSONNES POUR INSTALLER LE COMPTOIR EN MARBRE.
- GLISSEZ EN PLACE JUSQU'À CE QUE LE MARBRE SOIT SERRÉ CONTRE LE POTEAU ET QUE LES CÔTÉS SOIENT AU NIVEAU DU PANNEAU.
- LORSQUE VOUS METTEZ LE MARBRE EN PLACE, ASSUREZ-VOUS QUE VOS DOIGTS SONT LIBRE ET NON SOUS LE MARBRE.

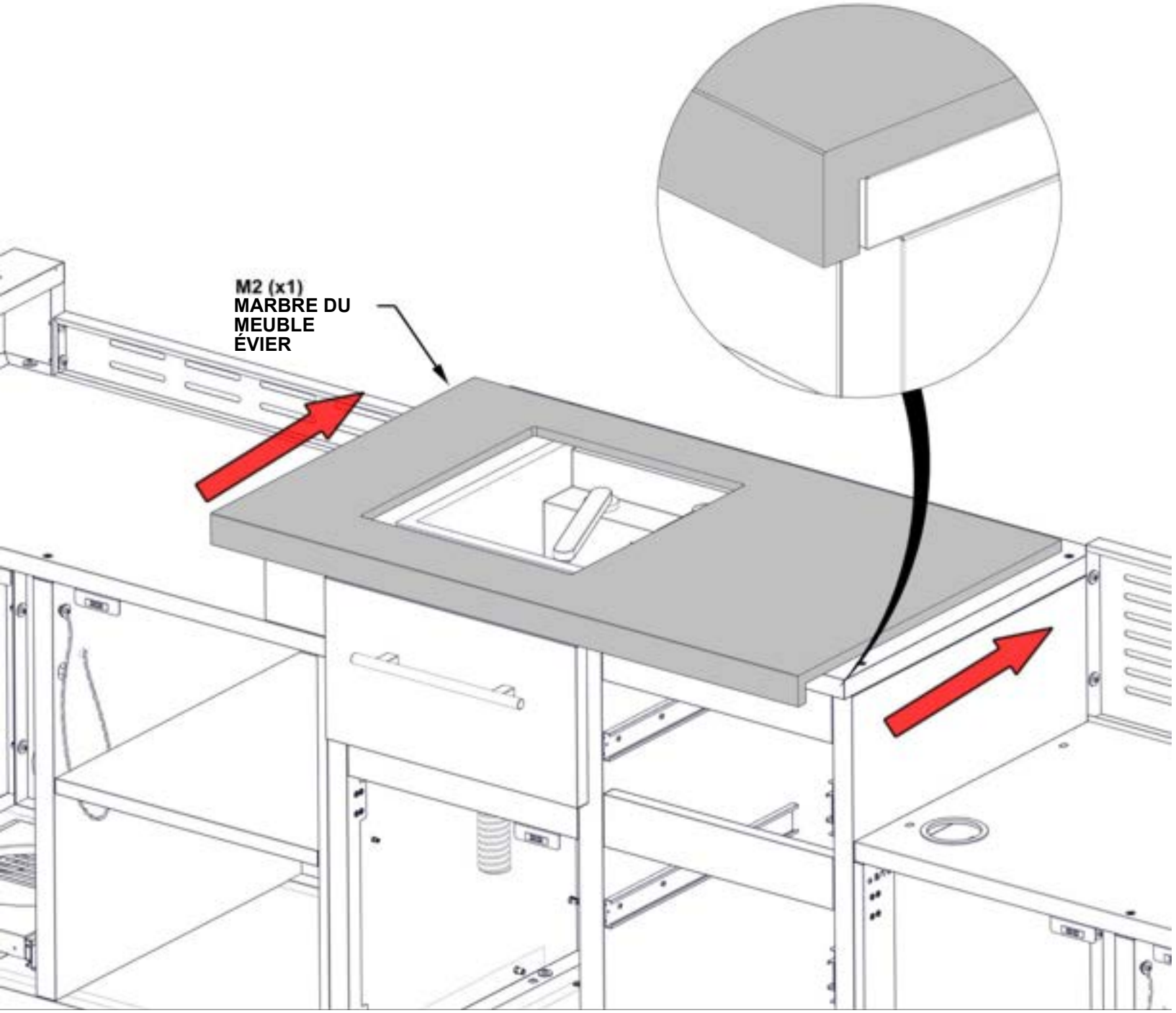

ÉTAPE 94B - INSTALLATION DU MARBRE DU MEUBLE-ÉVIER

QTÉ	NUMÉRO D'ARTICLE	DESCRIPTION
4	H101292	TETE CYLINDRIQUE TORX 1/4 - 20 x 3/4 "
4	H101053	RONDELLE EN ACIER - 6 x 20
4	H101054	RONDELLE D'ÉTANCHÉITÉ

- SEULES LES ARMOIRES DE CUISINE SONT PRÉSENTÉES POUR DÉTAILS.
- ASSUREZ-VOUS D'UTILISER LE BON MATÉRIEL POUR CETTE ÉTAPE.
- UNE FOIS LE MARBRE EN PLACE, IL EST RECOMMANDÉ DE LE RECOUVRIR D'UN MORCEAU DE CARTON OU DE MOUSSE JUSQU'À LA FIN DE L'ASSEMBLAGE POUR ÉVITER TOUT DOMMAGE.
- N'UTILISEZ PAS LA SURFACE EN MARBRE COMME ÉTABLISSEMENT DE TRAVAIL.

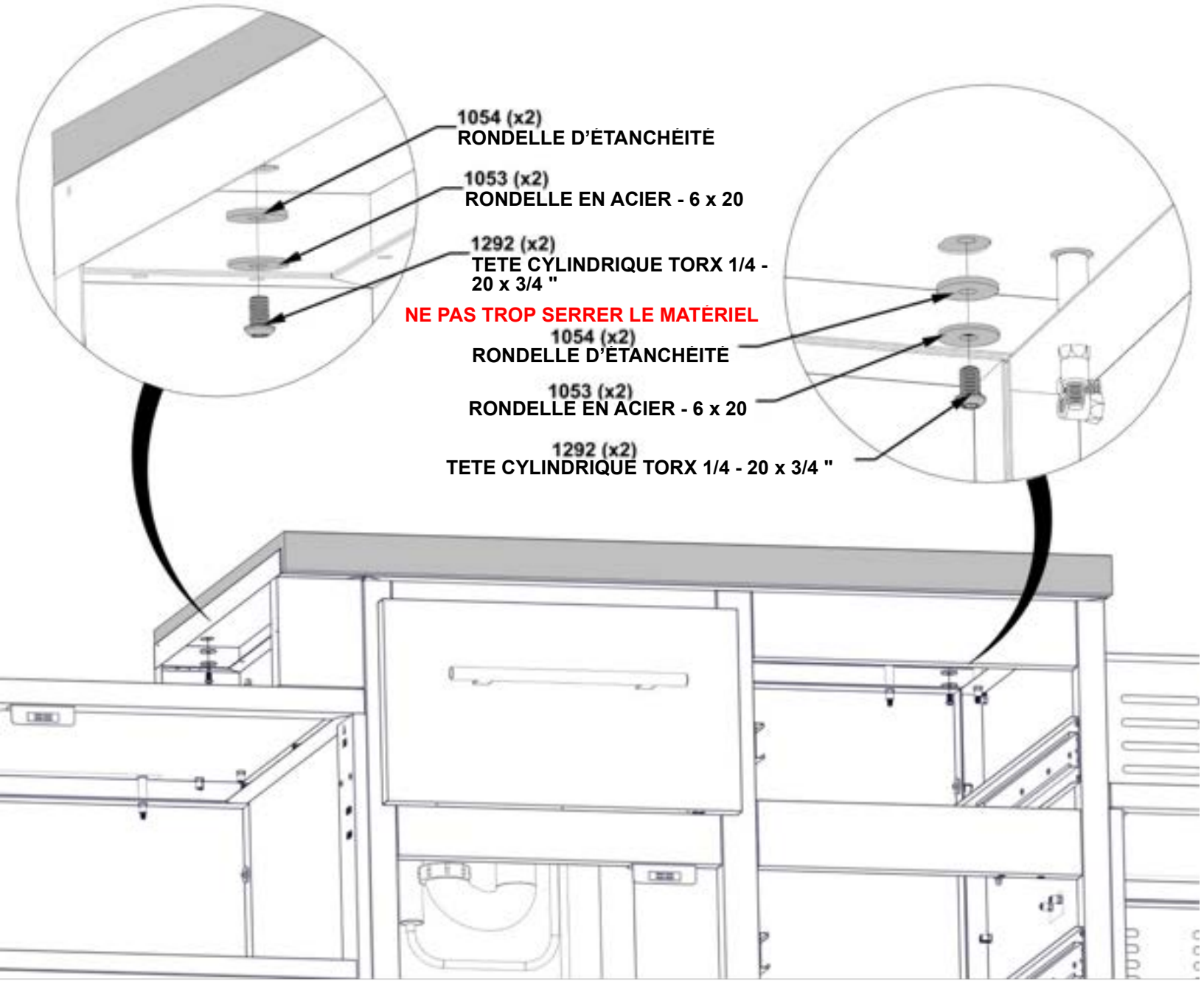

ÉTAPE 95 - INSTALLATION DU MARBRE DU MEUBLE ÉVIER

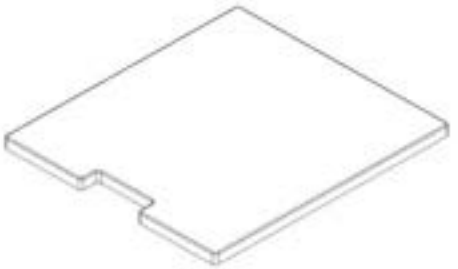

M5 (x1) **COUVERCLE D'ÉVIER EN MARBRE - A4M03147**
11/16"x14 3/4"x16 5/16" (18x375x415)

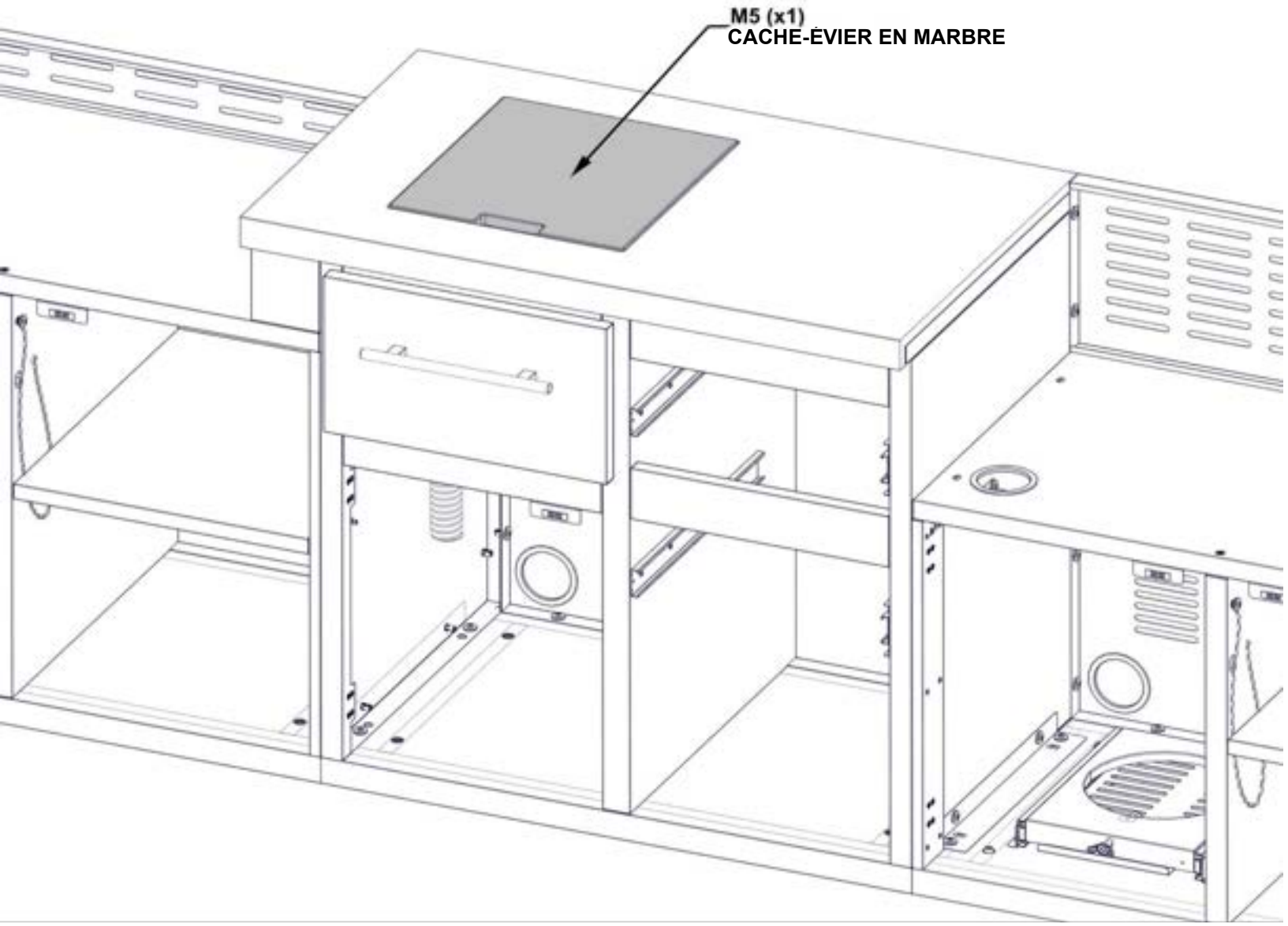

ÉTAPE 96A - INSTALLATION DU MARBRE DANS L'ARMOIRE DU FOUR À PIZZA



M1 (x1) ARMOIRE POUR FOUR À PIZZA EN MARBRE - A4M03553
24 13/16"x4 5/16"x1 15/16" (50x109x630)

- SEULES LES ARMOIRES DE CUISINE SONT PRÉSENTÉES POUR DÉTAILS.
- IL EST RECOMMANDÉ D'AVOIR AU MOINS DEUX PERSONNES POUR INSTALLER LE COMPTOIR EN MARBRE.
- GLISSEZ EN PLACE JUSQU'À CE QUE LE MARBRE SOIT SERRÉ CONTRE LE POTEAU ET QUE LES CÔTÉS SOIENT AU NIVEAU DU PANNEAU.
- LORS DE LA MISE EN PLACE DU MARBRE, ASSUREZ-VOUS QUE VOS DOIGTS SONT LIBRE ET NON SOUS LE MARBRE.

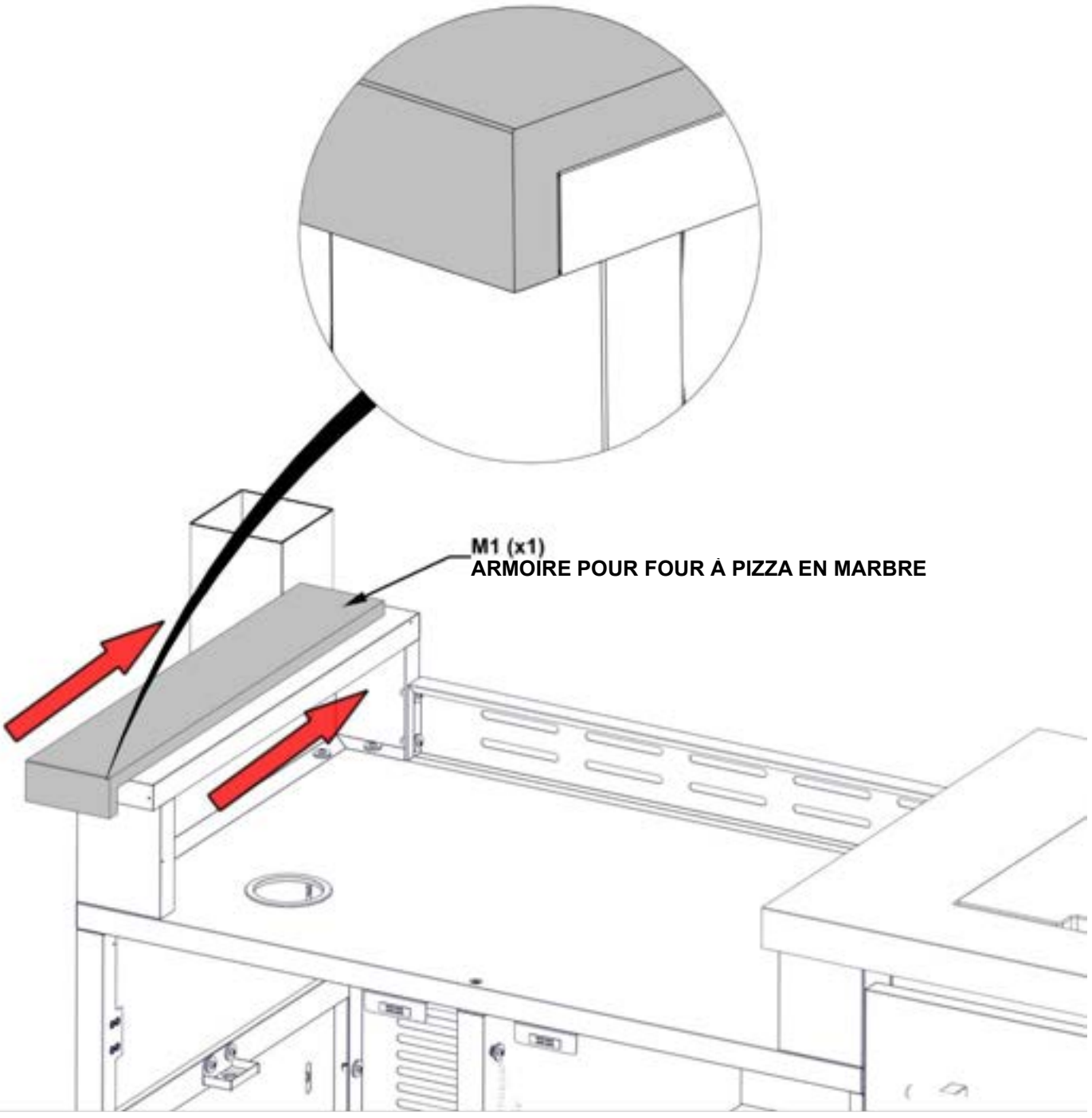

ÉTAPE 96B - INSTALLATION DU MARBRE DU MEUBLE-ÉVIER

QTÉ	NUMÉRO D'ARTICLE	DESCRIPTION
2	H101292	TETE CYLINDRIQUE TORX 1/4 - 20 x 3/4 "
2	H101053	RONDELLE EN ACIER - 6 x 20
2	H101054	RONDELLE D'ÉTANCHÉITÉ

- SEULES LES ARMOIRES DE CUISINE SONT PRÉSENTÉES POUR DÉTAILS.

- ASSUREZ-VOUS D'UTILISER LE BON MATÉRIEL POUR CETTE ÉTAPE.

- UNE FOIS LE MARBRE EN PLACE, IL EST RECOMMANDÉ DE LE RECOUVRIR D'UN MORCEAU DE CARTON OU DE MOUSSE JUSQU'À LA FIN DE L'ASSEMBLAGE POUR ÉVITER TOUT DOMMAGE.

- N'UTILISEZ PAS LA SURFACE EN MARBRE COMME ÉTABLISSEMENT DE TRAVAIL.

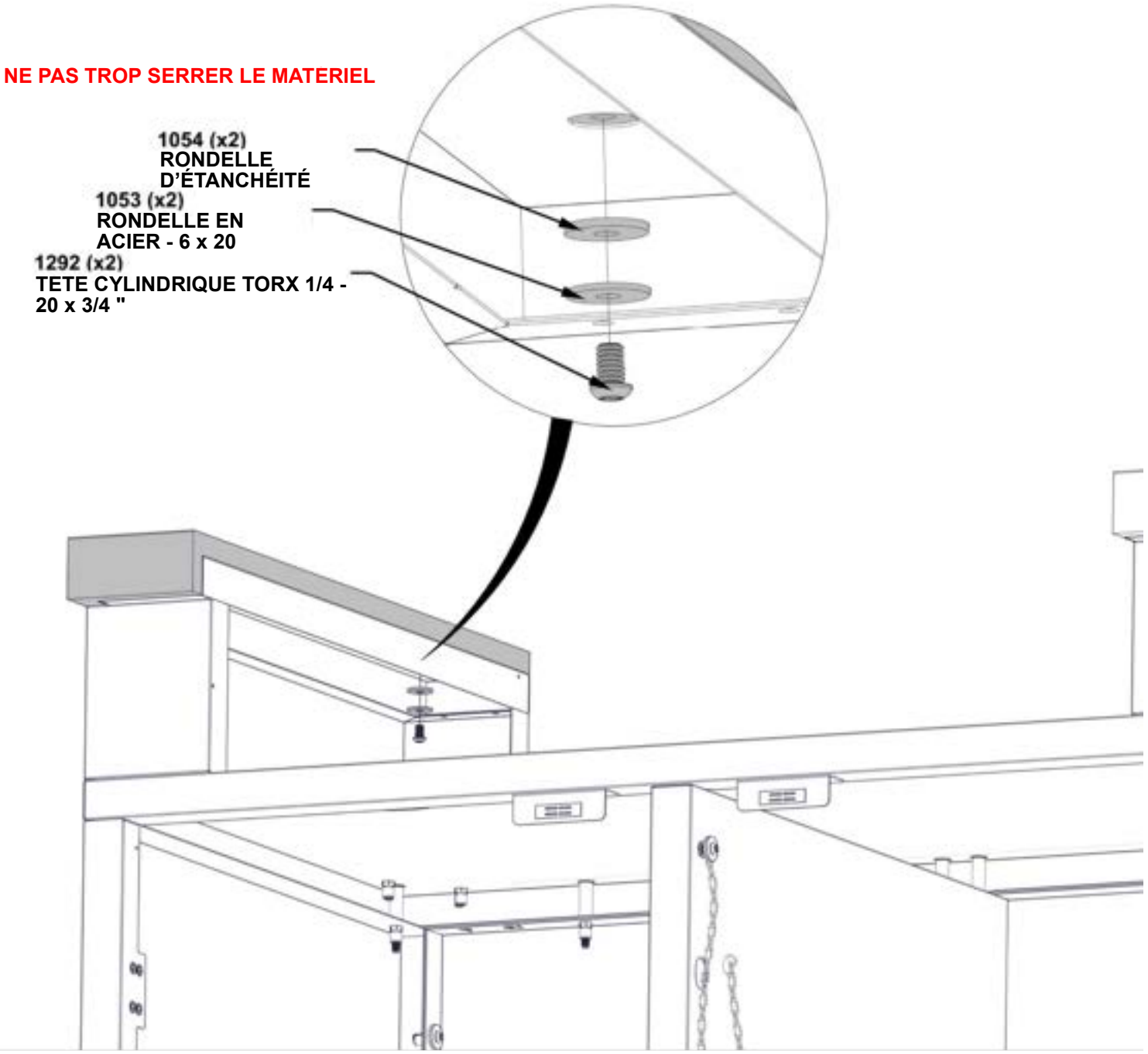

ÉTAPE 97A - ASSEMBLAGE DE LA POUBELLE DE CUISINE

QTÉ	NUMÉRO D'ARTICLE	DESCRIPTION
6	H101289	VIS À TÊTE CYLINDRIQUE 8-32x1/2" INOX



H3 (x1) ASSEMBLAGE DE SUPPORT DE POUBELLE - A4M03610
18 1/16"x15 13/16"x (35x401.60x458)



A11 (x2) PANNEAU TRIANGULAIRE - A4M03086
13/16"x13 3/4"x13 3/4" (20x350x350)

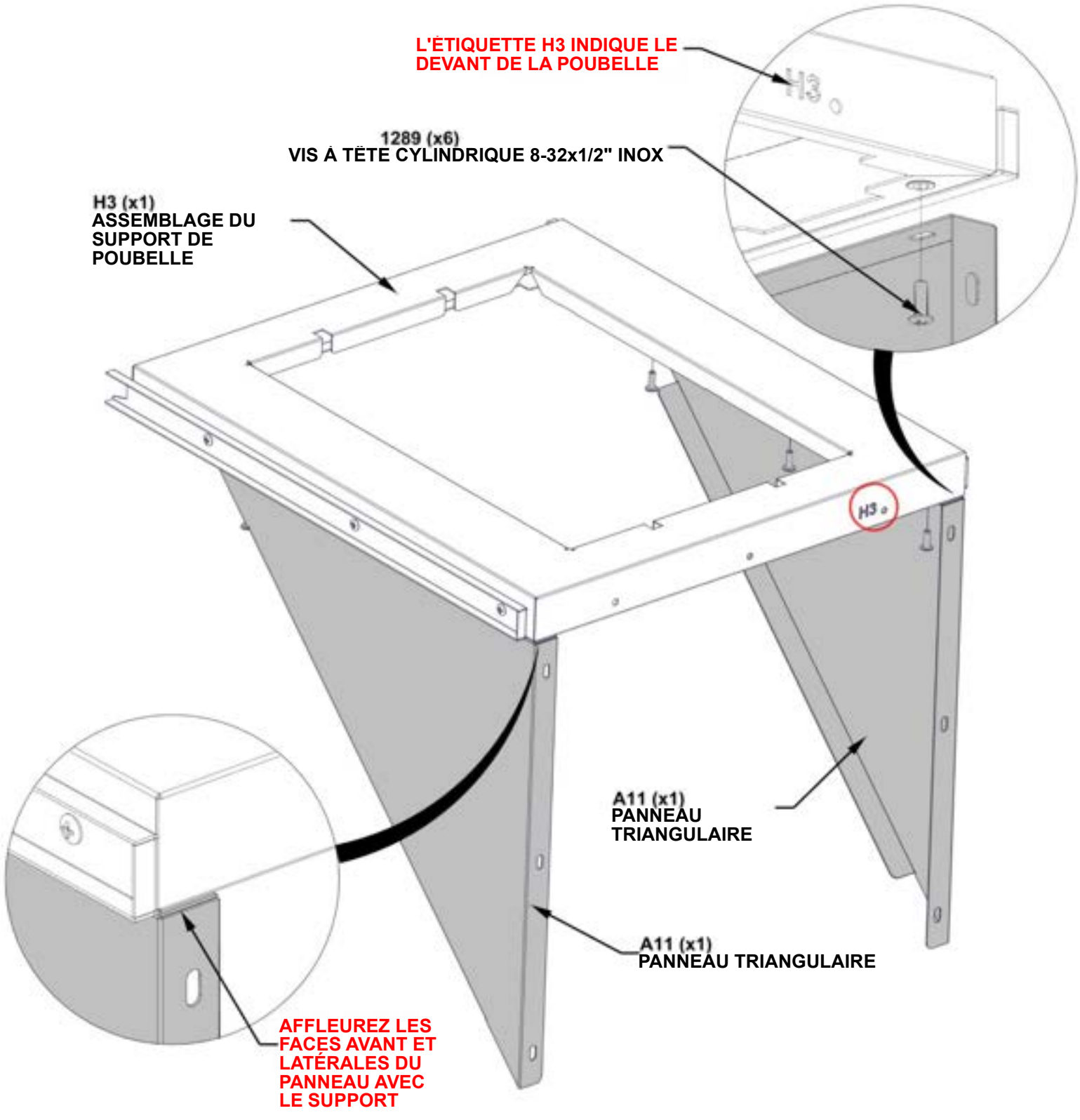

ÉTAPE 97B - ASSEMBLAGE DE LA POUBELLE DE CUISINE



QTÉ	NUMÉRO D'ARTICLE	DESCRIPTION
9	H101289	VIS À TÊTE CYLINDRIQUE 8-32x1/2" INOX

D9 (x1) ASSEMBLAGE PANNEAU POUBELLE - A4M03608
22 1/4"x17 3/4"x15/16" (24.00x451.00x565.00)

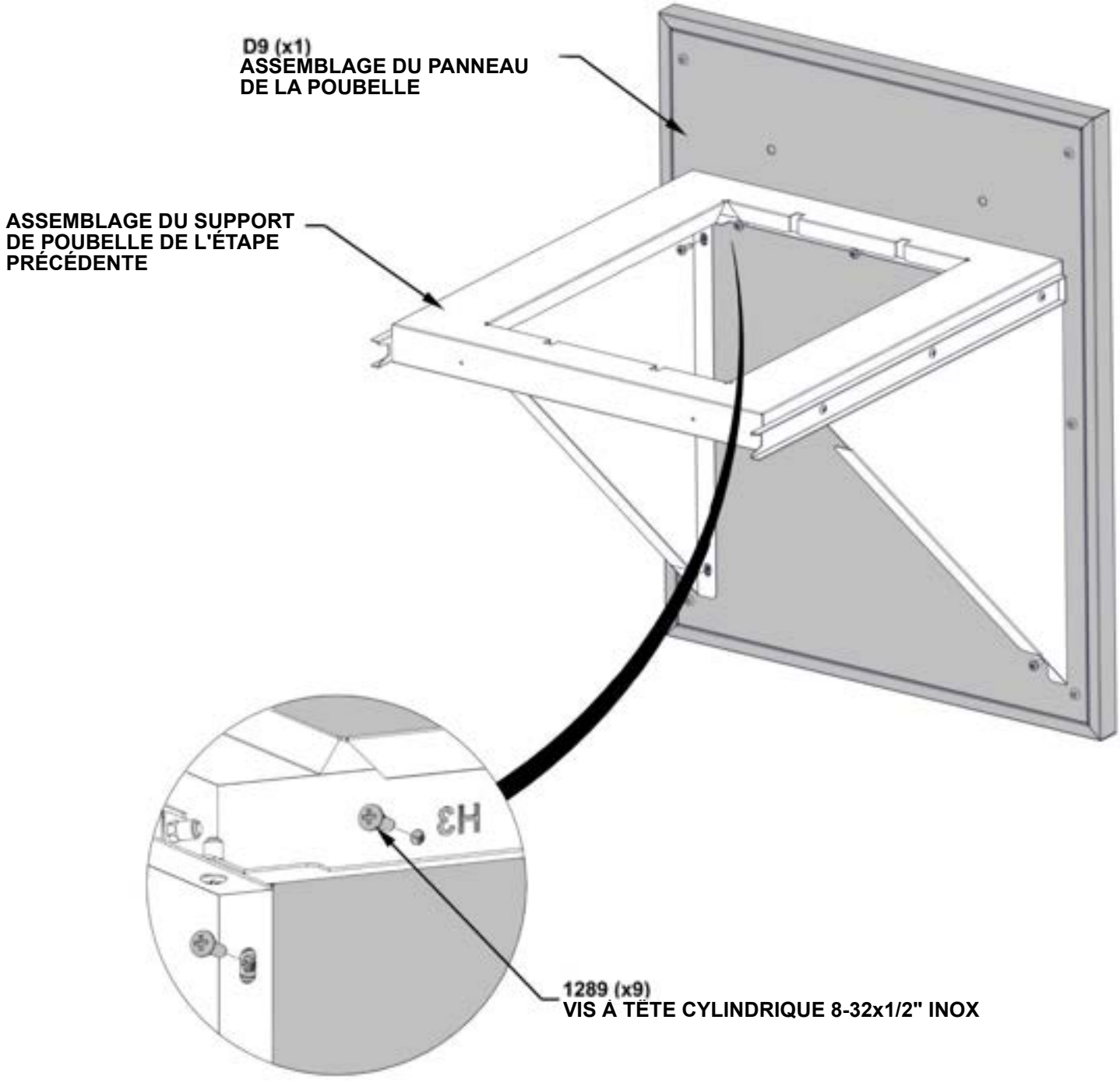

ÉTAPE 97C - ASSEMBLAGE DE LA POUBELLE DE CUISINE



QTÉ	NUMÉRO D'ARTICLE	DESCRIPTION
2	H101307	BOULON À ÉPAULE 8-32x30mm INOX

H2 (x1) POIGNÉE EN ACIER INOXYDABLE - A4M03024
5/8"x1 9/16"x11 13/16" (16x40x300)

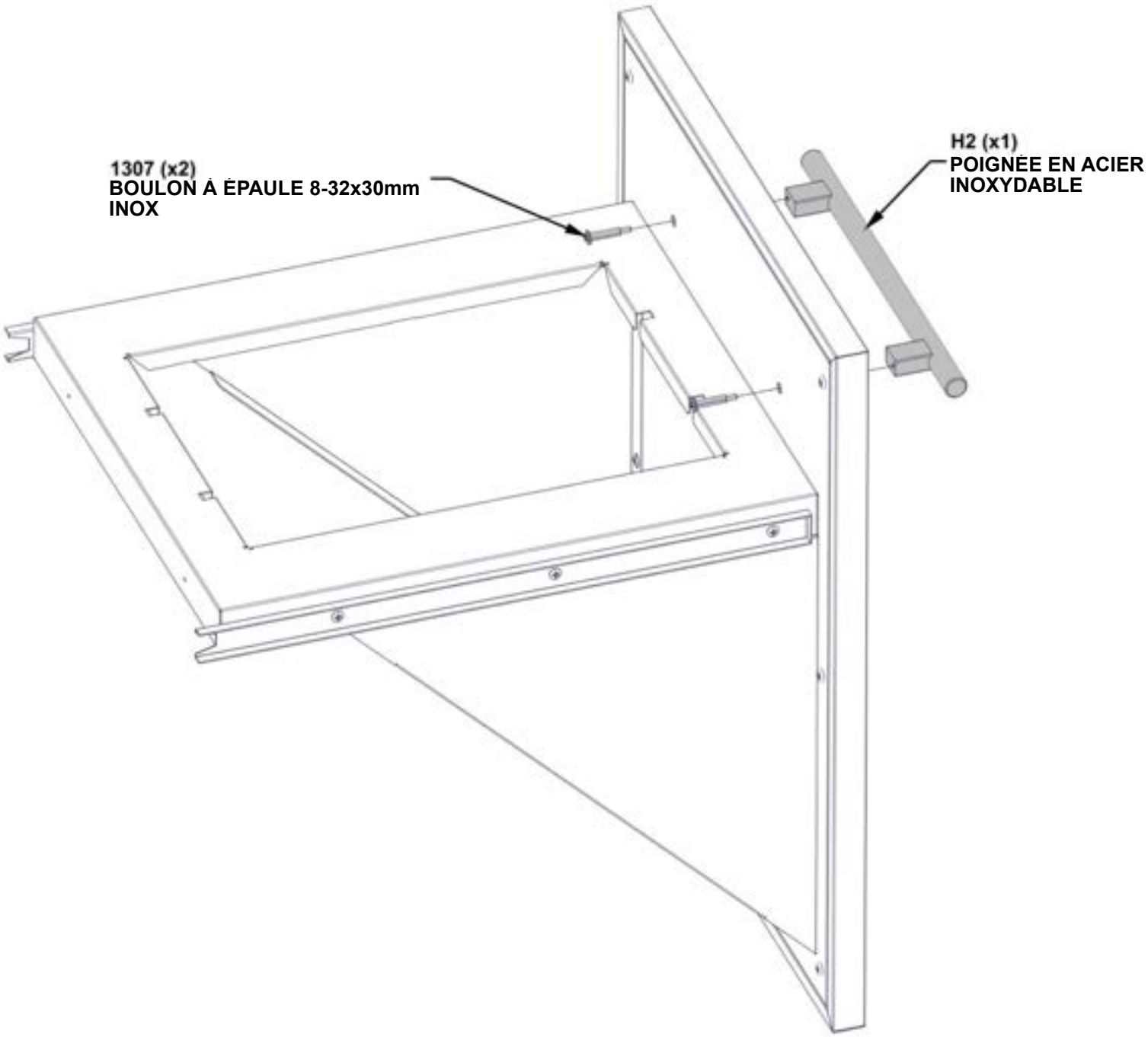

ÉTAPE 98 – INSTALLATION DE LA POUBELLE DE CUISINE



ASSEMBLAGE DE LA POUBELLE À PARTIR DE L'ÉTAPE 97

- **SEULES LES ARMOIRES DE CUISINE SONT PRÉSENTÉES POUR DÉTAILS.**
- **ATTACHER L'ASSEMBLAGE DE LA POUBELLE EN ALIGNANT LES DEUX EXTRÉMITÉS DES GLISSIÈRES DE TIROIRS ASSEMBLÉES EN USINE L'UNE AVEC L'AUTRE.**
- **APPUYEZ ASSEMBLAGE JUSQU'À CE QUE LES GLISSIÈRES DU TIROIR SE CONNECTENT.**

ASSEMBLAGE DE LA POUBELLE

ALIGNEZ LES GLISSIÈRES DU TIROIR SUR LES DEUX CÔTÉS DU SUPPORT DE POUBELLE

FAITES GLISSER LA COURSE INTÉRIEURE DU TIROIR AVANT DE FIXER LES GLISSIÈRES

ÉTAPE 99A – ASSEMBLAGE DU TIROIR DE CUISINE

QTÉ	NUMÉRO D'ARTICLE	DESCRIPTION
9	H101289	VIS À TÊTE CYLINDRIQUE 8-32x1/2" INOX



D4 (x1) ASSEMBLAGE DE CORPS DE TIROIR POUR MEUBLE ÉVIER - A4M03571
22 1/4"x16 1/16"x6 7/16" (164.2x408.4x565.4)

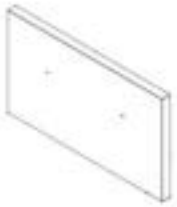

D3 (x1) ASSEMBLAGE DE PANNEAU DE TIROIR POUR MEUBLE D'ÉVIER - A4M03569
17 3/4"x10 1/4"x15/16" (24x260x451)

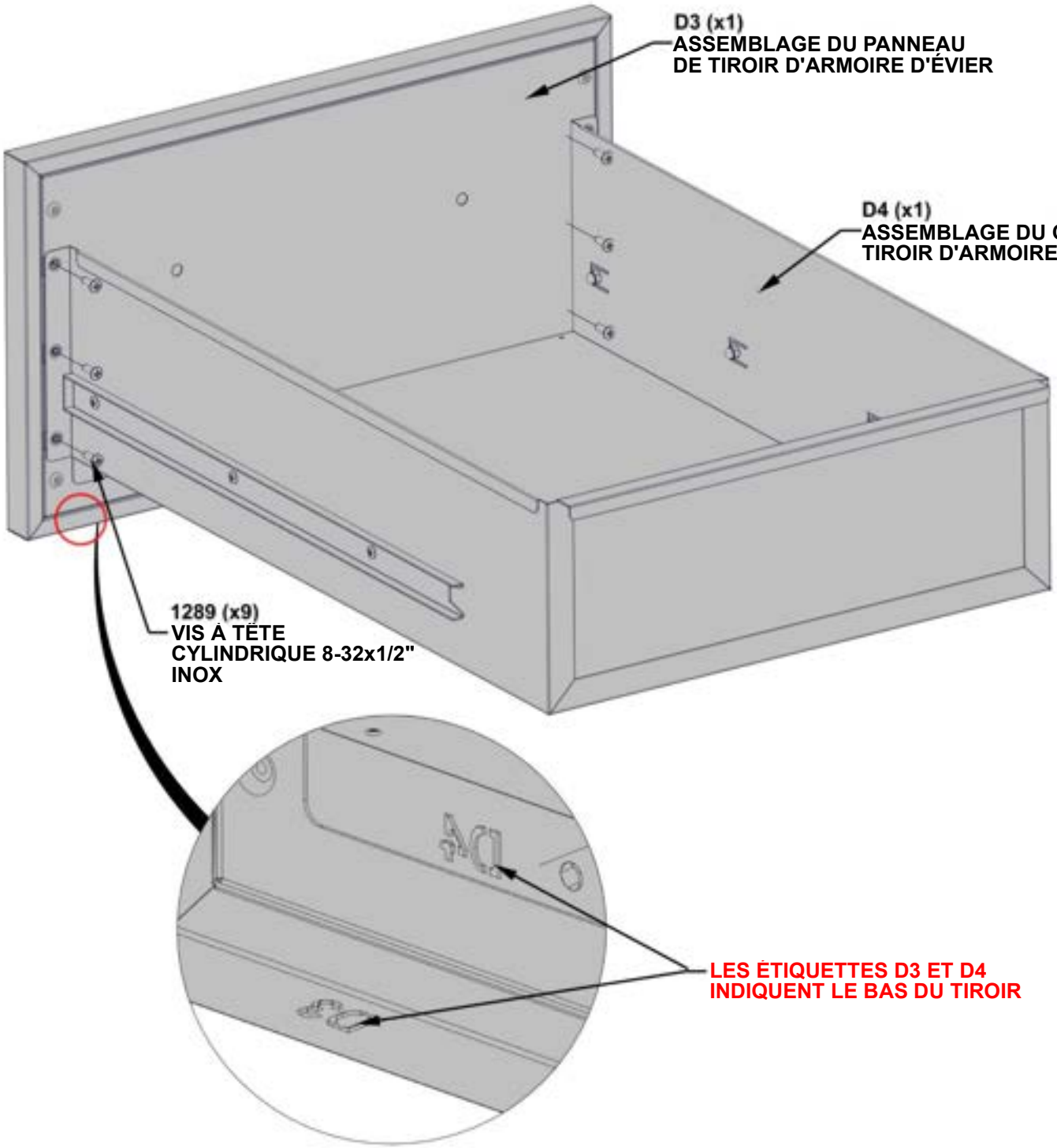

ÉTAPE 99B - ASSEMBLAGE DU TIROIR DE CUISINE

QTÉ	NUMÉRO D'ARTICLE	DESCRIPTION
2	H101307	BOULON À ÉPAULE 8-32x30mm INOX



H2 (x1) **POIGNÉE EN ACIER INOXYDABLE - A4M03024**
5/8"x1 9/16"x11 13/16" (16x40x300)

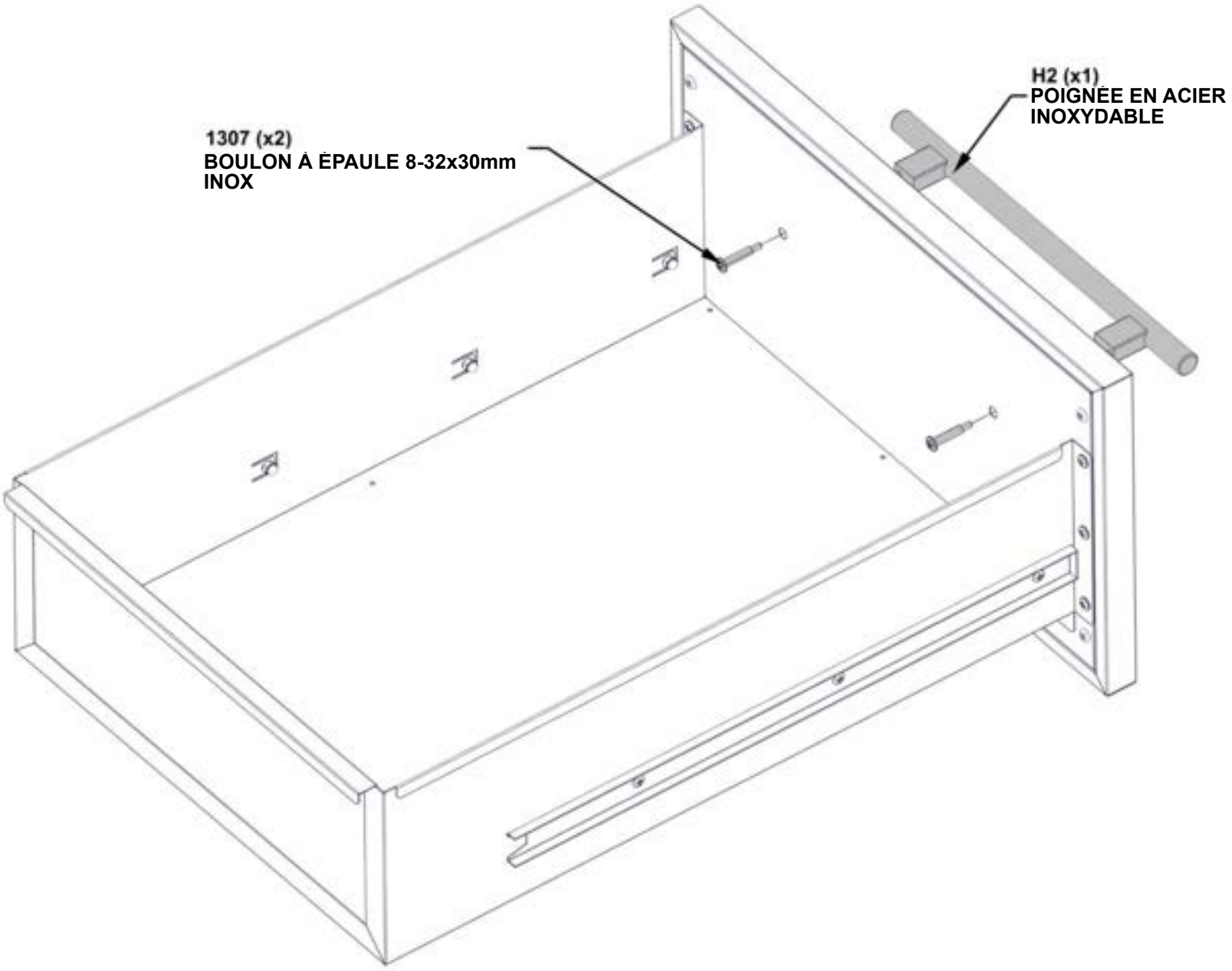

ÉTAPE 100 - INSTALLATION DES TIROIRS DE CUISINE



ASSEMBLAGE DU TIROIR À PARTIR DE L'ÉTAPE 99

- SEULES LES ARMOIRES DE CUISINE SONT PRÉSENTÉES POUR DÉTAILS.
- FIXER L'ASSEMBLAGE DE TIROIRS EN ALIGNANT LES DEUX EXTRÉMITÉS DES GLISSIÈRES DE TIROIRS ASSEMBLÉES EN USINE L'UNE AVEC L'AUTRE.
- APPUYEZ ASSEMBLAGE JUSQU'À CE QUE LES GLISSIÈRES DU TIROIR SE CONNECTENT.

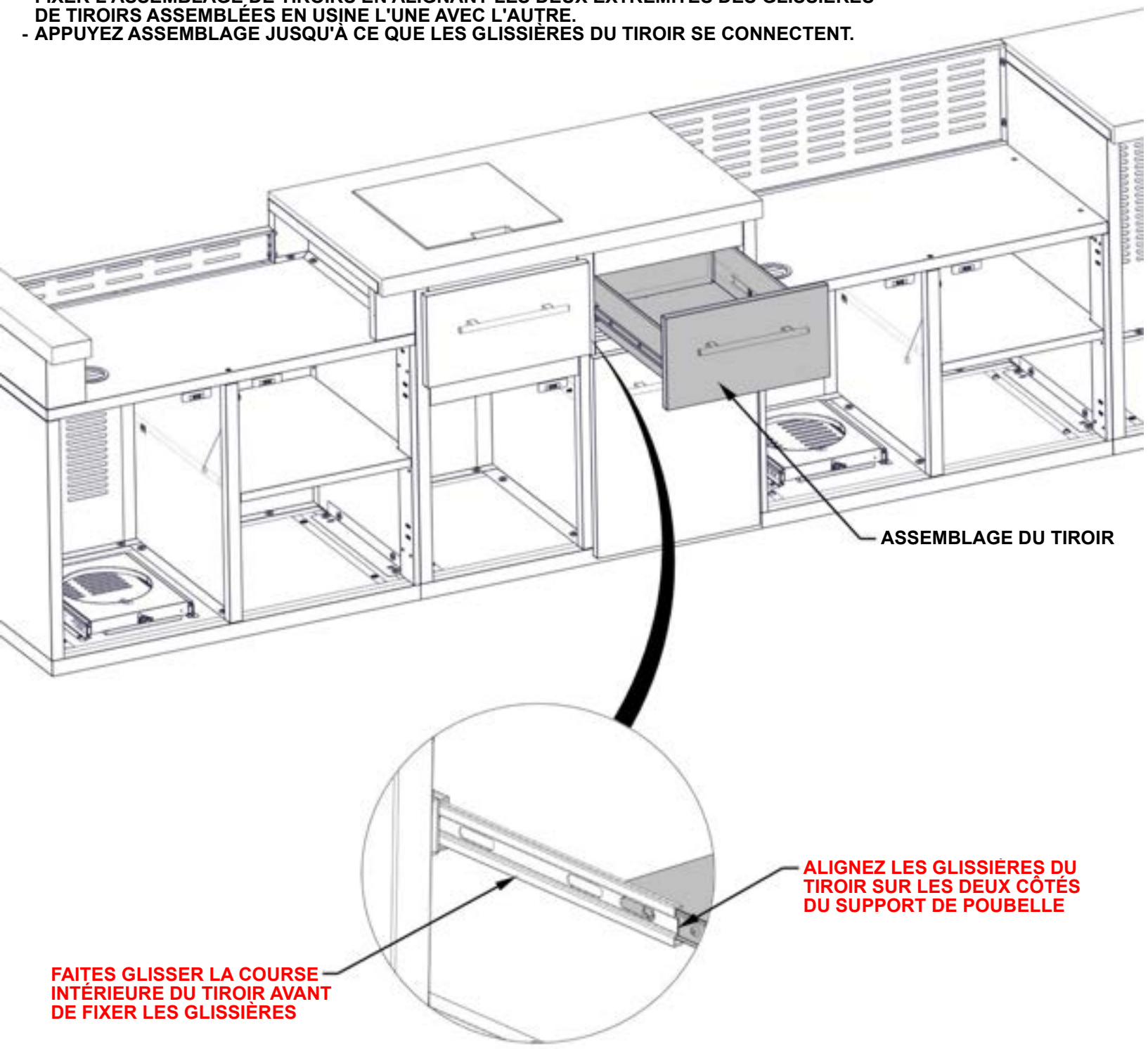

ÉTAPE 101A - ASSEMBLAGE DE LA PORTE

QTÉ	NUMÉRO D'ARTICLE	DESCRIPTION
20	H101185	VIS À TÊTE PLATE PHILLIPS 8-32X.5

D1 (x1) ASSEMBLAGE DE PORTE D'ARMOIRE DE FOUR À PIZZA L - A4M03546
28 7/16"x19 5/8"x15/16" (24x498x722.5)

D2 (x1) ASSEMBLAGE DE PORTE D'ARMOIRE DE FOUR À PIZZA R - A4M03555
28 7/16"x19 5/8"x15/16" (24x498x722.5)

D6 (x1) ASSEMBLAGE DE PORTE D'ARMOIRE D'ÉVIER L - A4M03577
22 1/4"x17 13/16"x15/16" (24x452x565)

D7 (x1) ASSEMBLAGE DE PORTE D'ARMOIRE POUR GRILL L - A4M03587
24 13/16"x19 1/16"x15/16" (24x484.15x630)

D8 (x1) ASSEMBLAGE DE PORTE D'ARMOIRE POUR GRILL R - A4M03590
24 13/16"x19 1/16"x15/16" (24x484.15x630)



A4M03025 (x10)

- INSTALLER LES CHARNIÈRES DE L'ARMOIRE SUR LES CINQ PORTES.

NE PAS TROP SERRER LE MATÉRIEL

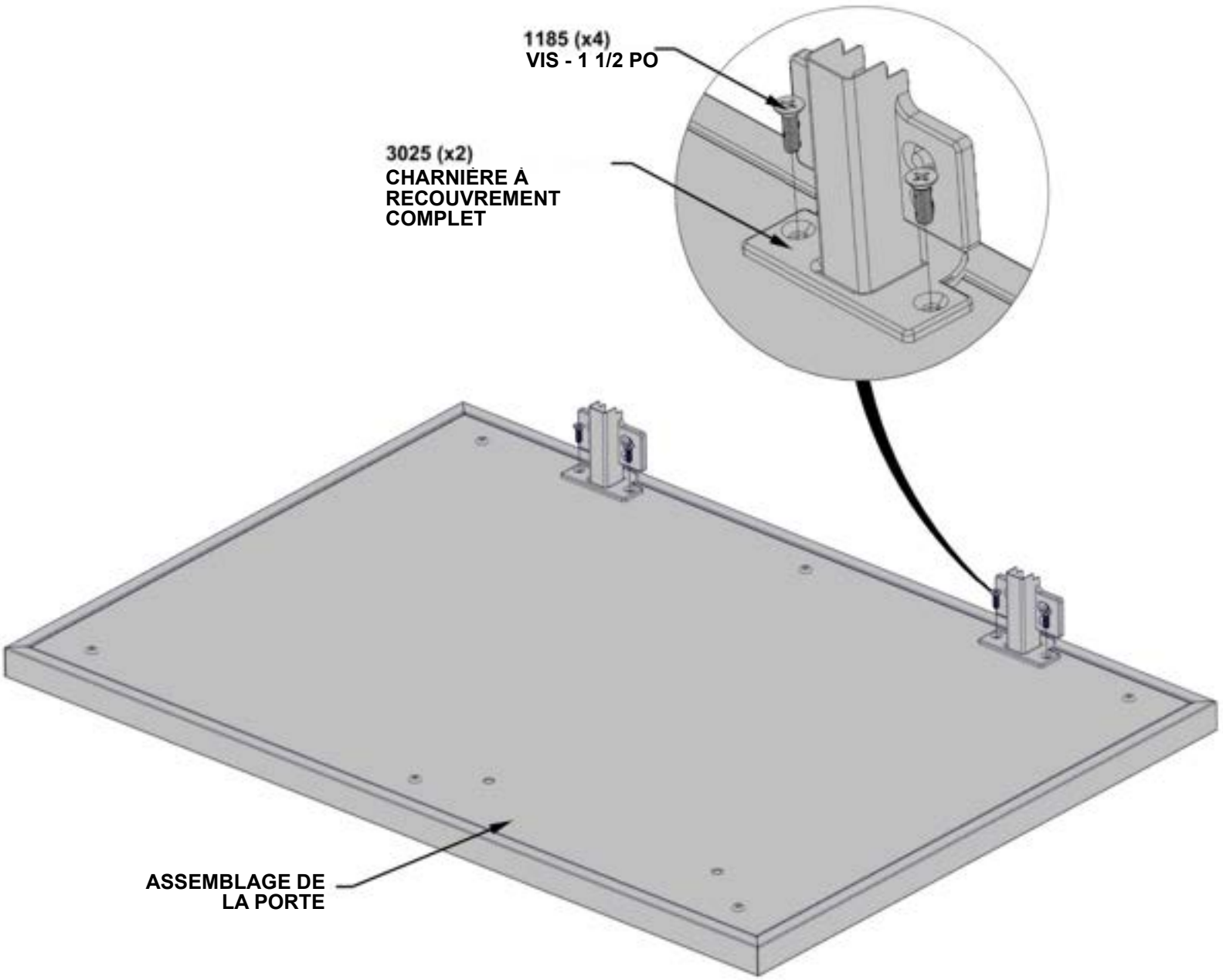

ÉTAPE 101B - ASSEMBLAGE DE LA PORTE

QTÉ	NUMÉRO D'ARTICLE	DESCRIPTION
10	H101307	BOULON À ÉPAULE 8-32x30mm INOX



H2 (x5) **POIGNÉE EN ACIER INOXYDABLE - A4M03024**
5/8"x1 9/16"x11 13/16" (16x40x300)

- INSTALLER LES POIGNÉES D'ARMOIRE SUR LES CINQ PORTES DE L'ÉTAPE PRÉCÉDENTE.

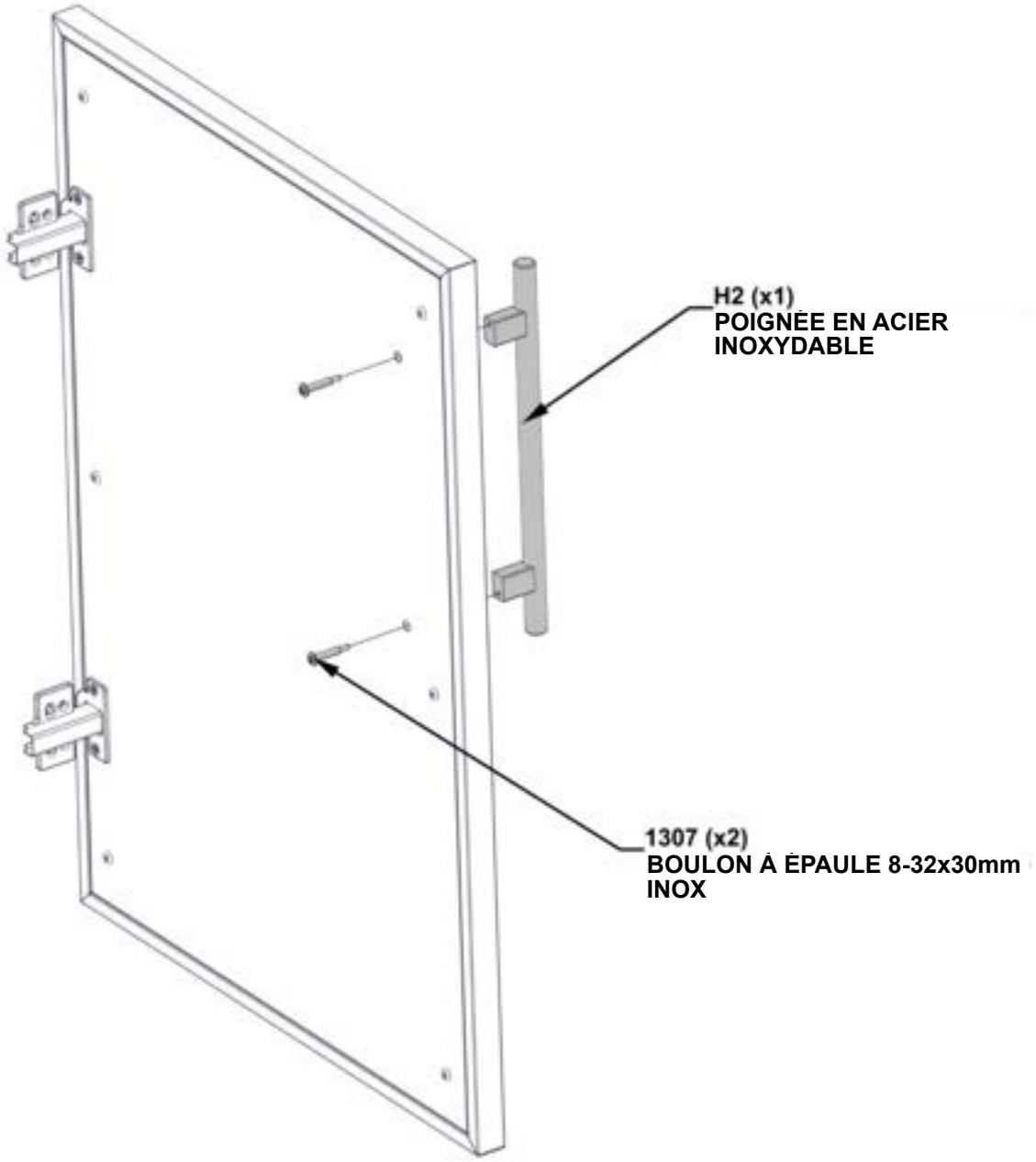

ÉTAPE 102 - FIXATION DE LA PORTE DE L'ARMOIRE



D1 (x1) ASSEMBLAGE DE PORTE D'ARMOIRE DE FOUR À PIZZA L - A4M03546
28 7/16"x19 5/8"x15/16" (24x498x722.5)

QTÉ	NUMÉRO D'ARTICLE	DESCRIPTION
8	H101185	VIS À TÊTE PLATE PHILLIPS 8-32x.5

- SEULES LES ARMOIRES DE CUISINE SONT PRÉSENTÉES POUR DÉTAILS.
- POUR CETTE ÉTAPE, IL EST UTILE DE DEMANDER À UNE PERSONNE SUPPLÉMENTAIRE DE MAINTENIR LA PORTE EN PLACE.
- AVEC LES CHARNIÈRES DE L'ARMOIRE FIXÉES À LA PORTE, ALIGNEZ LES TROUS DU SUPPORT DE CHARNIÈRE AVEC LES INSERTS FILETÉS SUR LE CÔTÉ DU PANNEAU DE L'ARMOIRE.

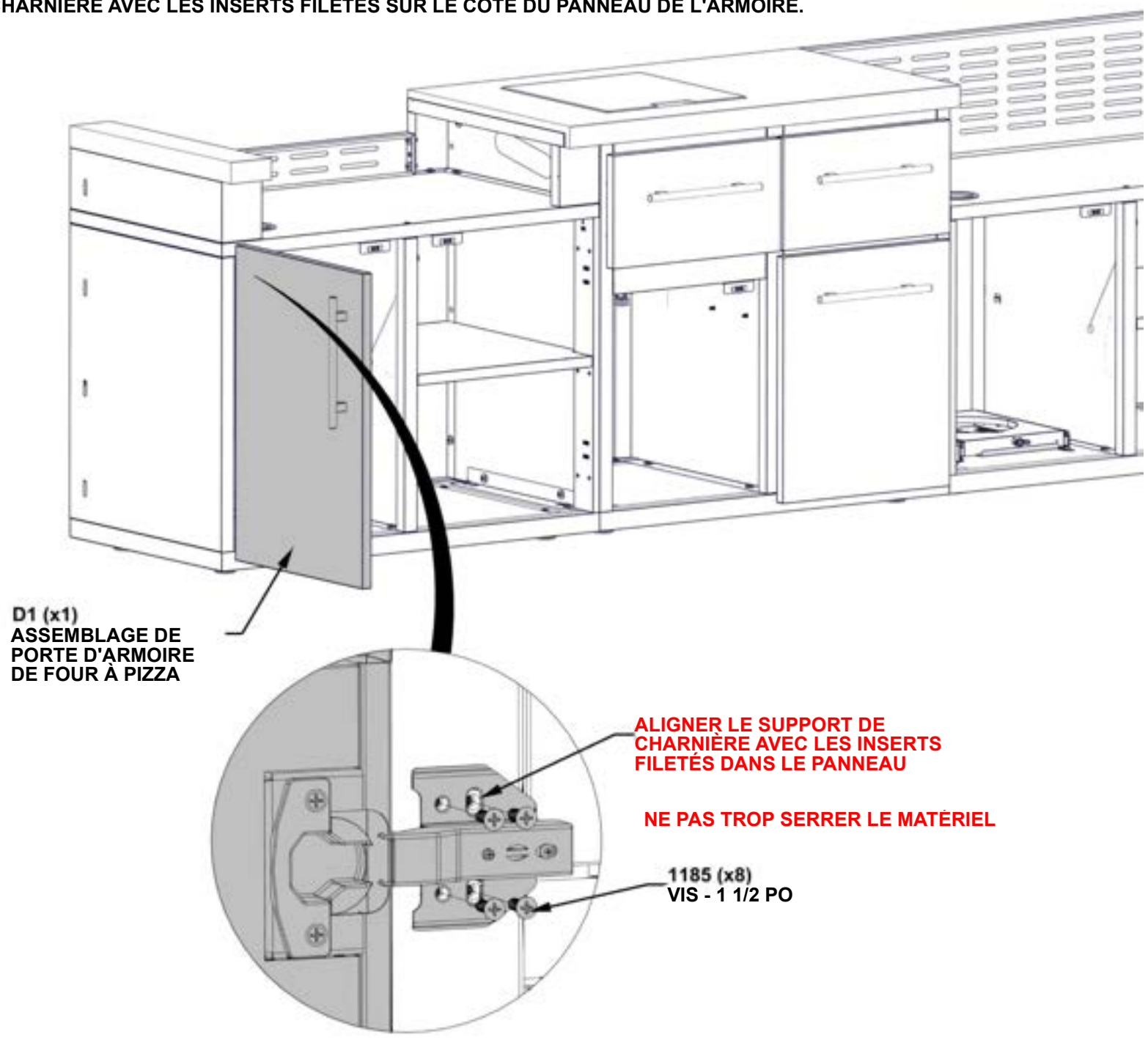

ÉTAPE 103 - FIXATION DE LA PORTE DE L'ARMOIRE



QTÉ	NUMÉRO D'ARTICLE	DESCRIPTION
8	H101185	VIS À TÊTE PLATE PHILLIPS 8-32x,5

D2 (x1) ASSEMBLAGE DE PORTE D'ARMOIRE DE FOUR À PIZZA R - A4M03555
28 7/16"x19 5/8"x15/16" (24x498x722.5)

- SEULES LES ARMOIRES DE CUISINE SONT PRÉSENTÉES POUR DÉTAILS.
- POUR CETTE ÉTAPE, IL EST UTILE DE DEMANDER À UNE PERSONNE SUPPLÉMENTAIRE DE MAINTENIR LA PORTE EN PLACE.
- AVEC LES CHARNIÈRES DE L'ARMOIRE FIXÉES À LA PORTE, ALIGNEZ LES TROUS DU SUPPORT DE CHARNIÈRE AVEC LES INSERTS FILETÉS SUR LE CÔTÉ DU PANNEAU DE L'ARMOIRE.

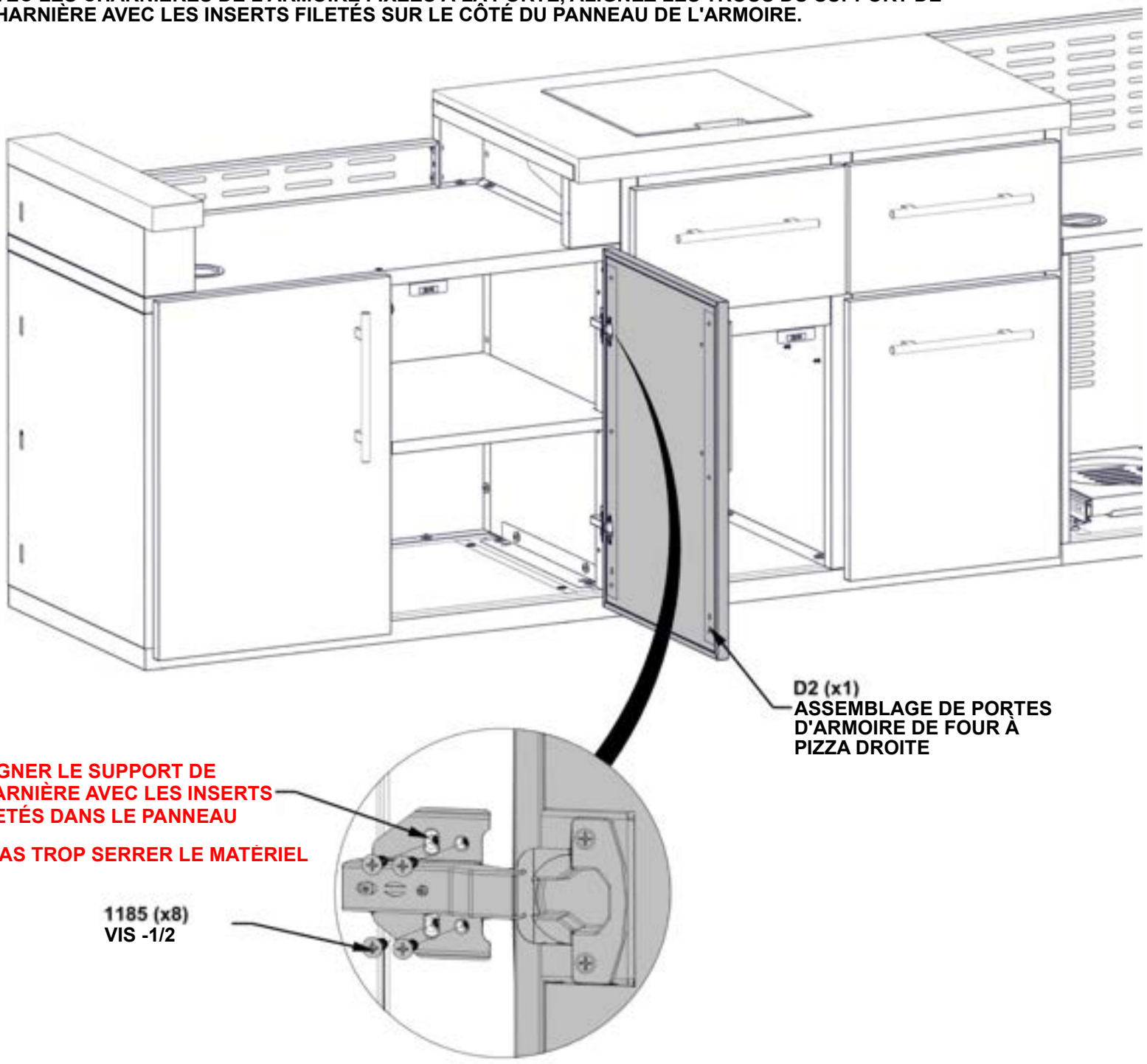

ÉTAPE 104 - FIXATION DE LA PORTE DE L'ARMOIRE



D6 (x1) ASSEMBLAGE DE PORTE D'ARMOIRE D'ÉVIER L - A4M03577
22 1/4"x17 13/16"x15/16" (24x452x565)

QTÉ	NUMÉRO D'ARTICLE	DESCRIPTION
8	H101185	VIS À TÊTE PLATE PHILLIPS 8-32x.5

- SEULES LES ARMOIRES DE CUISINE SONT PRÉSENTÉES POUR DÉTAILS.
- POUR CETTE ÉTAPE, IL EST UTILE DE DEMANDER À UNE PERSONNE SUPPLÉMENTAIRE DE MAINTENIR LA PORTE EN PLACE.
- AVEC LES CHARNIÈRES DE L'ARMOIRE FIXÉES À LA PORTE, ALIGNEZ LES TROUS DU SUPPORT DE CHARNIÈRE AVEC LES INSERTS FILETÉS SUR LE CÔTÉ DU PANNEAU DE L'ARMOIRE.

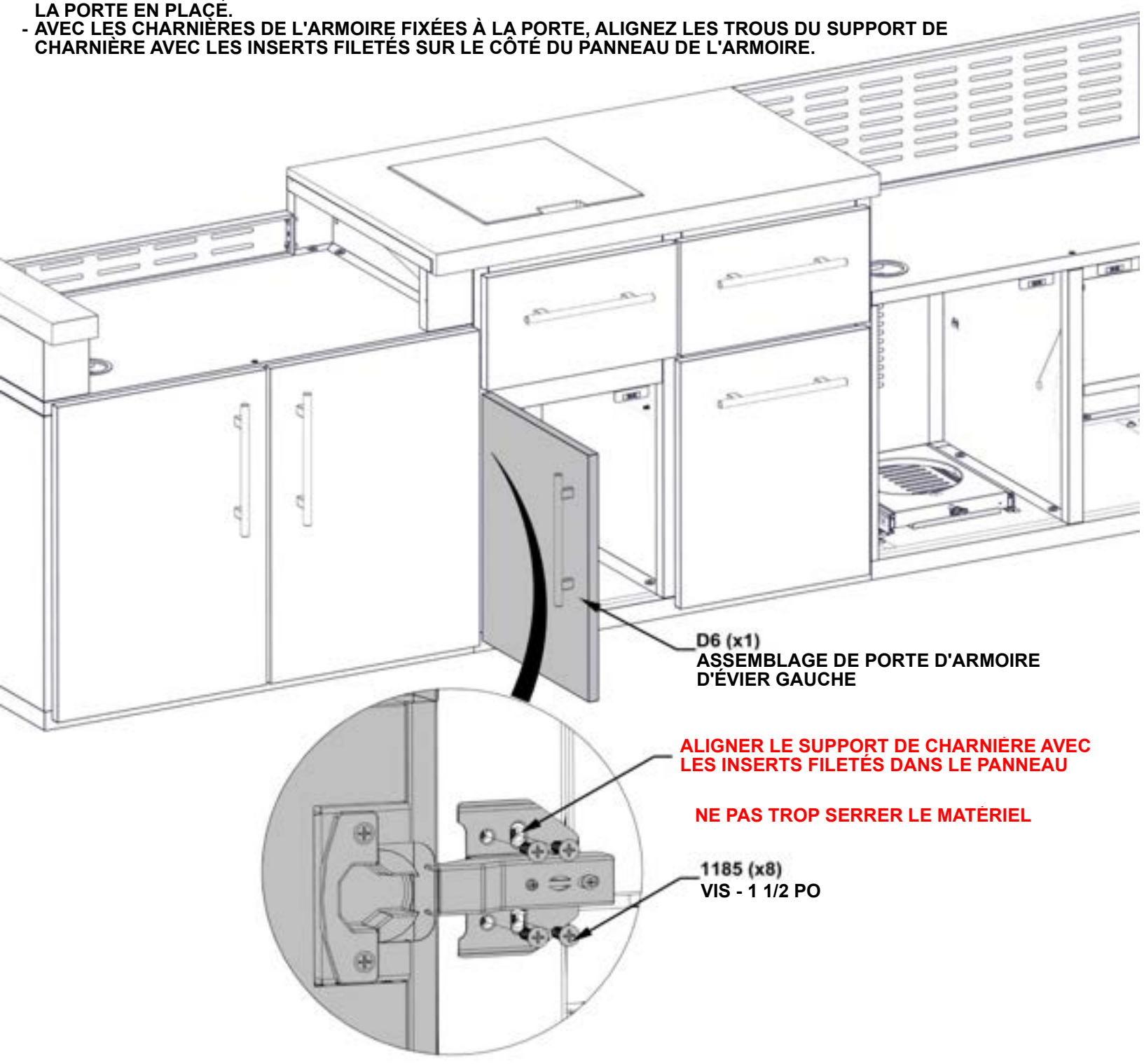

ÉTAPE 105 - FIXATION DE LA PORTE DE L'ARMOIRE



D7 (x1) ASSEMBLAGE DE PORTE D'ARMOIRE POUR GRILL L - A4M03587
24 13/16"x19 1/16"x15/16" (24x484.15x630)

QTÉ	NUMÉRO D'ARTICLE	DESCRIPTION
8	H101185	VIS À TÊTE PLATE PHILLIPS 8-32x.5

- SEULES LES ARMOIRES DE CUISINE SONT PRÉSENTÉES POUR DÉTAILS.
- POUR CETTE ÉTAPE, IL EST UTILE DE DEMANDER À UNE PERSONNE SUPPLÉMENTAIRE DE MAINTENIR LA PORTE EN PLACE.
- AVEC LES CHARNIÈRES DE L'ARMOIRE FIXÉES À LA PORTE, ALIGNEZ LES TROUS DU SUPPORT DE CHARNIÈRE AVEC LES INSERTS FILETÉS SUR LE CÔTÉ DU PANNEAU DE L'ARMOIRE.

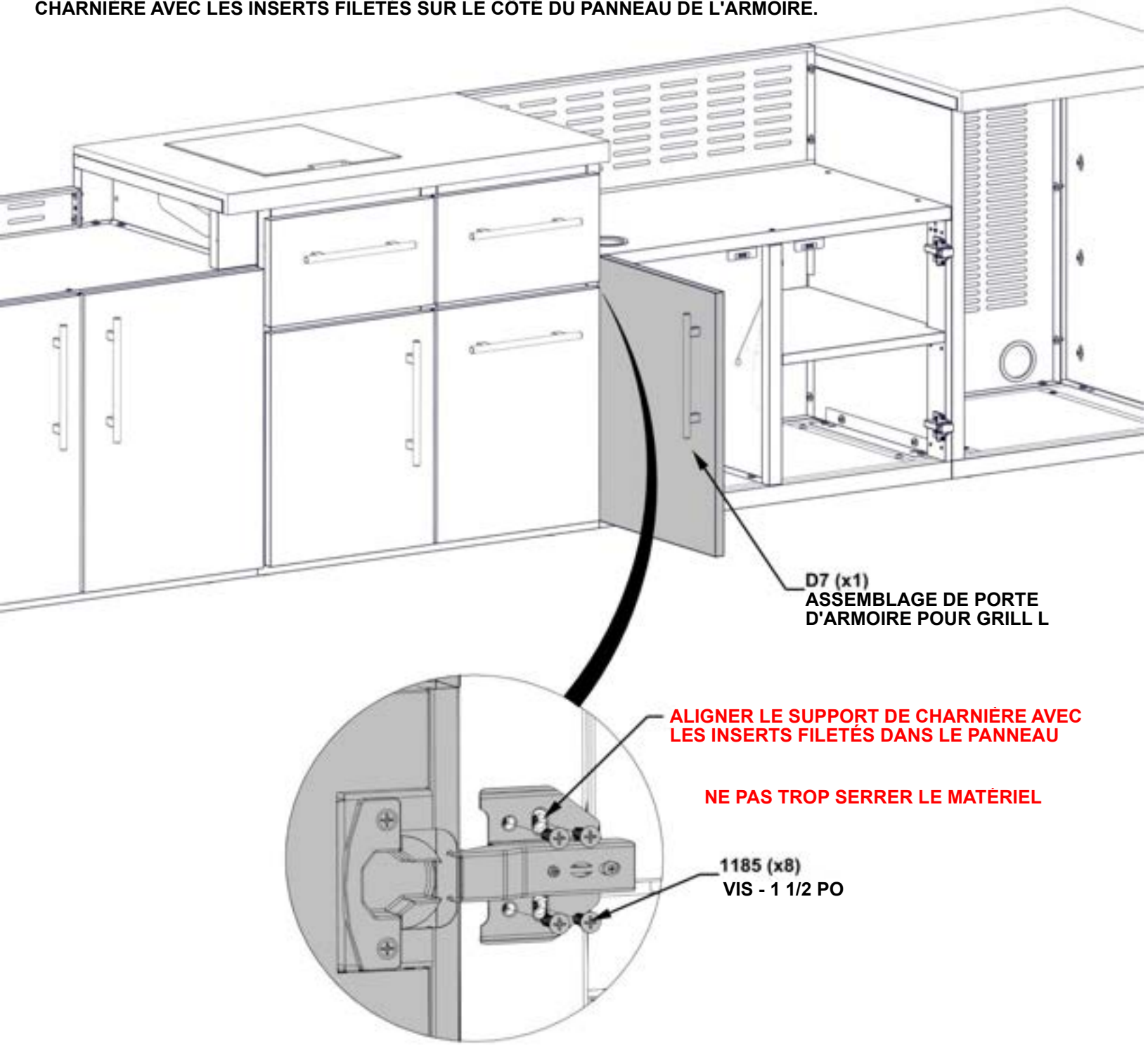

ÉTAPE 106 - FIXATION DE LA PORTE DE L'ARMOIRE



D8 (x1) ASSEMBLAGE DE PORTE D'ARMOIRE POUR GRILL R - A4M03590
24 13/16"x19 1/16"x15/16" (24x484.15x630)

QTÉ	NUMÉRO D'ARTICLE	DESCRIPTION
8	H101185	VIS À TÊTE PLATE PHILLIPS 8-32x.5

- SEULES LES ARMOIRES DE CUISINE SONT PRÉSENTÉES POUR DÉTAILS.
- POUR CETTE ÉTAPE, IL EST UTILE DE DEMANDER À UNE PERSONNE SUPPLÉMENTAIRE DE MAINTENIR LA PORTE EN PLACE.
- AVEC LES CHARNIÈRES DE L'ARMOIRE FIXÉES À LA PORTE, ALIGNEZ LES TROUS DU SUPPORT DE CHARNIÈRE AVEC LES INSERTS FILETÉS SUR LE CÔTÉ DU PANNEAU DE L'ARMOIRE.

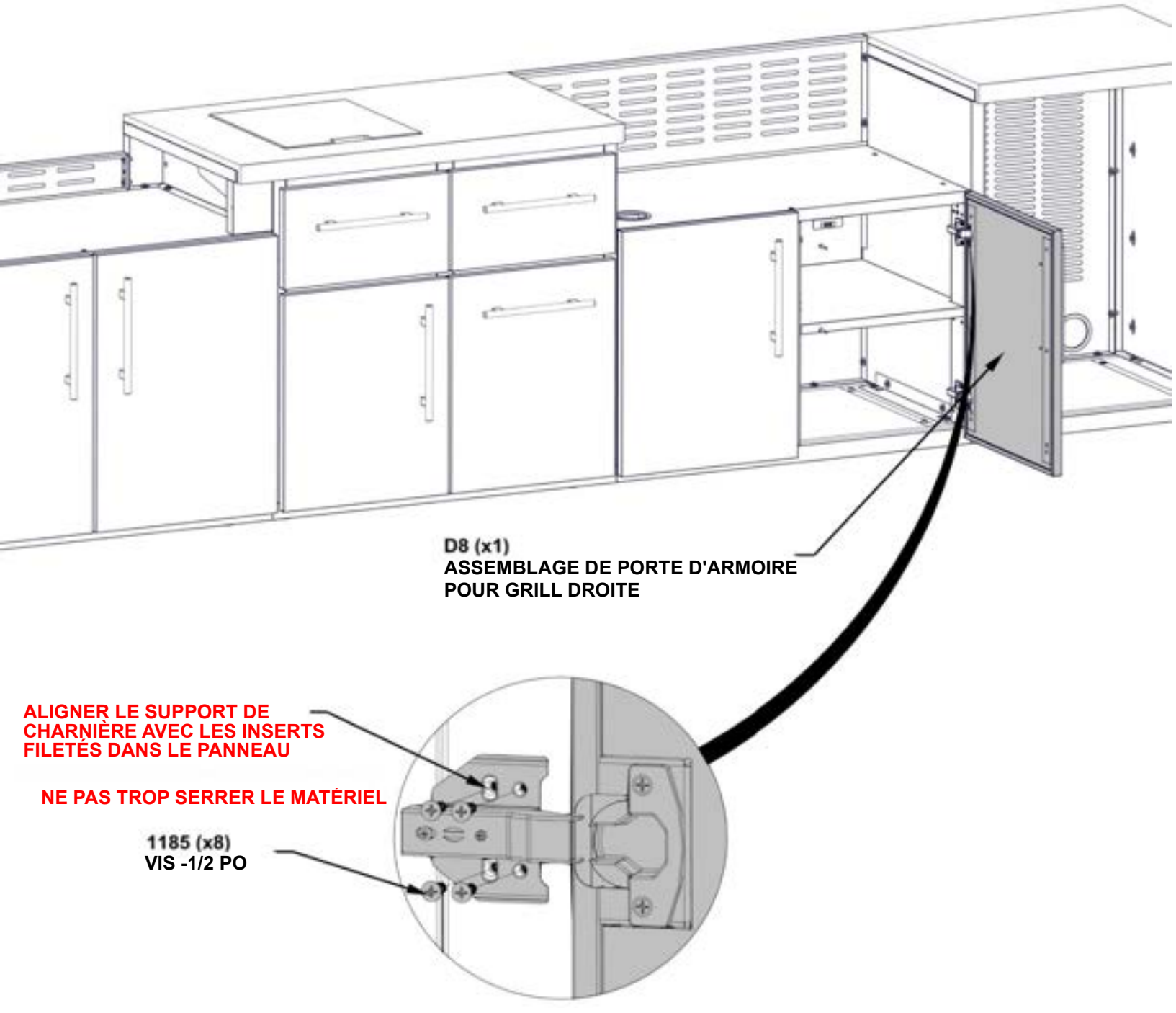

ÉTAPE 107 - ASSEMBLAGE DU BAR

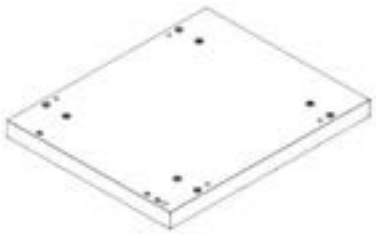

F5 (x1) ASSEMBLAGE DE PANNEAU DE SOL - A4M03611
23 3/8"x19 1/8"x2 5/8" (66x486x594)

- SEULES LES ARMOIRES DE CUISINE SONT PRÉSENTÉES POUR DÉTAILS.
- POSITIONNER LE PANNEAU DE PLANCHER COMME INDIQUÉ CI-DESSOUS.
- CHAQUE PANNEAU DE PLANCHER A DES PIEDS RÉGLABLES INSTALLÉS EN USINE. UTILISEZ LE TOURNEVIS HEXAGONAL FOURNI POUR AJUSTER CHAQUE PIED JUSQU'À CE QUE LE PANNEAU SOIT DE NIVEAU.

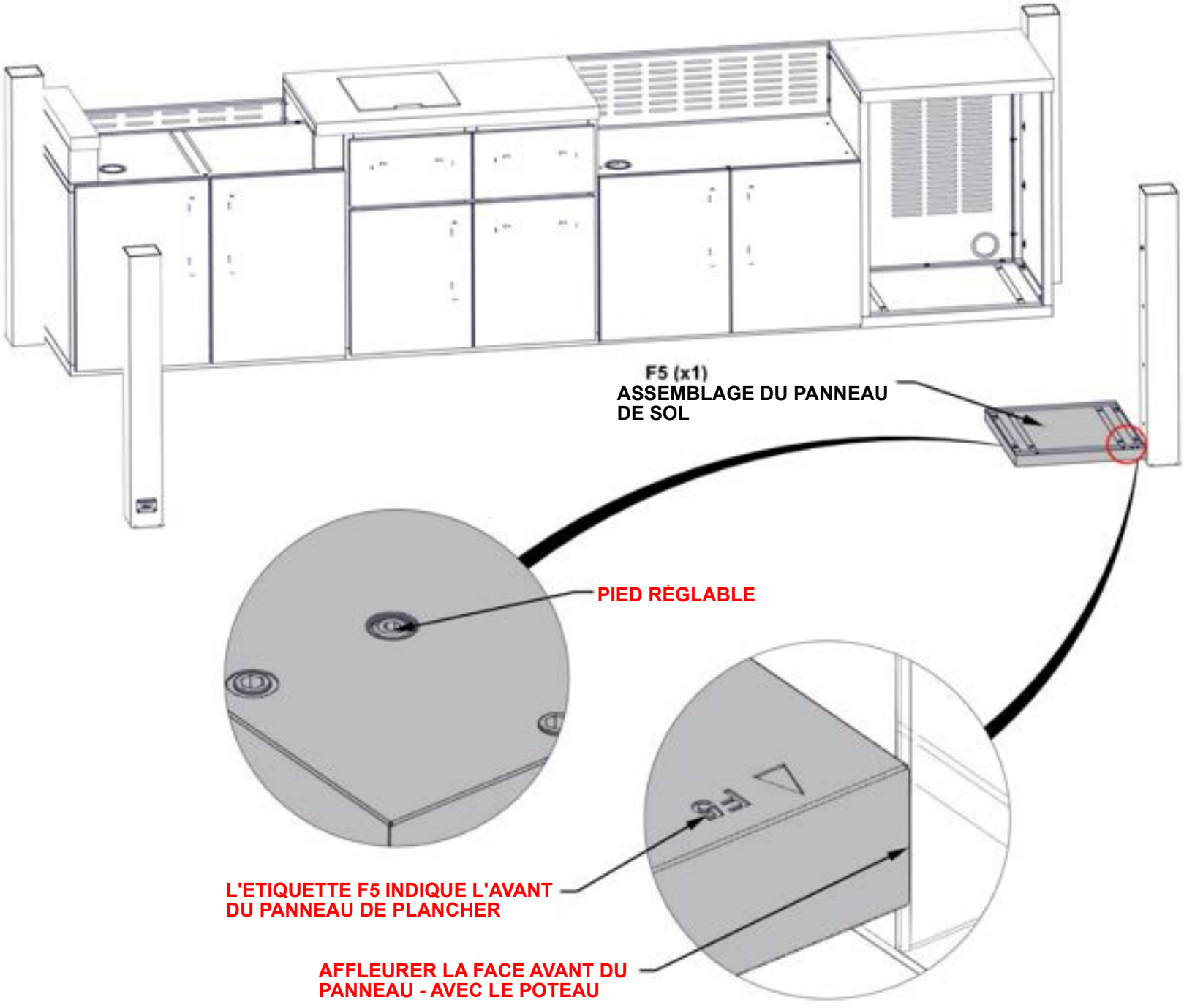

ÉTAPE 108A - ASSEMBLAGE DU BAR



S10 ASSEMBLAGE DE PANNEAU LATÉRAL - A4M03613
(x1) 33 3/8"x23 3/8"x1 15/16" (50x594x848.2)

QTÉ	NUMÉRO D'ARTICLE	DESCRIPTION
2	H101202	TETE CYLINDRIQUE TORX 1/4 - 20 x 3/4 "

- SEUL LE MEUBLE BAR EST PRÉSENTÉ POUR DÉTAIL.

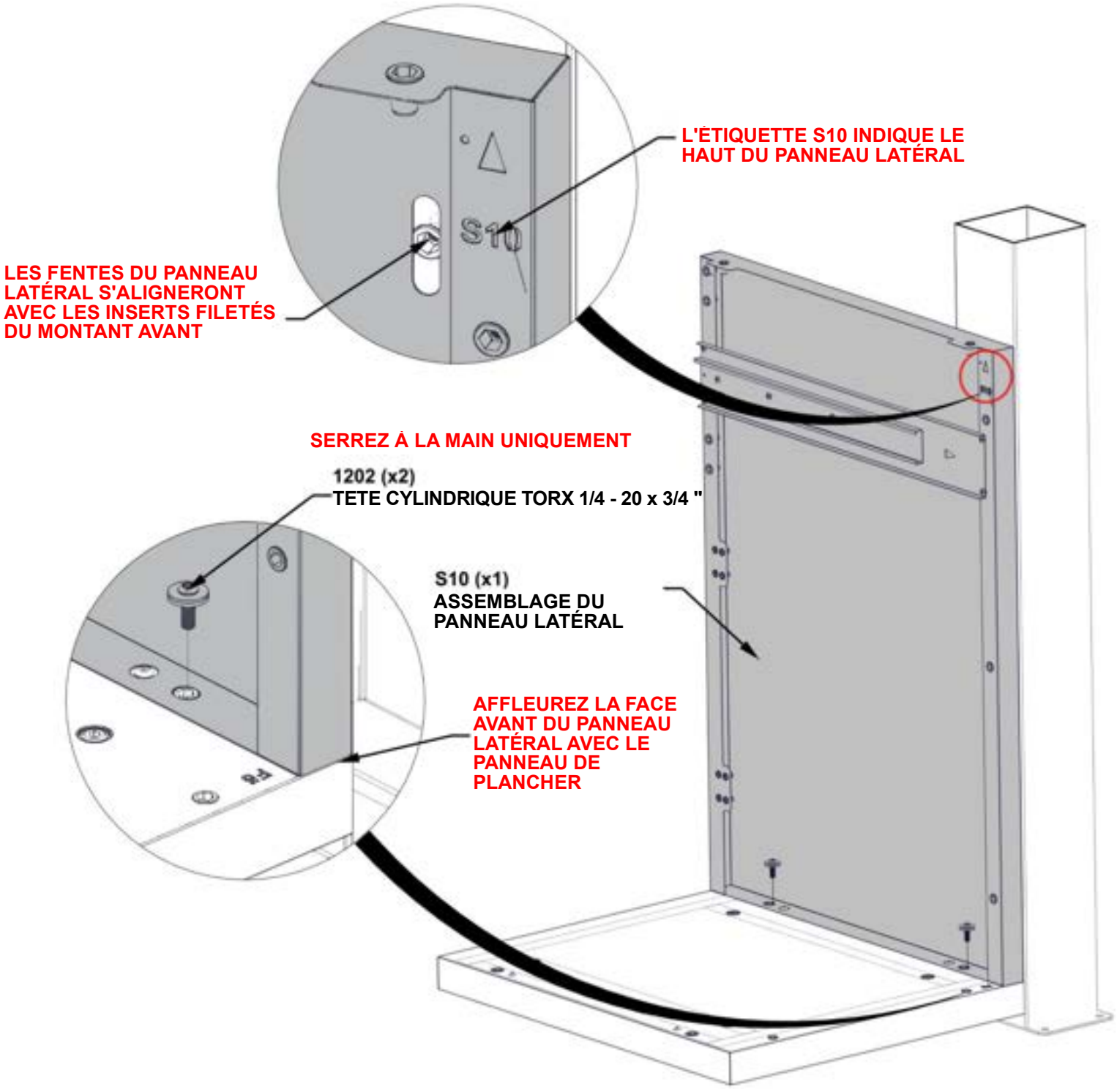

ÉTAPE 108B - ASSEMBLAGE DU BAR

QTÉ	NUMÉRO D'ARTICLE	DESCRIPTION
4	H101202	TETE CYLINDRIQUE TORX 1/4 - 20 x 3/4 "

- SEUL LE MEUBLE BAR EST PRÉSENTÉ POUR DÉTAIL.

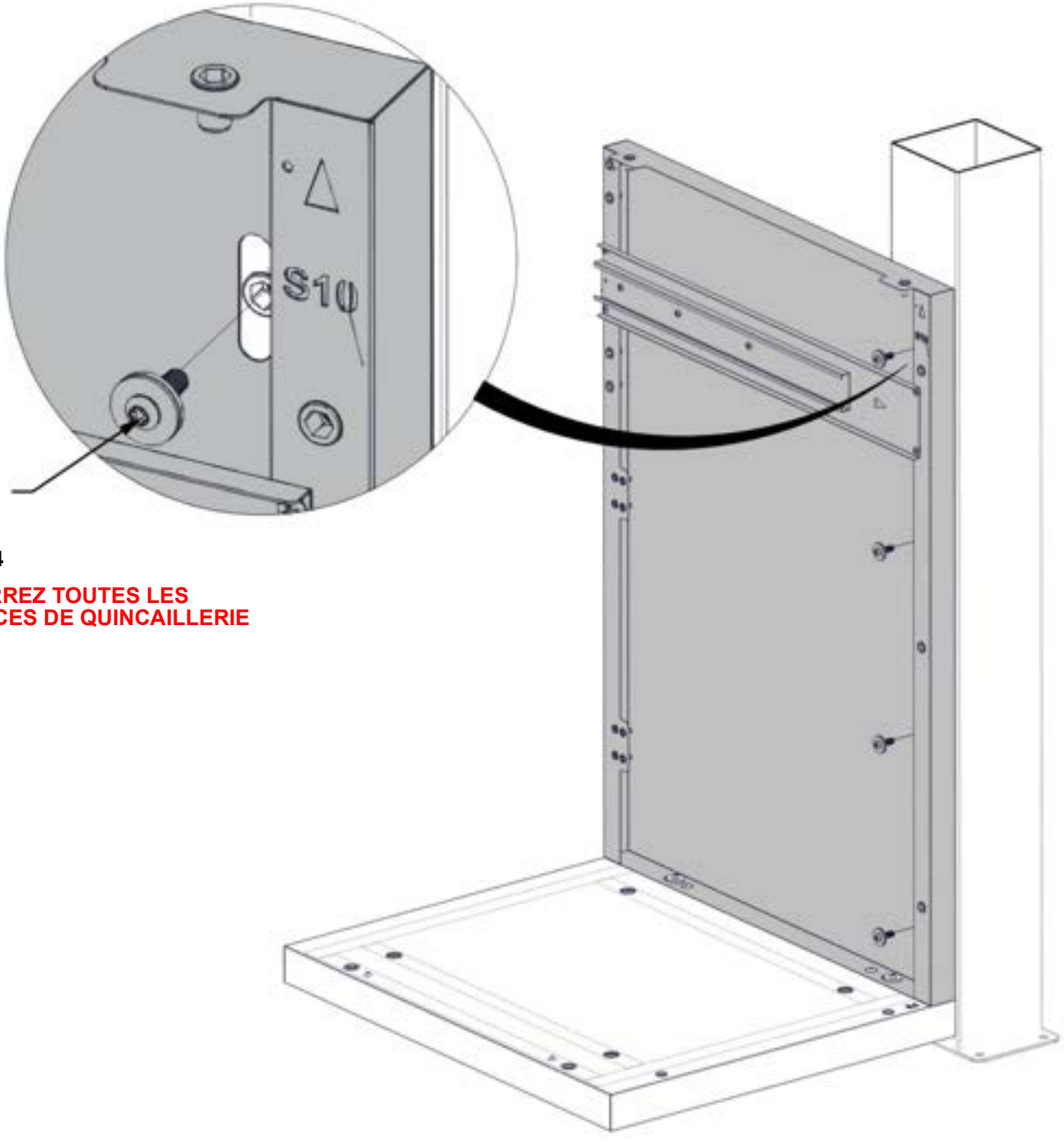

1202 (x4)
ASSEMBLAGE DE VIS À TÊTE CYLINDRIQUE TORX 1/4-20x3/4

SERREZ TOUTES LES PIÈCES DE QUINCAILLERIE

ÉTAPE 109 - ASSEMBLAGE DE L'ARMOIRE À BAR



G5 (x1) ASSEMBLAGE DU PANNEAU ARRIÈRE - A4M03624
33 3/8"x16 5/16"x1 3/4" (45x414x847.2)

QTÉ	NUMÉRO D'ARTICLE	DESCRIPTION
5	H101202	TETE CYLINDRIQUE TORX 1/4 - 20 x 3/4 "

- SEUL LE MEUBLE BAR EST PRÉSENTÉ POUR DÉTAIL.

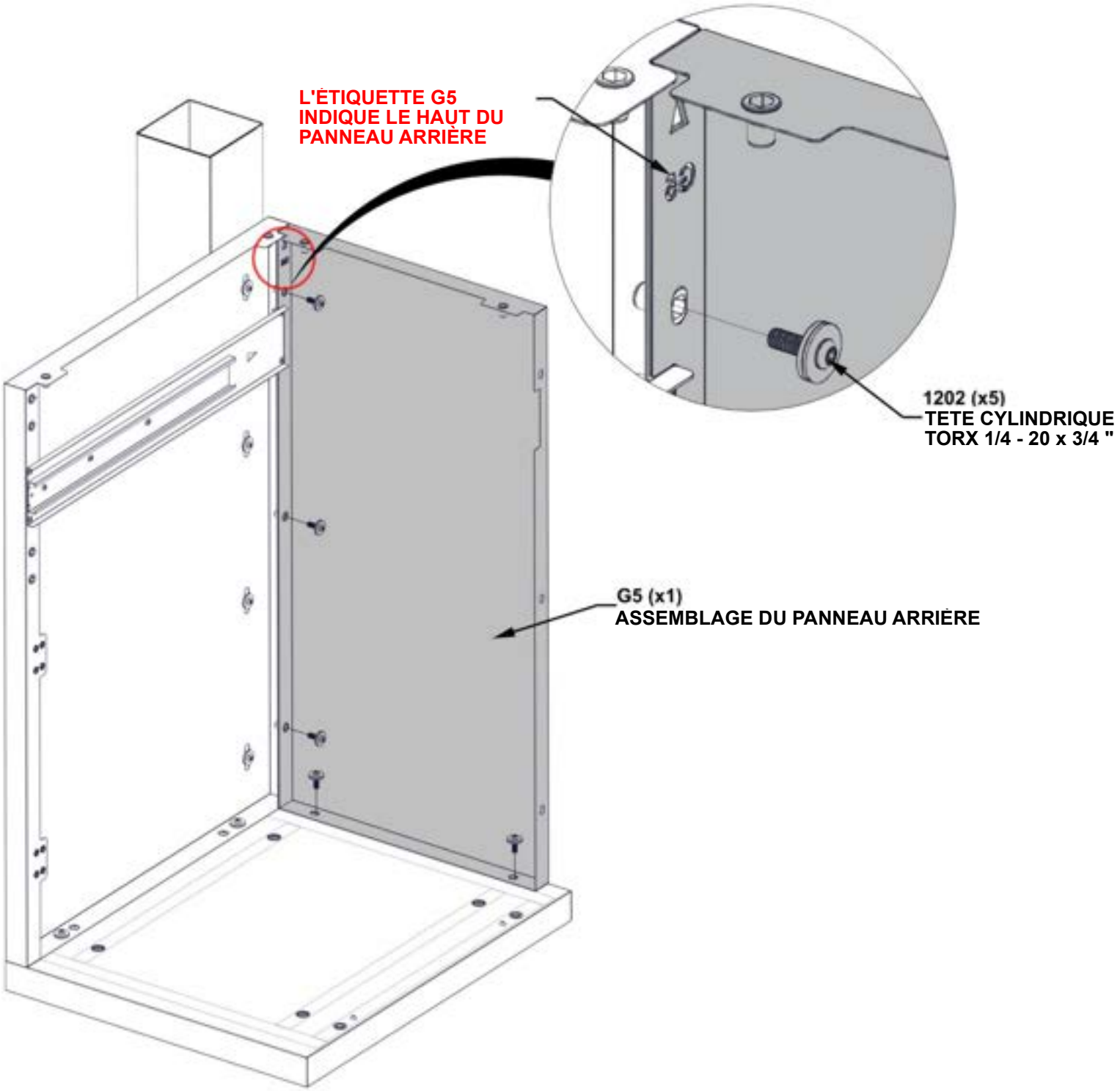

ÉTAPE 110 - ASSEMBLAGE DE L'ARMOIRE DE BAR



QTÉ	NUMÉRO D'ARTICLE	DESCRIPTION
5	H101202	TETE CYLINDRIQUE TORX 1/4 - 20 x 3/4 "

S11 ASSEMBLAGE DE PANNEAU LATÉRAL - A4M03614
(x1) 33 3/8"x23 3/8"x1 15/16" (49.2x594x848.2)

- SEUL LE MEUBLE BAR EST PRÉSENTÉ POUR DÉTAIL.

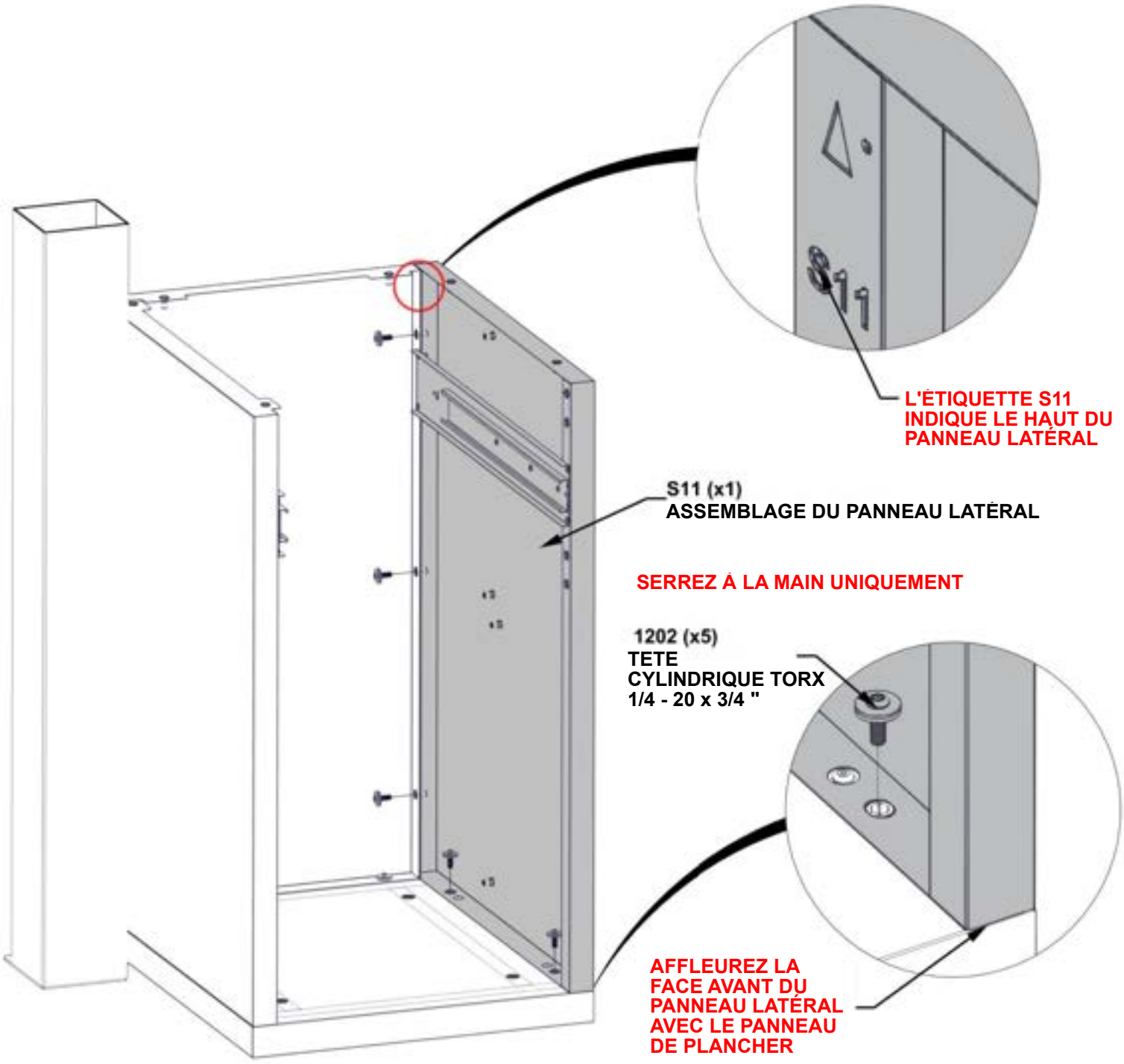

ÉTAPE 111 - ASSEMBLAGE DU BAR



H7 (x2) ASSEMBLAGE DE CANAUX HORIZONTAUX - A4M03623
16 5/16"x2 15/16"x1" (25x75x414)

QTÉ	NUMÉRO D'ARTICLE	DESCRIPTION
8	H101202	TETE CYLINDRIQUE TORX 1/4 - 20 x 3/4 "

- SEUL LE MEUBLE BAR EST ILLUSTRÉ POUR DÉTAILS.
- LE MATÉRIEL SE FIXE À L'INTÉRIEUR DE L'ARMOIRE

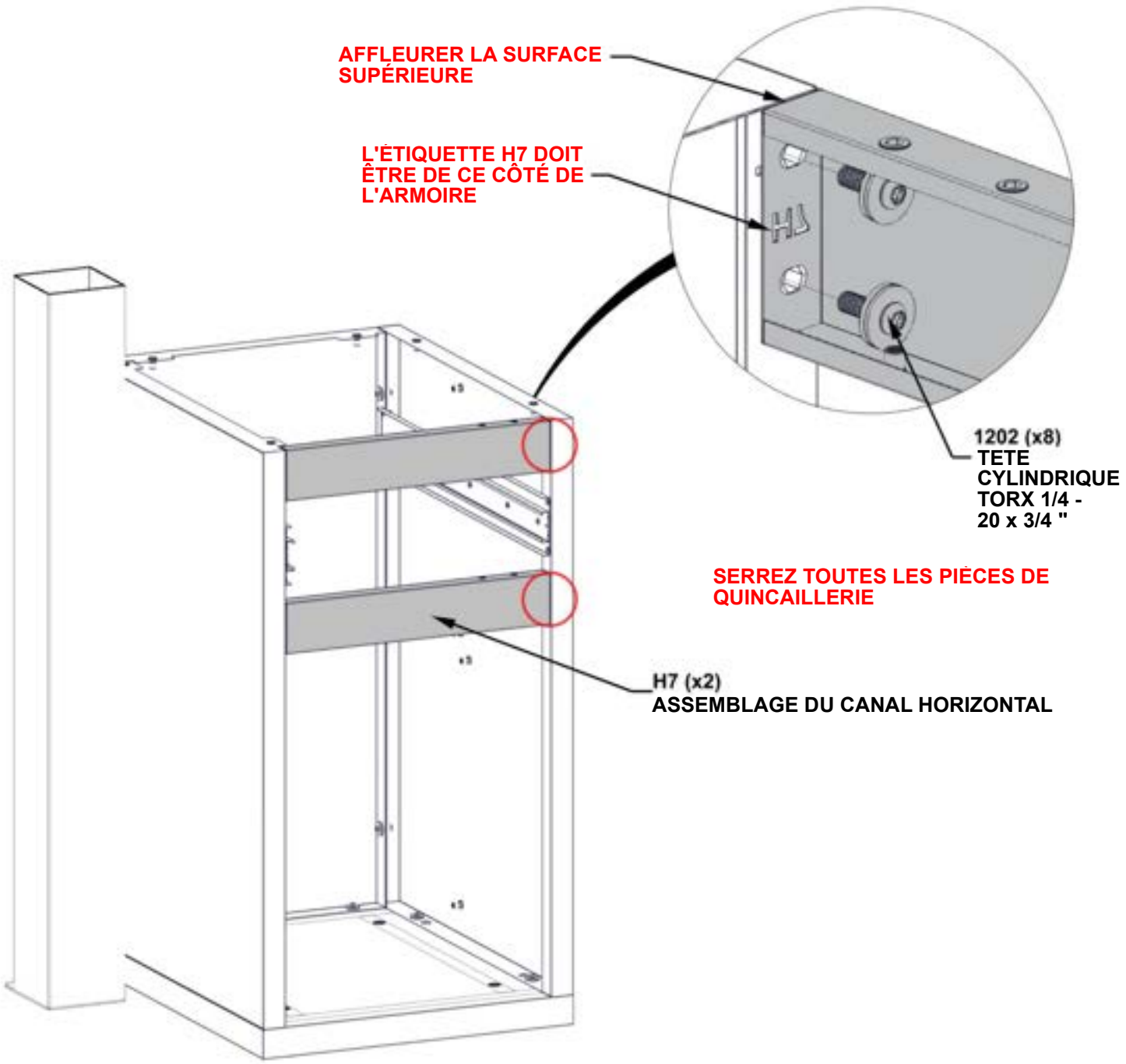

ÉTAPE 112 - ASSEMBLAGE DU BAR



A2 (x1) **SUPPORT AIMANT - A4M03026**
1"x1 1/4"x3 1/8" (25x31x80)

QTÉ	NUMÉRO D'ARTICLE	DESCRIPTION
2	H101289	VIS À TÊTE CYLINDRIQUE 8-32x1/2" INOX

- SEUL LE MEUBLE BAR EST PRÉSENTÉ POUR DÉTAIL.

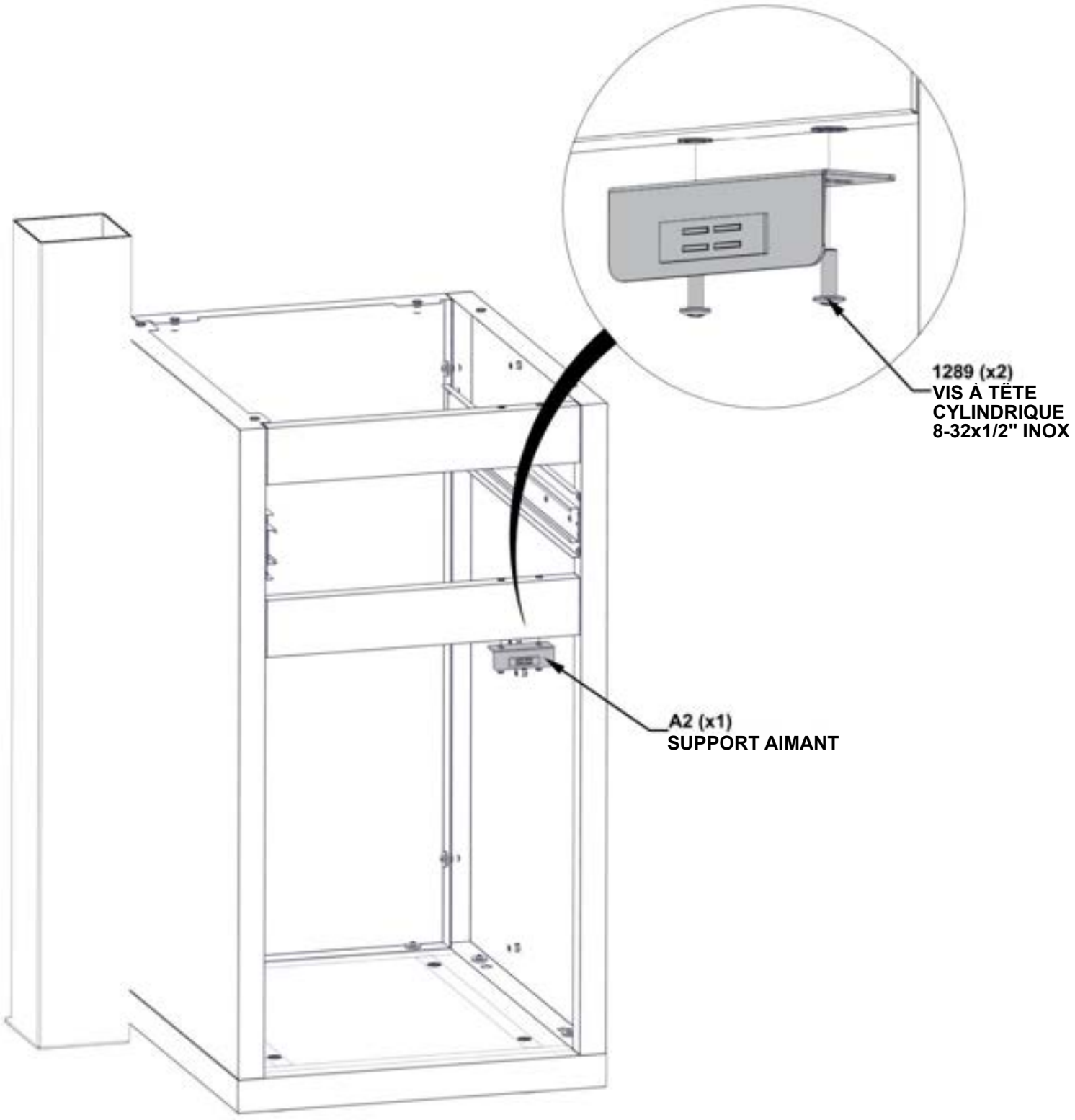

ÉTAPE 113 - ASSEMBLAGE DU BAR

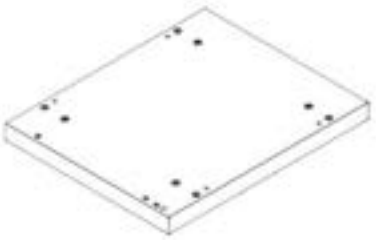

F5 ASSEMBLAGE DE PANNEAU DE SOL - A4M03611
(x1) 23 3/8"x19 1/8"x2 5/8" (66x486x594)

- SEULES LES ARMOIRES DE CUISINE SONT PRÉSENTÉES POUR DÉTAILS.
- POSITIONNER LE PANNEAU DE PLANCHER COMME INDIQUÉ CI-DESSOUS.
- CHAQUE PANNEAU DE PLANCHER A DES PIEDS RÉGLABLES INSTALLÉS EN USINE. UTILISEZ LE TOURNEVIS HEXAGONAL FOURNI POUR AJUSTER CHAQUE PIED JUSQU'À CE QUE LE PANNEAU SOIT DE NIVEAU.

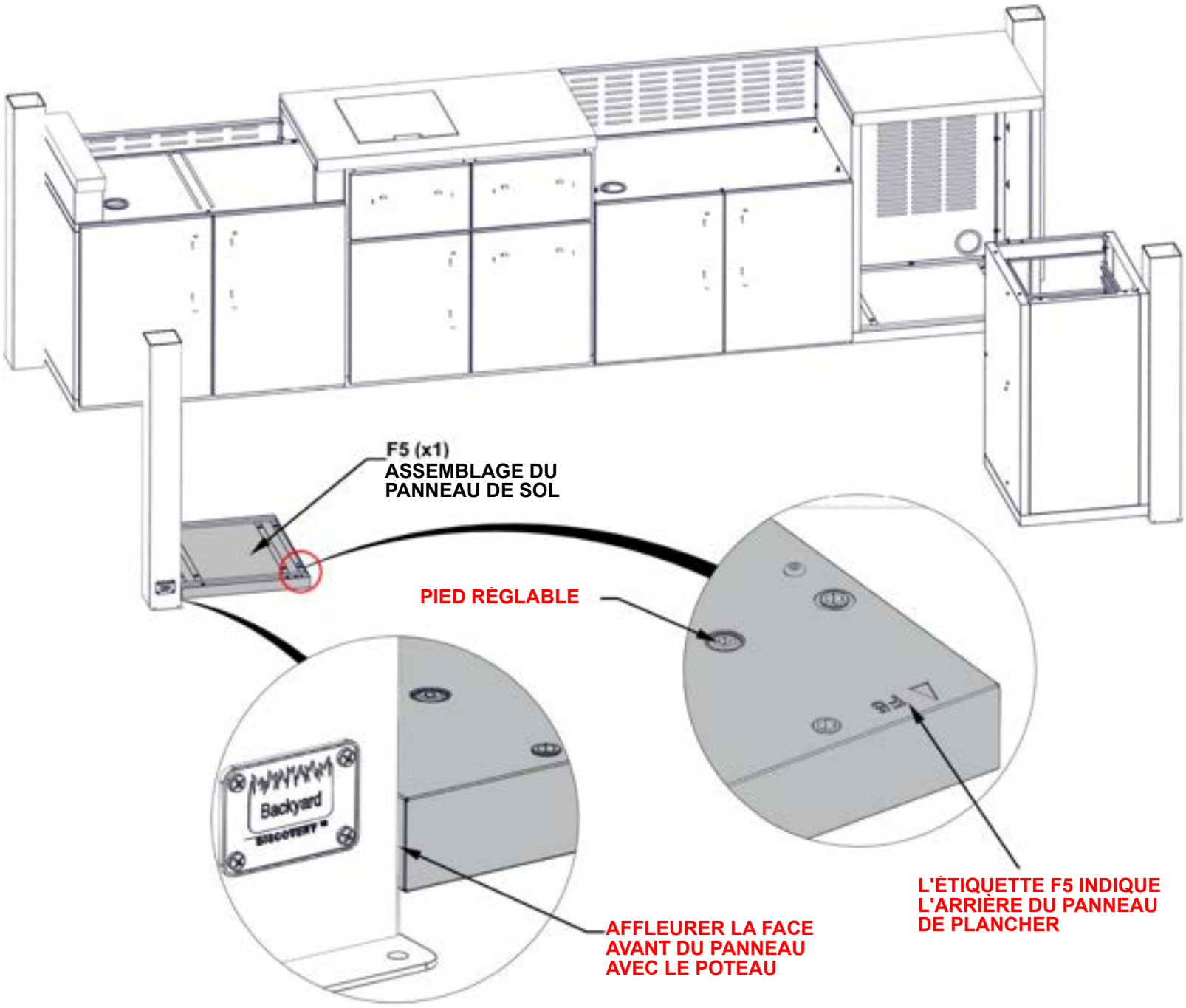

ÉTAPE 114A - ASSEMBLAGE DE L'ARMOIRE À BAR



S9 (x1) ASSEMBLAGE DE PANNEAU LATÉRAL -A4M03638
33 3/8"x23 3/8"x1 15/16" (50x594x848.2)

QTÉ	NUMÉRO D'ARTICLE	DESCRIPTION
2	H101202	TETE CYLINDRIQUE TORX 1/4 - 20 x 3/4 "

- SEUL LE MEUBLE BAR EST PRÉSENTÉ POUR DÉTAIL.

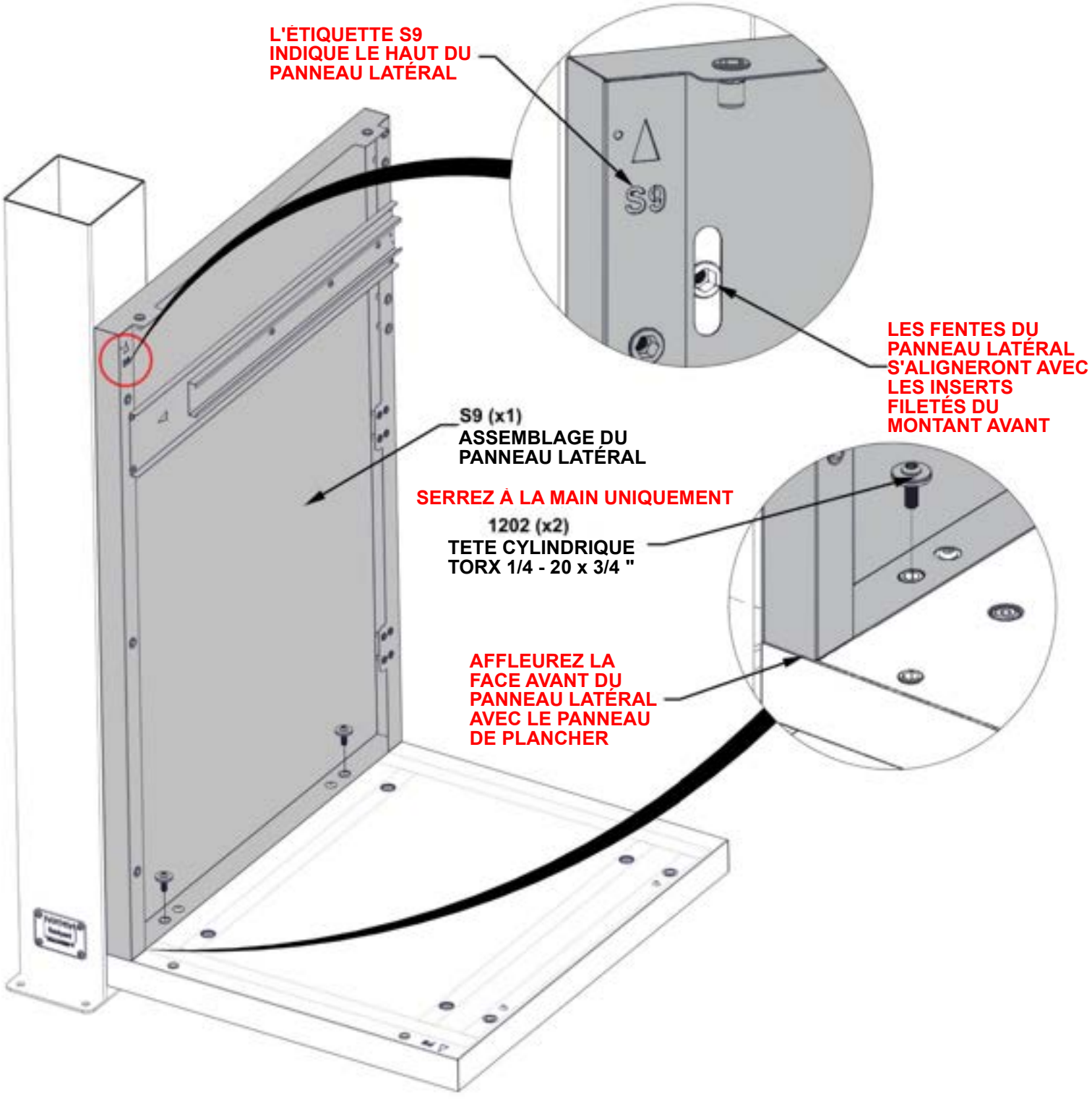

ÉTAPE 114B - ASSEMBLAGE DE L'ARMOIRE À BAR

QTÉ	NUMÉRO D'ARTICLE	DESCRIPTION
4	H101202	TETE CYLINDRIQUE TORX 1/4 - 20 x 3/4 "

- SEUL LE MEUBLE BAR EST PRÉSENTÉ POUR DÉTAIL.

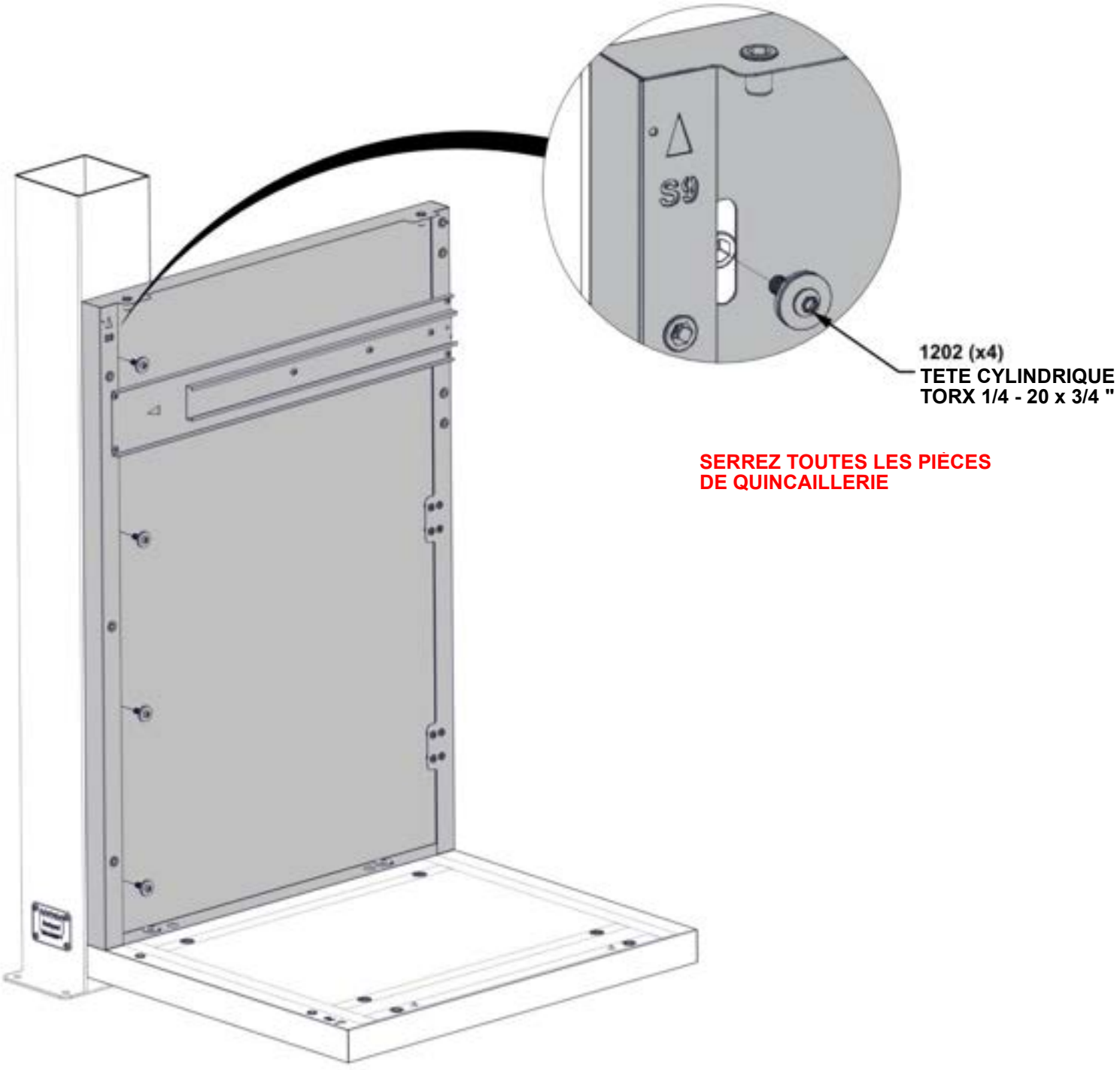

SERREZ TOUTES LES PIÈCES DE QUINCAILLERIE

ÉTAPE 115 - ASSEMBLAGE DE L'ARMOIRE À BAR



QTÉ	NUMÉRO D'ARTICLE	DESCRIPTION
5	H101202	TETE CYLINDRIQUE TORX 1/4 - 20 x 3/4 "

G5 (x1) **ASSEMBLAGE DU PANNEAU ARRIÈRE - A4M03624**
33 3/8"x16 5/16"x1 3/4" (45x414x847.2)

- SEUL LE MEUBLE BAR EST PRÉSENTÉ POUR DÉTAIL.

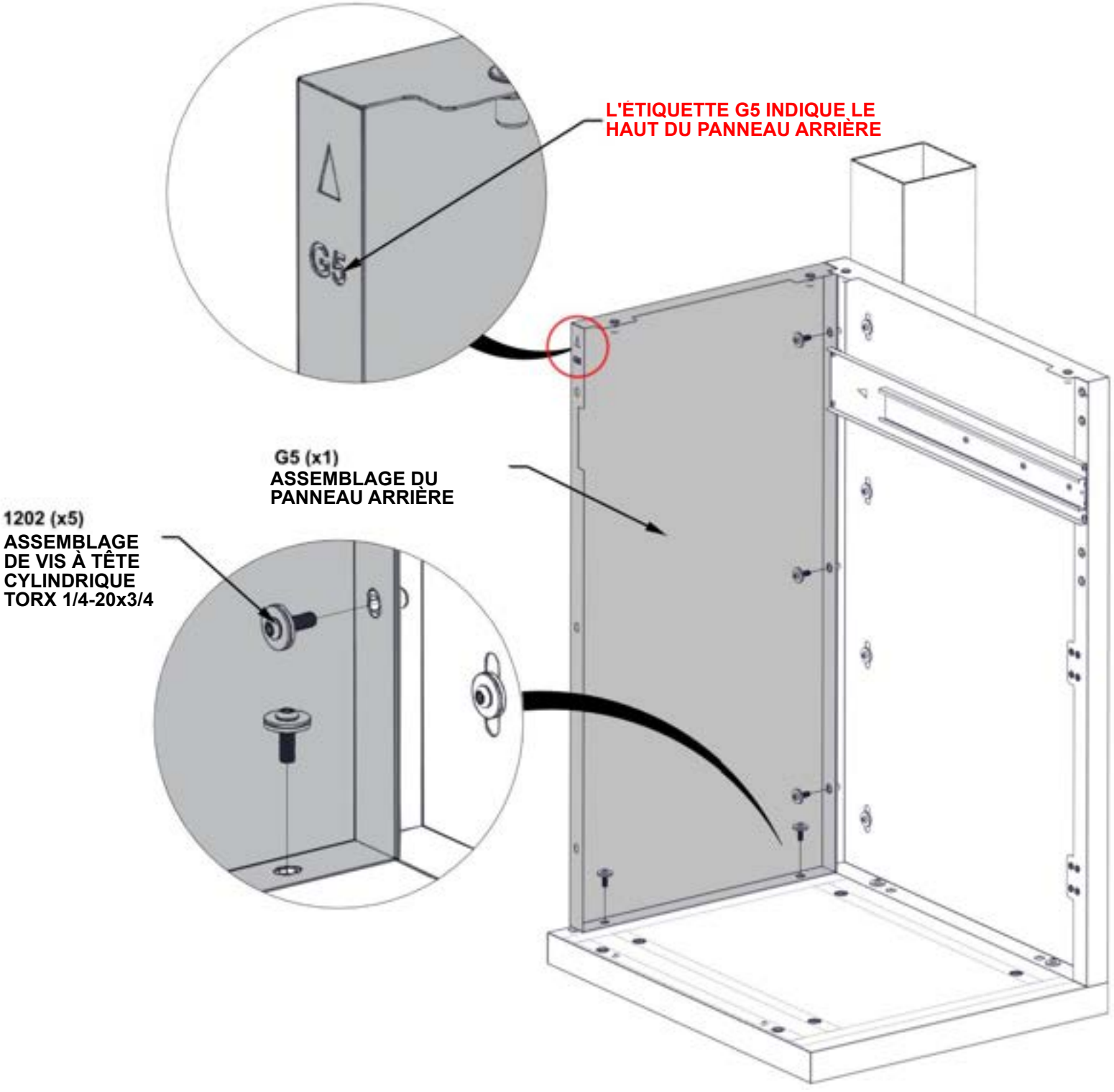

ÉTAPE 116 - ASSEMBLAGE DE L'ARMOIRE À BAR



QTÉ	NUMÉRO D'ARTICLE	DESCRIPTION
5	H101202	TETE CYLINDRIQUE TORX 1/4 - 20 x 3/4 "

S12 (x1) **ASSEMBLAGE DE PANNEAU LATÉRAL - A4M03637**
33 3/8"x23 3/8"x1 15/16" (49.2x594x848.2)

- SEUL LE MEUBLE BAR EST PRÉSENTÉ POUR DÉTAIL.

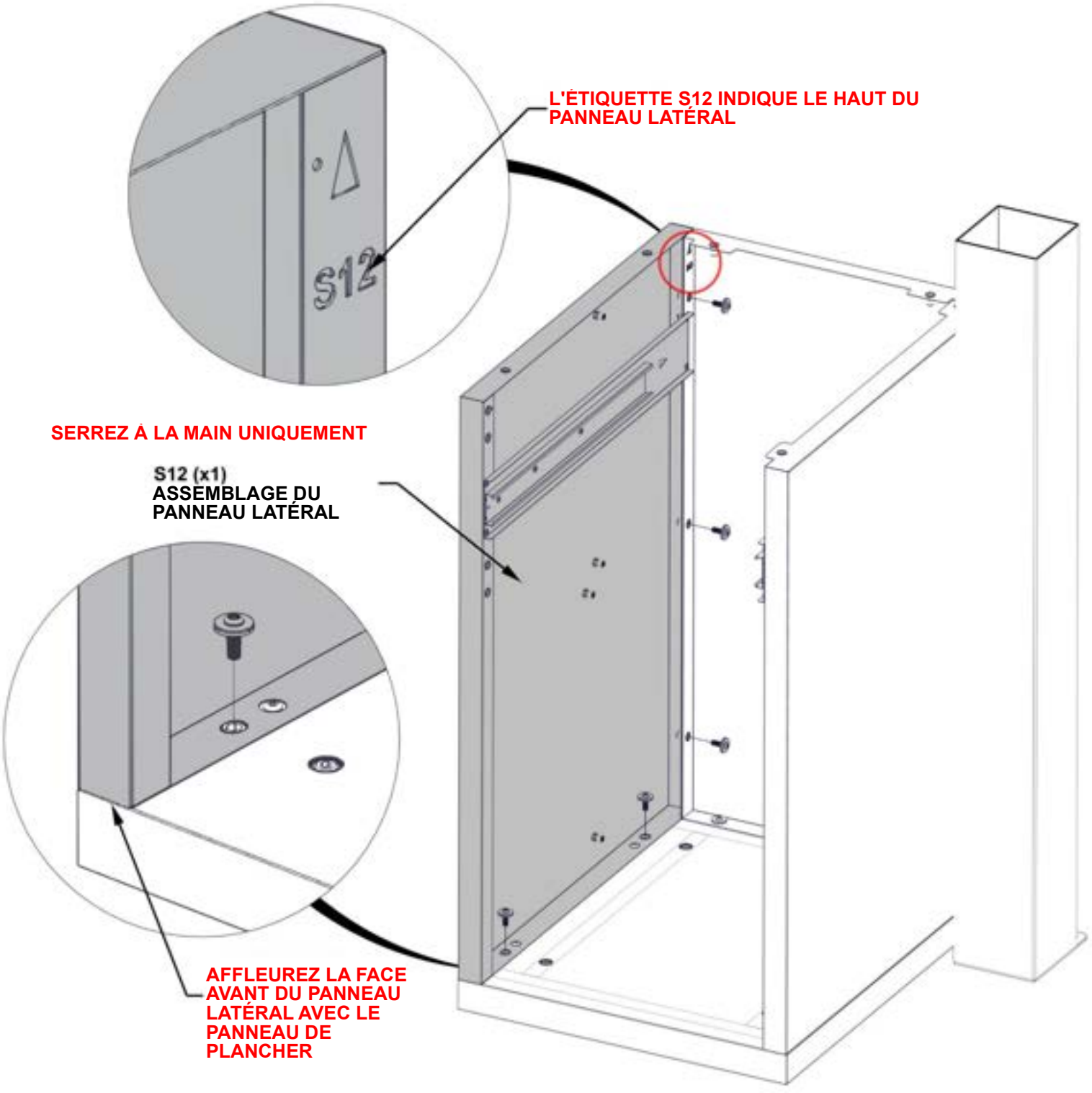

ÉTAPE 117 - ASSEMBLAGE DU BAR



H7 (x1) ASSEMBLAGE DE CANAUX HORIZONTAUX - A4M03623
16 5/16"x2 15/16"x1" (25x75x414)

QTÉ	NUMÉRO D'ARTICLE	DESCRIPTION
8	H101202	TETE CYLINDRIQUE TORX 1/4 - 20 x 3/4 "

- SEUL LE MEUBLE BAR EST PRÉSENTÉ POUR DÉTAIL.
- LE MATÉRIEL SE FIXE À L'INTÉRIEUR DE L'ARMOIRE

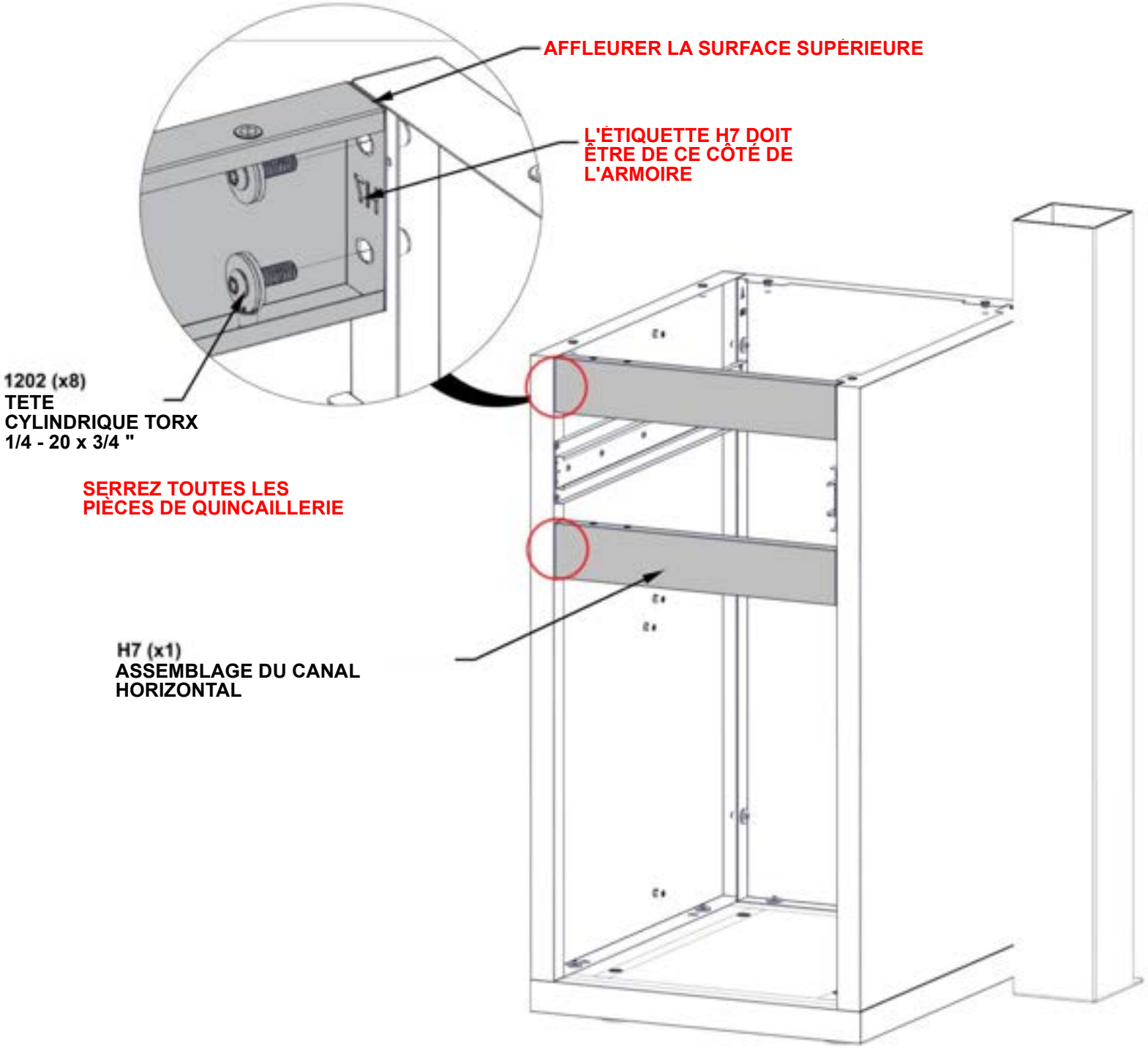

ÉTAPE 118 - ASSEMBLAGE DE L'ARMOIRE À BAR



A2 (x1) **SUPPORT AIMANT - A4M03026**
1"x1 1/4"x3 1/8" (25x31x80)

QTÉ	NUMÉRO D'ARTICLE	DESCRIPTION
2	H101289	VIS À TÊTE CYLINDRIQUE 8-32x1/2" INOX

- SEUL LE MEUBLE BAR EST PRÉSENTÉ POUR DÉTAIL.

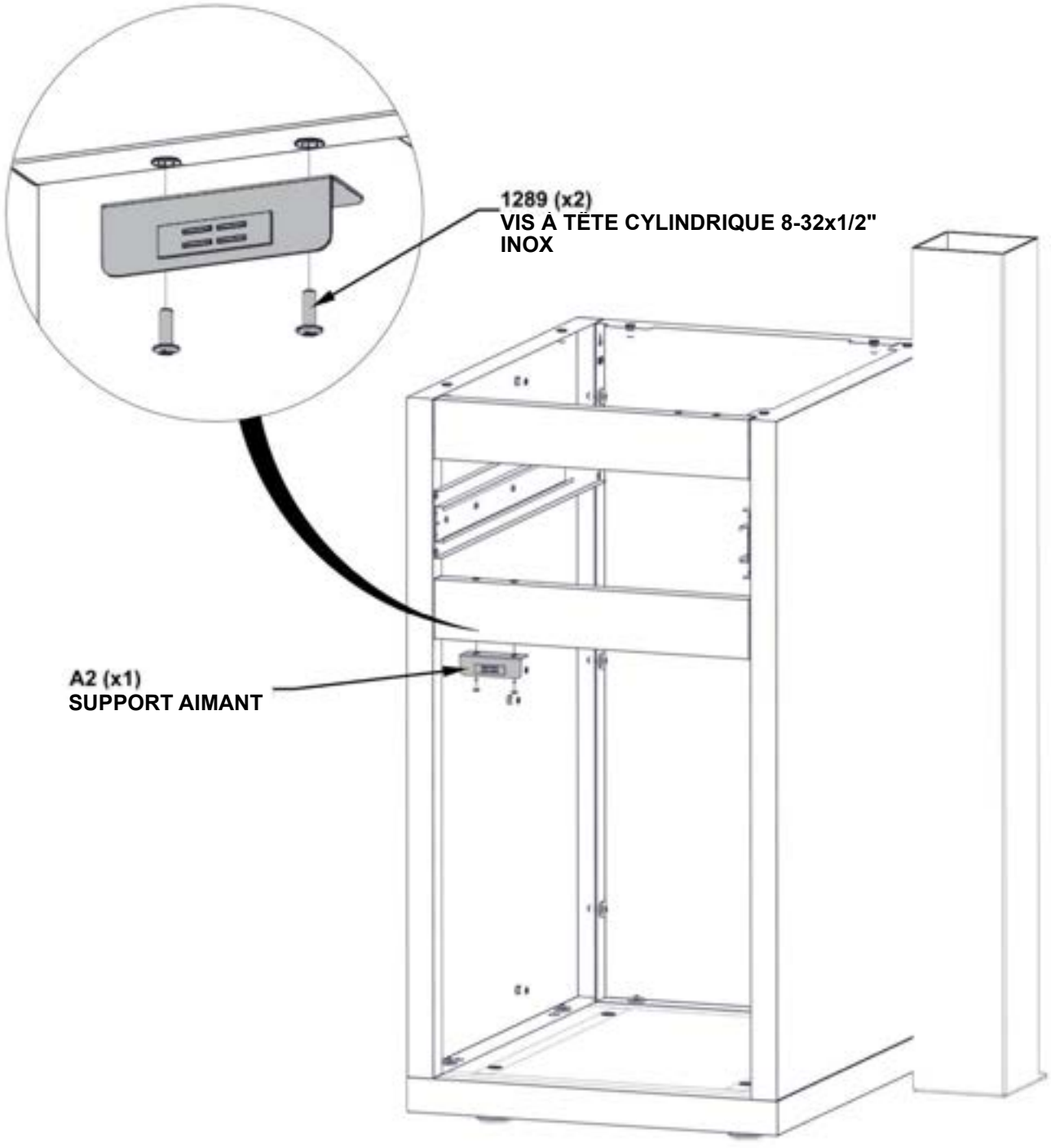

ÉTAPE 119 - ASSEMBLAGE DE L'ARMOIRE À BAR

QTÉ	NUMÉRO D'ARTICLE	DESCRIPTION
6	H101202	TETE CYLINDRIQUE TORX 1/4 - 20 x 3/4 "



H6 (x1) SUPPORT DE CADRE TUBE - A4M03627
35 15/16"x15 9/16"x1 15/16" (50x394.5x912.5)



G6 (x1) PANNEAU ARRIÈRE - A4M03631
34"x27 3/4"x1" (25x705x864)

- SEUL LE MEUBLE BAR EST ILLUSTRÉ POUR DÉTAILS.
- CHAQUE SUPPORT DE CADRE TUBE A DES PIEDS RÉGLABLES INSTALLÉS EN USINE.
- AJUSTEZ CHAQUE PIED JUSQU'À CE QUE LE CADRE SOIT DE NIVEAU.
- ASSUREZ-VOUS QUE LE CADRE DU TUBE EST ORIENTÉ CORRECTEMENT EN FONCTION DES DEUX INSERTS FILETÉS À L'ARRIÈRE DU TUBE.

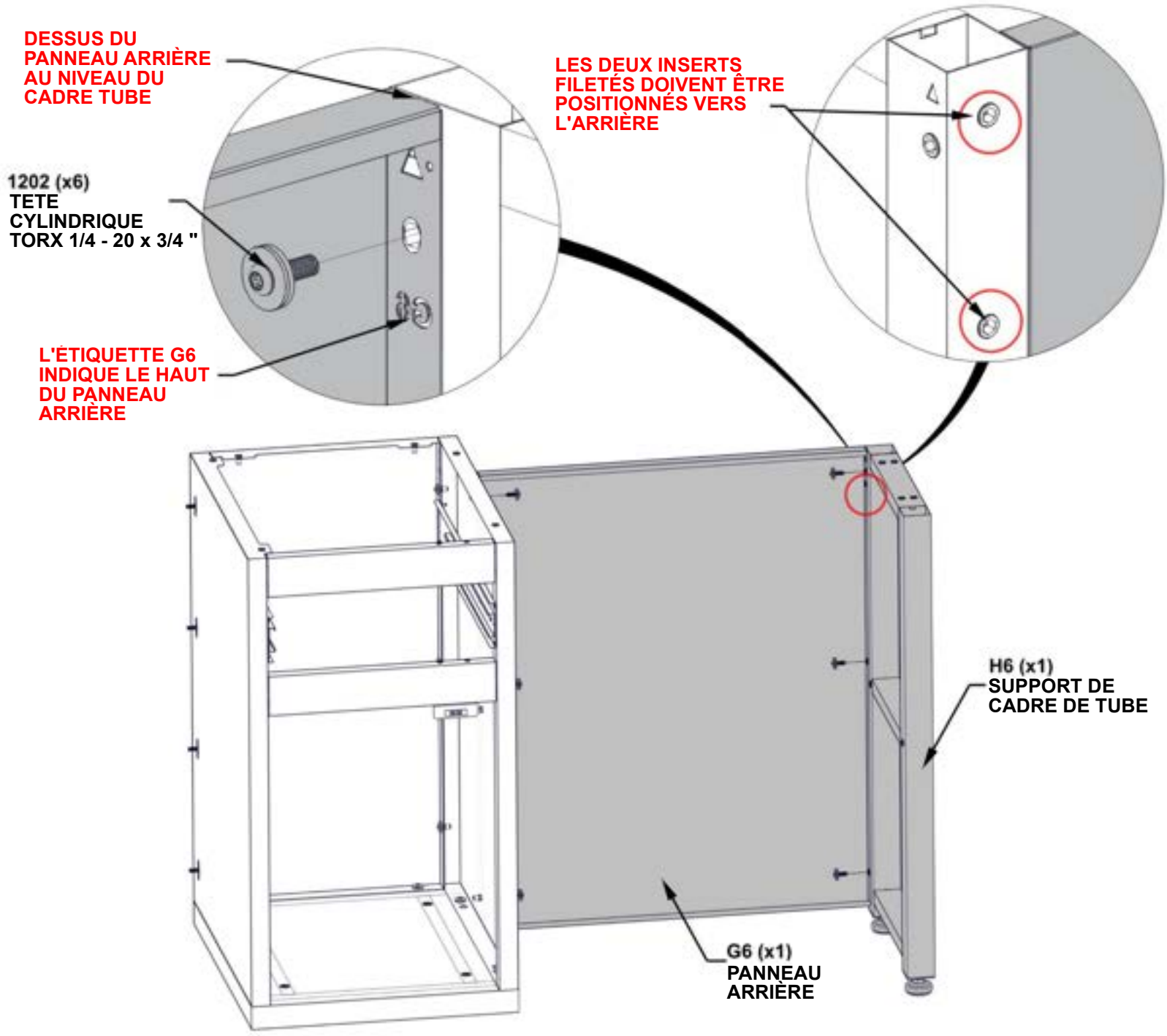

ÉTAPE 120 - ASSEMBLAGE DU BAR

QTÉ	NUMÉRO D'ARTICLE	DESCRIPTION
6	H101202	TETE CYLINDRIQUE TORX 1/4 - 20 x 3/4 "



H6 (x1) SUPPORT DE CADRE TUBE - A4M03627
35 15/16"x15 9/16"x1 15/16" (50x394.5x912.5)



G6 (x1) PANNEAU ARRIÈRE-A4M03631
34"x27 3/4"x1" (25x705x864)

- SEUL LE MEUBLE BAR EST ILLUSTRÉ POUR DÉTAILS.
- CHAQUE SUPPORT DE CADRE TUBE A DES PIEDS RÉGLABLES INSTALLÉS EN USINE.
- AJUSTEZ CHAQUE PIED JUSQU'À CE QUE LE CADRE SOIT DE NIVEAU.
- ASSUREZ-VOUS QUE LE CADRE DU TUBE EST ORIENTÉ CORRECTEMENT EN FONCTION DES DEUX INSERTS FILETÉS À L'ARRIÈRE DU TUBE.

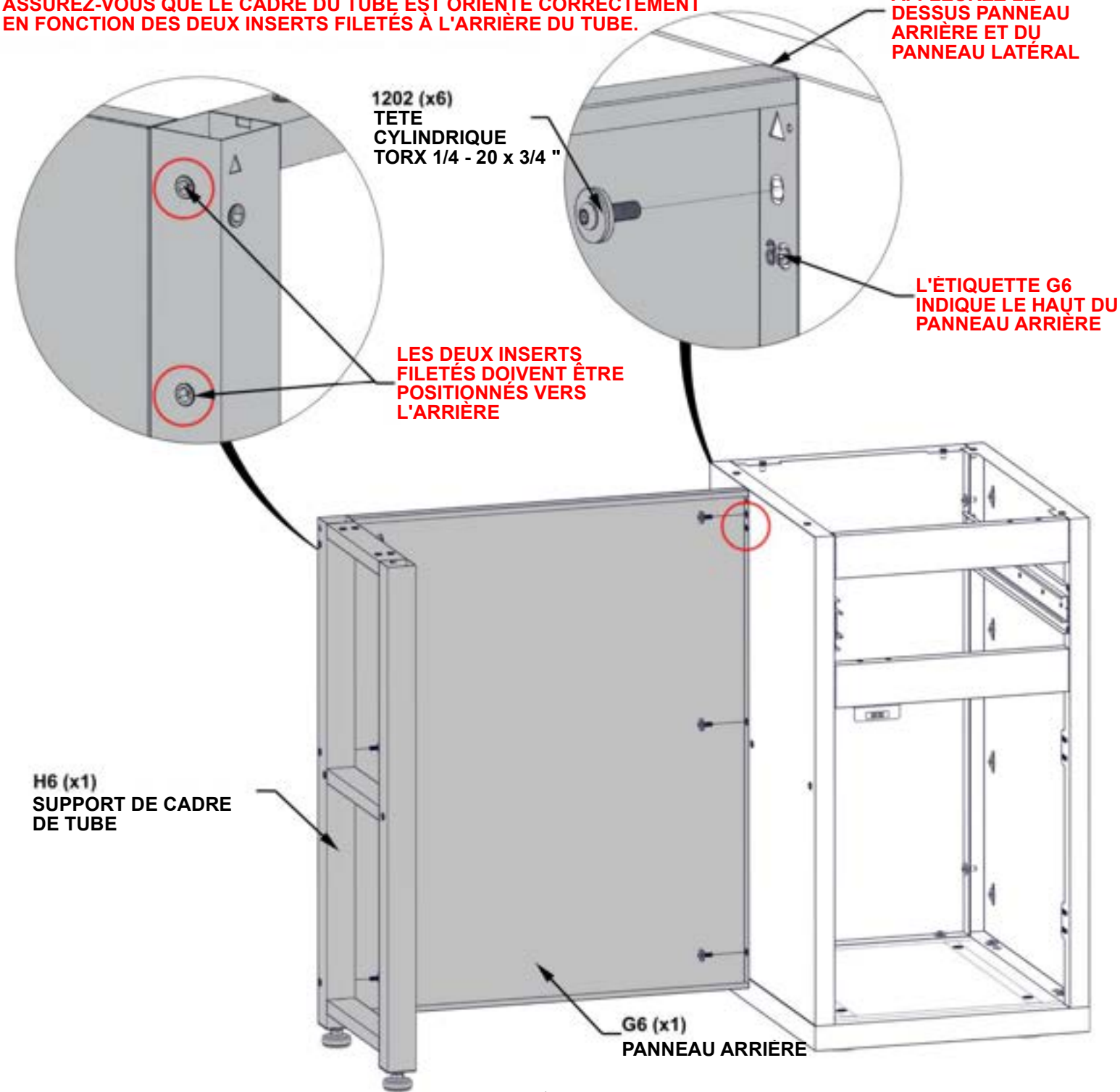

ÉTAPE 121 - ASSEMBLAGE DU BAR



G7 (x1) PANNEAU ARRIÈRE - A4M03629
45 7/8"x34"x1" (25x864x1166)

QTÉ	NUMÉRO D'ARTICLE	DESCRIPTION
6	H101202	TETE CYLINDRIQUE TORX 1/4 - 20 x 3/4 "

- SEUL LE MEUBLE BAR EST PRÉSENTÉ POUR DÉTAIL.

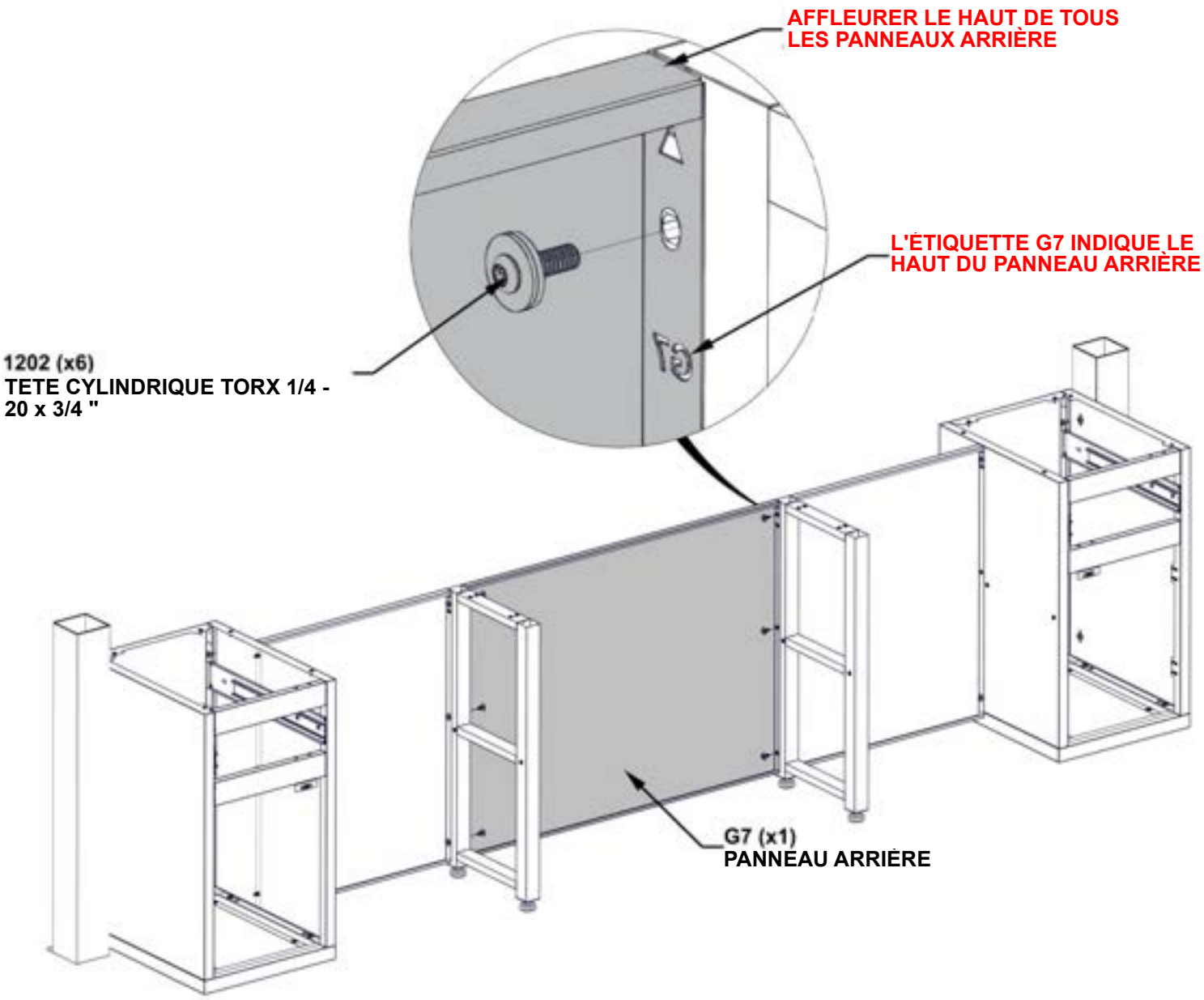

ÉTAPE 122 - ASSEMBLAGE DU BAR

QTÉ	NUMÉRO D'ARTICLE	DESCRIPTION
8	H101202	TETE CYLINDRIQUE TORX 1/4 - 20 x 3/4 "



L4 (x2) ASSEMBLAGE D'ÉTAGÈRES - A4M03644
27 3/4"x15 7/16"1" (25x392.2x705)

- SEUL LE MEUBLE BAR EST PRÉSENTÉ POUR DÉTAIL.

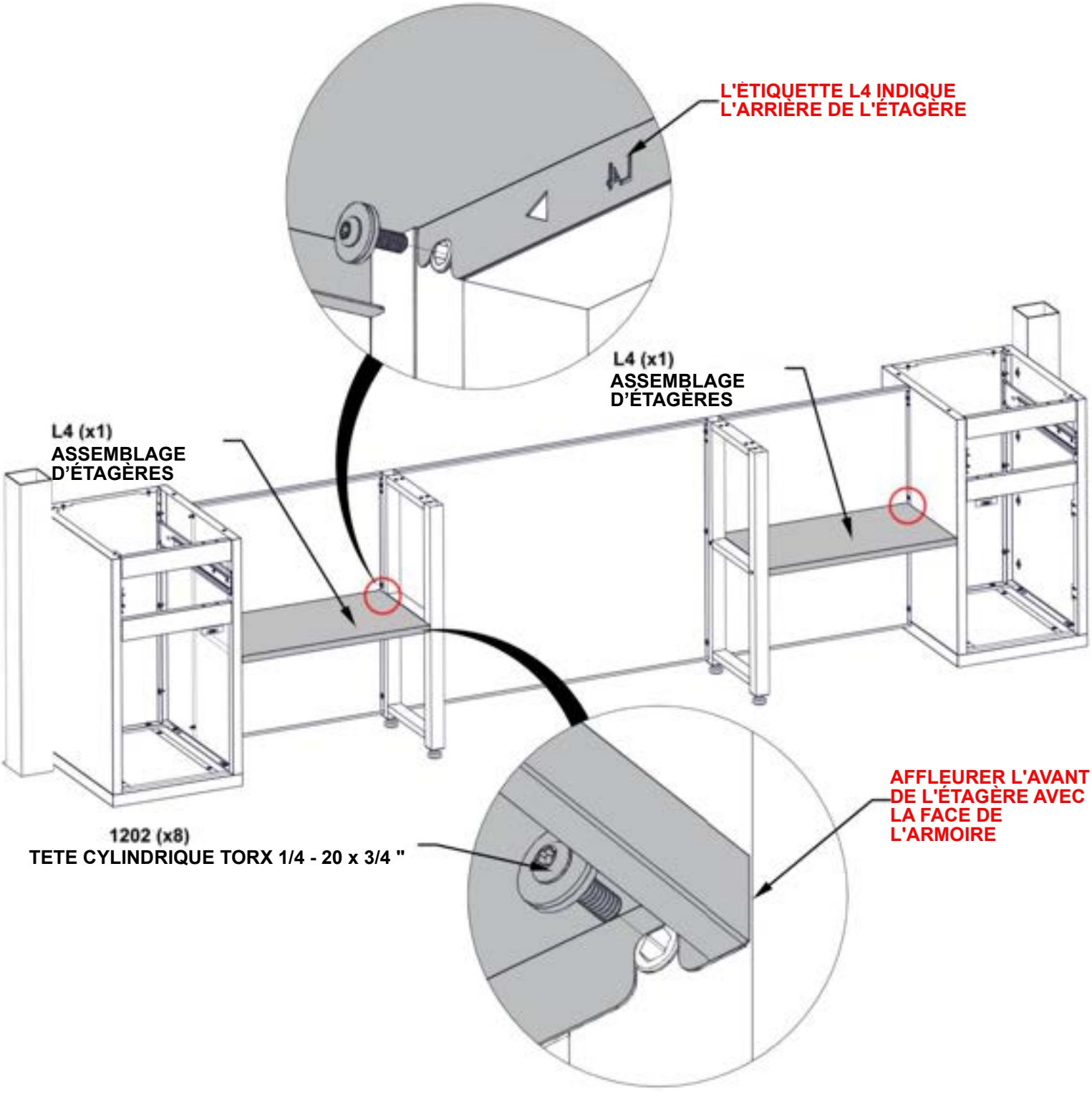

ÉTAPE 123 - ASSEMBLAGE DU BAR



L3 (x1) ASSEMBLAGE ÉTAGÈRE M - A4M03645
45 7/8"x15 7/16"x1" (25x392.2x1166)

QTÉ	NUMÉRO D'ARTICLE	DESCRIPTION
4	H101202	TETE CYLINDRIQUE TORX 1/4 - 20 x 3/4 "

- SEUL LE MEUBLE BAR EST PRÉSENTÉ POUR DÉTAIL.

1202 (x4)
TETE CYLINDRIQUE TORX 1/4 - 20 x 3/4 "

L'ÉTIQUETTE L3 INDIQUE L'ARRIÈRE DE L'ÉTAGÈRE

L3 (x1)
ASSEMBLAGE D'ÉTAGÈRES M

AFFLEURER L'AVANT DE L'ÉTAGÈRE AVEC LA FACE DE L'ARMOIRE

ÉTAPE 124 - ASSEMBLAGE DE L'ARMOIRE À BAR



QTÉ	NUMÉRO D'ARTICLE	DESCRIPTION
4	H101202	TETE CYLINDRIQUE TORX 1/4 - 20 x 3/4 "

A1 (x2) ASSEMBLAGE DE SUPPORT DE TABLE - A4M03634
6 15/16"x6 15/16"x1 15/16" (50x176x176)

- SEULE L'ARMOIRE BAR EST PRÉSENTÉE POUR DÉTAILS.

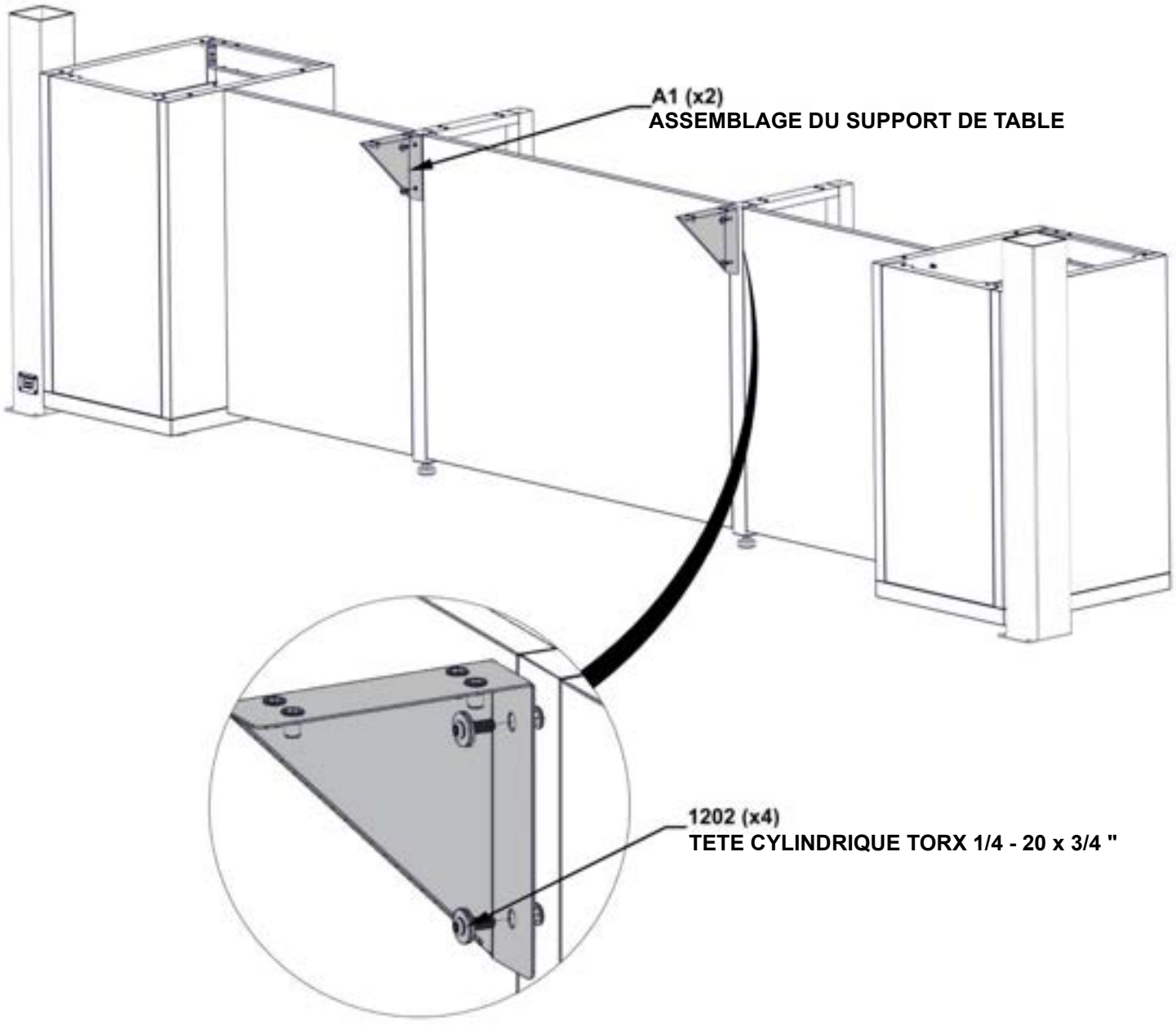

ÉTAPE 125 - ASSEMBLAGE DU BAR



T6 (x1) ASSEMBLAGE DE PANNEAU DE TABLE - A4M03615
47 3/16"x23 3/8"x1 1/4" (32x593x1199)

QTÉ	NUMÉRO D'ARTICLE	DESCRIPTION
10	H101103	VIS À DOUILLE TORX 1/4-20

- SEUL LE MEUBLE BAR EST PRESENTE POUR DETAIL.
- ÉQUERREZ TOUS LES CÔTÉS DE L'ARMOIRE AVANT DE SERRER LE MATÉRIEL.

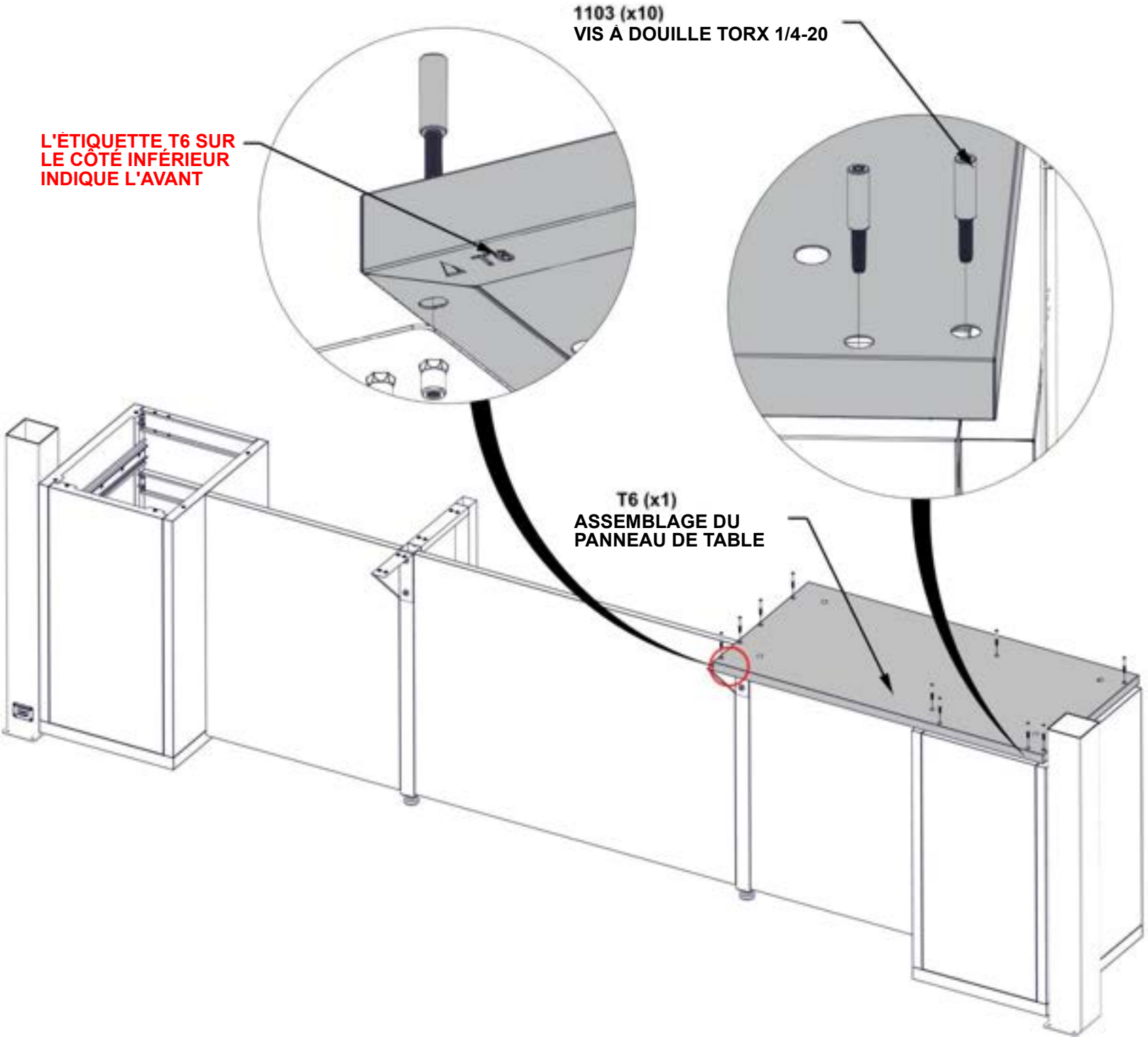

ÉTAPE 126 - ASSEMBLAGE DU BAR



T8 (x1) PANNEAU DE TABLE - A4M03625
47 7/8"x23 3/8"x1 1/4" (32x593x1216)

QTÉ	NUMÉRO D'ARTICLE	DESCRIPTION
8	H101103	VIS À DOUILLE TORX 1/4-20

- SEUL LE MEUBLE BAR EST ILLUSTRÉ POUR DÉTAILS.
- ÉQUILIBREZ TOUS LES CÔTÉS DE L'ARMOIRE AVANT DE SERRER LE MATÉRIEL.

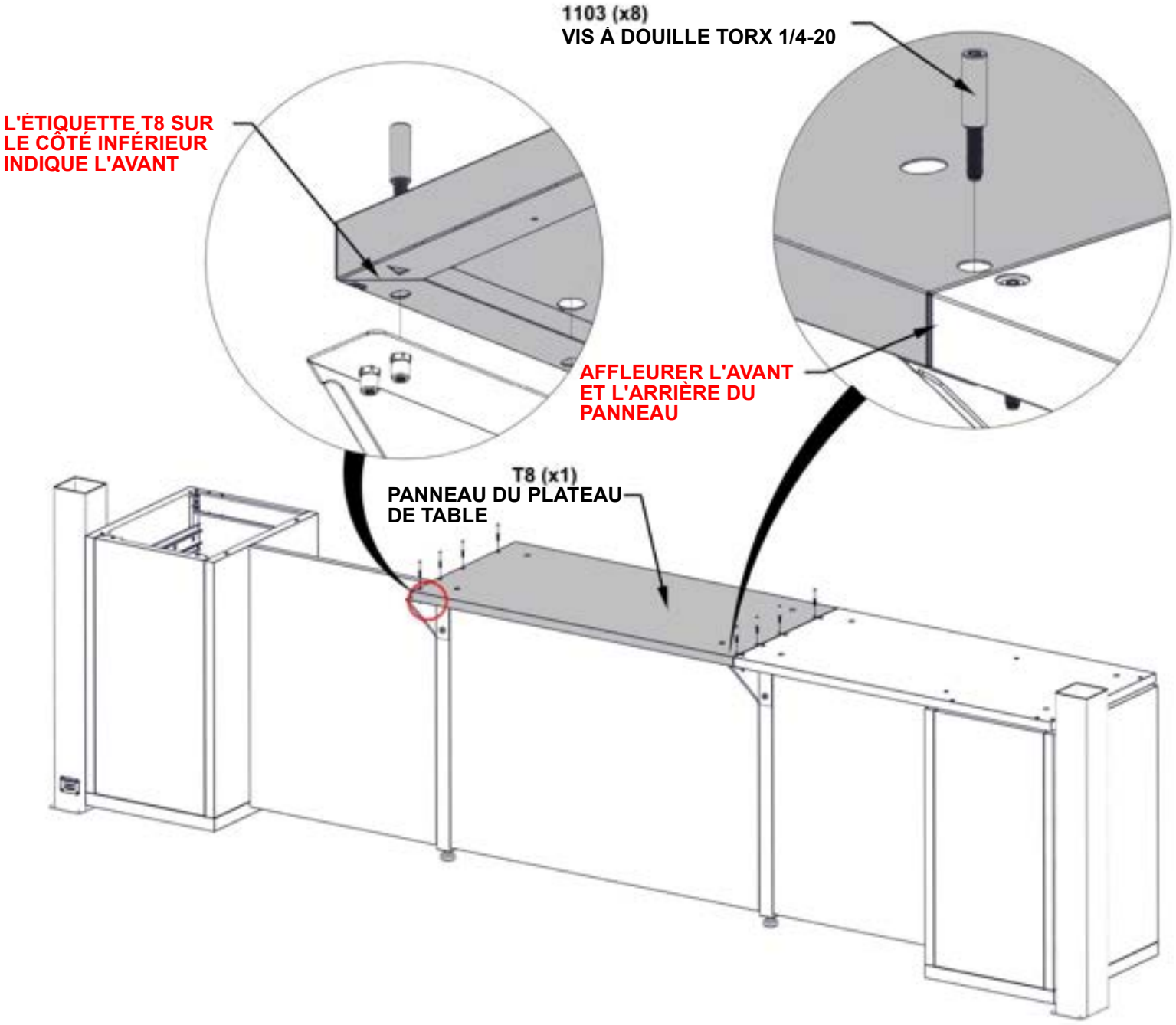

ÉTAPE 127 - ASSEMBLAGE DU BAR



T9 (x1) ASSEMBLAGE DE PANNEAU DE TABLE - A4M03639
47 3/16"x23 3/8"x1 1/4"1 1/4" (32x593x1199)

QTÉ	NUMÉRO D'ARTICLE	DESCRIPTION
10	H101103	VIS À DOUILLE TORX 1/4-20

- SEUL LE MEUBLE BAR EST PRÉSENTÉ POUR DÉTAIL.
- ÉQUERREZ TOUS LES CÔTÉS DE L'ARMOIRE AVANT DE SERRER LE MATÉRIEL.

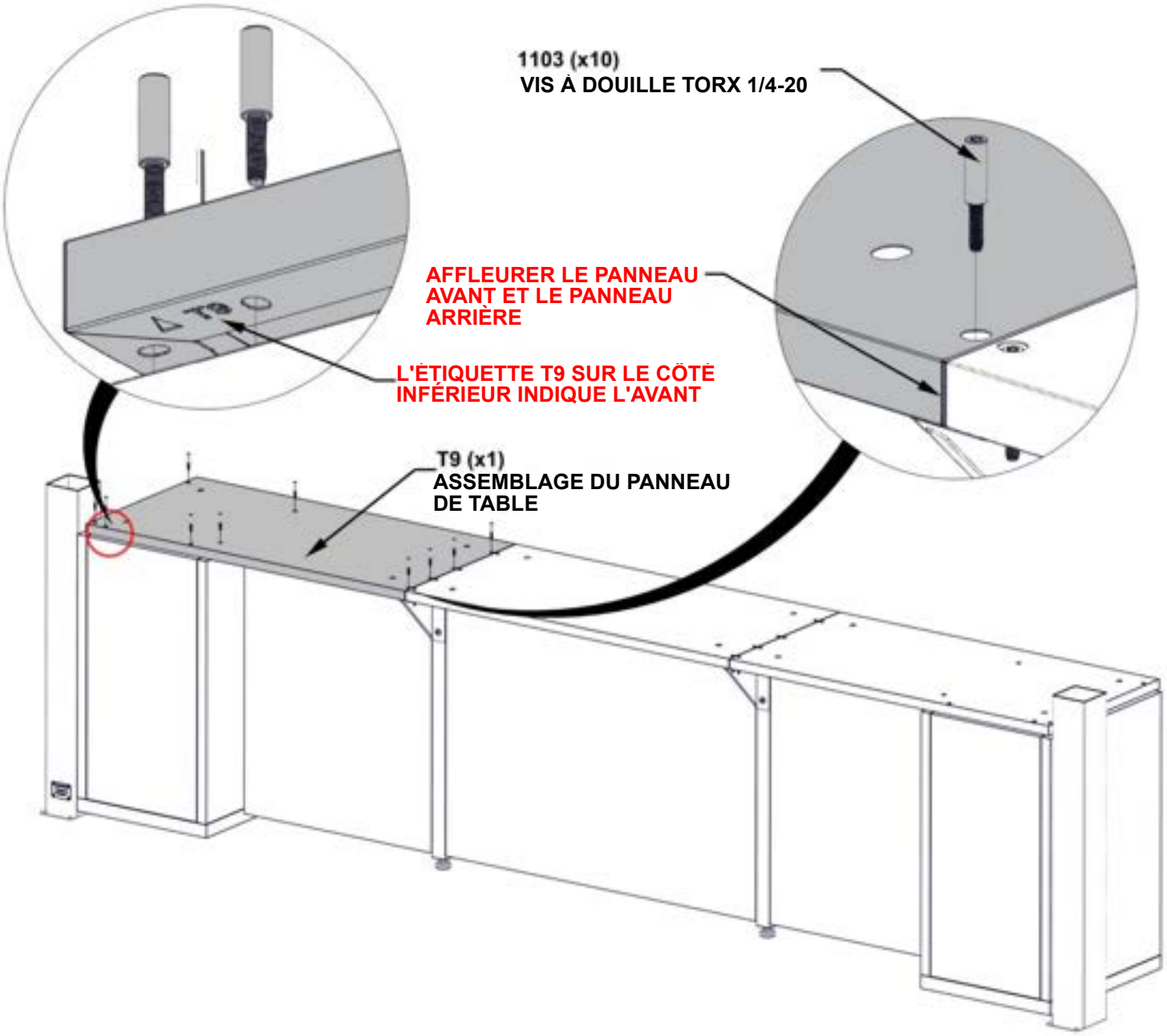

ÉTAPE 128A - INSTALLATION DU MARBRE DU MEUBLE BAR

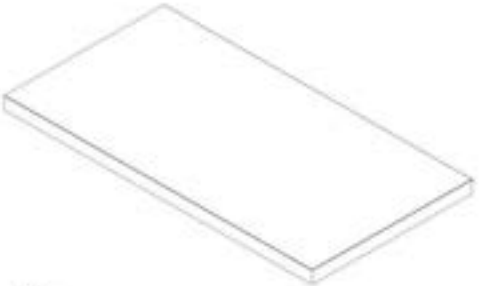

M4 (x1) TABLE DE BAR EN MARBRE - A4M03616
47 15/16"x24 15/16"x1 15/16" (50x634x1218)

- SEULES LES ARMOIRES DE BAR SONT PRÉSENTÉES POUR DÉTAILS.
- IL EST RECOMMANDÉ D'AVOIR AU MOINS DEUX PERSONNES POUR INSTALLER LE COMPTOIR EN MARBRE.
- GLISSEZ EN PLACE JUSQU'À CE QUE LE MARBRE SOIT SERRÉ CONTRE LE POTEAU ET QUE LES CÔTÉS SOIENT AU NIVEAU DU PANNEAU.
- LORSQUE VOUS METTEZ LE MARBRE EN PLACE, ASSUREZ-VOUS QUE VOS DOIGTS SONT LIBRE ET NON SOUS LE MARBRE.

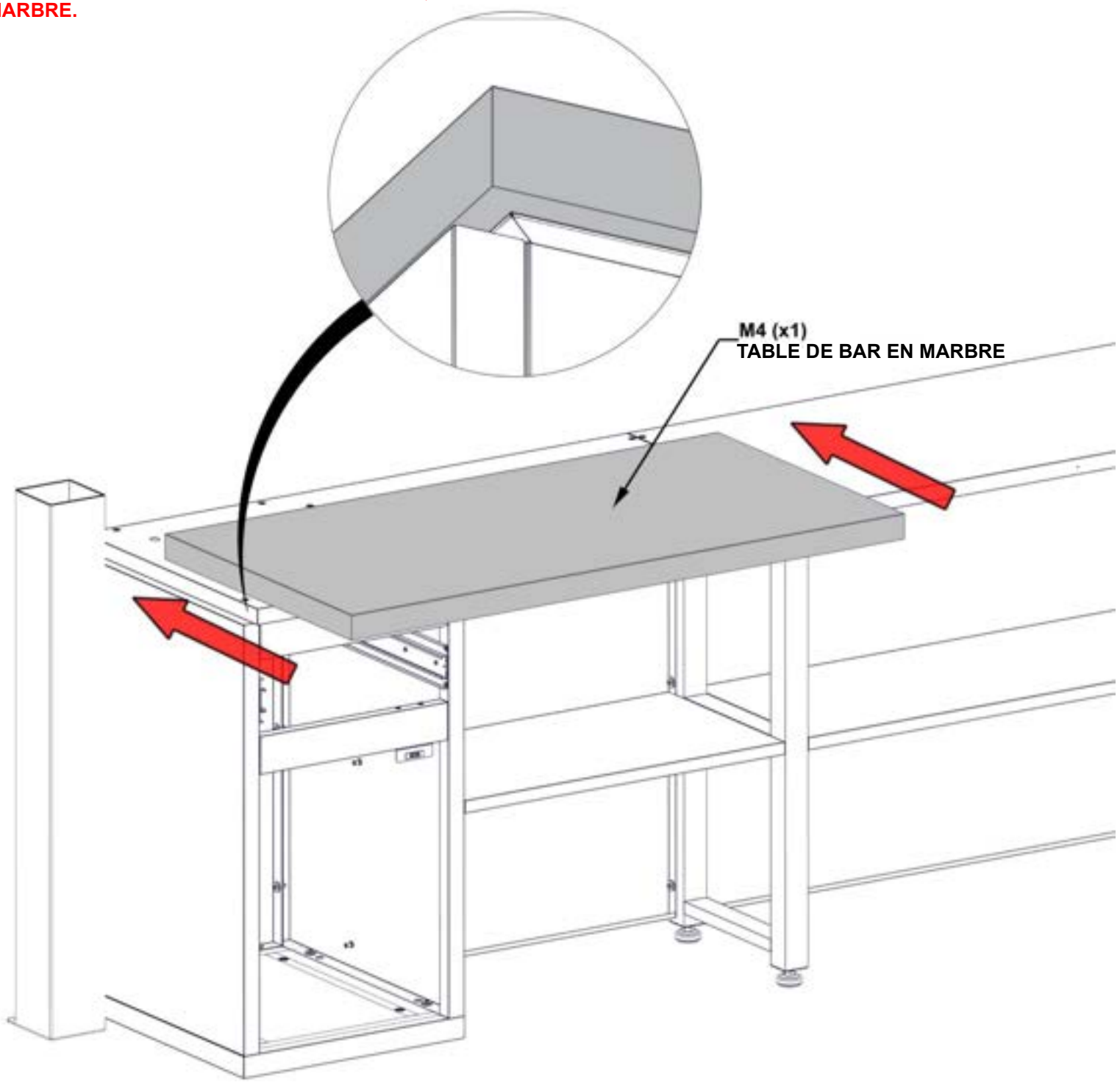

ÉTAPE 128B - INSTALLATION DU MARBRE DU MEUBLE BAR

QTÉ	NUMÉRO D'ARTICLE	DESCRIPTION
4	H101292	TETE CYLINDRIQUE TORX 1/4 - 20 x 3/4 "
4	H101053	RONDELLE EN ACIER - 6 x 20
4	H101054	RONDELLE D'ÉTANCHÉITÉ

- **SEULES LES ARMOIRES DE BAR SONT PRÉSENTÉES POUR DÉTAILS.**
- **ASSUREZ-VOUS D'UTILISER LE BON MATÉRIEL POUR CETTE ÉTAPE.**
- **UNE FOIS LE MARBRE EN PLACE, IL EST RECOMMANDÉ DE LE RECOUVRIR D'UN MORCEAU DE CARTON OU DE MOUSSE JUSQU'À LA FIN DE L'ASSEMBLAGE POUR ÉVITER TOUT DOMMAGE.**
- **N'UTILISEZ PAS LA SURFACE EN MARBRE COMME ÉTABLISSEMENT DE TRAVAIL.**

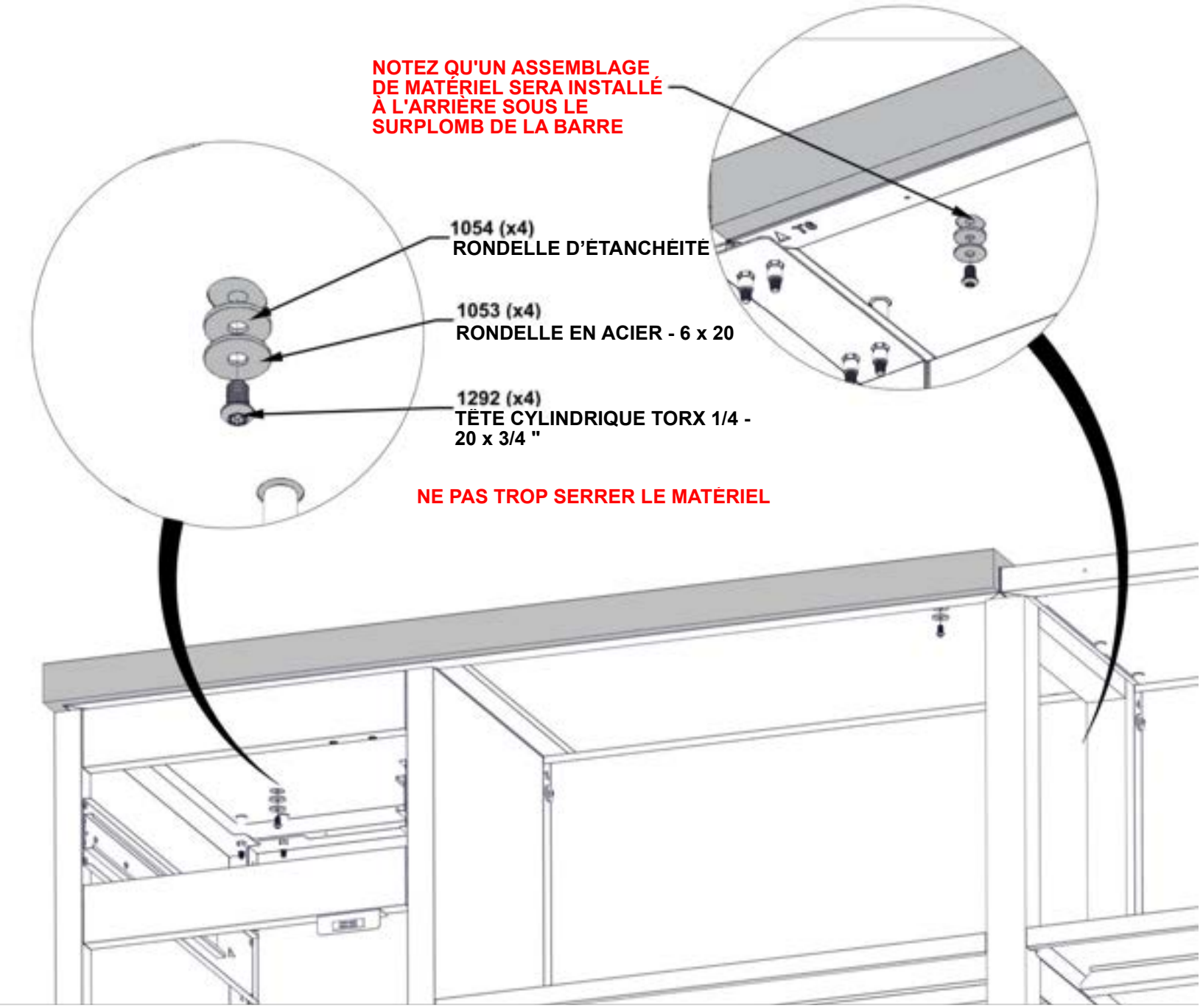

ÉTAPE 129A - INSTALLATION DU MARBRE DU MEUBLE BAR



M6 (x1) TABLE DE BAR EN MARBRE - A4M03633
47 7/8"x24 7/8"x1 15/16" (49x632x1216)

- SEULES LES ARMOIRES DE BAR SONT PRÉSENTÉES POUR DÉTAILS.
- IL EST RECOMMANDÉ D'AVOIR AU MOINS DEUX PERSONNES POUR INSTALLER LE COMPTOIR EN MARBRE.
- GLISSEZ EN PLACE JUSQU'À CE QUE LES MORCEAUX DE MARBRE SOIENT SERRÉS LES UNS CONTRE LES AUTRES.
- LORSQUE VOUS METTEZ LE MARBRE EN PLACE, ASSUREZ-VOUS QUE VOS DOIGTS SONT LIBRE ET NON SOUS LE MARBRE.

AFFLEURER L'AVANT ET L'ARRIÈRE DU MARBRE

M6 (x1)
TABLE DE BAR EN MARBRE

ÉTAPE 129B - INSTALLATION DU MARBRE DU MEUBLE BAR

QTÉ	NUMÉRO D'ARTICLE	DESCRIPTION
4	H101292	TETE CYLINDRIQUE TORX 1/4 - 20 x 3/4 "
4	H101053	RONDELLE EN ACIER - 6 x 20
4	H101054	RONDELLE D'ÉTANCHÉITÉ

- **SEULES LES ARMOIRES DE BAR SONT PRÉSENTÉES POUR DÉTAILS.**
- **ASSUREZ-VOUS D'UTILISER LE BON MATÉRIEL POUR CETTE ÉTAPE.**
- **UNE FOIS LE MARBRE EN PLACE, IL EST RECOMMANDÉ DE LE RECOUVRIR D'UN MORCEAU DE CARTON OU DE MOUSSE JUSQU'À LA FIN DE L'ASSEMBLAGE POUR ÉVITER TOUT DOMMAGE.**
- **N'UTILISEZ PAS LA SURFACE EN MARBRE COMME ÉTABLISSEMENT DE TRAVAIL.**

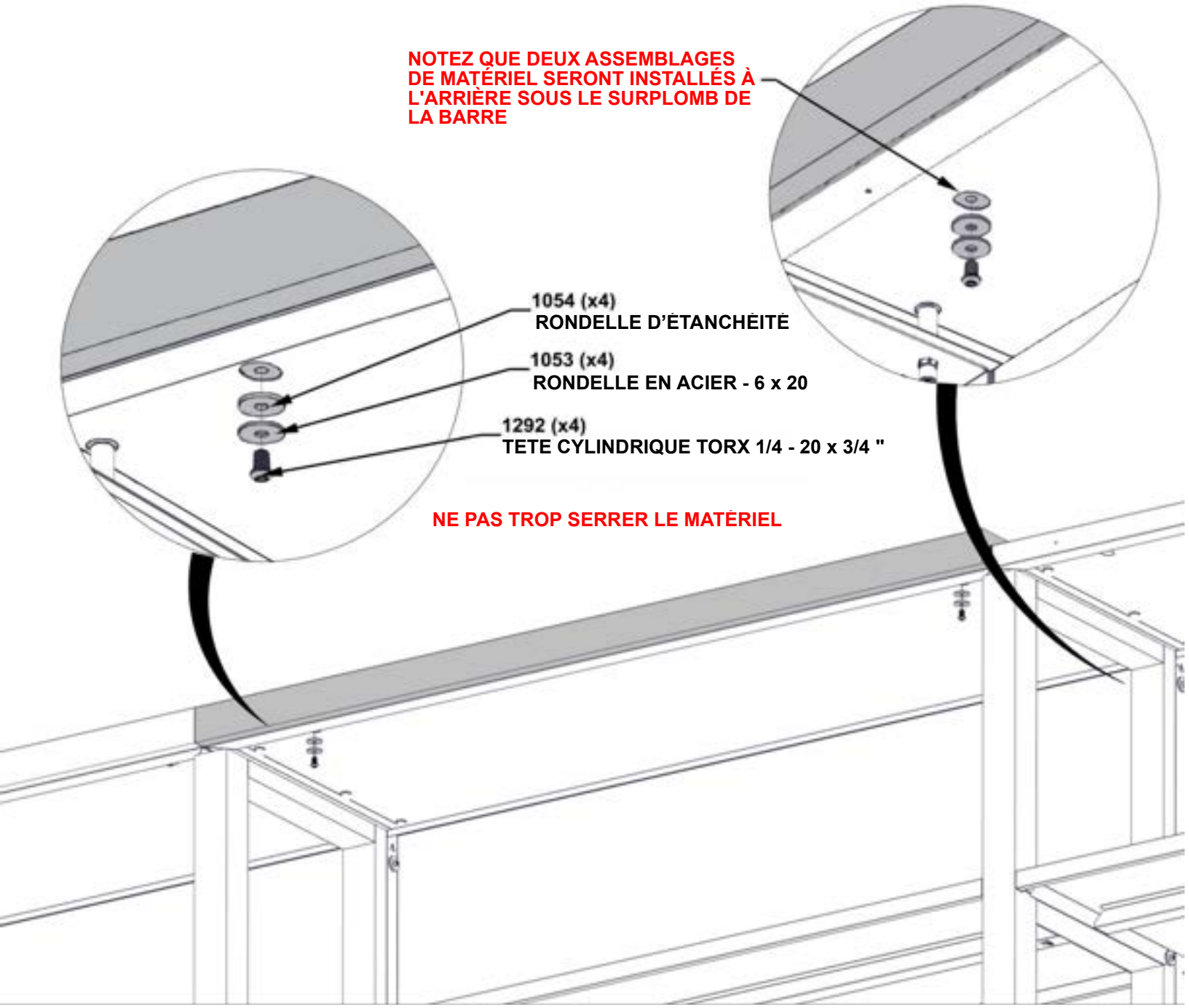

ÉTAPE 130A - INSTALLATION DE MARBRE POUR ARMOIRE BAR

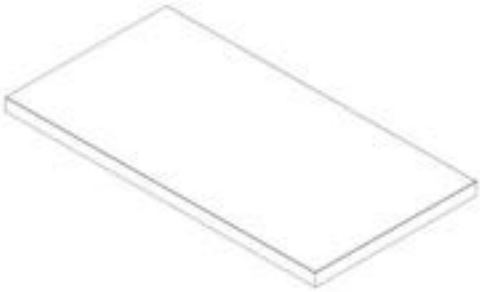

M4 (x1) TABLE DE BAR EN MARBRE - A4M03616
47 15/16"x24 15/16"x1 15/16" (50x634x1218)

- SEULES LES ARMOIRES DE BAR SONT PRÉSENTÉES POUR DÉTAILS.
- IL EST RECOMMANDÉ D'AVOIR AU MOINS DEUX PERSONNES POUR INSTALLER LE COMPTOIR EN MARBRE.
- GLISSEZ EN PLACE JUSQU'À CE QUE LES MORCEAUX DE MARBRE SOIENT SERRÉS LES UNS CONTRE LES AUTRES ET CONTRE LE POTEAU.
- LORSQUE VOUS METTEZ LE MARBRE EN PLACE, ASSUREZ-VOUS QUE VOS DOIGTS SONT LIBRE ET NON SOUS LE MARBRE.

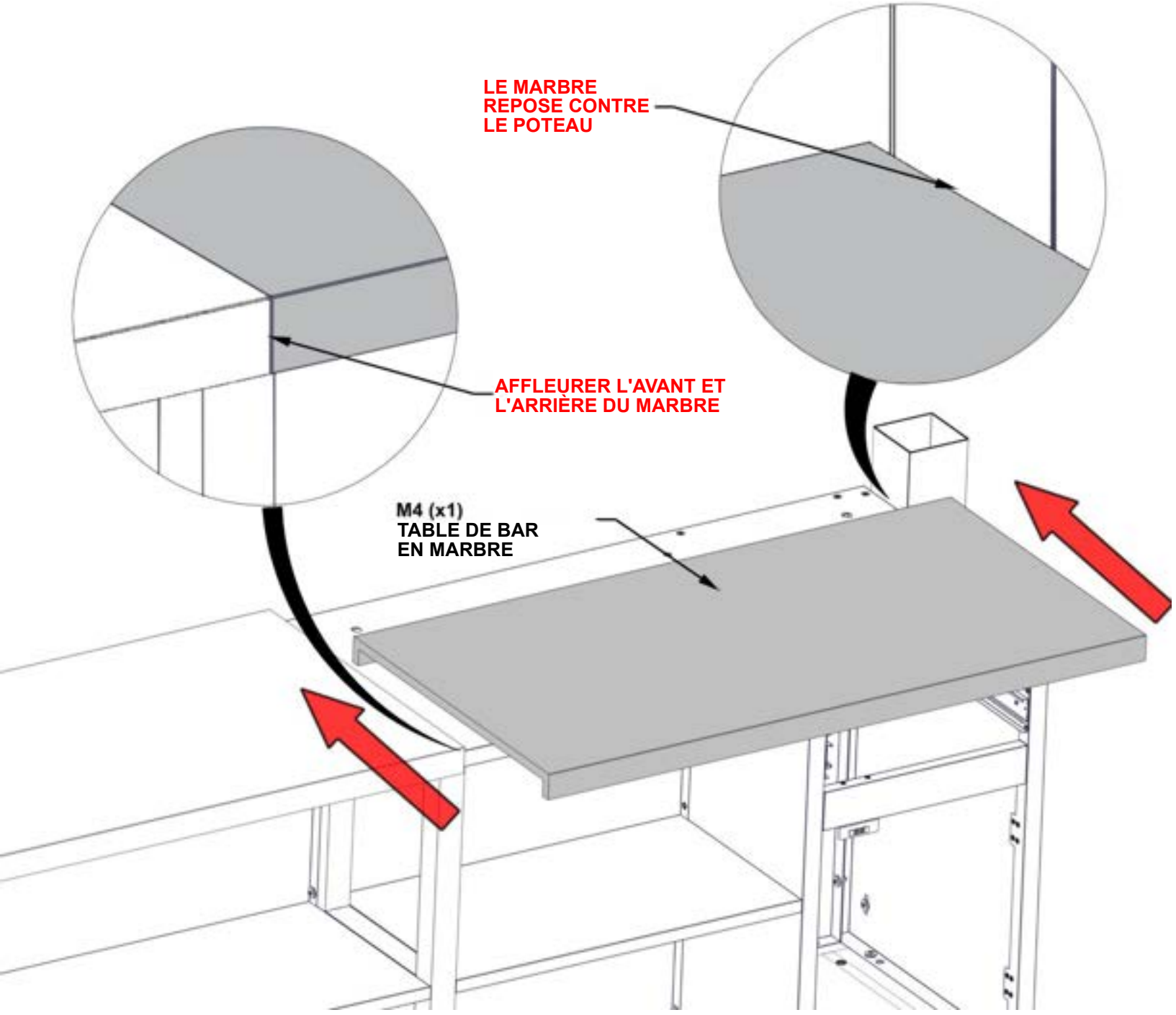

ÉTAPE 130B - INSTALLATION DU MARBRE DU MEUBLE BAR

QTÉ	NUMÉRO D'ARTICLE	DESCRIPTION
4	H101292	TETE CYLINDRIQUE TORX 1/4 - 20 x 3/4 "
4	H101053	RONDELLE EN ACIER - 6 x 20
4	H101054	RONDELLE D'ÉTANCHÉITÉ

- **SEULES LES ARMOIRES DE BAR SONT PRÉSENTÉES POUR DÉTAILS.**
- **ASSUREZ-VOUS D'UTILISER LE BON MATÉRIEL POUR CETTE ÉTAPE.**
- **UNE FOIS LE MARBRE EN PLACE, IL EST RECOMMANDÉ DE LE RECOUVRIR D'UN MORCEAU DE CARTON OU DE MOUSSE JUSQU'À LA FIN DE L'ASSEMBLAGE POUR ÉVITER TOUT DOMMAGE.**
- **N'UTILISEZ PAS LA SURFACE EN MARBRE COMME ÉTABLISSEMENT DE TRAVAIL.**

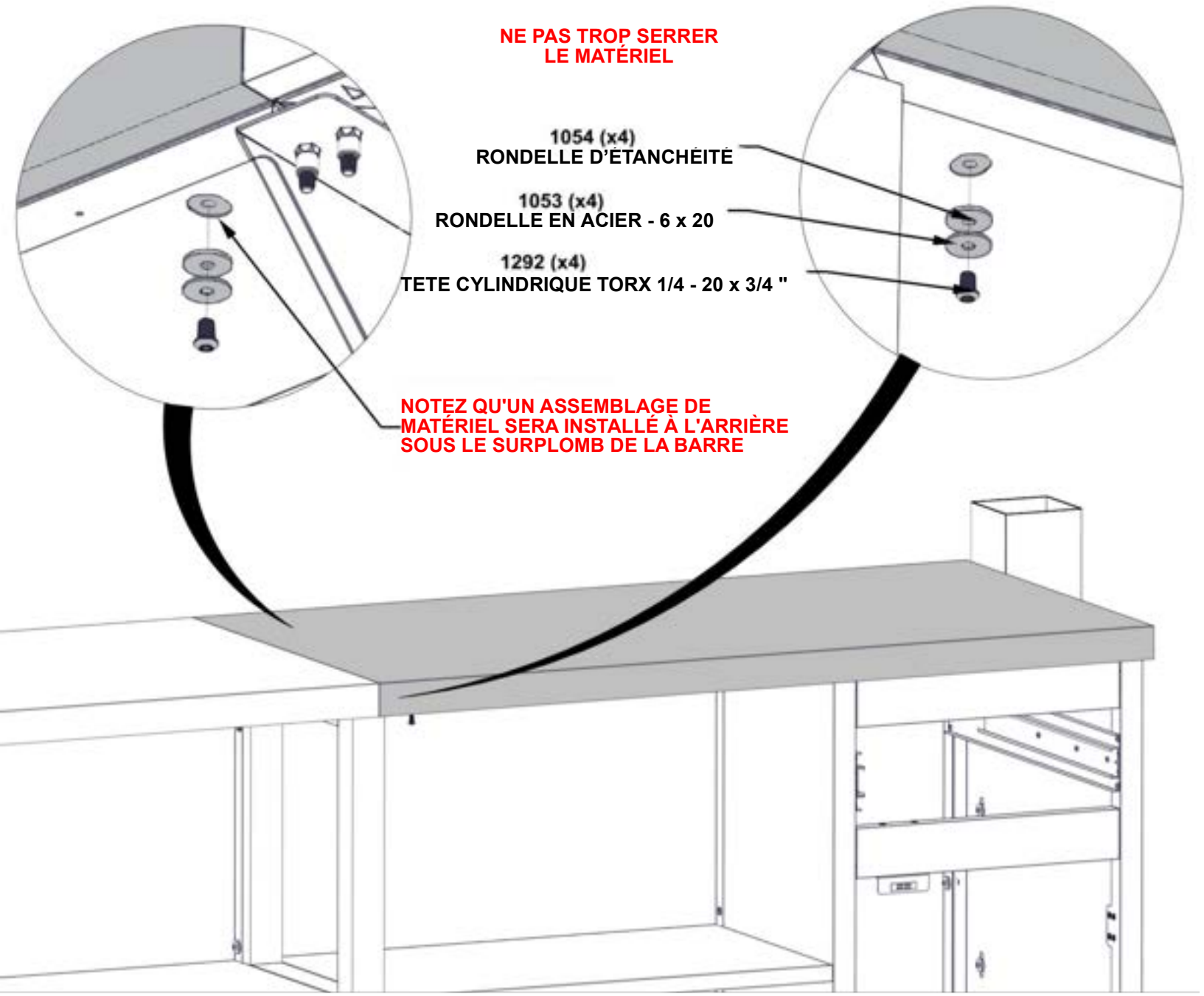

ÉTAPE 131A - ASSEMBLAGE DU TIROIR À BARRES

QTÉ	NUMÉRO D'ARTICLE	DESCRIPTION
18	H101289	VIS À TÊTE CYLINDRIQUE 8-32x1/2" INOX



D12 (x2) ASSEMBLAGE DE CORPS DE TIROIR - A4M03621
22 1/4"x15 13/16"x4 15/16" (126x402x565)



D11 (x2) ASSEMBLAGE DE PANNEAU DE TIROIR - A4M03619
17 13/16"x8 1/16"x15/16" (24x205x452)

- RÉPÉTEZ CETTE ÉTAPE DEUX FOIS

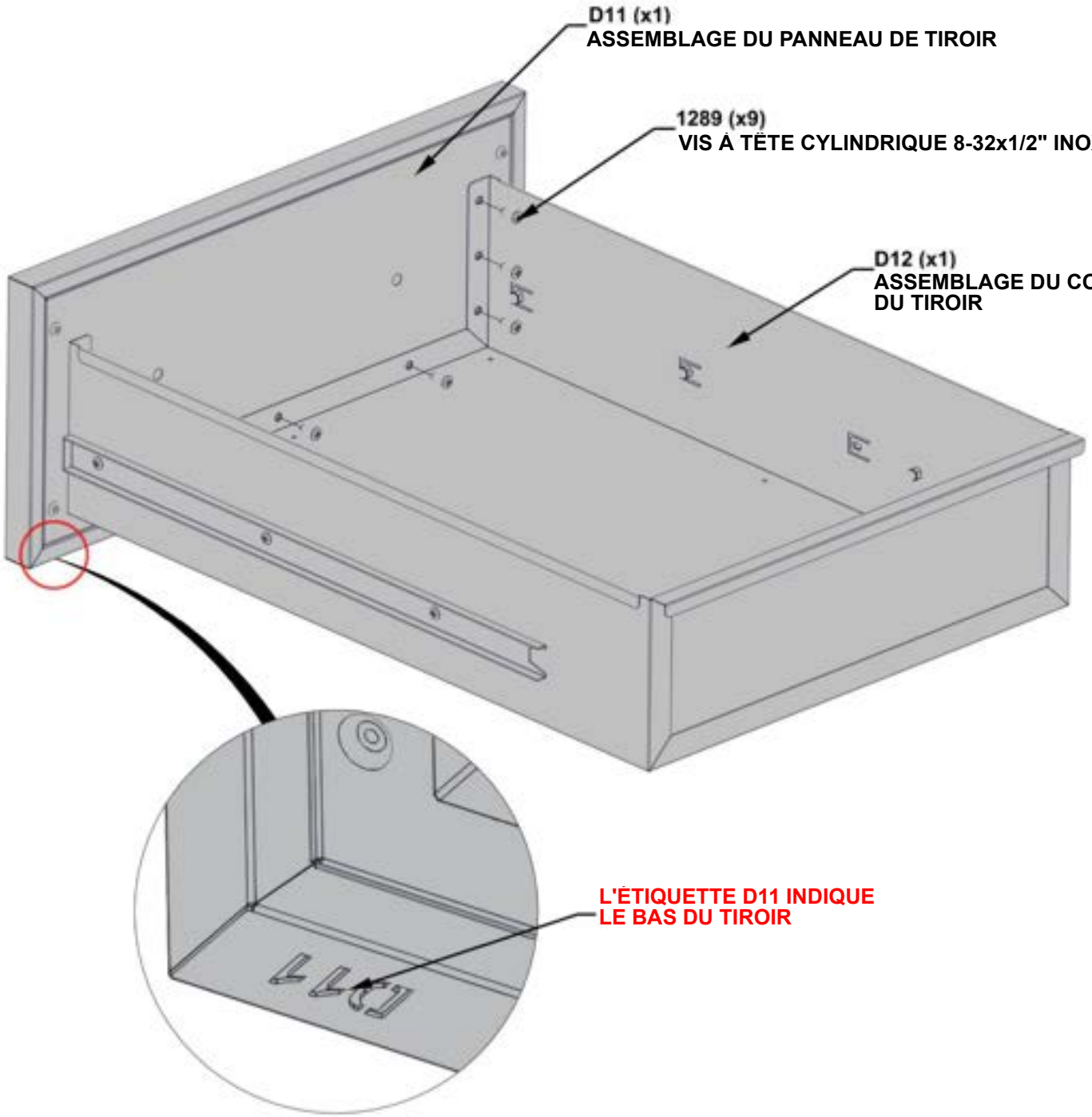

ÉTAPE 131B - ASSEMBLAGE DU TIROIR À BARRES



H2 (x2) POIGNÉE EN ACIER INOXYDABLE - A4M03024
5/8"x1 9/16"x11 13/16" (16x40x300)

QTÉ	NUMÉRO D'ARTICLE	DESCRIPTION
4	H101307	BOULON À ÉPAULE 8-32x30mm INOX

- RÉPÉTEZ CETTE ÉTAPE DEUX FOIS

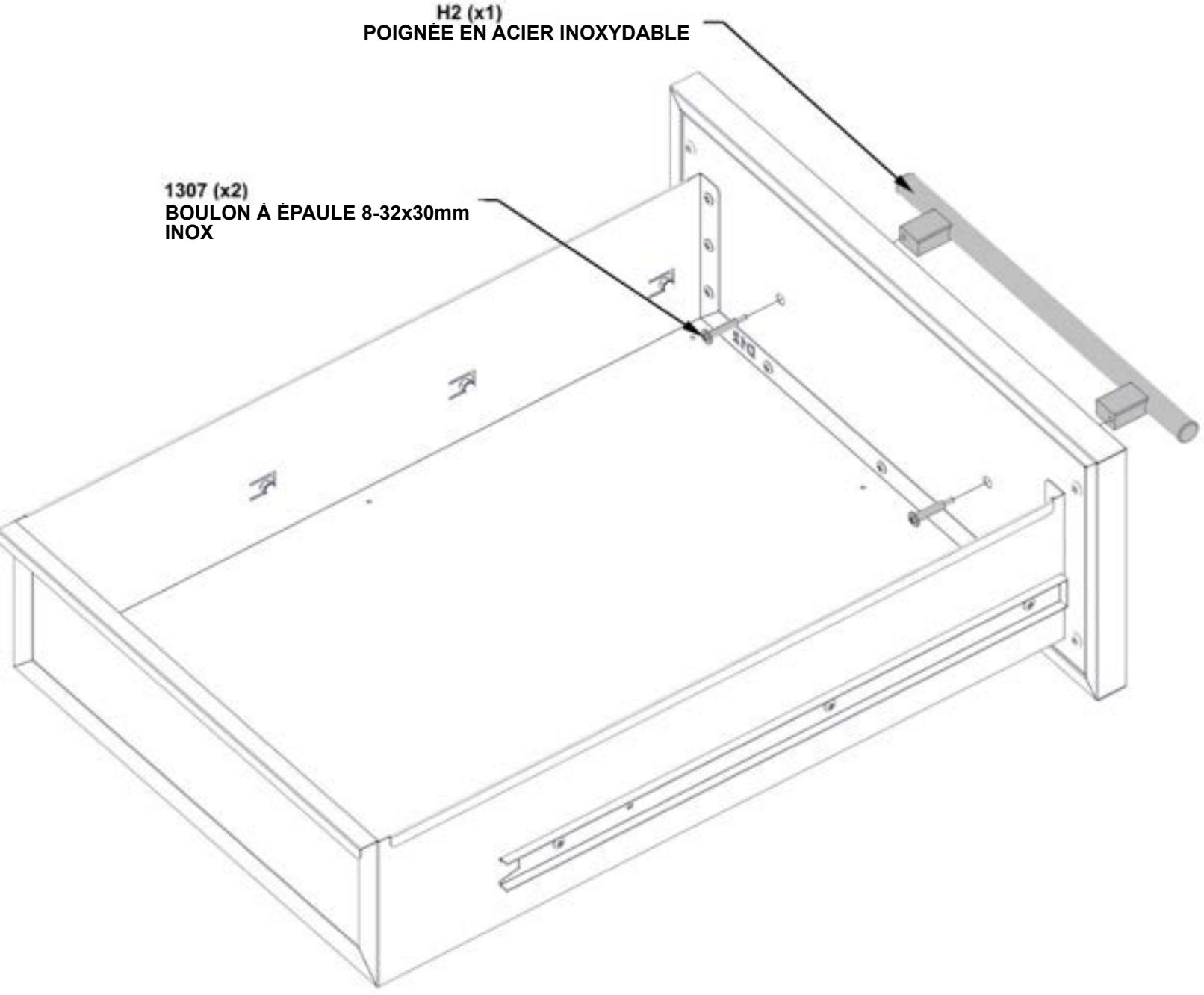

ÉTAPE 132 - ASSEMBLAGE DU BAR



ASSEMBLAGE DU TIROIR À PARTIR DE L'ÉTAPE 131

- **SEUL LE MEUBLE BAR EST ILLUSTRÉ POUR DÉTAILS.**
- **FIXER L'ASSEMBLAGE DE TIROIRS EN ALIGNANT LES DEUX EXTRÉMITÉS DES GLISSIÈRES DE TIROIRS ASSEMBLÉES EN USINE L'UNE AVEC L'AUTRE.**
- **APPUYEZ ASSEMBLAGE JUSQU'À CE QUE LES GLISSIÈRES DU TIROIR SE CONNECTENT.**

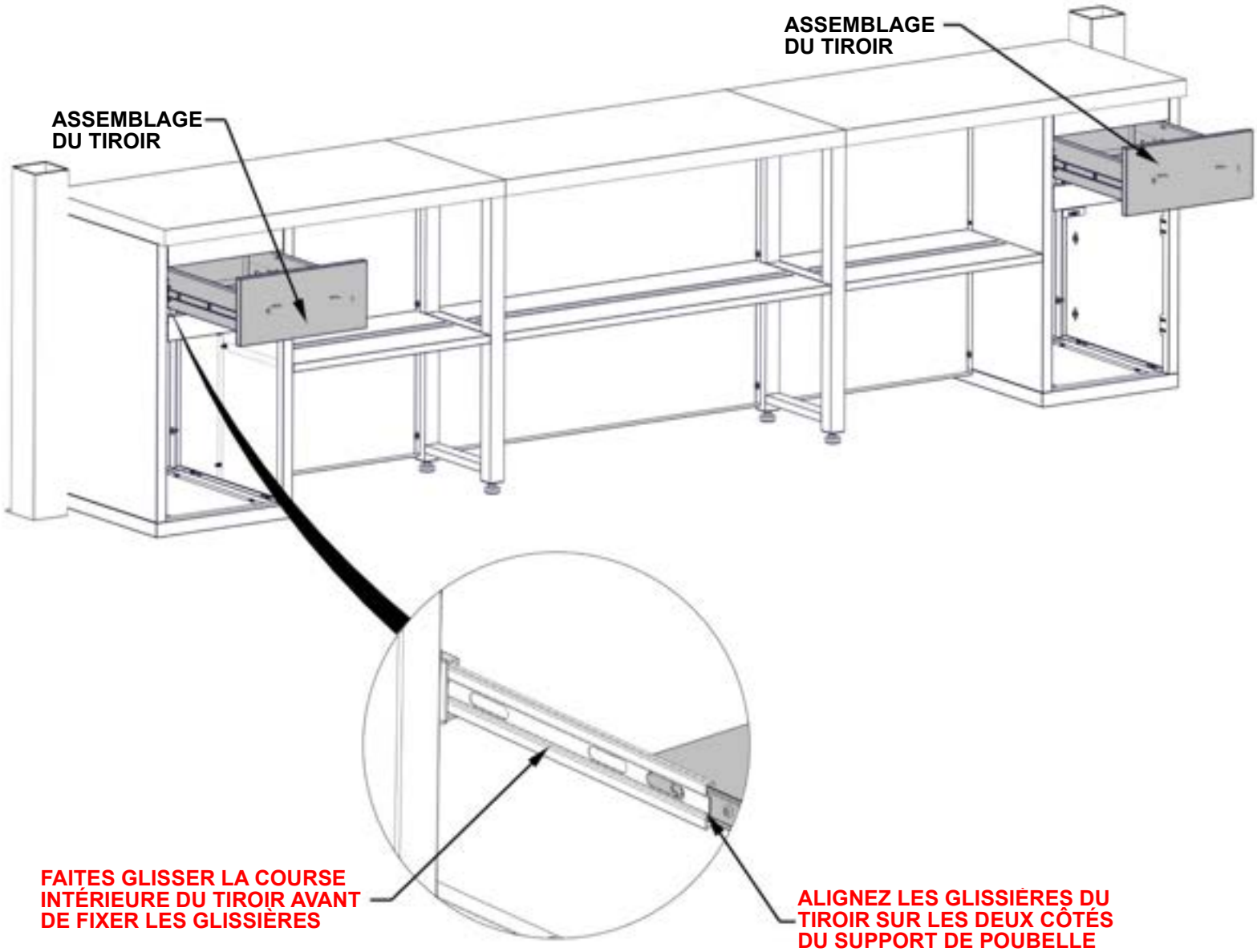

ÉTAPE 133A - ASSEMBLAGE DE LA PORTE



D10 ASSEMBLAGE PANNEAU DE PORTE - A4M03617
(x1) 24 3/4"x17 13/16"x15/16" (24x452x628)



D13 ASSEMBLAGE PANNEAU DE PORTE - A4M03643
(x1) 24 3/4"x17 13/16"x15/16" (24x452x628)

QTÉ	NUMÉRO D'ARTICLE	DESCRIPTION
8	H101185	VIS À TÊTE PLATE PHILLIPS 8-32x.5



A4M03025
(x4)

CHARNIÈRE À RECOUVREMENT COMPLET

- INSTALLER LES CHARNIÈRES DE L'ARMOIRE SUR LES DEUX PORTES RESTANTES.

NE PAS TROP SERRER LE MATÉRIEL

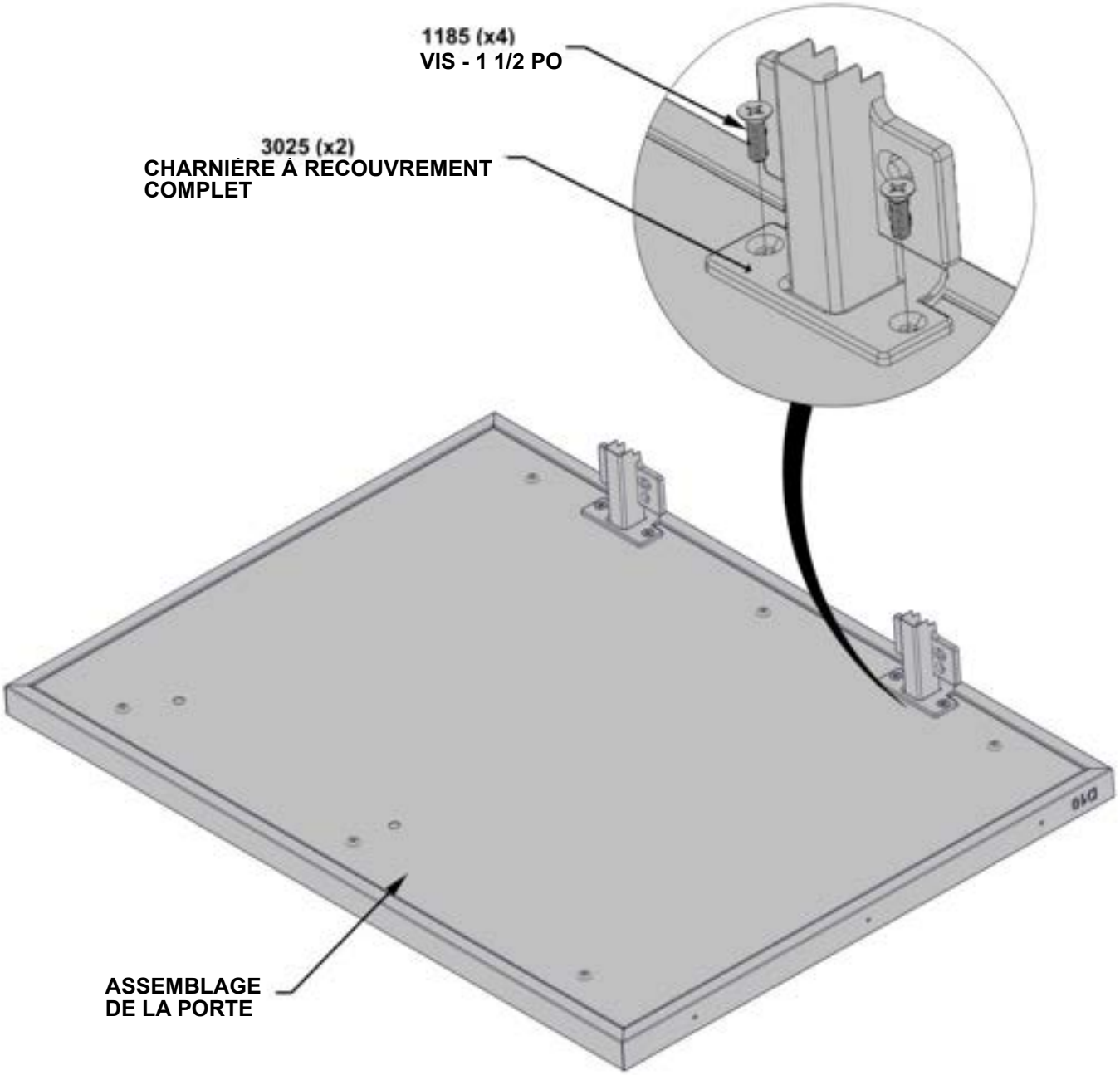

ÉTAPE 133B - ASSEMBLAGE DE LA PORTE

QTÉ	NUMÉRO D'ARTICLE	DESCRIPTION
4	H101307	BOULON À ÉPAULE 8-32x30mm INOX



H2 (x2) **POIGNÉE EN ACIER INOXYDABLE - A4M03024**
5/8"x1 9/16"x11 13/16" (16x40x300)

- INSTALLER LES POIGNÉES D'ARMOIRE SUR LES DEUX PORTES DE L'ÉTAPE PRÉCÉDENTE.

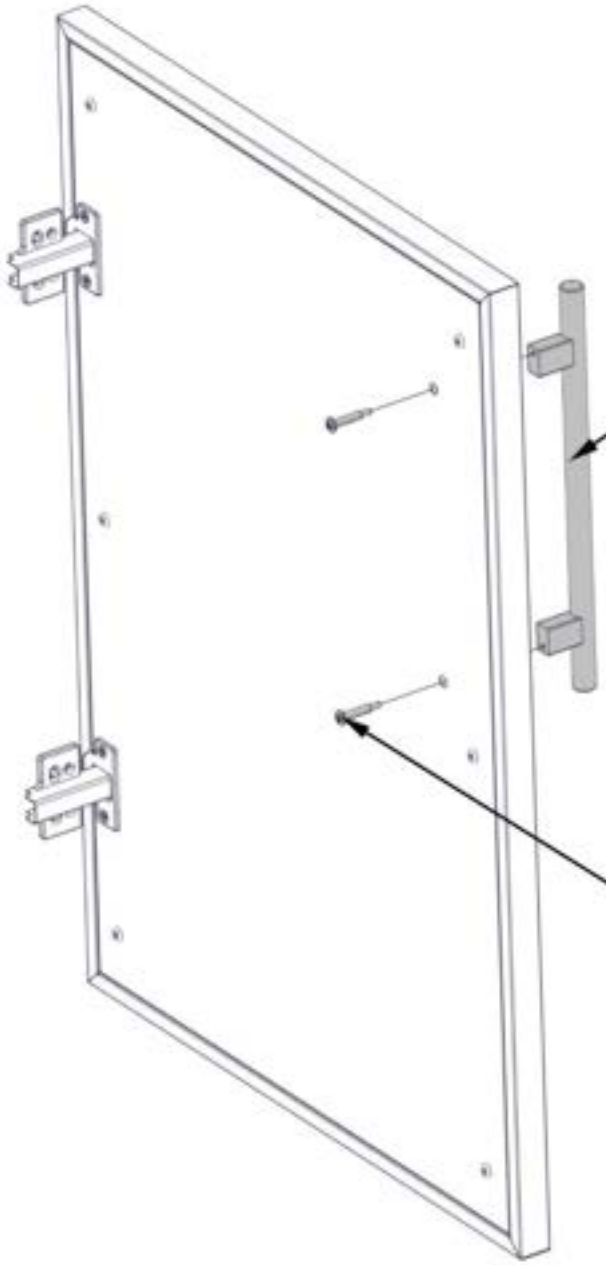

H2 (x1)
POIGNÉE EN ACIER INOXYDABLE

1307 (x2)
BOULON À ÉPAULE 8-32x30mm INOX

ÉTAPE 134 - FIXATION DE LA PORTE DE L'ARMOIRE



D10 (x1) ASSEMBLAGE PANNEAU DE PORTE - A4M03617
24 3/4"x17 13/16"x15/16" (24x452x628)

QTÉ	NUMÉRO D'ARTICLE	DESCRIPTION
8	H101185	VIS À TÊTE PLATE PHILLIPS 8-32x,5

- SEUL LE MEUBLE BAR EST ILLUSTRÉ POUR DÉTAILS.
- POUR CETTE ÉTAPE, IL EST UTILE DE DEMANDER À UNE PERSONNE SUPPLÉMENTAIRE DE MAINTENIR LA PORTE EN PLACE.
- AVEC LES CHARNIÈRES DE L'ARMOIRE FIXÉES À LA PORTE, ALIGNEZ LES TROUS DU SUPPORT DE CHARNIÈRE AVEC LES INSERTS FILETÉS SUR LE CÔTÉ DU PANNEAU DE L'ARMOIRE.

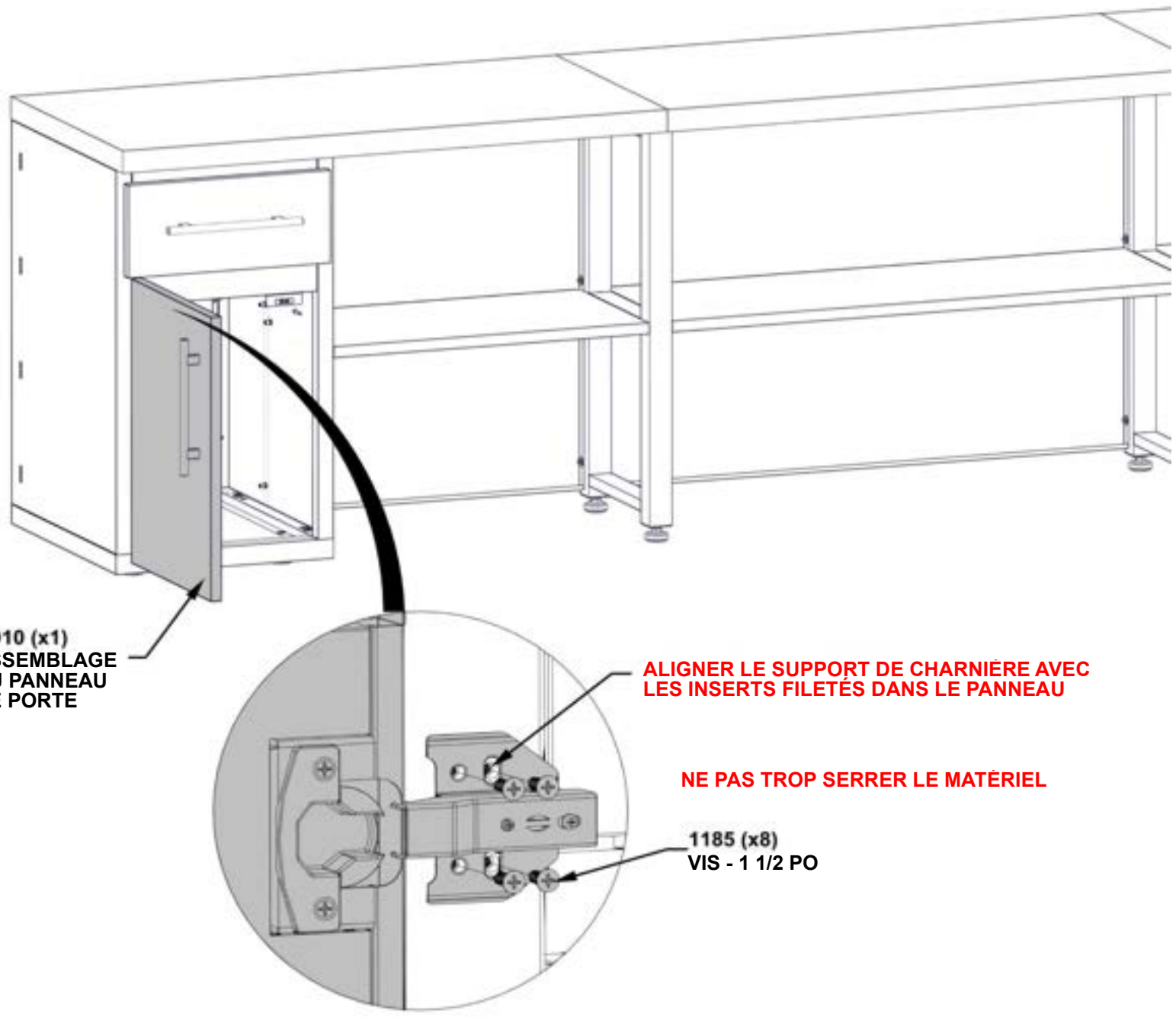

ÉTAPE 135 - FIXATION DE LA PORTE DE L'ARMOIRE



D13 ASSEMBLAGE PANNEAU DE PORTE - A4M03643
(x1) 24 3/4"x17 13/16"x15/16" (24x452x628)

QTÉ	NUMÉRO D'ARTICLE	DESCRIPTION
8	H101185	VIS À TÊTE PLATE PHILLIPS 8-32x.5

- SEUL LE MEUBLE BAR EST ILLUSTRÉ POUR DÉTAILS.
- POUR CETTE ÉTAPE, IL EST UTILE DE DEMANDER À UNE PERSONNE SUPPLÉMENTAIRE DE MAINTENIR LA PORTE EN PLACE.
- AVEC LES CHARNIÈRES DE L'ARMOIRE FIXÉES À LA PORTE, ALIGNEZ LES TROUS DU SUPPORT DE CHARNIÈRE AVEC LES INSERTS FILETÉS SUR LE CÔTÉ DU PANNEAU DE L'ARMOIRE.

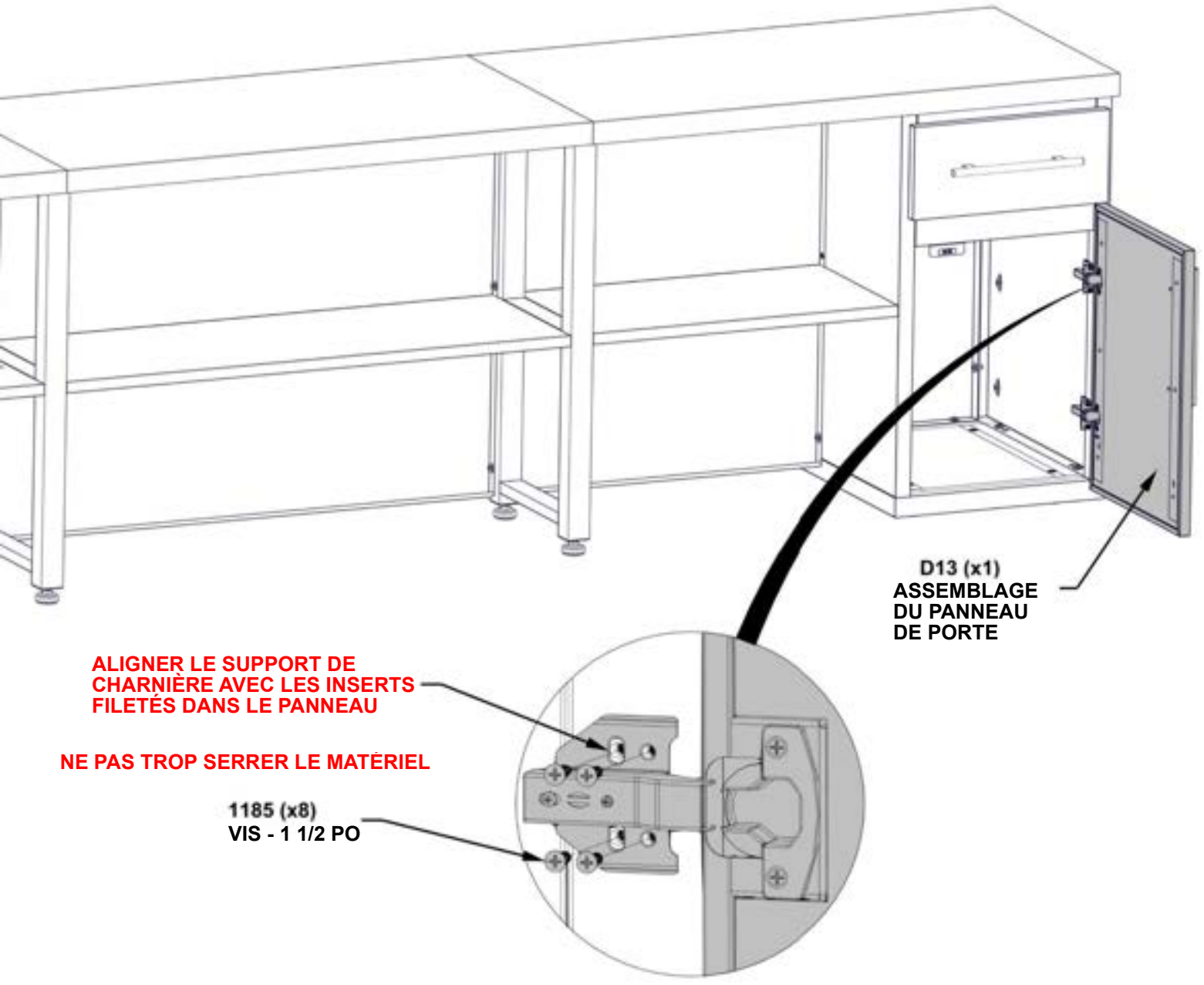

ÉTAPE 136 - RÉGLAGE DES PORTES D'ARMOIRE (SELON LES BESOINS)

- SEULES LES ARMOIRES DE CUISINE SONT PRÉSENTÉES POUR DÉTAILS.
- AJUSTEZ LES CHARNIÈRES (SELON LES BESOINS) DE MANIÈRE À CE QUE L'ESPACE AUTOUR DE TOUTES LES PORTES SOIT LE MÊME ET QU'IL N'Y A PAS D'INTERFÉRENCE ENTRE LES PORTES ET LES ARMOIRES.
- AJUSTEZ LES SUPPORTS DE LOQUET AIMANTÉS SELON LES BESOINS.

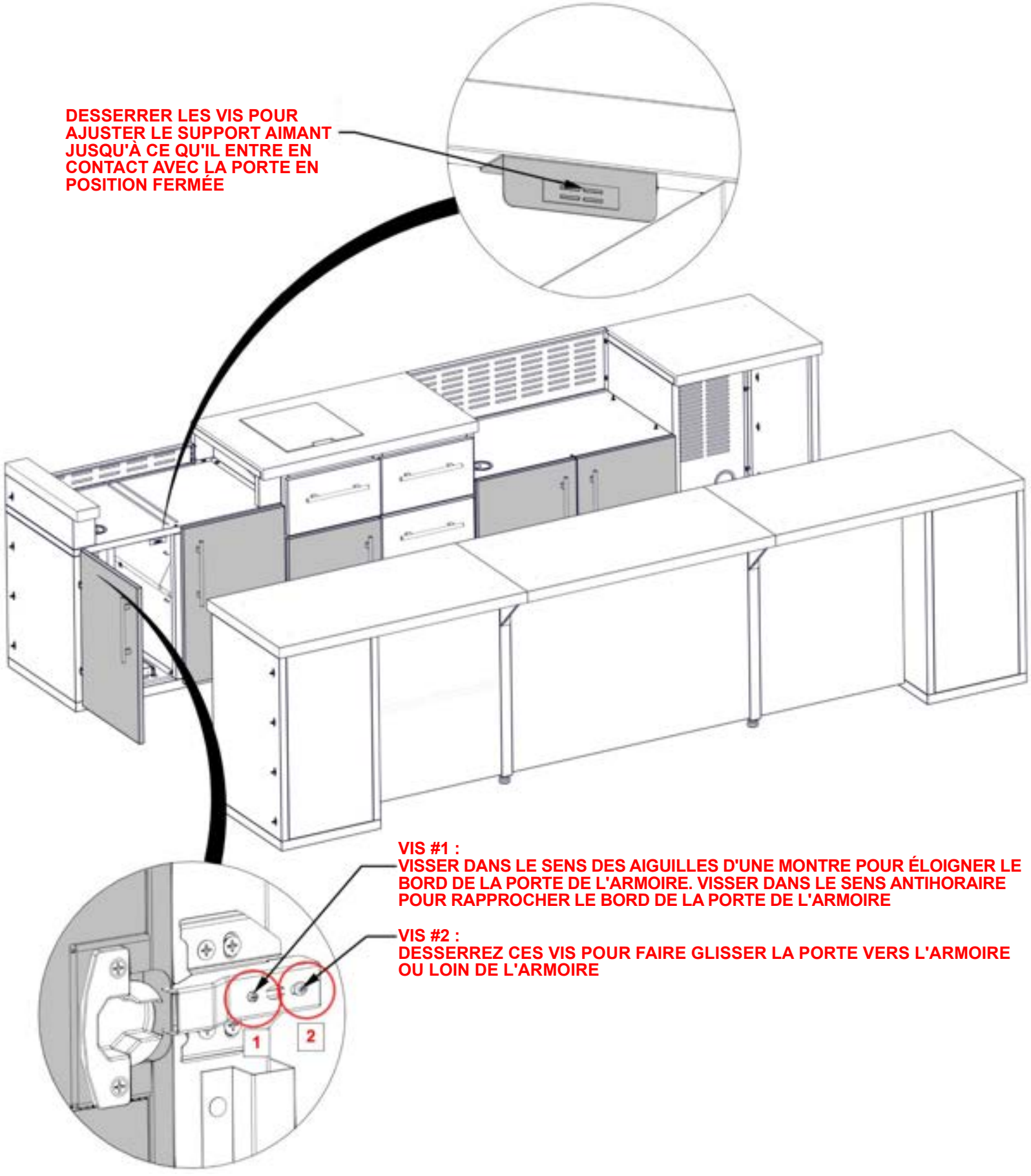

ÉTAPE 137 - ACCESSOIRE DE CUISINE

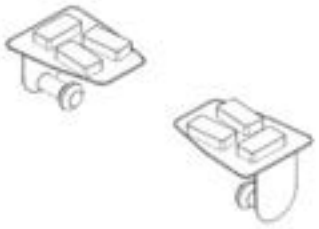

A4M02290 (x1) PORTE-SERVIETTES EN PAPIER MAGNÉTIQUE

- SEULES LES ARMOIRES DE CUISINE SONT PRÉSENTÉES POUR DÉTAILS.
- LE PORTE-SERVIETTES EN PAPIER MAGNÉTIQUE PEUT ÊTRE FIXÉ À N'IMPORTE QUELLE SURFACE MÉTALLIQUE DE LA CUISINE.
- NOUS RECOMMANDONS DE LE FIXER À L'INTÉRIEUR DES PORTES DE L'ARMOIRE DU GRIL OU SOUS LA BARRE.
- ASSUREZ-VOUS DE GARDER LE PORTE-SERVIETTE EN PAPIER À UNE DISTANCE DE SÉCURITÉ DE LA SURFACE DE CUISSON.

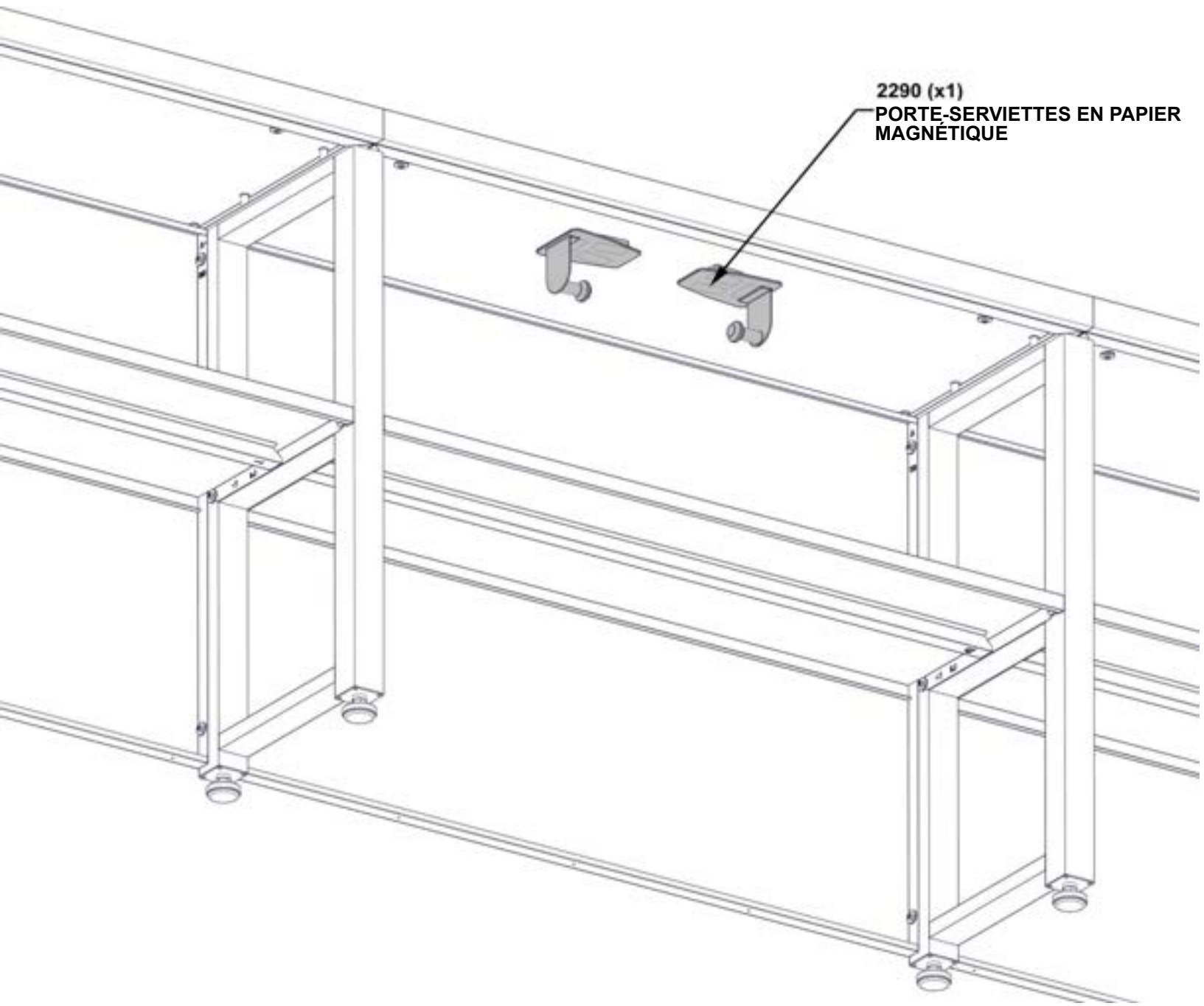

ÉTAPE 138 - ANCRAGE DE LA CUISINE

QTÉ	NUMÉRO D'ARTICLE	DESCRIPTION
8	H100630	RONDELLE PLATE 8 x 19 BLK
8	H100120	ANCRAGE BÉTON 1/4 PO x 2 PO

- **LE FABRICANT RECOMMANDE UNE INSTALLATION SUR UNE SURFACE EN BÉTON OU DES BLOCS DE POTEAU EN BÉTON COMME INDIQUÉ CI-DESSOUS.**
- **POUR L'INSTALLATION SUR UN PLANCHER-TERRASSE EN BOIS, VOUS DEVEZ VEILLER À CE QU'UN SUPPORT STRUCTUREL AMPLE SOIT PRÉSENT SOUS LE PLANCHER. QUINCAILLERIE NON INCLUSE POUR LA FIXATION DU PLANCHER-TERRASSE.**

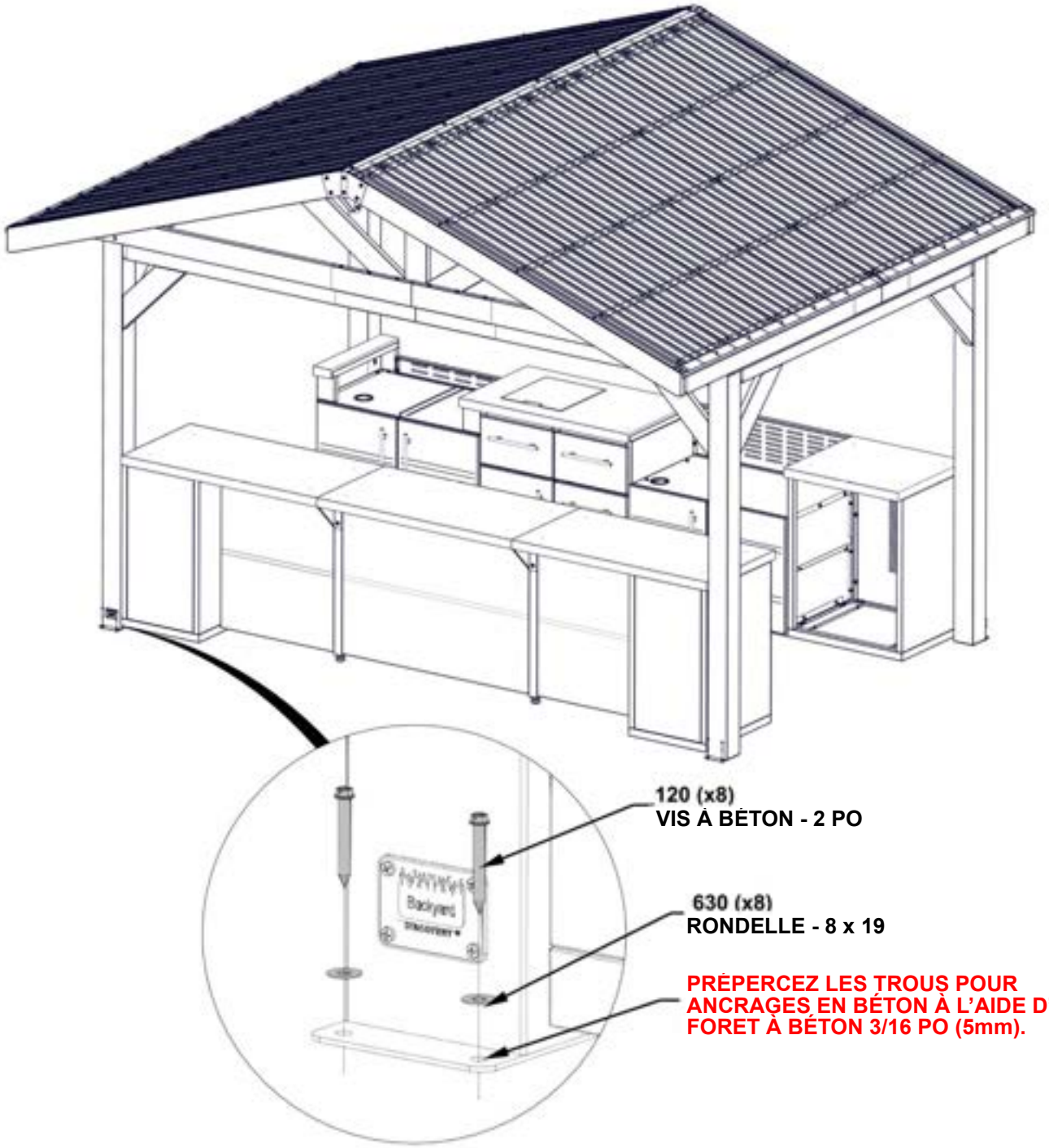

KIT DE GRIL POUR CUISINE EXTÉRIEURE



9240025 (x1) **KIT DE GRIL POUR CUISINE EXTÉRIEURE**

- **POUR L'INSTALLATION ET DES INFORMATIONS DÉTAILLÉES SUR LE KIT DE GRIL DE CUISINE EXTÉRIEUR, CONSULTEZ LES INSTRUCTIONS D'ASSEMBLAGE FOURNIES AVEC LE KIT DE GRIL DE CUISINE EXTÉRIEUR.**
- **SUIVEZ LES INSTRUCTIONS POUR UN ENTRETIEN ET UNE UTILISATION APPROPRIÉS.**

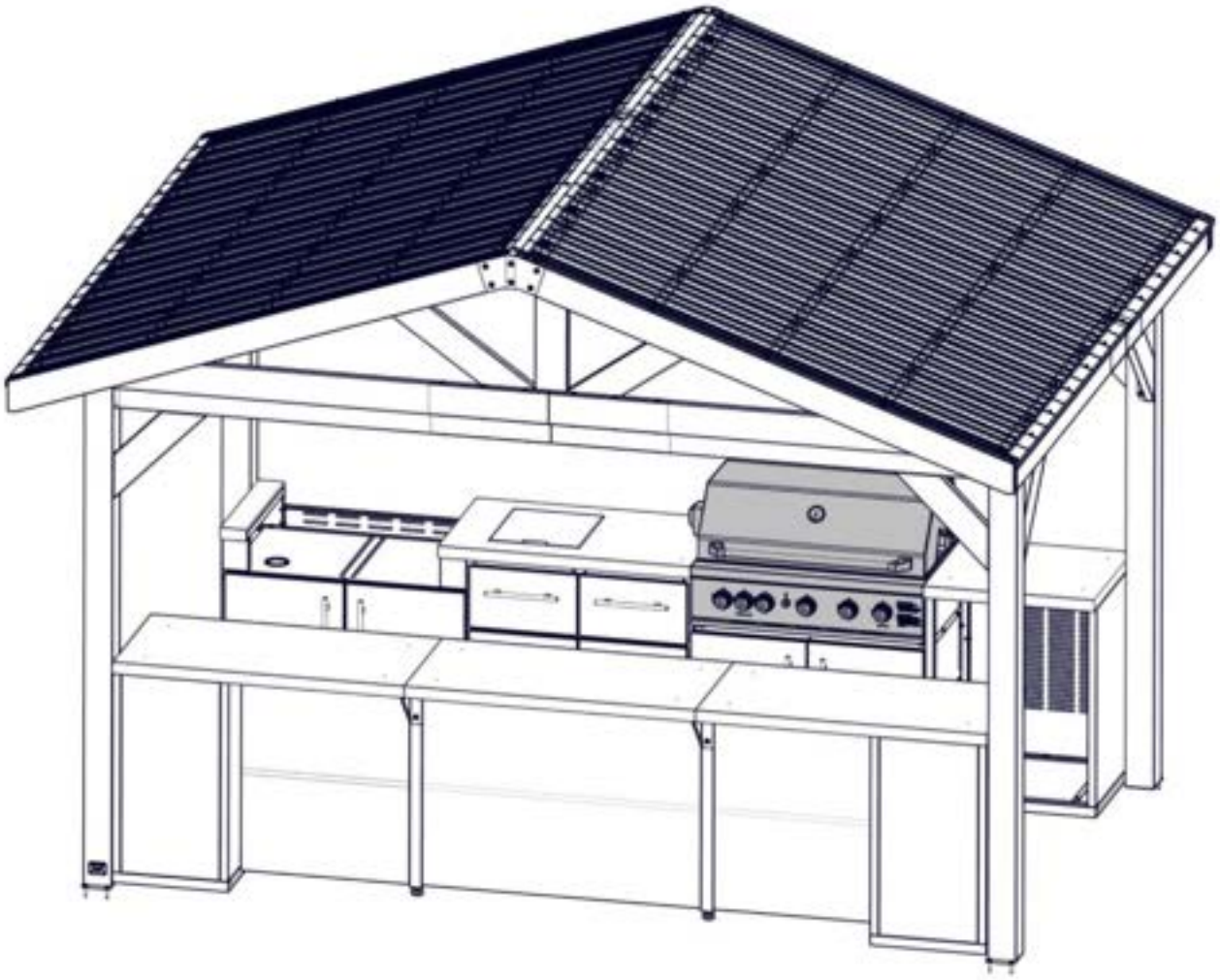

KIT DE CONVERSION AU GAZ NATUREL DISPONIBLE EN CONTACTANT RANGE OUTDOOR LIVING À www.rangeoutdoorliving.com 1-833-689-8428

CUISINE EXTÉRIEURE FOUR À PIZZA



9240018 (x1) CUISINE EXTÉRIEURE FOUR À PIZZA

- POUR L'INSTALLATION ET DES INFORMATIONS DÉTAILLÉES DU FOUR À PIZZA DE CUISINE EXTÉRIEURE, CONSULTEZ LES INSTRUCTIONS D'ASSEMBLAGE FOURNIES AVEC LE FOUR À PIZZA DE CUISINE EXTÉRIEURE.
- SUIVEZ LES INSTRUCTIONS POUR UN ENTRETIEN ET UNE UTILISATION APPROPRIÉS.

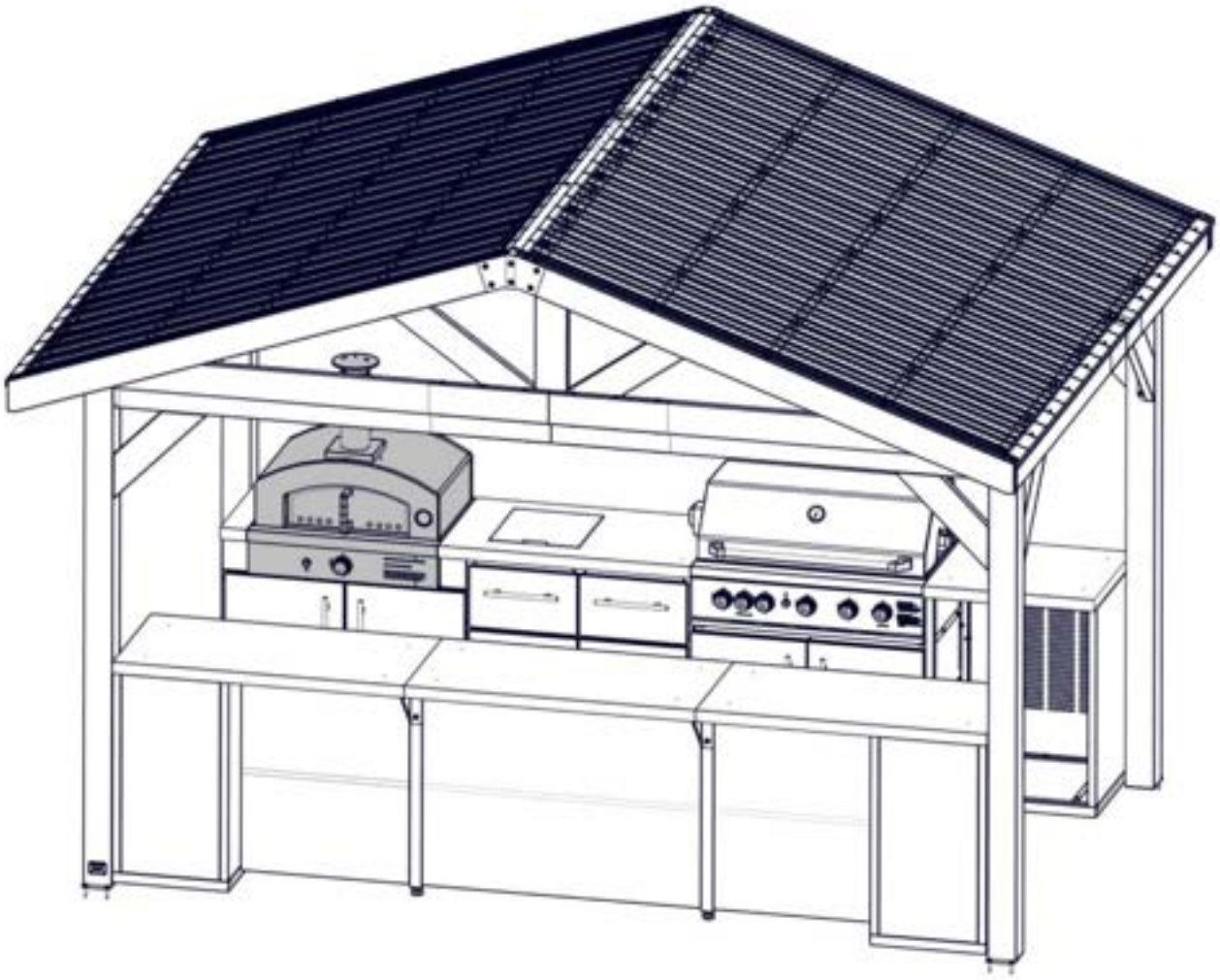

KIT DE CONVERSION AU GAZ NATUREL DISPONIBLE EN CONTACTANT RANGE OUTDOOR LIVING À www.rangeoutdoorliving.com 1-833-689-8428

CUISINE EXTÉRIEURE RÉFRIGÉRATEUR



9240162 (x1) CUISINE EXTÉRIEURE RÉFRIGÉRATEUR - OUVERTURE À DROITE

- POUR L'INSTALLATION DU RÉFRIGÉRATEUR DE CUISINE EXTÉRIEURE, RÉFÉREZ-VOUS AUX PAGES DE CE MANUEL D'INSTRUCTIONS.
- POUR DES INFORMATIONS DÉTAILLÉES SUR LE RÉFRIGÉRATEUR DE CUISINE EXTÉRIEUR, CONSULTEZ LES INSTRUCTIONS D'ASSEMBLAGE FOURNIES AVEC LE RÉFRIGÉRATEUR DE CUISINE EXTÉRIEUR.
- SUIVEZ LES INSTRUCTIONS POUR UN ENTRETIEN ET UNE UTILISATION APPROPRIÉS.

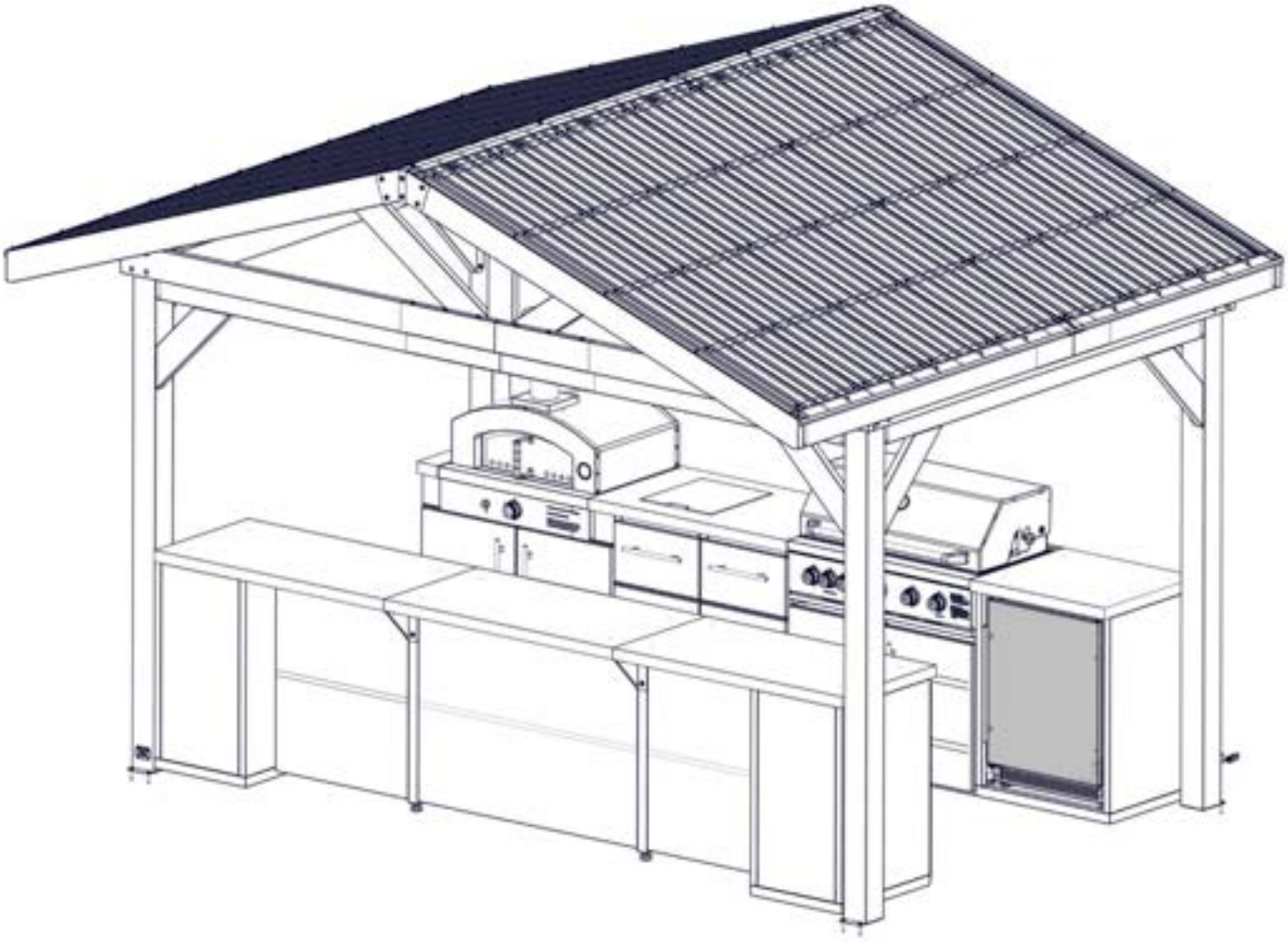

CUISINE EXTÉRIEURE RÉFRIGÉRATEUR

- **FAITES GLISSER AVEC PRÉCAUTION LE RÉFRIGÉRATEUR DANS L'OUVERTURE DU MEUBLE EN VOUS ASSURANT QUE LE CORDON ÉLECTRIQUE PASSE À TRAVERS LES TROUS DU PANNEAU ARRIÈRE DU MEUBLE.**
- **SI LE RÉFRIGÉRATEUR N'EST PAS EN POSITION VERTICALE, LAISSER REPOSER PENDANT 24 HEURES AVANT DE LE BRANCHER SUR LA PRISE.**
- **LE RÉFRIGÉRATEUR NE PEUT PAS ÊTRE CONNECTÉ À UN ENCEINTE ÉLECTRIQUE FIXÉ À UNE STRUCTURE EXTÉRIEURE.**

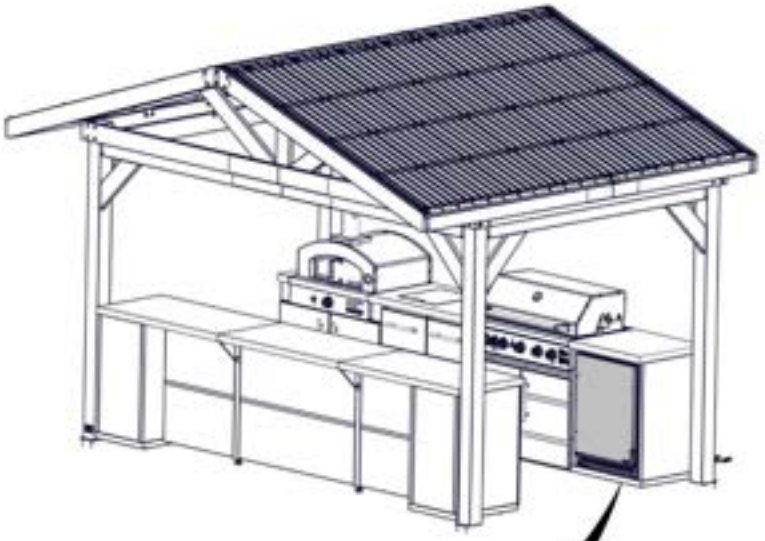

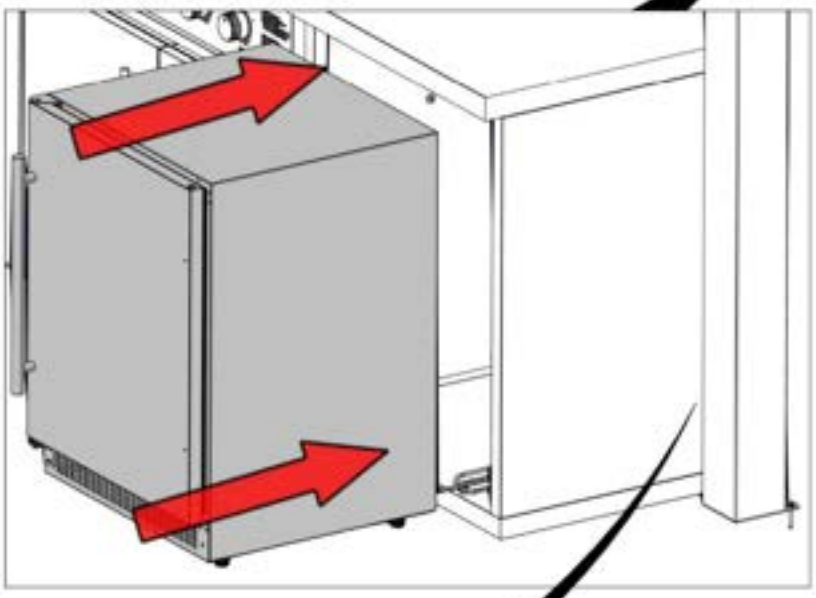

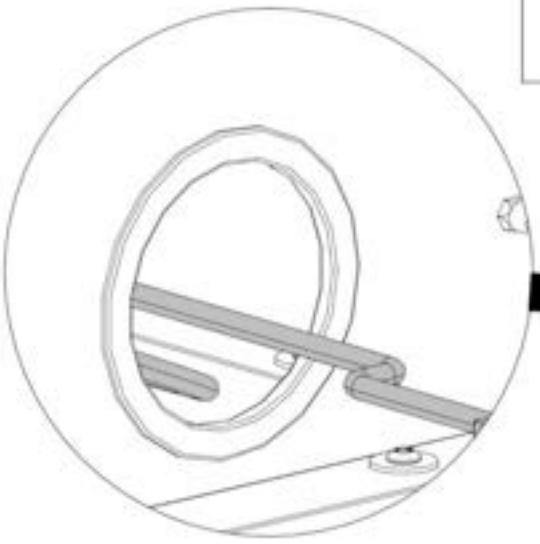

CUISINE EXTÉRIEURE RÉFRIGÉRATEUR

- **ALIGNEZ LES PIEDS DU RÉFRIGÉRATEUR DE MANIÈRE À CE QU'IL SOIT DE NIVEAU ET NE S'INCLINE PAS.**
- **TOURNEZ LES PIEDS DANS LE SENS DES AIGUILLES D'UNE MONTRE POUR LES ÉTENDRE ET DANS LE SENS INVERSE DES AIGUILLES D'UNE MONTRE POUR LES RACCOURCIR. RÉPÉTEZ CECI POUR LES QUATRE PIEDS DU RÉFRIGÉRATEUR SI NÉCESSAIRE POUR METTRE À NIVEAU.**

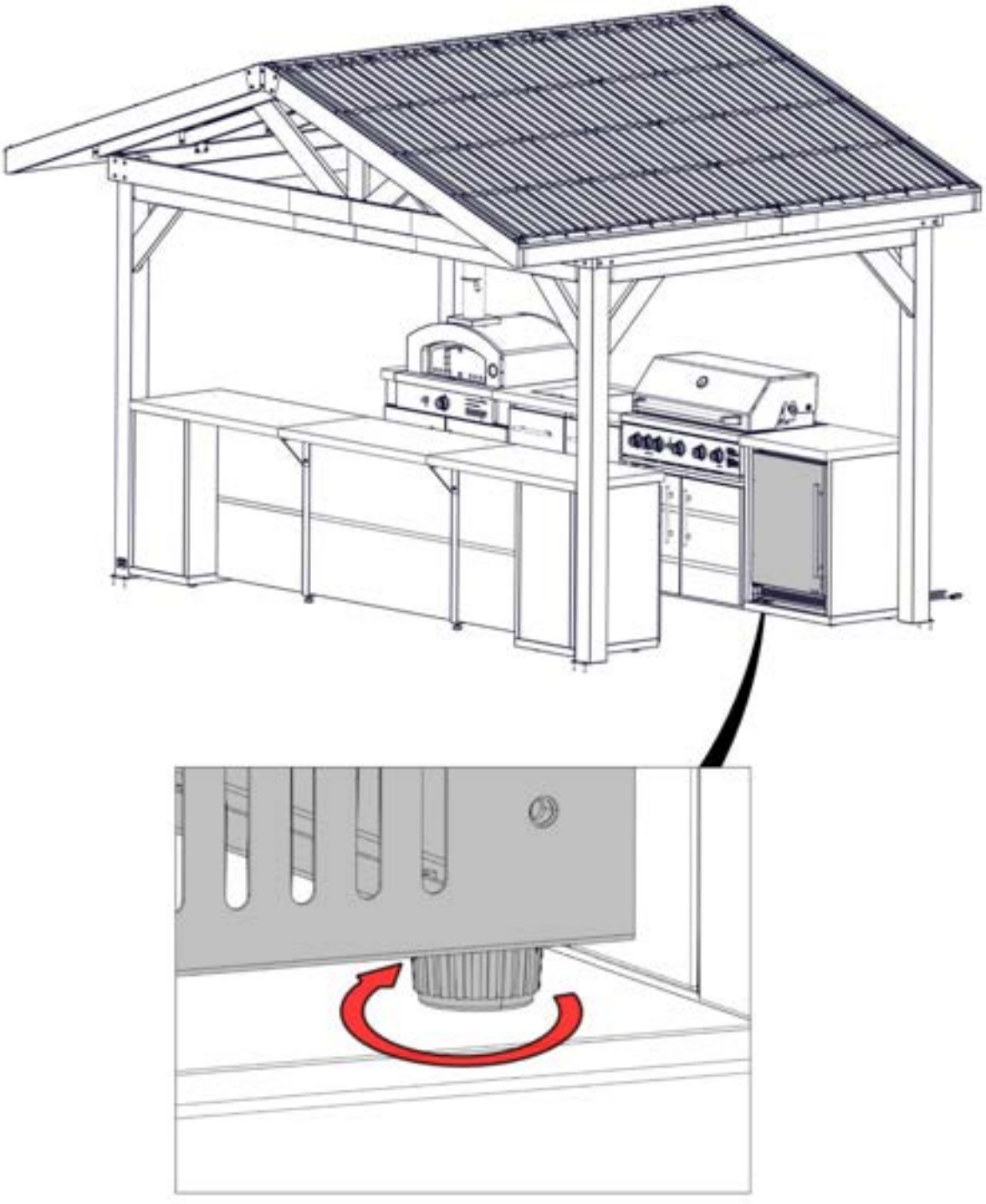

PowerPort™

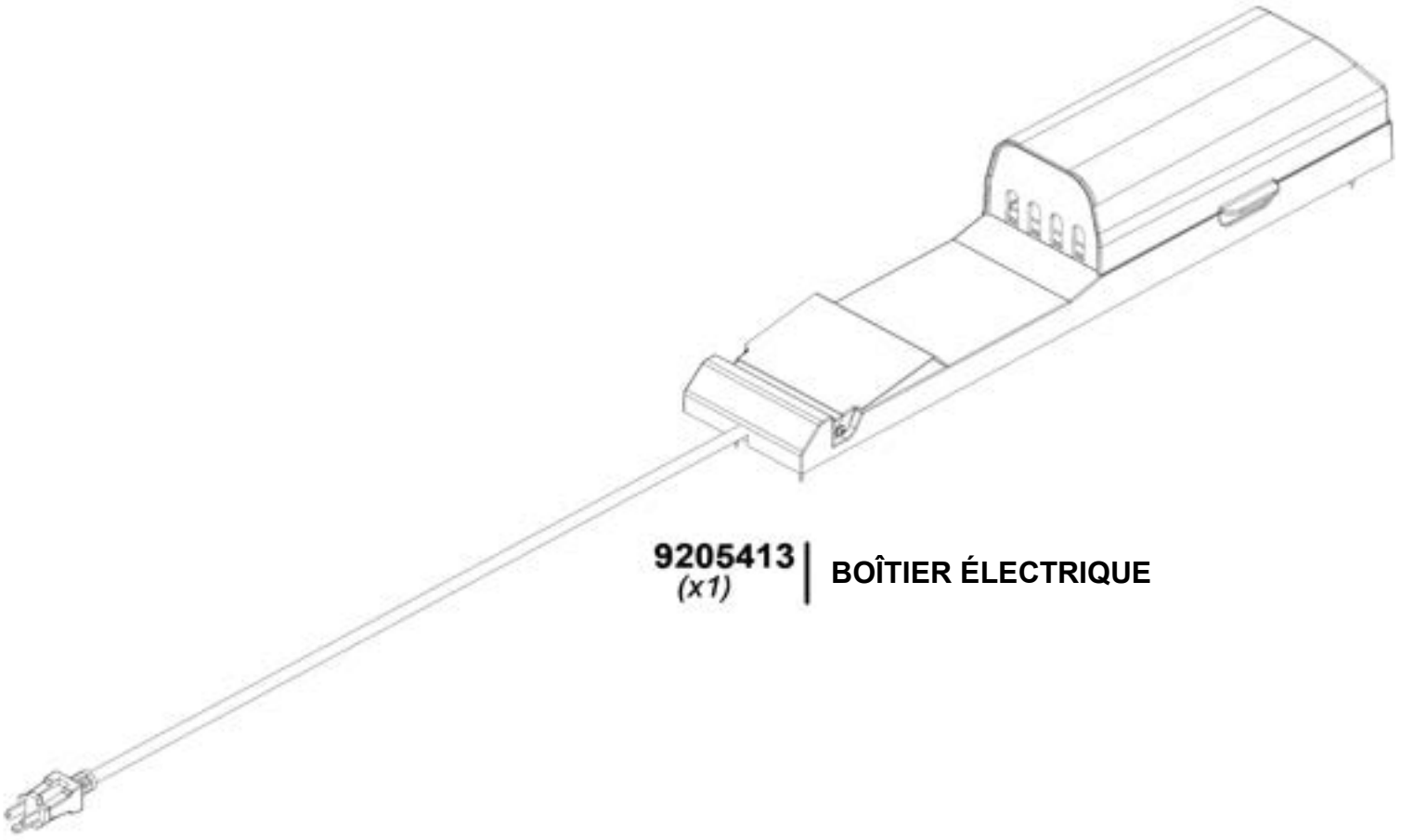

9205413 *(x1)* | **BOÎTIER ÉLECTRIQUE**

POUR L'INSTALLATION DU POWERPORT, VOIR LES INSTRUCTIONS D'ASSEMBLAGE FOURNIES AVEC LE KIT POWERPORT. INSTALLEZ-LE SUR LE POTEAU QUE VOUS SOUHAITEZ. SUIVEZ LES INSTRUCTIONS POUR UNE INSTALLATION CORRECTE.

IL EST RECOMMANDÉ D'INSTALLER POWERPORT SUR LE POTEAU ARRIÈRE À CÔTÉ DE L'ARMOIRE DU RÉFRIGÉRATEUR.

N'INSTALLEZ PAS POWERPORT SUR UN POTEAU À CÔTÉ DU FOUR À PIZZA, CAR CELA EST TROP PROCHE D'UNE CHALEUR ÉLEVÉE.