babyletto

TALLY STORAGE AND BOOKSHELF

Instruction Manual

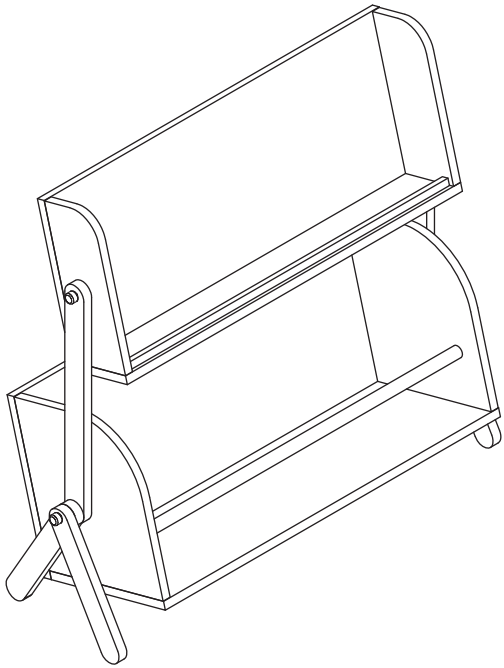

Congratulations on purchasing an MDB Family product. This product will provide many years of service if you adhere to the following guidelines for assembly, maintenance, and operation. This product is for residential use only. Any institutional use is strictly prohibited.

Please be sure to follow the instructions for proper assembly. Use a Phillips head screwdriver for assembling the product. Do not use power screwdrivers. Please understand that natural woods have color variations which are the result of nature and not defects in workmanship.

DO NOT SUBSTITUTE PARTS. ALL MODELS HAVE THE SAME QUANTITY OF PARTS AND HARDWARE. YOUR MODEL MAY LOOK DIFFERENT FROM THE ONE ILLUSTRATED DUE TO STYLISTIC VARIATIONS.

revised 16NOV2016 10611

STORAGE:

- Wood furniture exchange moisture with the air, adjusting to major changes in room temperature and humidity. Therefore, it is best to place your furniture away from heating or air-conditioning vents.

- Sunlight is not friendly to wood furniture and prolonged direct exposure to harsh sunlight can discolor the finish. Be careful not to place your furniture in direct sunlight for extended periods of time. As with all your fine furniture, blot up spills immediately.

CARE AND CLEANING:

- Do not scratch or chip the finish. Do not use abrasive chemicals for cleaning. Clean with mild soap on a soft rag and dry thoroughly. If you ever refinish this furniture, be sure to use only a non-toxic finish specified for children's products. If you choose to refinish this furniture, the warranty will be voided.

⚠ WARNING

- Failure to follow these warnings and the assembly instructions could result in serious injury or death.
- Read all instructions before use of the bookcase(s).
- Keep instructions for future use.
- Check this product for damaged hardware, loose joints, missing parts or sharp edges before and after assembly and frequently during use. DO NOT assemble or use bookcase(s) if any parts are missing, damaged or broken. Contact The MDB Family for replacement parts and instructional literature if needed. DO NOT substitute parts.
- Tighten all screws securely at each step of the instructions. Check frequently to be certain they remain tight and secure.
- If refinishing, use a non-toxic finish specified for children's products.
- This product contains small parts. Keep small parts out of children's reach during assembly.
- Screws may have sharp edges or sharp points. Keep screws out of the reach of children at all times.
- Properly discard all packaging materials after assembly is complete.
- Weight limit: 77 pounds

ONE YEAR LIMITED WARRANTY:

We will replace any missing parts at the time of purchase or any defective item within a one year period from the date of original purchase. Please keep your receipt so that we may process your warranty request. This warranty only covers new units with original packaging and ownership, and is not transferable. It does not cover any used, secondhand or demo models.

This warranty does not cover any damaged or defective parts that result from installation and assembly, normal wear and tear, abuse, negligence, improper use or alteration to the finish, design, and hardware of the crib. The specific legal rights of this warranty may vary from state to state. Some states do not allow any exclusion or limitation of incidental damages. Some states do not allow limitation on how long an implied warranty lasts.

Registering your product is even easier than before. You can register your product on our website at : www.themdbfamily.com/registrations

IF YOU WOULD LIKE TO ORDER REPLACEMENT OR MISSING PARTS. PLEASE VISIT US AT:

WWW.THEMDBFAMILY.COM/SUPPORT

OR YOU CAN CONTACT US BY MAIL:
THE MDB FAMILY
855 WASHINGTON BLVD.
MONTEBELLO, CA 90640

TALLY STORAGE AND BOOKSHELF

HARDWARE LIST

Hardware	Ref.No	Description
	H1 X 18	SCREW (5.7CM/2.25”)
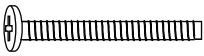	H2 X 2	SCREW (2.5CM/1”)
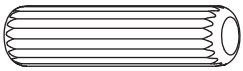	H3 X 19	3CM WOOD DOWEL
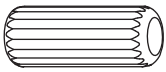	H4 X 2	2CM WOOD DOWEL

TALLY STORAGE AND BOOKSHELF

HARDWARE LIST

Hardware	Ref.No	Description
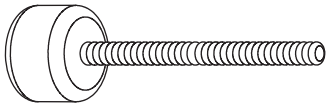	H5 X 2	LONG WOOD KNOB
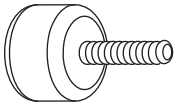	H6 X 2	SHORT WOOD KNOB

Tools Needed For Assembly

PHILLIPS SCREWDRIVER

(NOT INCLUDED)

TALLY STORAGE AND BOOKSHELF

PARTS LIST

Parts	Ref.No	Description
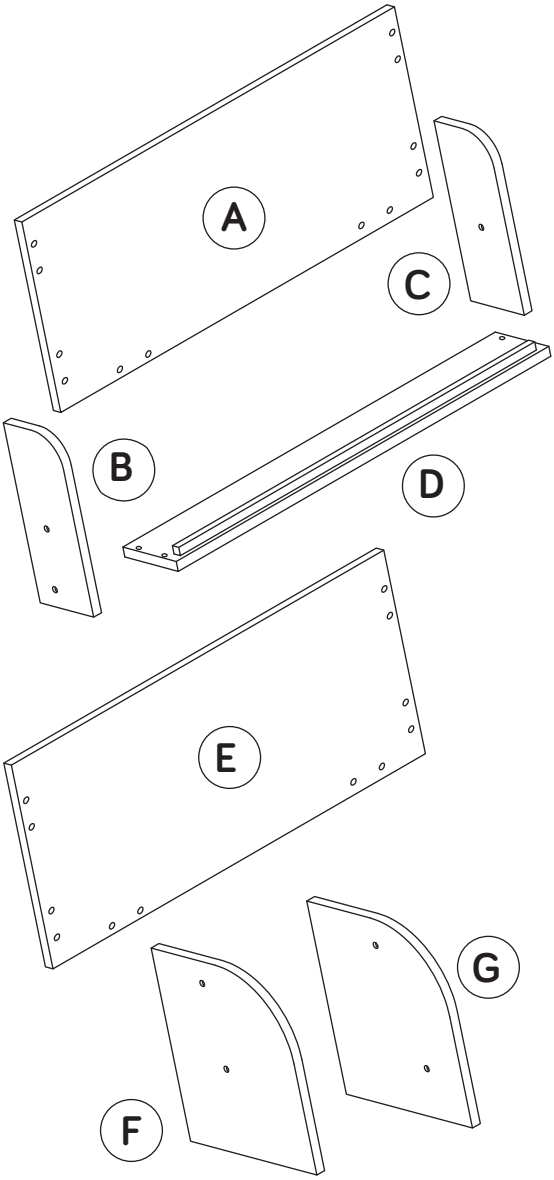	Ⓐ X1	UPPER BACK PANEL
	Ⓑ X1	UPPER LEFT PANEL
	Ⓒ X1	UPPER RIGHT PANEL
	Ⓓ X1	UPPER BOTTOM PANEL
	Ⓔ X1	LOWER BACK PANEL
	Ⓕ X1	LOWER LEFT PANEL
	Ⓖ X1	LOWER RIGHT PANEL

TALLY STORAGE AND BOOKSHELF

PARTS LIST

Parts	Ref.No	Description
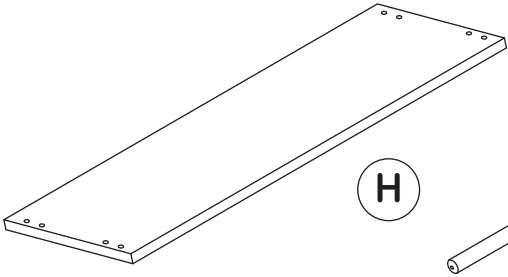	H X1	LOWER BOTTOM PANEL
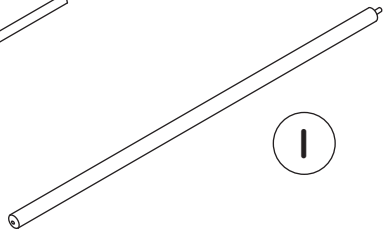	I X1	LOWER SUPPORT BAR
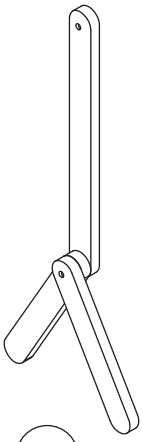	J X1	LEFT LEG
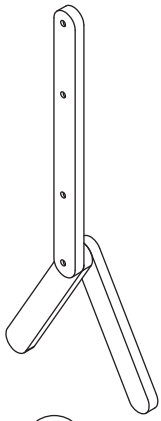	K X1	RIGHT LEG

★ Be sure you follow the instructions in the order that they appear.
To avoid possible scratching, assemble furniture on a soft surface.
For instance on a carpet or blanket.

BE CAREFUL NOT TO OVER TIGHTEN SCREWS.

TALLY STORAGE AND BOOKSHELF

ASSEMBLY INSTRUCTIONS

STEP 1

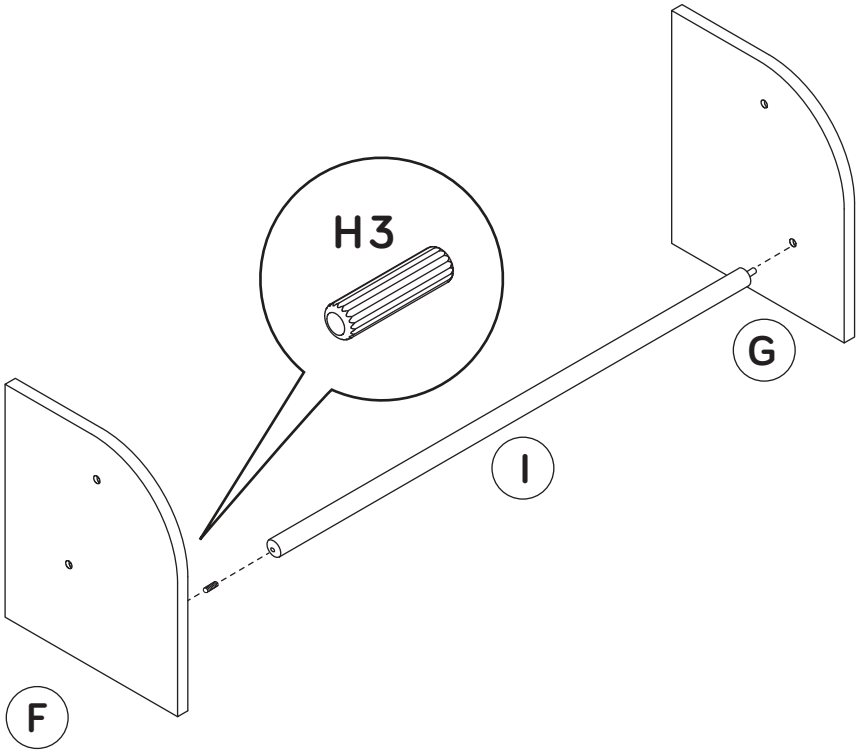

STEP 2

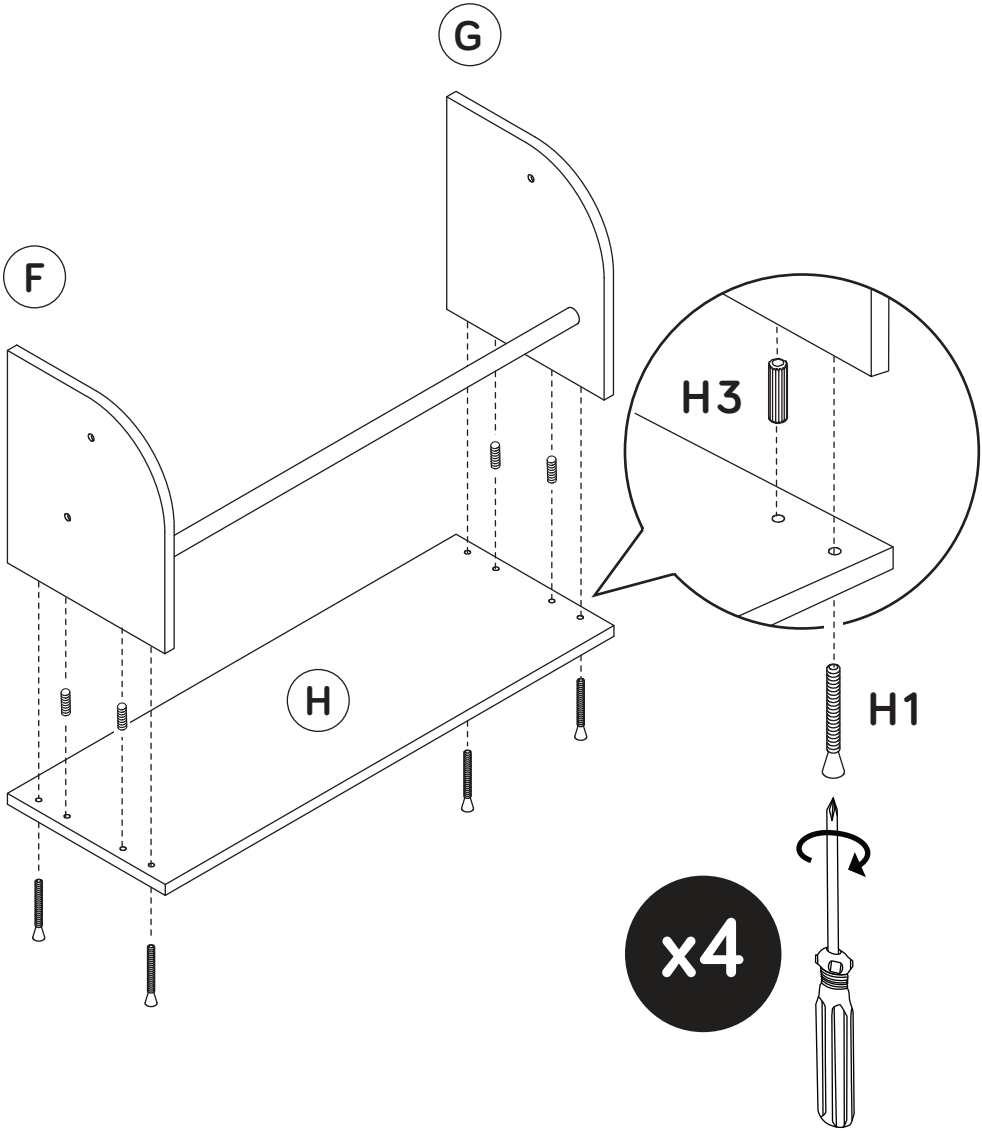

STEP 3

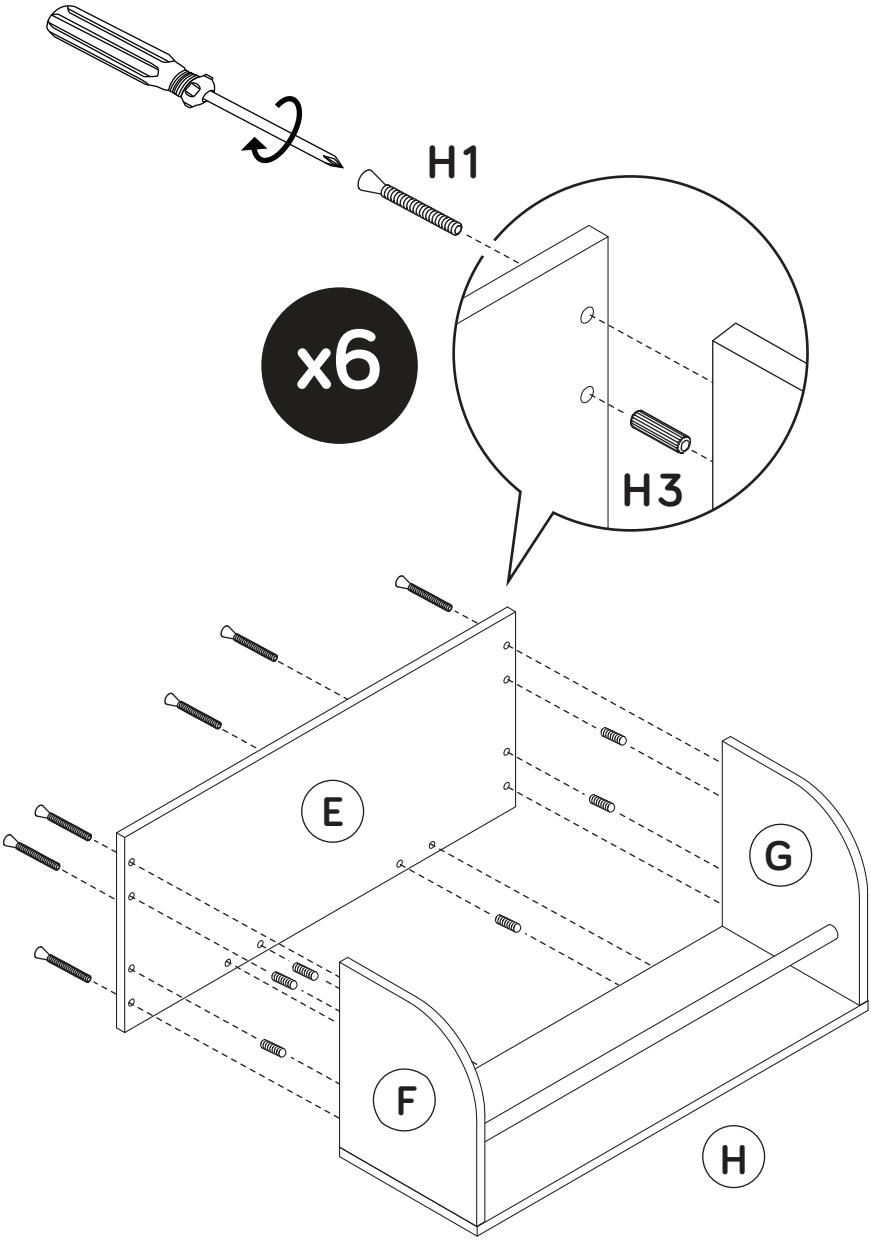

STEP 4

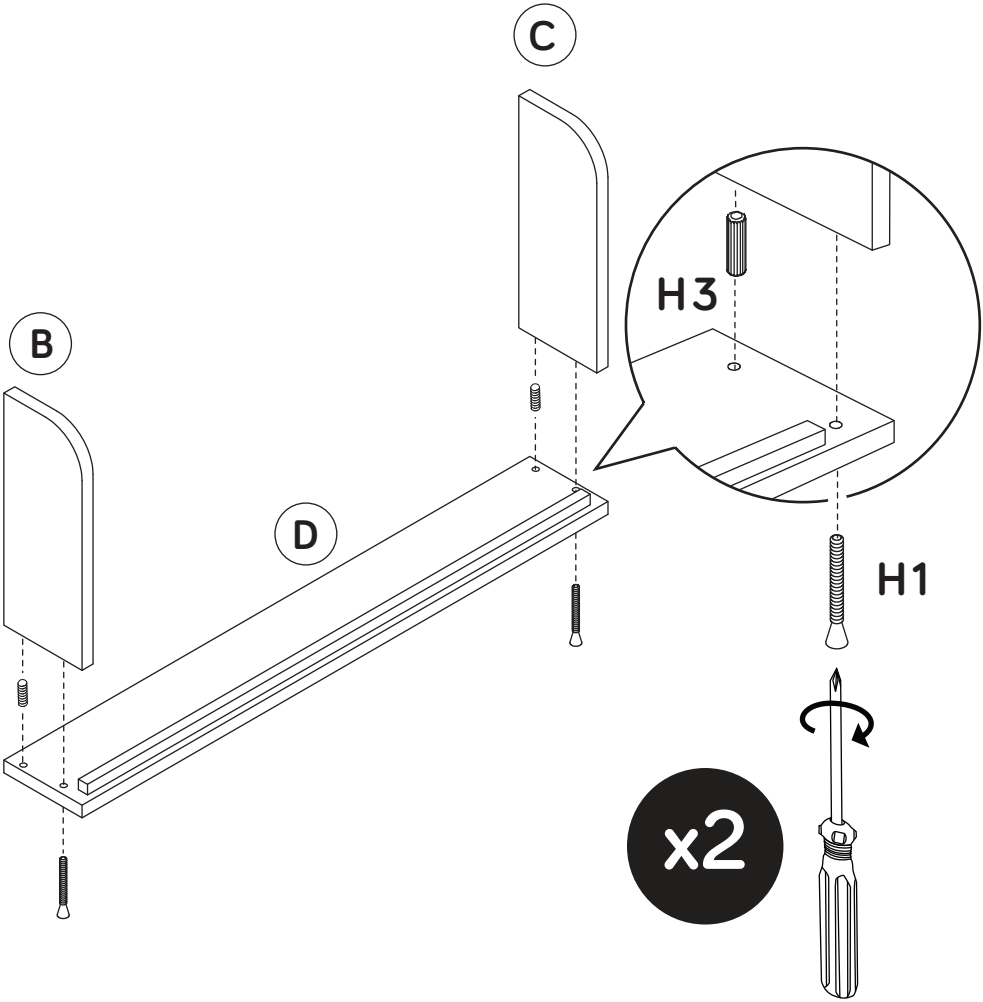

STEP 5

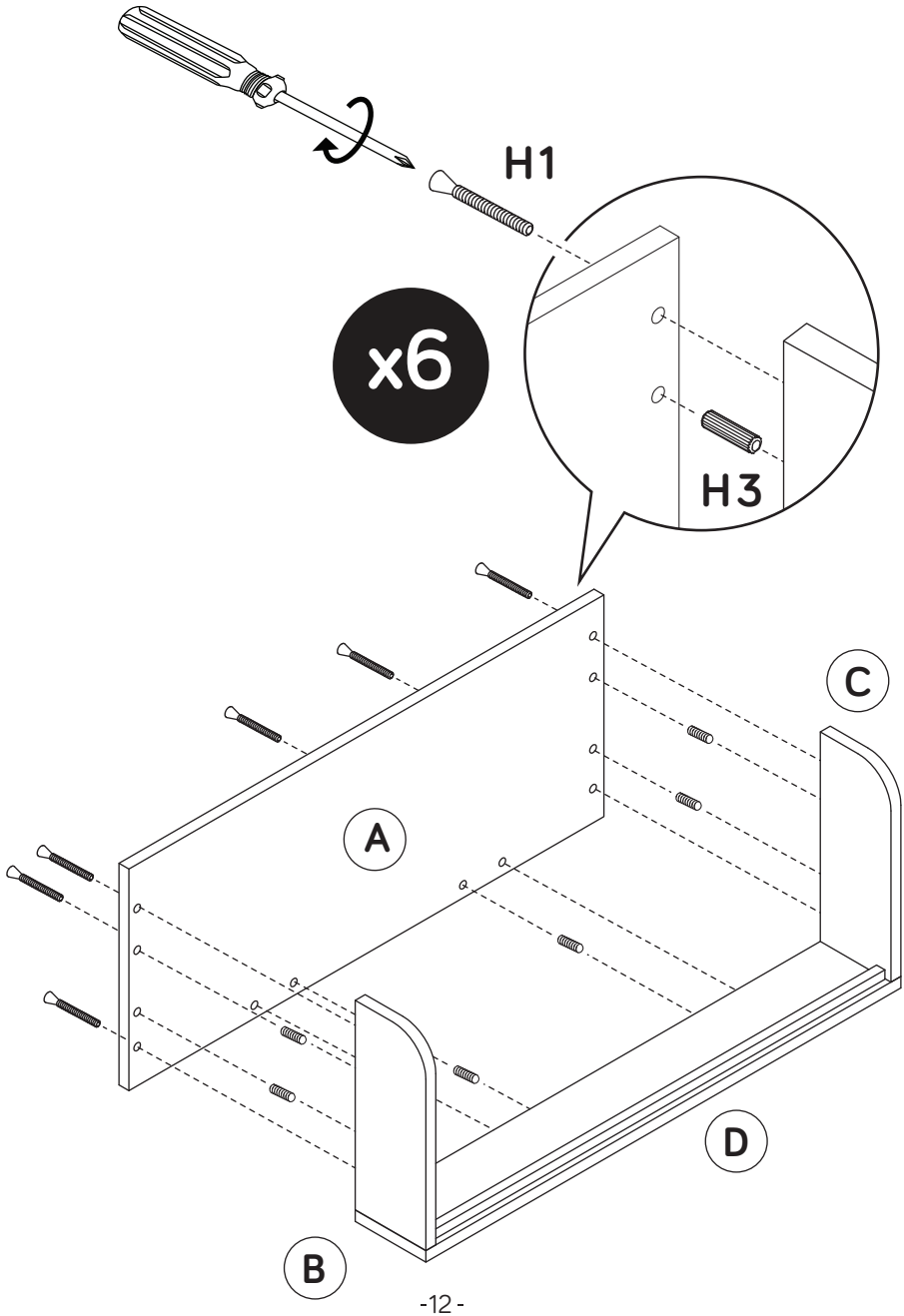

STEP 6

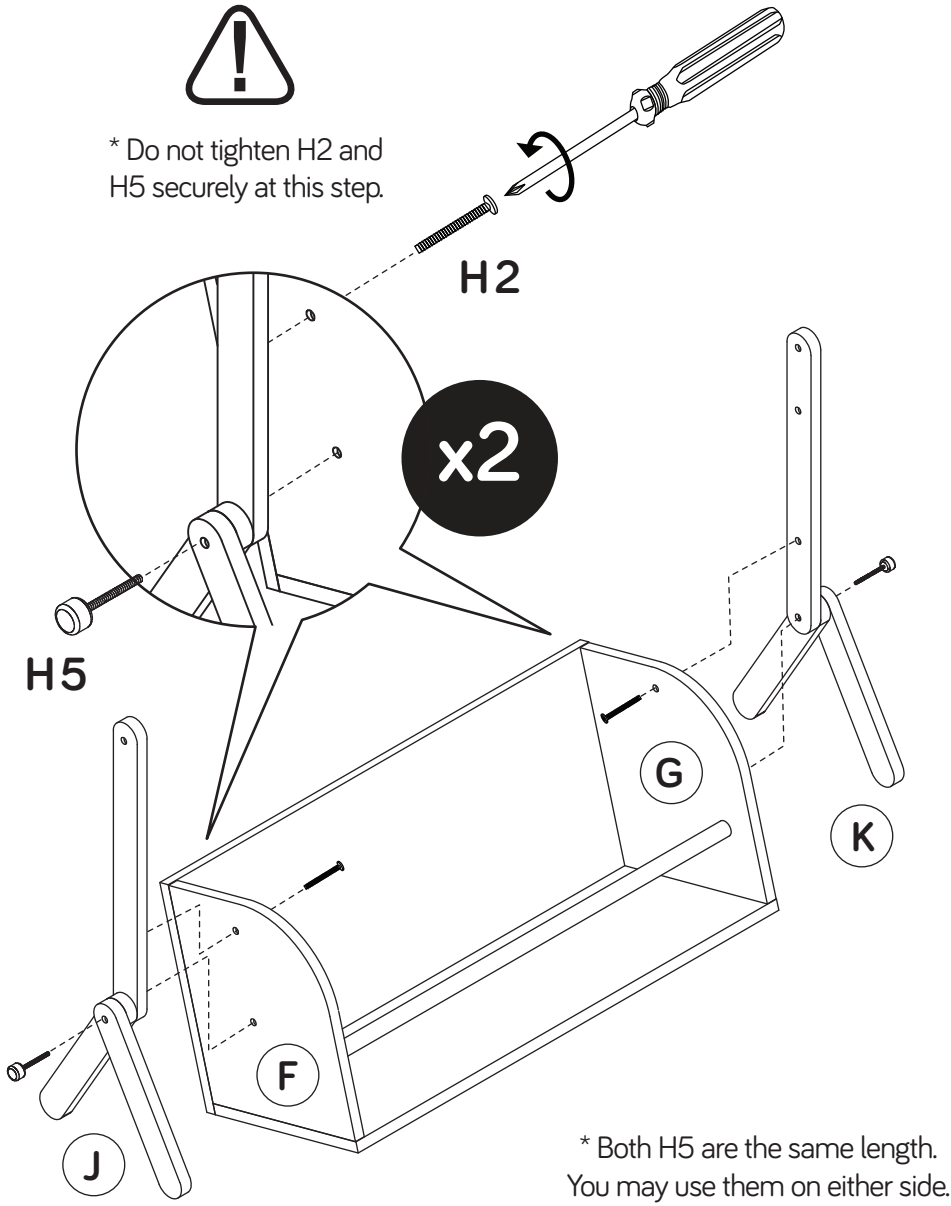
* Do not tighten H2 and H5 securely at this step.
H2
x2
H5
G
K
F
J
* Both H5 are the same length. You may use them on either side.

STEP 7

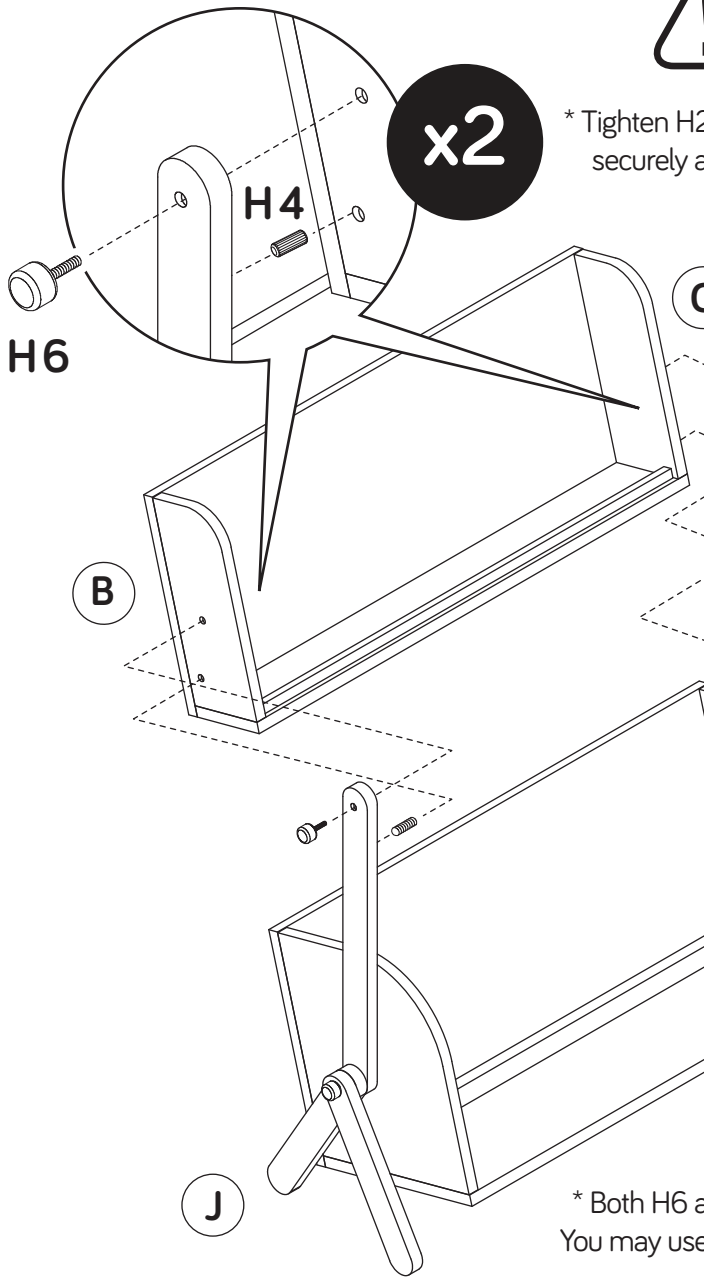

* Tighten H2, H5 and H6 securely at this step.

* Both H6 are the same length. You may use them on either side.

ANTI-TIPPING KIT

HARDWARE LIST

Hardware	Ref.No	Description
	H7 X 1	SCREW (1CM/0.4”)
	H8 X 1	SCREW (3.2CM/1.25”)
	H9 X 1	PLASTIC ANCHOR
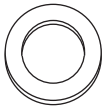	H10 X 2	WASHER
	H11 X 1	STRAP

Please note that screw H7 and H8 requires a Phillips Head Screw driver which is not provided.

Children may be injured by tipping furniture and the use of the anti-tipping kit is highly recommended. This device, when properly installed, could provide protection against unexpected tipping of furniture due to improper use.

!!WARNING!!

THIS DEVICE IS NOT A SUBSTITUTE FOR ADULT SUPERVISION.

STEP 8 (INSTALLATION OF ANTI-TIPPING KIT)

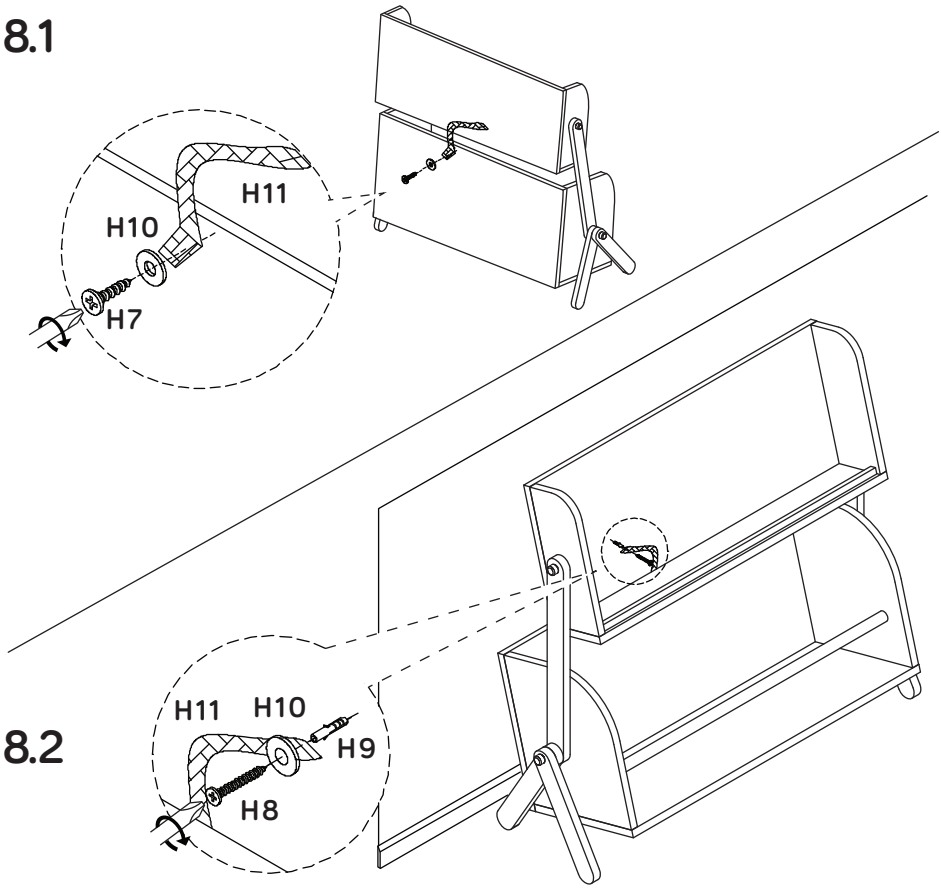

SAFETY NOTES:

• Do not allow your children to climb or jump on the furniture or in the drawer. Climbing on the furniture could make it top-heavy and cause the furniture to damage or tip over.

• Never move or push heavy furniture by yourself as it can cause the furniture to tip over.

• This furniture is not intended to support TV or other heavy items.

• Do not overload the drawers.

STEP 9

Assembly is complete.

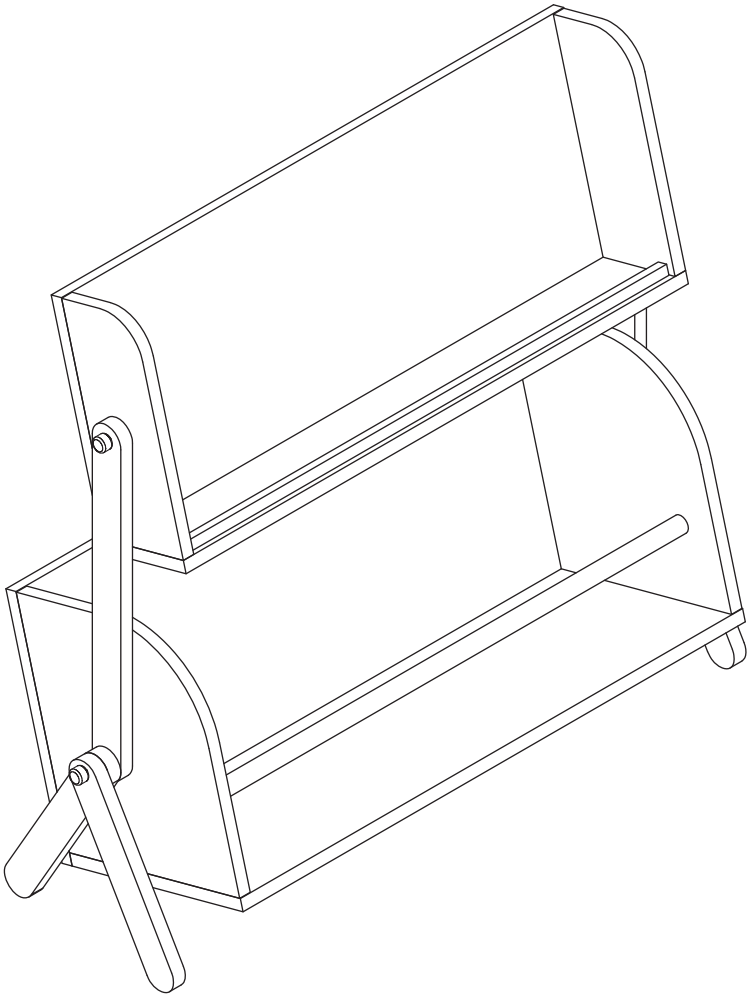

babyletto

BIBLIOTHÈQUE ET RANGEMENT TALLY

Manuel d'utilisation

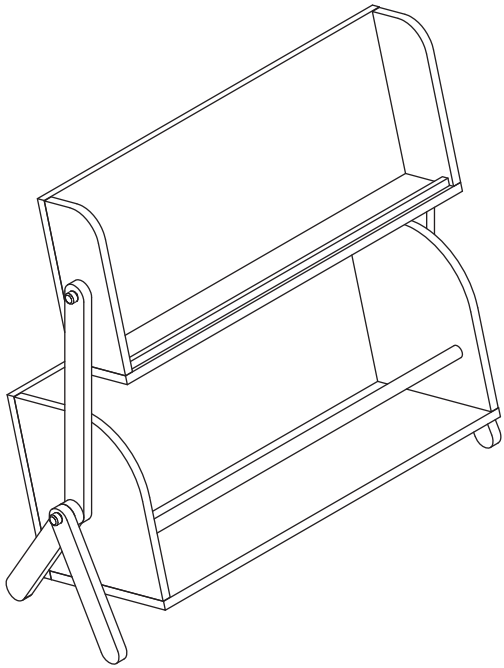

Nous vous félicitons de votre achat d'un produit MDB Family. Ce produit vous procurera des années de service si vous suivez les directives ci-dessous pour l'assemblage, l'entretien et l'utilisation. Ce produit est destiné uniquement à une utilisation résidentielle. Toute utilisation dans une institution est strictement interdite.

Prenez soin de suivre les instructions pour réaliser correctement l'assemblage. Utilisez un tournevis cruciforme pour l'assemblage. N'utilisez pas un tournevis électrique. Il faut comprendre que le bois présente des variations de couleur attribuables à la nature et non à un défaut de fabrication.

NE PAS UTILISER DES PIÈCES DE SUBSTITUTION. TOUS LES MODÈLES ONT LE MÊME NOMBRE DE PIÈCES ET D'ACCESSOIRES DE MONTAGE. VOTRE MODÈLE PEUT DIFFÉRER DE CELUI ILLUSTRÉ EN RAISON DE VARIATIONS STYLISTIQUES.

RANGEMENT:

• Les meubles en bois libèrent de l'humidité dans l'air et en absorbent ce que leur permet de s'adapter à d'importants changements ambiants de température et d'humidité. Il est donc préférable d'éloigner ce meuble des bouches de chaleur et de climatisation.

• Les meubles en bois ne supportent pas bien une exposition directe et prolongée à un fort éclairage solaire qui peut décolorer le fini. Prenez garde de ne pas laisser votre meuble directement au soleil pendant un temps prolongé. Comme pour tous les meubles précieux, épongez immédiatement toute éclaboussure.

ENTRETIEN ET NETTOYAGE:

• Évitez d'égratigner ou d'écailler le fini. N'utilisez pas des nettoyants abrasifs. Nettoyez le meuble avec du savon doux sur un chiffon non rugueux et séchez-le complètement. Si vous devez refaire la finition de ce meuble, assurez-vous d'utiliser un fini non toxique conçu pour les meubles pour enfants. Si vous entreprenez de refinir ce meuble, sa garantie sera annulée.

⚠ AVERTISSEMENT

• Le non respect de ces avertissements et directives d'assemblage peut entraîner de graves blessures ou la mort.
• Lire toutes les instructions avant d'utiliser la ou les bibliothèques.
• Conserver ces instructions pour un usage ultérieur.
• Vérifier que le produit ne comporte pas de pièce endommagée ni joint, boulon ou élément desserré, pièce manquante ou arête tranchante avant et après l'assemblage et fréquemment pendant l'utilisation. NE PAS assembler ou utiliser la ou les bibliothèques si des pièces sont manquantes, endommagées ou cassées. Communiquer avec The MDB Family pour obtenir des pièces de rechange et des instructions, s'il y a lieu. NE PAS utiliser des pièces de substitution.
• Bien serrer les vis à chaque étape des instructions. Vérifier fréquemment leur serrage par la suite.
• Si le meuble a besoin d'une refinition, utiliser un fini non-toxique conçu pour les produits pour enfants.
• Ce produit contient de petites pièces. Garder ces pièces hors de la portée des enfants lors de l'assemblage.
• Les vis peuvent comporter des arêtes tranchantes ou une pointe acérée. Les garder en tout temps hors de la portée des enfants.
• Jeter tous les matériaux d'emballage une fois l'assemblage terminé.
• Limite de poids: 35kgs

GARANTIE LIMITÉE D'UN AN:

Nous remplacerons toute pièce manquant au moment de l'achat ou tout article défectueux au cours de la période de garantie d'un an à compter de la date initiale de l'achat. Veuillez conserver votre reçu de caisse pour le traitement de votre demande de garantie. Cette garantie ne couvre que les produits neufs avec leur emballage original. Elle ne couvre que leur propriétaire initial et n'est pas transférable. Elle ne couvre pas les produits usagés, d'occasion ou de démonstration.

Cette garantie ne couvre pas les pièces endommagées ou défectueuses en raison de leur installation et leur assemblage, l'usure normale, les abus, les négligences, les utilisations incorrectes ni l'altération du fini, du style et des accessoires de quincaillerie du lit. Les droits particuliers rattachés à cette garantie peuvent varier d'une juridiction à une autre. Certaines juridictions interdisent l'exclusion ou la limitation des dommages indirects et ne permettent pas de limiter la durée d'une garantie implicite.

L'enregistrement de votre produit est plus facile que jamais. Veuillez l'enregistrer sur notre site Web à : www.themdbfamily.com/registrations

POUR COMMANDER DES PIÈCES DE RECHANGE OU MANQUANTES, VISITEZ-NOUS À:

WWW.THEMDBFAMILY.COM/SUPPORT

OU CONTACTEZ-NOUS PAR LA POSTE :
THE MDB FAMILY
855 WASHINGTON BLVD.
MONTEBELLO, CA 90640

BIBLIOTHÈQUE ET RANGEMENT TALLY

LISTE DU MATÉRIEL

Matériel et outils	N° de réf.	Description
	H1 X 18	VIS (5,7CM/2,25”)
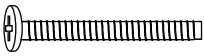	H2 X 2	VIS (2,5CM/1”)
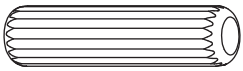	H3 X 19	3CM GOUJON DE BOIS
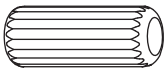	H4 X 2	2CM GOUJON DE BOIS

BIBLIOTHÈQUE ET RANGEMENT TALLY

LISTE DU MATÉRIEL

Matériel et outils	N° de réf.	Description
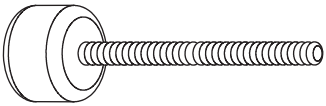	H5 X 2	LONG BOUTON EN BOIS
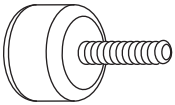	H6 X 2	COURT BOUTON EN BOIS

Outils nécessaires pour l'assemblage

TOURNEVIS CRUCIFORME

(NOT INCLUDED)

BIBLIOTHÈQUE ET RANGEMENT TALLY

LISTE DES PIÈCES

Pièces	N° de réf.	Description
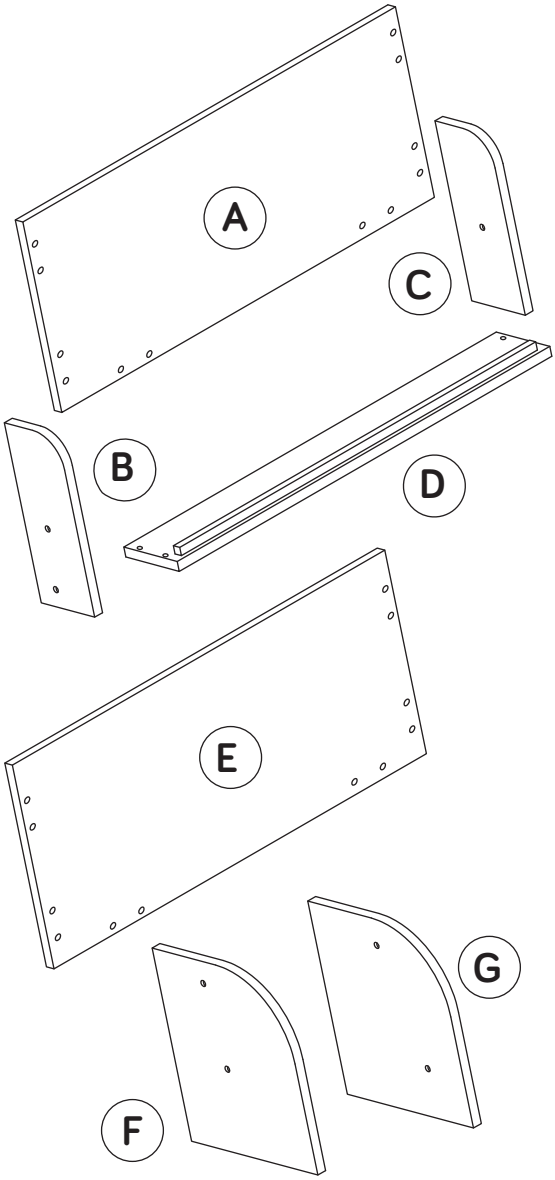		
	A X1	PANNEAU ARRIÈRE SUPÉRIEUR
	B X1	PANNEAU SUPÉRIEUR GAUCHE
	C X1	PANNEAU SUPÉRIEUR DROIT
	D X1	PANNEAU ARRIÈRE SUPÉRIEUR
	E X1	PANNEAU ARRIÈRE INFÉRIEUR
	F X1	PANNEAU INFÉRIEUR GAUCHE
	G X1	PANNEAU INFÉRIEUR DROIT

BIBLIOTHÈQUE ET RANGEMENT TALLY

LISTE DES PIÈCES

Pièces	N° de réf.	Description
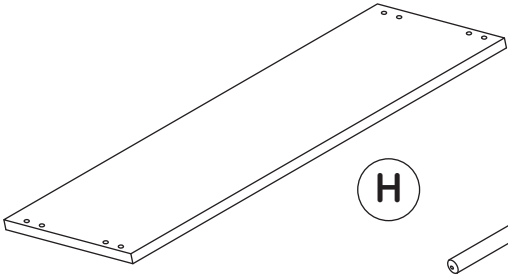	H X1	PANNEAU DU BAS
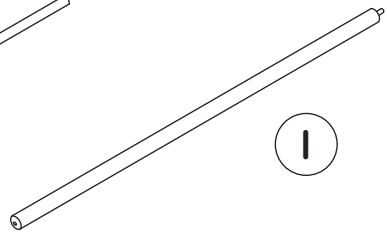	I X1	BARRE DE SOUTIEN INFÉRIEURE
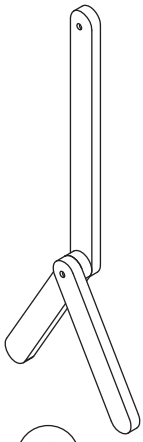	J X1	PIED GAUCHE
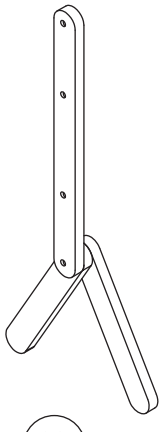	K X1	PIED DROIT

★ Suivre les instructions dans l'ordre où elles apparaissent.
Pour éviter d'éventuelles égratignures, assembler le meuble sur une surface douce. Par exemple, un tapis ou une couverture.
PRENDRE GARDE DE NE PAS TROP SERRER LES VIS.

BIBLIOTHÈQUE ET RANGEMENT TALLY

INSTRUCTIONS D'ASSEMBLAGE

ÉTAPE 1

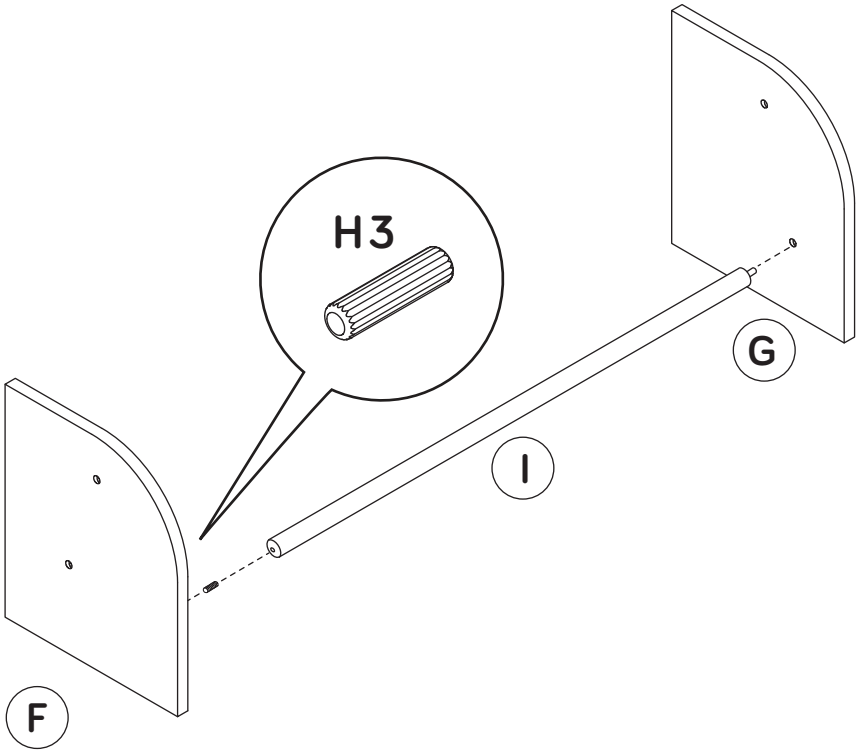

ÉTAPE 2

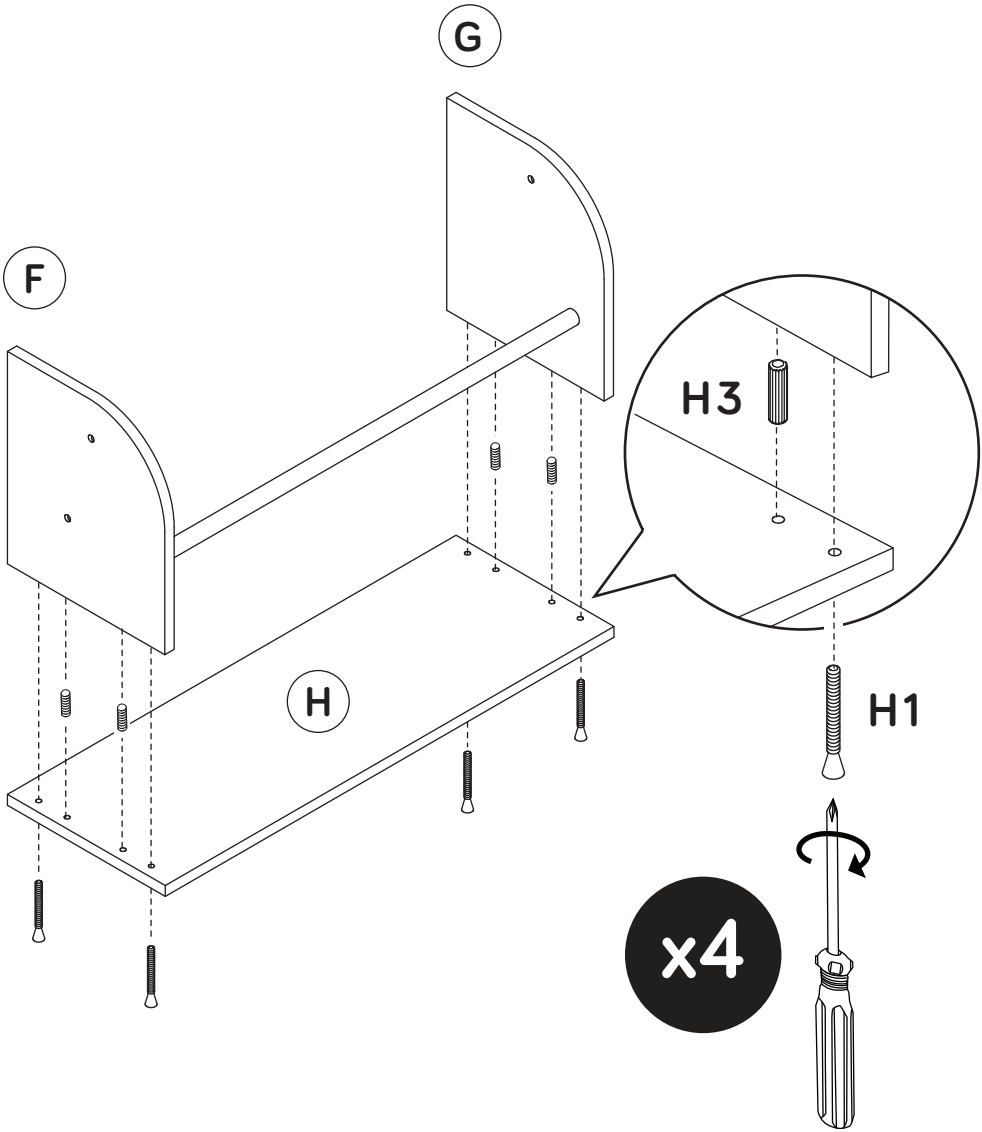

ÉTAPE 3

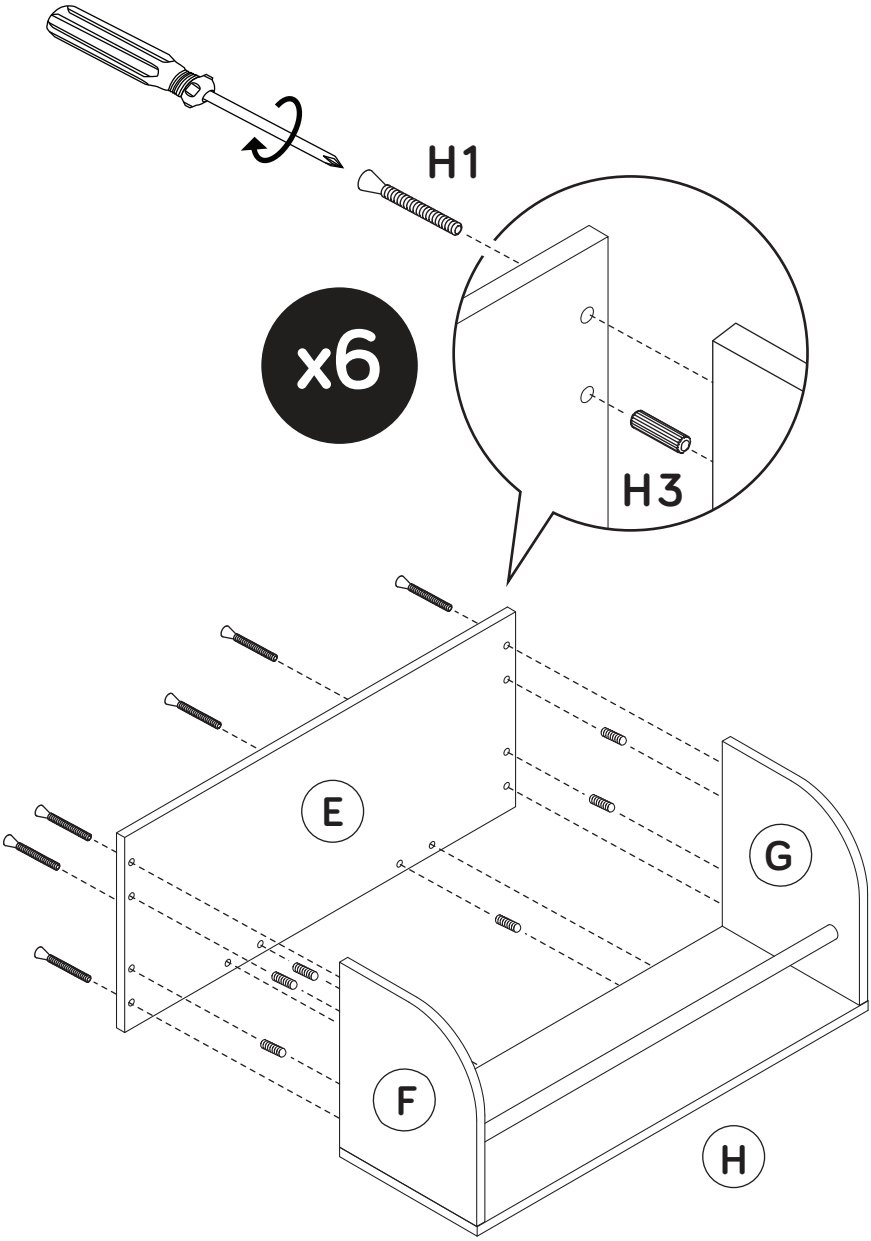

ÉTAPE 4

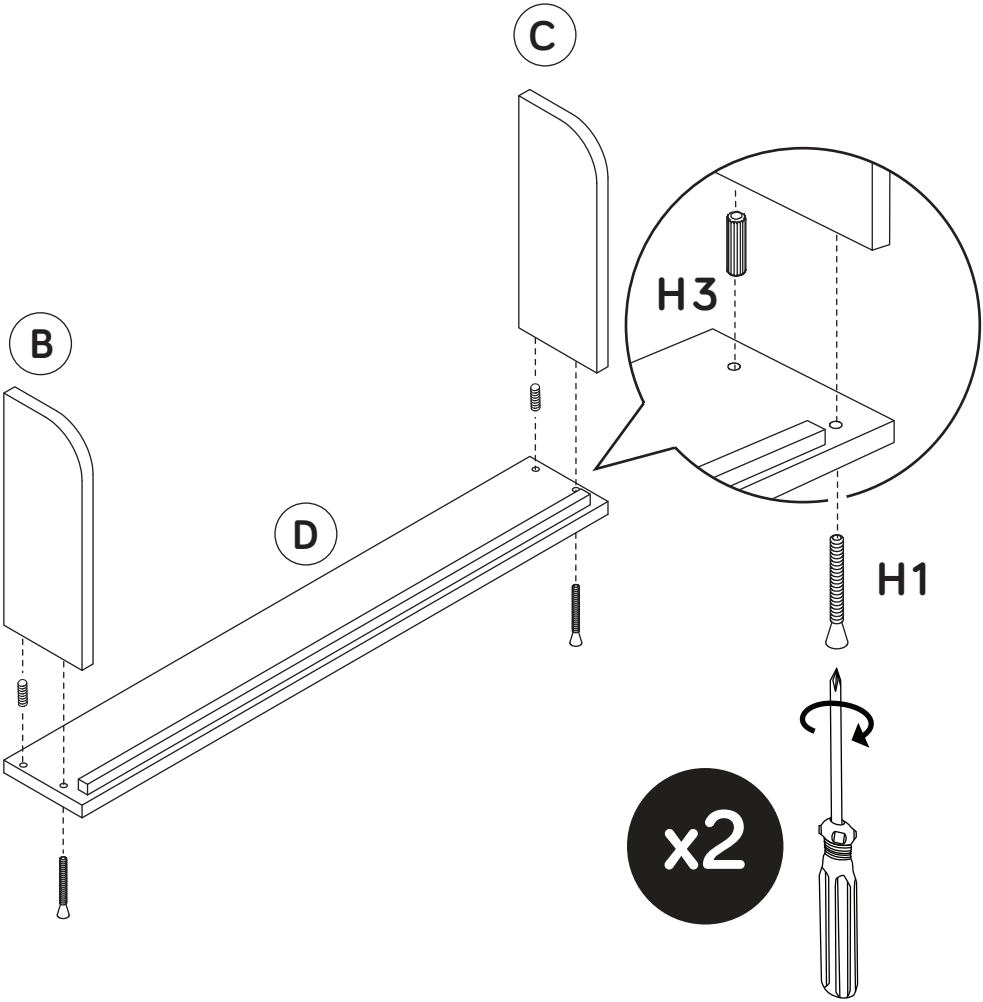

ÉTAPE 5

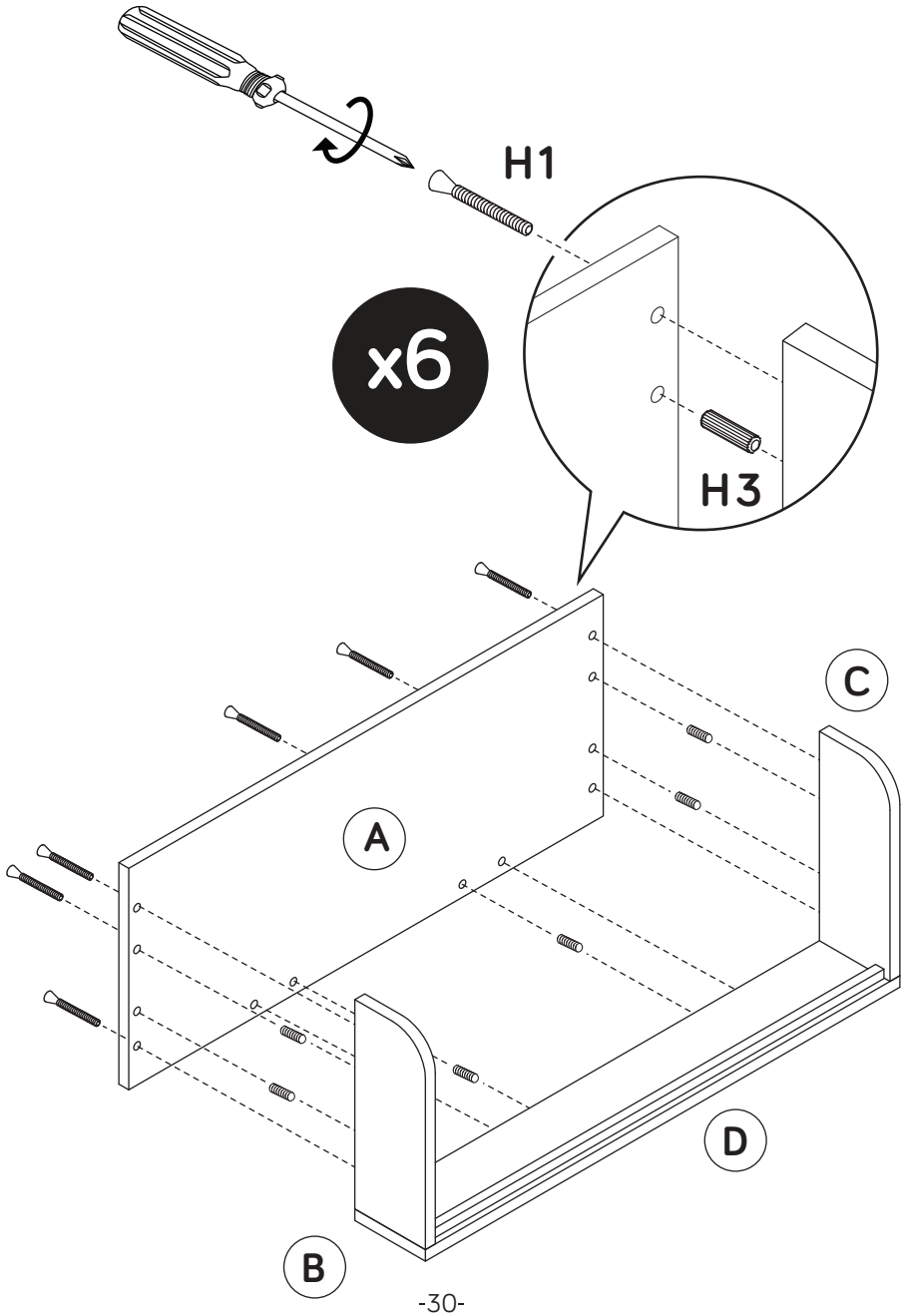

ÉTAPE 6

* Ne serrez pas complètement les pièces H2 et H5 à cette étape-ci.

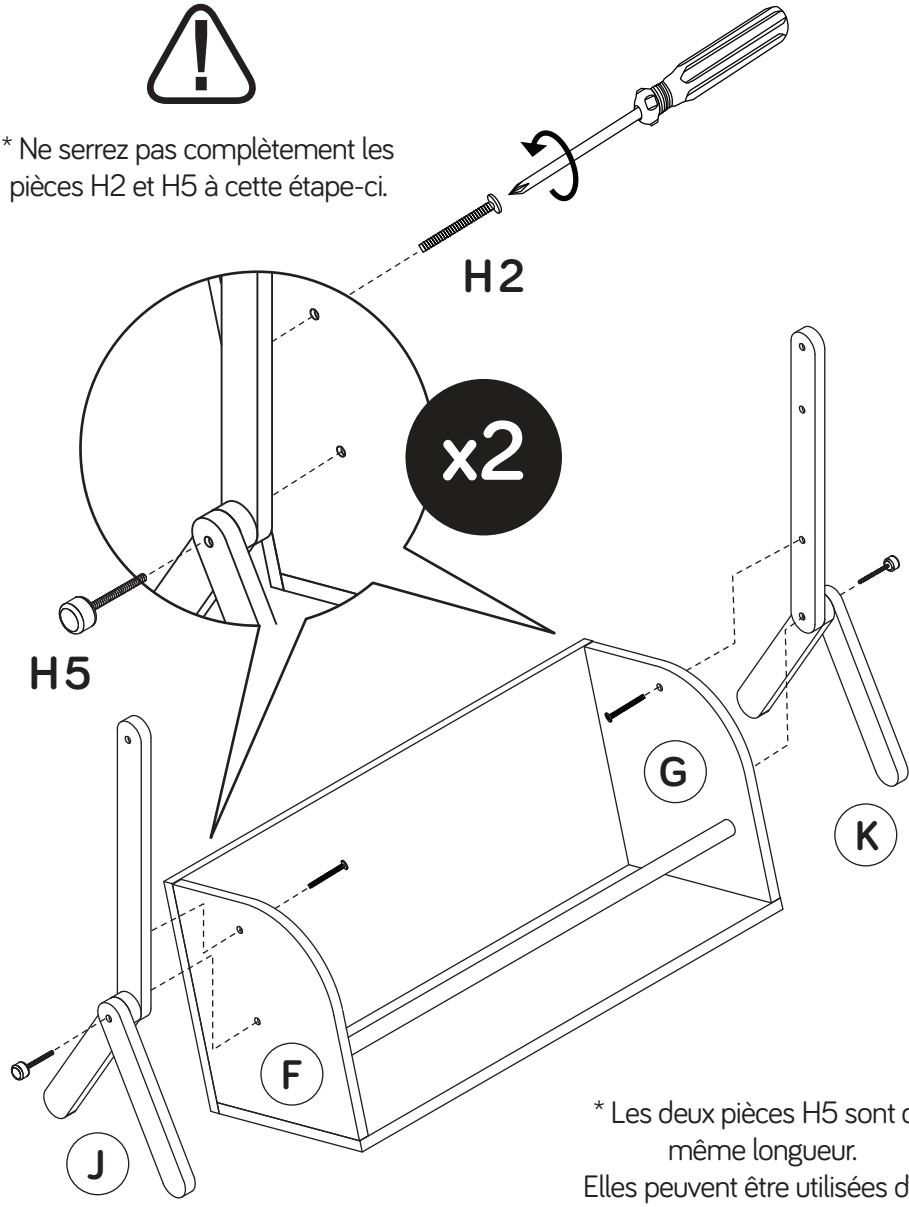

* Les deux pièces H5 sont de même longueur.
Elles peuvent être utilisées d'un côté ou de l'autre.

ÉTAPE 7

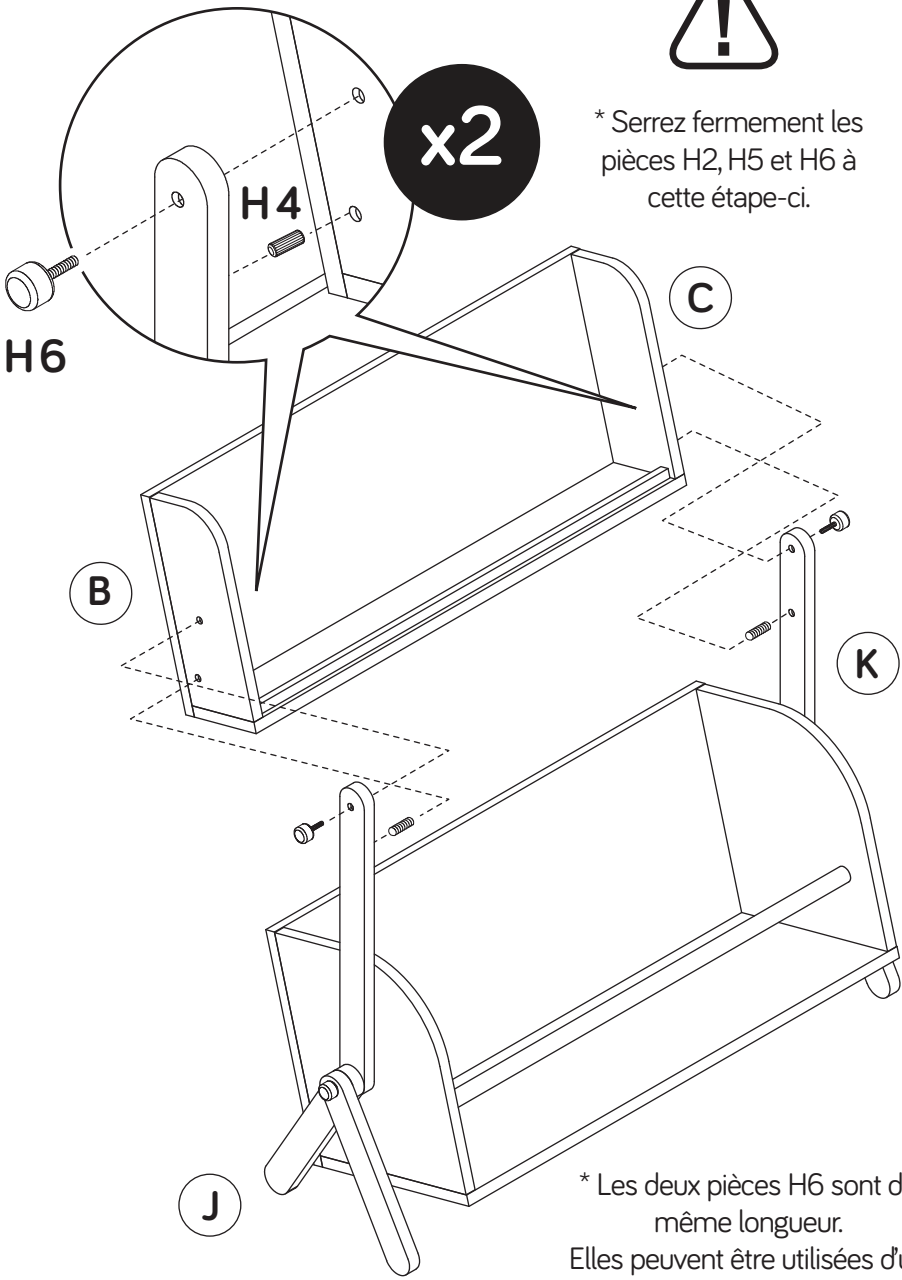

* Serrez fermement les pièces H2, H5 et H6 à cette étape-ci.

* Les deux pièces H6 sont de même longueur.
Elles peuvent être utilisées d'un côté ou de l'autre.

DISPOSITIF ANTIBASCULEMENT

LISTE DU MATÉRIEL

Matériel et outils	N° de réf.	Description
	H7 X 1	VIS (1CM/0,4”)
	H8 X 1	VIS (3,2CM/1,25”)
	H9 X 1	ANCRE EN PLASTIQUE
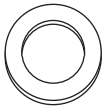	H10 X 2	RONDELLE
	H11 X 1	SANGLE

Veuillez que les vis H7 et H8 nécessitent un tournevis cruciforme qui n'est pas fourni.

Un meuble qui bascule peut blesser des enfants et il est fortement conseillé d’utiliser un dispositif de retenue antibasculement. Ce dispositif, s’il est correctement installé, offre une protection contre le basculement imprévu d’un meuble en raison d’une mauvaise utilisation.

!!AVERTISSEMENT!!

CE DISPOSITIF NE REMPLACE PAS LA SURVEILLANCE ADÉQUATE D’UN ADULTE.

ÉTAPE 8 (INSTALLATION DU DISPOSITIF ANTIBASCULEMENT)

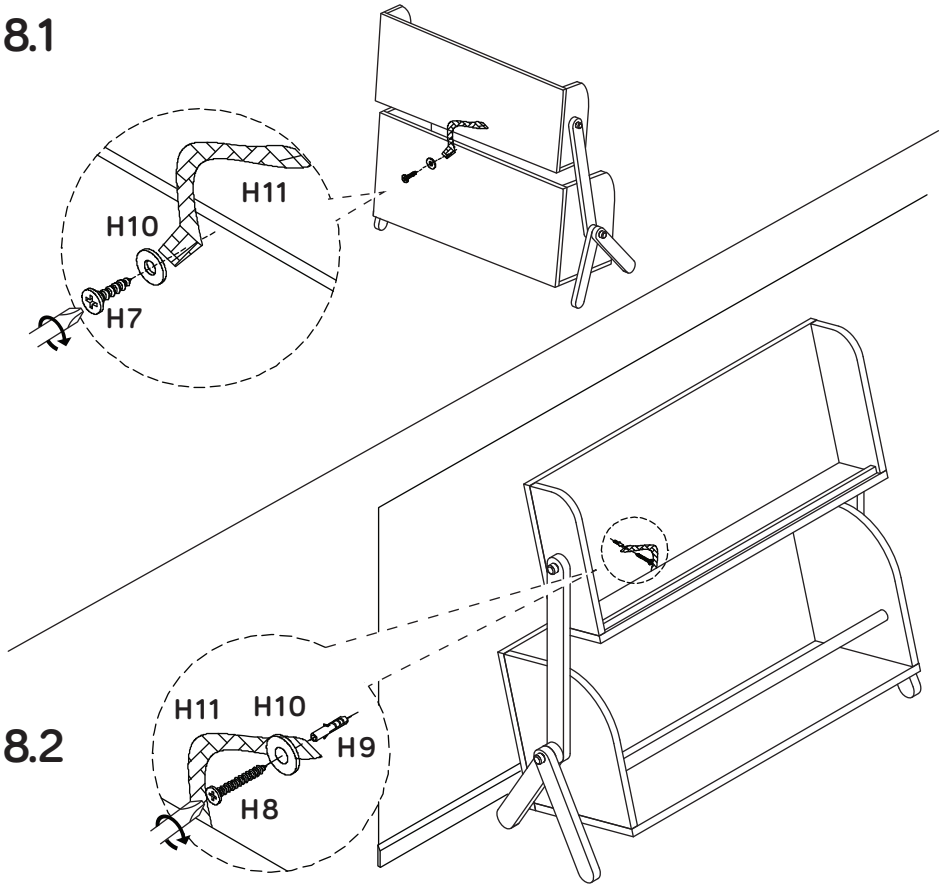

CONSIGNES DE SÉCURITÉ :

• Ne pas laisser les enfants grimper ou sauter sur le meuble ni dans un tiroir. Grimper sur le meuble risque d'alourdir et d'abîmer son dessous ou de faire basculer le meuble.

• Ne jamais déplacer ni pousser un meuble lourd sans aide au risque de le faire basculer.

• Ce meuble n'est pas conçu pour supporter un téléviseur ni des objets lourds.

• Ne pas surcharger les tiroirs.

ÉTAPE 9

L'assemblage est terminé.

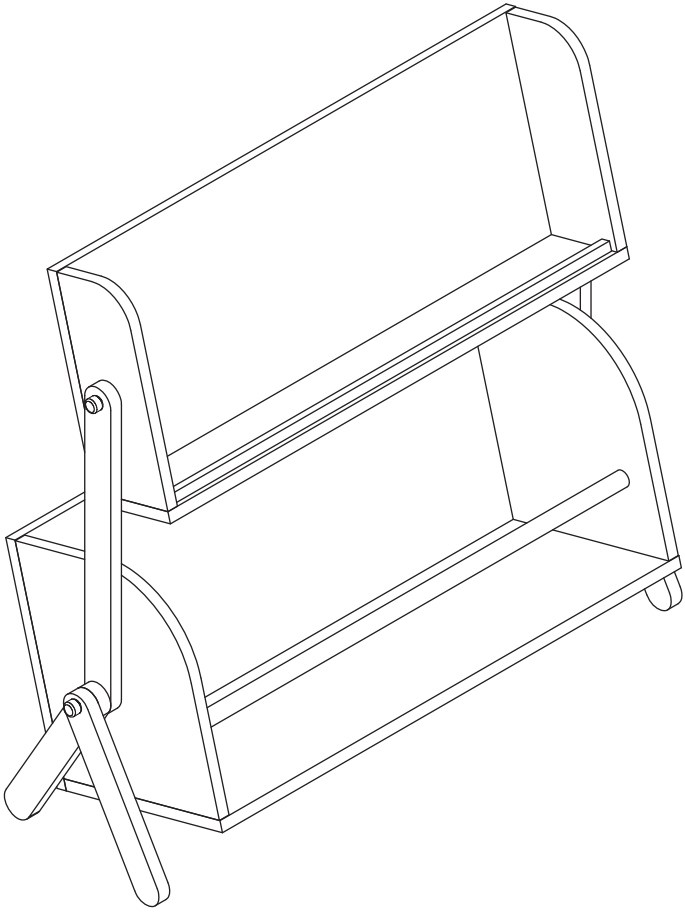

babyletto

www.themdbfamily.com