Tätä grilliä saa käyttää vain hyvin ilmastoiduissa ulkotiloissa. Sitä ei saa käyttää sisätiloissa, autotalleissa, lasitetuilla tai muulla tavoin suljetuilla terasseilla, huvimajoissa tai muissa suljetuissa tiloissa.

FI

SE
PG.33

NAPOLEON

APPLY SERIAL NUMBER LABEL FROM CARTON

Serial No.
XXXXXX000000
MODEL NO.

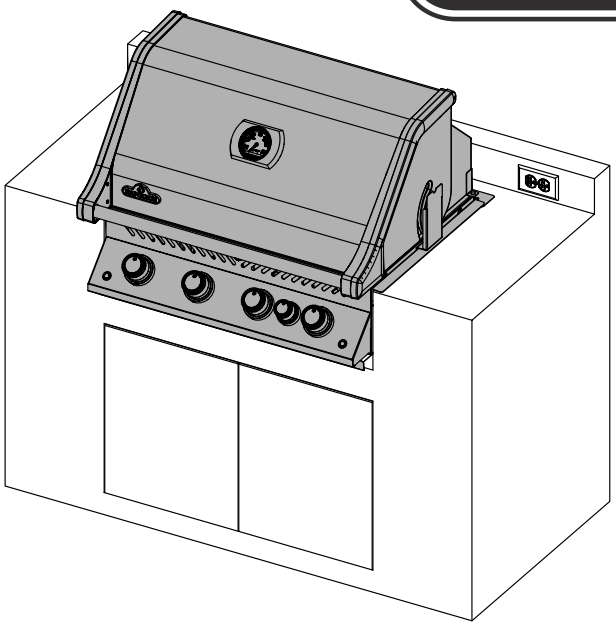

SÄILYTÄ TÄMÄ OHJE

BIPRO 500

VAROITUS! KAAPIN RUNKO, KAAPPI JA TYÖTASO ON OLTAVA VALMISTETTU PALAMATTOMASTA MATERIAALISTA, KUN SITÄ EI OLE ASENNETTU TIIVISTEKOTELOLLA OSA NRO. BI-3323-ZCL.

HUOMIO

MIKÄLI HAISTAT KAASUN HAJUN:

- **Sulje välittömästi kaasuntulo laitteeseen.**
- **Sammuta kaikki avotuli.**
- **Avaa grillikupu.**
- **Mikäli kaasunhaju jatkuu, pysy kaukana grillistä ja soita joko laitteen maahantuojalle, kaasupullojen myyjälle tai palon sattuessa palolaitokselle.**

VAROITUS

Älä sytytä grilliä ennen kuin olet lukenut sytytysohjeet käyttöohjeesta.

Älä säilytä mitään syttyviä tai höyrystyviä nesteitä laitteen läheisyydessä. Kytkemätöntä täysinäistä nestekaasupulloa ei saa säilyttää grillin lähellä. Mikäli näitä ohjeita ei noudateta, voi mahdollinen tulipalo tai räjähdys olla seurauksena ja aiheuttaa vakavia henkilö- ja omaisuusvahinkoja.

Aikuisille ja erityisesti lapsille täytyy kertoa kuumien pintojen aiheuttamista vaaroista. Pieniä lapsia tulee valvoa kaasugrillin läheisyydessä.

Huomautus asentajalle: tämä käyttöohje on aina jätettävä grillin omistajan haltuun mahdollista tulevaa käyttötarvetta varten.

Wolf Steel Europe BV
De Riemsdijk 22, 4004 LC, Tiel
The Netherlands
eu.info@napoleon.com

CE

FI

VAROITUS! Näiden ohjeiden noudattamatta jättäminen voi johtaa omaisuus- tai henkilövahinkoihin. Lue käyttöohje ja seuraa sen antamia ohjeita ja varoituksia ennen grillin käyttöönottoa.

KUINKA KÄYTÄT GRILLIÄ TURVALLISESTI

- Tämä grilli pitää koota tarkoin käyttöohjeen mukaisesti. Mikäli olet ostanut grillin valmiiksi koottuna, sinun on tarkistettava, että grilli on koottu oikein ja suorittaa vuototesti ennen kuin otat grillin käyttöön.
- Lue koko käyttöohje ennen kuin otat grillin käyttöön.
- Grilliin ei saa tehdä mitään muutoksia
- Noudata sytytysohjeita tarkoin.
- Propaanitynnyrin tai maakaasusäiliön kaasuventtiili täytyy sulkea aina, kun kaasugrilliä ei käytetä.
- Pidä lapset ja eläimet poissa kuuman grillin ulottuvilta. ÄLÄ anna lasten kiivetä komeron sisälle.
- Älä käytä yksikköä syttyvien kattorakenteiden alla.
- Lapsia tulee valvoa, jotteivät he pääse leikkimään laitteella.
- Tätä laitetta ei ole suunniteltu sellaisten henkilöiden (lapset mukaan lukien) käyttöön, joiden fyysinen tai henkinen toimintakyky on alentunut, tai joilla ei ole käyttämiseen tarvittavaa kokemusta ja tietoa. Käyttö tällaisen henkilön toimista on sallittu ainoastaan, jos laitteen käyttöä on valvomassa tai ohjeistamassa kyseisen henkilön turvallisuudesta vastuussa oleva henkilö.
- Älä jätä toimivaa grilliä ilman valvontaa.
- Älä siirrä toimivaa grilliä.
- Tämä grilli on tarkoitettu vain kotikäyttöön.
- Grilliä ei saa asentaa asuntovaunuihin tai veneisiin.
- Tätä grilliä saa käyttää vain ulkotiloissa joissa ilma vaihtuu hyvin ja sitä ei saa käyttää sisätiloissa, autotalleissa, suljetuilla terasseilla ja parvekkeilla, huvimajoissa tai muissa suljetuissa tiloissa.
- Seuraavat turvallisuusetäisyydet on pidettävä grillin ja palavien materiaalien välillä: 27 ”(686 mm) taakse ja 24” (610 mm) sivuille. Lisäetäisyys 24’’ (610 mm) tarvitaan, jos grillissä ja sivuilla on vinyyli- tai lasilasi.
- Pidä säiliökotelon ilmanvaihtoaukot aina esteettöminä ja puhtaina.
- Grilliä ei saa käyttää minkään palavan rakennelman alla.
- Jos grillauspaikkaan sijoitetaan propaanisäiliö, sille varatussa osassa täytyy olla paikallisten määräysten mukainen ilmanvaihto, eikä se saa olla yhteydessä kaasugrillille varattuun tilaan. Propaanisäiliötä ei saa säilyttää kaasugrillin alapuolella.
- Älä sijoita tuuliseen paikkaan. Kova tuuli huonontaa grillin suorituskykyä.
- Jos grillauspaikkaan sijoitetaan propaanisäiliö, sille varatussa osassa täytyy olla paikallisten määräysten mukainen ilmanvaihto, eikä se saa olla yhteydessä kaasugrillille varattuun tilaan. Propaanisäiliötä ei saa säilyttää kaasugrillin alapuolella.
- Kun propaanisäiliö on kytkettynä laitteeseen, kaasugrilli ja säiliö täytyy säilyttää ulkona hyvin tuuletetussa paikassa.
- Kun grilliä säilytetään sisätiloissa, propaanisäiliö täytyy irrottaa grillistä ja pitää ulkona paikassa, jossa on hyvä ilmanvaihto. Irrotettuja säiliöitä ei saa varastoida rakennukseen, autotalliin tai muuhun suljettuun paikkaan. Maakasuyksikön letku täytyy irrottaa säilytettäessä sisätiloissa.
- Tarkista kaasuletkun kunto ennen jokaista käyttökertaa. Mikäli letkussa näkyy kulumia ja halkeamia, se pitää vaihtaa uuteen ennen kuin kaasugrilliä käytetään.
- Älä koskaan säilytä varalla olevaa nestekaasusäiliötä grillin lähellä tai alla.
- Älä koskaan täytä säiliötä yli 80 %.
- Älä yritä käyttää säiliötä, jossa ei ole QCC1-tyypin liitintä.
- Testaa ennen ensimmäistä käyttöä, ettei mikään liittimistä vuoda. Tämä tulee tehdä, vaikka grilli olisi ostettu täysin koottuna. Tee myös vuosittainen tarkastus ja testaa liittimet aina, kun osia on vaihdettu.
- Älä koskaan käytä maakaasua nestekaasulle tarkoitetussa yksikössä.
- Älä koskaan käytä sytytysnestettä kaasugrillissä.
- Hiilibrikettejä saa käyttää vain tälle yksikölle suunnitellulla Napoleon-hiilialustalla.
- Säädinnuppien pitää olla suljettu asennossa kun avaat kaasuntulon pullosta
- Älä sytytä polttimia kun grillin kupu on alhaalla.
- Älä käytä takapoltinta kun pääpolttimot ovat toiminnassa.
- Kupu täytyy sulkea esilämmityksen ajaksi.
- Älä ohjaa kaasuletkua rasvapellin alta -pidä grillin pohjan ja letkun välissä riittävä etäisyys.
- Puhdista rasvapelti säännöllisesti jotta sille kertynyt rasva ei sytyttäisi rasvapaloa.
- Poista lämpöritilä ennen kuin sytytät takapolttimon. Kova lämpö vahingoittaa lämpöritilää.
- Tarkista että poltinsuojukset ovat paikoillaan asennusohjeiden mukaisesti.
- Älä käytä sivuhyllyjä sytyttimien, tulitikkujen tai muun palavan materiaalin säilytykseen.
- Pidä kaasuletku erossa kuumista pinnoista
- Pidä kaikki sähköjohdot erossa vedestä ja kuumista pinnoista.
- Tarkista infrapolttimen ilmanottoputki säännöllisesti hämähäkin seittien tai muiden tukoksien varalta. Puhdista putket kokonaisuudessaan mikäli huomaat tukoksia. (mikäli mallissa tämä poltin)
- Ulkokäyttöön tarkoitettu kaasugrilli ja sen erillinen sulkuventtiili täytyy irrottaa kaasunjakelujärjestelmästä aina suoritettaessa järjestelmän paineen tarkistusta, jos testipane on yli 0,5 psi (3,5 kPa).
- Ulkokäyttöön tarkoitettu kaasugrilli täytyy pitää erillään kaasunjakelujärjestelmästä sulkemalla sen erillisen manuaalisen sulkuventtiilin aina suoritettaessa järjestelmän paineen tarkistusta, jos testipane on yli 0,5 psi (3,5 kPa).

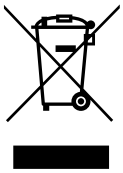

Tämän tuotteen hävittäminen oikein

Tämä merkintä ilmoittaa, ettei tuotetta saa hävittää muun talousjätteen mukana EU:n alueella. Hallitsemattomasta jätteidenhävittämisestä mahdollisesti ympäristölle tai ihmisille aiheutuvien haittavaikutusten ehkäisemiseksi tuote tulisi kierrättää. Kierrätys edistää myös materiaalivarojen kestävää uusiokäyttöä. Jos haluat palauttaa käytetyn laitteen, käytä kierrätystavaran keräysjärjestelmiä tai ota yhteyttä tuotteen myyneeseen jälleenmyyjään. Jälleenmyyjä ottaa tuotteen vastaan ja kierrättää sen ympäristölle turvallisesti.

KAASUPULLO

Käytä vain hyväksyttyjä ja hyväkuntoisia nestekaasupulloja. Parhaan toiminnan saavuttamiseksi grilliä tulisi käyttää propaani kaasupullolla. Minimikoko nestekaasupullolle on 5 kg. Varmistu että kaasua on riittävästi grillin käyttämiseen.

- Käytä huolellisesti kaasupullon päällä olevaa matalapainesäädintä
- Älä koskaan kytke viallista tai hyväksymätöntä kaasupulloa

Ainoastaan laitteeseen kytkettyjä säiliöitä voidaan säilyttää grillauspaikassa tai laitteen lähellä. Grillauspaikan täytyy olla seuraavan osion kappaleen, SÄILIÖILLE VARATUT KIINTEÄT TILAT, mukainen. Varapulloja ei saa säilyttää toimivan grillin läheisyydessä.. Pulloja ei saa altistaa kuumalle tai suoralle auringon valolle.

Varmista että kaasuletkussa ei ole taitteita. Poista pullon päällä oleva suojus. Kiinnitä matalapainesäädin pulloon. Tee vuototesti ennen kuin otat grillin käyttöön. Vuototesti pitää suorittaa vuosittain ja joka kerta kun pullo liitetään grilliin tai kaasujärjestelmän joku osa vaihdetaan.

Esimerkki Säiliön

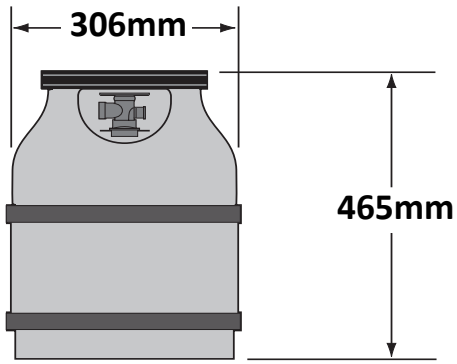

KAASULETKU

VAROITUS! Tämän kaasugrillin asennus täytyy suorittaa valtuutetun kaasuasentajan toimesta. Kaasugrilliä ei voi liittää letkulla kaasunjakeluun, lukuun ottamatta säiliön säätimen kytkentää putkistoon. Kaapin sisälämpötilan noustessa letku saattaa sulaa. Käytä mukana tulevaa taipuisaa metalliliitintä kaasugrillin liittämiseen joko tukevaan johtoon, kupariputkeen tai metalliliittimeen, joiden jokaisen tulee olla hyväksytynlainen. Varmista, että asennuksessa noudatetaan kaikkia paikallisia ja kansallisia säännöksiä. Koko kaasunjakelun asennus täytyy testata vuotojen osalta ennen grillin käyttöönottoa. Katso ohjekirjasta grillin asennuksen täydelliset ohjeet.

- Grillissä saa käyttää vain hyväksyttyä matalapainesäädintä ja kaasuletkua. Grilliä ei saa kytkeä kaasuverkkoon.
- Varmistu ettei letku kosketa kuumia pintoja tai joudu kosketukseen kuuman rasvan kanssa.
- Tarkista letkun kunto säännöllisesti. Mikäli havaitset halkeilemista vaihda letku ennen kuin otat grillin käyttöön.
- Suositeltu letkupituus on 90 cm. Letku ei missään tapauksessa saa olla pidempi kuin 1,5 m.
- Tarkista ettei asennuksen jälkeen kaasuletkuun jää kiertymiä tai taitoksia.
- Kaasuletkuun on painettu letkun valmistusvuosi. Suositamme letkun vaihtoa uuteen 3 vuoden kuluttua valmistusvuodesta lukien tai aikaisemmin mikäli letkun kunto sitä vaatii.

MATALAPAINESÄÄDIN

Seuraava tekninen taulukko kertoo grillin käyttöpaineen ja kaasunkulutuksen sekä tehot.

POLTIN	SUUTINKOKO		KOKONAISBRUTTOTEHO		KULUTUS	
	I	II	I	II	I	II
Pääpoltin	#60	1.45mm	16.0 kW	14.0 kW	1164 g/hr	1332 L/hr
Takapoltin	1.25mm	#50	5.7 kW	5.0 kW	415 g/hr	476 L/hr

Tarkista grillin tuotelaatasta että käyttämäsi kaasu vastaa seuraavaa erittelyä:

Kaasuluokka	$^{I}3B/P(30)$	$^{I}3+(28\text{-}30/37)$	$^{I}3B/P(37)$	$^{I}3B/P(50)$	$^{I}2H$	$^{I}2E$	$^{I}2E+$	$^{I}2L$
Suutinkoot (ks. yllä)	I	I	I	I	II	II	II	II
Kaasu / paine	Butaani 30mbar Propaani 30mbar	Butaani 28-30mbar Propaani 37mbar	Butaani 37mbar Propaani 37mbar	Butaani 50mbar Propaani 50mbar	G20 20mbar	G20 20/25 mbar	G20/G25 20/25 mbar	G25 25mbar
maa	BE, BG, CY, DK, EE, FI, FR, GB, HR, HU, IS, IT, LT, LU, MT, NL, NO, RO, SE, SI, SK, TR	BE, CH, CY, CZ, ES, FR, GB, GR, IE, IT, LT, LU, LV, PT, SK, SI	PL	AT, CH, DE, SK	AT, BG, CH, CZ, DK, EE, ES, FI, GB, GR, HR, HU, IE, IS, IT, LV, LT, NO, PT, RO, SE, SI, SK, TR	DE, LU, PL	BE,FR	NL

Älä kajoa tai tee muutoksia säätölaitteeseen. Käytä ainoastaan säätölaitetta, joka antaa yllä olevan taulukon mukaisen paineen. Grilliin kuuluu sisäänrakennettu säätölaite. Tämän sisäänrakennetun säätölaitteen ulostulopaine on 24,5 mbar propaanille/butaanille ja 18,5 mbar maakaasulle. Painetta ei saa muuttaa tai säätää. Jos säätölaite vaihdetaan, tulee käyttää ainoastaan valmistajan määrittelemää säätölaitetta.

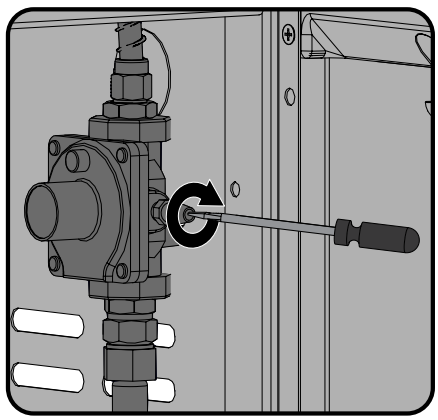

Tässä yksikössä on sisäänrakennettu säätölaite, joka vakauttaa kaasun paineen ja parantaa grillin suorituskykyä. Tätä säätölaitetta ei voi säätää. Säätölaitteen sivussa on painehana. Ammattitaitoinen huoltohenkilö voi käyttää sitä grillin huollon yhteydessä säätölaitteen toimintakunnon toteamiseksi. Painehanan ruuvin on aina oltava kiristettynä, paitsi testattaessa säätölaitteen painetta (vain ammattitaitoisen huoltohenkilöstön toimesta).

Kaasun kytkentäohjeet

VAROITUS! Tämä grilli on suunniteltu asennettavaksi sisäänrakennettuun palamattomista materiaaleista valmistettuun koteloon, kun se asennetaan tiivistekotelon Osa nro. BI-3323-ZCL kanssa. Grillin asennuksen ja huollon saa suorittaa ainoastaan valtuuttu asentaja, huomioon ottaen paikalliset rakennusmääräykset.

VAROITUS! Mikäli grilliä ei asenneta tiivistekoteloon, käytä asennuksessa ainoastaan palamattomia materiaaleja (standardin EN 13501-1 mukainen sertifioitu luokka) laitteen viimeistelyssä (esim. teräsnastat, sementtilevyt, keraamiset laatat, marmori, maali jne.). Älä käytä puuta tai kipsilevyä.

VAROITUS! Grilliin johdetun paineen täytyy olla grillin arvokilven luettelon mukainen. Jos paine on suurempi, on asennettava säädin.

KIINTEÄ PROPAANIKAASUN LIITÄNTÄ: Kaasugrilliin johtavat johdot ovat asentajan vastuulla. Johdot tulee sijoittaa rakennusohjeiden mukaisesti. Mukana tuleva taipuisa metalliliitin helpottaa yksikön asennusta. Liitä taipuisa metalliliitin putkiston päässä olevaan levennykseen. Liitä liittimen toinen pää kaasujohtoon. Liitin ei saa kulkea seinän, lattian, sisäkaton tai väliseinän läpi. Varmista, että se on suojattu vaurioitumiselta. Älä käytä yksikön liittämiseen letkua, paitsi säiliön säätimen liittämiseen putkijärjestelmään. Se täytyy liittää tukevalla putkella, kupariputkella tai hyväksytyllä taipuisalla metalliliittimellä, joka on kansallisten ja alueellisten määräysten mukainen. Asennuksen täytyy noudattaa kaikkia paikallisia ja kansallisia määräyksiä. Kaasujohdon täytyy olla riittävän suuri arvokilven kilowattimäärälle määräytyen johdon pituuden mukaan. Jos asennetaan sivupoltin, sivupoltinyksikköön täytyy liittää erillinen johto, joka liittyy sivupolttimen aukkoon määrätyssä kohdassa. Jos grillipaikkaan sijoitetaan propaanisäiliö, säiliölle varatussa osassa täytyy olla paikallisten määräysten mukainen ilmanvaihto, eikä se saa olla yhteydessä kaasugrillin säilyttämiseen varattuun tilaan. Propaanisäiliötä ei saa säilyttää kaasugrillin alla.

KIINTEÄT SUOJAT SÄILIÖLLE: Säiliölle tarkoitetun kiinteän suojan, joka piilottaa säiliön kokonaan, tulee käsittää molemmat seuraavista:

1. Vähintään yksi esteetön ilmanvaihtoaukko suojan paljaalla ulkoseinällä 127 mm:n etäisyydellä yläreunasta. Enintään 9 kg:n säiliölle varatussa tilassa täytyy olla vähintään 130 cm2:n kokoinen tyhjä alue, ja yli 9 kg:n säiliölle varatussa tilassa tyhjän alueen koon on oltava 195 cm2 .
2. Vähintään yksi esteetön ilmanvaihtoaukko paljaalla ulkoseinällä enintään 25,4 mm:n etäisyydellä lattiatasosta. Enintään 9 kg:n säiliölle varatussa tilassa täytyy olla vähintään 65 cm2:n kokoinen tyhjä alue, ja yli 9 kg:n säiliölle varatussa tilassa tyhjän alueen koon on oltava 100 cm2 . Yläreuna ei saa olla yli 127 mm:n päässä lattiatasosta.

Jokaisen aukon täytyy olla riittävän suuri 3,2 mm:n varrelle.

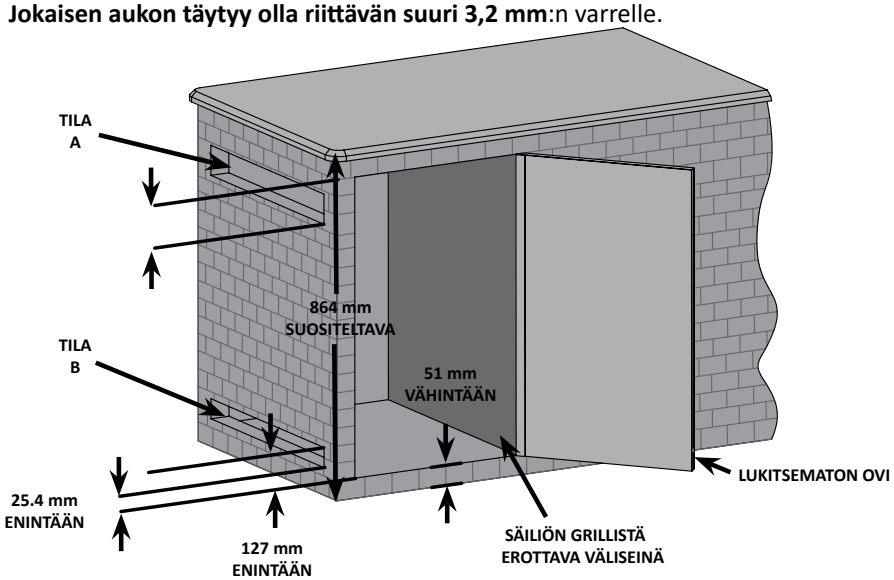

SÄILIÖN KOKO	TILAN A KOKO	TILAN B KOKO
ALLE 9 KG	130 cm^2	65 cm^2
YLI 9 KG	195 cm^2	100 cm^2

VAROITUS!

- **Säiliön venttiili(e)n täytyy olla helposti kädellä säädettävissä. Ovi säiliön venttiilien luo pääsemiseksi sallitaan, mikäli se ei ole lukittavissa ja voidaan avata ilman työkaluja.**
- **Nestekaasusäiliölle tarkoitetun suojan tulee eristää säiliö polttimelle varatusta osiosta suojaamaan säteilyltä, estämään liekkejä ja suojaamaan vierailta materiaaleilta, kuten kuumilta valumilta. Suojaa ei voida sijoittaa suoraan grillin alapuolelle.**
- **Nestekaasusäiliölle varatun tilan lattian ja maan välillä on oltava vähintään 51 mm:n suoja-alue.**
- **Tila tulee suunnitella niin, että nestekaasusäiliön liittäminen ja irrottaminen sekä liitäntöjen tarkastus ja testaus voidaan suorittaa säiliölle varatun tilan ulkopuolelta. Kaikki säiliötä asennettaessa mahdollisesti häiriintyvät liitännät täytyy pystyä tarkastamaan suojan sisältä.**

KIINTEÄ MAAKAASUN LIITÄNTÄ: Kaasugrilliin johtavat johdot ovat asentajan vastuulla. Johdot tulee sijoittaa rakennusohjeiden mukaisesti. Mukana tuleva taipuisa metalliliitin helpottaa yksikön asennusta. Liitä tämä putkiston päässä olevaan levennykseen. Liitä liittimen toinen pää kaasujohtoon. Liitin ei saa kulkea seinän, lattian, sisäkaton tai väliseinän läpi. Varmista, että se on suojattu vaurioitumiselta. Älä käytä yksikön kytkentään letkua. Se täytyy liittää tukevalla putkella, kupariputkella tai hyväksytyllä taipuisalla metalliliittimellä, joka on kansallisten ja alueellisten määräysten mukainen. Asennuksen täytyy noudattaa kaikkia paikallisia ja kansallisia määräyksiä. Kaasujohdon täytyy olla riittävän suuri arvokilven kilowattimäärälle määräytyen johdon pituuden mukaan. Jos asennetaan sivupoltin, sivupoltinyksikköön täytyy liittää erillinen johto, joka liittyy sivupolttimen aukkoon määrätyssä kohdassa.

VAROITUS! Kiinteiden yksikköjen mukana tulee valuma-astia, johon mahtuu vain pienenpieni määrä rasvaa. Rasvasta johtuvien tulipalojen välttämiseksi astia täytyy puhdistaa joka käytön jälkeen.

VAROITUS! Tilan sisälle täytyy olla mahdollista päästä tekemään kaasuliitäntöjä.

VAARA! Lue kaikki ohjeet huolellisesti ennen grillin käyttöä. Ohjeiden laiminlyönnistä voi seurata tulipalo, joka voi johtaa vakaviin vammoihin tai kuolemaan. Koko asennus täytyy testata vuotojen osalta ennen grillin käyttöönottoa.

Sähkölaitteen käytön varotoimet

VAROITUS! Ohjeiden laiminlyönti saattaa johtaa tilojen vaurioihin, henkilövahinkoihin tai kuolemaan.

- **230 - 240V / AC - 50HZ – 0.4A.**
- **Vältä sähköiskut. Älä upota johtoa tai pistokkeita veteen tai muuhun nesteeseen.**
- **Irrota sähkönjakelusta ennen puhdistusta ja laitteen ollessa käyttämättömänä. Anna jäähtyä ennen osien irrottamista tai kiinnittämistä.**
- **Älä käytä ulkokäyttöön tarkoitettua kaasugrilliä, jossa on vaurioitunut johto tai pistoke. Älä käytä epäkunnossa olevaa tai millään tavalla vaurioitunutta laitetta. Ota yhteyttä valmistajaan vian korjaamiseksi.**
- **Vaaratilanteiden välttämiseksi vain valmistaja, valtuutettu huoltomies tai saman pätevyyden omaava muu henkilö voi vaihtaa vaurioituneet johdot.**
- **Älä jätä johtoa roikkumaan pöydän reunan yli tai anna sen koskettaa kuumaa pintaa.**
- **Do Älä käytä ulkokäyttöön tarkoitettua kaasugrilliä muihin kuin määriteltyihin käyttötarkoituksiin.**
- **Liitettäessä verkkoon kiinnitä johto ensin kaasugrilliin ja vasta sen jälkeen sähköpistokkeeseen.**
- **Käytä ainoastaan vikavirtasuojattua (vvsk) virtapiiriä tämän ulkokäyttöön tarkoitetun kaasugrillin kytkennässä.**
- **Älä koskaa poista maadoituspistoketta tai käytä maadoittamatonta adapteria.**
- **Käytä ainoastaan ulkokäyttöön hyväksyttyjä maadoitettuja jatkojohtoja, joilla on sama virtaluokitus kuin laitteella.**

SYTYTYSOHJEET

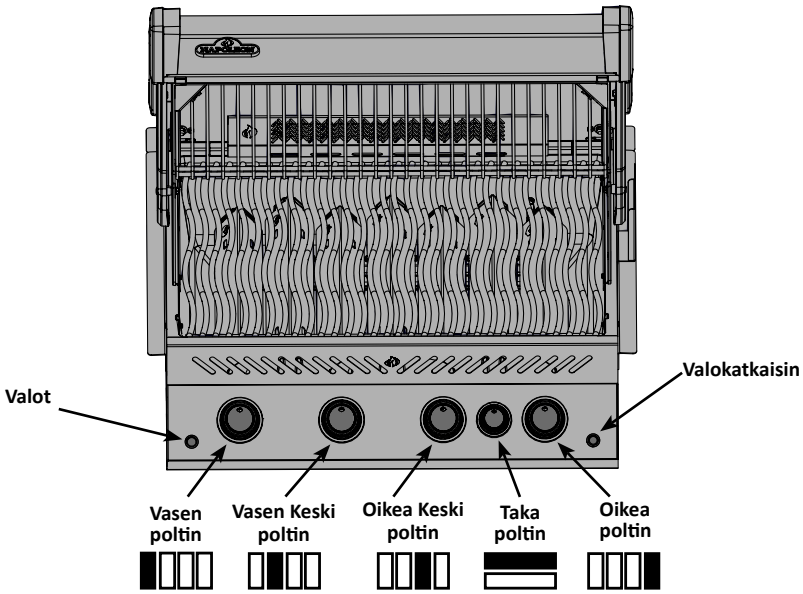

VAROITUS! Avonainen kupu.

asennossa OFF

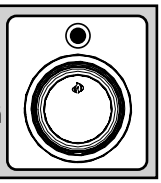

VAROITUS! Tarkista, että kaikki polttimen säätönappulat ovat off-asennossa. Käännä kaasuventtiili auki.

Pääputkipoltin Sytytys	Takapolttimon sytytys (mikäli kuuluu malliin)	Sivupolttimen sytytys (mikäli kuuluu varusteluun)
1. Avaa grillin kupu.	1. Avaa grillikupu.	1. Avaa sivupolttimen kansi.
2. Paina ja käännä yksi pääpolttimen säätönappula hitaasti 'hi'-asentoon. Tämä sytyttää pilotin liekin, joka vuorostaan sytyttää tulen valittuun polttimeen. Jos pilotti syttyy, pidä säätönappulaa alhaalla kunnes poltin on syttynyt. Vapauta sitten säädin.	2. Poista lämmitysritilä.	2. Paina ja käännä sivupolttimen säätönappulaa yläasentoon.
3. Jos pilotti ei syty, käännä säätönappula välittömästi takaisin off-asentoon ja toista vaihe 2 useita kertoja.	3. Käännä takapolttimon säädin täysi teho asentoon.	3. Pidä nappulaa alhaalla kunnes poltin syttyy tai sytytä tulitikulla.
4. Mikäli pilotti ja poltin eivät syty 5 sekunnissa, käännä säätönappula off-asentoon. Odota 5 minuuttia, jotta ylimääräinen kaasu haihtuu. Toista vaiheet 2 ja 3 tai sytytä tulitikulla.	4. Pidä säädin alaspainettuna kunnes poltin syttyy tai sytytä tikulla.	4. Mikäli pilotti ja poltin eivät syty 5 sekunnissa, käännä säätönappula off-asentoon. Odota 5 minuuttia, jotta ylimääräinen kaasu haihtuu. Toista vaiheet 2 ja 3 tai sytytä tulitikulla.
5. Tulitikulla sytyttäessä kiinnitä tulitikku mukana tulevaan sytytyspuikkoon. Kuljeta sytytetty tulitikku alas grillin ja ruskistuslevyn läpi ja käännä vastaavan polttimen venttiili yläasentoon.	5. Mikäli poltin ei heti syty, sulje se ja odota 5 minuuttia. Toista sytytys.	

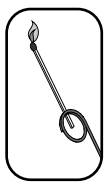

VAROITUS! Älä käytä takapoltinta (varraspoltin) pääpolttimien ollessa käytössä.

GRILLAUSVIHJEITÄ

Ensimmäinen sytytys: kun grilli sytytetään ensimmäistä kertaa, kaasugrillistä voi tulla hajua. Se on normaali ja ohimenevä ilmiö kun valmistuksessa käytettävät öljyt ja muut valmistusaine jäämät palavat pois. Haju poistuu ensimmäisen kerran jälkeen. Ensimmäisellä sytytyskerralla käytä grilliä suurella lämmöllä noin puoli tuntia.

Älä sijoita kaasugrilliä tuulisiin olosuhteisiin. Kova tuuli alentaa haitallisesti laitteen suorituskykyä. Ääriolosuhteissa mikäli kova tuuli pääsisi puhaltamaan laitteen takaa, lämpö saattaa päästä etupanelin alle, joka voi aiheuttaa etupanelin kuumenemista ja nuppien epämuodostumista.

Napoleonissa on mukana tuulisuoja, joka estää lämpökerääntymistä.

HUOMIO! Napoleon ei ota vastuusta laitteen ylikuumenemisesta, ja ääriolosuhteiden kuten kovien tuulien tai riittämättömän ilmanvaihdon aiheuttamista vahingoista.

Pääpolttimoiden käyttö: Kun grillataan rasvaisia ruokia, suositamme kaikkien pääpolttimoiden esilämmitystä n 10 minuutin ajan ennen grillausta täydellä teholla ja kupu suljettuna. Jos grillataan vain lyhyen valmistusajan vaativia ruokia kuten kalaa tai vihanneksia, voidaan grillata kupu avoimena. Kun grillataan kupu suljettuna, saavutetaan tasainen ja korkea lämpötila, joka grillaa tasaisesti ja lyhentää lihan grillausaikaa. Ruokia, jotka vaativat pidempää kypsytysaikaa kuin 30 minuuttia, kuten esim. paistit, voidaan grillata epäsuorasti (ruoka asetetaan toimivan polttimon viereiselle tasolle). Kun grillataan hyvin rasvattomia ruokia, kuten esim. kanaa tai rasvatonta porsasta, voidaan grillausritilät rasvata ennen esilämmitystä, jotta vältyttäisiin ruoan tarttumiselta ritilöihin. Grillatessa hyvin rasvaisia ruokia voi esiintyä räiskähtelyä ja korkeita liekkejä. Leikkaa liika rasva pois ennen grillausta tai laske lämpötilaa jotta välttyisit tältä. Mikäli räiskähtelyä esiintyy, nosta ruoka pois liekeistä ja vähennä lämpöä.

Suora grillaus: aseta ruoka grillille polttimon yläpuolelle. Tällä tavalla ruokia jotka eivät vaadi pidempää haudutusaikaa kuten hampurilaisia, pihvejä, kananpaloja tai vihanneksia. Kun lihan pinta suljetaan nopealla grillauksella, se säilyy mehukkaana ja lopullinen valmistus tapahtuu laskemalla lämpötilaa ja grillaamalla haluttuun asteeseen.

Epäsuora grillaus: Yhden tai useamman polttimon toimiessa asetetaan grillattava ruoka ritilälle jonka alla oleva poltin ei toimi. Kun lämpö ympäröi grillattavan ruoan se kypsyy hitaasti ja tasaisesti. Tällä tavoin grillattaessa grilli toimii samalla tavoin kuin normaali uuni ja tätä grillaustapaa käytetään pääasiassa suurten lihapalojen kuten paistin ja kokonaisen kanan valmistukseen, mutta tätä tapaa voi käyttää myös hyvin rasvaisten ruokien valmistukseen tai savustukseen. Hitaasti valmistettaessa ruoasta tulee mureampaa.

Takapolttimon käyttö (mikäli kuuluu grilliin): Poista lämpöritilä ennen käyttöä, kova lämpö vahingoittaa lämpöritilää. Grillausritilät on myös poistettava jos ne haittaavat vartaan toimintaa. Takapoltin on suunniteltu käytettäväksi yhdessä vartaan kanssa joita on saatavana useimmilta jälleenmyyjiltä. Katso vartaan kokoamisohje ao. käyttöohjeen osiosta.

Vastapainoa käytettäessä - irrota varrasmoottori grillistä. Aseta vartaaseen grillattava ruoka ja varras sille kuuluviin pidikkeisiin. Tällöin liha riippuu raskaampi puoli alaspäin. Kiristä vastapainon vartta ja punnusta siten että varsi osoittaa ylöspäin. Siirrä vastapainoa sisään tai ulospäin jotta paino tasapainottaa lihan painon ja kiristä vastapaino oikeaan paikkaansa. Aseta takaisin moottori ja aloita grillaus. Aseta vartaan alle metalliastia johon grillattavan ruoan mehut tippuvat ja joista syntyy herkullinen kastike. Sivele ruokaa grillauksen kestäessä marinadilla mikäli tarpeen. Hyvän lopputuloksen saat kun grillaat aluksi korkealla lämpötilalla joka sulkee lihan pinnan ja ruskistaa lihan. Sen jälkeen alenna lämpötilaa ja grillaa kypsäksi. Pidä kupu alhaalla niin saat parhaan lopputuloksen, lihan ja linnun pinta on ruskea ja sisältä mehukas ja murea. Esimerkiksi 1.5 kg painava kana valmistuu n 1.5 tunnissa keski-tai suurella teholla valmistettaessa.

HUOMIO! Grillauskastike ja suola ovat syövyttäviä ja aiheuttavat ruostetta joka vaurioittaa kaasugrilliä mikäli grilliä ei puhdisteta säännöllisesti. Kun lopetat vartaan käytön, irrota vartaan komponentit ja pese perusteellisesti lämpimällä saippuavedellä ja säilytä vartaan osia sisätiloissa.

Valaistuksen ohjeet

Liiketunnistin, ja säätönupit, ja grillin valot.

Käännä virtakytkin päälle ohjauskotelosta. Ohjauskotelo on kaapiston sisällä vasemmalla, johon grilliosa on kiinnitetty. (Tarkasta ohjauskotelon asennusohjeet tästä käyttöohjeesta)

Kirkkaus: Paina nappulaa vaihtaaksesi kirkkautta korkeaan (100%), keskitasoon (65%) ja matalaan (35%). Kirkkauden säätö toimii ainoastaan kun säätönupit ovat valkoisella tai sinisellä toiminnolla.

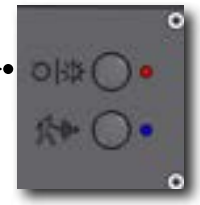

Liiketunnistin

- Säätönupin ja logon valot pysyvät päällä niin kauan kun ne tunnistavat liikettä metrin etäisyydellä grillistä. Valot sammuvat automaattisesti kun liikettä ei tunnisteta 15 minuuttiin.
- Liiketunnistimen ollessa päällä (sininen LED), voit kääntää grillin valot päälle ja pois valokytkimestä .

- Paina nappulaa kotelossa sammuttaaksesi liiketunnistimen
- NNyt kaikki valot toimivat valokytkimestä.
- Grillin valot sammuvat automaattisesti kahden tunnin päästä.
- Mikäli liiketunnistin on pois päältä, säätönupin ja logon valot sammuvat automaattisesti kahden tunnin päästä.

Valaistuksen tilat

Oletus tila
- Säätönupin valotila sininen
- Kirkkaus korkealla
- Liiketunnistin päällä

Säätönupin valaistus toiminto
- Sininen
- Valkoinen
- Vihreä- värikirjo toiminto

Kirkkautta voidaan säätää ainoastaan näissä malleissa

Valitse säätönupin valaistus toiminto painamalla alas valokytkintä vaihtaaksesi sinisestä valkoiseen tai vihreään. Vapauta valokytkin haluamasi värin kohdalla.
Mene takaisin oletutoimintoon: painamalla kirkkauskytkintä 2 sekuntia.

Värin valinta

- Kun säätönupit ovat värikirjo toiminnolla, säätönuppien ja logon värit vaihtuvat hiljalleen värikirjosyklin kukaan, alkaen vihreästä.
- Paina **nopeasti** Tlopettaaksesi värikirjotoiminnon värin kohdalla jonka haluat jäävän
- Paina kahdesti uudelleen mikäli haluat että värit jatkavat vaihtumista.

Logon valo ON/OFF

- Logon ja säätönuppien valot toimivat yhtäaikaisesti, mutta mikäli haluat että säätönuppien valo on päällä ja että logon valo on kiinni.
- **Tuplaklikkaa** nuppia kytkeäksesi logon valon pois OFF milloin vain.
  Tuplaklikkaa uudestaan kytkeäksesi logon valo takaisin päälle.
- Mikäli laitteen virta on suljettu OFF ja pällä ON uudestaan (päävirtakytkimestä), logon valo palaa oletustilaan.

FI

PUHDISTUSOHJEET

VAROITUS! Pidä aina suojakäsineitä ja -laseja kun puhdistat grilliä.

VAROITUS! Puhdista grilli vain silloin kun se on kylmä. Käytä aina suojahansikkaita kun käsittelet grillin kuumia pintoja. Tarkista aina että grillin säätimet ovat suljettu asennossa. Puhdista grilli aina tiloissa jossa ei ole pilaantuvia pintoja, nurmikoita tai patioita. Älä käytä uunin puhdistusainetta minkään grillinosan puhdistukseen. Älä käytä itse puhdistuvaa uunia grilliritilöiden tai muiden grillinosien puhdistukseen. Grillauskastikkeet sisältävät happoja ja suolaa joka aiheuttaa korroosiota ja grillin vahingoittumisen mikäli sitä ei puhdisteta säännöllisesti.

HUOMIO: Ruostumaton teräs saattaa muuttaa väriään mikäli läheisyydessä esiintyy klorideja tai sulfaatteja, erityisesti rannikkoalueilla ja muissa rasittavissa olosuhteissa kuten kuumassa ja kosteassa ilmastossa joka on lähellä uima-altaita ja poreammeita. Tällaiset värimuutokset voidaan helposti puhdistaa tai estää. Tällöin on grilli puhdistettava puhtaalla vedellä ja/tai erityisellä ruostumattoman teräksen puhdistusaineella.

Grillausritilät ja lämmitysritilä: nämä on paras puhdistaa messinkisellä harjalla esikuumennusvaiheessa. Voit käyttää myös metallista hankaustyynyä erityisen piintyneisiin tahroihin. On normaalia että ruostumattomat teräsritilät värjääntyvät pitkä aikaisessa käytössä suurien lämpötilojen takia.

Säätöpaneeli: Paneelin teksti on painettu suoraan ruostumattomalle teräkselle ja hyvällä hoidolla voi jäädä tummaksi ja luettavaksi. Paneelin puhdistukseen voi käyttää vain lämmintä saippuavettä. Älä koskaan käytä hankaavia aineita tai –tyynyjä sillä ne kuluttavat painetun tekstin pois.

Grillin sisäosien puhdistus: Poista grillausritilät. Käytä messinkiharjaa poistaaksesi sivuilta irtoavat tähteet ja samoin kuvun alta. Raaputa puhtaaksi joko lastalla tai veitsellä lämmönjakolevyt jotka suojaavat polttimoita ja käytä metalliharjaa puhdistaaksesi tuhkan. Poista lämmönjakolevyt ja harjaa pois irtonainen lika polttimoista metalliharjalla. Harjaa irtoavat tähteet ja lika rasvapellille.

VAROITUS! Kiinteiden yksikköjen mukana tulee valuma-astia, johon mahtuu vain pienenpieni määrä rasvaa. Rasvasta johtuvien tulipalojen välttämiseksi astia täytyy puhdistaa joka käytön jälkeen.

Valuma-astia: Kerääntynyt rasva voi aiheuttaa palovaaran. Puhdista valuma-astia joka käytön jälkeen välttääksesi rasvan kerääntymistä. Rasva ja ylimääräiset valumat kulkevat valuma-astiaan, joka sijaitsee kaasugrillin alla. Liu'uta rasva-astia grillistä irti ja puhdista se. Älä koskaan vuoraa valuma-astiaa alumiinifoliolla, hiekalla tai muulla materiaalilla, sillä tämä saattaa estää rasvan normaalin kulun. Astian voi raaputtaa puhtaaksi lastalla tai kaapimella.

Grillin ulkopintojen puhdistus: Älä käytä hankausjauheita sisältäviä puhdistusaineita tai –tyynyjä mihinkään polttomaalattuun, emaloituun tai ruostumatonta terästä sisältävään osaan. Ulkopinnat on pestävä lämpöisellä saippuavedellä silloin kun grilli on vielä lämmin mutta ei enää kuuma. Ruostumattomien teräspintojen puhdistukseen soveltuu erityisesti sille valmistettu puhdistusaine. Puhdista aina teräksen hiontasuuntaan. Aikaa myöten ruostumaton teräs muuttaa väriään kuumetessaan, useimmiten ruskehtavaan värisävyyn. Värisävyn muutos johtuu korkeista lämpötiloista joilla grilli toimii eikä vaikuta grillin käyttöominaisuuksiin. Emaloituja osia on käsiteltävä varoen ja hoidettava hellävaraisesti. Kuumennettu emali käyttäytyy kuten lasi ja rikkoutuu mikäli sitä töytäistään.

HUOLTO-OHJEET

Suosittelemme kaasugrillin perusteellisen tarkastuksen ja huollon suorittamista vuosittain. Tarkastuksen ja huollon tulee suorittaa pätevä ammattilainen.

Pidä palavat materiaalit, bensiini ja muut syttyvät kaasut ja nesteet poissa kaasugrillin läheisyydestä. Älä estä tuuletuksen tai palamisilman kulkua. Pidä säiliökotelon ilmanvaihtoaukot (jotka sijaitsevat kärryn sivuilla ja alahyllyn etu- ja takaosassa) esteettöminä ja puhtaina.

VAROITUS! Pidä aina suojahansikkaita ja -laseja kun puhdistat grilliäsi.

VAROITUS! Irrota grilli kaasupullosta aina kun grilliä puhdistetaan tai huolletaan. Grillin pitää olla kylmä kun näihin toimenpiteisiin ryhdytään. Vuototesti on tehtävä vuosittain ja aina kun joku kaasujärjestelmästä vaihdetaan joku komponentti tai kun tunnet kaasunhajua.

Poltin: Poltin on valmistettu paksusta 304 laatuluokitetusta ruostumattomasta teräksestä, mutta äärimmäinen kuumuus ja kostea ympäristö voivat aiheuttaa korroosiota. Sen voi poistaa messinkiharjalla.

HUOMIO! Varo hämähäkkejä

Hämähäkit ja muut hyönteiset pitävät nestekaasun hajusta. Ilmanottoaukko on suojattu verkolla, minkä pitäisi estää hyönteisten pesän rakentamisen putkeen mutta ongelmaa ei kokonaan voi poistaa. Pesä tai verkko voivat muuttaa liekin värin keltaiseksi tai oranssiksi tai aiheuttaa sen että liekki palaa jo putkessa, joka sijaitsee säätöpaneelin alla. Jotta voit puhdistaa polttimon sen sisäpuolelta se pitää irrottaa grillistä. Ruuvaa irti ruuvi(t) jolla poltin on kiinni grillin takaseinässä. Liu'uta poltinta taaksepäin ja sitten irrotuskohtaa kohden ylöspäin.

Puhdistus: Käytä taipuisaa pulloharjaa tai putkien puhdistukseen valmistettua harjaa ja puhdista sen avulla grillin sisäpuoli. Pudota kaasunottoaukosta irtoava lika. Tarkista että poltinaukot ja suuttimet ovat avoimet ja puhtaat. Poltinaukot voivat aikaa myöden tukkeutua ruoantähteistä tai korroosiosta. Voit puhdistaa ne esim. oikaistulla paperiliittimellä, paksulla neulalla tms. Puhdistus käy helpommin jos poltin on irrotettu grillistä mutta sen voi tehdä myös silloin kun poltin on paikoillaan kiinnitettynä grilliin. Kun puhdistat reikiä pidä huoli etteivät ne samalla suurene. Tarkista että hyönteisverkko on puhdas ja tiivisti paikoillaan. Polttimon takaisin kiinnitys tapahtuu käänteisessä järjestyksessä. Tarkista että kaasuhanan pää menee polttimon sisään kun asennat sen. Kiinnitä ja kiristä ruuvit ja asenna paikoilleen lämmöntasauslevyt.

VAROITUS! Kun asennat takaisin kaasupoltinta puhdistuksen jälkeen on erittäin tärkeätä tarkistaa että kaasunhanan pää ja suutin menevät polttimon sisään ennen kuin sytytät grillin. Mikäli hanan pää ei ole polttimon sisällä, se voi aiheuttaa tulipalon tai räjähdyksen.

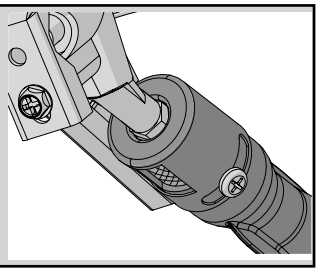

VAROITUS! Säädin kaasuletkun (mikäli kuuluu) Tarkista säännöllisesti kaasuletkun kunto mahdolliset kulumat, halkeamat. Jos havaitset mitään näistä, älä käytä grilliä. Vaihda letku uuteen hyväksyttyyn letkuun.

Alumiinivaluosat: Puhdista nämä osat säännöllisesti lämpöisellä saippuavedellä. Alumiini ei ruostu, mutta korkeat käyttölämpötilat ja ilmasto voivat muuttaa aikaa myöden sen väriä ja aiheuttaa hapettumista. Se ilmenee valkoisina täplinä alumiinissa. Kunnostaaksesi nämä pinnat, puhdista ensin ja sitten hio kevyesti santapaperilla. Pyyhi pinnalta hiontajäämät ja maalaa korkeita lämpötiloja kestävällä maalilla. Suojaa ympäröivä alue jotta spraymaali ei tuhri sitä. Seuraa hoito-ohjeita.

FI

VAROITUS! Käytä aina suojaavia käsineitä vaihtaessasi halogeenipoltinta grillisi valoihin.

Valot: Vaihtaaksesi halogeenipolttimen grilliisi sinun tulee aluksi irrottaa linssi valon kotelosta. Irrottaaksesi linssin kotelosta, ruuvaa Philips ruuvi joka pitää kotelon paikoillaan. Napauta linssi kotelosta (sisältäen metallipitimen). **Älä koske halogeenipolttimeen paljailla käsillä. Sormenpäissäsi oleva rasva vähentää polttimon elinikää.** Kun sinulla on suojakäsineet, vedä vanha poltin irti kannasta ja korvaa uudella polttimolla. Asenna linssi paikoilleen, napauttamalla se takaisin koteloon ja taivuta kaistaleet kotelon edessä paikoilleen.

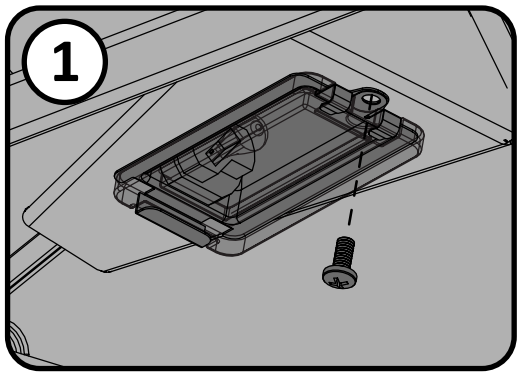

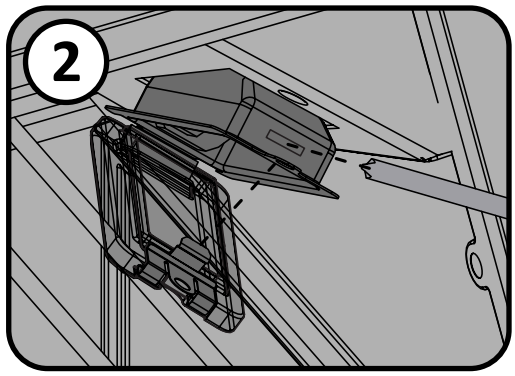

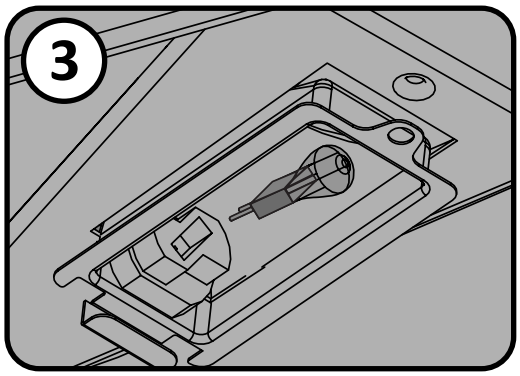

Vianetsintä

Ongelma	Mahdolliset syyt	Ratkaisu
Alhainen lämpö tai liekki, kun venttiili on säädetty korkeaksi.	Propaani - virheellinen sytytys. Maakaasu - liian pieni kaasuletku. Molemmat kaasut - virhe esilämmityksessä..	Seuraa tarkasti sytytysohjeita. Kaikkien kaasugrillin venttiilien tulee olla kytketty pois kun säiliön venttiili on kytketty päälle. Käännä säiliötä hitaasti, jotta paine tasautuu. Katso sytytysohjeet. Johdon koon täytyy olla asennuskoodin mukainen. Esilämmitä grilli kytkemällä molemmat pääpolttimet korkealle 10 - 15 minuutin ajaksi.
Liikaa leimahduksia tai epätasainen lämpö.	Virheellisesti asennetut ruskistuslevyt. Virheellinen esilämmitys. Liikaa kerääntynyttä rasvaa ja tuhkaa ruskistuslevyissä ja valuma-astiassa.	Katso kokoamisohjeet. Esilämmitä grilli kytkemällä pääpolttimet korkealle 10 - 15 minuutin ajaksi. Puhdista ruskistuslevyt ja valuma-astia säännöllisesti. Älä vuoraa astiaa alumiinifoliolla. Lue puhdistusohjeet.
Polttimet palavat keltaisella liekillä, ja tuntuu kaasun haju.	Mahdollisesti hämähäkinseitti tai muita jäänteitä polttimessa.	Irrota poltin ja puhdista läpikotaisesti. Katso yleiset kunnossapito-ohjeet.
Taka- ja sivupolttimet eivät syty sytyttimellä, mutta syttyvät tulitikulla.	Tyhjä paristo tai virheellisesti asennettu. Löyhä elektrodijohto tai katkaisijapäätteen johdot.	Korvaa kovaan käyttöön tarkoitetulla paristolla. Tarkista, että elektrodijohto on työnnetty tiukasti sytyttimen takana sijaitsevaan päätteeseen. Tarkista, että moduulista sytytyskatkaisijaan (mikäli laitteessa on) kulkevat johdot ovat tiukasti kiinni vastaavissa päätteissä.
Pääpoltin ei syty sytyttimellä, mutta syttyy tulitikulla.	Jet-fire-pistoke on likainen tai tukossa.	Puhdista jet-fire-pistoke pehmeällä harjalla.
Säätölaitteen hurina.	Normaalia kuumalla ilmalla.	Tämä ei ole vika. Se johtuu säätimen sisäisestä värinästä eikä vaikuta kaasugrillin tehoon tai turvallisuuteen. Hurisevia säätimiä ei vaihdeta.
Polttimet eivät syty ristiin.	Likaiset tai syöpyneet ristiinsytyttimen kiinnittimet.	Puhdista tai vaihda tarpeen mukaan.
“Maali” näyttää kuoriutuvan kuvun tai kannen sisäpinnalta.	Rasvan kerääntyminen sisäpinnoille	Rasvan kerääntyminen sisäpinnoille
Polttimen tuottama lämpö “high”-asetuksella on liian matala. (Jymisevä ääni ja lepattava, sininen liekki polttimen pinnalla.)	Kaasun puute. Kaasuletku on puristuksissa. Likainen tai tukkeutunut aukko. Hämähäkinseitti tai muuta ainetta venturiputkessa.	Tarkista propaanisäiliön kaasun taso. Aseta kaasuletku uudelleen tarvittaessa. Puhdista polttimen aukko. Puhdista venturiputki.

Ongelma	Mahdolliset syyt	Ratkaisu
Infrapunapoltin (mikäli laitteessa) leimahtaa takaisin (käytettäessä polttimesta yhtäkkiä pääsee kova suhiseva ääni, jota seuraa jatkuva liekinheitinmäinen ääni ja liekki himmenee.)	Keraamisilla laatoilla on liikaa rasvavalumia ja -kerääntymiä. Aukot ovat tukkeutuneet. Poltin ylikuumentunut riittämättömän tuuletuksen vuoksi (grillin pinnasta on liian paljon ritilän tai pannun peitossa.) Murtunut keraaminen laatta. Keraamisen laatan ympärillä oleva tiiviste vuotaa tai polttimen kotelon hitsausvirhe.	Kytke poltin pois päältä ja anna jäähtyä ainakin kaksi minuuttia. Sytytä poltin uudelleen ja polta korkealla ainakin viisi minuuttia tai kunnes keraamiset laatat hehkuvat tasaisen punaisina. Varmista, että enintään 75 % grillin pinnasta on esineiden tai tarvikkeiden peittämänä. Kytke poltin pois päältä ja anna jäähtyä ainakin kaksi minuuttia, sytytä sitten uudelleen. Anna polttimen jäähtyä ja tutki huolellisesti, onko murtumia. Jos murtumia löytyy, ota yhteyttä valtuutettuun Napoleon-jälleenmyyjään ja tilaa korvaava poltinkokoonpano. Saat ohjeet korvaavan poltinkokoonpanon tilaamiseen valtuutetulta Napoleon-jälleenmyyjältä.
Pilotti ei syty. (mikäli kuuluu varusteluun)	Kaasun puute. Tuke pilotin aukossa. Elektrodijohto löysä tai irti. Likainen pilotin elektrodi. Pilotti on itse asiassa syttynyt	Käännettyäsi pilottinappulan korkealle odota n. 20-30 sekuntia painaen sytytintä, jotta ilma puhdistaa kaasuletkun. Täytä propaanisäiliö. Ensimmäisen asennuksen aikana tai säiliön uudelleentäytön jälkeen on hyvä sytyttää yksi putkipolttimista ennen pilottipolttimen sytyttämistä. Näin kaasu pääsee putkiston venttiileihin nopeammin. Puhdista polttimen aukko. Vaihda pääjohto. Puhdista pilotin elektrodi. Pilotin liekki on erittäin vaikea nähdä, erityisesti maakaasugrilleissä. Aseta kätesi 2,5 cm pilottipolttimen yläpuolelle tunteaksesi lämmön.
Valaistus ja sivu-/ takapolttimen sytytys ei toimi	Sähkövirtaa ei ole Grilliin ei tule sähkövirtaa	Tarkasta tuleeko sähkövirtaa Varmistu että grilli on kytketty sähkövirtaan. Varmistu että punainen ilmaisin on päällä ohjauslaatikosta Tarkasta että kaapiston sisällä oleva sulake on ehjä.
Sytytys, grillin ja kaapiston valot toimivat mutta säätönuppien valot eivät valaise kun käännän virtakytkimen päälle.	Liiketunnistin ei toimi oikein Johtosarja ei toimi oikein	Varmistu että sininen ilmaisin on päällä Kytke ilmaisin päälle painamalla liiketunnistimen nappulaa. Mikäli sininen ilmaisin on päällä, vaihda liiketunnistin. Vaihda etupanelin johtosarja
Säätönuppien ja kytkimien valot toimivat, mutta sivu-/takapolttimen sytytys ei toimi.	Sytytyksen kytkin ei toimi oikein Sytytyskappale ei toimi oikein.	Vaihda sytytyksen kytkin mikäli valokytkin valaisee kun käännät valot päälle. Tarkasta kytkimen liitännät ohjauspanelin sisältä. Mikäli siellä ei pala valo, kytke se päälle. Vaihda sytytinkappale mikäli kytkinvalo syttyy ja kipinä-ääni kuuluu.

Ongelma	Mahdolliset syyt	Ratkaisu
Sivu- ja takapolttimen sytytys ei toimi vaikka sytytysääni kuuluu.	Sytytyskärkien väli on liian suuri tai liian pieni.	Säädä sivupolttimen sytytyskärkien väli, jos sivukeitin ei syty Säädä sytytyskäjen ja takapolttimen väli, jos takapoltin ei syty
Säätönuppien ja kytkimien valot välkkyvät 0,5 sekunnin välein ja sitten sammuvat.	Paristot ovat loppumassa	Vaihda paristot

FI

PIDÄ TALLESSA OSTOKUITTI JOTA VASTAAN TAKUU ON VOIMASSA.

Varaosan tilauslomake

Takuuinformaatio

MALLI: _____

OSTOPÄIVÄ: _____

SARJANUMERO: _____

(Lisää tiedot yllä olevaan taulukkoon mahdollista tulevaa tarvetta varten).

Ota yhteyttä Napoleon jälleenmyyjään, jolta ostit tuotteen varaosa- ja takuuasioissa.

Ennen yhteydenottoa, katso Napoleonin verkkosivustolta www.napoleon.com laajat ylläpito-, huolto-, ja puhdistusohjeet, ongelmatilanteiden ratkaisut, sekä osien vaihtamisen ohjeistus.

Varaosaa tilattaessa tarvitsemme seuraavat tiedot:

1. Malli- ja sarjanumero
2. Osanumero ja kuvaus
3. Tarkka selostus vian laadusta (’’rikki’’ ei ole riittävä selostus)
4. Kopion ostokuitista

Joissakin tapauksissa voi Napoleon voi pyytää palauttamaan viallisen osan, jotta vian laatu voidaan tarkistaa.

Ennen kuin otat yhteyden Napoleon jälleenmyyjään huomioi että seuraavat osat eivät kuulu takuun piiriin:

- Kuljetusmaksut eivätkä tullit.
- Osan irrottamis- ja uudelleen asentamisen aiheuttamat työkustannukset.
- Puhelinkulut.
- Ruostumattoman teräksen värimuutokset.
- Osan toimimattomuus joka johtuu puutteellisesta puhdistuksesta ja ylläpidosta, sekä väärän puhdistusaineen käytöstä (kuten uuninpuhdistusaine tai muut vahvat kemikaalit)

Varoitus! Paketista purkamisen ja kasauksen yhteydessä suosittelemme käyttämään suojaavia työsormikkaita ja turvalaseja. Olemme pyrkineet tekemään kasaamisesta mahdollisimman helppoa, mutta teräksisien osien reunat ja kulmat voivat olla teräviä ja niistä voi tulla haavoja jos niitä ei käsitellä oikein.

VAROITUS! Rakennusmateriaalit ja muurauspöly saattavat aiheuttaa yksiköiden ja tarvikkeiden pinnan vahingoittumista. Välttääksesi pintojen vahingoittumista on hyvä asentaa komponentit kun kaikki rakennustyöt ja perusteellinen loppusiivous on tehty. Mikäli yksiköt asennetaan ennen rakennustöiden lopettamista, altistuvat pinnat tulee peittää välttääkseen korroosiota. Kaikki pinnat tulee puhdistaa perusteellisesti rakennustöiden jälkeen. Älä käytä suolahappoja puhdistaaksesi muurauksesta aiheutuvaa pölyä tai likaa pinnoilta. Joissakin rakennusmateriaaleissa käytetty kalkki on erittäin syövyttävää. Kovettumisaikana, (1-2 kuukautta) on suositeltavaa että ruostumattoman teräksen kiillotusainetta tai vahaa (autovaha soveltuu) lisätään estääksesi kalkin pääsyn pintoihin.

Aloittaminen

1. **Poista kaikki vaunun osat, muut metalliosat ja grillin yläosa laatikosta, nosta kupu ja poista kaikki sen sisällä olevat osat. Ota esille osaluettelo jotta varmistat, että kaikki grilliin kuuluvat osat ovat mukana.**
2. Älä hävitä mitään pakkausosia ennen kuin olet koonnut grillin valmiiksi.
3. Kokoa grilli siinä paikassa missä aiot käyttää sitä. Aseta pahvi tai iso pyyhe suojataksesi osia jotta ne eivät vahingoittuisi tai häviäisi kokoamisen aikana.

4. **Suurin osa ruostumattomasta teräksestä valmistetuista osista on suojattu muovikelmuilla, jotka tulee poistaa ennen grillin käyttöönottoa. Suojaavista muovikelmuista osa on poistettu tuotannon aikana ja poistosta on saattanut jäädä jäämiä jotka näyttävät naarmuilta. Poistaaksesi nämä jäljet, pyyhi voimakkaasti, samansuuntaisesti ruostumattoman teräksen pinnan syiden mukaisesti.**
5. Seuraa asennuksen ohjeita siinä järjestyksessä kuin ne tässä ohjeessa.
6. Kaksi ihmistä tarvitaan valmiiksi kootun yläosan nostamiseen paikoilleen koottuun vaunuun.

Mikäli sinulla on kysymyksiä grillin kokoamisesta tai käytöstä tai osia on puuttunut tai vahingoittunut ota ,Asiakaspalvelu laitos, 1-866-820-8686 9 AM and 5 PM (Itäinen normaaliaika).välisenä aikana arkisin.

NÄITÄ TYÖKALUJA TARVITSET KOKOAMISEEN:

10 mm

FI

KIINTEÄLLE YKSIKÖLLE VARATUN TILAN MITAT

MALLI	AUKKOJEN MITAT			MERKINTÖJÄ
	W	D	H	
BIPRO500	781mm	524mm	225mm	ILMAN BI-3323-ZCL
SIVUPOLTIN	324mm	419mm	114mm	SIVUPOLTTIMEN PALAMISILMALLE ON VARATTAVA VÄHINTÄÄN **32cm²** KOKOINEN AUKKO.

VAROITUS! Tämä grilli on suunniteltu asennettavaksi sisäänrakennettuun palamattomista materiaaleista valmistettuun koteloon, kun se asennetaan tiivistekotelon Osa nro. BI-3323-ZCL kanssa. Grillin asennuksen ja huollon saa suorittaa ainoastaan valtuuttu asentaja, huomioon ottaen paikalliset rakennusmääräykset.

VAROITUS! Mikäli grilliä ei asenneta tiivistekoteloon, käytä asennuksessa ainoastaan palamattomia materiaaleja (standardin EN 13501-1 mukainen sertifioitu luokka) laitteen viimeistelyssä (esim. teräsnastat, sementtilevyt, keraamiset laatat, marmori, maali jne.). Älä käytä puuta tai kipsilevyä.

OBSERVERA: STOMMAR FÖR TILLBEHÖR ÖVERLAPPAR ÖPPNINGEN MED 44 MM PÅ ALLA FYRA SIDORNA

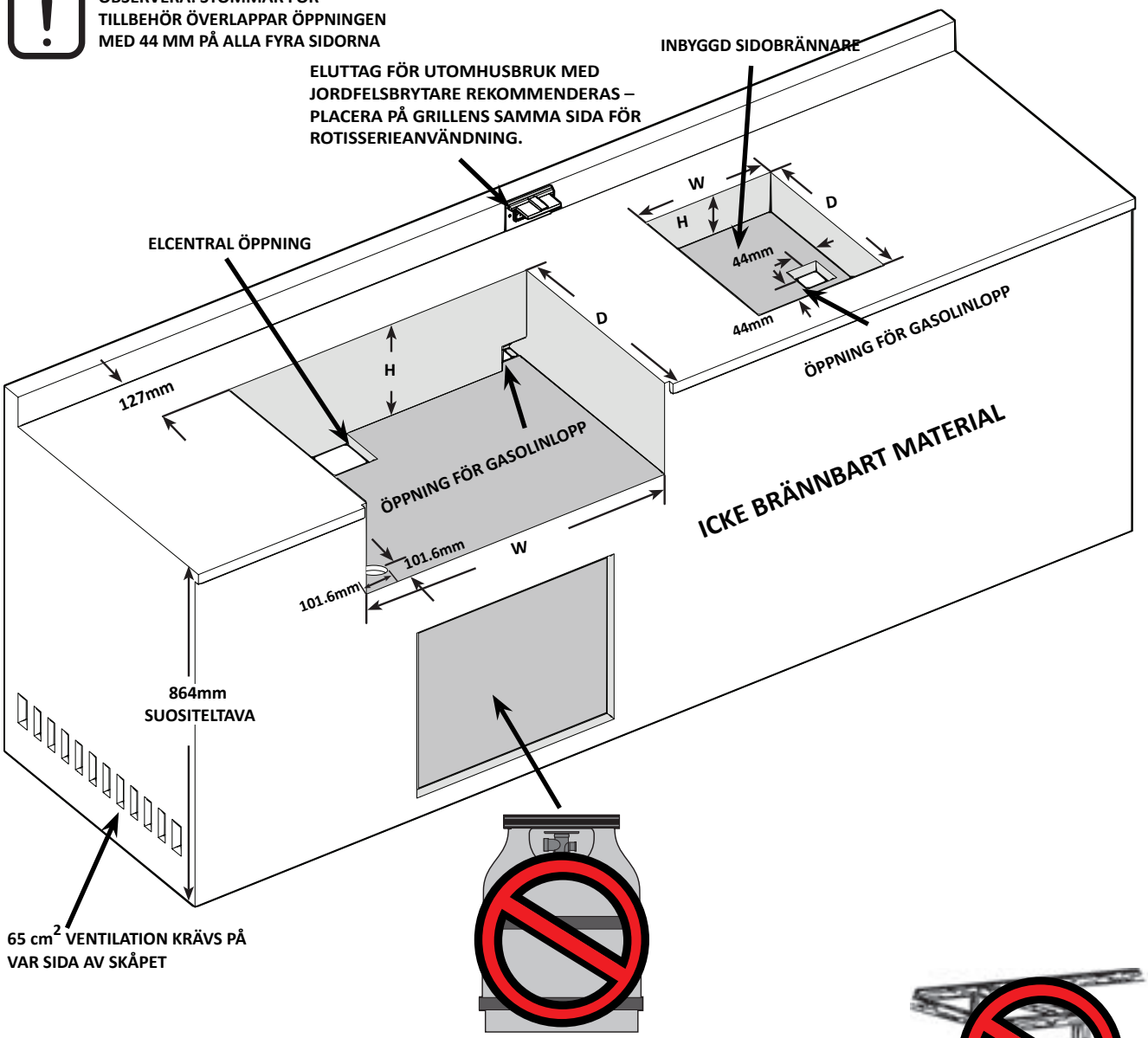

VARNING! SKÅPSTOMME, SKÅP OCH BÄNK MÅSTE VARA TILLVERKADE AV ICKE BRÄNNBART MATERIAL

KIINTEÄLLE YKSIKÖLLE VARATUN TILAN MITAT

MALLI	AUKKOJEN MITAT			MERKINTÖJÄ
	W	D	H	
BIP / BIPRO500 KANSSA BI-3323-ZCL	33 ” 840 mm	22 9/16” 573 mm	9 1/16” 230 mm	

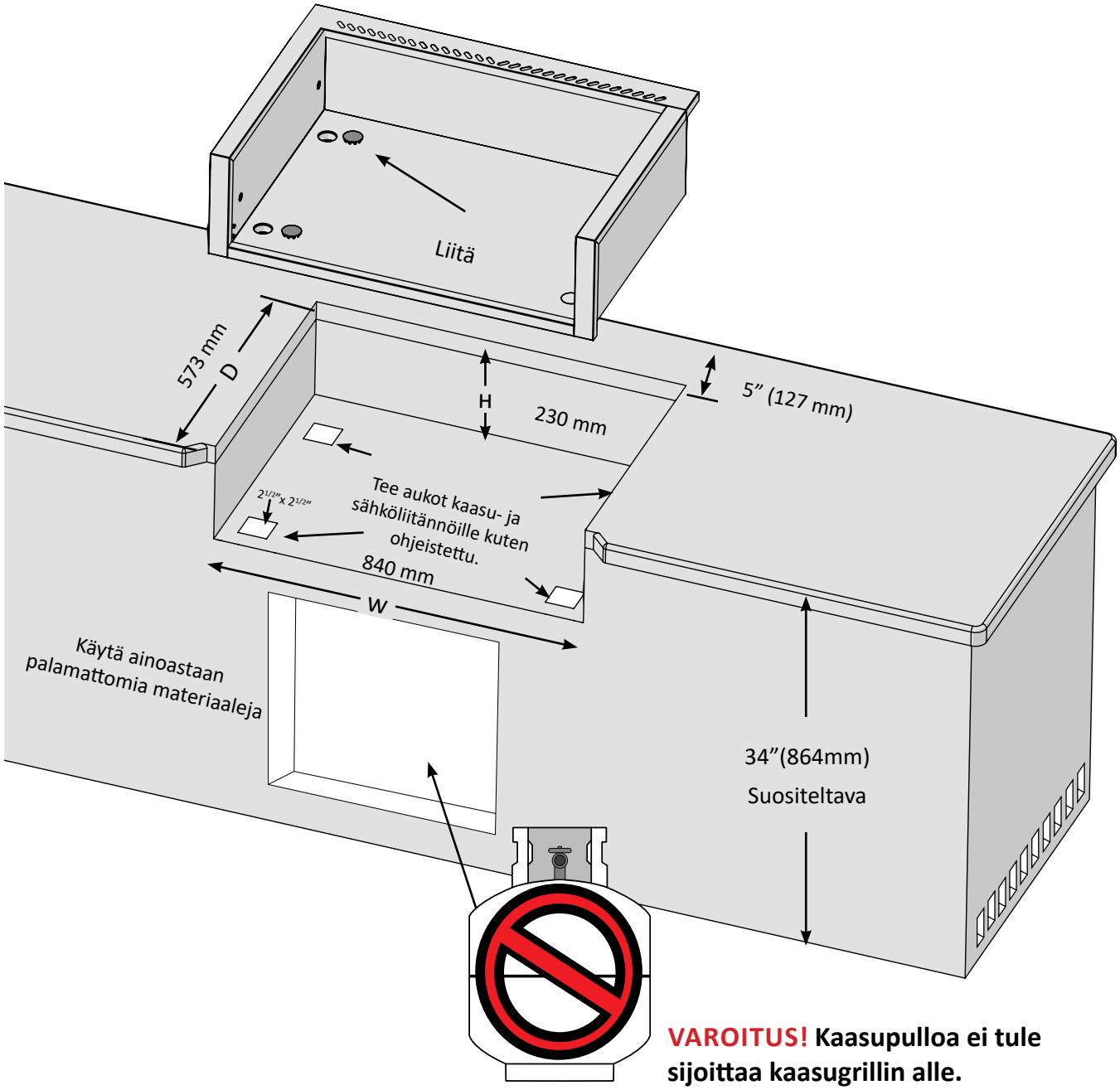

VAROITUS! Kaasupulloa ei tule sijoittaa kaasugrillin alle.

FI

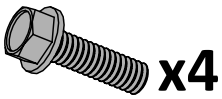

x4 **(Ennakkoasennettu tehtaassa.)**

N570-0087 (1/4” -20 X 7/8”)

Tämä grilli on suunniteltu ainoastaan muurattuja,
SYTTYMÄTTÖMIÄ grillipaikkoja varten. Asennus ja huolto tulee suorittaa ammattitaitoisen asentajan toimesta paikallisten määräysten mukaan.

1. Kiinnitä sivupidikkeet grillin kummallekin puolelle. Käytä (4) 1/4-20 x 7/8” ruuveja (N570-0087).

2. Aseta takaosan säätökappale aukon takaosan ylitse. Takaosan säätökappaleen kumpaankin siivekkeeseen voidaan lisätä hiukan silikonia kappaleen pitämiseksi paikallaan.

3. Laske yksikkö paikalleen. Takaosan säätökappaleen siivekkeiden tulee olla sivupidikkeiden alla. Liitä taipuisa kaasuletku putkiston päässä olevaan sovittimeen.

4. Koko asennus täytyy testata vuotojen osalta ennen grillin käyttöönottoa.

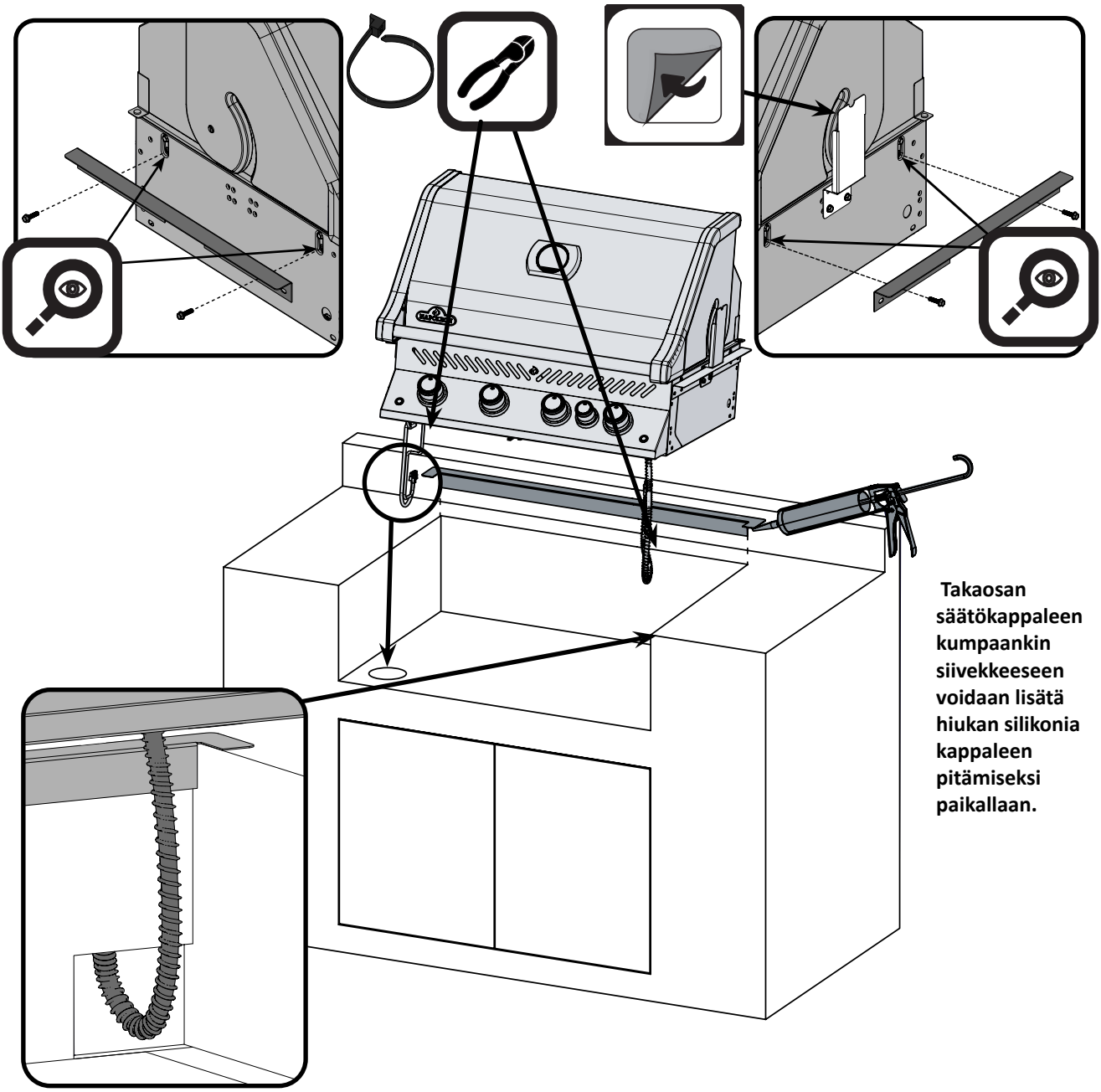

Takaosan säätökappaleen kumpaankin siivekkeeseen voidaan lisätä hiukan silikonia kappaleen pitämiseksi paikallaan.

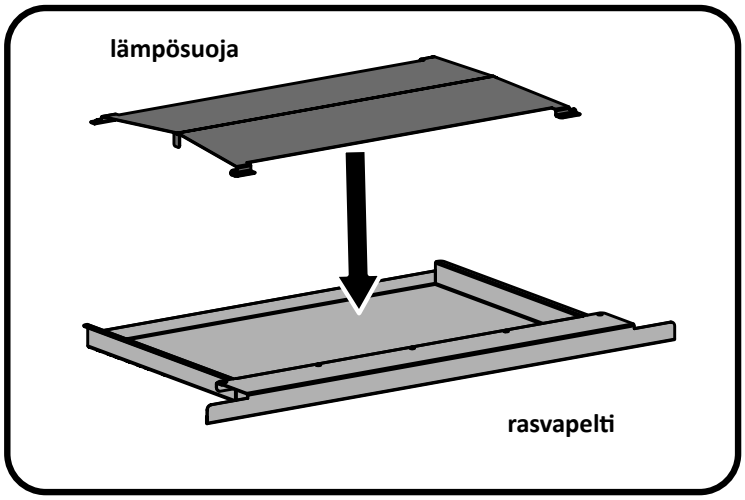
lämpösuoja
rasvapelti

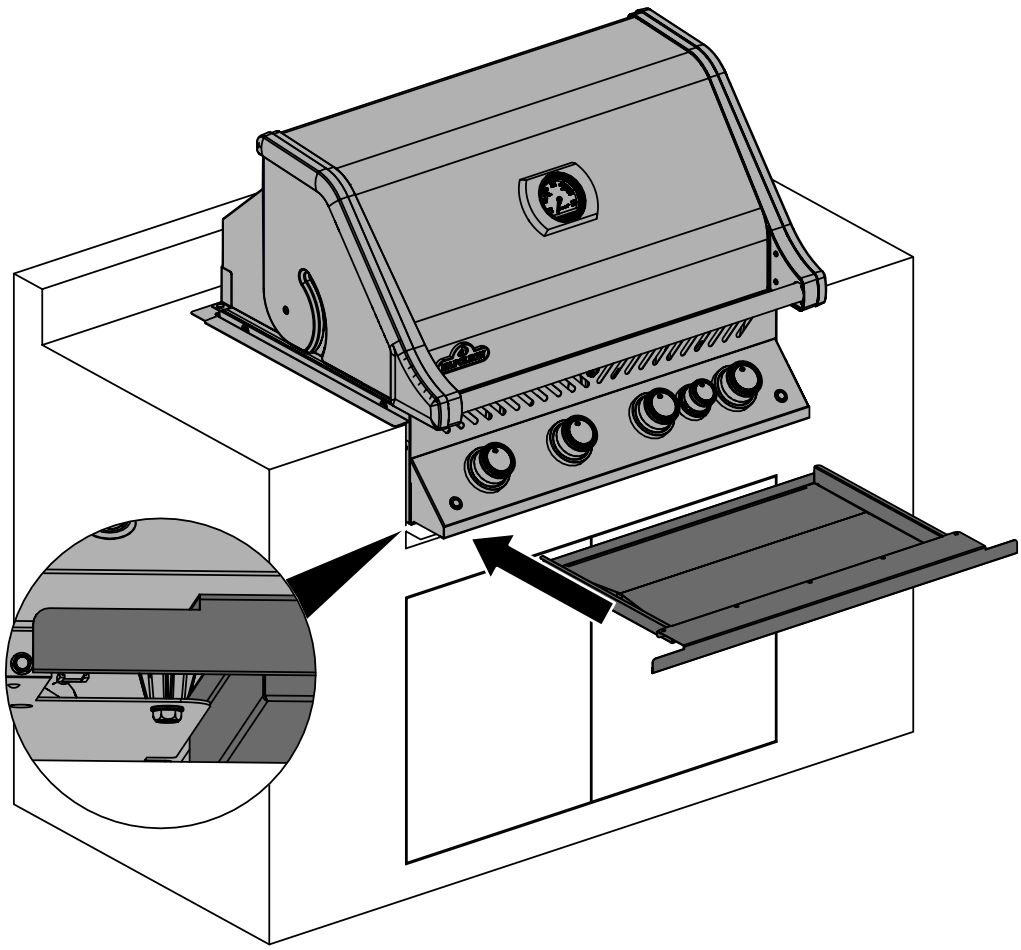

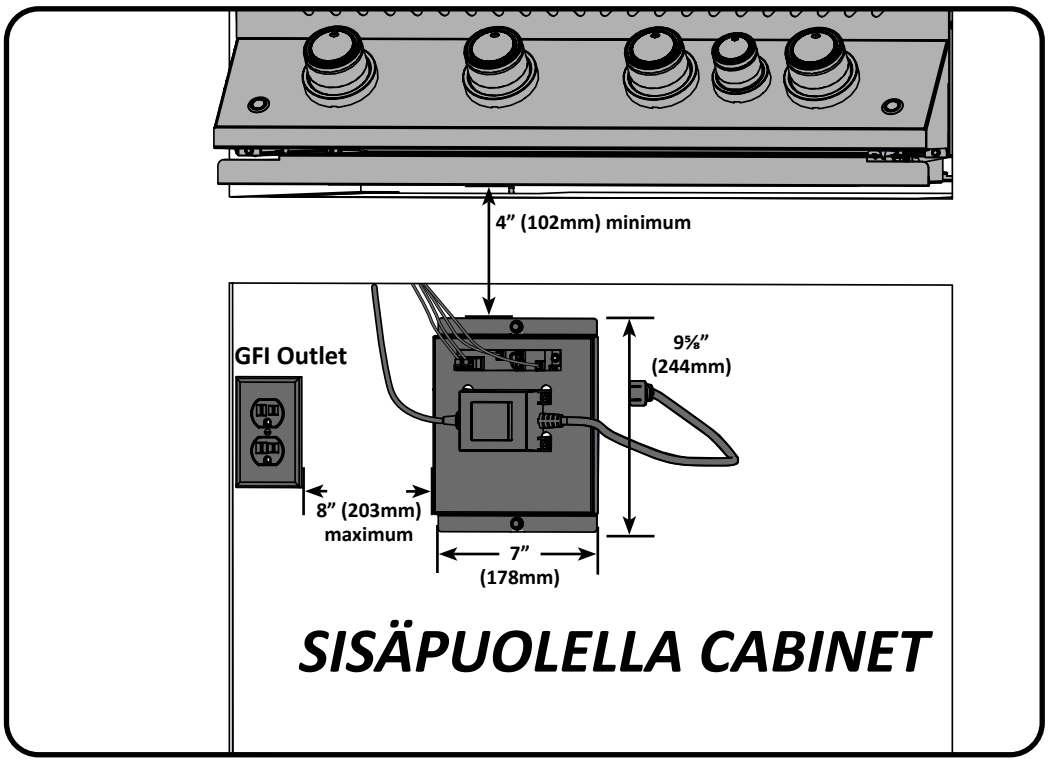

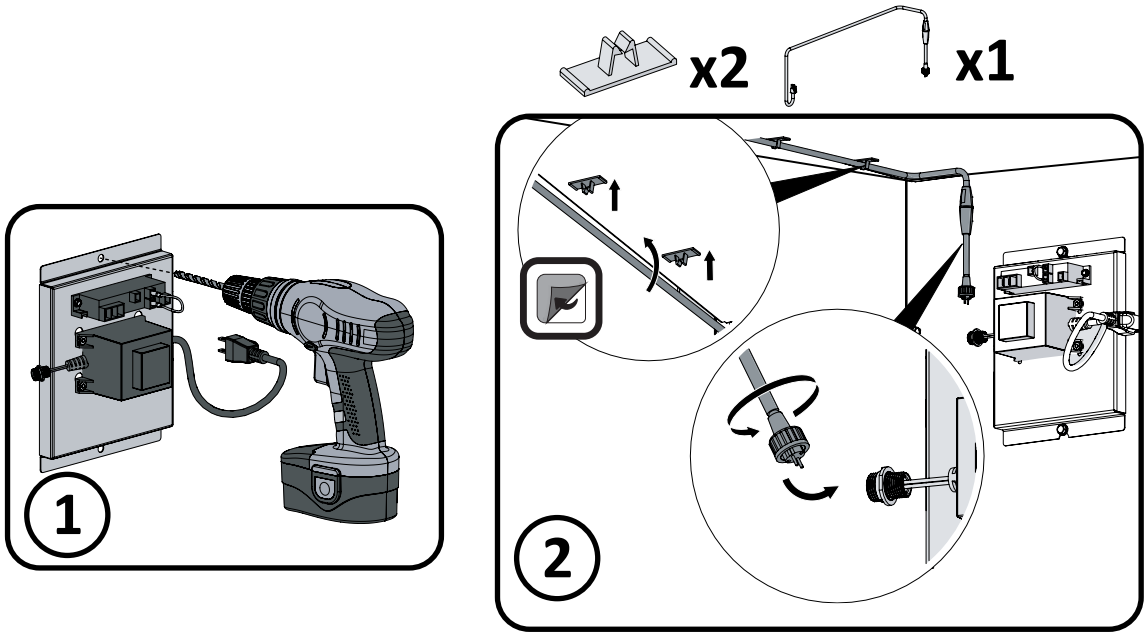

VAROITUS! Näiden ohjeiden noudattamatta jättäminen voi johtaa omaisuus- tai henkilövahinkoihin.

Grillin elektroniset järjestelmät on esikasattu sähkölaatikoon, joka tulee asentaa vähintään 102 mm grillin alapuolelle kuten havainnollistettu. Kiristä sähkölaatikko kotelon sisälle, varmistaen etteivät ilmanvaihtoaukot peity.

Liitä pistotulppa vikavirtasuojalla varustettuun maadoitettuun pistorasiaan. Älä koskaan poista laitteen maadoitusta tai käytä minkäänlaista adapteria pistotulpan ja sähköliitännän välissä.

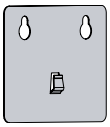
x1
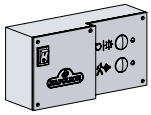
x1
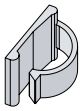
x1

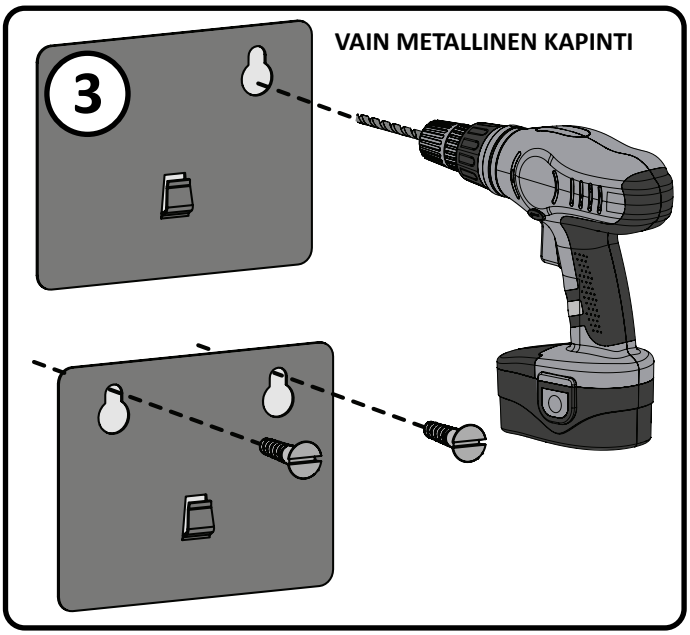

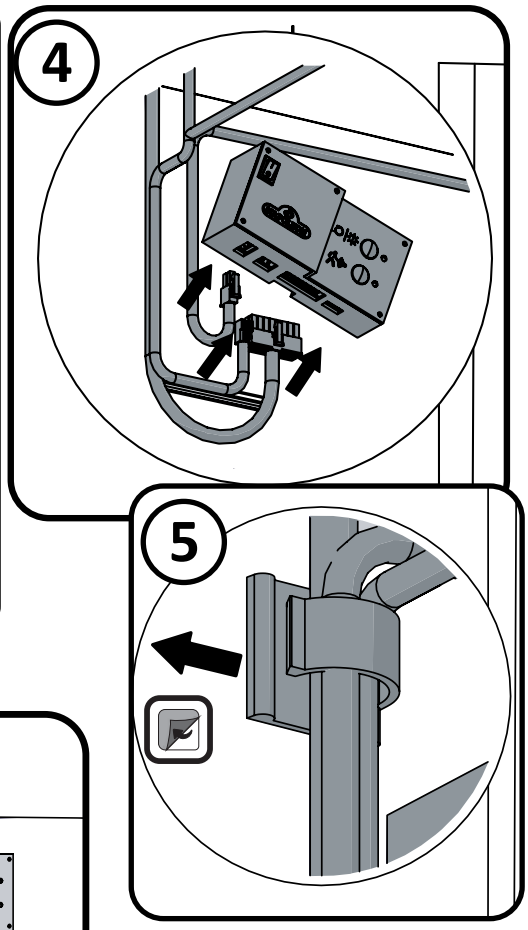

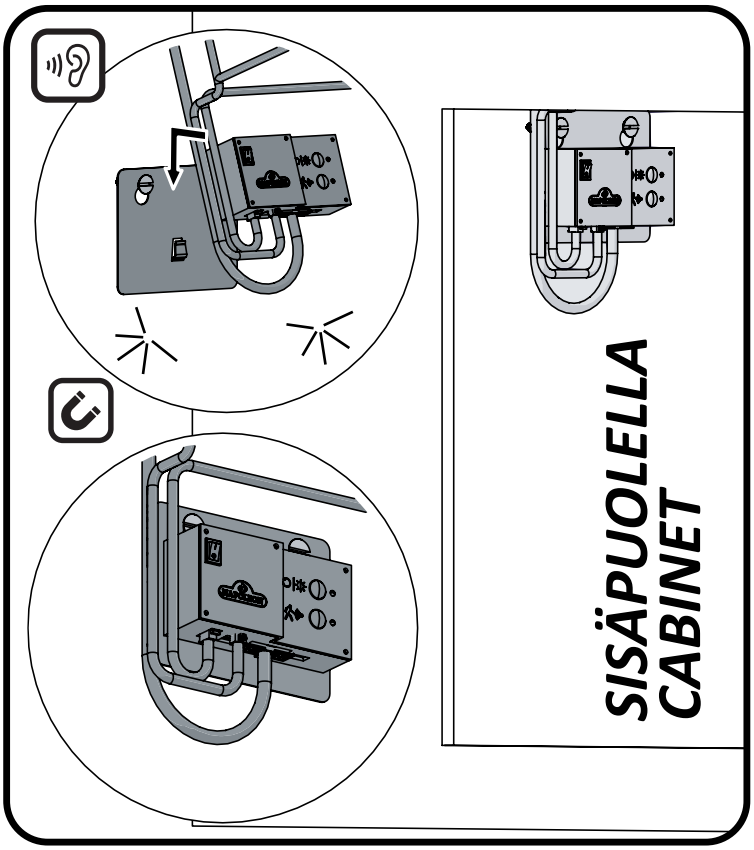

FI

IM-UGC500

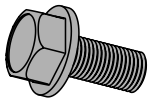

x2

N570-0038 (1/4”-20 X 1/2”)

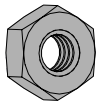

x2

N450-0008 (1/4”-20)

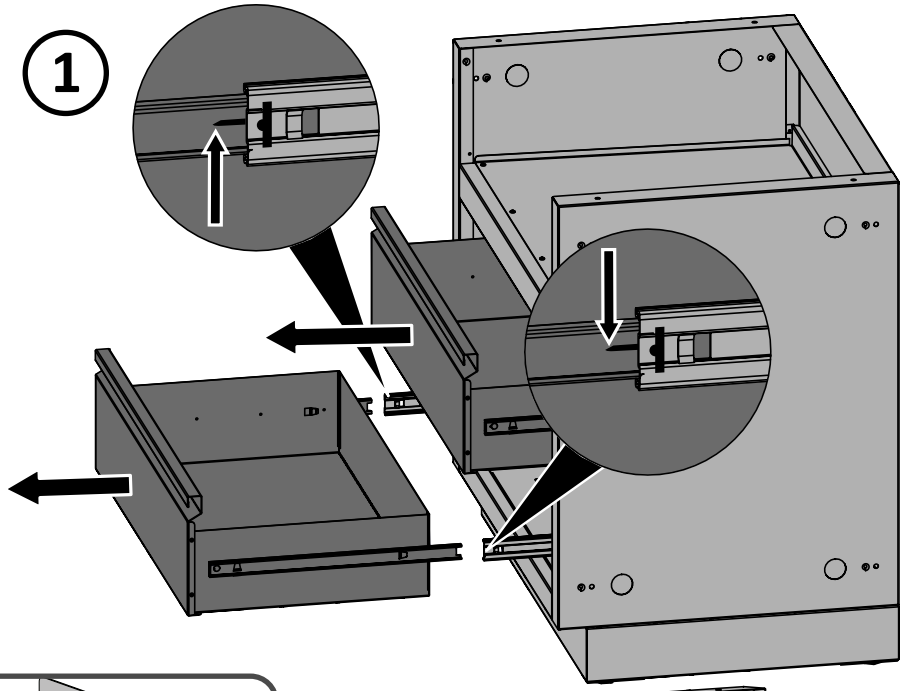

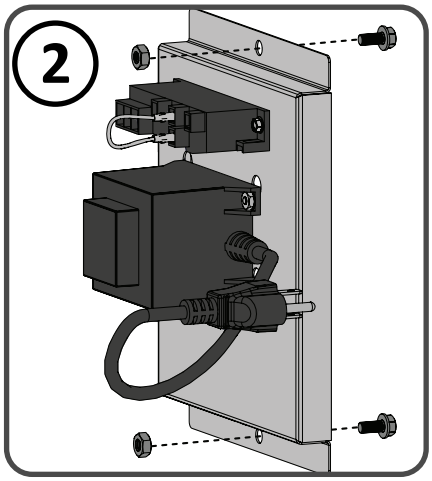

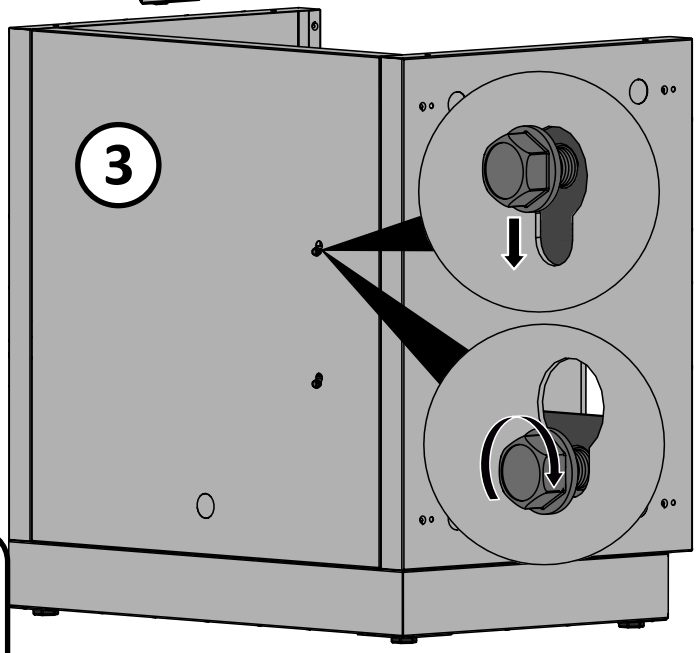

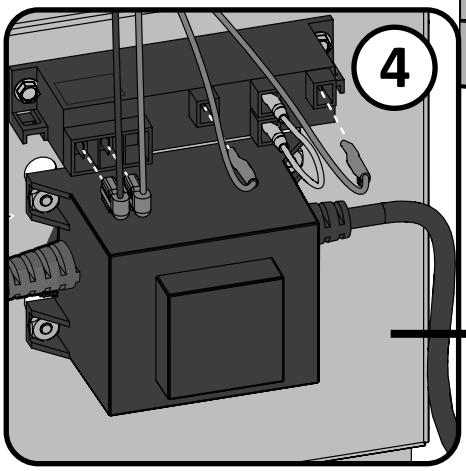

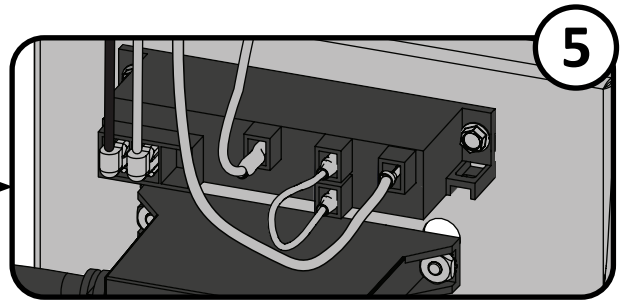

x4 **(Ennakkoasennettu tehtaassa.)**

N570-0087 (1/4” -20 X 7/8”)

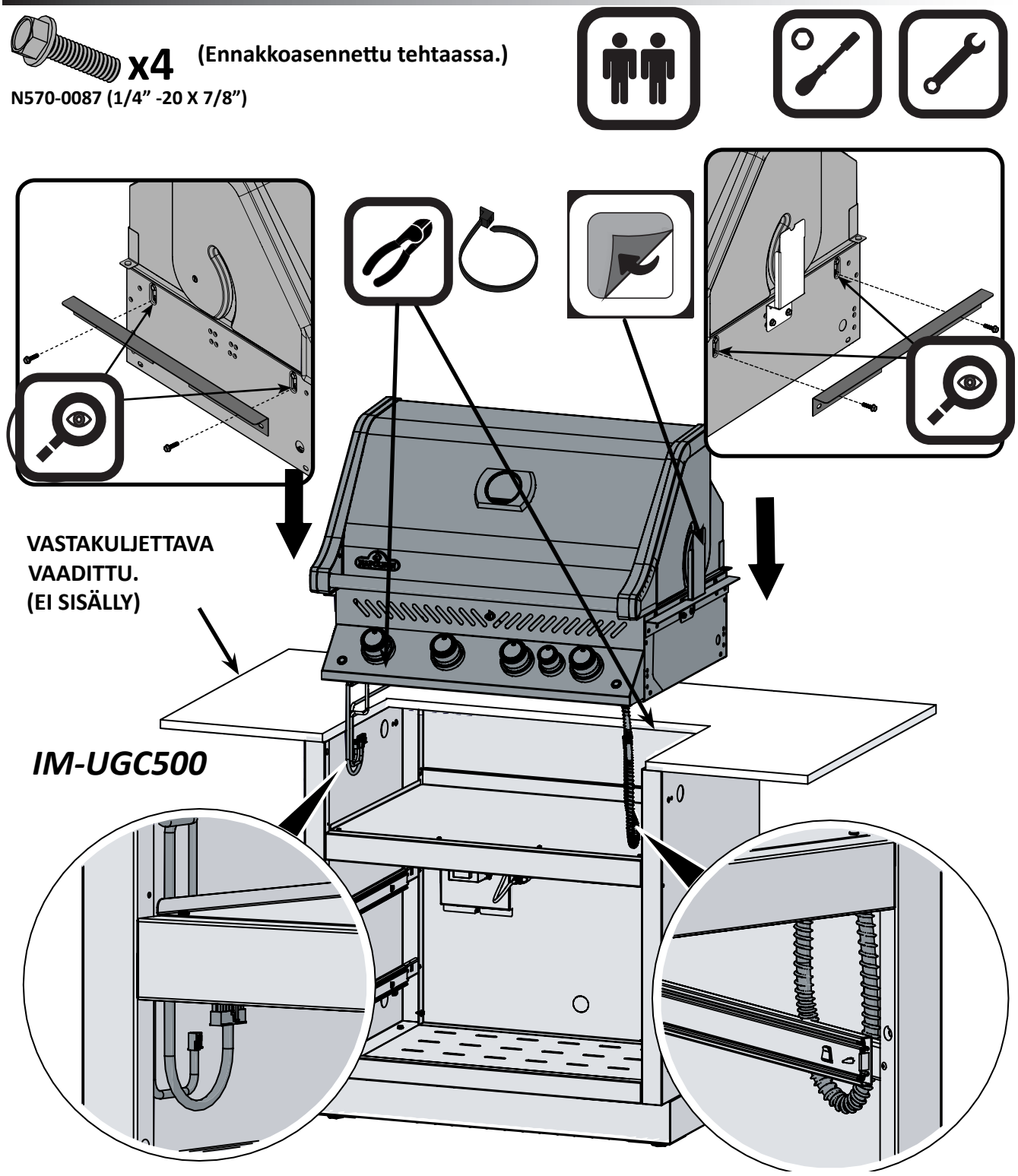

FI

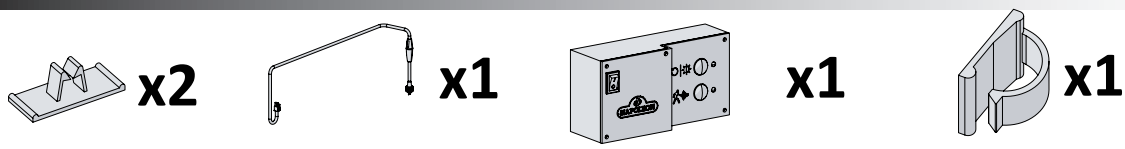

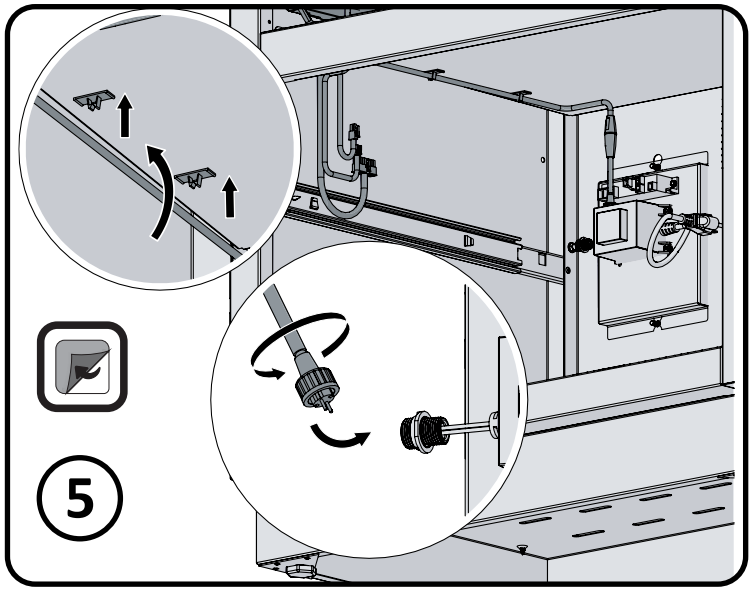

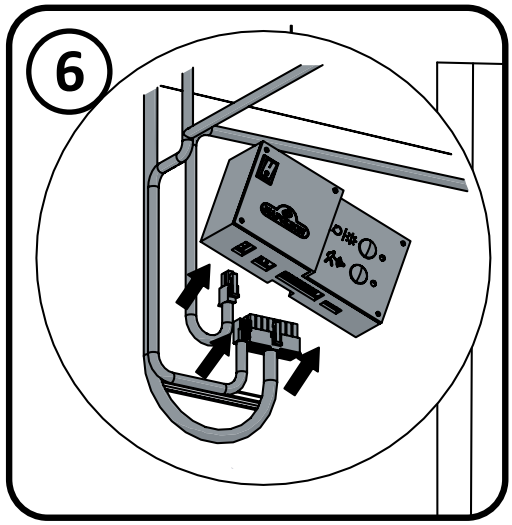

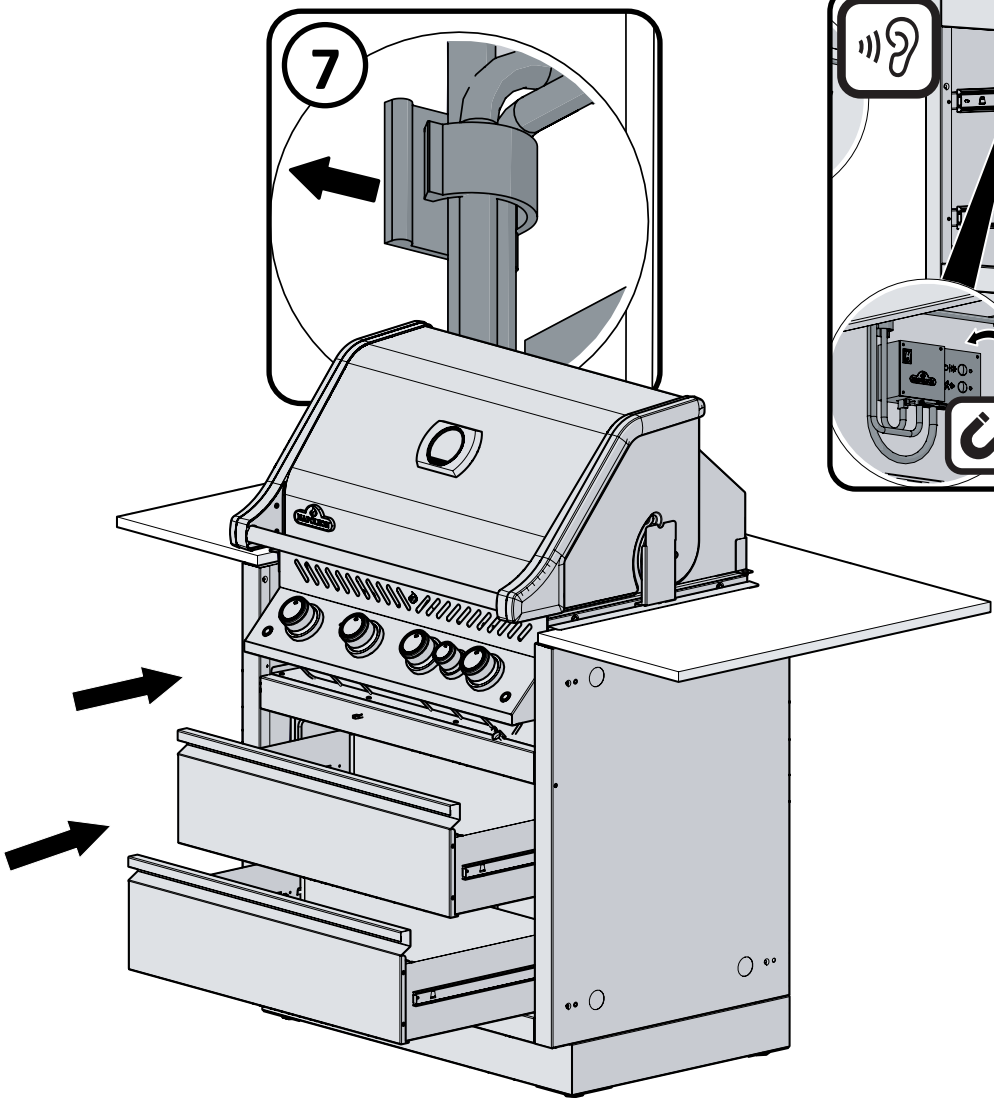

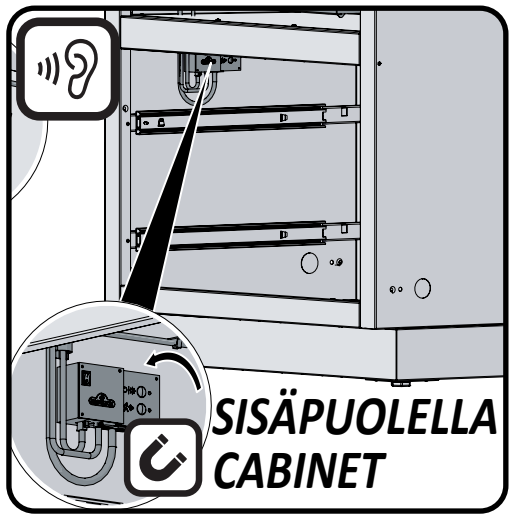

Tuulenohjaimen asennusohjeet

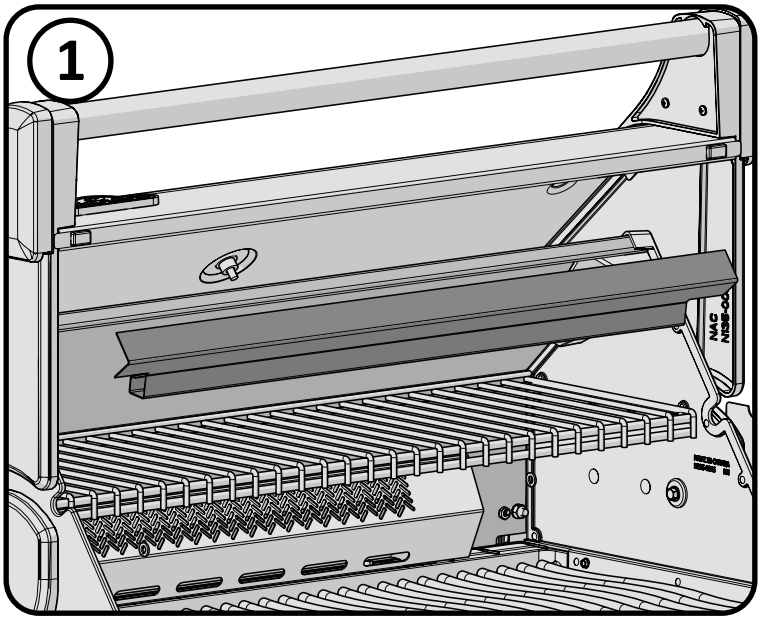

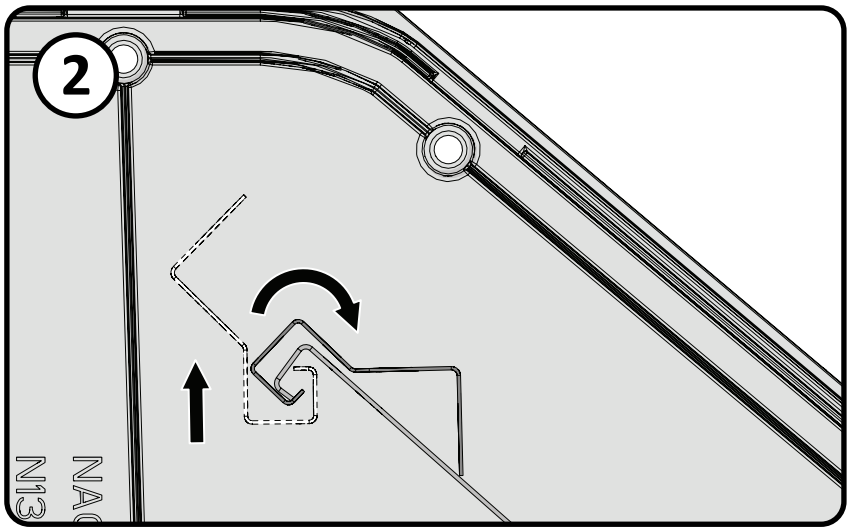

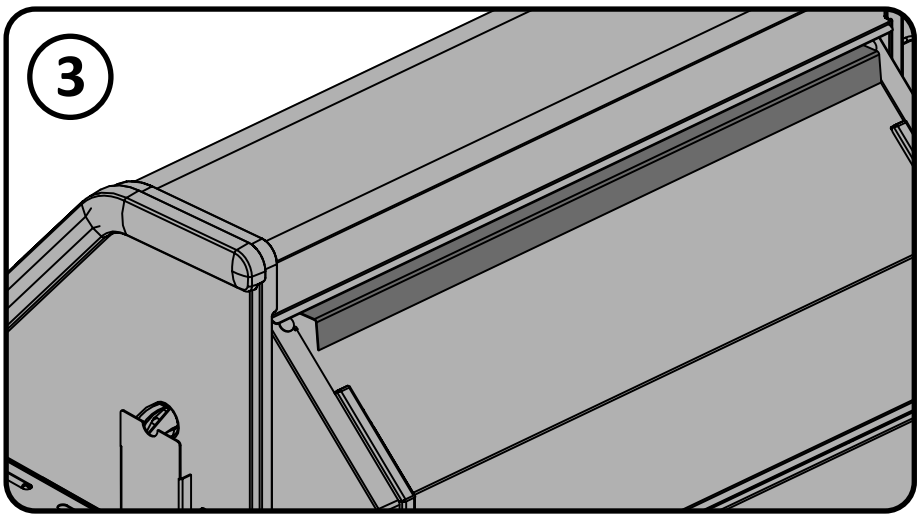

FI

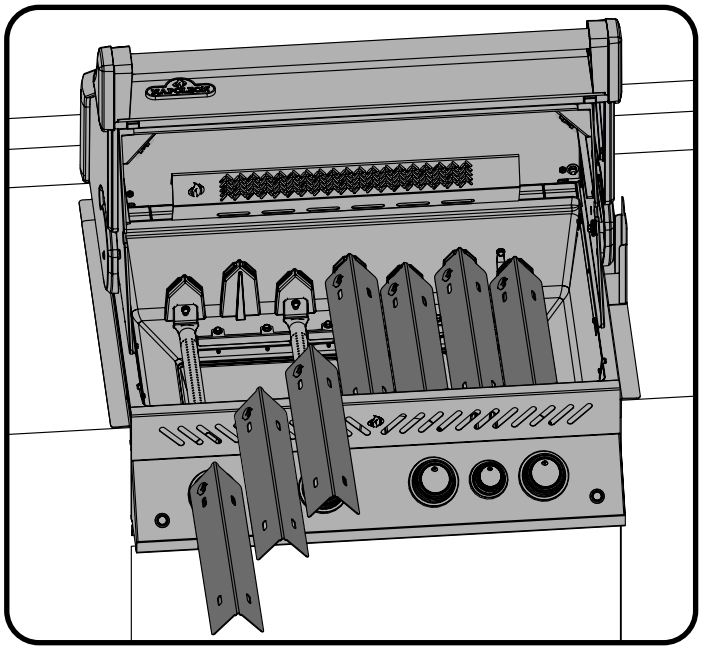

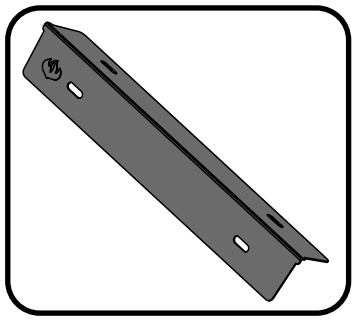

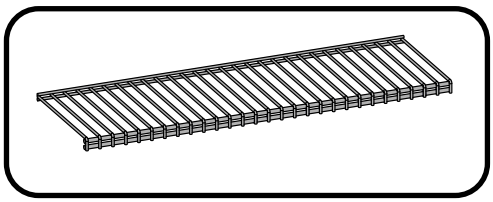

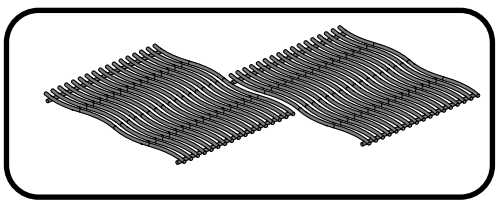

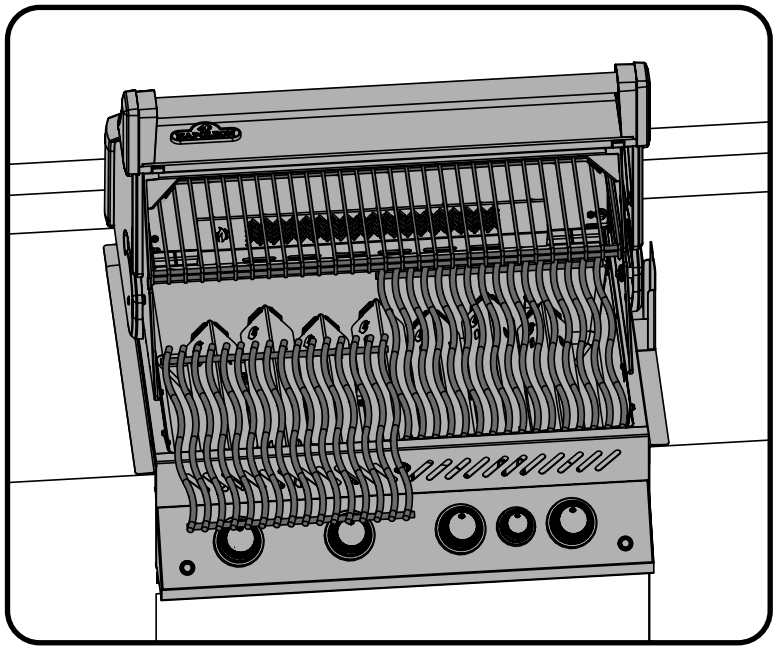

Mukana toimitettu tarra

Irrota takana oleva varoitustarra ja kiinnitä se näkyvään paikkaan, josta se näkyy grillin käytön aikana.

VUOTOTESTIN OHJEET

VAROITUS! Vuototesti täytyy suorittaa vuosittain ja aina kun pullo tai muu osa kaasujärjestelmästä vaihdetaan.

VAROITUS! Älä koskaan testaa vuotoa avoliekillä. Varmistu että läheisyydessä ei ole kipinöitä tai avoliekkiä kun teet testin. Kipinät tai avoliekit johtavat räjähdykseen tai tulipaloon, vahinkoa omaisuudelle tai vakavia henkilövahinkoja.

Vuototesti: tämä pitää suorittaa aina kun aloitat grillauskauden, vuosittain tai aina silloin kun kaasujärjestelmän joku osa vaihdetaan tai huolletaan. Älä tupakoi kun teet testin, ja poista läheisyydestä kaikki mikä voi aiheuttaa syttymisen. Tarkista kaikki kaasujärjestelmän osat huolellisesti. Sulje kaikki säätimet suljettu asentoon. Avaa kaasuntulo pullosta.

Sivele letkun liitoskohdat, matalapainesäätimestä sekä kaasuletkun kiinnityskohdasta sekä kaasuhanoista saippua/vesiliuoksella.

Kuplat merkitsevät kaasuvuotoa. Kiristä letkukiinnitykset tai mikäli vuotokohta on hanajärjestelmässä on käännyttävä maahantuojan tai jälleenmyyjän puoleen.

Mikäli vuotoa ei saada loppumaan, **katkaise välittömästi kaasuntulo pullosta**, irrota pullo ja ota yhteys jälleenmyyjään tai maahantuojaan joka ohjaa sinut lähimmälle kaasuasentajalle. Älä käytä grilliä ennen kuin vuoto saadaan loppumaan.

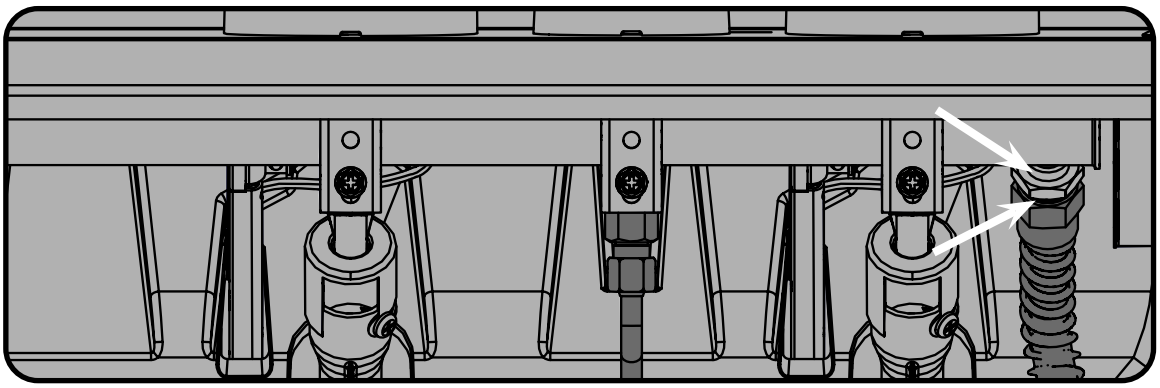

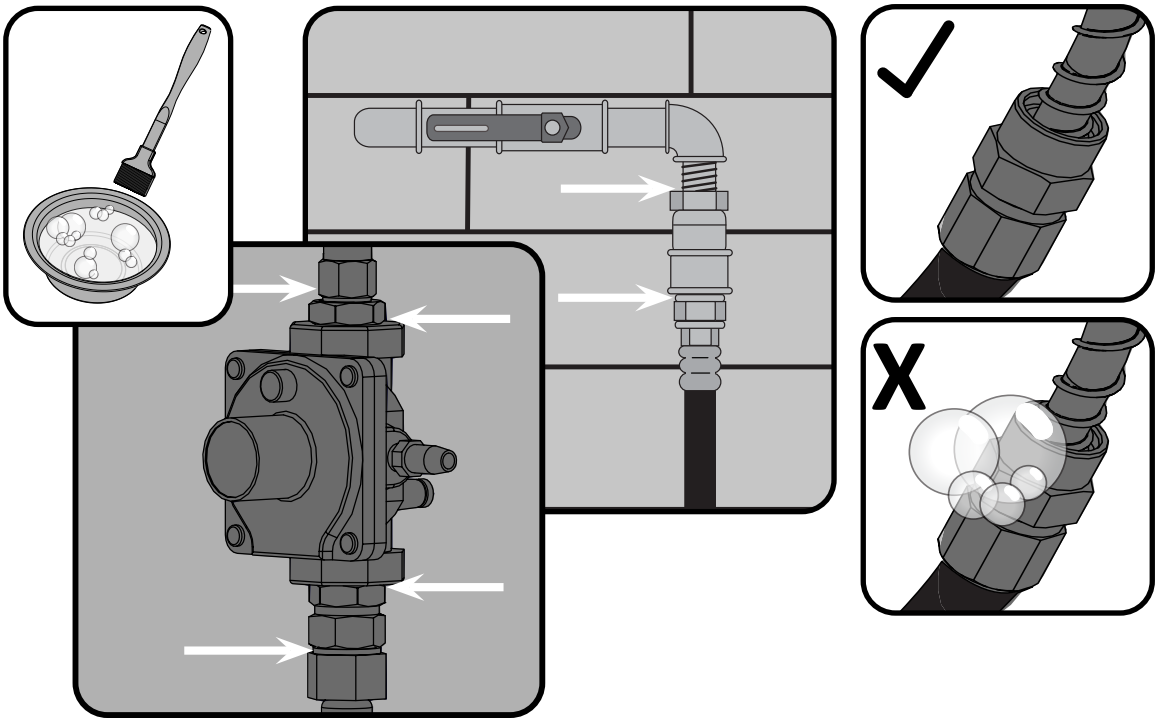

FI

Varrasyhdistelmän kasausohje

(valinnainen)

Kokoa varrasyhdistelmä kuten kuvissa osoitetaan.

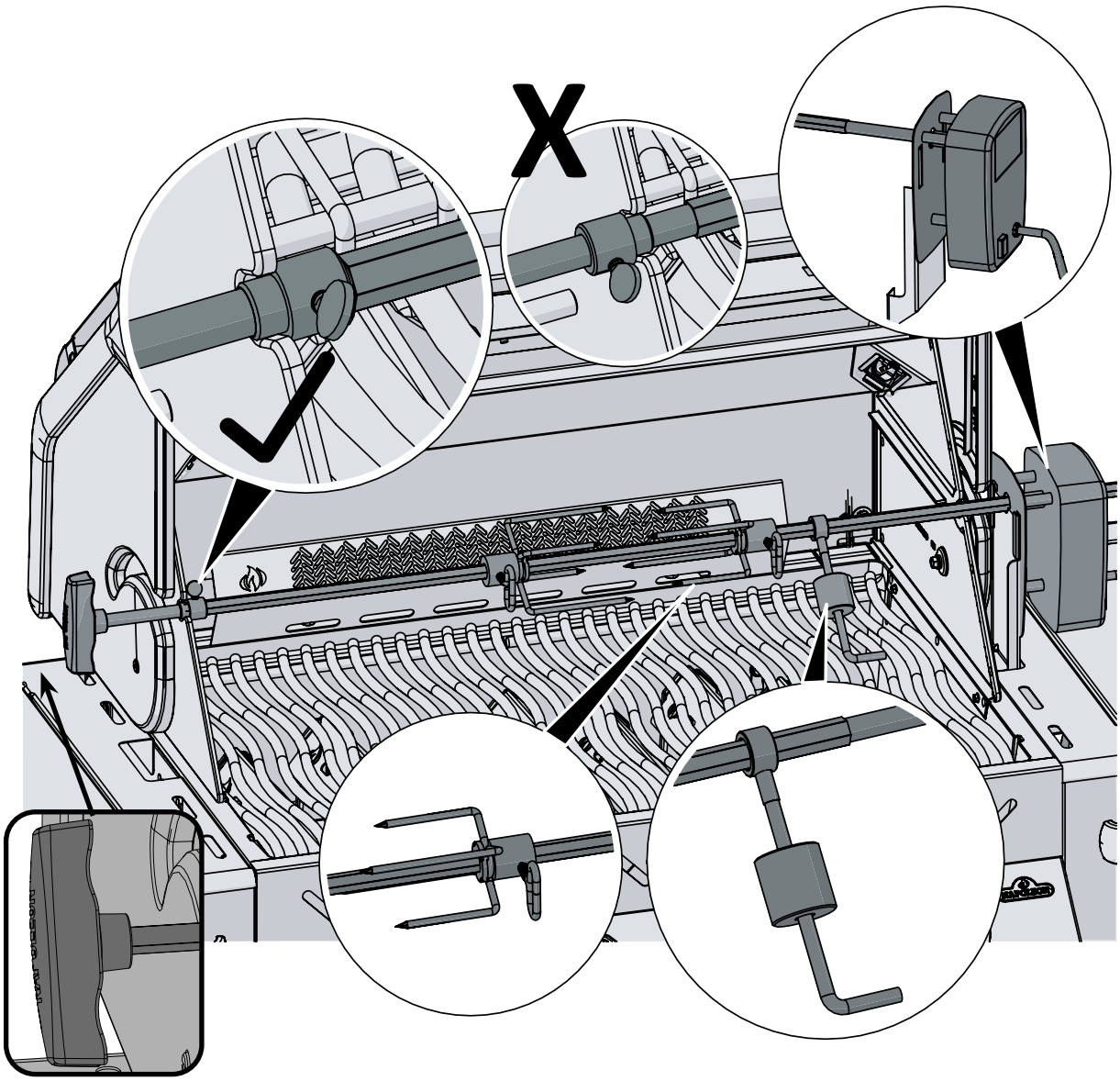

Tarkista että kiinnitin jää kuvun sisäpuolelle.

NAPOLEON TUOTETAKUU

Nykyiset takuuehdot koskevat päivämäärän 1. tammikuuta 2022 jälkeen ostettuja tuotteita.

Katso lisätietoja takuustasi Napoleon-grillisi omistajan oppaasta.

PRESTIGE®/PRO™ -GRILLIVAUNUT JA UPOTETTAVAT GRILLIPESÄT
Napoleon-kaasugrillien rajoitettu elinikäinen President's-takuu

NAPOLEON takaa, että uuden NAPOLEON-tuotteesi osat eivät ole viallisia materiaaliensa tai laatunsa osalta ostopäivästä alkaen seuraavan ajanjakson ajan:

Alumiinivaluosat / ruostumattomasta teräksestä valmistettu kehikko	Elinikäinen*
Ruostumattomasta teräksestä valmistettu kupu	Elinikäinen*
Posliiniemaloitu kupu	Elinikäinen*
Ruostumattomasta teräksestä valmistetut ruoanvalmistusritilät	Elinikäinen*
Ruostumattomasta teräksestä valmistettu sivupöytä	Elinikäinen*
Ruostumattomasta teräksestä valmistettu putkipoltin	10 vuotta plus elinikäinen
Posliinipinnoitetut valurautaiset ruoanvalmistusritilät	10 vuotta plus elinikäinen
Ruostumattomasta teräksestä valmistetut liekinsammuttimet	5 vuotta plus elinikäinen
Paistinkääntäjän ruostumattomasta teräksestä valmistettu infrapunapoltin	5 vuotta plus elinikäinen
Pohjalla oleva keraaminen infrapunapoltin tai keraaminen infrapunasivupoltin (pois lukien verkko)	5 vuotta plus elinikäinen
Paistinkääntäjän keraaminen infrapunapoltin (pois lukien verkko)	5 vuotta plus elinikäinen
Muut osat	2 vuotta

plus elinikäinen: viittaa pidennettyyn takuukauteen, jonka aikana tarjoamme ostajalle varaosia 50 % alennuksella nykyisestä jälleenmyyntihinnasta grillin eliniän* ajan.
Plus 15: viittaa pidennettyyn takuukauteen, jonka aikana tarjoamme ostajalle varaosia 50 % alennuksella nykyisestä jälleenmyyntihinnasta 15 ylimääräisen vuoden ajan.
Plus 10: viittaa pidennettyyn takuukauteen, jonka aikana tarjoamme ostajalle varaosia 50 % alennuksella nykyisestä jälleenmyyntihinnasta 10 ylimääräisen vuoden ajan.

***Elinikäinen:** viittaa 30 vuoden takuukauteen.

Tämä takuu on voimassa Euroopan unionissa, Sveitsissä, Andorrassa, San Marinossa, Norjassa, Islannissa ja Liechtensteinissa.

Nykyinen takuu ei rajoita tai muuta asiakkaan tavarakauppaa koskevan 2019/711 (EU) -direktiivin mukaisia laillisia oikeuksia vikatilanteessa tai vaikuta niihin. Laillisten oikeuksien käyttäminen on veloituksetonta.

TAKUUEHDOT JA RAJOITUKSET

NAPOLEON takaa, etteivät sen tuotteet ole viallisia, vain alkuperäiselle ostajalle ja vain, mikäli tuote on ostettu viralliselta NAPOLEON-jälleenmyyjältä. Seuraavia ehtoja ja rajoituksia sovelletaan:

Nykyinen valmistajan takuu ei ole siirrettävissä, eikä yksikään edustajamme voi pidentää sitä missään olosuhteissa.

Kaasugrillin saa asentaa vain lisensoitu ja valtuutettu huoltoteknikko tai alihankkija. Asennuksen tulee tapahtua annettujen asennusohjeiden sekä paikallisten ja kansallisten rakennus- ja paloturvallisuussääntöjen mukaisesti.

Rajoitettu takuu ei kata virheellisestä käytöstä, kunnossapidon laiminlyönnistä, rasvapaloista, ympäristöaltistuksista, onnettomuuksista, muutostöistä, väärinkäytöstä tai laiminlyönnistä johtuvia vahinkoja. Muiden valmistajien varaosien asennus mitätöi nykyisen takuun. Tämä takuu ei kata kemiallisten puhdistusaineiden tai auringonvalon aiheuttamaa muoviosien värjäytymistä.

Tämä takuu ei korvaa myöskään seuraavia: naarmut, lommot, maalipinnan viat, pinttymät, lämmön tai hankaavien ja kemiallisten puhdistusaineiden aiheuttamat syöpymät tai värjäymät, posliinipinnoitettujen osien lohkeamat ja kaasugrillin asennukseen käytetyt välineet.

FI

Jos osa vioittuu takuuaikana siten, että sitä ei voida enää käyttää (ruostumisen tai puhkipalamisen vuoksi), asiakkaalle myönnetään varaosa. Ensimmäisen vuoden jälkeen NAPOLEONILLA on tämän takuun (rajoitettu elinikäinen President's-takuu, 15 vuoden rajoitettu takuu, 10 vuoden rajoitettu takuu, 3 vuoden rajoitettu takuu) nojalla oikeus luopua takuuvaatimuksista oman harkintansa mukaan korvaamalla alkuperäiselle ostajalle asianmukaisen viallisen takuuosan tukkuhinnan.

NAPOLEON ei korvaa asennus-, työvoima- tai muita kustannuksia, jotka liittyvät takuuosan asennukseen. Nykyinen takuu ei kata tällaisia kustannuksia. Tämän takuun (rajoitettu elinikäinen President's-takuu, 15 vuoden rajoitettu takuu, 10 vuoden rajoitettu takuu, 3 vuoden rajoitettu takuu) säännöksistä huolimatta NAPOLEONIN tämän takuun mukaiset vastuut määräytyvät edeltävän mukaan, eikä takuu kata minkäänlaisia oheisvahinkoja tai välillisiä tai epäsuoria vahinkoja.

Tämä takuu määrittää NAPOLEONIN vastuut ja velvollisuudet NAPOLEON-kaasugrillien suhteen. NAPOLEON ei ole vastuussa muista tämän tuotteen ostoon liittyvistä asioista, eikä se valtuuta kolmatta osapuolta ottamaan vastuuta sen puolesta.

NAPOLEON ei ole vastuussa seuraavista: ylikuumeneminen tai liekin sammuminen ympäristötekijöiden, kuten kovan tuulen tai riittämättömän ilmanvaihdon, vuoksi.

NAPOLEON ei ole vastuussa sään, rakeiden, kovakouraisen käsittelyn, voimakkaiden kemikaalien tai puhdistusaineiden aiheuttamista kaasugrillien vahingoista. Ostotodistus tai sen kopio, josta selviää sarja- ja mallinumero, tulee esittää takuuvaatimusten yhteydessä.

NAPOLEON varaa oikeuden tarkistaa tuotteen tai minkä tahansa sen osan edustajansa kautta ennen takuuvaatimusten täyttämistä.

NAPOLEON ei vastaa toimituskustannuksista, työvoimakustannuksista tai vientitulleista.

TAKUUN MYÖNTÄJÄ:

NAPOLEON EUROPE | WOLF STEEL EUROPE B.V.
De Riemsdijk 22 | 4004LC | Tiel | Gelderland
Alankomaat
Puhelinnumero: +31 345 588 655
Faksi: +31 345 588 655
Sähköpostiosoite: de.info@napoleon.com

Gasolgrillen får endast användas utomhus i ett välventilerat utrymme och får inte användas inomhus, i ett garage, inbyggd veranda, lusthus eller något annat tillslutet utrymme.

NAPOLEON

ANVAND ETIKETTEN MED SERIENUMMER SOM FINNS PA KARTONGEN

Serienr.
XXXXXX000000
Modellnr.

SE

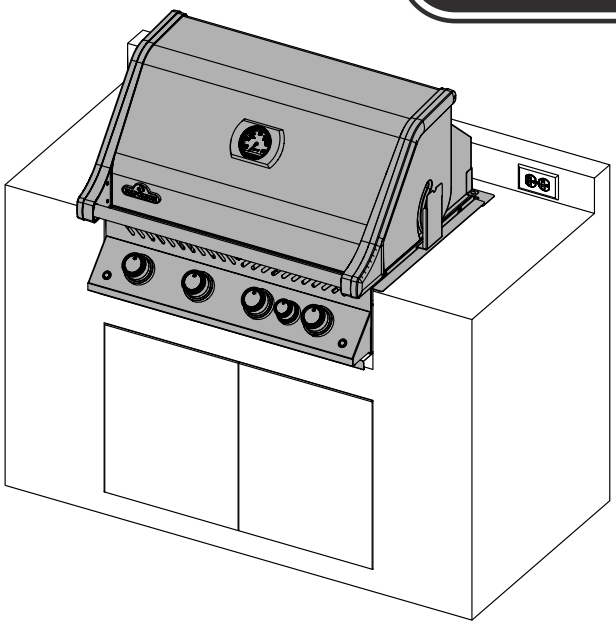

KASTAS EJ

BIPRO 500

VARNING! KONSTRUKTION, SKÅP OCH BÄNKSKIVA MÅSTE VARA TILLVERKADE AV ICKE BRÄNNBART MATERIAL NÄR DE INTE ÄR INSTALLERADE MED NOLLAVSTÅNDS KABINETT ARTIKEL NR. BI-3323-ZCL.

FARA

OM DU KÄNNER GASLUKT:

- **Stäng av gasen till anordningen.**
- **Släck eventuella öppna lågor.**
- **Öppna locket.**
- **Håll dig undan från anordningen om lukten kvarstår och kontakta genast din gasleverantör eller brandkåren.**

VARNING

Försök inte tända anordningen utan att först läsa avsnittet med instruktioner för ”TÄNDNING” i denna handbok.
Förvara eller använd inte bensin eller andra lättantändliga vätskor eller ångor i närheten av denna eller någon annan anordning.
En lågtryckscylinder som inte är ansluten för användning får inte förvaras i närheten av denna eller någon annan anordning.
Om informationen i dessa instruktioner inte följs exakt kan brand eller explosion uppstå och orsaka egendomsskada, personskada eller dödsfall.

Vuxna och i synnerhet barn ska påminnas om riskerna med höga yttemperaturer.
Små barn ska hållas under uppsikt nära gasgrillen.

Meddelande till installatören: Lämna instruktionerna hos grillens ägare för framtida referens.

Wolf Steel Europe BV
De Riemsdijk 22, 4004 LC, Tiel
The Netherlands
eu.info@napoleon.com

CE

SE

VARNING! Om instruktionerna inte efterföljs, kan detta resultera i egendomsskada, personskada eller dödsfall. Läs och följ alla varningar och instruktioner i denna handbok innan grillen används.

Säkra rutiner för användning

- Denna gasolgrill måste monteras exakt enligt handbokens instruktioner. Om grillen förvarats ihopmonterad, måste du granska instruktionerna för montering för att säkerställa att den är korrekt monterad och utföra nödvändiga läcktest innan grillen används.
- Läs hela handboken innan gasolgrillen används.
- Gasolgrillen får under inga omständigheter modifieras.
- Följ noggrant instruktionerna för tändning när grillen används.
- Gasen måste stängas av vid gasoltuben eller naturgastillförselns ventil när gasolgrillen inte används.
- Håll barn och husdjur borta från den varma grillen. Låt INTE barnen gå in i skåpet.
- Barn ska hållas under uppsikt för att säkerställa att de inte leker med anordningen.
- Denna anordning är inte avsedd att användas av personer (inklusive barn) med reducerad fysisk, sensorisk eller mental förmåga, eller som saknar erfarenhet och kunskap, såvida de inte har fått handledning eller instruktioner gällande anordningens användning av någon med ansvar för deras säkerhet.
- Lämna inte grillen obevakad när den används.
- Flytta inte på grillen när den är varm eller när den används.
- Denna grill är endast avsedd för hushållsbruk.
- Denna gasolgrill får inte installeras i eller på husbilar eller båtar.
- Gasolgrillen får endast förvaras utomhus i ett välventilerat utrymme och får inte användas inomhus, i ett garage, inbyggd veranda eller något annat tillslutet utrymme.
- Håll ett lämpligt avstånd till brännbara föremål (27” (686 mm) till enhetens baksida, 24” (610mm) till sidorna). Ett ytterligare 24” (610mm) avstånd på rekommenderas nära vinylbeklädnad eller glasrutor.
- Se till att cylinderkåpans ventilationsöppningar alltid hålls öppna och rena från skräp.
- Använd inte enheten under någon brännbar konstruktion.
- Om skåpet ska inrymma en gasoltub, måste skåpets tankdel vara ventilerat enligt lokala regler och får inte ha något utbyte med det utrymme som inhyser gasolgrillen. En gasolbehållare kan inte förvaras under gasolgrillen.
- När gasoltuben är ansluten till anordningen måste gasolgrillen och tuben förvaras utomhus i ett välventilerat utrymme.
- Placera inte grillen i en blåsig omgivning. Kraftig vind påverkar gasolgrillens tillagningsförmåga negativt.
- När gasolgrillen förvaras inomhus, måste gasoltuben kopplas loss från grillen och förvaras utomhus i ett välventilerat utrymme. Frånkopplade tuber får inte förvaras i en byggnad, garage eller annat stängt utrymme. Naturgasenheter måste kopplas loss från tillförseln när de förvaras inomhus.
- Kontrollera gasslangen innan varje användning. Om slangen är överdrivet sliten måste den bytas ut mot en utbytesslang enligt grilltillverkarens angivelser innan gasgrillen används.
- Förvara aldrig en reservgastub under eller nära grillen.
- Fyll aldrig tuben mer än 80 %.
- Försök inte använda en tub som inte är utrustad med anslutning av typen QCC1.
- Läcktesta alla anslutningar innan de används första gången (även om grillen köptes färdigmonterad), årligen samt var gång någon gaskomponent har bytts ut.
- Använd aldrig naturgas i en enhet som utformats för flytande gasol.
- Använd aldrig lättare vätska i en gasolgrill.
- Använd endast kolbriketter tillsammans med Napoleons träkolstråg som är utformad för enheten.
- Brännarkontroller måste vara avstängda när tillförseltuben slås på.
- Tänd inga brännare när locket är stängt.
- Använd inte den bakre brännaren samtidigt som huvudbrännaren används.
- Locket ska vara stängt under uppvärmningen.
- Dra inte slangen under dropptråget. Slangen måste alltid hållas borta från enhetens underdel.
- Rengör fettuppsamlare och droppskydd regelbundet för att undvika pålagringar, vilka kan orsaka fettbränder.
- Avlägsna varmhållningsgallret innan den bakre brännaren tänds. Den extrema hettan kan skada varmhållningsgallret.
- Se till att droppskyddet är korrekt placerat enligt instruktionerna för montering av droppskydd. ·
- Använd inte sidohyllor för förvaring av tändare, tändstickor eller annat lättantändligt.
- Håll gasledningen borta från uppvärmda ytor.
- Håll eventuella strömsladdar borta från vatten eller uppvärmda ytor.
- Inspektera regelbundet den infraröda brännarens venturirör så att inte spindelväv eller andra hinder förekommer. Rengör rören helt om du hittar några sådana hinder.
- Gasolgrillen för matlagning utomhus och dess avstängningsventil måste kopplas loss från gastillförselns rörsystem under alla trycktest av systemet med testtryck som överstiger 0,5 psi (3,5 kPa).
- Gasolgrillen för matlagning utomhus måste isoleras från gastillförselns rörsystem genom att stänga dess manuella avstängningsventil under alla trycktest av gastillförselns rörsystem med testtryck upp till 1/2 psi (3,5 kPa).

Korrekt avfallshantering av produkten

Denna märkning indikerar att produkten inte ska kastas med annat hushållsavfall inom hela EU. Återvinn produkten ansvarsfullt för att stödja hållbar återanvändning av materiella resurser samt för att förhindra möjlig skada på miljön eller människors hälsa av okontrollerad avfallshantering. Använd retur- och insamlingssystem för att returnera din begagnade anordning eller kontakta återförsäljaren där produkten köptes. De kan ta hand om produkten för en miljövänlig återvinning.

Gastub

Använd endast gastuber som uppfyller nationella och regionala normer. För optimal prestanda ska grillen drivas med propangas. Minsta tubstorlek för butan är 13 kg och för propan gäller 6 kg. Säkerställ att tuben innehåller tillräckligt med bränsle för att driva anordningen. Hör efter med din lokala gasleverantör vid eventuella tveksamheter.

- Hantera tubventilen med försiktighet.
- Anslut aldrig en tub som inte uppfyller lokala normer.

Endast tuber som är anslutna till anordningen får förvaras i skåpet eller i närheten av anordningen. Förvaringen måste uppfylla paragrafen INBYGGD TUBFÖRVARING i följande avsnitt. Reservtuber får inte förvaras i skåpet eller i omedelbar närhet till en enhet som används. Gastuber får inte utsättas för extrem hetta eller direkt solljus.

Tubanslutning: Säkerställ att slangen för gasreglage inte är tilltrasslad. Ta bort lock eller plugg från tubens bränsleventil. Fäst reglaget vid tubens ventil. Läcktesta alla sammanfogningar innan grillen används. Läcktest måste utföras årligen, samt var gång en tub ansluts eller om någon del av gassystemet byts ut.

Exempeltub

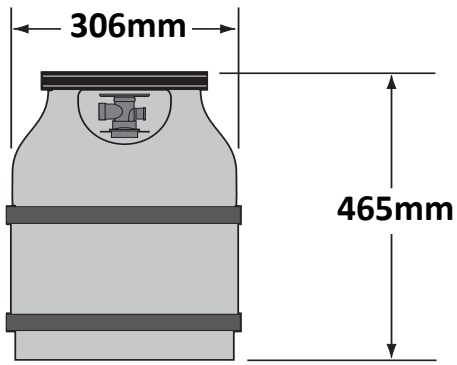

Gasslang

VARNING! Denna gasolgrill måste installeras av en licensierad gasmontör. Gasolgrillen kan inte anslutas till gasoltillförseln med hjälp av slangar, förutom för att ansluta tubreglaget till rörsystemet. Ökad temperatur inuti skåpet kan få slangen att smälta. Använd medföljande flexibla metallkoppling för att ansluta gasolgrillen till godkända styva rör, godkända kopparrör eller godkända flexibla metallkopplingar. Säkerställ att installationen uppfyller alla lokala och nationella lagar. Hela installationen av gastillförsel måste läcktestas innan gasolgrillen används. Se handboken för fullständiga instruktioner gällande montering.

- Om slang eller reglage inte levereras från tillverkaren, får endast sådana slangar och reglage som uppfyller nationella och regionala normer användas.
- Säkerställ att slangen inte kommer i kontakt med fett, annan hett spill eller någon annan het yta på anordningen.
- Kontrollera slangen regelbundet. Om den har revor, har smält eller är sliten, byts slangen ut innan anordningen används.
- Rekommenderad slanglängd är 0,9 m. Slangens längd får inte överstiga 1,5 m.
- Säkerställ att slangen är fri från trassel när den monteras.
- Byt ut slangen innan det utgångsdatum som är tryckt på den.

SE

Tekniska data

Följande tabell innehåller anordningens ingångsvärden.

Brännare	Mynningens storlek		(brutto) Värmetillförsel (total)		Gasanvändning (total)	
	I	II	I	II	I	II
Huvudenhet	#60	1.45mm	16.0 kW	14.0 kW	1164 g/hr	1332 L/hr
Baksida	1.25mm	#50	5.7 kW	5.0 kW	415 g/hr	476 L/hr

Godkända gaser och tryck. Kontrollera märkskylt för att säkerställa att det överensstämmer med följande lista.

Gaskategori	^{I}3B/P(30)	^{I}3+(28-30/37)	^{I}3B/P(37)	^{I}3B/P(50)	^{I}2H	^{I}2E	^{I}2E+	^{I}2L
Öppningsstorlekar (se ovan)	I	I	I	I	II	II	II	II
Gaser och tryck	Butan och propan vid 30 mbar	Butan 28-30 mbar Propan 37 mbar	Butan och propan vid 37 mbar	Butan och propan vid 50 mbar	G20 vid 20mbar	G20 vid 20/25 mbar	G20/G25 vid 20/25 mbar	G25 vid 25mbar
Länder	BE, BG, CY, DK, EE, FI, FR, GB, HR, HU, IS, IT, LT, LU, MT, NL, NO, RO, SE, SI, SK, TR	BE, CH, CY, CZ, ES, FR, GB, GR, IE, IT, LT, LU, LV, PT, SK, SI	PL	AT, CH, DE, SK	AT, BG, CH, CZ, DK, EE, ES, FI, GB, GR, HR, HU, IE, IS, IT, LV, LT, NO, PT, RO, SE, SI, SK, TR	DE, LU, PL	BE,FR	NL

Manipulera eller modifiera inte med reglaget. Använd enbart reglage som klarar det tryck som anges i tabellen ovan. Grillen är utrustad med ett inre reglage. Detta inre reglage har ett expansionstryck på 24,5 mbar för gasol och 18,5 mbar för naturgas och får inte modifieras eller justeras. Vid utbyte får endast sådant reglage användas som anges av tillverkaren.

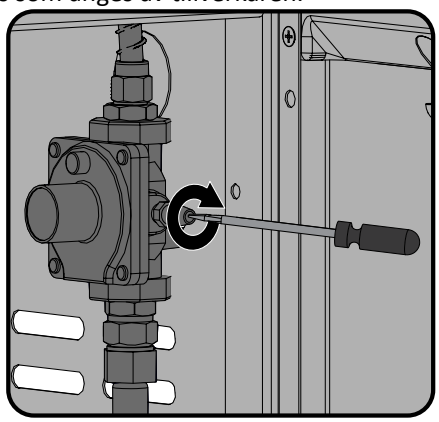

Denna enhet inkluderar en intern regulator som stabiliserar gastrycket och förbättrar grillens prestanda. Regulatorn kan inte regleras. En tryckgivare finns placerad på regulatorns sida. Den kan användas av en kvalificerad reparatör vid underhållsarbete eller reparation av grillen för att fastställa om regulatorn fungerar korrekt. Skruven inuti tryckgivaren måste alltid vara åtdragen, förutom när regulatorn tryckprovas (utförs endast av kvalificerad servicepersonal).

Instruktioner för gaskoppling

VARNING! Denna grill är konstruerad för montering i brännbar konstruktion med noll avstånd endast när artikel. BI-3323-ZCL används och måste installeras gällande förekommande lands byggtekniska reglemente och förordning.

VARNING! Om du inte installerar med nollavstånds kabinett, använd endast obrännbara material (certifierad klass A enligt EN 13501-1-standard) när du omsluter enheten (t ex stålreglar, cementskiva, keramikplattor, marmor, färg etc.). Använd inte trä eller gips.

VARNING! Trycket till grillen måste överensstämma med angivelserna på grillens märkskylt. Om trycket är större måste ett reglage installeras.

SE

INBYGGD GASOLKOPPLING: Rören upp till gasolgrillen är installatörens ansvar och rören ska placeras enligt bilden i de inbyggda instruktionerna. En böjlig metallkoppling ingår för att förenkla enhetens installation. Anslut den böjliga metallkopplingen till nippeln i ändan av förgreningsröret. Anslut kopplingens andra ända till gasolröret. Se till att kopplingen inte går igenom en vägg, golv, innertak eller skiljevägg och att den skyddas från att skadas. Använd inte en slang för anslutning av enheten, förutom vid anslutning av tubreglaget till rörsystemet. Den måste anslutas med styvt rör, kopparrör eller en godkänd böjlig metallkoppling som överensstämmer med nationella och regionala regler.

Installationen måste överensstämma med nationella och regionala regler. Röret för gasoltillförsel måste ha tillräcklig storlek för den ineffekt i kW som är angiven på märkskylten, baserat på rörens längd. Om en sidobrännare installeras, måste en separate ledning avgrenas till sidobrännarenheten och angöra sidobrännarens öppning vid angiven plats. Om skåpet ska inrymma en gasoltub, måste skåpets tankdel vara ventilerat enligt lokala regler och får inte ha något utbyte med det utrymme som inhyser gasolgrillen. En gasoltub kan inte förvaras under gasolgrillen.

INBYGGD TUBFÖRVARING: Inbyggd tubförvaring som helt innesluter tuben måste uppfylla båda följande krav:

1. Minst en fri ventilationsöppning på skåpets exponerade yttersida, placerad inom 127 mm från skåpets översida. Öppningen måste ha en total fri yta på över 130 cm2 för en tub på upp till 9 kg och 195 cm2 för en tub som är större än 9 kg.
2. Minst en ventilationsöppning på den exponerade yttre sidan av skåpet placerad 25,4 mm eller mindre från golvnivå. Öppningen måste ha en total fri yta på över 65 cm2 för en tub på upp till 9 kg och 100 cm2 för en tub som är större än 9 kg. Den övre kanten får inte vara mer än 127 mm över golvnivå.

Varje öppning måste vara stor nog att klara införsel av en 3,2 mm stav.

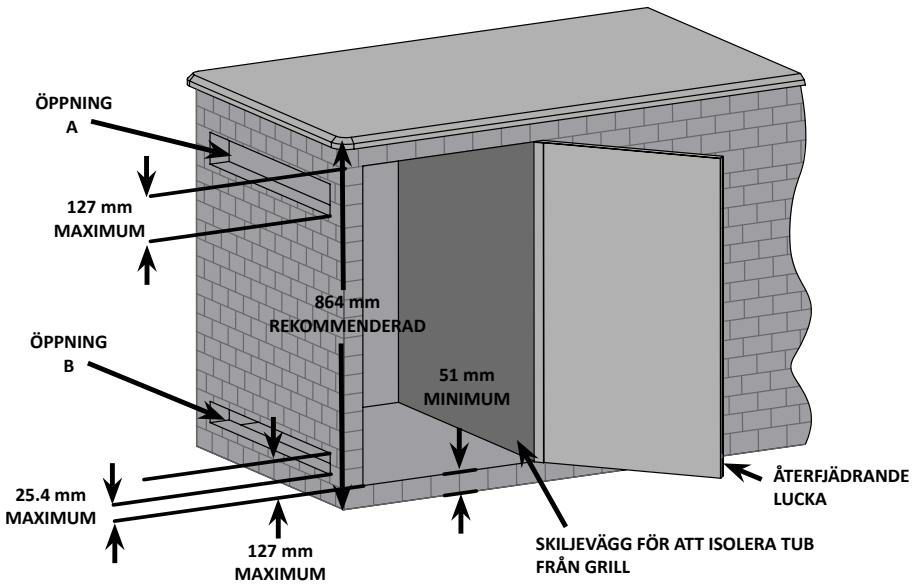

TUBSTORLEK	YTA FÖR ÖPPNING A	YTA FÖR ÖPPNING B
UPP TILL 9.1 KG	130 cm^2	65 cm^2
STÖRRE ÄN 13.6 KG	195 cm^2	100 cm^2

SE

VARNING!

- **Tubens ventiler måste vara lättåtkomliga för handmanövrering. En lucka på skåpet för att säkerställa åtkomst till tubventilerna är acceptabelt, förutsatt att den är återfjädrande och kan öppnas utan att verktyg måste användas.**
- **Gasoltubens skåp måste isolera tuben från brännarens avdelning för att skydda mot strålning, utgöra en flamspärr och skydda från främmande material som exempelvis heta fettdroppar. Skåpet kan inte placeras direkt under grillen.**
- **Det måste vara ett fritt utrymme på minst 51 mm mellan golvet i gasoltubens skåp och marken.**
- **Skåpet måste vara utformat så att gasoltuben kan anslutas och frånkopplas samt att anslutningarna kan inspekteras och testas utanför gasoltubens skåp. Anslutningar som kan störas när tuben installeras i skåpet måste vara tillgängliga för att kunna testas inuti skåpet.**

INBYGGD NATURGASKOPPLING: Rören upp till gasgrillen är installatörens ansvar och rören ska placeras enligt bild i de inbyggda instruktionerna. En böjlig metallkoppling ingår för att förenkla enhetens installation. Anslut denna koppling till nippeln i ändan av förgreningsröret. Anslut kopplingens andra ända till gasröret. Se till att kopplingen inte går igenom en vägg, golv, innertak eller skiljevägg och att den skyddas från att skadas. Använd inte en slang för att ansluta enheten. Den måste anslutas med styvt rör, kopparrör eller en godkänd böjlig metallkoppling som överensstämmer med nationella och regionala regler. Installationen måste överensstämma med nationella och regionala regler. Röret för gastillförsel måste ha tillräcklig storlek för den ineffekt i kW som är angiven på märkskylten, baserat på rörens längd. Om en sidobrännare installeras, måste en separate ledning avgrenas till sidobrännarenheten och angöra sidobrännarens öppning vid angiven plats.

VARNING! Inbyggda enheter levereras med ett droppträg som endast rymmer en minimal mängd fett. För att förhindra fettbrand måste tråget rengöras efter varje användning.

VARNING! Skåpets insida måste vara åtkomlig för att kunna ansluta gasen.

FARA! Läs alla instruktioner noga innan grillen används. Om instruktionerna inte efterföljs exakt kan detta resultera i brand som orsakar allvarlig skada eller död. Hela installationen måste läcktestas innan gasolgrillen används.

Elektriska åtgärder

VARNING! Om instruktionerna inte efterföljs kan detta resultera i egendomsskada, personskada eller dödsfall.

- 230 - 240V / AC - 50HZ – 0.4A.
- För att förhindra elektriska stötar ska varken sladd eller kontakter nedsänkas i vatten eller annan vätska.
- Dra ur kontakten ur uttaget när grillen inte används samt innan rengöring. Låt den svalna innan delar sätts tillbaka eller tas av.
- Använd ingen gasolanordning för utomhusbruk med skadad sladd, kontakt eller sedan anordningen har krånglat eller skadats på något sätt. Kontakta tillverkaren för reparation.
- Om sladden är skadad måste den bytas ut av tillverkaren, dess representant eller en likvärdig kvalificerad person för att undvika fara.
- Låt inte sladden hänga över en bordskant eller vidröra heta ytor.
- Använd inte gasolanordningar för utomhusbruk i andra syften än de avsedda.
- Vid anslutning kopplas först kontakten till gasolutrustningen för utomhusbruk och därefter ansluts denna till uttaget.
- Denna gasolutrustning för utomhusbruk skall endast användas i en krets som skyddas av jordfelsbrytare (GFI).
- Avlägsna aldrig jorduttaget eller använd tillsammans med en adapter med 2 poler.
- Använd endast förlängningssladdar med 3-poligt jorduttag, märkt med utrustningens effektklass och godkänd för utomhusbruk med en W-A-märkning.

Instruktioner för tändning

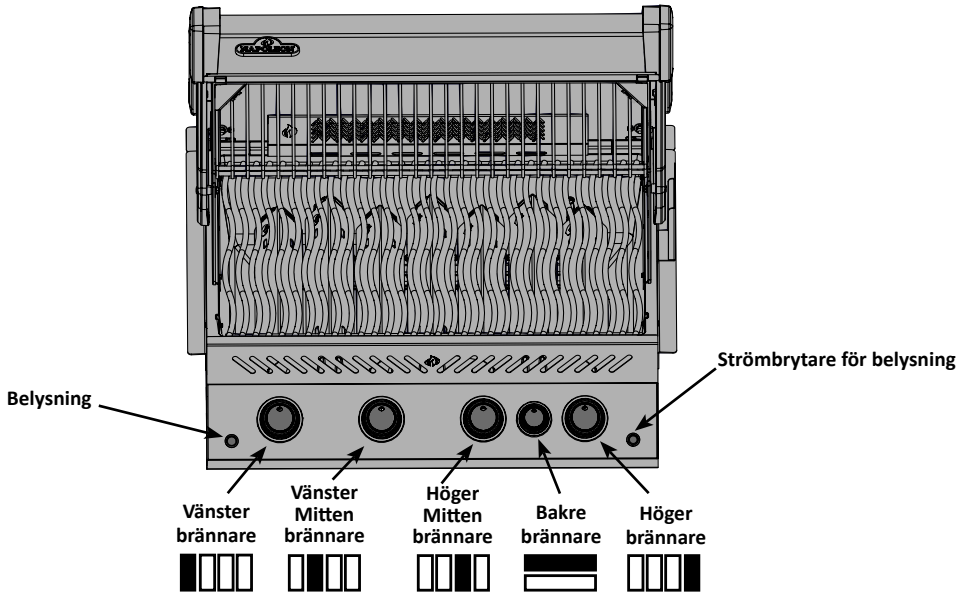

VARNING! Öppna locket

Avstängt läge

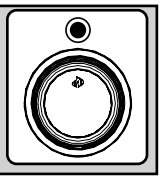

VARNING! Säkerställ att alla brännarreglage är avstängda. Slå på ventilen för gastillförsel.

Tändning av huvudbrännare	Tändning av bakre brännare (om sådan finns)	Tändning av sidobrännare (om sådan finns)
1. Öppna grillens lock.	1. Öppna grillens lock.	1. Öppna sidobrännarens skydd.
2. Tryck in och vrid sakta valfri knapp på huvudbrännaren till läget ”hi”. På så sätt tänds tändlågan som i sin tur tänder vald brännare. Om tändlågan tänds, fortsätt att trycka ner kontrollknappen till dess att brännaren tänds. Släpp sedan knappen.	2. Avlägsna varmhållningsgallret.	2. Tryck in och vrid sidobrännarens reglage till högt läge.
3. Om lågan inte tänds ska kontrollknappen omedelbart vridas tillbaka till läget ”off” varefter steg 2 upprepas flera gånger.	3. Vrid bakre brännares reglage till högt läge.	3. Tryck och håll kvar tändningsknappen tills brännaren tänds eller tänd med tändsticka.
4. Om lågan eller brännaren inte tänds inom 5 sekunder vrids kontrollknappen till läget ”off”. Vänta 5 minuter så att överskottsgasen försvinner. Upprepa steg 2 och 3 eller tänd med en tändsticka.	4. Tryck och håll kvar tändningsknappen tills brännaren tänds eller tänd med tändsticka.	4. Om brännaren inte tänds inom 5 sekunder vrids kontrollknappen till läget ”off”. Vänta 5 minuter så att överskottsgasen försvinner. Upprepa steg 2 och 3 eller tänd med en tändsticka.
5. Om enheten tänds med en tändsticka, dra tändstickan mot den medföljande tändstaven. Håll den tända stickan ned genom grillen och droppskyddet medan motsvarande brännarventil vrids till högt läge.	5. Om den inte tänds omedelbart så stäng av brännarreglaget. Vänta 5 minuter. Upprepa.	

VARNING! Använd inte den bakre brännaren (rotisseriebrännaren) när huvudbrännarna är i drift.

SE

Instruktioner för tillagning

Första tändning: När gasgrillen tänds första gången avger den en lätt doft. Detta är ett helt normalt och tillfälligt tillstånd som orsakas av inbränningen av inre färger och smörjmedel som används under tillverkningen och kommer inte att uppstå igen. Kör bara huvudbrännarna på hög i ungefär en halvtimme.

Placera inte denna grill på platser med mycket vind. Kraftigare vindar försämrar grillens prestanda. Under extrema omständigheter när kraftiga vindar blåser mot grillens baksida, kan värme pressas fram till kontrollpanelens undersida. Detta kan leda till att kontrollpanelen kan bli extremt varm och vreden kan deformeras.

Till din Napoleon medföljer en vindavvisare. Den kommer att miska risken för otillräcklig värme pga. vinden.

OBS! Napoleon ansvarar inte för överhettning eller att lågan slocknar p.g.a. t.ex. miljöfaktorer som stark vind eller otillräcklig ventilation.

Användning av huvudbrännare: När mat ska brynas, rekommenderar vi att grillen värms upp genom att alla brännare sätts på högsta värme med stängt lock i ungefär tio minuter. Mat som ska tillagas under kortare tid (fisk och grönsaker) kan grillas med öppet lock. Tillagning med stängt lock ger högre och jämnare temperaturer som kan minska tillagningstiden och ge en jämnare tillagning. Livsmedel med längre tillagningstid än 30 minuter, som exempelvis stekar, kan tillagas indirekt (där den brännare tänds som är mitt emot matens placering). Vid tillagning av magert kött, som kycklingbröst eller magert fläskkött, kan gallren oljas innan uppvärmning för att minska risken för att det fastnar. Tillagning av kött med högt fettinnehåll kan orsaka uppflamning. Putsa bort fettet eller sank temperaturen för att förhindra detta. Flytta köttet från flammorna och sänk värmen om uppflamning uppstår. Lämna locket öppet. Se Napoleons kokbok Grillning för alla säsonger för mer information.

Direkt tillagning: Placera maten som ska tillagas på grillen direkt över värmen. Denna metod används vanligtvis för att bryna livsmedel som inte kräver förlängda tillagningstider, exempelvis hamburgare, köttskivor, kycklingdelar eller grönsaker. Livsmedlen bryns först för att innesluta safter och smak och därefter sänks temperaturen för att avsluta tillagningen efter dina önskemål.

Indirekt tillagning: Tänd en eller fler brännare och placera livsmedlen som ska tillagas på grillen över en brännare som inte används. Värmen cirkulerar runt livsmedlen och tillagar dem sakta och jämnt. Tillagning enligt denna metod är i stort sett detsamma som tillagning i ugn och används vanligtvis för stora köttbitar som stekar, kyckling eller kalkon, men kan också användas för livsmedel som är benägna att flamma upp eller för rökning. Lägre temperaturer och längre tillagningstider ger ett mört resultat.

Användning av bakre brännare (om sådan finns): Avlägsna uppvärmningsgallret före användning, Den extrema hettan kan skada varmhållningsgallret. Grillgaller ska också avlägsnas om de hindrar rotisseriet. Den bakre brännaren är utformad för att användas tillsammans med rotisseriekitet som finns hos din återförsäljare. Se instruktioner för montering av rotisseriekit.
Avlägsna rotisseriemotorn från gasgrillen för att använda motvikten. Placera grillspettet med kött som ska tillagas över hängarna i grillen. Köttet hänger naturligt med den tunga sidan nedåt. Dra åt motviktens arm och vikten så att armen är vänd uppåt. Dra motvikten in eller ut för att balansera lasten och dra åt när den är rätt placerad. Sätt tillbaka motorn och börja tillagningen. Placera ett fat i metall under köttet för att samla upp droppande fett för ösning och för en naturligt välsmakande sky. Vätska för ösning kan tillsättas efter behov. För att innesluta safterna används först den bakre brännaren på hög värme varefter värmen sänks för att maten ska bli helt tillagad. Håll locket stängt för bästa resultat. Stekar och fågel får perfekt färg på utsidan och blir saftiga och möra på insidan. EN kyckling på cirka 1,5 kg tar ungefär 1 ½ time att tillaga med rotisserie på medium till hög värme. Se Napoleons kokbok *Grillning för alla säsonger* för mer information.

VARNING! Grillsås och salt kan vara frätande och ger en snabb försämring av gasgrillens delar om de inte rengörs regelbundet. Efter avslutad matlagning monteras rotisseriedelarna isär och tvättas noggrant med varmt tvålvatten samt förvaras inomhus.

Instuktioner för belysningen

Rörelsesensor, vred, och innerbelysning.

Slå på strömbrytaren på kontrollpanelen. Kontrollboxen ska vara på vänster sida av insidan av ditt underskåp. (Se avsnittet för installation i denna bruksanvisning).

Ljusstyrka: Tryck på kanppen för för att ändra ljusstyrkan mellan hög (100%), medium (65%) och låg (35%).

Detta kan bara ändras när lamporna på vreden är i vitt eller blått läge.

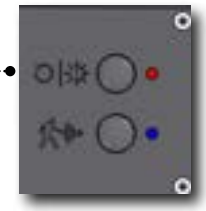

Rörelsessensor

- Vred- och logotypljusen fortsätter att vara PÅ så länge som rörelse detekteras inom 1 meter från din grill. De stängs av efter 15 minuters inaktivitet.
- Medan rörelsessensorn är PÅ (som indikeras av den blå lysdioden) kan du slå på och stänga innerbelysningen med ljus-knappen .
- Tryck på -knappen för att stänga av sensorn.
- Nu styrs alla dina ljus med strömbrytaren .
- Innerbelysning stängs av efter två timmar.
- Om rörelsessensorn är AV, stängs även vred- och logotypljusen efter två timmar

Belysningslägen

Standardläge
- Vredbelysning Blå
- Ljusstyrka på hög
- Rörelsesensorn är På

Vredbelysningens lägen
- Blå
- Vit
- Grön- färgvalsläge

Ljusstyrkan kan bara justeras i dessa lägen.

Välj läge för vredbelysningen genom att hålla ner -knappen för att växla från blått till vitt till grönt. Släpp det i önskat läge.
Gå tillbaka till standardläge genom att hålla nere knappen i 2 sekunder.

Val av färg

- När du har vreden i färgvalsläget, kommer belysningen och logotypen långsamt att skifta genom färgspektret, börjar vid grönt.
- Tryck **snabbt på** **-knappen två gånger för att stoppa på den färg du väljer**
- Tryck två gånger igen för att låta det fortsätta att skifta färger.

Logotypprojektion PÅ / AV

- Logotypen och vredens belysning fungerar som tillsammans, men om du vill stänga av logotypprojektionenoch hålla vreden tända kan du göra det.
- **Dubbelklicka på** -knappen för att stänga av logotypprojektionen när som helst. **Dubbelklicka igen på** för att slå på den igen.
- Om enheten slås AV och PÅ igen (huvudströmbrytare) återgår logotypprojektionen till sitt standardläge.

Instruktioner för rengöring

SE

VARNING! Använd alltid skyddshandskar och skyddsglasögon vid rengöring av grillen.

VARNING! För att undvika risken för brännskador ska underhållsarbete endast utföras när grillen är kall. Undvik oskyddad kontakt med varma ytor. Säkerställ att alla brännare är avstängda. Rengör grillen på en yta där rengöringsmedel inte skadar altandäck, gräsmatta eller uteplats. Använd inte rengöringsmedel för ugn för att rengöra någon del av denna gasolgrill. Använd inte en självrengörande ugn för att rengöra grillgaller eller någon annan del av gasolgrillen. Grillsås och salt kan vara frätande och ger en snabb försämring av gasolgrillens delar om de inte rengörs regelbundet.

Observera: Rostfritt stål har en förmåga att oxideras eller fläckas tillsammans med klorid eller sulfid, i synnerhet längs med kusten och annan kärv miljö som exempelvis den varma, fuktiga luften runt pooler och badtunnor. Dessa fläckar kan uppfattas som rost men kan enkelt avlägsnas eller förhindras. Tvätta alla ytor i rostfritt stål med rent vatten och/eller rengöringsmedel för rostfritt stål var tredje till fjärde vecka eller så ofta som krävs för att förhindra och avlägsna fläckar.

Grillgaller och varmhållningsgaller: Grillgaller och varmhållningsgaller rengörs bäst med en borste med mässingsborst under uppvärmningen. Stålull kan användas på envisa fläckar. Det är normalt att galler i rostfritt stål (om sådana finns) missfärgas permanent vid regelbunden användning genom tillagningsytans höga temperatur.

Kontrollpanel: Kontrollpanelens text är tryckt direkt på det rostfria stålet och kommer med rätt underhåll att förbli mörkt och läsbart. För rengöring av panelen används endast varmt tvålvatten. Använd aldrig rengöringsmedel med slipmedel på några rostfria ytor, särskilt inte på trycket på kontrollpanelen eftersom den då gradvis kommer att gnidas bort.

Rengöring inuti gasolgrillen: Ta bort grillgallren. Använd en borste med mässingsborst för att rengöra löst skräp från gallrets sidor samt från lockets undersida. Skrapa droppskydden med en spackelkniv eller skrapa och använd en stålborste för att avlägsna askan. Avlägsna droppskydden och borsta bort skräp från brännarna med mässingsborsten. Sopa ner allt skräp från gasolgrillens insida i droppträget.

VARNING! Inbyggda enheter levereras med ett droppträg som endast rymmer en minimal mängd fett. För att förhindra fettbrand måste tråget rengöras efter varje användning.

Droppträg: Lagrat fett är en brandrisk. Rengör droppträget efter varje användning för att undvika påbyggnad av fett. Fett och överskottssky passerar vidare till droppträget, placerat under gasolgrillen. Dra loss droppträget från grillen vid rengöring. Fyll aldrig droppträget med aluminiumfolie, sand eller något annat material eftersom detta kan förhindra att fettet flyter korrekt. Tråget ska skrapas ur med en spackelkniv eller skrapa.

Rengöring av yttre grillyta: Använd inte rengöringsmedel med slipmedel eller stålull på några målade, emaljerade eller rostfria delar av din Napoleon-grill. Detta kommer att repa ytan. Yttre grillytor ska rengöras med varmt tvålvatten medan metallen fortfarande känns varm. Använd rengöringsmedel för rostfritt stål eller utan slipmedel för rengöring av ytor i rostfritt stål. Torka alltid i fibrernas riktning. Med tiden missfärgas delar i rostfritt stål av uppvärmningen, vanligtvis till en gyllene eller brun nyans. Missfärgningen är normal och påverkar inte grillens prestanda. Emaljerade delar måste hanteras med extra försiktighet. Den emaljerade ytan är glasliknande och flisas lätt vid slag. Emalj för förbättring av ytan finns att köpa från din Napoleon-återförsäljare.

Instruktioner för underhåll

Vi rekommenderar att denna gasolgrill kontrolleras och servas årligen av kvalificerad servicepersonal.

Se alltid till att området runt gasolgrillen är fritt från brännbara material, bensin eller andra lättantändliga gaser och vätskor. Blockera inte ventilationen eller utströmningen av förbränningsluft. Håll cylinderkåpans ventilationsöppningar (placerade på vagnssidorna samt framtill och baktill vid den nedersta hyllan) fria och rena från skräp.

VARNING! Använd alltid skyddshandskar och skyddsglasögon vid rengöring av grillen.

VARNING! Stäng av gasen vid källan och koppla bort enheten innan service. För att undvika risken för brännskador ska underhållsarbete endast utföras när grillen är kall. Läcktest måste utföras årligen samt var gång någon komponent i gaskedjan har bytts ut eller gaslukt förekommer.

Brännare: Brännaren är gjord av tjockt rostfritt stål 304, men extrem hetta och en korroderande miljö kan orsaka rost på ytan. Denna kan avlägsnas med en borste med mässingsborst.

VAR FÖRSIKTIG! Varning för spindlar.

Spindlar och insekter dras till lukten av propan eller naturgas. Brännaren är utrustad med ett insektsnät på luftspjället, vilket minskar risken för att insekter bygger bo inuti brännaren men eliminerar inte problemet helt. Ett bo eller spindelväv kan få brännaren att brinna med en mjukt gul eller orange låga eller orsaka en brand (bakeld) vid luftspjället under kontrollpanelen. Vid rengöring av brännarens insida måste den avlägsnas från gasolgrillen: Avlägsna skruv(ar) som faster brännaren vid den bakre väggen. Dra brännaren bakåt och uppåt för att ta loss den. Rengöring: Använd en flexibel borste för venturirör för att rengöra brännarens insida. Skaka ut eventuellt löst skräp från brännaren genom gasintaget. Kontrollera brännarens öppningar och ventilmynningar så att de inte är blockerade. Brännarens öppningar kan tillslutas med tiden på grund av skräp från matlagning eller korrosion. Använd ett öppnat pappersgem eller medföljande underhållsverktyg för att rengöra dem. Borra ur blockerade öppningar med medföljande borr i en liten sladdlös borr. Öppningarna är enklare att rengöra om brännaren tas loss från grillen, men det kan också göras med monterad brännare. Böj inte borren när öppningarna borras eftersom detta får den att brytas av. Borret är endast för brännarens öppningar, inte för mässingsmynningar (munstycken) som reglerar flödet in i brännaren. Se till att inte förstora hålen. Se till att insektsnätet är rent, tätt och fritt från skräp. Sätta tillbaka brännaren: Utför processen I omvänd ordning för att sätta tillbaka brännaren. Kontrollera att ventilen angör brännaren vid montering. Byt ut droppskyddets fäste och dra åt skruvarna för att färdigställa arbetet.

VARNING! När brännaren sätts tillbaka efter rengöring är det mycket viktigt att ventilen eller mynningen går in i brännarens rör innan gasolgrillen tänds. Om ventilen inte är innanför brännarens rör kan brand eller explosion uppstå.

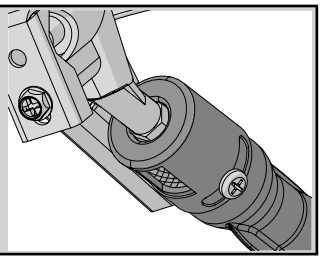

VARNING! Regulator med slang (i de fall detta finns): Undersök om det finns repor, smältmärken, snitt eller sprickor i slangen. Om detta finns, använd inte grillen förrän delen blivit utbytt.

Aluminiumgjutningar: Rengör regelbundet gjutningarna med varmt tvålvatten. Aluminium rostar inte men höga temperaturer och vittring kan ge upphov till oxidering på aluminiumytor. Detta visar sig som vita fläckar på gjutningarna. Rengör först och slipa därefter lätt med fint sandpapper för att laga ytan. Torka av ytan för att avlägsna eventuella rester och måla med värmebeständig grillfärg. Skydda omgivande områden från att sprejas. Följ tillverkarens riktlinjer för kurering.

SE

VARINING! Använd alltid skyddshandskar vid byte av halogenlamporna på din grill.

Belysning: För att byta ut halogenlampan i din grill måste du först ta bort glaset från lamphuset. Detta tar man bort genom att skruva bort skruven som håller lamphuset på plats och tag därefter bort glaset från huset (inklusive metallfästet). **Ta inte i halogenlampan med bara fingrar då hudfett minskar livslängden på lampan**. Sätt på skyddhandskar och dra ut den gamla glödlampan från sockeln och sätt dit den nya lampan. Sätt tillbaka glaset genom att trycka tillbaka det på lamphuset och böj flikarna på framsidan av huset tillbaka till rätt läge.

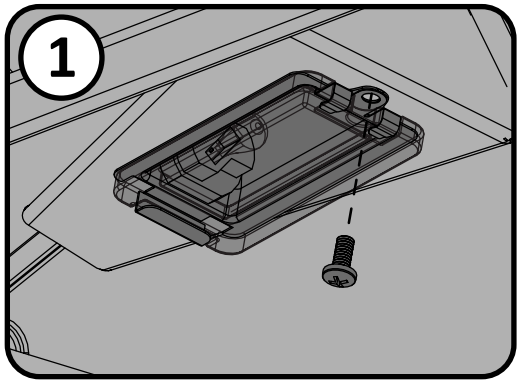

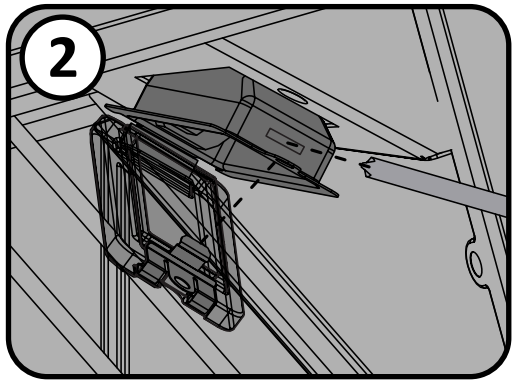

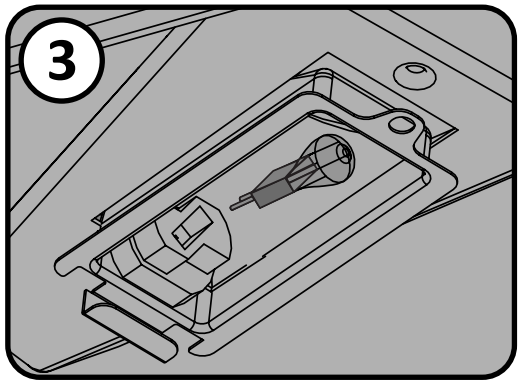

Felsökningsguide

Problem	Möjliga orsaker	Lösning
Låg värme/liten låga när ventilen är inställd på hög	För propan: felaktig tändningsrutin. För naturgas: otillräcklig storlek på matarledning. För båda gaser: otillräcklig uppvärmning.	Säkerställ att tändningsrutinen följs noggrant. Alla gasgrillars ventiler måste vara i avstängt läge när tankventilen slås på. Slå på tanken långsamt så att trycket utjämnas. Se instruktionerna för tändning. Röret måste dimensioneras enligt installationskoden. Värm upp grillen med båda huvudbrännarna på hög värme i 10-15 minuter.
Häftiga uppflamningar/ojämn värme.	Felaktigt monterade droppskydd. Felaktig uppvärmning. Överflödig påbyggnad av fett och aska på droppskydd och i droppträg.	Se instruktionerna för montering. Värm upp grillen med huvudbrännarna på hög värme i 10-15 minuter. Rengör regelbundet droppskydd och droppträg. Täck inte pannan med aluminiumfolie. Se instruktioner för rengöring.
Brännare brinner med gul låga tillsammans med gaslukt.	Kan orsakas av spindelväv eller annat skräp i brännaren.	Rengör brännaren noga genom att ta bort den. Se allmänna instruktioner för underhåll..
Bakre brännare och sidobrännare kan inte tändas med tändaren men däremot med en tändsticka.	Batteriet är dött eller felaktigt monterat. Lösa ledningar till elektrod eller uttag	Byt ut mot ett slitstarkt batteri. Kontrollera att elektrodledningen är ordentligt intryckt i uttaget på tändarens baksida. Kontrollera att anslutningsledningarna från modulen till tändningsuttaget (om sådant finns) är ordentligt fastsatt på respektive uttag.s.
Huvudbrännaren kan inte tändas med tändaren men däremot med en tändsticka	Jetfire-utgången är smutsig eller tilltäppt.	Rengör jetfire-utgången med en borste med mjuk borst.
Surrande regulator.	Uppstår under varma dagar och är helt normalt.	Detta är inget fel. Det orsakas av inre vibrationer i regulatorn och påverkar inte gasolgrillens prestanda eller säkerhet. Surrande regulatorer byts inte u
Brännarna tänder inte varandra.	Smutsiga eller korroderade fästen.	Rengör eller byt ut efter behov
Färgen verkar flagna inuti locket eller kåpan.	Påbyggnad av fett på inre ytor	Detta är inget fel. Ytan på locket och kåpan är emalj och flagnar inte. Flagandet orsakas av förhårdnat fett vilket torkar till färgliknande skärvor som flagar av. Regelbunden rengöring förhindrar detta. Se instruktionerna för rengöring.
Brännarens uteffekt på hög inställning är för låg. (Mullrande ljud och fladdrande blå låga vid brännarens yta).	Gasbrist. Matarslangen är klämd. Smutsig eller igensatt mynning. Spindelnät eller annat i venturiröret.	Kontrollera gasnivån i propantuben. Ändra matarslangens läge efter behov. Rengör brännarens mynning. Rengör venturiröret.

SE

SE

Problem	Möjliga orsaker	Lösning
Infraröd brännare (om sådan finns) får bakeld (under drift gör brännaren ett högt ”whoosh”-ljud som följs av ett ihållande blåslampeliknande ljud samt blir svag)	Keramiska plattor överfyllda med fettdroppar och påbyggnad. Öppningar är igensatta. Brännaren är överhettad på grund av otillräcklig ventilation (för stor grillyta som är övertäckt av galler eller panna). Sprickor i keramiska plattor. Läckande packning omger den keramiska plattan alternativt är det svetsfel i brännarens hölje.	Stäng av brännaren och låt den svalna i minst två minuter. Tänd brännaren igen och kör den på hög värme i minst fem minuter eller tills de keramiska plattorna har en jämn röd färg. Se till att den yta som är täckt av föremål eller tillbehör inte överstiger 75 % av grillens yta. Stäng av brännaren och låt den svalna i minst två minuter. Tänd den därefter på nytt. Låt brännaren svalna och kontrollera noga så att inga sprickor förekommer. Kontakta din auktoriserade Napoleon-försäljare och beställ en ersättningsbrännare om du hittar några sprickor. Kontakta din auktoriserade Napoleon-försäljare för instruktioner om hur du beställer en ersättningsbrännare.y.
Tändlågan tänds inte (om sådan finns).	Gasbrist. Hinder i lågans mynning. Elektrodkabel lös eller av. Smutsig elektrod. Tändlågan är redan tänd.	När du har vridit tändlågans reglage till högt, vänta ungefär 20-30 sekunder så att luften rensar gasolledningen medan du trycker in tändaren. Fyll gasoltuben. Under inledande montering eller när tuben har fyllts på, är det bäst att tända en av tubbrännarna innan tändlågan tänds. Detta gör att gasen snabbare når grenrörets ventiler. Rengör tändlågans mynning. Byt ut anslutningskabeln. Rengör tändlågans elektrod. . Tändlågan kan vara väldigt svår att se, i synnerhet på naturgasenheter. Placera din hand ca 2,5 cm (1 tum) ovanför grillytan, över tändlågan, och känn om du känner någon värme..
Projektionsbelysning och tändning till sido-/ bakre brännare fungerar inte.	Ingen ström Grillen får ingen ström även om det finns ström i uttaget	Kontrollera strömavbrott i ditt område eller hushåll Säkerställ att grillen är korrekt ansluten till vägguttaget Säkerställ att den röda indikatorn är PÅ i kontrollboxen Kontrollera om säkringen på kabeln i skåpet är trasig eller inte
Tändning, inner- och underskåpsbelysning fungerar men vreden lyser inte när strömbrytaren slås på.	Rörelsedetektoren fungerar inte korrekt Brott eller glapp i ledningarna	Kontrollera att den blå indikatorn är PÅ Slå på sensorn genom att klicka på knappen för rörelsedetektorn Om den blå indikatorn är PÅ, byt ut rörelsesensorn Byt ut ledningarna på kontrollpanelen
Belysningen av vreden och innerbelysning fungerar men tändningen för sido-/ bakre brännare fungerar inte	Tändningsknappen fungerar inte korrekt Tändningsblocket fungerar inte ordentligt	Byt tändningsknappen om ljus lyser när du slår på strömbrytaren Kontrollera anslutningarna i kontrollpanelen om inget ljus tänds när det slås på då kontakt kan ha lossnat Byt ut tändningsmodulen om ljuset tänds och tändgnista hörs

Problem	Möjliga orsaker	Lösning
Gnista syns och gnistljud uppstår men den tänder inte.	Avståndet mellan elektroderna är för stort eller för litet	Justera avståndet mellan elektroderna om sidobrännaren inte antänds Justera avståndet mellan elektroden och den bakre brännaren om den bakre brännaren inte antänds
Vredet och omkopplarlamporna blinkar åtta gånger med 0,5 sekunders intervall och stängs sedan av.	Batterierna är låga	Byt ut batterierna

BEHÅLL DITT KVITTO SOM ETT BEVIS AV INKÖPET FÖR ATT BEKRÄFTA DIN GARANTI.

Beställning av ersättningsdelar

Garantiinformation

SE

MODELL: _____

INKÖPSDATUM: _____

SERIENUMMER: _____

(Registrera information här för enklare referens)

För reservdelar och reklmationsarenden, kontakta ditt inköpsställe.

Innan du kontaktar ditt inköpsställe, besök Napoleons webbplats för mer utförliga instruktioner om rengöring, underhåll, felsökning och byte av delar på www.napoleon.com.

För att behandla ett reklamationsärende behöver vi följande information:

1. Enhetens modell och serienummer.
2. Artikelnummer samt beskrivning.
3. En kortfattad beskrivning av problemet (”trasig” räcker inte).
4. Inköpsbevis (kopia på fakturan eller kvitto).

I vissa fall kan Napoleon begära att delarna returneras för kontroll innan ersättningsdelar tillhandahålls.

Innan ni åberopar garantin var medvetna om att följande inte omfattas:

- Kostnad för frakt, arvode eller exporttullar.
- Arbetskostnad för borttagande och ommontering.
- Kostnader för servicesamtal för att diagnostisera problem.
- Felfärgning av delar i rostfritt stål.
- Felaktigheter orsakade av bristande rengöring och underhåll eller användning av olämpliga rengöringsmedel (ugnsrengöring).

VAR FÖRSIKTIG! Under uppackning och montering rekommenderar vi att du använder arbetshandskar och säkerhetsglasögon som skydd. Även om vi anstränger oss för att göra monteringen så problemfri och säker som möjligt, kännetecknas den av färdiga ståldelar som kan ha skarpa kanter och hörn som kan orsaka skärskador om de inte hanteras på rätt sätt.

VARNING! Byggnadsmaterial och damm från murningsarbete kan orsaka ytskador på enheten och dess tillbehör. Det bästa alternativet är att installera enheten efter att konstruktionen är klar och arbetsplatsen städats. Om komponenterna måste installeras innan konstruktionen slutförs, måste utsatta ytor täckas för att förhindra korrosion. Alla ytor måste rengöras när konstruktionen är klar. Använd inte saltsyra för att rengöra ytor från murningsrester då kalken som finns i vissa byggmaterial är starkt frätande. Under härdningsperioden, 1 - 2 månader, rekommenderas att en polish eller vax för rostfritt stål (bilvax fungerar) används för att förhindra direkt kontakt med kalkmaterialen

Komma igång

1. **Avlägsna alla paneler, hårdvara och grillhuvud från kartongen. Lyft på locket och ta bort eventuella delar som finns paketerade inuti. Använd detaljlistan för att säkerställa att alla nödvändiga delar medföljer.**
2. Förstör inte förpackningen förrän gasolgrillen har monterats i sin helhet och fungerar till din belåtenhet.
3. Montera grillen där den ska användas. Lägg ner kartong eller en handduk för att förhindra att delar försvinner eller skadas under monteringen.
4. **De flesta delarna av rostfritt stål levereras med en skyddsplast som måste tas bort innan du använder grillen. Den skyddande plasten har i vissa fall tagits bort vid tillverkningsprocessen och kan då ha lämnat efter sig en rest som kan uppfattas som repor eller skador. För att ta bort denna rest, torka kraftfullt av delen i samma riktning som stålet blivit borstat.**
5. Följ alla instruktioner i den ordning som de visas i denna handbok.
6. Två personer krävs för att lyfta på grillhuvudet på den monterade grillvagnen.

Om du har några frågor om grillens montering eller drift, eller om det fanns några skadade eller saknade delar, ring vår kundtjänstavdelning på 1-866-820-8686 kl. 9.00-17.00 (EST).

VERKTYG KRÄVS FÖR MONTERING (ingår ej)

10 mm

ÖPPNINGSSTORLEKAR FÖR INBYGGD ENHET

SE

MODELL	ÖPPNINGSSTORLEKAR			ANTECKNINGAR
	W	D	H	
BIPRO500	781mm	524mm	225mm	UTAN BI-3323-ZCL
INBYGGD SIDOBRÄNNARE	324mm	419mm	114mm	ÖPPNING PÅ MINST 32 CM^2 MÅSTE FINNAS FÖR SIDOBRÄNNARENS FÖRBRÄNNINGSLUFT

VARNING! Denna grill är konstruerad för montering i brännbar konstruktion med noll avstånd endast när artikel. BI-3323-ZCL används och måste installeras gällande förekommande lands byggtekniska reglemente och förordning.

VARNING! Om du inte installerar med nollavstånds kabinett, använd endast obrännbara material (certifierad klass A enligt EN 13501-1-standard) när du omsluter enheten (t ex stålreglar, cementskiva, keramikplattor, marmor, färg etc.). Använd inte trä eller gips.

OBSERVERA: STOMMAR FÖR TILLBEHÖR ÖVERLAPPAR ÖPPNINGEN MED 44 MM PÅ ALLA FYRA SIDORNA

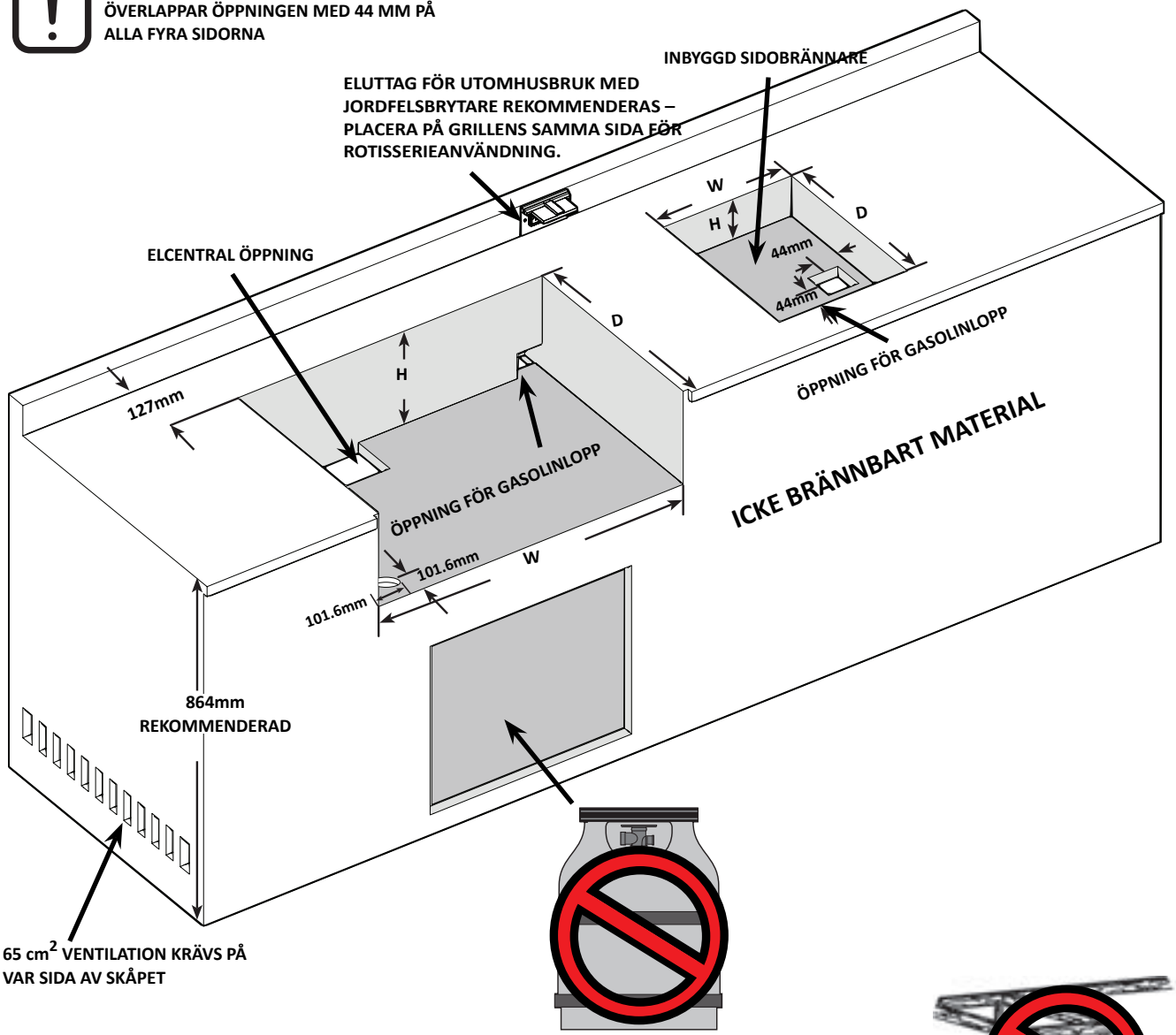

VARNING! SKÅPSTOMME, SKÅP OCH BÄNK MÅSTE VARA TILLVERKADE AV ICKE BRÄNNBART MATERIAL

ÖPPNINGSSTORLEKAR FÖR INBYGGD ENHET

MODELL	ÖPPNINGSSTORLEKAR			ANTECKNINGAR
	W	D	H	
BIP / BIPRO500 MED BI-3323-ZCL	33 ” 840 mm	22 9/16” 573 mm	9 1/16” 230 mm	

SE

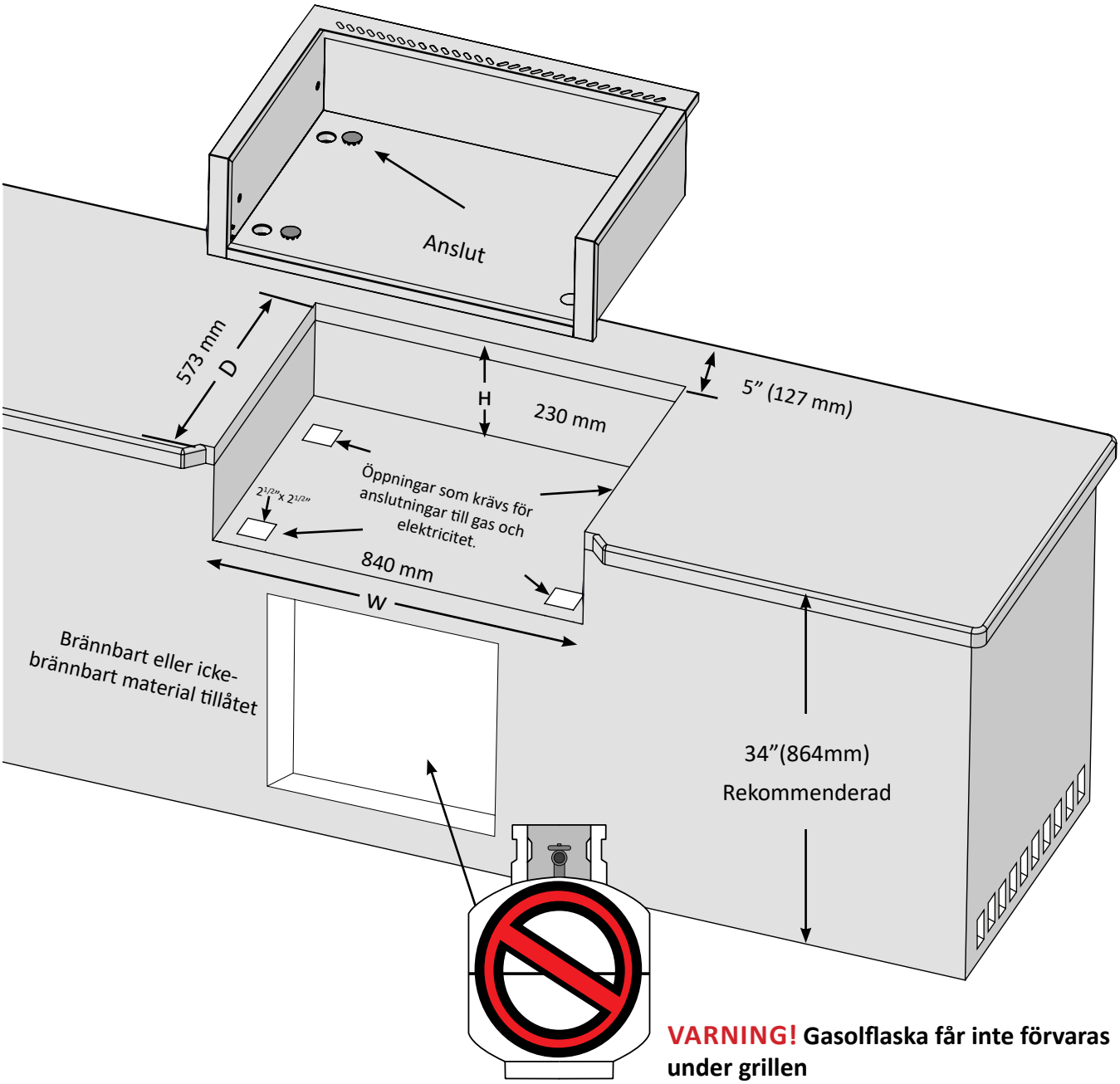

VARNING! Gasolflaska får inte förvaras under grillen

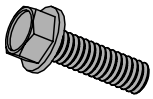

x4 **(Denna monterades på fabriken.)**

N570-0087 (1/4” -20 X 7/8”)

SE

Denna grill är endast utformad för murade, icke brännbara förhållanden och måste installeras och underhållas av en kvalificerad installatör i enlighet med lokala regler.

1. Fäst sidans fästbyglar på var sida om grillen med hjälp av (4) 1/4-20 x 7/8"-skruvar (N570-0087).

2. Lägg den bakre listen tvärsöver öppningens baksida. En klick silikon kan tillföras varje sida av den bakre listen för att hålla den på plats.

3. När enheten sänks på plats, ska kanterna på den bakre listen vara under sidans fästbyglar. Anslut den flexibla tillförselslangen till kopplingen i ändan av förgreningsröret.

4. Hela installationen måste läcktestas innan enheten används.

En klick silikon kan tillföras varje sida av den bakre listen för att hålla den på plats.

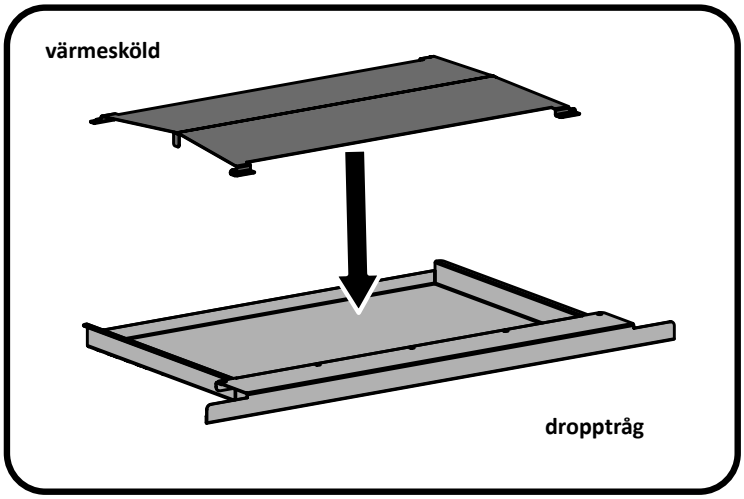
värmesköld
droppträg

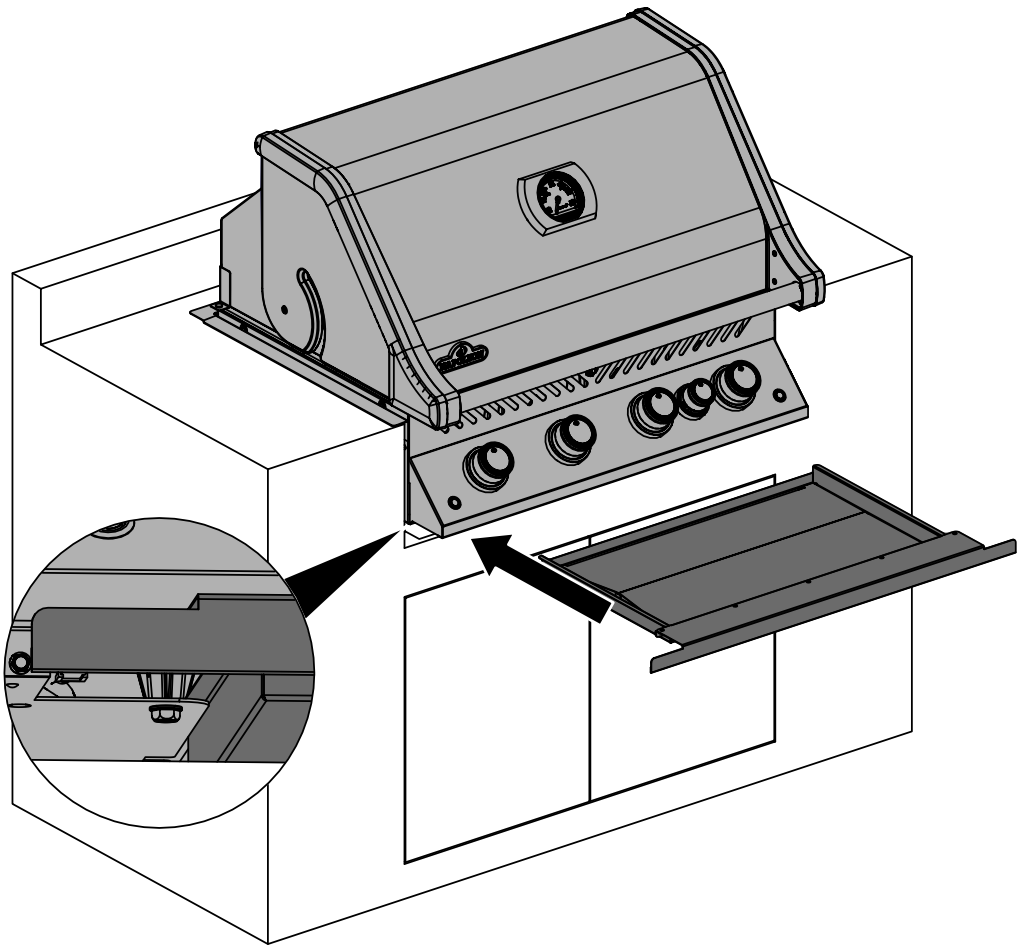

SE

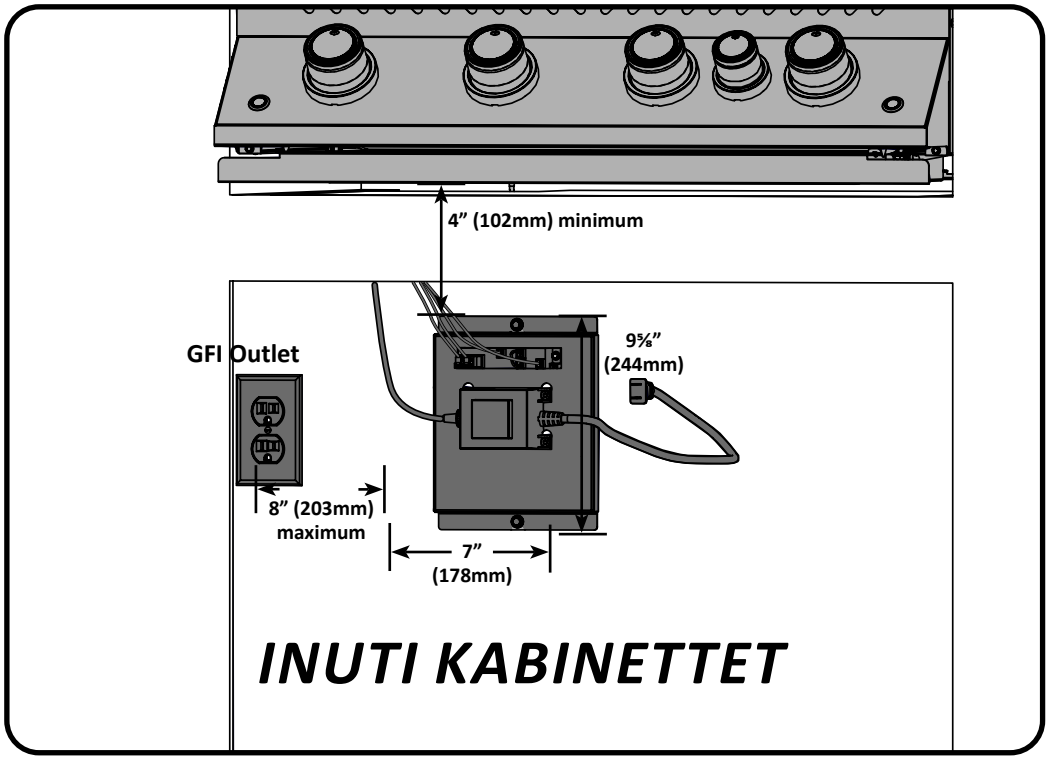

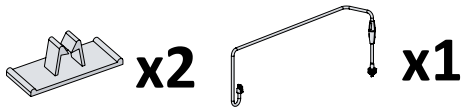

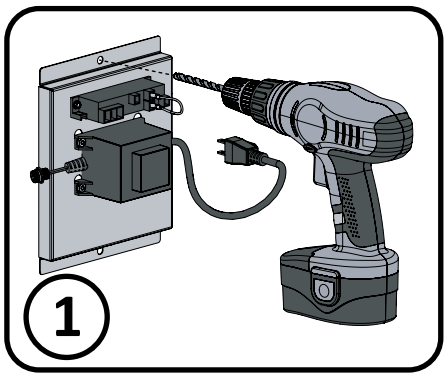

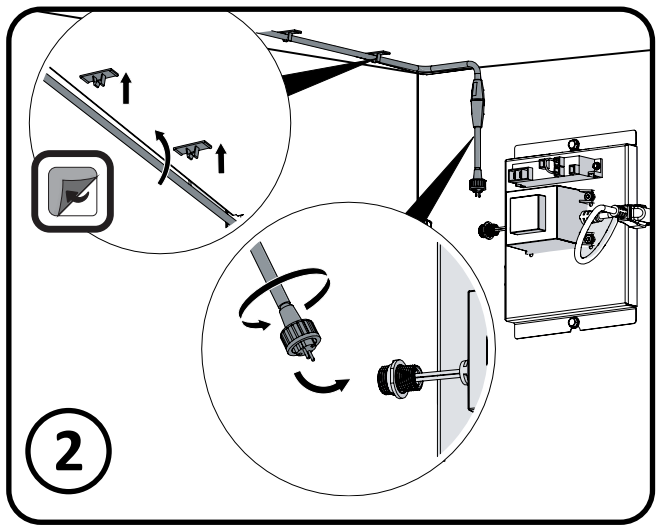

VARNING! Underlåtenhet att följa dessa instruktioner kan leda till skador på egendom, personskada eller dödsfall.

De elektriska system i grillarna förmonteras i en elektrisk låda som måste placeras minst 102 mm under grillbordets undersida, se bild. Fäst den elektriska lådan på insidan av skåpet, se till att ventilationshålen inte är blockerade.

Anslut strömkabel till ett uttag som är anslutet till en jordfelsbrytare. Ta aldrig bort jordkontakten och använd aldrig en adapter med endast 2 stift.

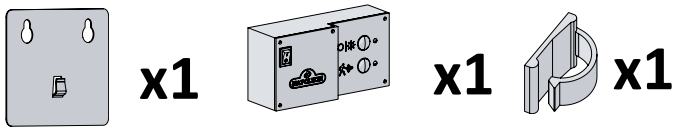
x1
x1
x1

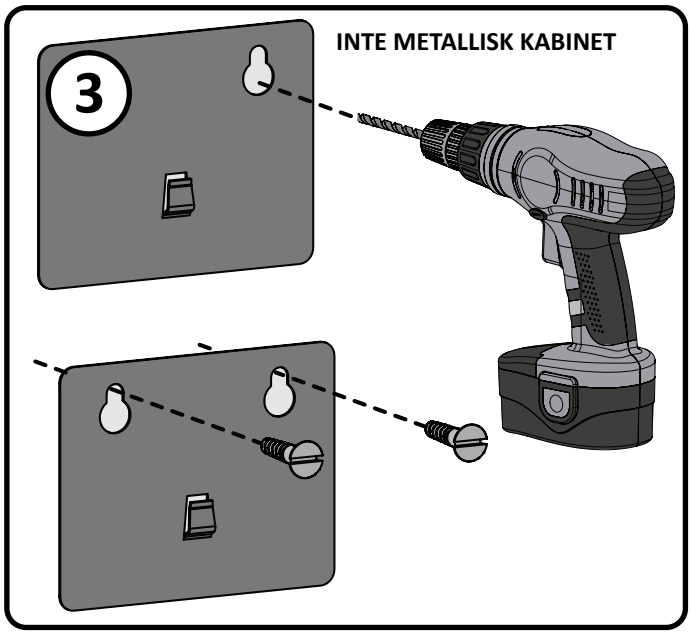
3
INTE METALLISK KABINET

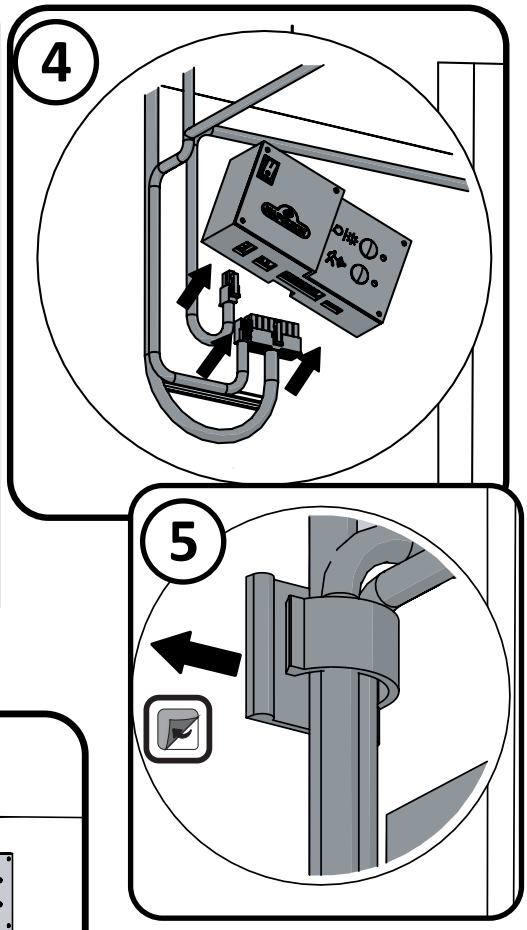
4
5

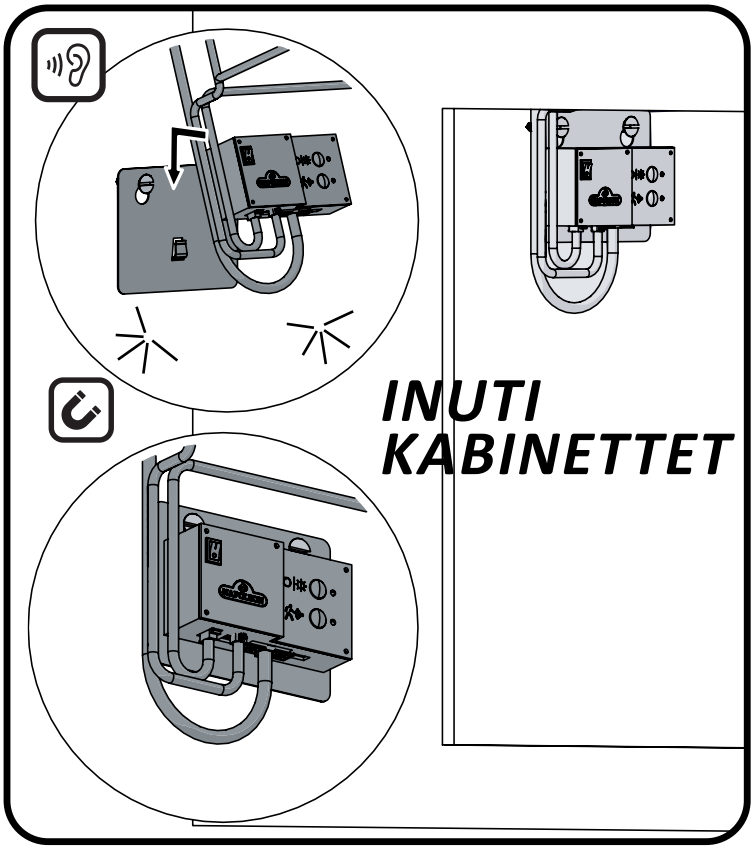
INUTI
KABINETTET

SE

IM-UGC500

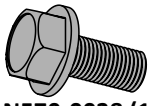

x2

N570-0038 (1/4”-20 X 1/2”)

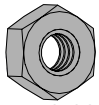

x2

N450-0008 (1/4”-20)

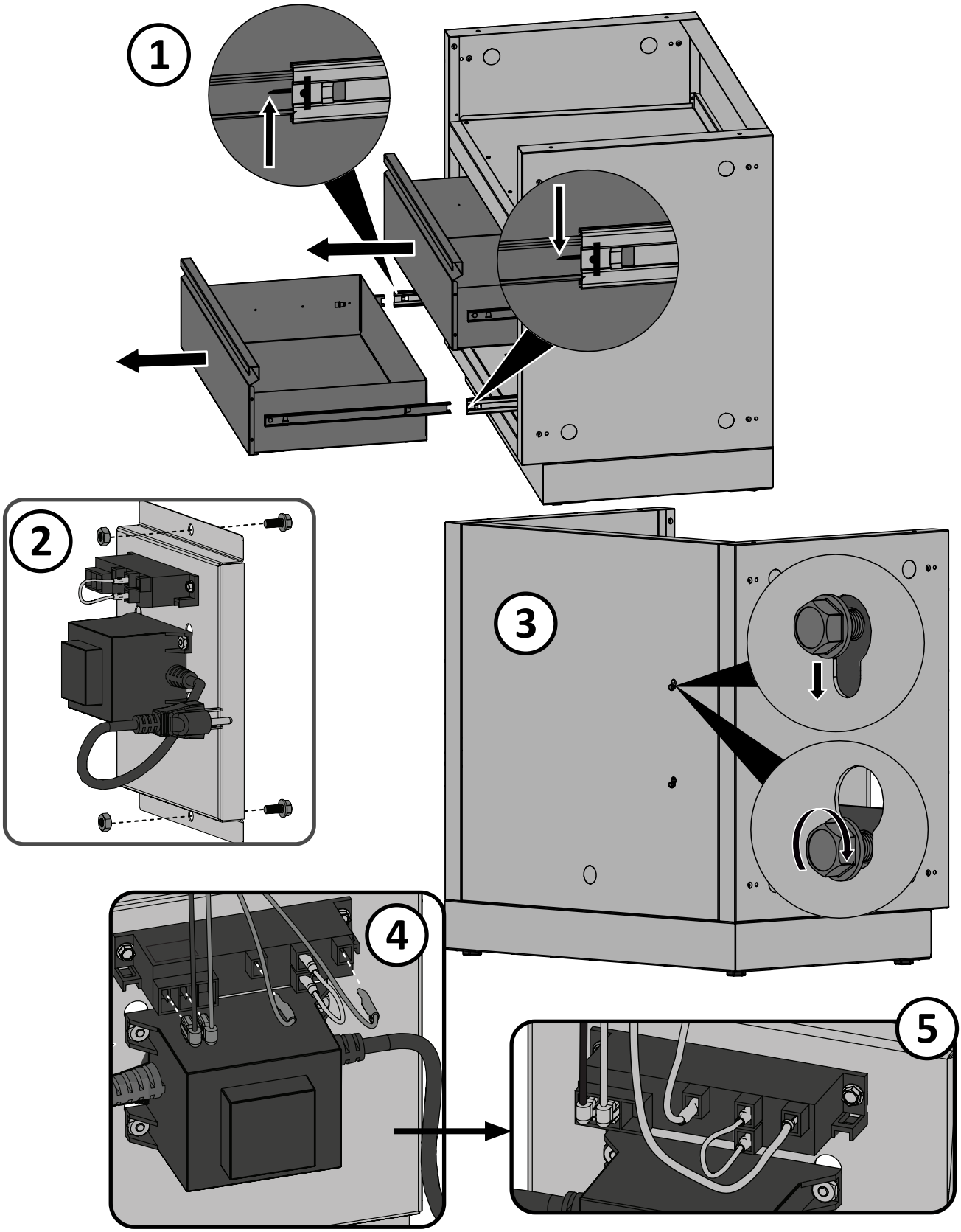

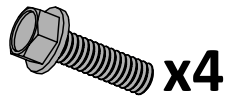

(Denna monterades på fabriken.)

N570-0087 (1/4” -20 X 7/8”)

LANDSKAP krävs.
(INGÅR EJ)

IM-UGC500

SE

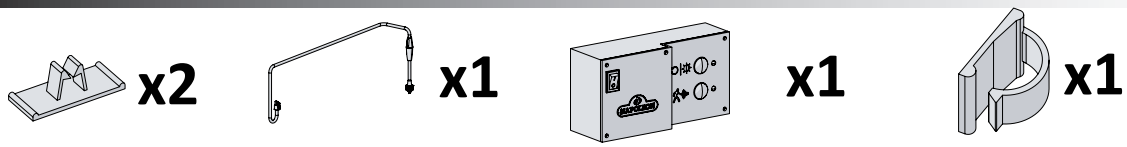

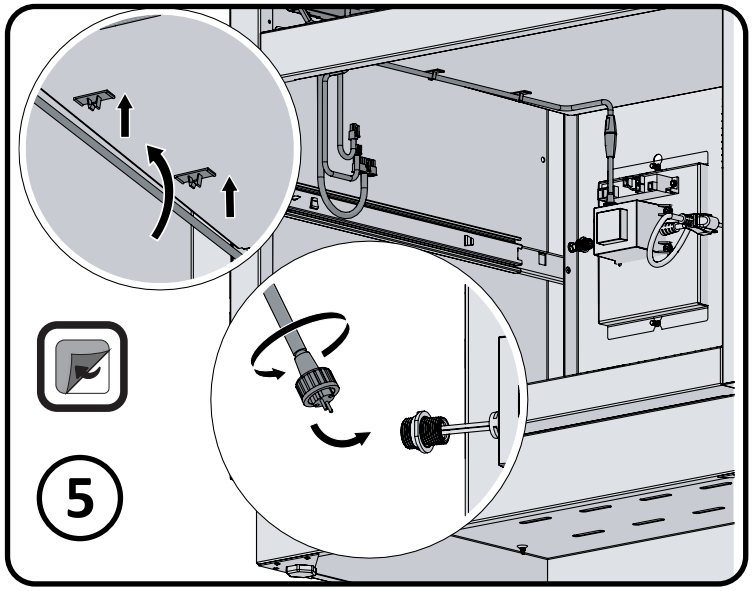

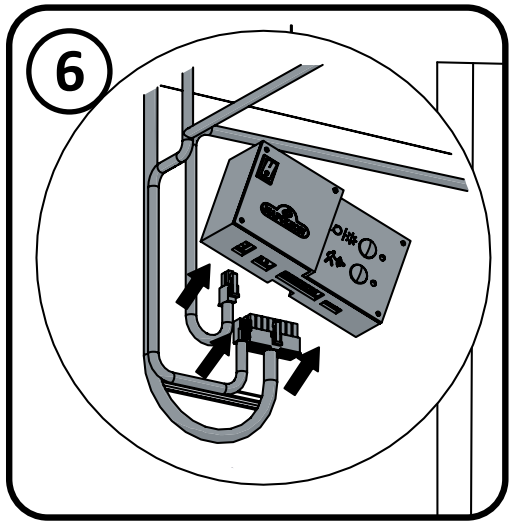

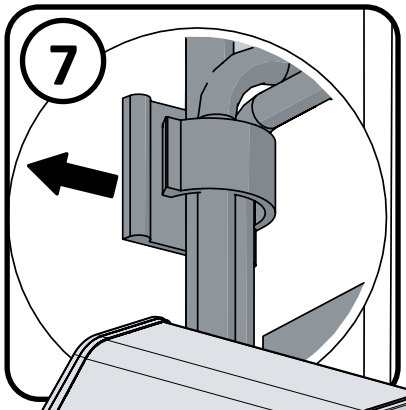

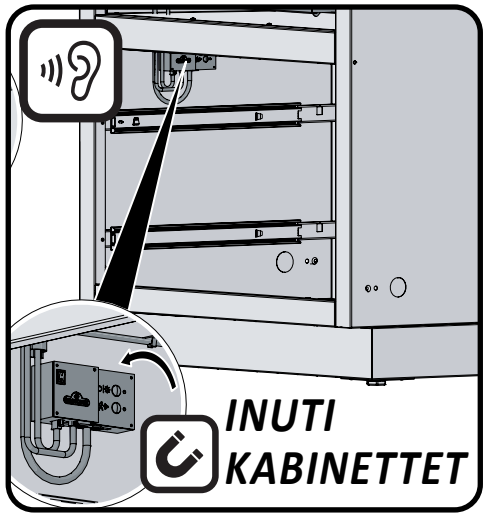

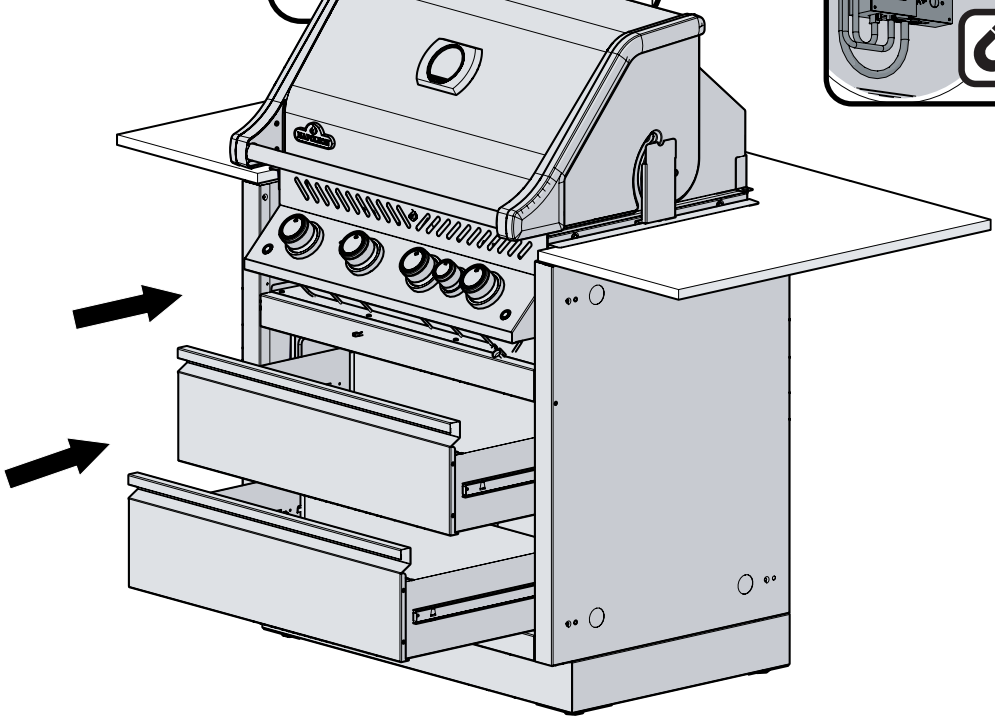

SE

Monteringsanvisningar för vindavvisare

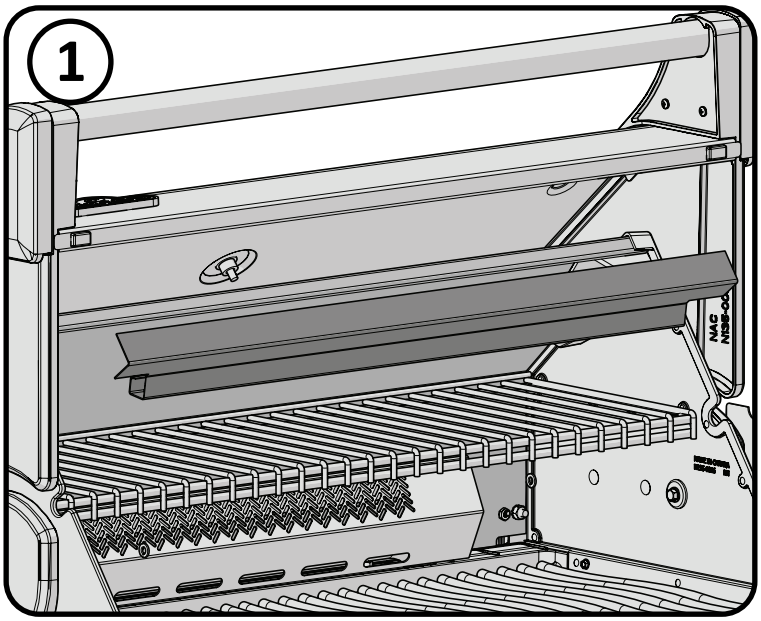

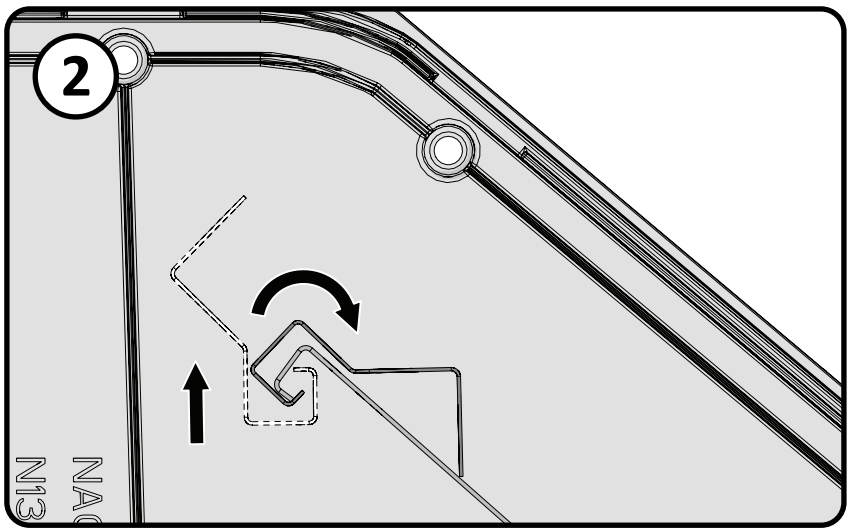

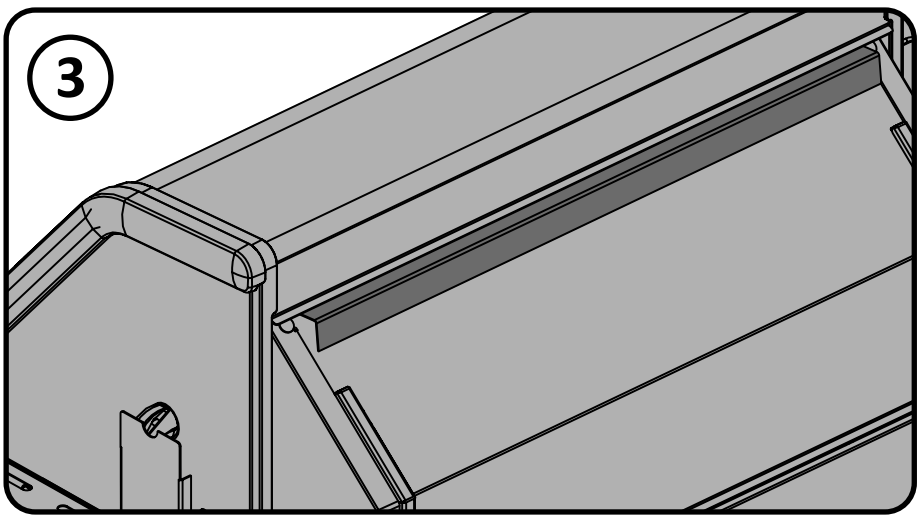

SE

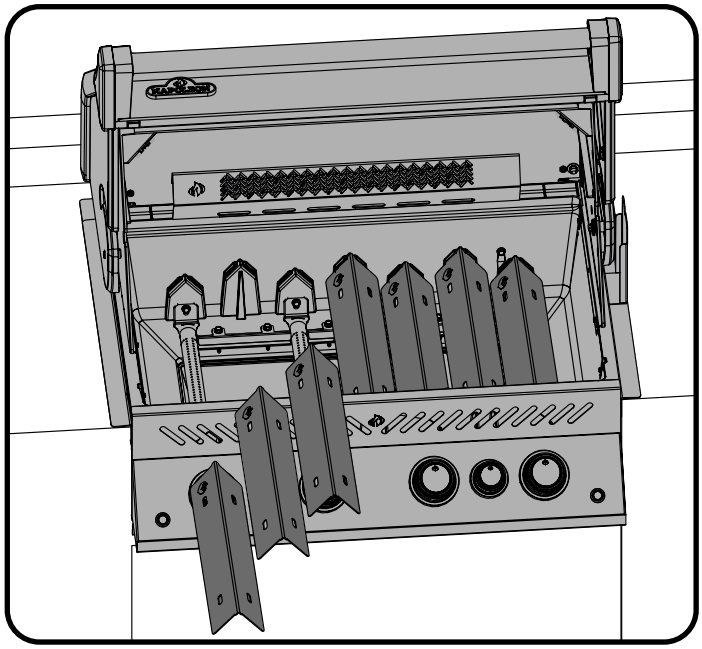

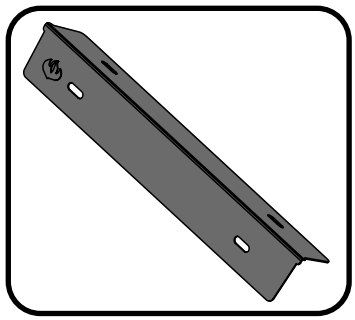

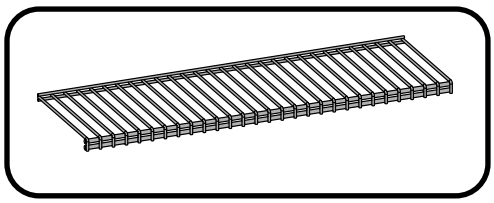

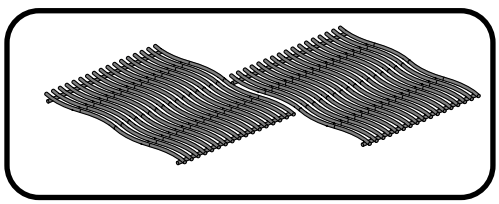

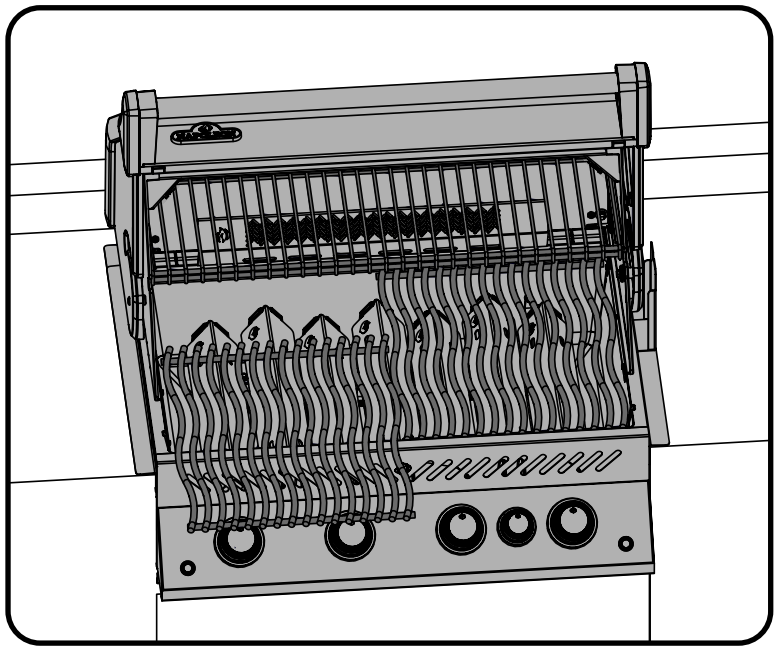

Tillhandahållen etikett

Ta loss den medföljande varningsetiketten och klista fast på synlig plats på grillen.

Instruktioner för läcktest

VARNING! Läcktest måste utföras årligen samt var gång en tub ansluts eller om någon del av gassystemet byts ut.

VARNING! Använd aldrig en öppen låga för att leta efter gasläckor. Se till att inga gnistor eller öppna lågor finns i området när du letar efter läckor. Gnistor eller öppna lågor resulterar i brand eller explosion, egendomsskada, allvarlig kroppsskada eller dödsfall.

Läcktest: Detta måste utföras innan grillen används första gången, årligen samt var gång någon gaskomponent har bytts ut eller reparerats. Rök inte medan testet utförs och avlägsna allt som kan antändas. Läs mer i Diagram för läcktest för att se vilka områden som ska kontrolleras. Stäng av alla brännarreglage. Slå på ventilen för gastillförsel.

Pensla på en lösning av hälften flytande två och hälften vatten på alla skarvar och kopplingar på reglage, slang, grenrör och ventiler.

Bubblor indikerar en gasläcka. Dra antingen åt de lösa skarvarna eller byt ut delen mot en som rekommenderas av Napoleons kundtjänst och låt en auktoriserad gasinstallatör kontrollera grillen.

Slå genast av gastillförseln om läckan inte kan stoppas. Koppla från gastillförseln och låt en auktoriserad gasinstallatör eller försäljare kontrollera grillen. Använd inte grillen förrän läckaget är avhjälpt.

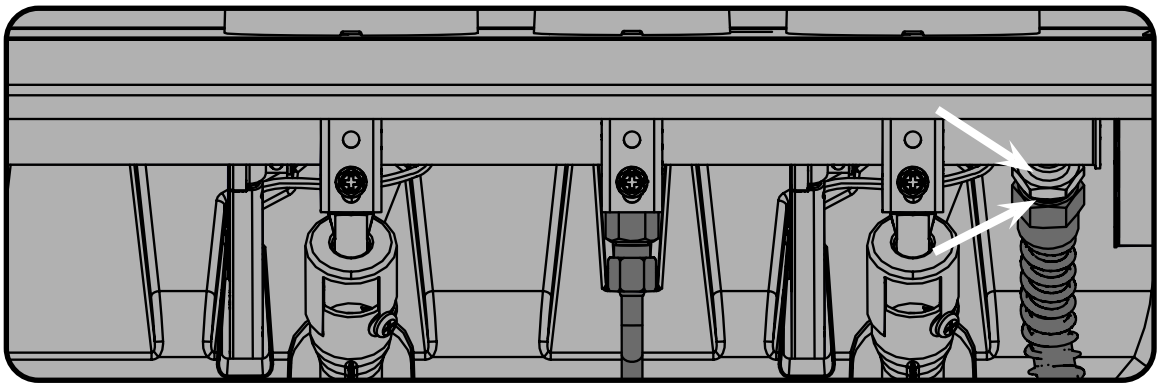

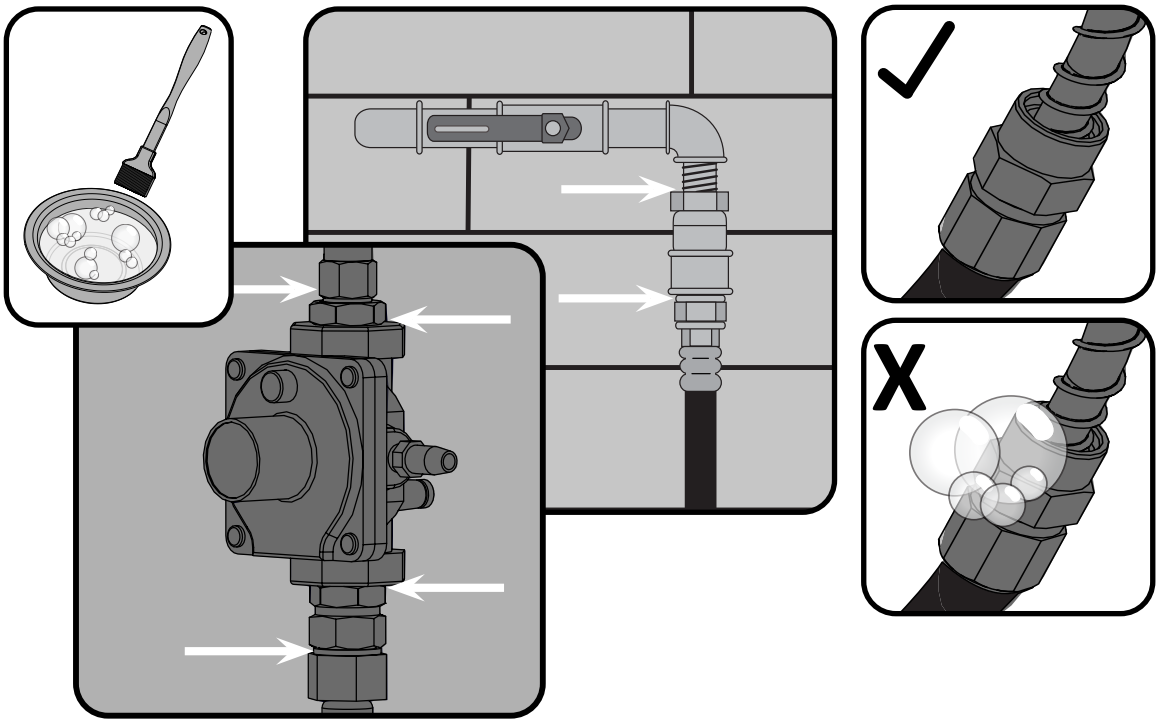

SE

Instruktion för montering av rotisseriekit

(valfri)

Montera rotisseriekitets delar enligt bilden.

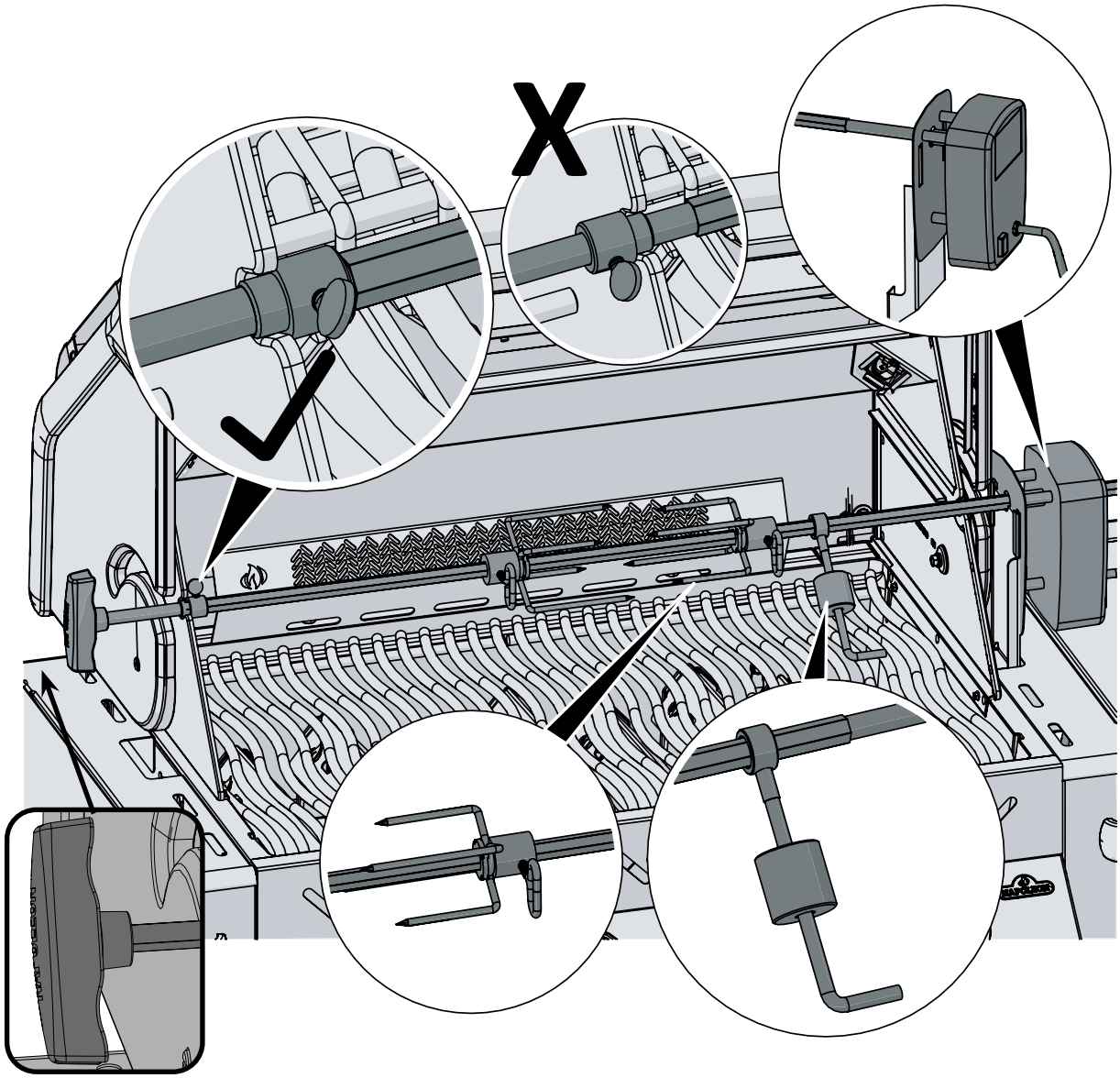

Se till att stoppbussningen på kåpans insida är åtdragen.

Reservdelar/OSALUETTELO

ITEM	PART #	DESCRIPTION	BIPRO500
1	N520-0038	warming rack	x
2	S83014	cooking grids - wave stainless rod	x
3	S87011	cross light bracket kit	x
4	N010-1092-SER	lid pivot hardware kit	x
5	S87001	burner & sear plate kit	x
6	N010-0811-SS	lid assembly - stainless steel	x
	N010-0747-BK	lid assembly - black	x
7	N510-0013	black silicone lid bumper 60A	x
8	N385-0308-SER	NAPOLEON logo	x
9	N715-0091	trim left side lid casting	x
10	S91005	temperature gauge	x
11	N715-0092	trim right side lid casting	x
12	N010-0933	hood assembly	x
13	N200-0110	light wire cover	x
14	N570-0012	1/4"-20 X 5/8 carriage bolt	x
15	W735-0011	3/4" washer	x
16	N450-0006	1/4" - 20 nut	x
17	N350-0072	housing left light	x
18	N402-0017	light	x
	W387-0006	replacement bulb	ac
19	N350-0073	housing right light	x
20	N450-0009	10-24 nut	x
21	N570-0112	10-24 x 5/8" screw	x
22	N010-1171-SER	control panel	p
	N010-1172-SER	control panel	n
23	N010-1137	control panel wire harness	x
24	N010-0712	manifold assembly	p
	N010-0713	manifold assembly	n
25	N660-0009	switch	x
26	N570-0078	M4 x 8mm screw	x
27	N385-0348	logo	x
28	N585-0098	switch heat shield	x
29	N010-1097	large control knob bezel	x
30	N380-0035-CL	burner control knob large	x
31	N380-0034-CL	burner control knob small	x
32	N010-1098	small control knob bezel	x
33	N010-1211	logo light bracket assembly	x
34	N475-0489	control panel	x

Reservdelar/OSALUETTELO

ITEM	PART #	DESCRIPTION	BIPRO500
35	N080-0292	lid stop bracket right	x
36	N080-0291	lid stop bracket left	x
37	N570-0008	#8 x 1/2" screw	x
38	N240-0001	rear burner electrode	x
39	N570-0139	1/4-20 x 13/32" screw	x
40	N570-0087	1/4-20 x 7/8" screw	x
41	N100-0045-SER	rear burner	x
42	N350-0069	rear burner housing	x
43	N200-0120-GY1SG	back cover	x
44	N010-1090-SER	base casting	x
45	N080-0213	bracket unit mount	x
46	N080-0282-GY1HT	bracket, unit mounting	x
47	N475-0016	rotisserie mount	x
48	N570-0086	#14 x 1/2” screw	x
49	N715-0094	rear trim	x
50	N585-0083	heat shield	x
51	N010-0723	drip pan	x
52	N720-0058	rear burner supply tube	x
53	N010-0281	manifold flex connector	x
54	N570-0068	#14 x 1/2" screw stn stl	x
55	N010-0736	rear burner orifice assembly	p
	N010-0737	rear burner orifice assembly	n
56	W445-0031	union fitting 3/8"	x
57	N010-1223	electrical panel assembly CE	x
	N010-1225	electrical panel assembly GB	x
58	N707-0014	transformer CE	x
	N707-0013	transformer GB	x
59	N475-0369-GY1SG	electrical panel	x
60	N357-0022	electronic ignition - 4 spark	x
61	N750-0034	wire connector igniter	x
62	N750-0048	ground wire	x
63	N750-0069	control box wire harness	x
64	N750-0082	halogen light wire	x
65	N190-0005	control box	x
66	N475-0495	control box mount	x
67	W160-0095	small wire clip	x

Reservdelar/OSALUETTELO

ITEM	PART #	DESCRIPTION	BIPRO500
68	N160-0039	large wire clip	x
69	N450-0008	1/4"-20 nut	x
70	N080-0442	mounting bracket assembly	x
71	N530-0023-SER	regulator step down	p
	N530-0026-SER	regulator step down	n
	N215-0016	wind deflector	x
	69213	rotisserie kit -UK	ac
	69212	rotisserie kit - CE	ac
	69233	rotisserie kit commercial -UK	ac
	69232	rotisserie kit commercial - CE	ac
	61501	cover	ac
	56040	cast iron griddle	ac
	67732	charcoal tray	ac

p - propaani
x - standard

n - maakaasun
ac - tarvikkeet

p - endast propanenheter
x - standard

n - endast naturgasenheter
ac - leveranser

BIPRO500RB

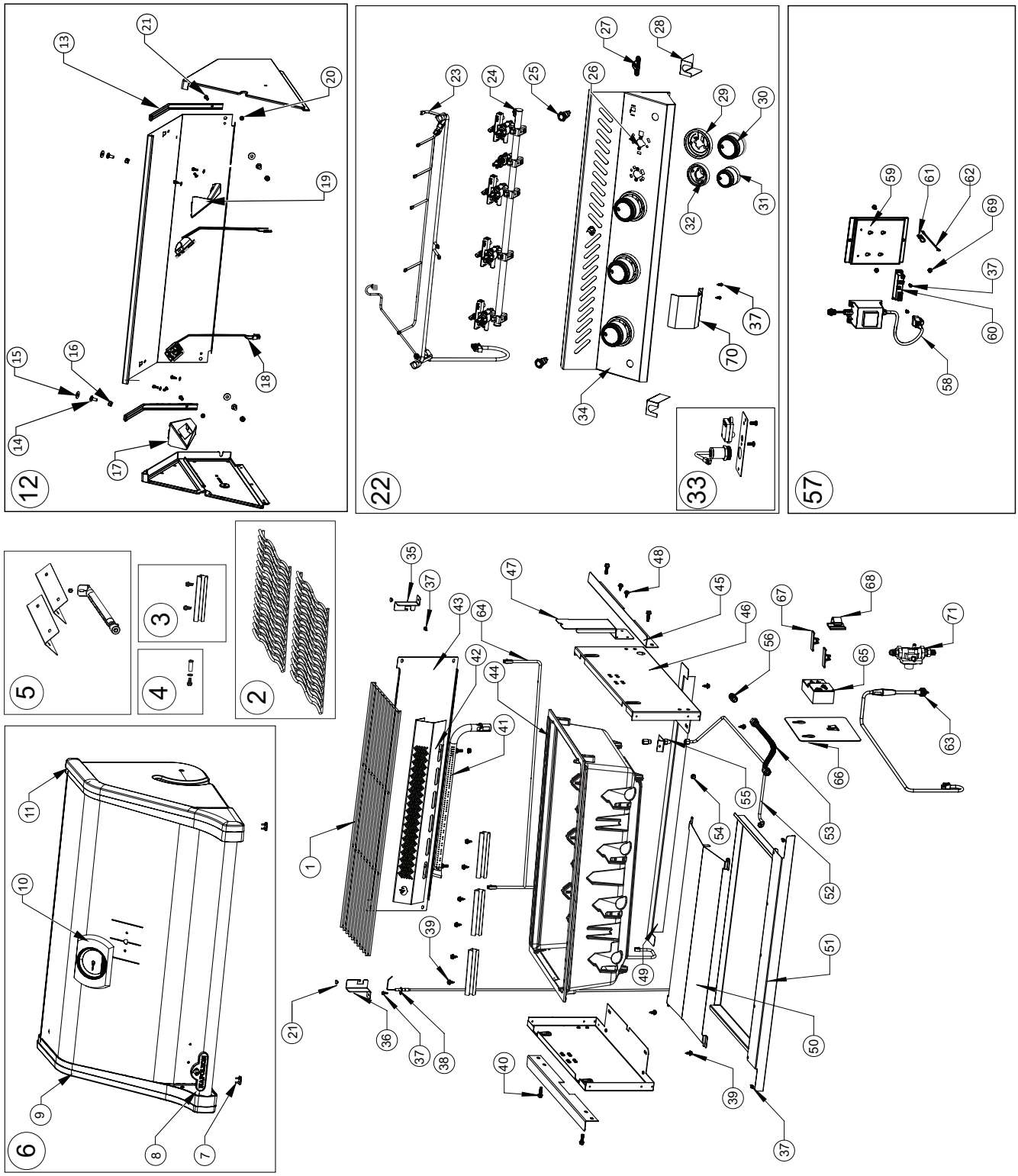
12
22
33
57
5
3
4
2
6
1
7
8
9
10
11
13
14
15
16
17
18
19
20
21
23
24
25
26
27
28
29
30
31
32
34
35
36
37
38
39
40
41
42
43
44
45
46
47
48
49
50
51
52
53
54
55
56
58
59
60
61
62
63
64
65
66
67
68
69
70
71

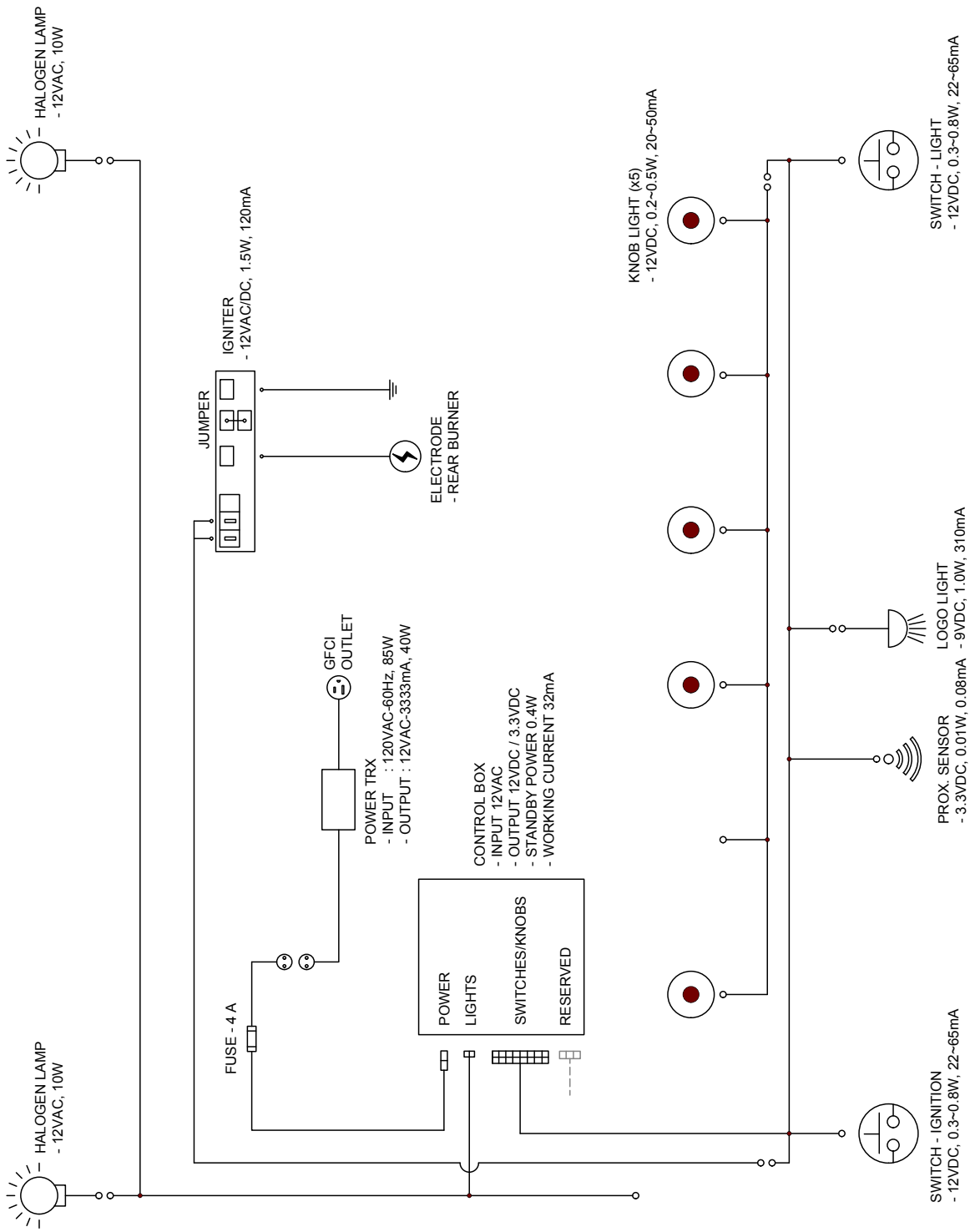
HALOGEN LAMP
- 12VAC, 10W
IGNITER
- 12VAC/DC, 1.5W, 120mA
JUMPER
ELECTRODE
- REAR BURNER
GFCI
OUTLET
POWER TRX
- INPUT : 120VAC-60Hz, 85W
- OUTPUT : 12VAC-3333mA, 40W
CONTROL BOX
- INPUT 12VAC
- OUTPUT 12VDC / 3.3VDC
- STANDBY POWER 0.4W
- WORKING CURRENT 32mA
POWER
LIGHTS
SWITCHES/KNOBS
RESERVED
FUSE - 4 A
HALOGEN LAMP
- 12VAC, 10W
KNOB LIGHT (x5)
- 12VDC, 0.2~0.5W, 20~50mA
SWITCH - LIGHT
- 12VDC, 0.3~0.8W, 22~65mA
LOGO LIGHT
- 9VDC, 1.0W, 310mA
PROX. SENSOR
- 3.3VDC, 0.01W, 0.08mA
SWITCH - IGNITION
- 12VDC, 0.3~0.8W, 22~65mA

NAPOLEON PRODUKTGARANTI

De nuvarande garantivillkoren gall er for produkter kiipta efter 1 januari 2022.

Läs detaljerad information om din garanti i din bruksanvisningen för Napoleon-grillen.

FÖR PRESTIGE®/PRO™ GRILLVAGNAR OCH INBYGGDA GRILLAR
Presidents begränsade livstidsgaranti på Napoleon gasgrillar

NAPOLEON garanterar att komponenterna i din nya NAPOLEON-produkt kommer att vara fria från defekter i material och tillverkning från inköpsdatum under en period av:

Aluminiumgjutgods/ram i rostfritt stål	Livstid*
Lock i rostfritt stål	Livstid*
Porslinsemaljerat lock	Livstid*
Matlagningsgaller i rostfritt stål	Livstid*
Sidobord i rostfritt stål	Livstid*
Rörbrännare i rostfritt stål	10 år plus livstid
Porslinsbelagda matlagningsgaller i gjutjärn	10 år plus livstid
Flamskyddsinsatser i rostfritt stål	5 år plus livstid
Infraröd brännare i rostfritt stål för grillspett	5 år plus livstid
Nedre keramisk infraröd brännare eller keramisk infraröd sidobrännare (exklusive galler)	5 år plus livstid
Keramisk infraröd brännare för grillspett (exklusive galler)	5 år plus ld
Alla övriga delar	2 år

plus livstid avser en förlängd garantiperiod, under vilken vi levererar reservdelar till köparen till 50 % av det aktuella försäljningspriset under grillens livstid*.
plus 15 avser en förlängd garantiperiod, under vilken vi levererar reservdelar till köparen till 50 % av det aktuella försäljningspriset för ytterligare 15 år.
plus 10 avser en förlängd garantiperiod, under vilken vi levererar reservdelar till köparen till 50 % av det aktuella försäljningspriset för ytterligare 10 år.

***Livstid** avser en garantiperiod på 30 år.

Denna garanti gäller i: Europeiska unionen, Schweiz, Andorra, San Marino, Norge, Island och Liechtenstein.

Kundens lagliga rättigheter vid defekter i enlighet med WKRL - (EU) 2019/711) påverkas, begränsas eller ändras inte av den föreliggande garantin. Utövandet av lagstadgade rättigheter ska ske kostnadsfritt.

GARANTIVILLKOR OCH BEGRÄNSNINGAR

NAPOLEON garanterar att dess produkter är fria från defekter uteslutande till den ursprungliga köparen och endast under förutsättning att köpet ägde rum genom en officiell NAPOLEON-återförsäljare. Följande villkor och begränsningar gäller:

Den nuvarande tillverkargarantin kan inte överföras eller förlängas under några som helst omständigheter eller av någon av våra representanter. Installationen av gasgrillen måste utföras av en licensierad och auktoriserad servicetekniker eller underleverantör.

Installationen ska ske i enlighet med de medföljande installationsanvisningarna samt alla lokala och nationella bygg- och brandföreskrifter.

Denna begränsade garanti täcker inte skador orsakade genom felaktig användning, bristande underhåll, fettbrand, miljöexponering, olyckor, modifiering, missbruk eller försummelse. Installation av reservdelar från andra tillverkare upphäver den nuvarande garantin. Missfärgning av plastelement på grund av användning av kemiska rengöringsmedel eller exponering för solljus omfattas inte av denna garanti.

Denna garanti utesluter också något av följande: repor, bucklor, färgdefekter, beläggningar, korrosion eller missfärgning orsakade av exponering för värme eller slipande och kemiska rengöringsmedel, samt spån på porslinsbelagda delar och alla komponenter som används vid installationen av gasolgrillen.

Om en del försämras så mycket inom garantiperioden att den inte går att använda (på grund av rost eller genombränning) kommer kunden att få en ersättningsdel.

Efter det första året har NAPOLEON behörighet enligt denna garanti (Presidents begränsade livstidsgaranti, 15 års begränsad garanti, 10 års begränsad garanti, 3 års begränsad garanti) att efter eget gottfinnande avstå från garantiåtaganden genom att återbetala den ursprungliga köparen till värdet av grossistpriset för de aktuella och defekta garantidelarna.

NAPOLEON tar inget ansvar för eventuella installationer, arbetstidskostnader eller andra kostnader eller utgifter i samband med ominstallation av en garantidel. Kostnader av detta slag täcks inte av den nuvarande garantin.

Oavsett eventuella bestämmelser under denna garanti (Presidents begränsade livstidsgaranti, 15 års begränsad garanti, 10 års begränsad garanti, 3 års begränsad garanti), definieras NAPOLEONs ansvar under denna garanti av det föregående och täcker inte några tillfälliga, följdriktiga eller indirekta skador i vilket fall som helst.

Denna garanti definierar skyldigheter och ansvar för NAPOLEON med avseende på NAPOLEON gasolgrill.

NAPOLEON tar inget ytterligare ansvar i samband med försäljningen av denna produkt och tillåter inte heller att någon tredje part tar på sig något annat ansvar å dess vägnar.

NAPOLEON tar inget ansvar för: överhettning, släckning av låga på grund av miljöfaktorer såsom hård vind eller otillräcklig ventilation.

NAPOLEON tar inget ansvar för eventuella skador på gasolgrillen orsakade av väder, hagel, vårdslös hantering, aggressiva kemikalier eller rengöringsmedel.

Garantianspråk måste åtföljas av inköpskvittot eller en kopia av detta med angivande av serie- och modellnummer.

NAPOLEON förbehåller sig rätten att få produkten eller någon del därav inspekterad av en av dess representanter innan något garantiåtagande fullgörs.

NAPOLEON står inte för fraktkostnader, arbetstidskostnader eller exportavgifter.

GARANT:

NAPOLEON EUROPE | WOLF STEEL EUROPE B.V.
De Riemsdijk 22 | 4004LC | Tiel | Gelderland
Nederländerna
Telefon: +31 345 588 655
Fax: +31 345 588 655
E-post: de.info@napoleon.com

Napoleon products are protected by one or more U.S. and Canadian and/or foreign patents or patents pending.

www.napoleon.com

N415-0541CE-FI-SE