Fabricado por: RANGE OUTDOOR LIVING
3305 Airport Drive, Pittsburg, KS 66762
833-689-8428

Basepoint Business Centre: Rivermead Drive, Westlea, Swindon SN5 7EX Teléfono: 0800-118-2476
J.P. Coenstraat 7, The Bridge, The Hague, 2595 WP, Netherlands. Teléfono: 0800-567-8990

COCINA EXTERIOR TIPO GALERA LANCASTER

MODELO N.º : 2404137, 2601031, 2601000

ADVERTENCIA

Cáncer y daño reproductivo
www.P65Warnings.ca.gov



Visite www.rangeoutdoorliving.com
Para obtener el manual de montaje más actualizado, registrar su producto o solicitar piezas de recambio
Para obtener instrucciones en español, visite
www.rangeoutdoorliving.com

BILT.

INSTRUCCIONES
PASO A PASO
DETALLADAS Y FÁCILES EN 3D
DESCARGUE LA APLICACIÓN GRATUITA

MANUAL DEL PROPIETARIO: DIMENSIONES BÁSICAS DE INSTALACIÓN Y NOTAS DE MONTAJE

Es de vital importancia que comience con la <u>colocación y nivelación</u> de los cimientos o la losa de hormigón para fijar su estructura.

- **Preste mucha atención a los elementos necesarios para cada paso. Asegúrese de utilizar las piezas de montaje correctas en cada etapa. De lo contrario, el montaje será ineficiente.**
- **Recuerde revisar dos veces los servicios subterráneos y los cables eléctricos aéreos.**

Se proporcionan soportes de poste con su estructura, lo que le permite instalarla en forma permanente en una superficie de madera u hormigón nueva o preexistente. <u>Consulte las Instrucciones de anclaje para obtener más detalles y recomendaciones.</u>

- **Se incluyen las piezas necesarias para unir los soportes de poste a la estructura.**
- **Se incluyen las piezas necesarias para montar la estructura en forma permanente en una superficie de hormigón.**
- **Las piezas necesarias para montar la estructura en forma permanente en una plataforma de madera NO se incluyen, y deberán comprarse por separado. Debe asegurarse de que haya un amplio soporte estructural debajo de la plataforma antes de realizar la fijación permanente.**

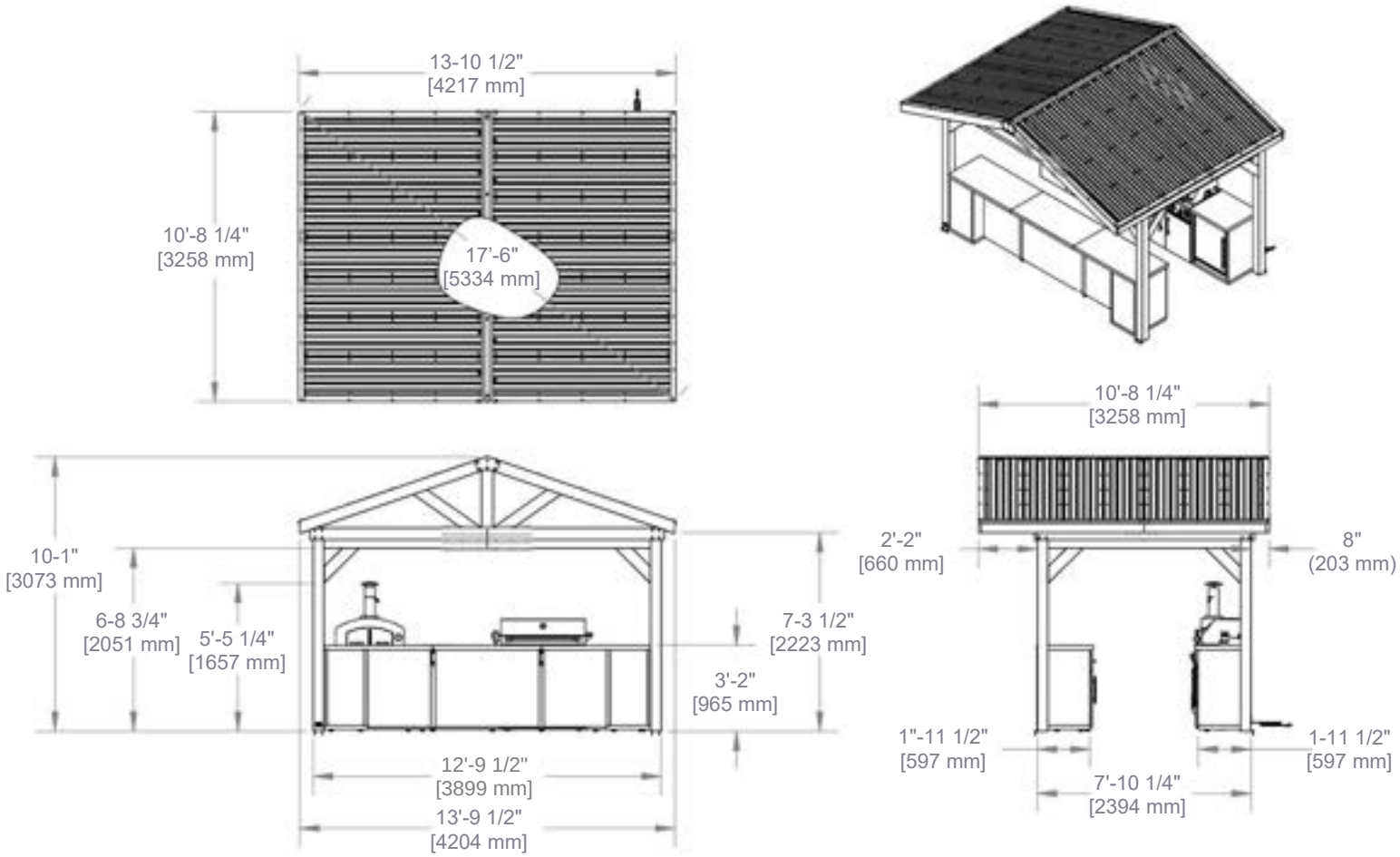

MANUAL DEL PROPIETARIO: DISEÑO DE ANCLAJE.

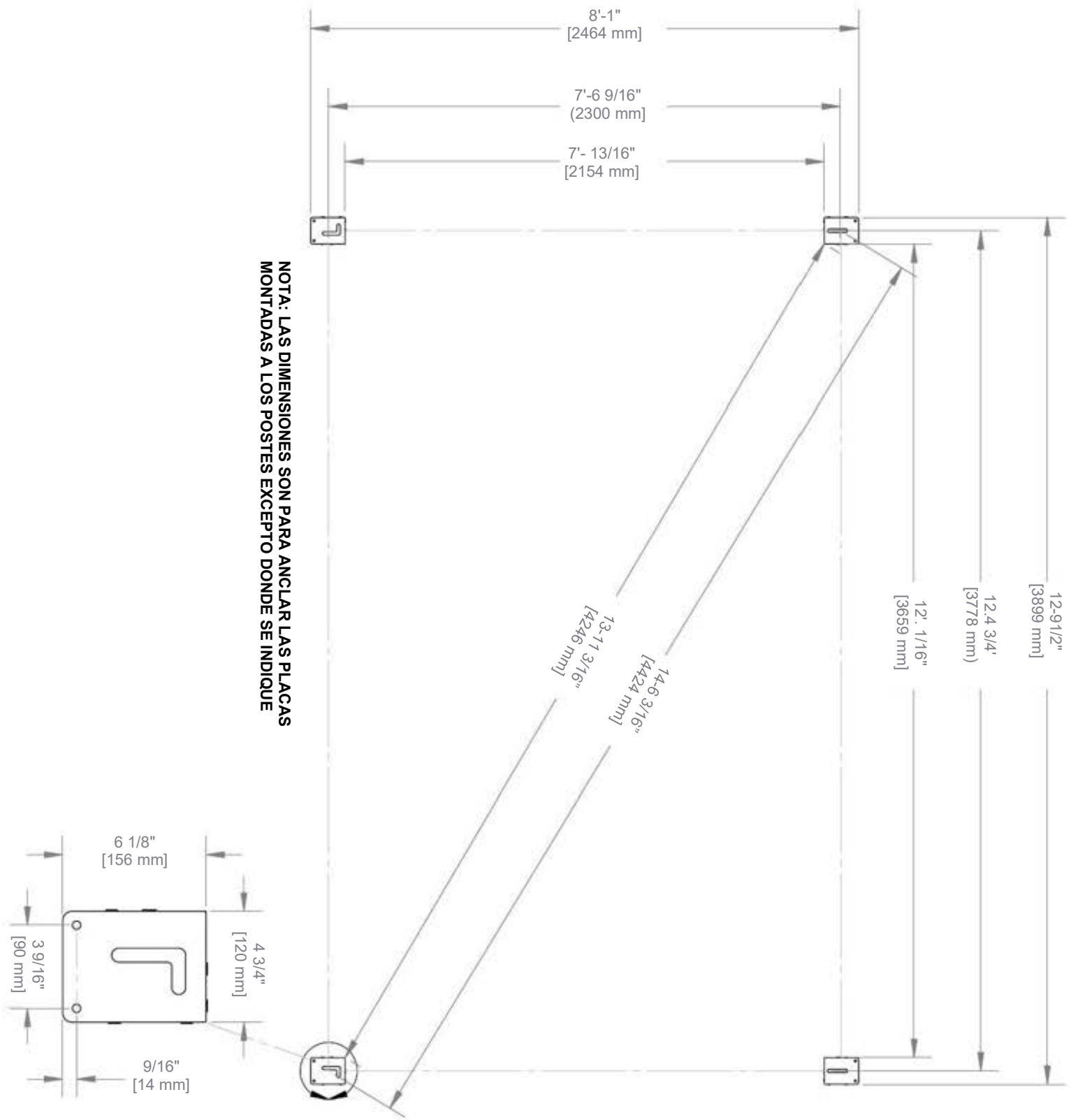

MANUAL DEL PROPIETARIO: DISEÑO DE UTILIDADES

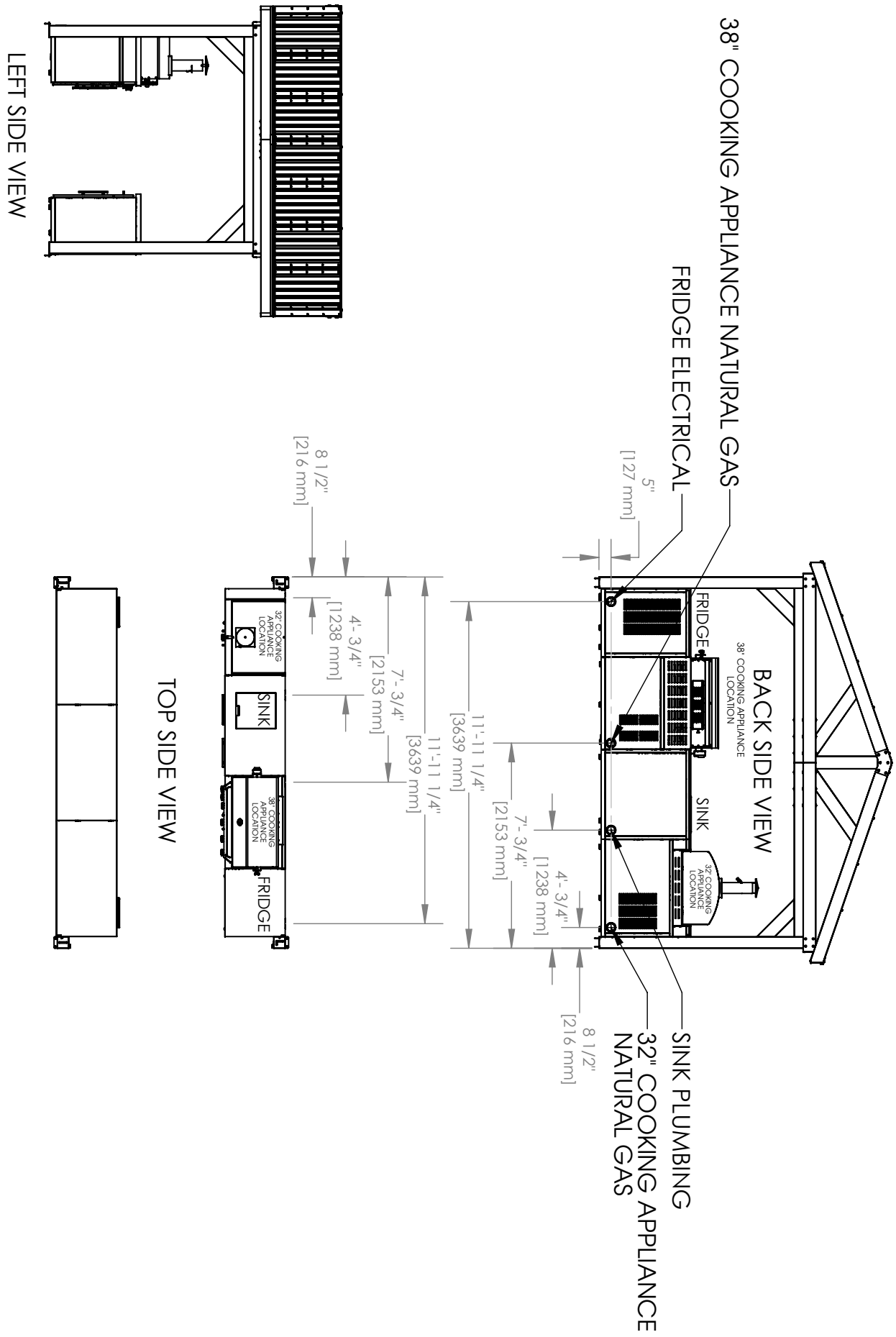

MEDIDAS IMPERIALES REDONDEADAS AL 1/4" MÁS CERCANO

MANUAL DEL PROPIETARIO: IDENTIFICACIÓN DE PIEZAS

COMPONENTES DE METAL (NO A ESCALA)

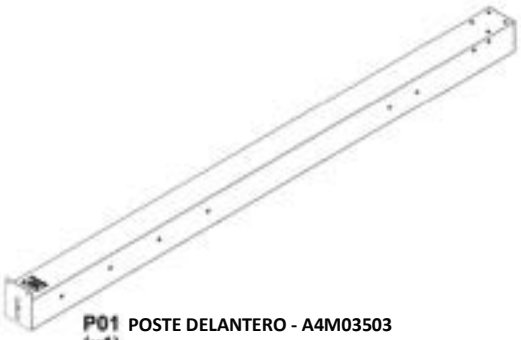

P01 POSTE DELANTERO - A4M03503
(x1) 89 9/16" x 6 1/8" x 4 3/4" (120 x 155 x 2275)

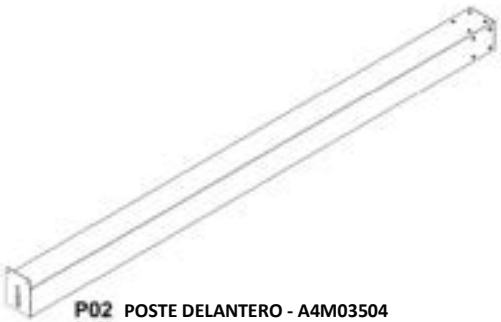

P02 POSTE DELANTERO - A4M03504
(x1) 89 9/16" x 6 1/8" x 4 3/4" (120 x 155 x 2275)

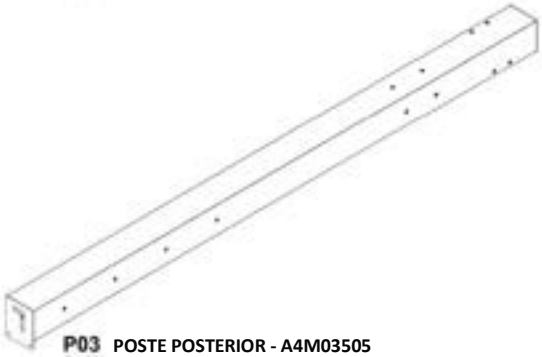

P03 POSTE POSTERIOR - A4M03505
(x1) 89 9/16" x 6 1/8" x 4 3/4" (120 x 155 x 2275)

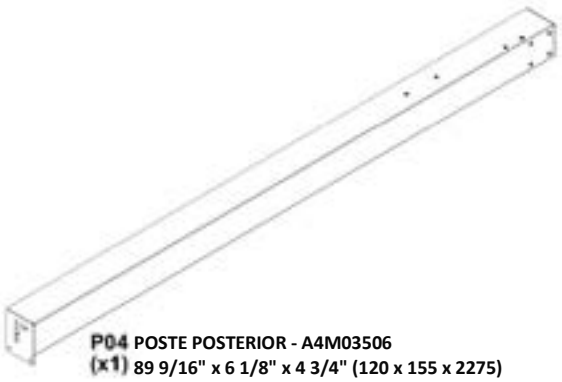

P04 POSTE POSTERIOR - A4M03506
(x1) 89 9/16" x 6 1/8" x 4 3/4" (120 x 155 x 2275)

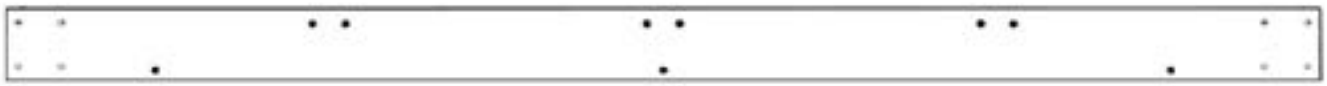

B01 MONTAJE DE VIGA LATERAL - A4M03507
(x2) 94 5/16"x5 1/4"x1 7/16" (36x134x2396)

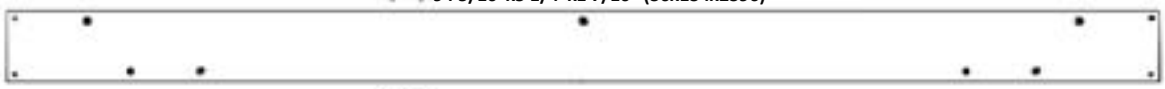

B02 MONTAJE DE VIGA LATERAL - A4M03508
(x2) 84 13/16"x5 1/4"x1 7/16" (36x134x2154)



B03 MONTAJE DE VIGA DELANTERA - A4M03509
(x2) 78 3/16"x5 1/4"x1 7/16" (36x134x1986)

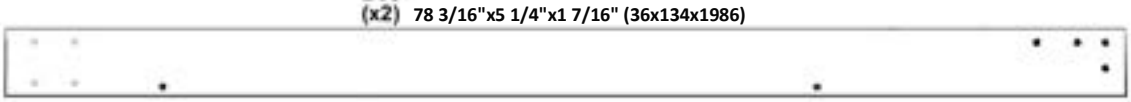

B04 MONTAJE DE VIGA DELANTERA-A4M03510
(x2) 78 3/16"x5 1/4"x1 7/16" (36x134x1986)



B05 MONTAJE DE VIGA DELANTERA - A4M03511
(x2) 72"x5 1/4"x1 7/16" (36x134x1829)

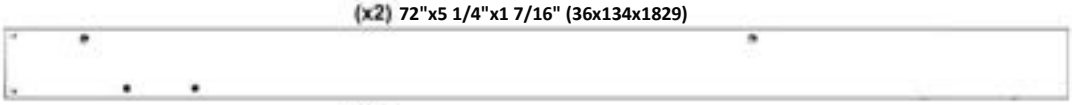

B06 MONTAJE DE VIGA DELANTERA-A4M03512
(x2) 72"x5 1/4"x1 7/16" (36x134x1829)



B07 MONTAJE DE BRAZO DE GABLETE - A4M03513
(x2) 29 3/16"x5 1/4"x1 7/16" (36x134x741)



B08 MONTAJE DE BRAZO DE GABLETE - A4M03514
(x2) 40 1/16"x5 1/4"x1 7/16" (36x134x1017)



B09 MONTAJE DE BRAZO DE GABLETE - A4M03515
(x2) 40 1/16"x5 1/4"x1 7/16" (36x134x1017)

MANUAL DEL PROPIETARIO: IDENTIFICACIÓN DE PIEZAS

COMPONENTES DE METAL (NO A ESCALA)



B10 **MONTAJE DE VIGA DE CUMBRERA - A4M03516**
(x1) **67 1/16"x5 1/4"x1 7/16" (36x134x1704)**



B11 **MONTAJE DE VIGA DE CUMBRERA - A4M03517**
(x1) **61 3/16"x5 1/4"x1 7/16" (36x134x1554)**



B12 **MONTAJE DE VIGA DE GABLETE - A4M03518**
(x2) **88 13/16"x5 1/4"x1 7/16" (36x134x2255)**



B13 **MONTAJE DE VIGA DE GABLETE - A4M03519**
(x2) **88 13/16"x5 1/4"x1 7/16" (36x134x2255)**



B14 **MONTAJE DE PERFIL DE GOTEO - A4M03520**
(x2) **53 11/16"x4 13/16"x1 7/16" (36x122x1364)**

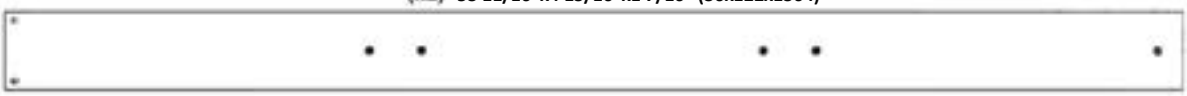

B15 **MONTAJE DE PERFIL DE GOTEO - A4M03521**
(x2) **71 3/4" x 4 13/16" x 1 7/16" (36 x 122 x 1822)**



R01 **MONTAJE DE CABIO - A4M03522**
(x2) **86 3/8" x 4 5/16" x 3 1/8" (80 x 110 x 2194.6)**

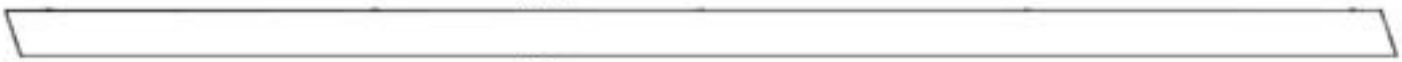

R02 **MONTAJE DE CABIO - A4M03523**
(x2) **86 3/8" x 4 5/16" x 3 1/8" (80 x 110 x 2194.6)**



R03 **MONTAJE DE CABIO - A4M03524**
(x6) **86 3/8" x 4 5/16" x 3 1/8" (80 x 110 x 2194.6)**



C01 **MONTAJE DE MÉNSULA-A4M03525**
(x4) **21 13/16"x5 1/4"x2 3/4" (70x134x553.5)**



C02 **MONTAJE DE MÉNSULA - A4M03526**
(x4) **21 13/16"x5 1/4"x2 3/4" (70x134x553.5)**



C03 **MONTAJE DE MÉNSULA-A4M03527**
(x2) **23 3/8" x 12" x 1 7/16" (36 x 304 x 593)**



E01 **MONTAJE DE CORREA - A4M03800**
(x10) **71 11/16"x1 15/16"x1 9/16" (40x50x1820.60)**



E02 **MONTAJE DE CORREA - A4M03801**
(x10) **53 5/8"x1 15/16"x1 9/16" (40x50x1362.40)**



J1 **SOPORTE DE EMPALME – A4M02230**
(x4) **1 5/16"x5 3/16"x39 3/8" (33.2x131.2x1000)**



J2 **SOPORTE DE EMPALME – A4M01270**
(x1) **1 1/4"x5 1/8"x15 3/4" (33x131x400)**



J6 **SOPORTE DE EMPALME – A4M03806**
(x2) **19 11/16"x4 11/16"x32.5 (32.5x118.5x500)**

MANUAL DEL PROPIETARIO: IDENTIFICACIÓN DE PIEZAS

COMPONENTES DE METAL (NO A ESCALA)



J3 SOPORTE PARA GABLETE - A4M03805
(x2) 11 1/8" x 6 7/16" x 1/16" (2 x 163 x 282)



J4 SOPORTE DE VIGA - A4M02990
(x8) 1" x 1 5/16" x 5 1/16" (25 x 33.2 x 128)



J5 SOPORTE DE CABIO - A4M03803
(x6) 3 5/8"x2 11/16"x2 1/16" (52x68x91.5)



J7 SOPORTE DE CABIO - A4M03802
(x4) 3 5/8"x2 3/16"x2" (50x55x92)



J8 SOPORTE PARA GABLETE - A4M03804
(x4) 413/16" x 1 9/16" x 19/16" (40 x 40 x 123)



J9 SOPORTE DE VIGA - A4M03807
(x4) 1 "x1 5/16"x4 9/16" (25x33.20x116)



J10 ANILLO DE SOPORTE - A4M03808
(x5) 13/16" x 7/16" (11 x 20)



A4M01352 CUBIERTA DE ORIFICIO
(x70)



A6P00530 ENCHUFE CUADRADO DE 2 VÍAS
(x10)



A4M03528 CHAPA DE ACERO
(x14)



A4M03529 CONTORNO DE GOTEO
(x2)



A4M03530 CONTORNO DE GOTEO
(x2)



A4M03531 UNIÓN DE CONTORNO DE GOTEO
(x2)



A4M03532 CONTORNO PERFILADO
(x4)

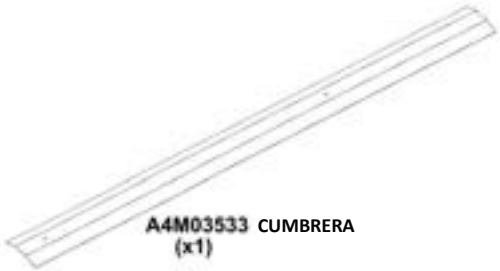

A4M03533 CUMBRERA
(x1)

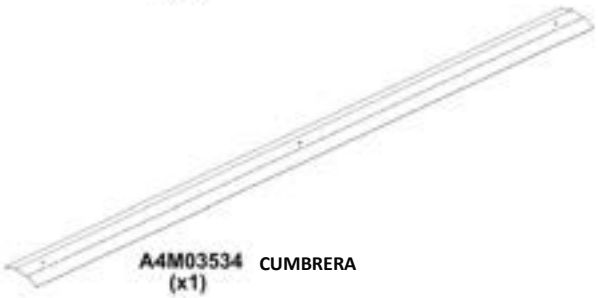

A4M03534 CUMBRERA
(x1)



A4M03535 UNIÓN DE CUMBRERA
(x1)

MANUAL DEL PROPIETARIO: IDENTIFICACIÓN DE PIEZAS

COMPONENTES DE METAL (NO A ESCALA)



D1 (x1) **MONTAJE DE PUERTA L PARA EL GABINETE DEL HORNO DE PIZZA - A4M03546**
28 7/16"x19 5/8"x15/16" (24x498x722.5)



D2 (x1) **MONTAJE DE PUERTA R PARA EL GABINETE DEL HORNO DE PIZZA - A4M03555**
28 7/16"x19 5/8"x15/16" (24x498x722.5)

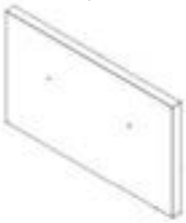

D3 (x1) **MONTAJE DE PANEL DE CAJÓN PARA EL GABINETE DEL FREGADERO - A4M03569**
17 3/4" x 10 1/4" x 15/16" (24 x 260 x 451)

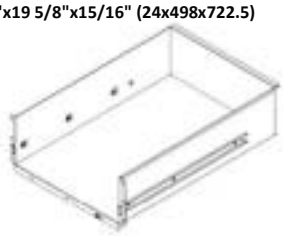

D4 (x1) **MONTAJE DE CUERPO DEL CAJÓN PARA EL GABINETE DEL FREGADERO - A4M03571**
22 1/4"x16 1/16"x6 7/16" (164.2x408.4x565.4)

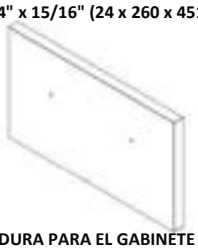

D5 (x1) **PANEL DE MOLDURA PARA EL GABINETE DEL FREGADERO - A4M03576**
17 13/16" x 10 1/4" x 1" (26 x 260 x 452)



D6 (x1) **MONTAJE DE PUERTA L PARA EL GABINETE DE FREGADERO - A4M03577**
22 1/4" x 17 13/16" x 15/16" (24 x 452 x 565)



D7 (x1) **MONTAJE DE PUERTA L PARA EL GABINETE DE PARRILLA - A4M03587**
24 13/16" x 19 1/16" x 15/16" (24.00 x 484.15 x 630.00)



D8 (x1) **MONTAJE DE LA PUERTA R DEL GABINETE PARA PARRILLA - A4M03590**
24 13/16" x 19 1/16" x 15/16" (24.00 x 484.15 x 630.00)

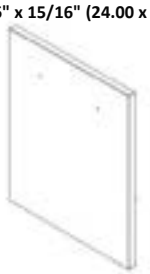

D9 (x1) **MONTAJE DE PANEL PARA EL BOTE DE BASURA - A4M03608**
22 1 /4"x17 3/4"x15/16" (24.00x451.00x565.00)



D10 (x1) **CONJUNTO DE PANEL DE PUERTA-A4M03617**
24 3/4" x 17 13/16" x 15/16" (24 x 452 x 628)



D11 (x2) **MONTAJE DE PANEL DE CAJÓN - A4M03619**
17 13/16" x 8 1/16" x 15/16" (24 x 205 x 452)



D12 (x2) **MONTAJE DE CUERPO DE CAJÓN - A4M03621**
22 1/4" x 15 13/16" x 4 15/16" (126 x 402 x 565)

MANUAL DEL PROPIETARIO: IDENTIFICACIÓN DE PIEZAS

COMPONENTES DE METAL (NO A ESCALA)



D13 (x1) **MONTAJE DE PANEL DE PUERTA - A4M03643**
24 3/4" x 17 13/16" x 15/16" (24 x 452 x 628)

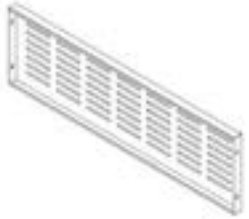

G11 (x1) **PANEL DE VENTILACIÓN PARA PARRILLA - A4M03056**
1 5/16"x11 3/16"x38 3/16" (33x284x970)



H3 (x1) **MONTAJE DE SOPORTE PARA BOTE DE BASURA - A4M03610**
18 1/16"x15 13/16"x (35x401.60x458)



H5 (x1) **MONTAJE DE CANAL DE BISAGRA PARA GABINETE DEL HORNO DE PIZZA - A4M03558**
26 5/8"x2 15/16"x11/16" (18x74.80x676)

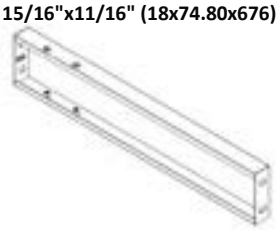

H7 (x4) **CONJUNTO DE PERFIL CANAL HORIZONTAL - A4M03623**
16 5/16"x2 15/16"x1" (25x75x414)



L2 (x1) **MONTAJE DE ESTANTES PARA EL GABINETE DE PARRILLA - A4M03589**
23 1/4" x 18 3/8" x 1" (25 x 467 x 591)



G10 (x1) **MONTAJE DE PANEL TRASERO PARA EL GABINETE DE PARRILLA - A4M03055**
1 3/16" x 22 718" x 38 3/16" (30 x 581 x 970)



H2 (x12) **MANIJA DE ACERO INOXIDABLE - A4M03024**
5/8" x 1 9/16" x 11 13/16" (16 x 40 x 300)



H4 (x4) **MONTAJE DE VIGA HORIZONTAL L - A4M03575**
16 1 /4"x3 3/8"x1" (25x85x413)



H6 (x2) **SOPORTE DE MARCO DE TUBO - A4M03627**
35 15/16"x15 9/16"x1 15/16" (50x394.5x912.5)



L1 (x1) **ESTANTE PARA EL GABINETE DEL HORNO DE PIZZA - A4M03548**
23 1 /4"x19 5/16"x1" (25x490.5x591)



L3 (x1) **CONJUNTO DE ESTANTES M - A4M03645**
45 7/8" x 15 7/16" x 1" (25 x 392.2 x 1166)

MANUAL DEL PROPIETARIO: IDENTIFICACIÓN DE PIEZAS

COMPONENTES DE METAL (NO A ESCALA)



L4 MONTAJE DE ESTANTE - A4M03644
(x2) 27 3/4"x15 7/16"1" (25x392.2x705)



A1 CONJUNTO DE SOPORTE DE MESA - A4M03634
(x2) 6 15/16" x 6 15/16" x 1 15/16" (50 x 176 x 176)



A2 SOPORTE PARA IMÁN - A4M03026
(x7) 1" x 1 1/4" x 3 1/8" (25 x 31 x 80)



A5 SOPORTE PARA ESTANTE - A4M03141
(x4) 5/8" x 7/8" x 2 1/16" (16 x 22 x 53)



A6 SOPORTE EN ÁNGULO -A4M03053
(x3) 1 3/8"x1 15/16"x17 1/8" (35x50x435)



A9 MONTAJE DE SOPORTE DE MANGUERA - A4M03060
(x2) 1 1/4"x1 7/16"x2 9/16" (31.5x36.5x65)



A13 MONTAJE DE SOPORTE DE TANQUE DE GASOLINA - A4M03047
(x2) 1 15/16"x12 7/8"x14 3/4" (49x327x374)



A11 PANEL TRIANGULAR - A4M03086
(x2) 13/16"x13 3/4"x13 3/4" (20x350x350)



M1 MÁRMOL PARA EL GABINETE DEL HORNO DE PIZZA -A4M03553
(x1) 24 13/16"x4 5/16"x1 15/16" (50x109x630)

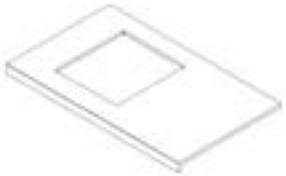

M2 MÁRMOL PARA EL GABINETE DEL FREGADERO - A4M03568
(x1) 41 1/2" x 24 15/16" x 1 15/16" (49 x 633 x 1054)



M3 MÁRMOL DEL GABINETE PARA EL REFRIGERADOR - A4M03602
(x1) 28 1/8" x 24 15/16" x 1 15/16" (50 x 634 x 715)



M4 MÁRMOL PARA LA MESA DE BARRA - A4M03616
(x2) 47 15/16"x24 15/16"x1 15/16" (50x634x1218)



M6 MÁRMOL PARA LA MESA DE BARRA - A4M03633
(x1) 47 7/8" x 24 7/8" x 1 15/16" (49 x 632 x 1216)



M5 TAPA DE FREGADERO DE MÁRMOL-A4M03147
(x1) 11/16" x 14 3/4" x 16 5/16" (18 x 375 x 415)

MANUAL DEL PROPIETARIO: IDENTIFICACIÓN DE PIEZAS

COMPONENTES DE METAL (NO A ESCALA)

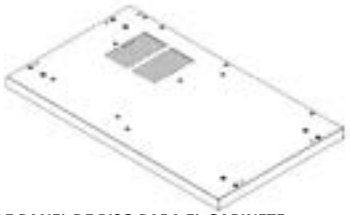

F1 (x1) MONTAJE DE PANEL DE PISO PARA EL GABINETE DEL HORNO DE PIZZA - A4M03538
40 3/16"x23 3/8"x2 5/8" (66x594x1020)



F2 (x1) MONTAJE DEL PANEL DE PISO PARA EL GABINETE DE LA PARRILLA - A4M03048
2 5/8"x23 3/8"x38 1/4" (66x594x972)

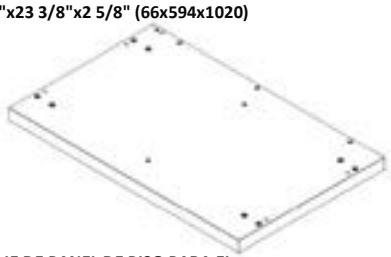

F3 (x1) MONTAJE DE PANEL DE PISO PARA EL GABINETE DE FREGADERO - A4M03560
37 3/16"x23 3/8"x2 5/8" (66x594x944)



F4 (x1) MONTAJE DEL PANEL DE PISO PARA EL GABINETE DEL REFRIGERADOR - A4M03595
28 1/8"x23 318"x2 5/8" (66x594x715)

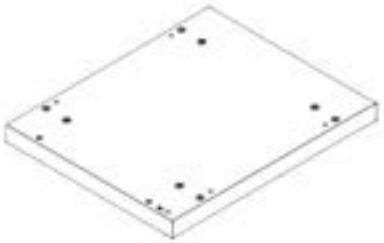

F5 (x2) MONTAJE DEL PANEL DE PISO - A4M03611
23 3/8"x19 1 Z8"x2 5/8" (66x486x594)



G1 (x1) MONTAJE DE PANEL TRASERO PARA EL GABINETE DEL HORNO DE PIZZA - A4M03542
38 3/4"x26 1/2"x1 3/16" (30x673.5x984)



O8 (x1) PANEL DE VENTILACIÓN PARA HORNO DE PIZZA - A4M03078
1 3/16" x 3 3/4" x 31 7/16" (30 x 95 x 798)



G3 (x1) MONTAJE DE PANEL TRASERO PARA EL GABINETE DEL FREGADERO - A4M03564
34 5/16" x 33 3/8" x 1 3/16" (30.00 x 847.20 x 872.00)



G4 (x1) MONTAJE DE PANEL TRASERO PARA EL GABINETE DEL REFRIGERADOR - A4M03599
25 5/16"x33 3/8"x1 3/16" (30x847.2x643)



G5 (x2) MONTAJE DE PANEL TRASERO - A4M03624
33 3/8"x16 5/16"x1 3/4" (45x414x847.2)



G6 (x2) PANEL POSTERIOR - A4M03631
34" x 27 3/4" x 1" (25 x 705 x 864)



G7 (x1) PANEL POSTERIOR - A4M03629
45 7/8" x 34" x 1" (25 x 864 x 1166)

MANUAL DEL PROPIETARIO: IDENTIFICACIÓN DE PIEZAS

COMPONENTES DE METAL (NO A ESCALA)



S1 **(x1)** **MONTAJE DE PANEL LATERAL PARA EL GABINETE DEL HORNO DE PIZZA - A4M03540**
26 9/16"x23 3/8"x1 3/8" (35x594x675)



S3 **(x1)** **MONTAJE DE PANEL LATERAL L PARA EL GABINETE DEL FREGADERO - A4M03562**
33 3/8" x 23 3/8" x 1 3/8" (35.00 x 594.00 x 848.20)



S5 **(x1)** **MONTAJE DEI PANEL LATERAL M PARA EL GABINETE DEL FREGADERO - A4M03567**
33 3/8"x23 3/8"x2 3/16" (56.20x593.00x847.00)



S7 **(x1)** **MONTAJE DE PANEL LATERAL L PARA EL GABINETE FRIGORÍFICO - A4M03597**
33 7/16"x23 3/8"x2 1 /16" (53x594x849.7)



S9 **(x1)** **MONTAJE DE PANEL LATERAL - A4M03638**
33 3/8"x23 3/8"x1 15/16" (50.00 x 594.00 x 848.20)



S11 **(x1)** **CONJUNTO DE PANEL LATERAL-A4M03614**
33 3/8"x23 3/8"x1 15/16" (49.2x594x848.2)



S2 **(x1)** **MONTAJE DE PANEL LATERAL M PARA EL GABINETE DEL HORNO DE PIZZA - A4M03545**
26 1/2"x23 3/8"x1 3/8" (35x593x673.5)



S4 **(x1)** **MONTAJE DEL PANEL LATERAL R PARA EL GABINETE DEL FREGADERO - A4M03563**
33 3/8"x23 3/8"x2 5/8" (67.00x594.00x848.20)



S6 **(x1)** **MONTAJE DE PANEL LATERAL M PARA EL GABINETE DE PARRILLA - A4M03586**
23 3/8" x 22 7/8" x 1 3/8" (35 x 581 x 593)



S8 **(x1)** **MONTAJE DE PANEL LATERAL R DEL GABINETE FRIGORÍFICO - A4M03598**
33 3/8"x23 3/8"x1 15/16" (50.00 x 594.00 x 848.20)



S10 **(x1)** **CONJUNTO DE PANEL LATERAL - A4M03613**
33 3/8"x23 3/8"x1 15/16" (50.00 x 594.00 x 848.20)



S12 **(x1)** **CONJUNTO DE PANEL LATERAL - A4M03637**
33 3/8"x23 3/8"x1 15/16" (49.2x594x848.2)

MANUAL DEL PROPIETARIO: IDENTIFICACIÓN DE PIEZAS

COMPONENTES DE METAL (NO A ESCALA)



T1 (x1) MONTAJE DE MESA PARA GABINETE DEL HORNO DE PIZZA - A4M03543
40 3/16"x23 3/8"x1 1/4" (32x594x1020)



T2 (x1) MONTAJE DE MESA PARA PARRILLA - A4M03057
1 1/4"x23 3/8"x38 3/16" (32x594x970)



T3 (x1) MONTAJE DE PANEL DE MÁRMOL R PARA EL GABINETE DEL HORNO DE PIZZA - A4M03551
612x4 5/16"x6 3/4" (109x172.2x612)



T4 (x1) MARCO DE MESA PARA EL GABINETE DEL FREGADERO - A4M03566
37 3/16" x 241/8" x 1 1/14 (32 x 612 x 944)

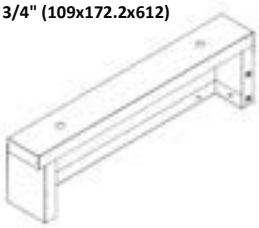

T5 (x1) MONTAJE DE PANEL DE MÁRMOL L PARA EL GABINETE DEL HORNO DE PIZZA - A4M03549
24 1/8"x4 5/16"x6 3/4" (109x172.2x612)



T6 (x1) MONTAJE DE PANEL DE MESA - A4M03615
47 3/16" x 23 3/8" x 1 1/4" (32 x 593 x 1199)

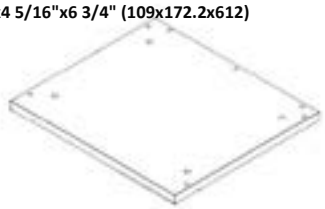

T7 (x1) MESA PARA GABINETE DEL REFRIGERADOR - A4M03641
27 3/8" x 24 1/8" x 1 1/4" (32 x 612 x 696)



T8 (x1) PANEL DE MESA - A4M03625
47 7/8" x 23 3/8" x 1 1/4" (32 x 593 x 1216)



T9 (x1) CONJUNTO DE PANEL DE MESA - A4M03639
47 3/16" x 23 3/8" x 1 1/4" 1 1/4" (32 x 593 x 1199)



A16 (x1) MONTAJE DE FREGADERO -A4M03143
15 1/8" x 15 5/16" x 16 7/8" (384 x 389 x 429)

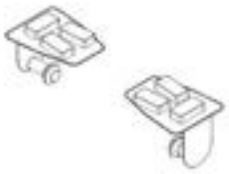

A4M02290 (x1) SOPORTE DEL TOALLERO DE PAPEL MAGNÉTICO (x1)



A4M03025 (x14) BISAGRA DE SUPERPOSICIÓN COMPLETA (x14)



A4M03151 (x1) ADAPTADOR PARA MANGUERA DE JARDÍN

MANUAL DEL PROPIETARIO: IDENTIFICACIÓN DE PIEZAS

COMPONENTES DE METAL (NO A ESCALA)



9240025 (x1) KIT DE PARRILLA DE COCINA EXTERIOR



9240018 (x1) HORNO DE PIZZA PARA COCINA AL AIRE LIBRE



9240162 (x1) REFRIGERADOR DE COCINA EXTERIOR - APERTURA A LA DERECHA



9205413 (x1) GABINETE ELÉCTRICO

MANUAL DEL PROPIETARIO: IDENTIFICACIÓN DE PIEZAS

COMPONENTES METÁLICOS



H101185 | PHILLIPS DE CABEZA PLANA
(x84) | TORNILLO 8-32x.5



H101287 | TORNILLO DE CABEZA
(x6) | **PLANA**
8-32x1" SS

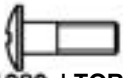

H101289 | TORNILLO DE CABEZA
(x64) | **PLANA**
8-32x1/2" SS



H101292 | TORNILLO TORX DE
(x30) | **CABEZA PLANA**
1/4-20x13/32" BLK

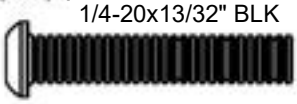

H101293 | TORNILLO TORX DE
(x5) | **CABEZA PLANA**
1/4-20x1 3/8"

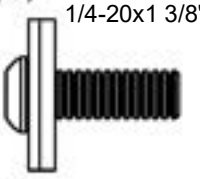

H101202 | TORNILLO TORX DE
(x498) | **CABEZA PLANA**
CONJUNTO 1/4-20x3/4

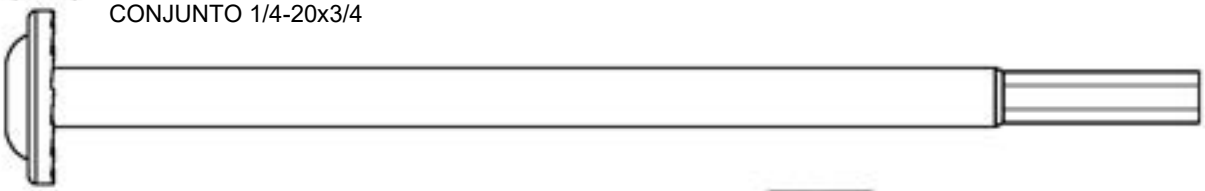

H101230 | PERNO WH 5/16x6 S.S.
(x2) |



H101294 | DESTORNILLADOR
(x1) | **HEXAGONAL**



H100147 | BROCA TORX
(x1) T-30

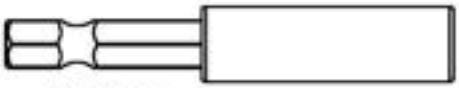

H101100 | DESTORNILLADOR
(x1) | **DE PUNTA MAGNÉTICA**



H101132 | TORNILLO TORX CORTO
(x50) | **DE CABEZA HUECA**
1/4-20



H101103 | TORNILLO TORX DE
(x125) | **CABEZA HUECA**

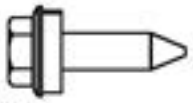

H101117 | TORNILLO PARA MADERA
(x140) | 10-16x3/4

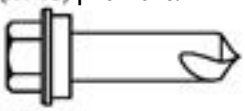

H101116 | TORNILLO AUTOPERFORANTE
(x40) | 1/4x1 BLK

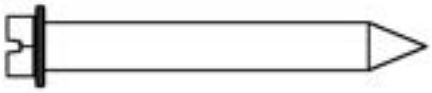

H100120 | ANCLAJE PARA HORMIGÓN
(x8) |



H101307 | PERNO DE HOMBRO
(x22) | 8-32x30mm SS



H101054 | ARANDELA
(x34) | **SELLADORA**



H101053 | ARANDELA DE ACERO
(x34) | 6x20



H100630 | ARANDELA PLANA
(x8) | 8x19 BLK

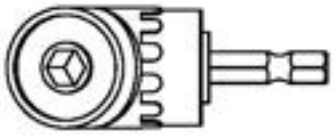

H101114 | ADAPTADOR PARA TALADRO
(x1) | **DE ÁNGULO RECTO**

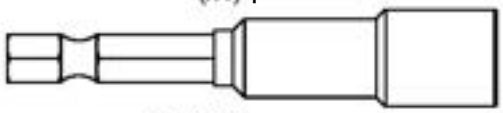

H101106 | ADAPTADOR DE
(x1) | **LLAVE DE CUBO**

H100114 | LLAVE TORX
(x1) | T-30

ANTES DEL MONTAJE - PASO 1 - CLASIFICACIÓN DE PIEZAS

Para facilitar el montaje, es fundamental que se tome el tiempo de clasificar y organizar las piezas de madera y las piezas metálicas.

PARTES DE METAL:

- **Organice las piezas de metal por el número alfanumérico de tres dígitos impreso en cada bolsa (ej. A01).**
- **Si hay varias partes con la misma etiqueta de pieza, agrupe esas piezas.**
- **Las etiquetas de las piezas se pueden encontrar en las bolsas respectivas.**
- **Mantenga las piezas en bolsas hasta el paso requerido.**
- **Deje suficiente lugar: las piezas de metal pueden ocupar mucho espacio.**

NOTA: LAS CAJAS NO ESTÁN ORGANIZADAS SEGÚN EL NÚMERO DE PIEZA O PASO.

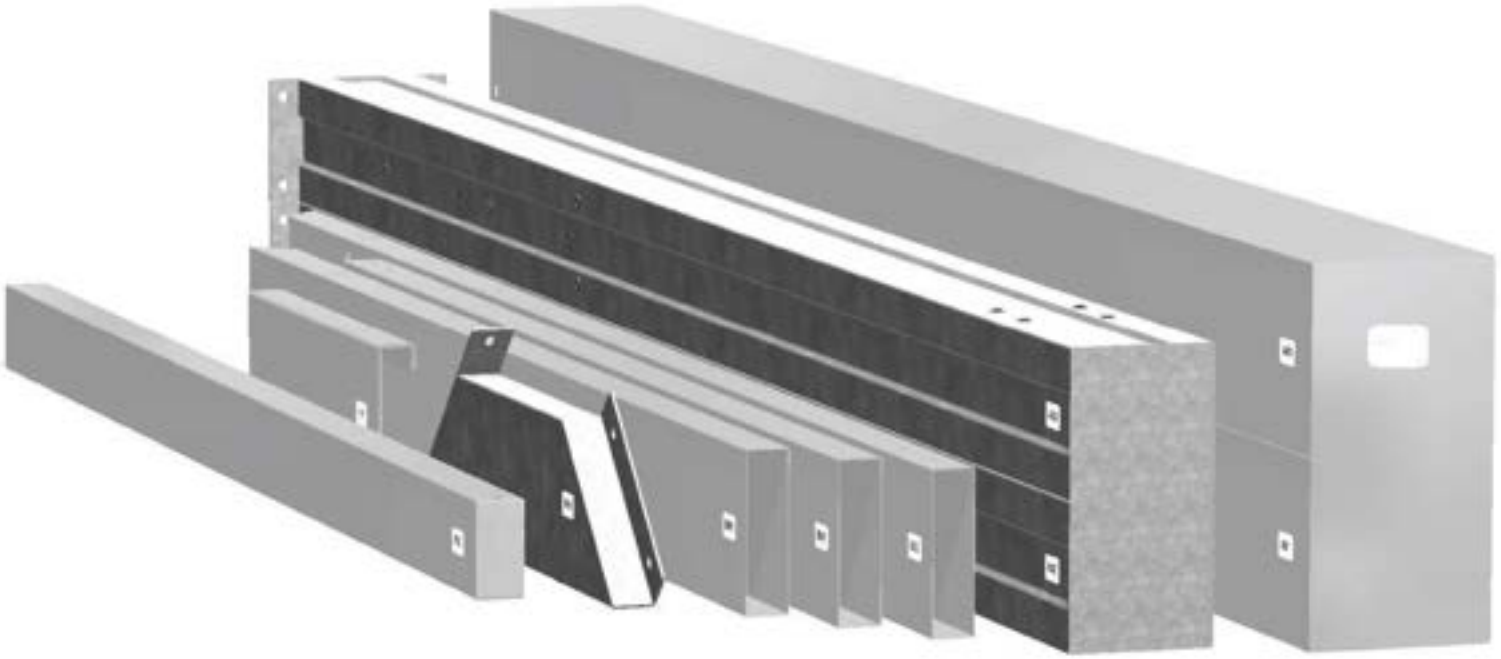

PIEZAS METÁLICAS:

- **Le recomendamos que organice las piezas metálicas en una mesa separada.**
- **Las bolsas de piezas metálicas llevan impreso un código de pieza alfanumérico de siete caracteres.**
- **Puede organizar las piezas metálicas por número de pieza o agruparlas por tipo de pieza (es decir, pernos, tuercas, etc.).**
- **Durante el montaje, solo necesita consultar los últimos cuatro caracteres del código.**



ANTES DEL MONTAJE - PASO 2 - HERRAMIENTAS REQUERIDAS



Taladro inalámbrico o eléctrico



Accesorios de perforación: Cabezal Phillips



Brocas de 1/8", 3/16", 3/8" y 7/16"



Destornillador Phillips



Llaves de extremos abiertos de 1/2" y 9/16"



Trinquete con adaptadores de 3/8", llave de tubo STD de 1/2" y 7/16" y llave de tubo de cuello largo de 1/2" y 7/16"



Martillo de orejas

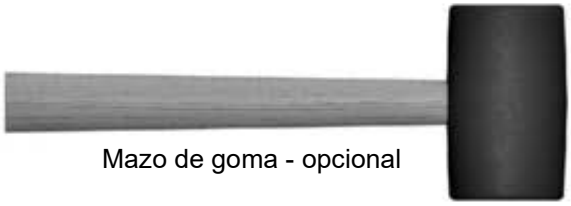

Mazo de goma - opcional



Cinta métrica

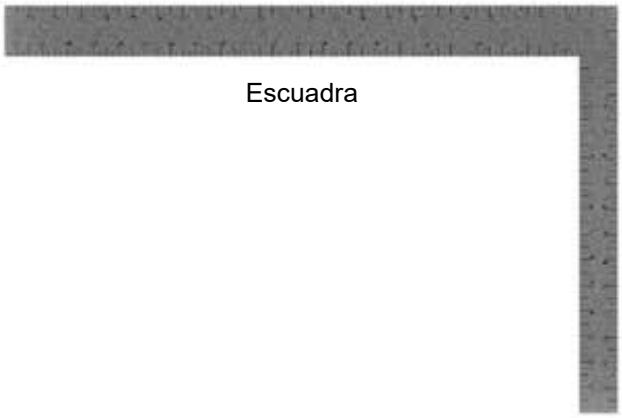

Escuadra



Nivel 24"

ANTES DEL MONTAJE - PASO 3 - ELIJA EL MÉTODO DE MONTAJE

Tiene varios tipos de instrucciones de montaje disponibles.

1. Manual de montaje impreso incluido con el juego.
2. APLICACIÓN BILT: instrucciones interactivas en 3D
3. Combinación del manual impreso y la APLICACIÓN BILT (nota: los números del paso pueden diferir entre los dos métodos)



PASO 1: MONTAJE DE LA VIGA

CANTIDAD	NÚMERO DE PIEZA	DESCRIPCIÓN
6	H101202	CONJUNTO DE TORNILLO TORX DE CABEZA PLANA 1/4-20 x 3/4"



B04 MONTAJE DE LA VIGA DELANTERA - A4M03510
(x1) 78 3/16"x5 1/4"x1 7/16" (36x134x1986)



J1 SOPORTE DE EMPALME – A4M02230
(x1) 1 5/16"x5 3/16"x39 3/8" (33.2x131.2x1000)

- PARA FACILITAR EL MONTAJE, RECOMENDAMOS USAR CABALLETES PARA LOS PASOS 1 A 12.

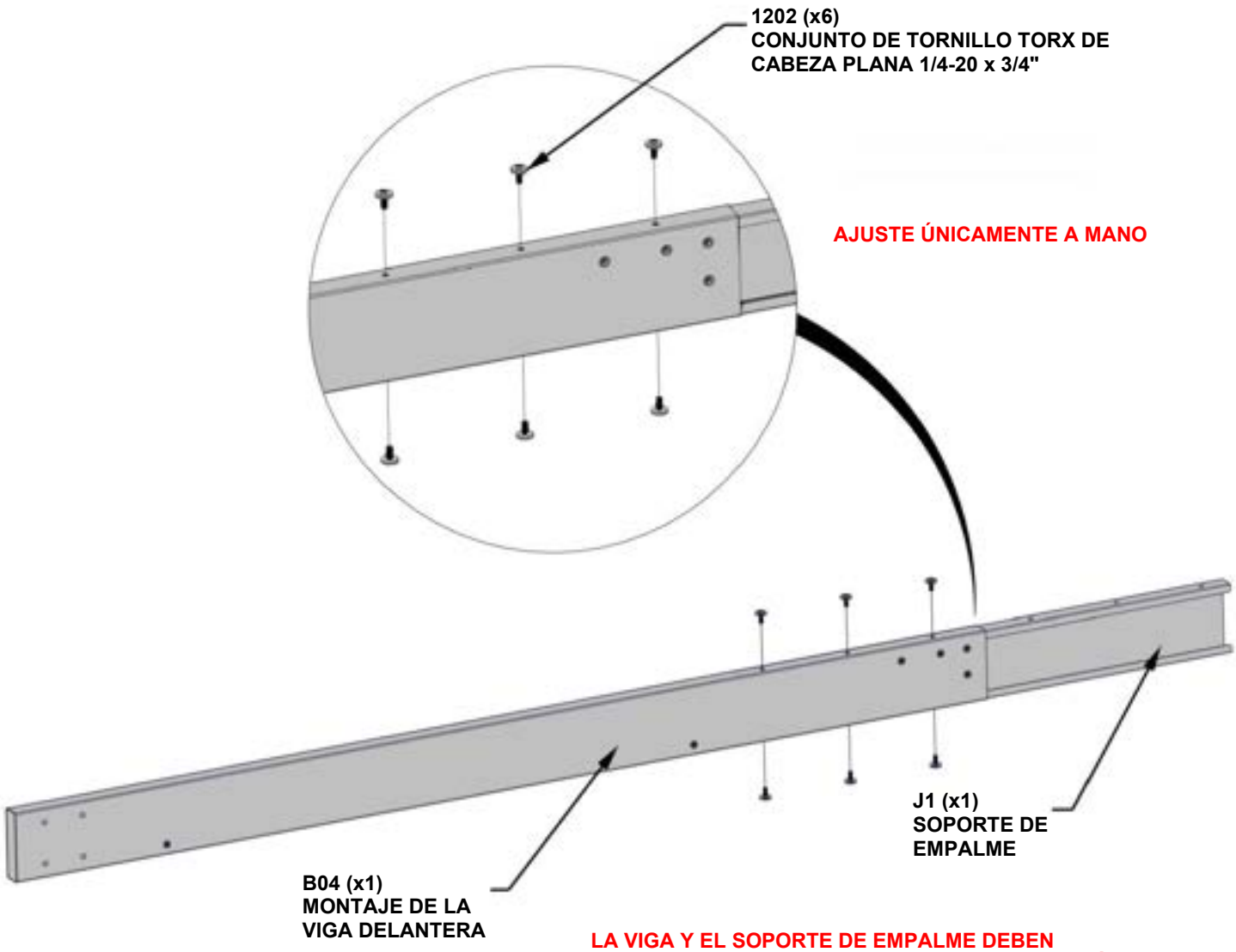

LA VIGA Y EL SOPORTE DE EMPALME DEBEN ORIENTARSE COMO SE MUESTRA A CONTINUACIÓN. DESLICE EL SOPORTE J1 EN LA VIGA B04 Y ALINEE TRES ORIFICIOS ARRIBA Y ABAJO.

PASO 2: MONTAJE DE LA VIGA

CANTIDAD	NÚMERO DE PIEZA	DESCRIPCIÓN
6	H101202	CONJUNTO DE TORNILLO TORX DE CABEZA PLANA 1/4-20 x 3/4"



B03 (x1) **MONTAJE DE VIGA DELANTERA - A4M03509**
78 3/16"x5 1/4"x1 7/16" (36x134x1986)

- DESLICE LA VIGA B03 SOBRE EL SOPORTE DE EMPALME. GOLPEE SUAVEMENTE LOS EXTREMOS DEL MONTAJE CON UN MAZO DE GOMA HASTA QUE SE CIERRE EL ESPACIO.

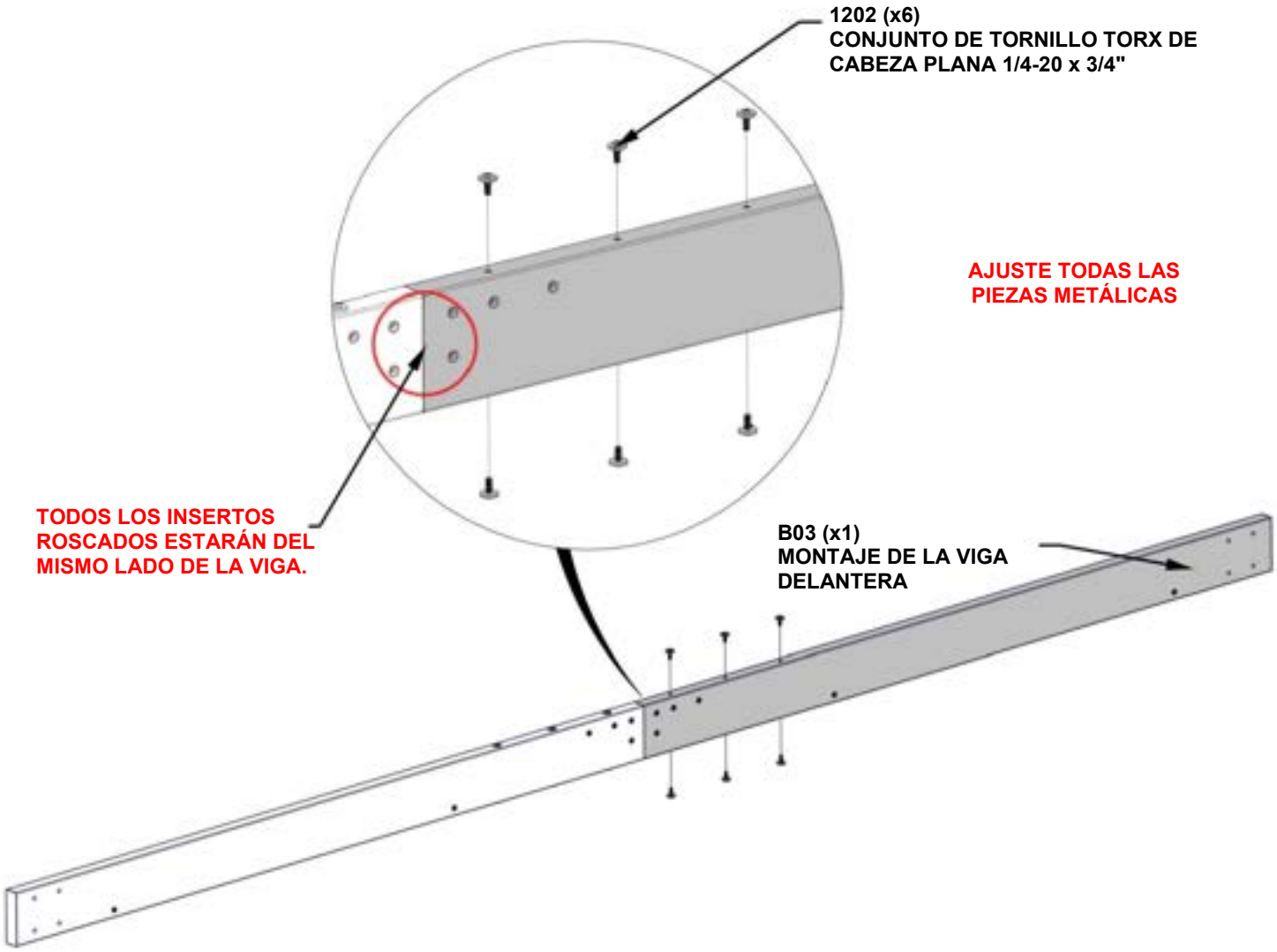

PASO 3: MONTAJE DE LA VIGA

CANTIDAD	NÚMERO DE PIEZA	DESCRIPCIÓN
6	H101202	CONJUNTO DE TORNILLO TORX DE CABEZA PLANA 1/4-20 x 3/4"



B06 MONTAJE DE VIGA DELANTERA - A4M03512
(x1) 72"x5 1/4"x1 7/16" (36x134x1829)

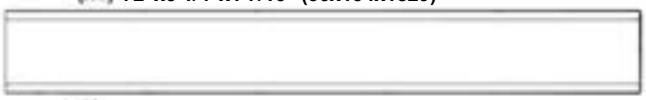

J1 SOPORTE DE EMPALME - A4M02230
(x1) 1 5/16"x5 3/16"x39 3/8" (33.2x131.2x1000)

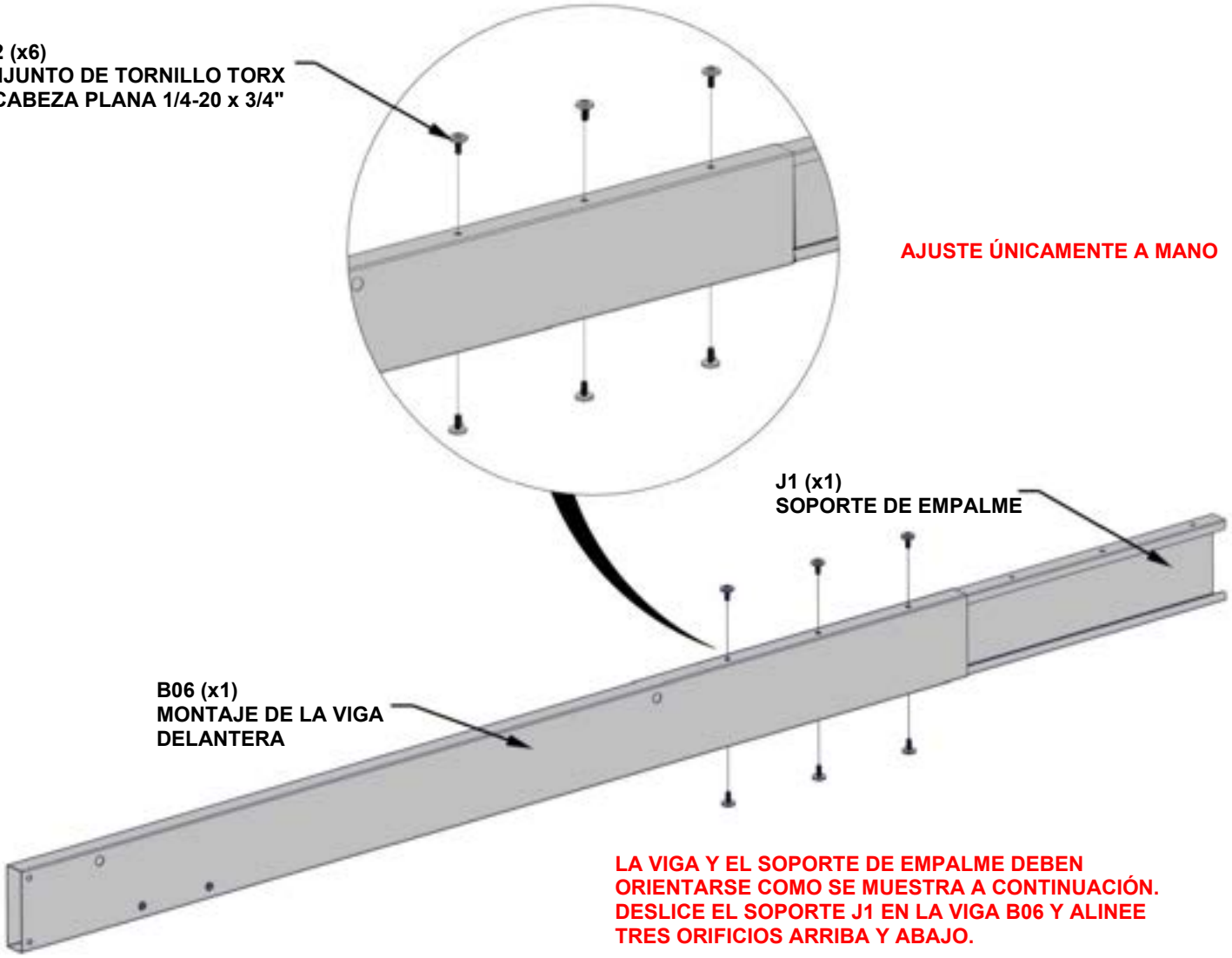

LA VIGA Y EL SOPORTE DE EMPALME DEBEN ORIENTARSE COMO SE MUESTRA A CONTINUACIÓN. DESLICE EL SOPORTE J1 EN LA VIGA B06 Y ALINEE TRES ORIFICIOS ARRIBA Y ABAJO.

PASO 4: MONTAJE DE LA VIGA

CANTIDAD	NÚMERO DE PIEZA	DESCRIPCIÓN
6	H101202	CONJUNTO DE TORNILLO TORX DE CABEZA PLANA 1/4-20 x 3/4"



B05 (x1) **MONTAJE DE VIGA DELANTERA - A4M03511**
72"x5 1/4"x1 7/16" (36x134x1829)

- DESLICE LA VIGA B05 EN EL SOPORTE DE EMPALME. GOLPEE SUAVEMENTE LOS EXTREMOS DEL MONTAJE CON UN MAZO DE GOMA HASTA QUE SE CIERRE EL ESPACIO.

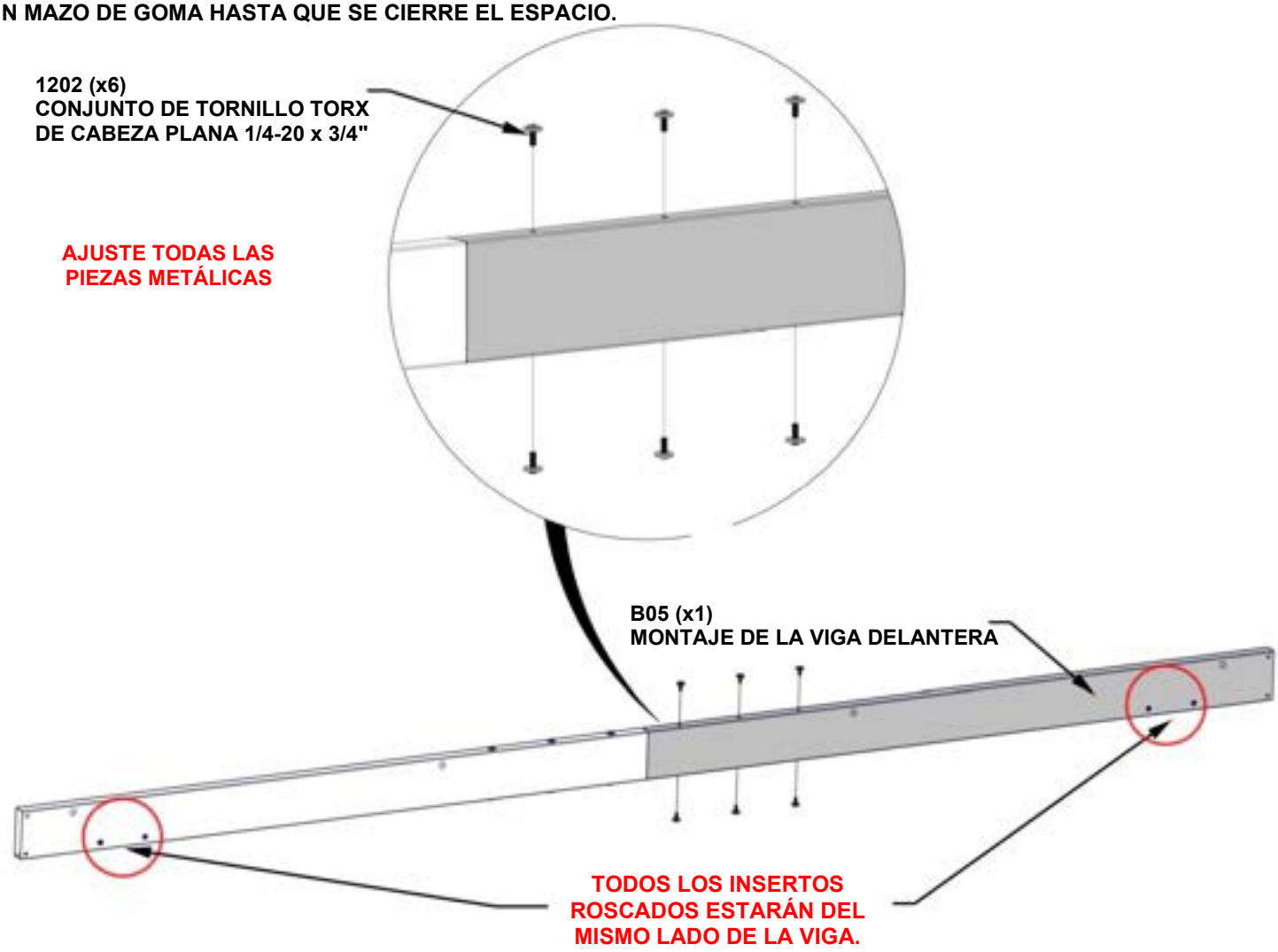

PASO 5: MONTAJE DE LA VIGA

CANTIDAD	N.° de pieza	DESCRIPCIÓN
3	H101103	TORNILLO TORX DE CABEZA HUECA 1/4-20

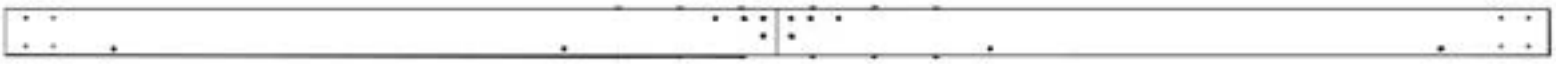

MONTAJE DE LA VIGA SUPERIOR: PASOS 1 A 2



MONTAJE DE LA VIGA INFERIOR: PASOS 3 A 4

- ALINEE LOS ORIFICIOS PASANTES EN EL MONTAJE DE LA VIGA INFERIOR POR MEDIO DE LOS INSERTOS ROSCADOS EN EL MONTAJE DE LA VIGA SUPERIOR

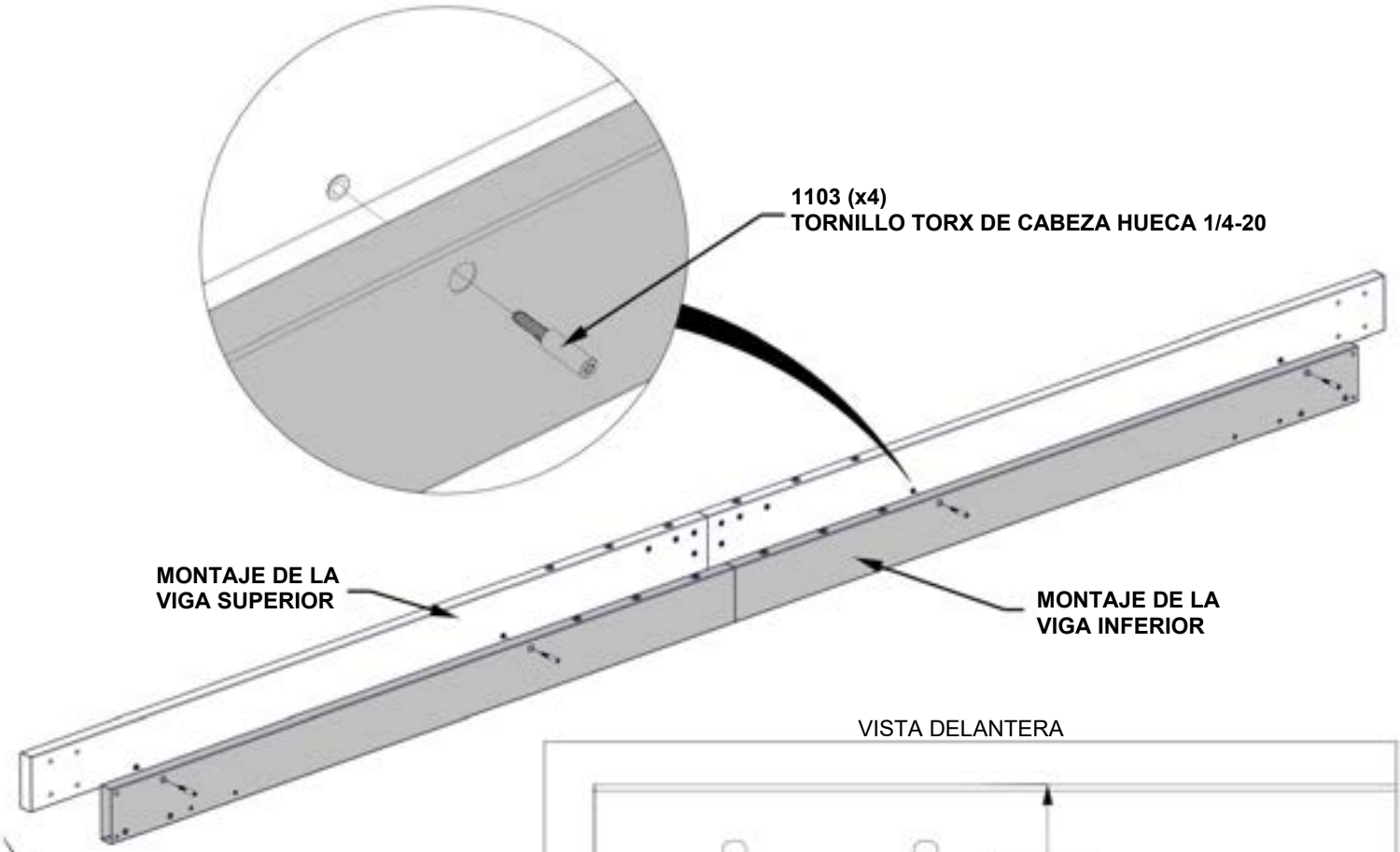

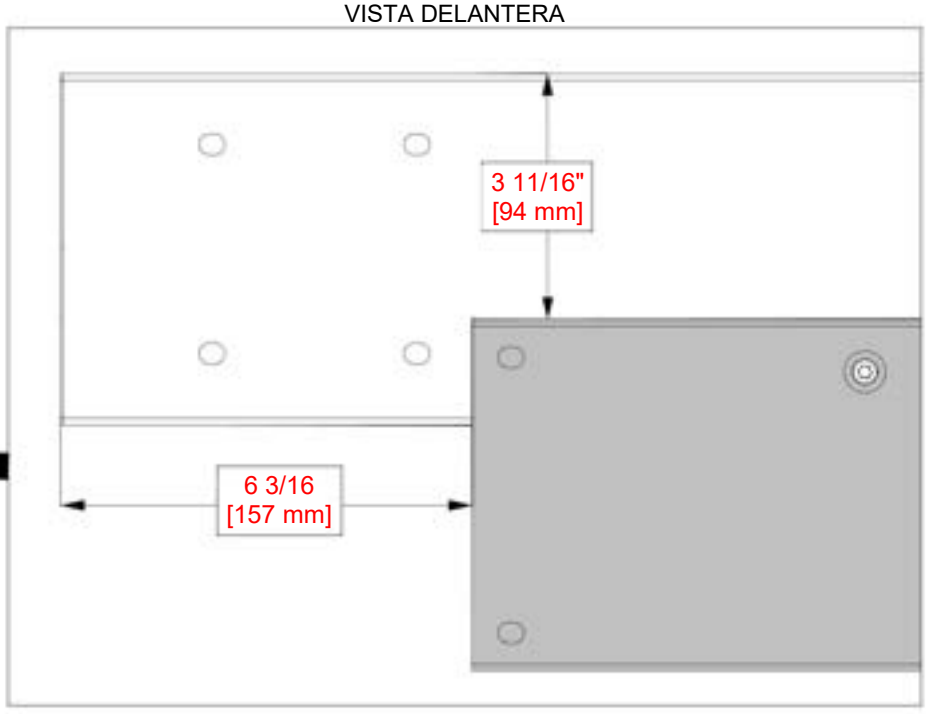

LAS DIMENSIONES SON LAS MISMAS EN AMBOS EXTREMOS Y SON IMPORTANTES PARA EL MONTAJE DE LA VIGA

REPITA LOS PASOS DE MONTAJE DE LA VIGA DEL 1 AL 5.

PASO 6: MONTAJE DE POSTE

CANTIDAD	NÚMERO DE PIEZA	DESCRIPCIÓN
4	H101202	CONJUNTO DE TORNILLO TORX DE CABEZA PLANA 1/4-20 x 3/4"

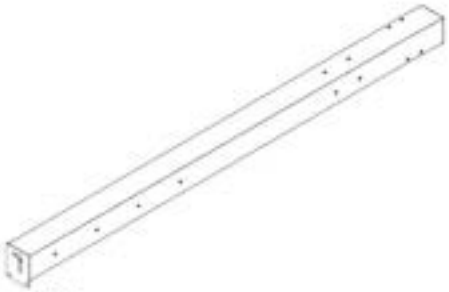

P03 (x1) POSTE POSTERIOR - A4M03505
89 9/16" x 6 1/8" x 4 3/4" (120 x 155 x 2275)



J4 (x2) SOPORTE DE VIGA - A4M02990
1" x 1 5/16" x 5 1/16" (25 x 33.2 x 128)

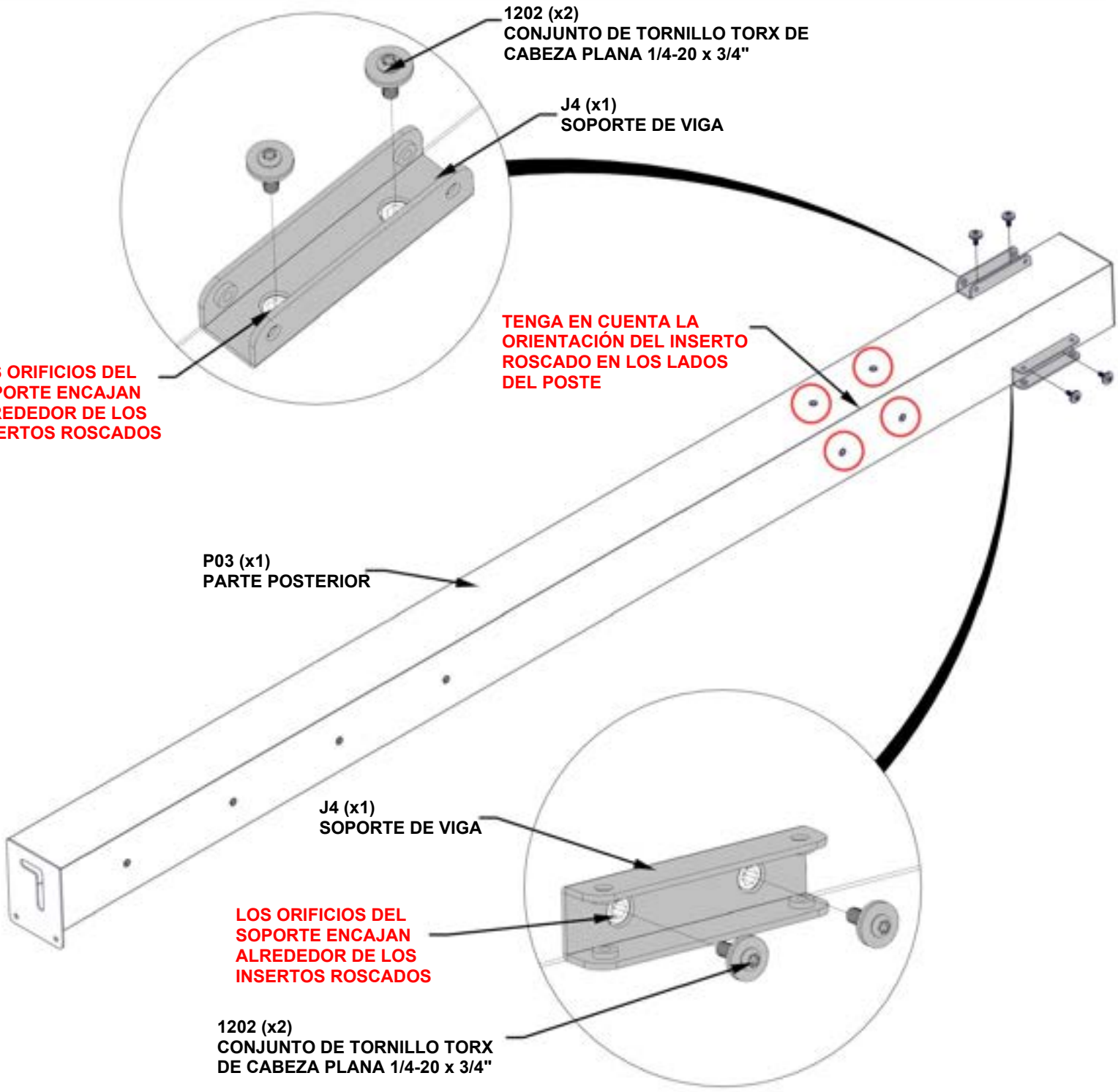

PASO 7: MONTAJE DE POSTE

CANTIDAD	NÚMERO DE PIEZA	DESCRIPCIÓN
4	H101202	CONJUNTO DE TORNILLO TORX DE CABEZA PLANA 1/4-20 x 3/4"

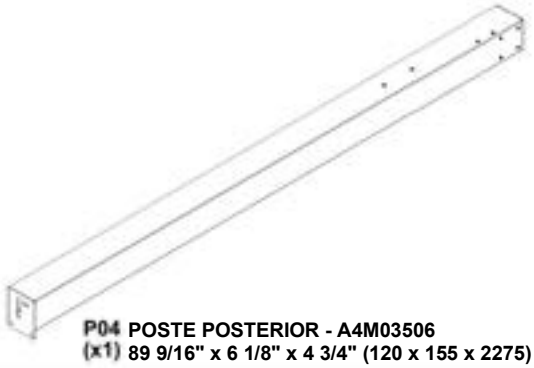

P04 (x1) POSTE POSTERIOR - A4M03506
89 9/16" x 6 1/8" x 4 3/4" (120 x 155 x 2275)



J4 (x2) SOPORTE DE VIGA - A4M02990
1" x 1 5/16" x 5 1/16" (25 x 33.2 x 128)

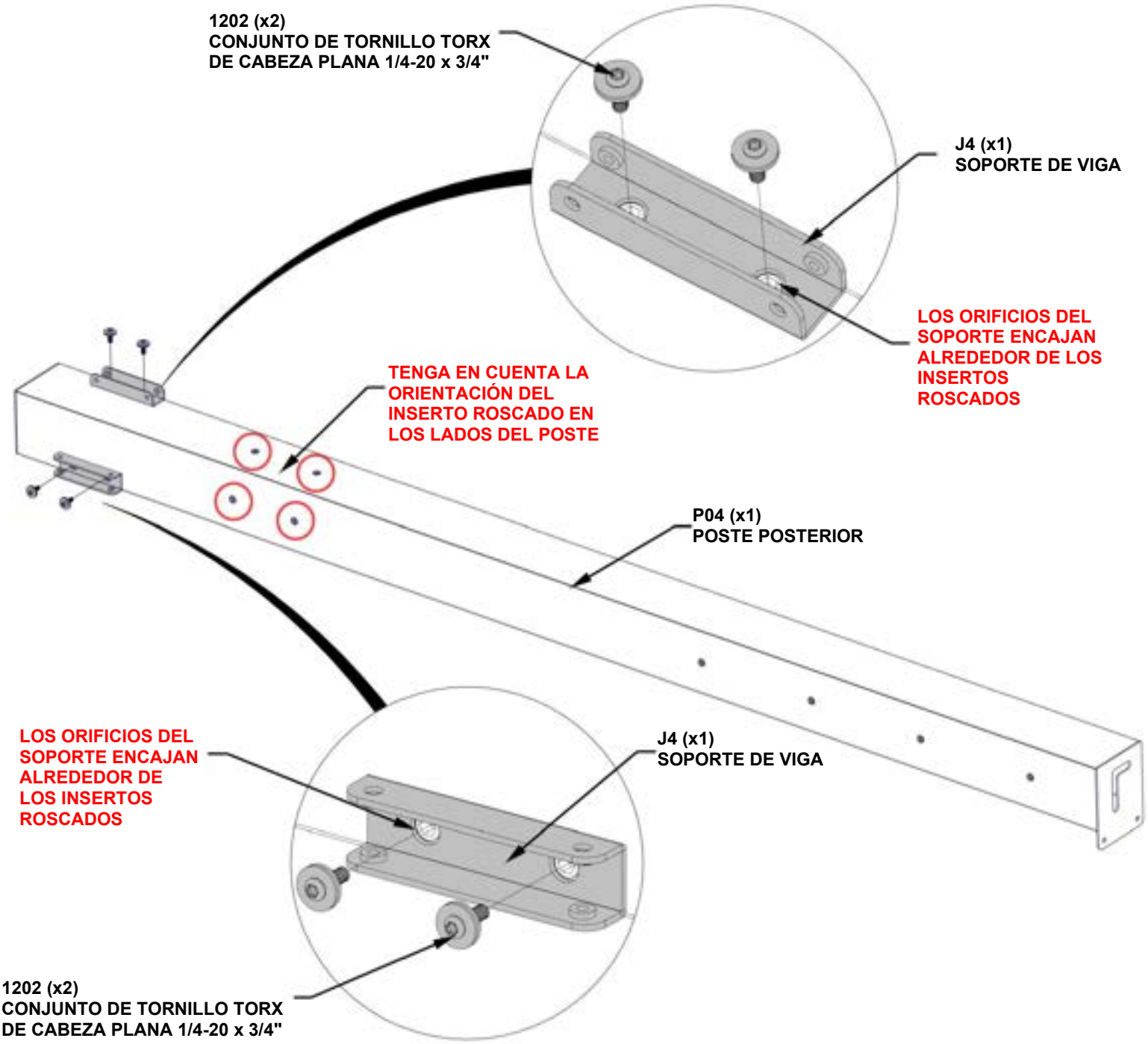

PASO 8A: MONTAJE DEL MARCO

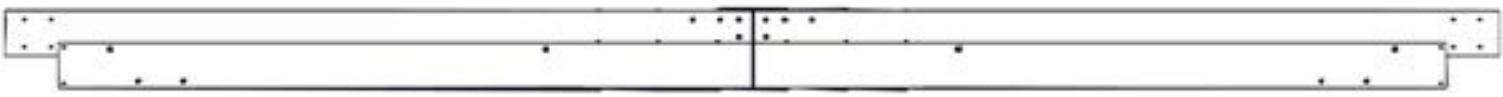

MONTAJE DE LA VIGA DE LOS PASOS 1 A 5

- DESLICE CADA MONTAJE DE POSTE EN EL MONTAJE DE VIGA DE LOS PASOS 1 A 5

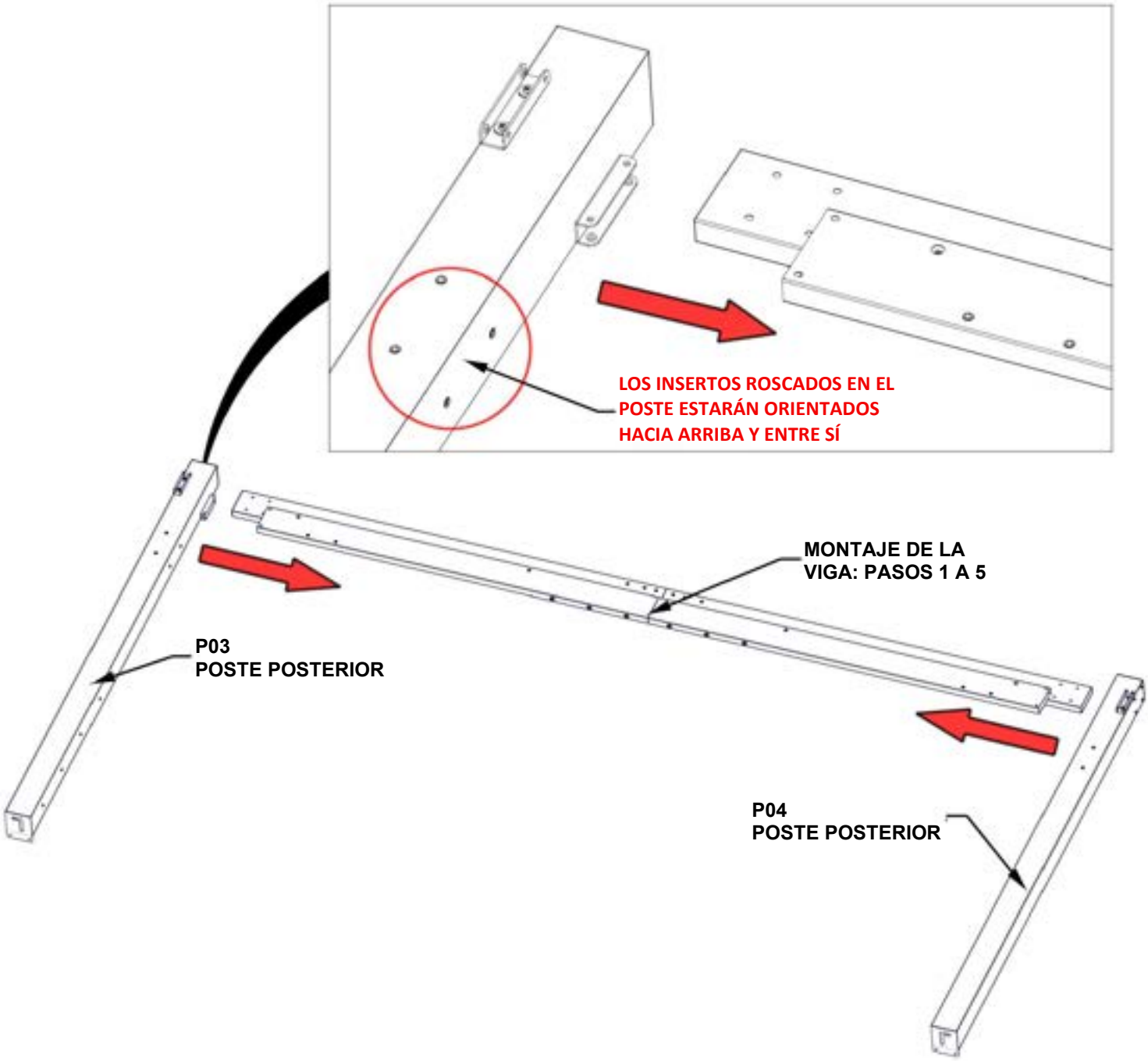

PASO 8B: MONTAJE DEL MARCO

CANTIDAD	NÚMERO DE PIEZA	DESCRIPCIÓN
4	H101202	CONJUNTO DE TORNILLO TORX DE CABEZA PLANA 1/4-20 x 3/4"

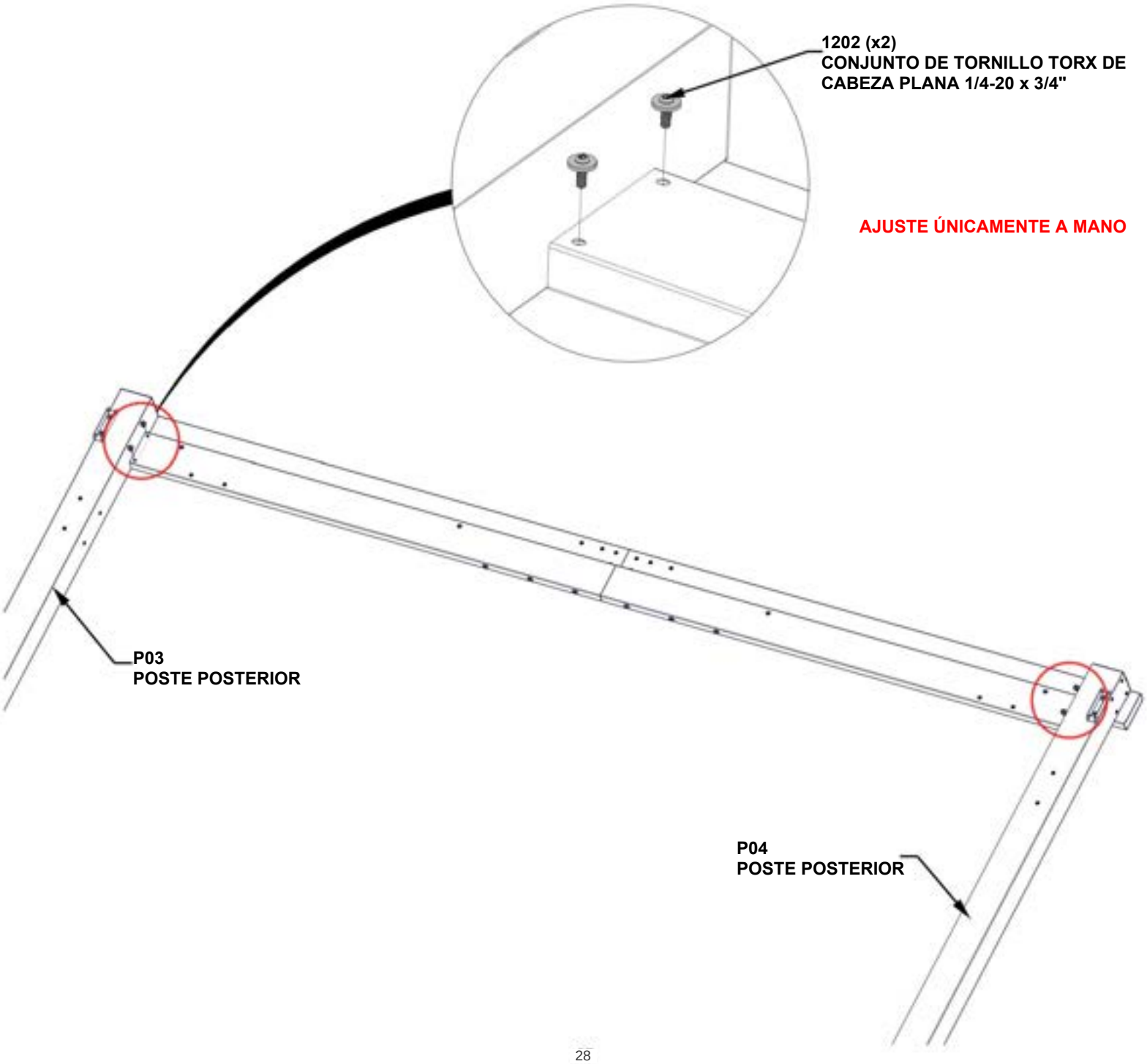

PASO 8C - MONTAJE DEL MARCO

CANTIDAD	NÚMERO DE PIEZA	DESCRIPCIÓN
4	H101202	CONJUNTO DE TORNILLO TORX DE CABEZA PLANA 1/4-20 x 3/4"



C01 (x1) **MONTAJE DE MÉNSULA - A4M03525**
21 13/16"x5 1/4"x2 3/4" (70x134x553.5)



C02 (x1) **MONTAJE DE MÉNSULA - A4M03526**
21 13/16"x5 1/4"x2 3/4" (70x134x553.5)

- **FIJE LAS MÉNSULAS A LA VIGA Y AL POSTE.**
- **NIVELE SEGÚN SEA NECESARIO ANTES DE AJUSTAR TODAS LAS PIEZAS METÁLICAS DE LOS PASOS ANTERIORES.**

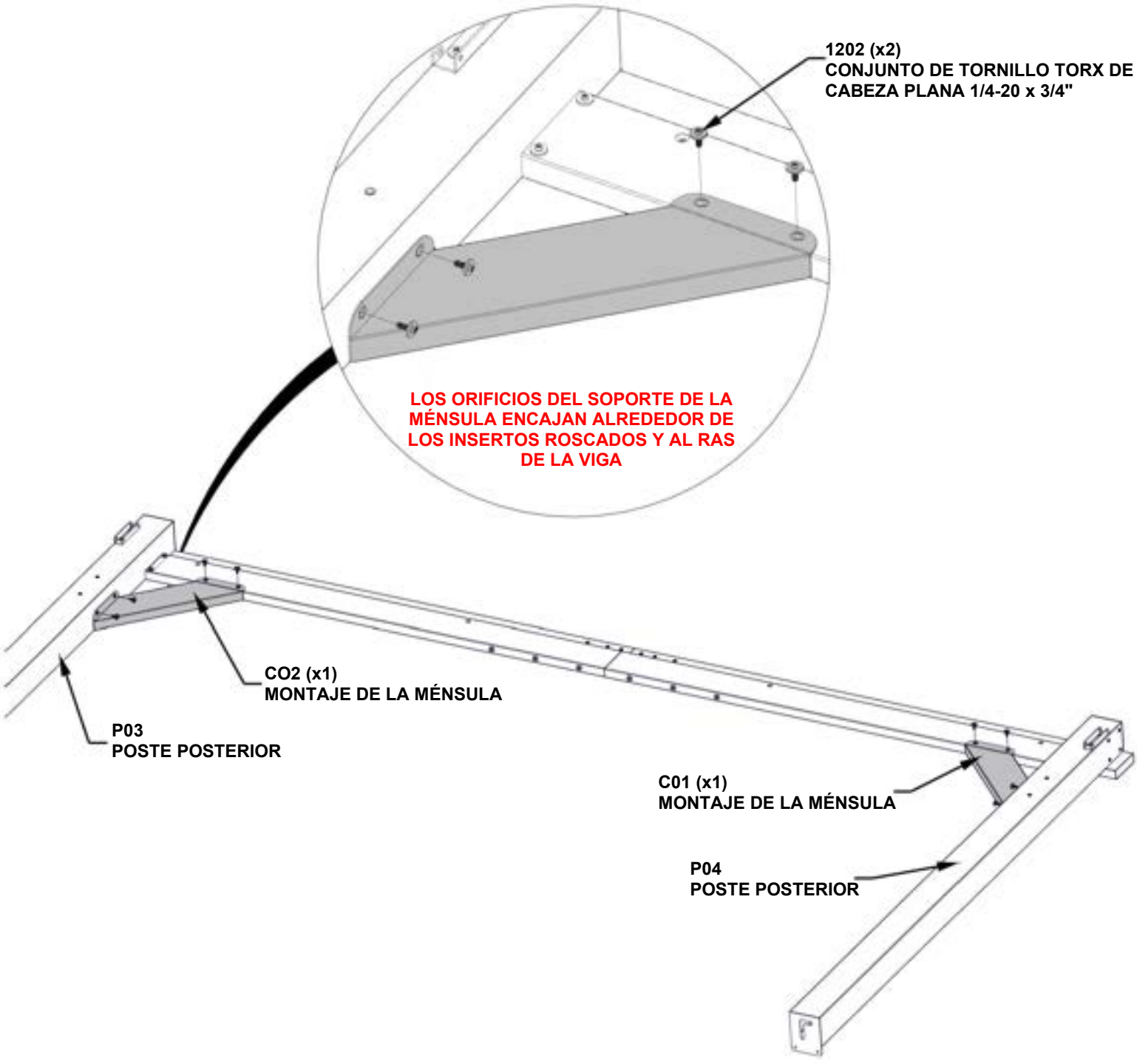

PASO 8D: MONTAJE DEL MARCO

CANTIDAD	NÚMERO DE PIEZA	DESCRIPCIÓN
8	H101103	TORNILLO TORX DE CABEZA HUECA 1/4-20

- CON UNA PERSONA ADICIONAL, VOLTEE EL MONTAJE DEL POSTE Y LA VIGA

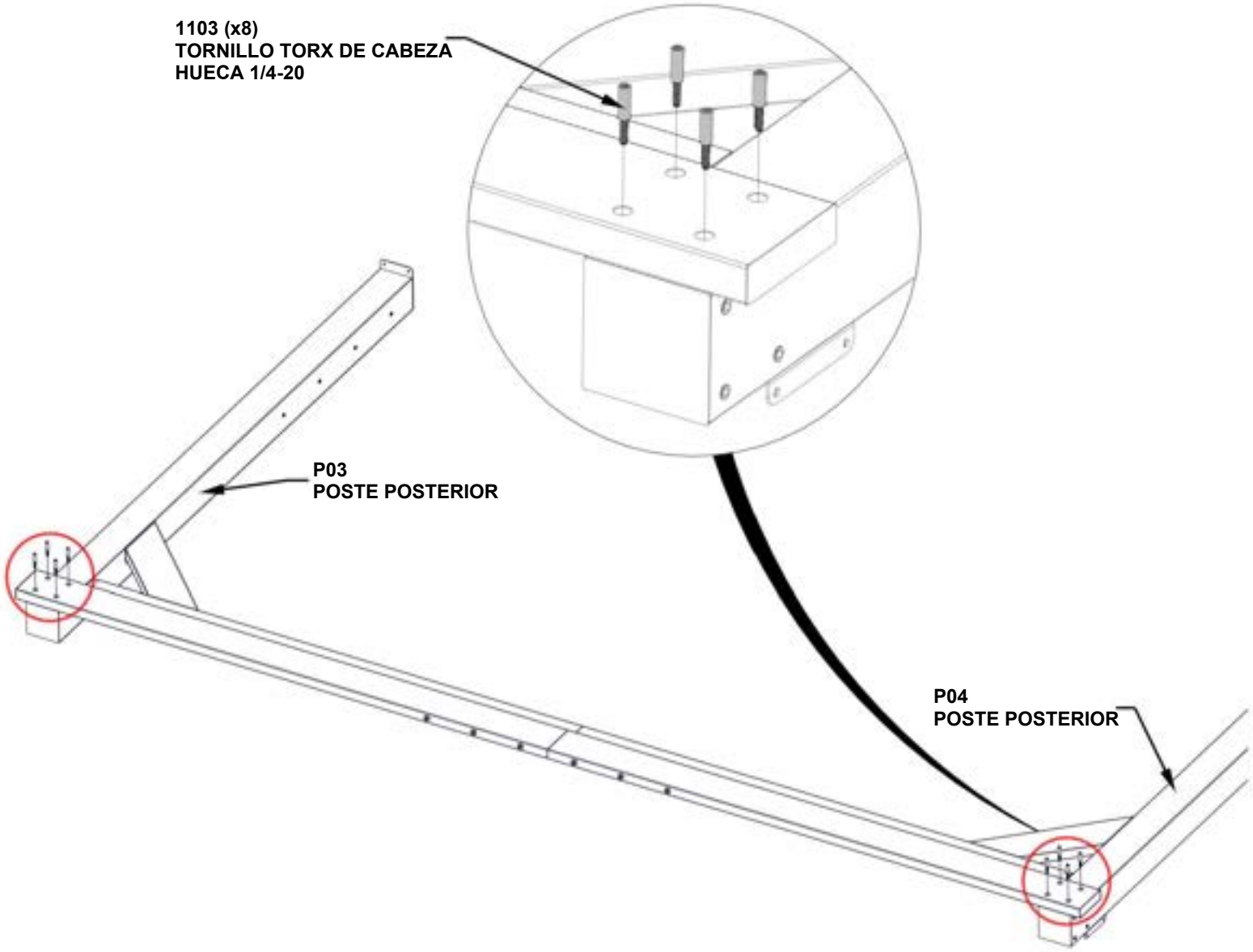

PASO 9: MONTAJE DE LA VIGA

CANTIDAD	N.° de pieza	DESCRIPCIÓN
3	H101103	TORNILLO TORX DE CABEZA HUECA 1/4-20

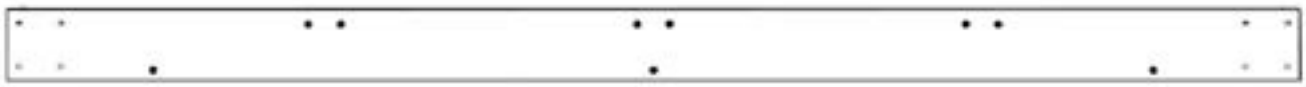

B01 (x1) MONTAJE DE VIGA LATERAL - A4M03507
94 5/16"x5 1/4"x1 7/16" (36x134x2396)



B02 (x1) MONTAJE DE VIGA LATERAL - A4M03508
84 13/16"x5 1/4"x1 7/16" (36x134x2154)

- ALINEE LOS AGUJEROS PASANTES EN LA VIGA B02 CON LOS INSERTOS ROSCADOS EN LA VIGA B01.

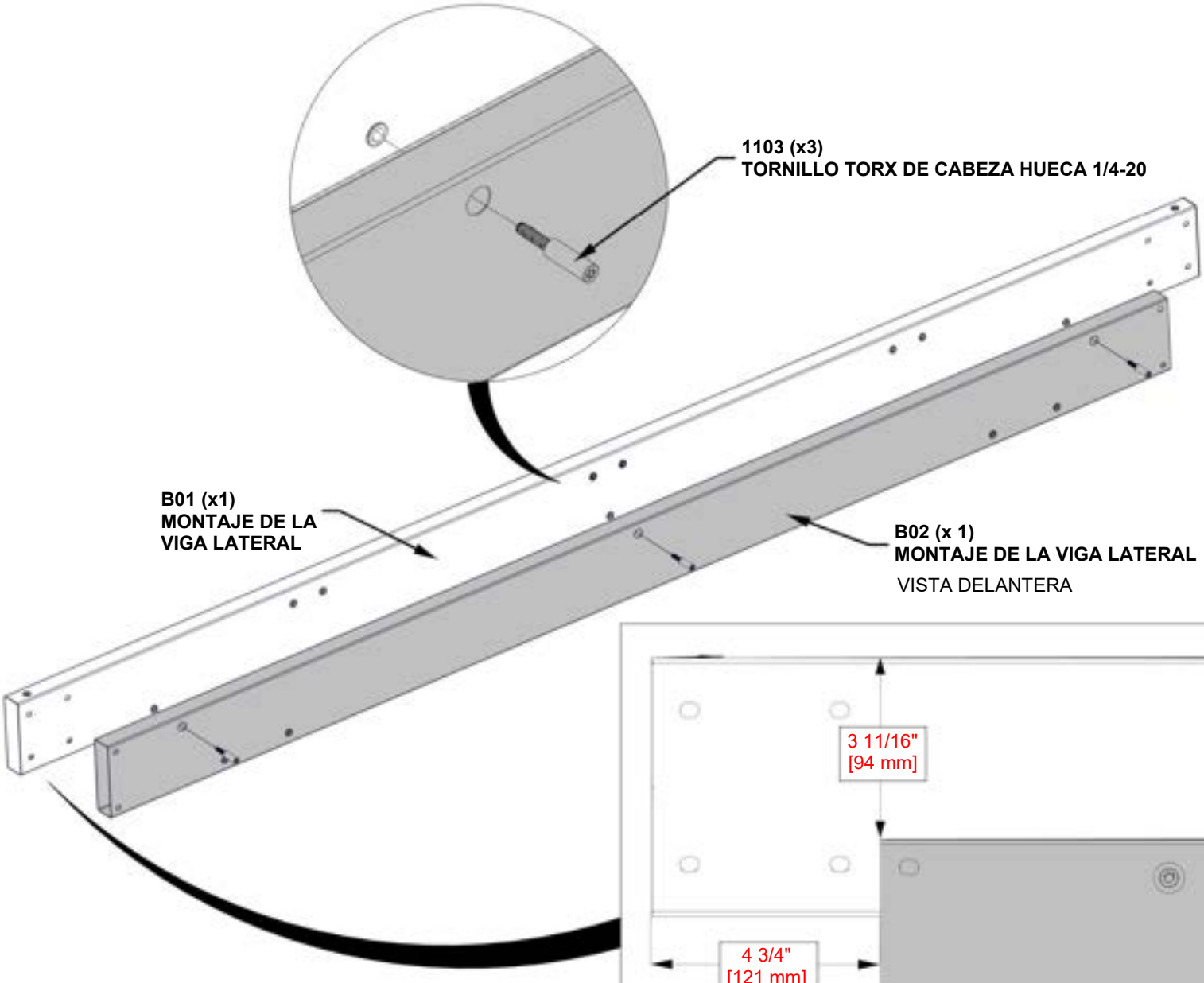

LAS DIMENSIONES SON LAS MISMAS EN AMBOS EXTREMOS Y SON IMPORTANTES PARA EL MONTAJE DE LA VIGA

PASO 10: MONTAJE DE LA VIGA

CANTIDAD	N.° de pieza	DESCRIPCIÓN
6	H101202	CONJUNTO DE TORNILLO TORX DE CABEZA PLANA 1/4-20 x 3/4"



J5 (x3) **SOPORTE DE CABIO - A4M03803**
3 5/8"x2 11/16"x2 1/16" (52x68x91.5)

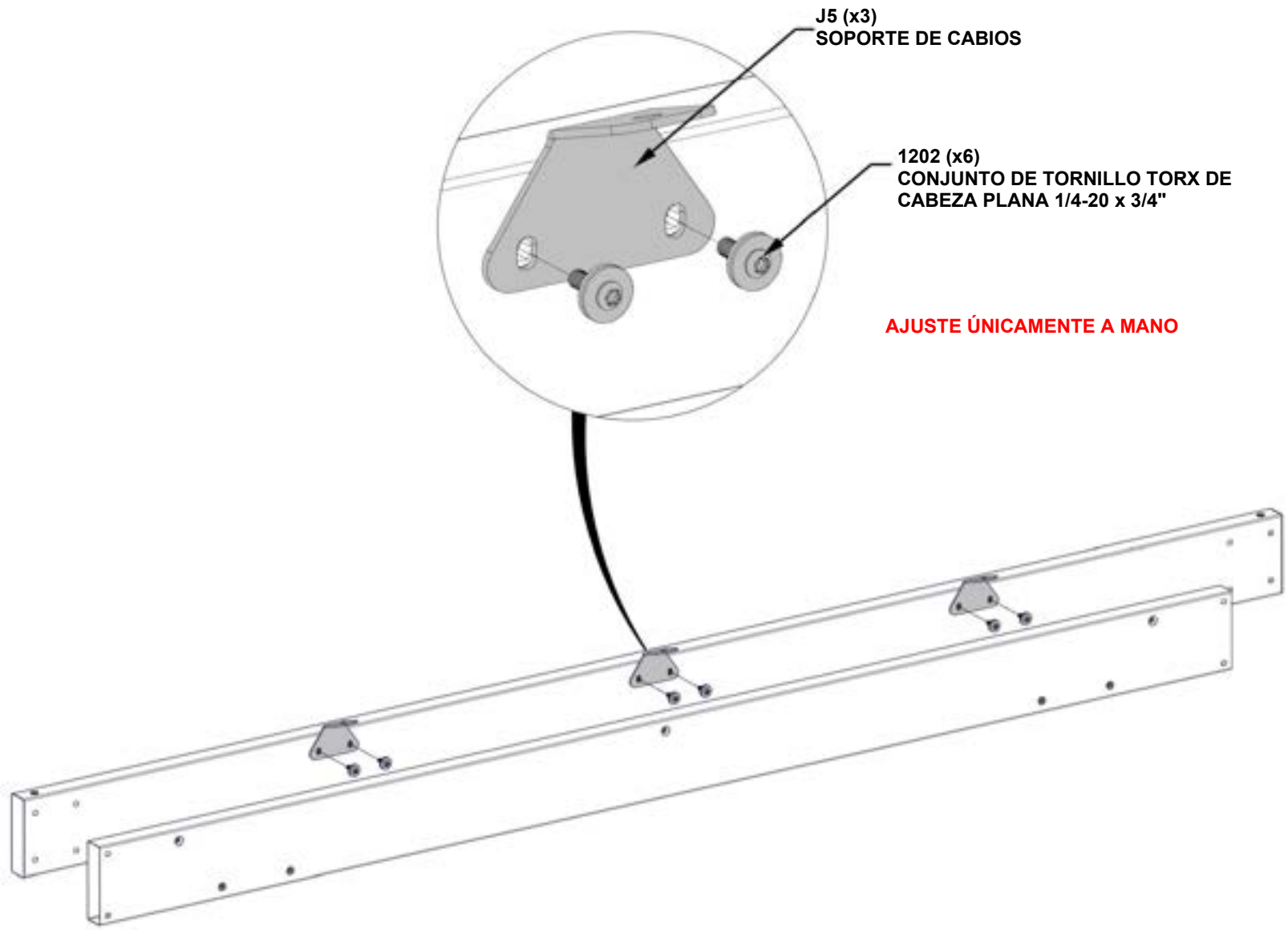

REPITA LOS PASOS DEL MONTAJE DE LA VIGA DEL 9 AL 10.

PASO 11: MONTAJE DEL POSTE

CANTIDAD	N.° de pieza	DESCRIPCIÓN
6	H101202	CONJUNTO DE TORNILLO TORX DE CABEZA PLANA 1/4-20 x 3/4"

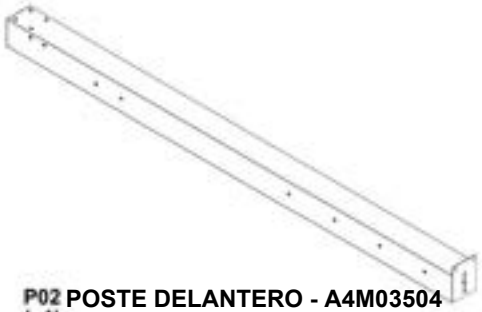

P02 (x1) **POSTE DELANTERO - A4M03504**
89 9/16" x 6 1/8" x 4 3/4" (120 x 155 x 2275)



J4 (x2) **SOPORTE DE VIGA - A4M02990**
1" x 1 5/16" x 5 1/16" (25 x 33.2 x 128)

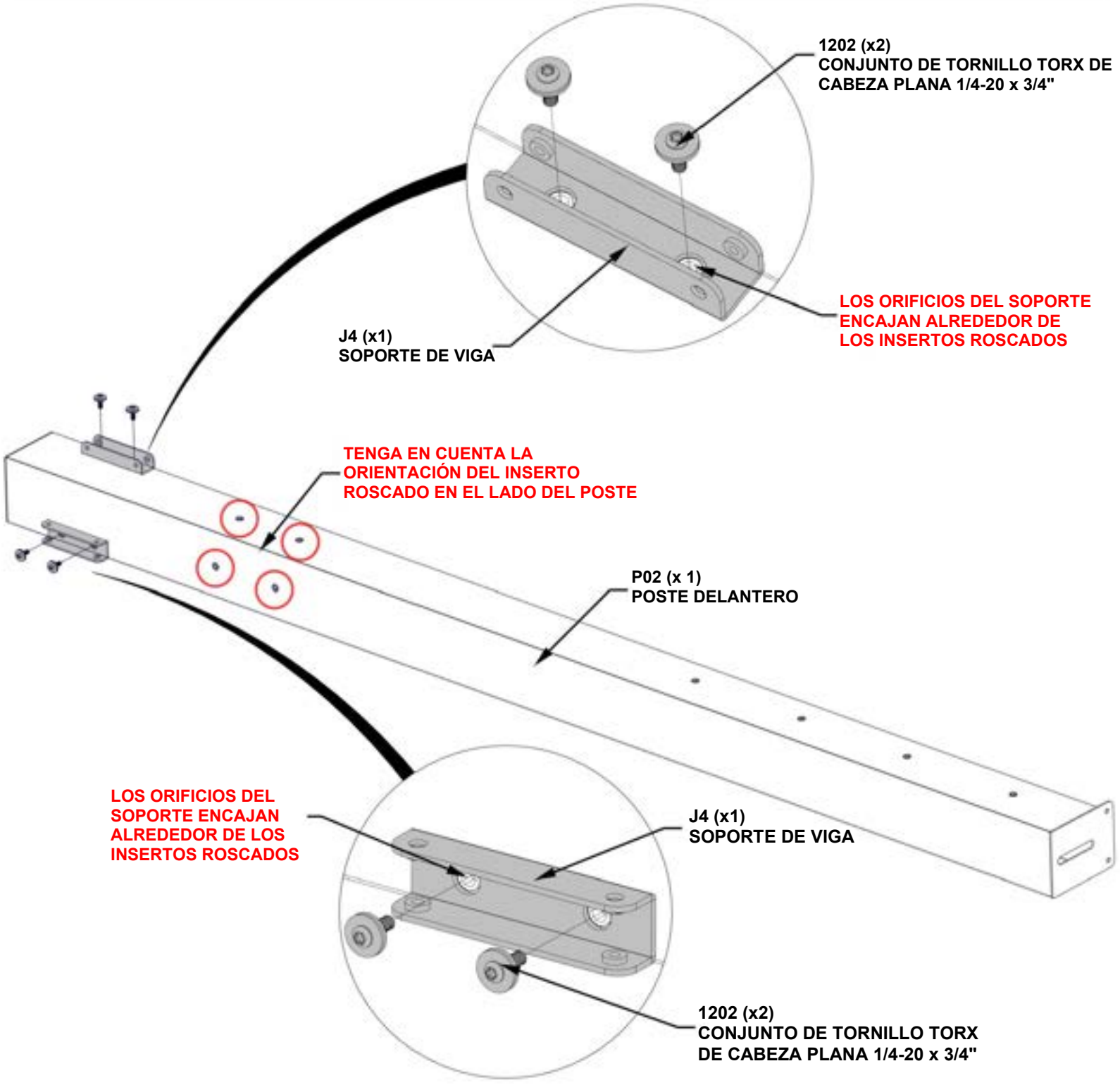

PASO 12A: MONTAJE DEL MARCO

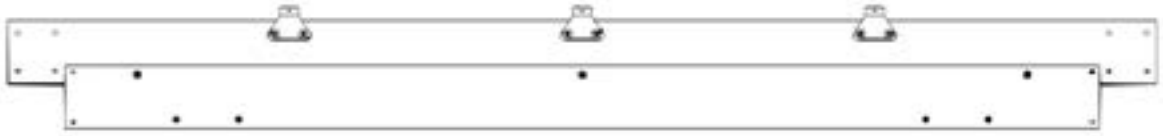

MONTAJE DE LA VIGA DE LOS PASOS 9 A 10

- DESLICE EL MONTAJE DEL POSTE DEL PASO 11 EN EL MONTAJE DE LA VIGA DE LOS PASOS 9 A 10.

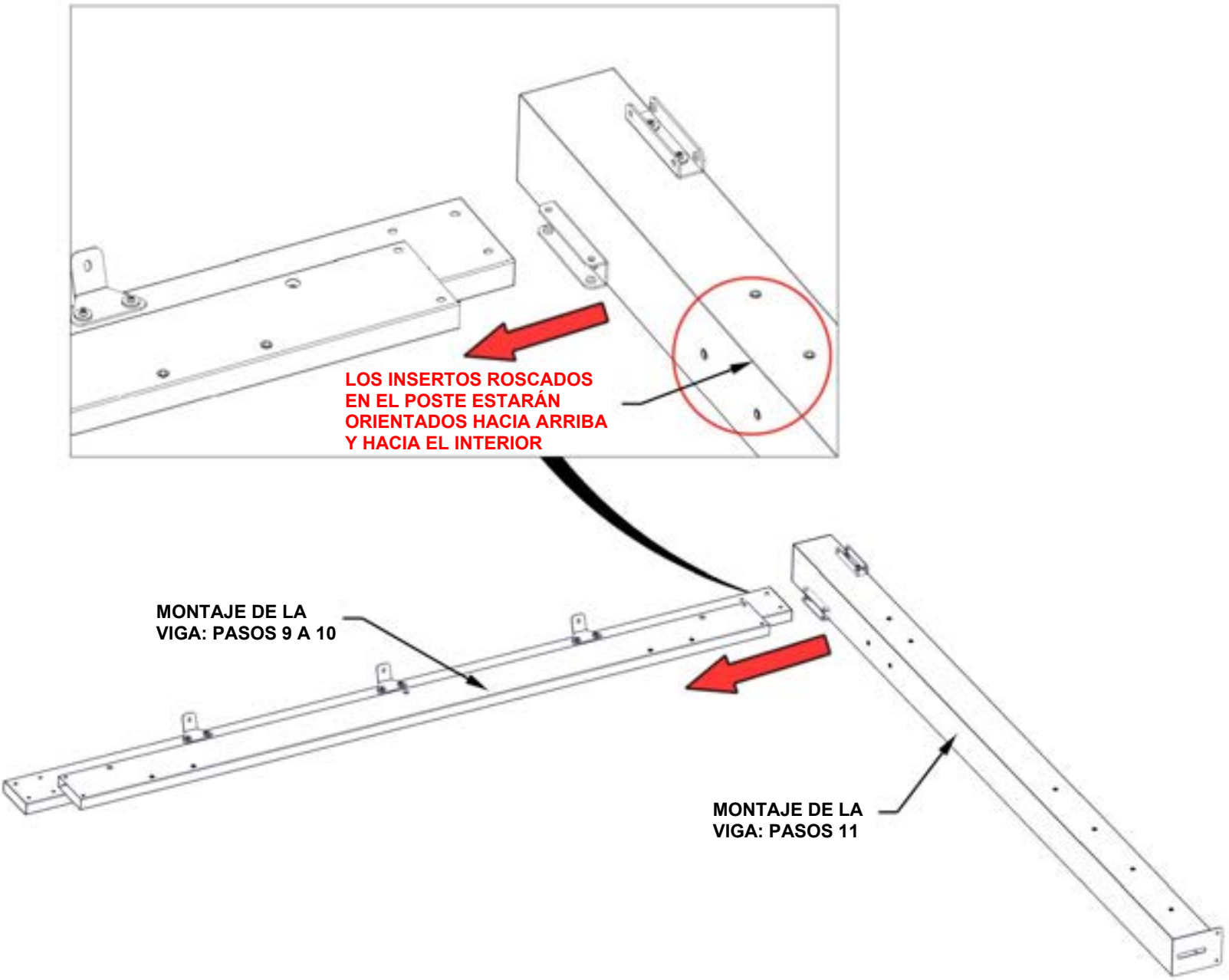

PASO 12B: MONTAJE DEL MARCO

CANTIDAD	N.° de pieza	DESCRIPCIÓN
2	H101202	CONJUNTO DE TORNILLO TORX DE CABEZA PLANA 1/4-20 x 3/4"

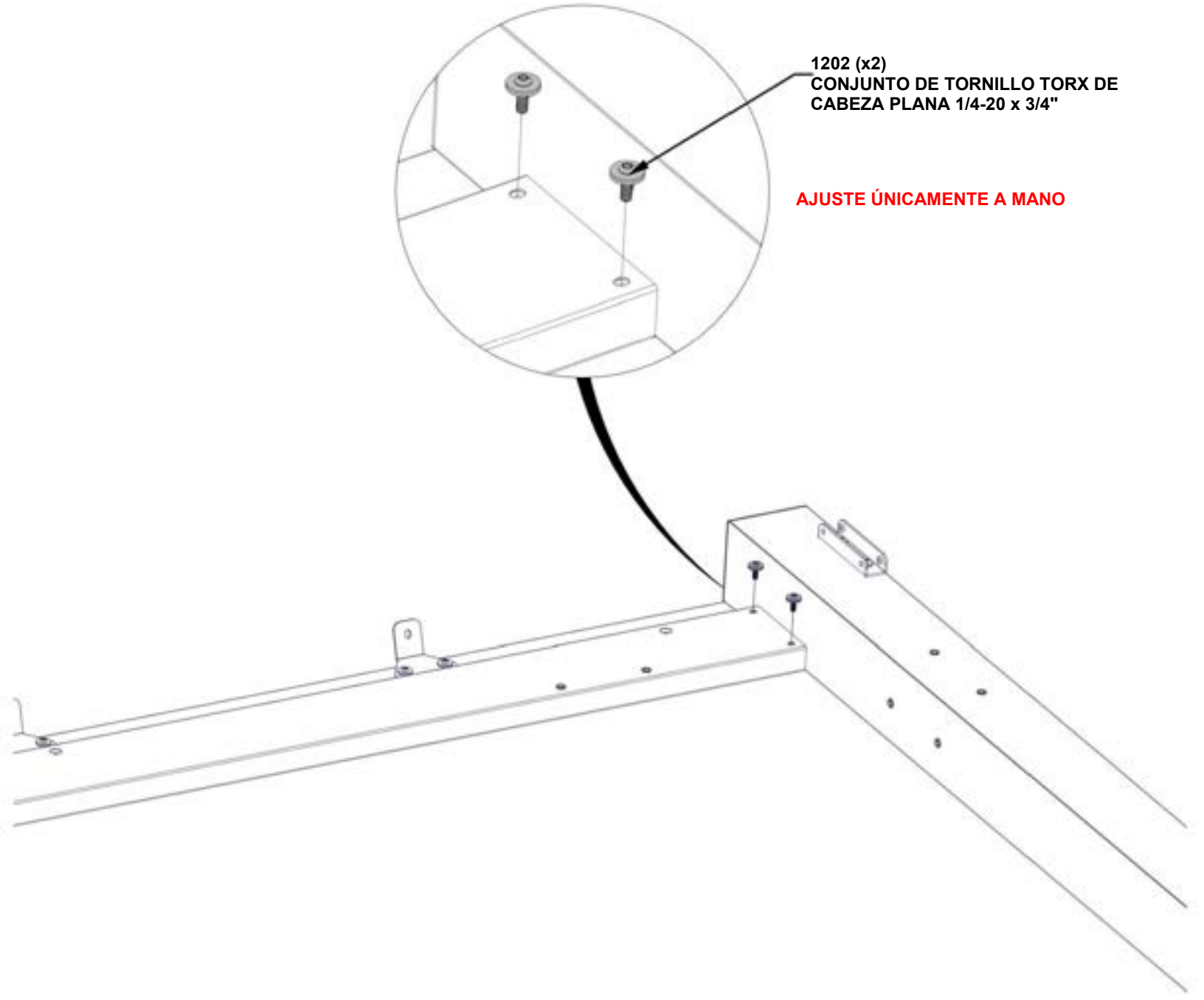

PASO 12C: MONTAJE DEL MARCO



C01 (x1) **MONTAJE DE MÉNSULA • A4M03525**
21 13/16"x5 1/4"x2 3/4" (70x134x553.5)

CANTIDAD	N.° de pieza	DESCRIPCIÓN
4	H101202	CONJUNTO DE TORNILLO TORX DE CABEZA PLANA 1/4-20 x 3/4"

- **FIJE LA MÉNSULA A LA VIGA Y AL POSTE.**
- **NIVELE SEGÚN SEA NECESARIO ANTES DE AJUSTAR TODAS LAS PIEZAS METÁLICAS DE LOS PASOS ANTERIORES.**

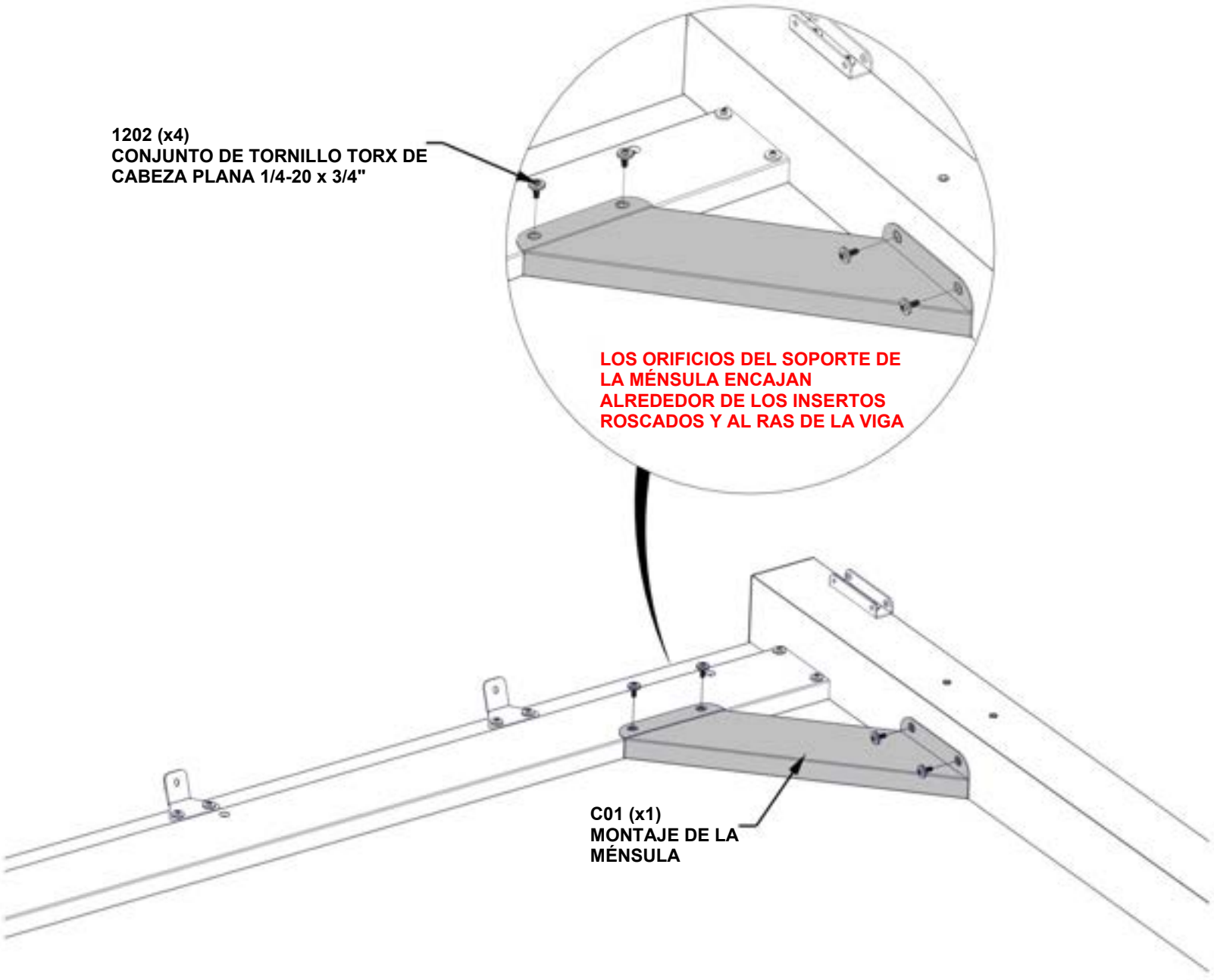

PASO 12D: MONTAJE DEL MARCO

CANTIDAD	N.° de pieza	DESCRIPCIÓN
4	H101103	TORNILLO TORX DE CABEZA HUECA 1/4-20

- CON UNA PERSONA ADICIONAL, VOLTEE EL MONTAJE DEL POSTE Y LA VIGA

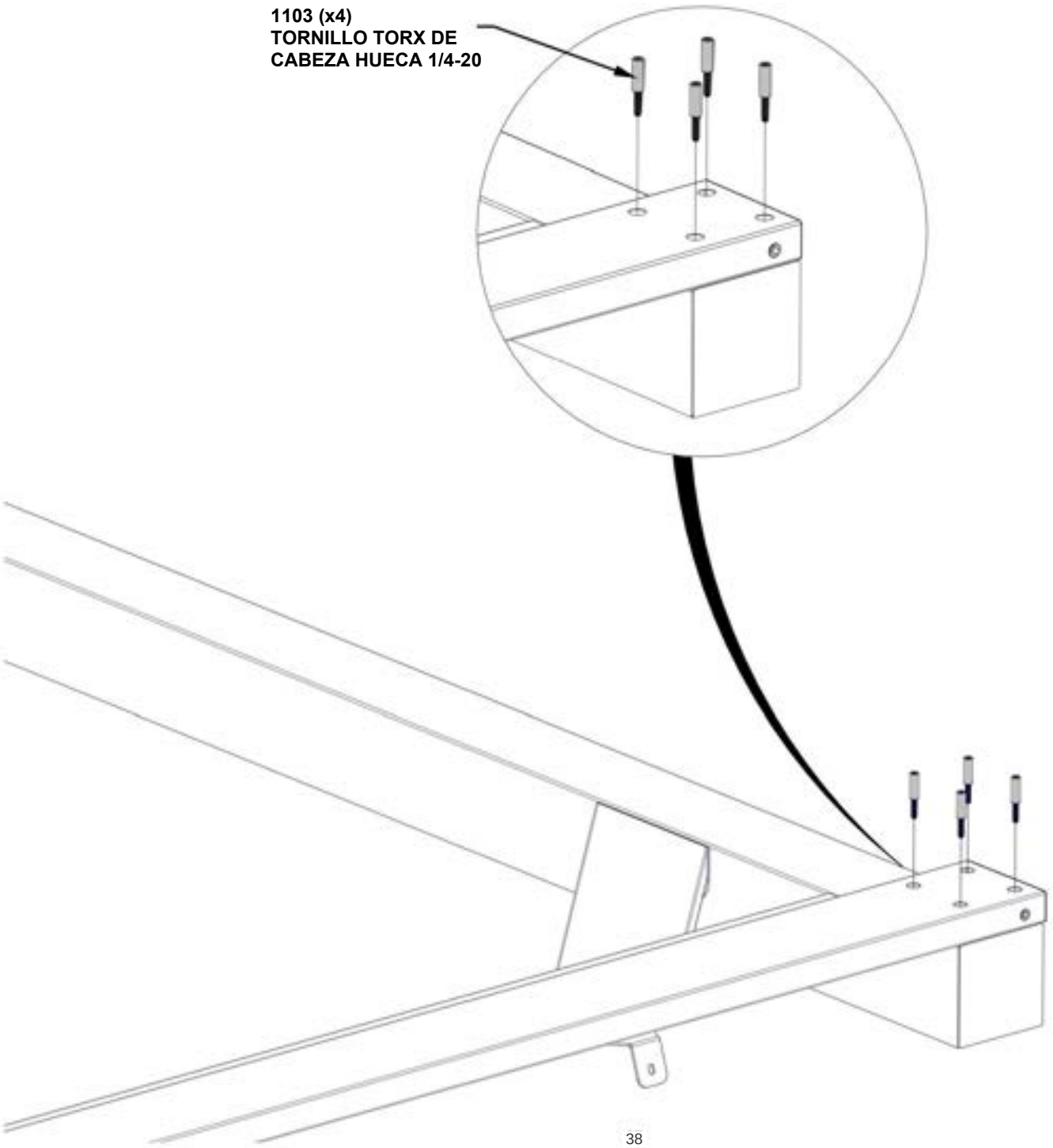

PASO 13A: MONTAJE DEL MARCO

- CON AL MENOS OTRAS TRES PERSONAS, FIJE LOS MONTAJES DE VIGAS Y POSTES DESLIZÁNDOLOS EN SU LUGAR.

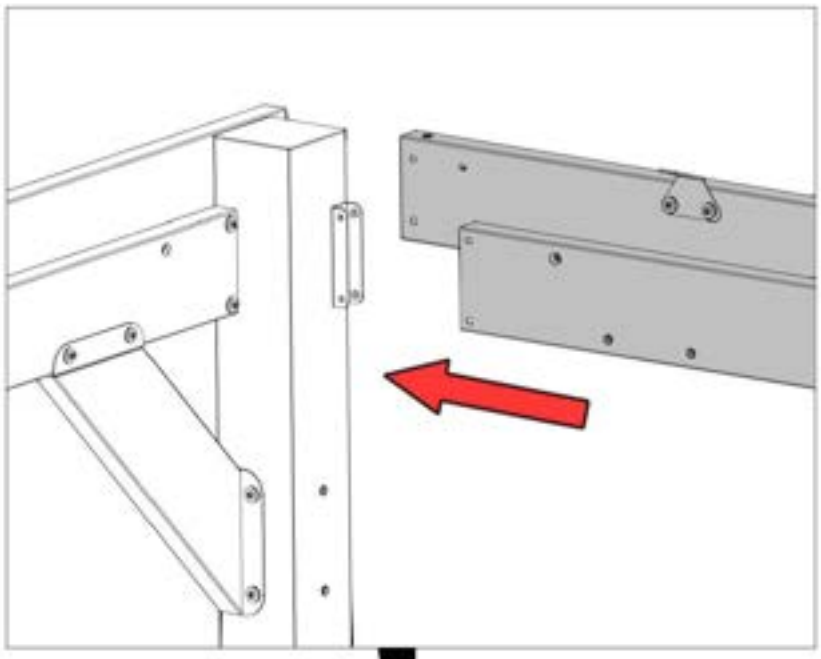

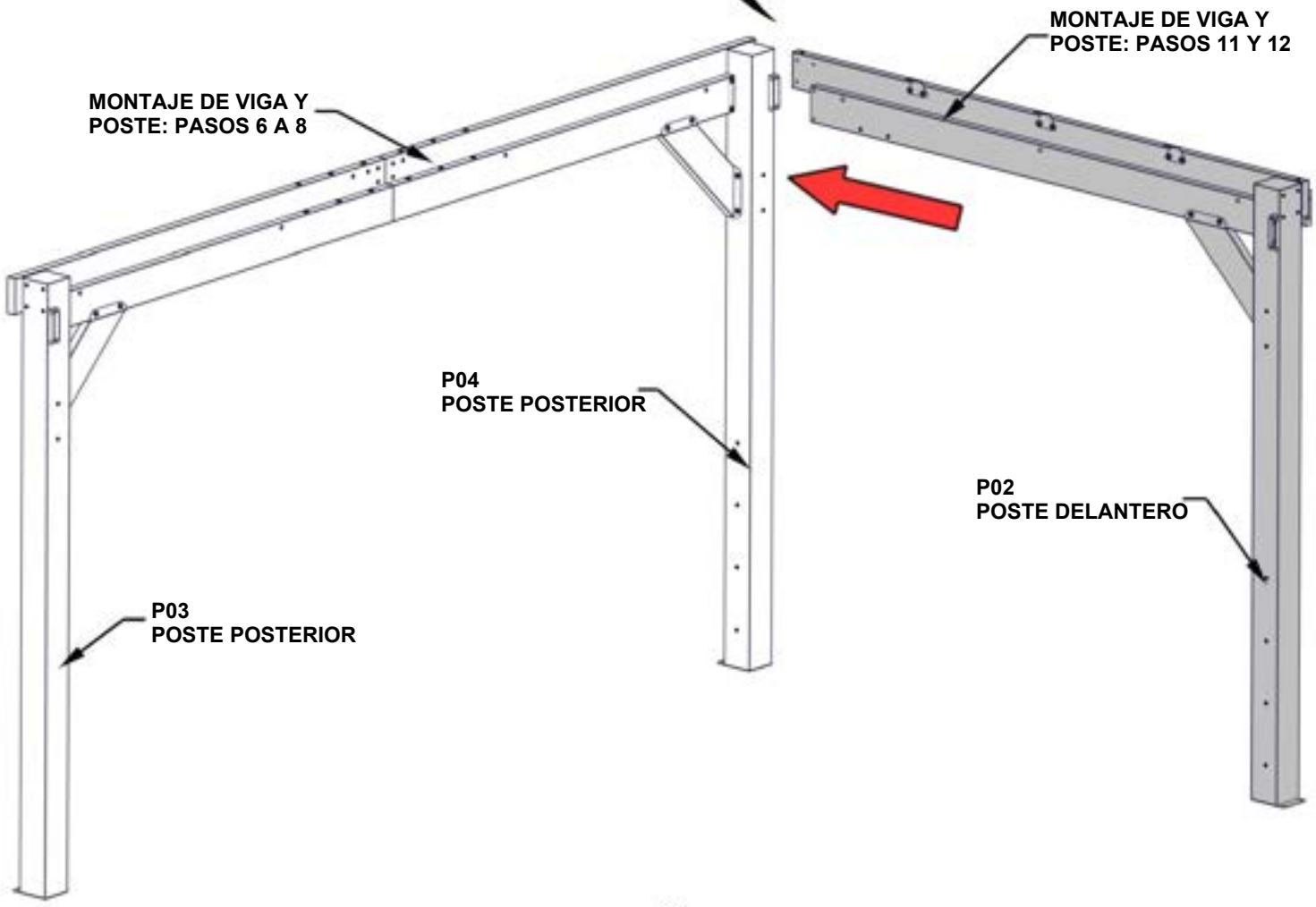

PASO 13B: MONTAJE DEL MARCO

CANTIDAD	N.° de pieza	DESCRIPCIÓN
4	H101103	TORNILLO TORX DE CABEZA HUECA 1/4-20

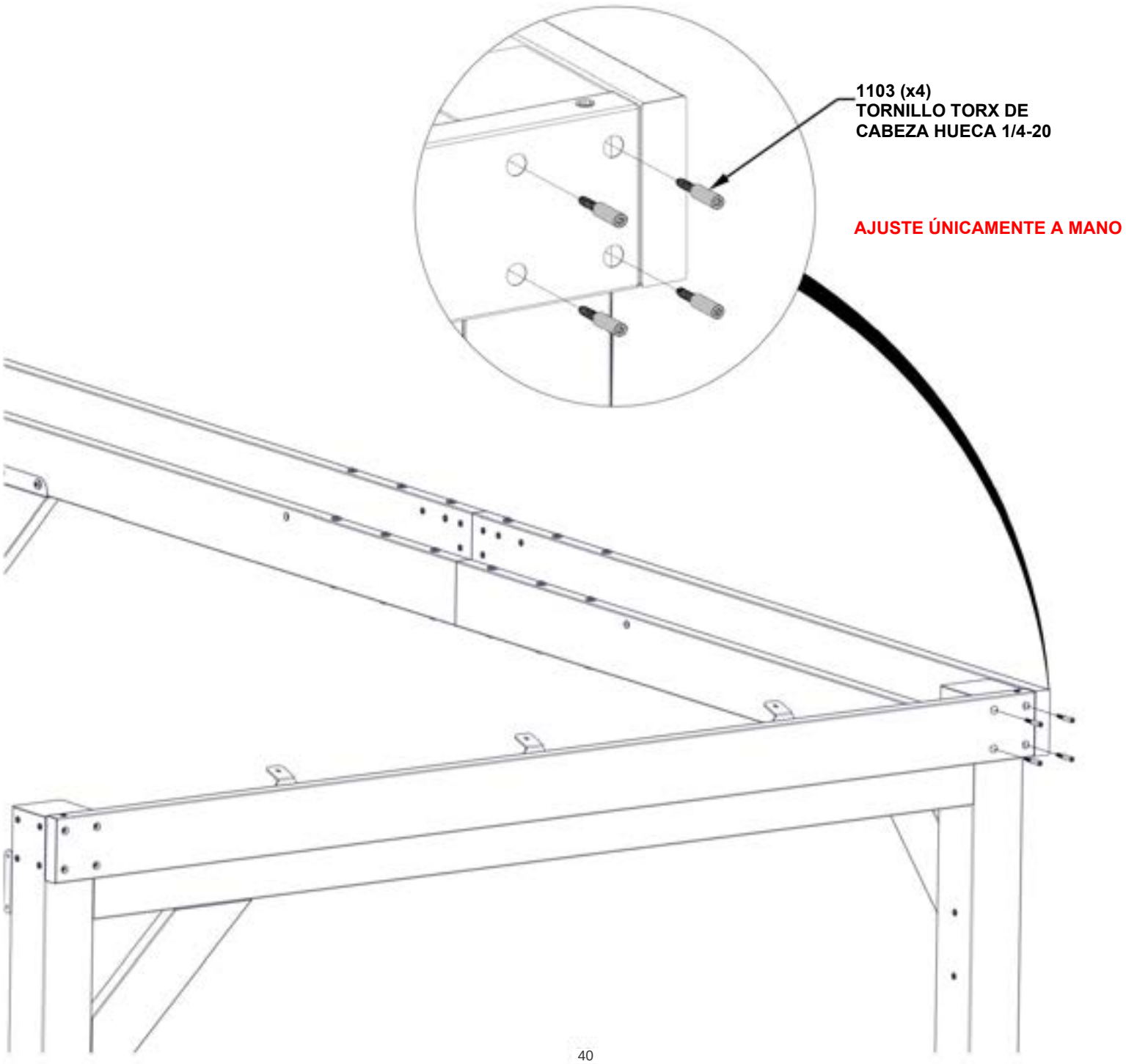

PASO 13C: MONTAJE DEL MARCO

CANTIDAD	N.° de pieza	DESCRIPCIÓN
2	H101202	CONJUNTO DE TORNILLO TORX DE CABEZA PLANA 1/4-20 x 3/4"

- NIVELE EL MONTAJE DE LA VIGA RESPECTO DEL POSTE

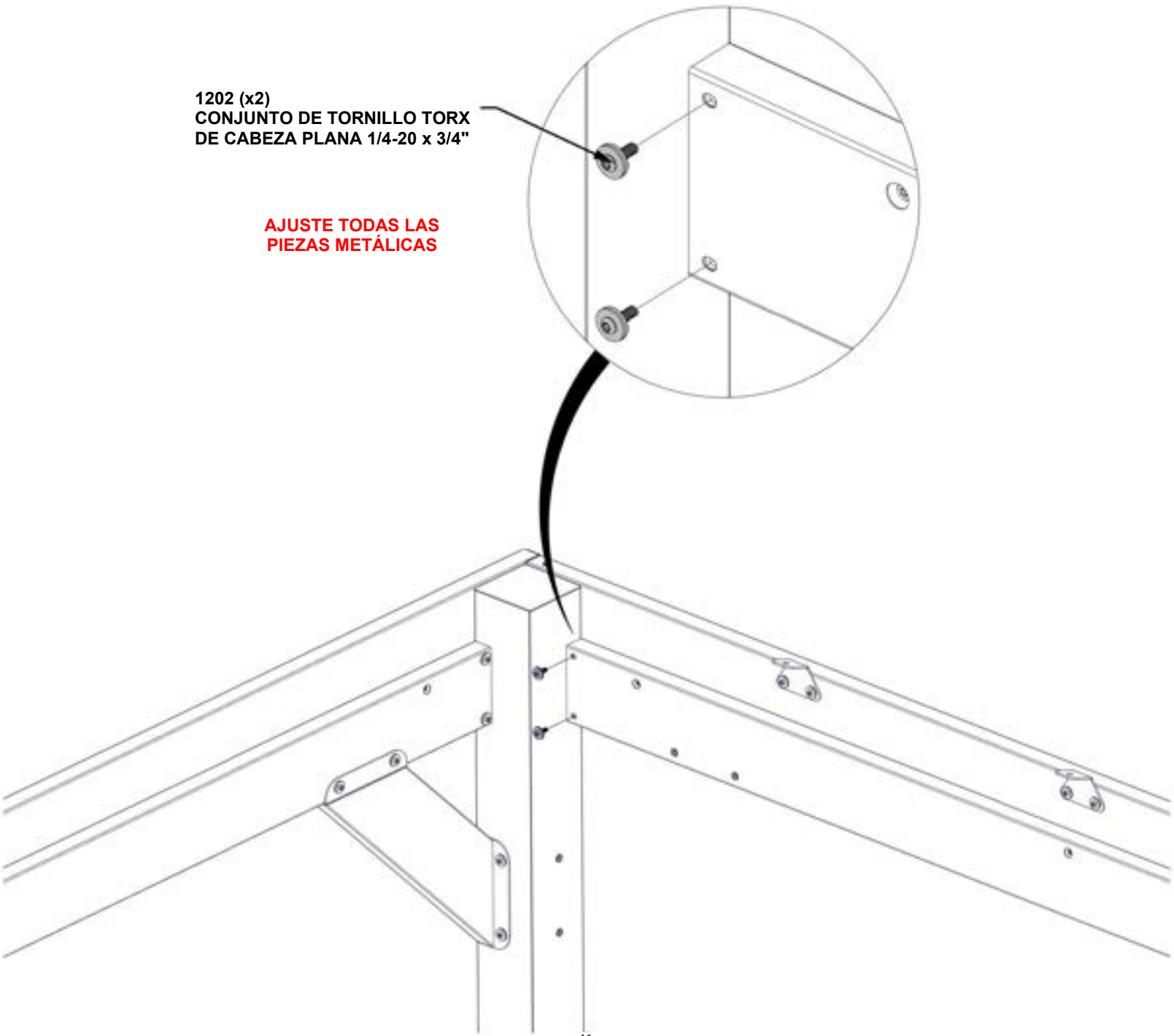

PASO 14: MONTAJE DEL MARCO



C02 (x1) MONTAJE DE MÉNSULA-A4M03526
21 13/16"x5 1/4"x2 3/4" (70x134x553.5)

CANTIDAD	N.° de pieza	DESCRIPCIÓN
4	H101202	CONJUNTO DE TORNILLO TORX DE CABEZA PLANA 1/4-20 x 3/4"

- FIJE LAS MÉNSULAS A LA VIGA Y AL POSTE.
- NIVELE SEGÚN SEA NECESARIO ANTES DE APRETAR TODAS LAS PIEZAS METÁLICAS.

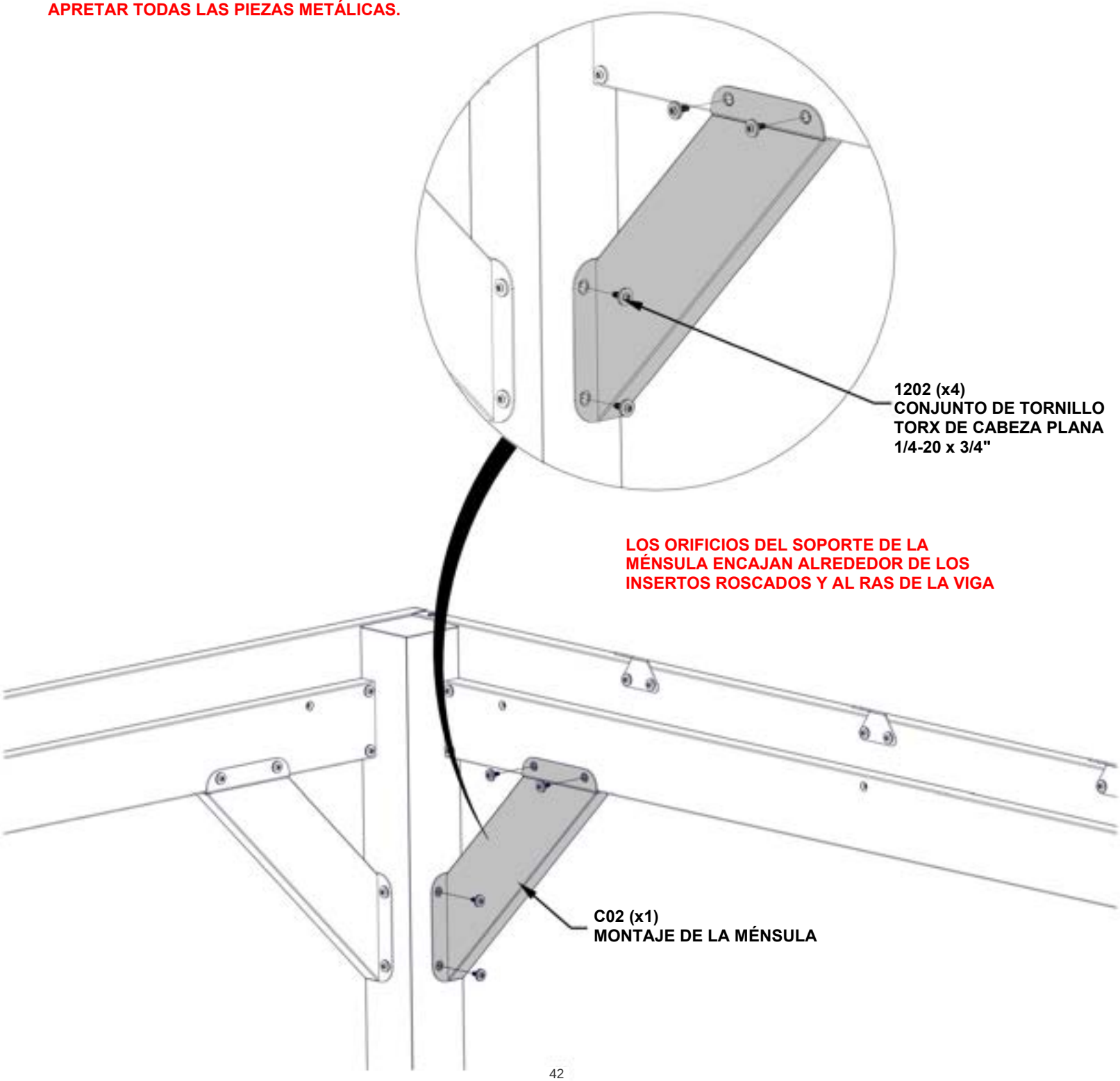

PASO 15: MONTAJE DEL POSTE

CANTIDAD	N.° de pieza	DESCRIPCIÓN
4	H101202	CONJUNTO DE TORNILLO TORX DE CABEZA PLANA 1/4-20 x 3/4"

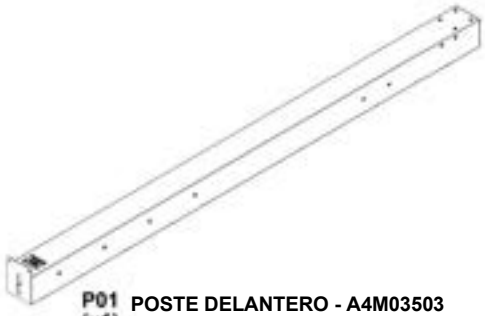

P01 (x1) POSTE DELANTERO - A4M03503
89 9/16" x 6 1/8" x 4 3/4" (120 x 155 x 2275)



J4 (x2) SOPORTE DE VIGA - A4M02990
1" x 1 5/16" x 5 1/16" (25 x 33.2 x 128)

- PARA FACILITAR EL MONTAJE, RECOMENDAMOS USAR CABALLETES PARA LOS PASOS 15 Y 16.

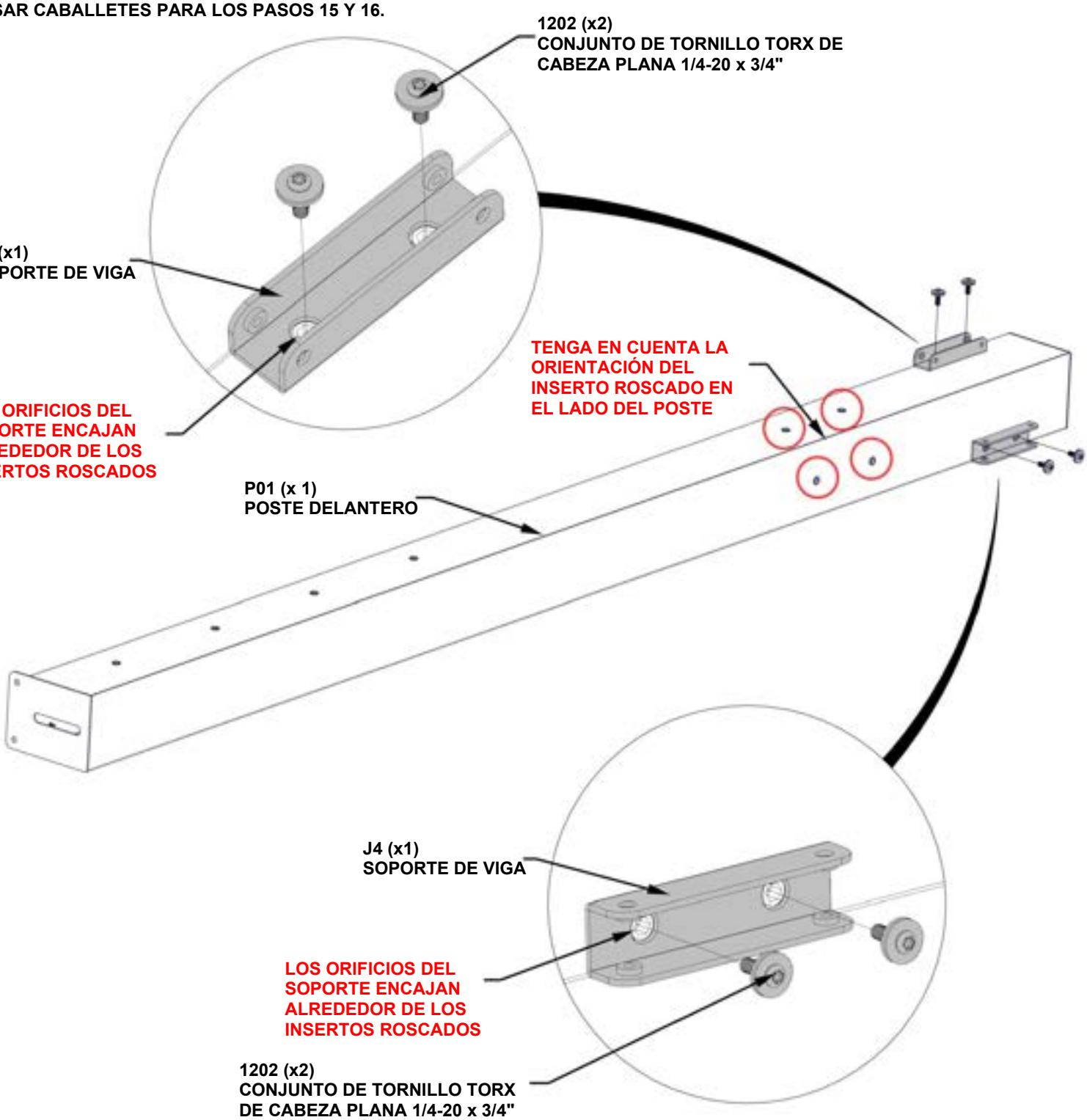

PASO 16A: MONTAJE DEL MARCO

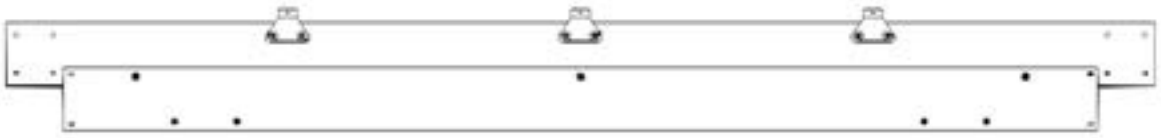

MONTAJE DE LA VIGA DE LOS PASOS 9 Y 10

- DESLICE EL MONTAJE DEL POSTE DEL PASO 15 EN EL MONTAJE DE LA VIGA DE LOS PASOS 9 Y 10.

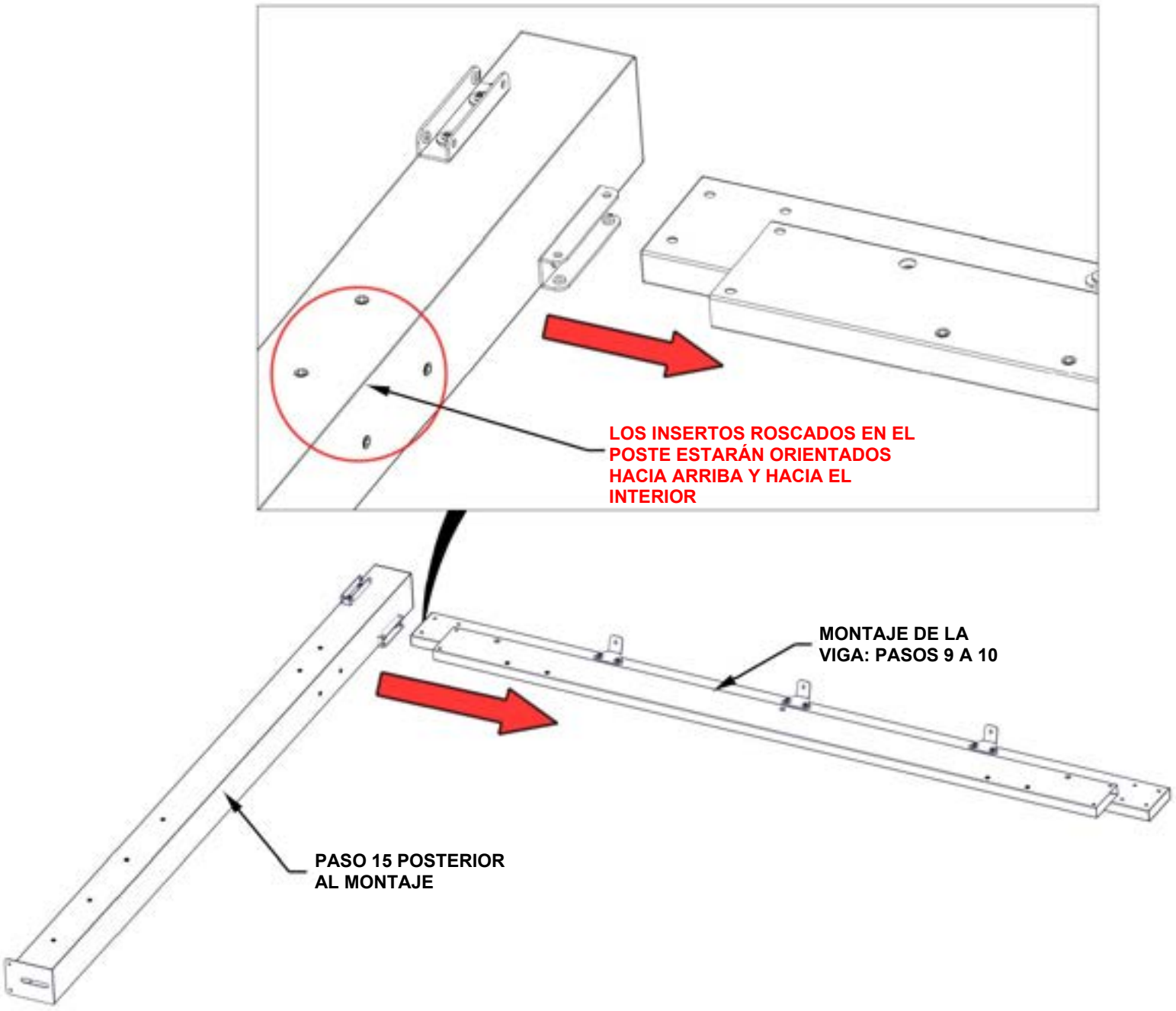

PASO 16B: MONTAJE DEL MARCO

CANTIDAD	N.° de pieza	DESCRIPCIÓN
2	H101202	CONJUNTO DE TORNILLO TORX DE CABEZA PLANA 1/4-20 x 3/4"

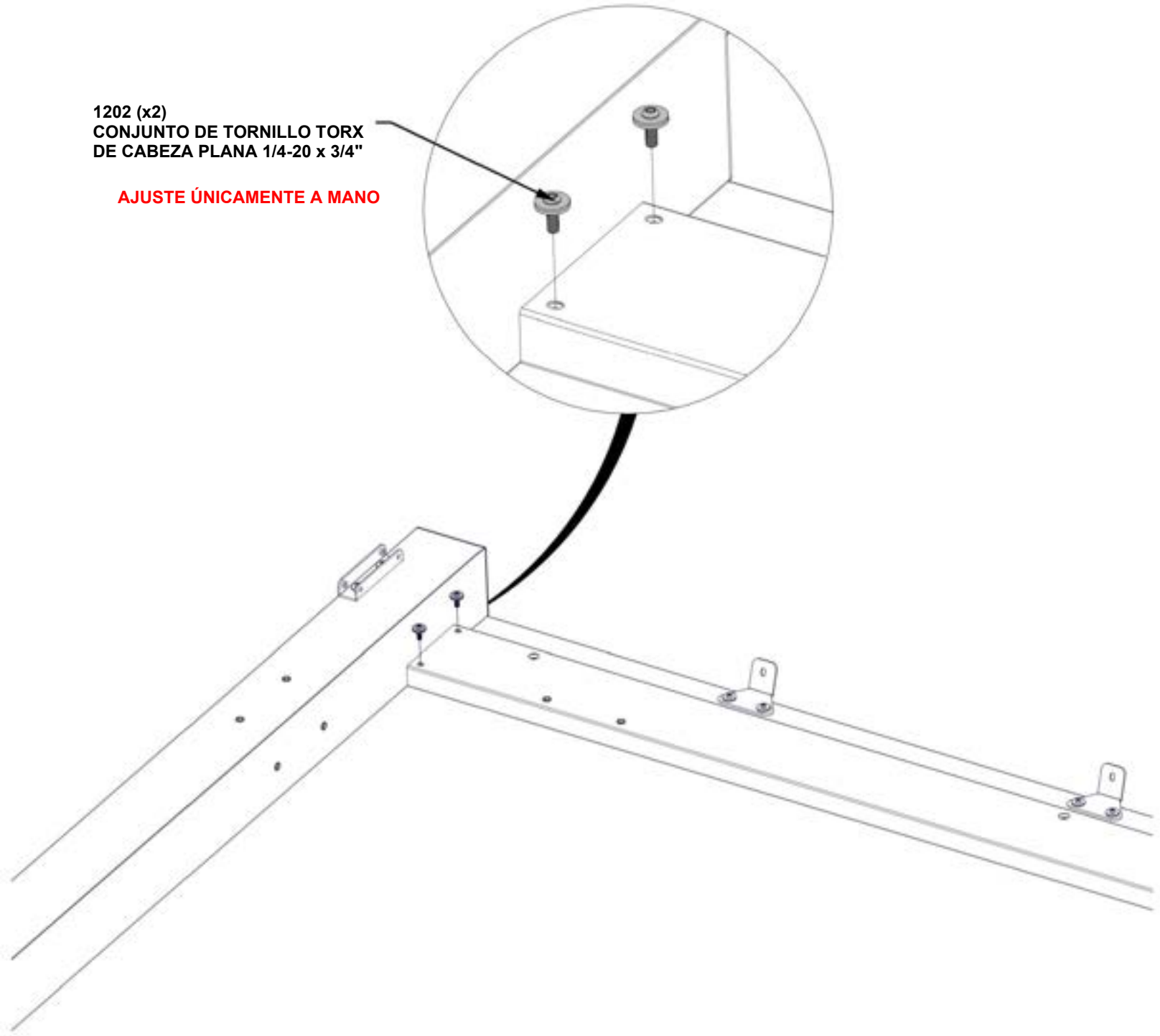

PASO 16C: MONTAJE DEL MARCO



C02 (x1) MONTAJE DE MÉNSULA - A4M03526
21 13/16"x5 1/4"x2 3/4" (70x134x553.5)

CANTIDAD	N.° de pieza	DESCRIPCIÓN
4	H101202	CONJUNTO DE TORNILLO TORX DE CABEZA PLANA 1/4-20 x 3/4"

- FIJE LA MÉNSULA A LA VIGA Y AL POSTE.
- NIVELE SEGÚN SEA NECESARIO ANTES DE AJUSTAR TODAS LAS PIEZAS METÁLICAS DE LOS PASOS ANTERIORES.

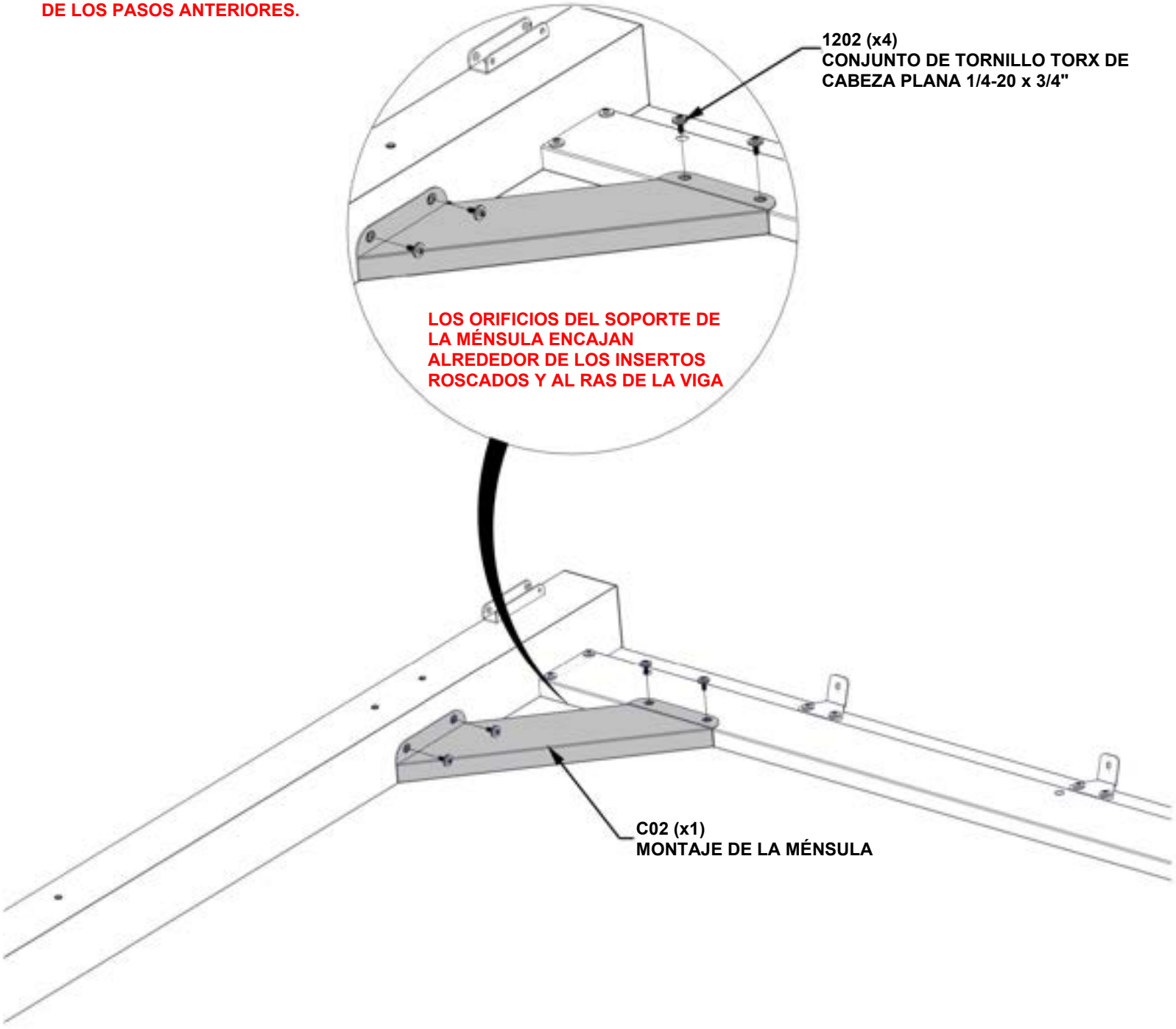

PASO 16D: MONTAJE DEL MARCO

CANTIDAD	N.° de pieza	DESCRIPCIÓN
4	H101103	TORNILLO TORX DE CABEZA HUECA 1/4-20

- CON UNA PERSONA ADICIONAL, VOLTEE EL MONTAJE DEL POSTE Y LA VIGA

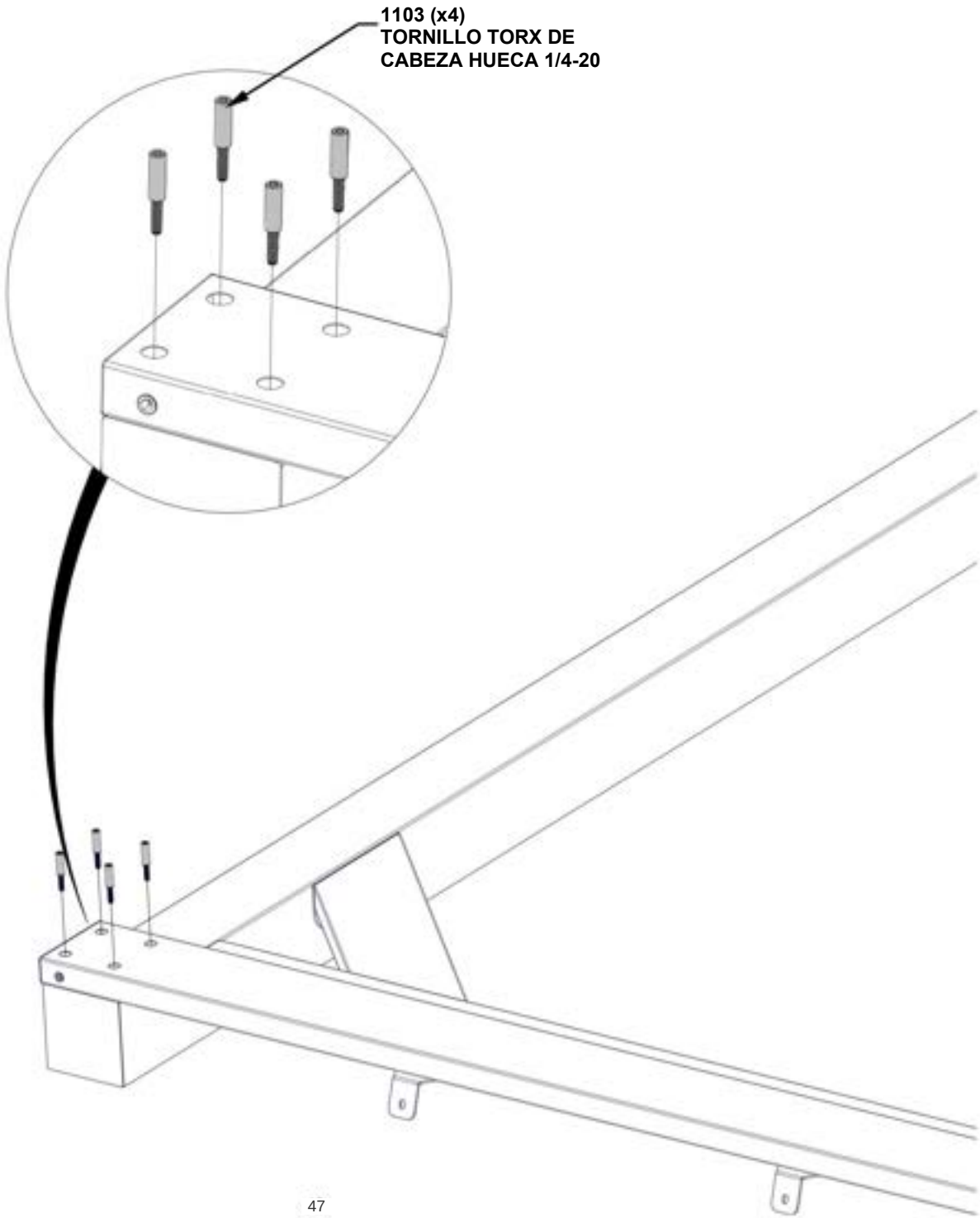

PASO 17A: MONTAJE DEL MARCO

- CON AL MENOS OTRAS DOS PERSONAS, FIJE LOS MONTAJES DE VIGAS Y POSTES DESLIZÁNDOLOS EN SU LUGAR.

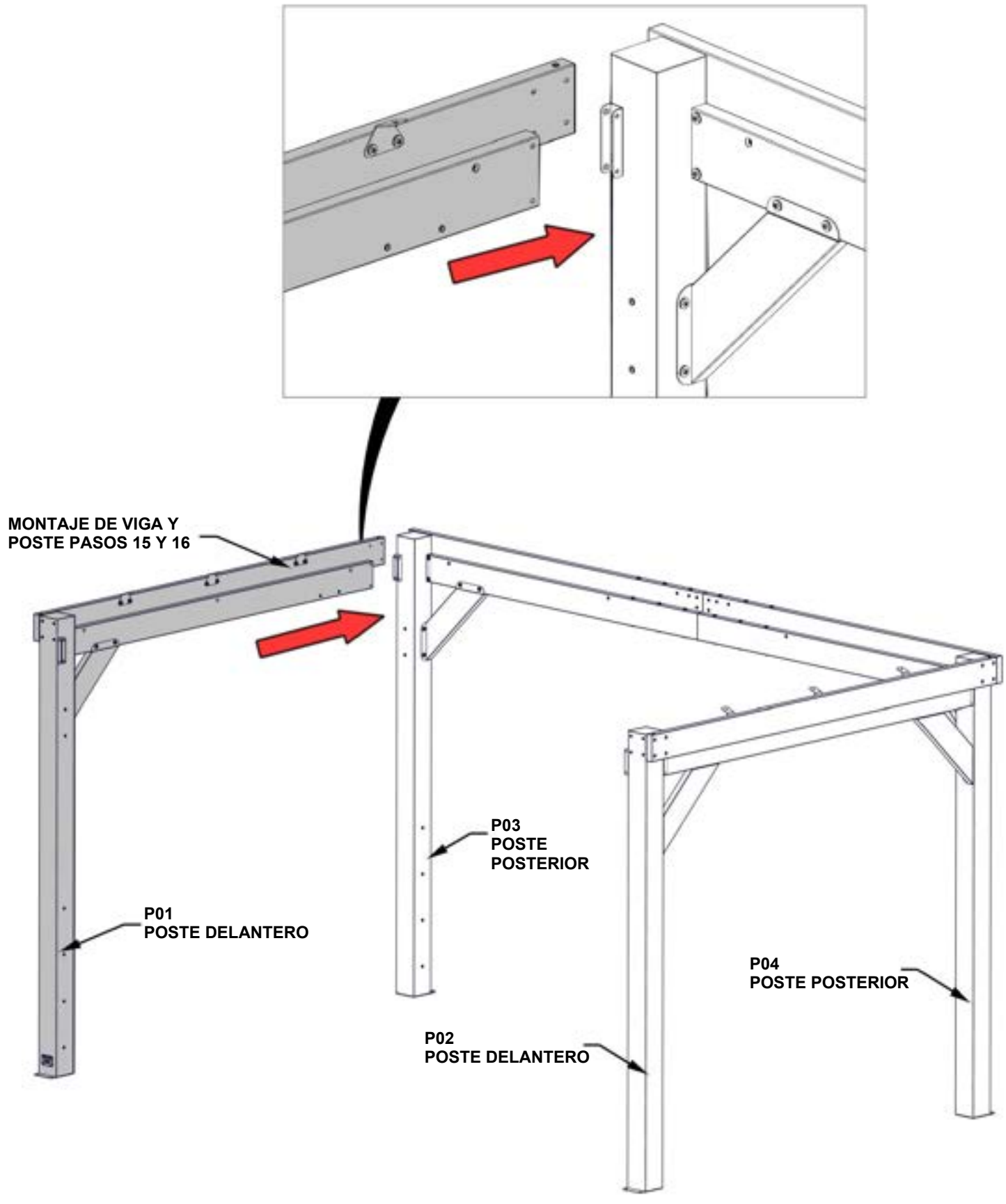

PASO 17B: MONTAJE DEL MARCO

CANTIDAD	N.° de pieza	DESCRIPCIÓN
4	H101103	TORNILLO TORX DE CABEZA HUECA 1/4-20

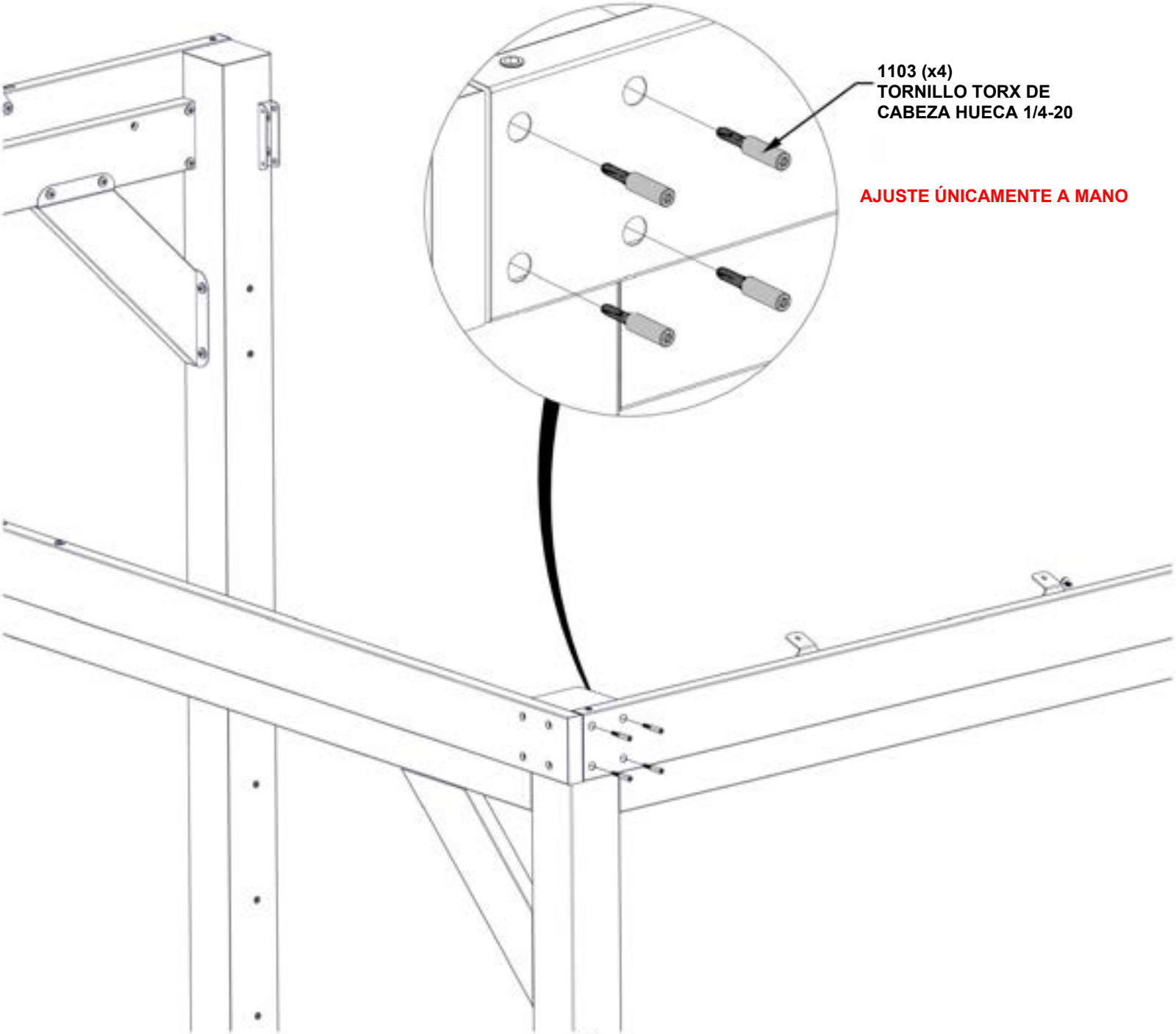

PASO 17C: MONTAJE DEL MARCO

CANTIDAD	N.° de pieza	DESCRIPCIÓN
2	H101202	CONJUNTO DE TORNILLO TORX DE CABEZA PLANA 1/4-20 x 3/4"

- NIVELE EL MONTAJE DE LA VIGA RESPECTO DEL POSTE

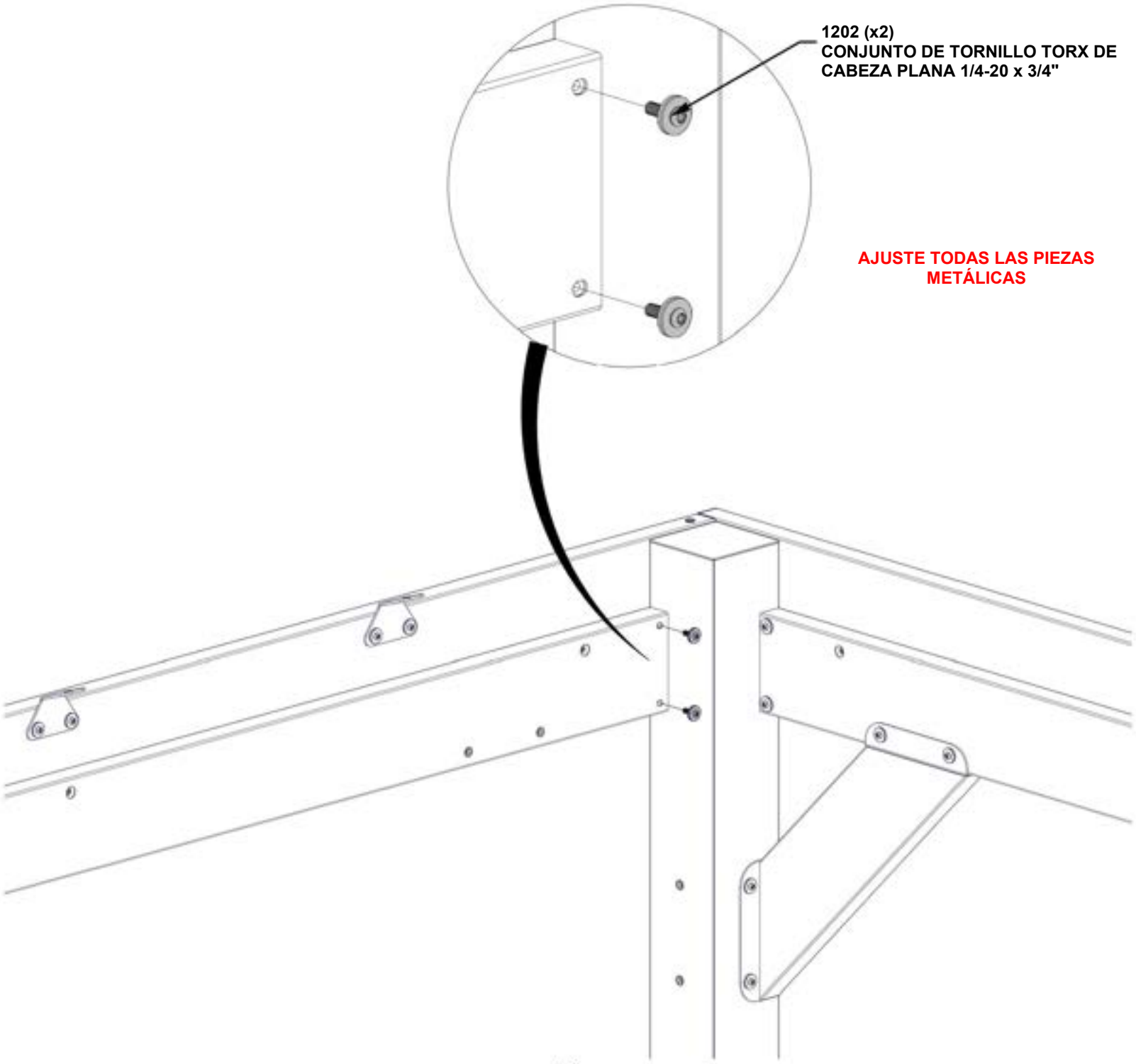

PASO 18: MONTAJE DEL MARCO



C01 (x1) **MONTAJE DE MÉNSULA - A4M03525**
21 13/16"x5 1/4"x2 3/4" (70x134x553.5)

CANTIDAD	N.° de pieza	DESCRIPCIÓN
4	H101202	CONJUNTO DE TORNILLO TORX DE CABEZA PLANA 1/4-20 x 3/4"

- **FIJE LAS MÉNSULAS A LA VIGA Y AL POSTE.**
- **NIVELE SEGÚN SEA NECESARIO ANTES DE APRETAR TODAS LAS PIEZAS METÁLICAS.**

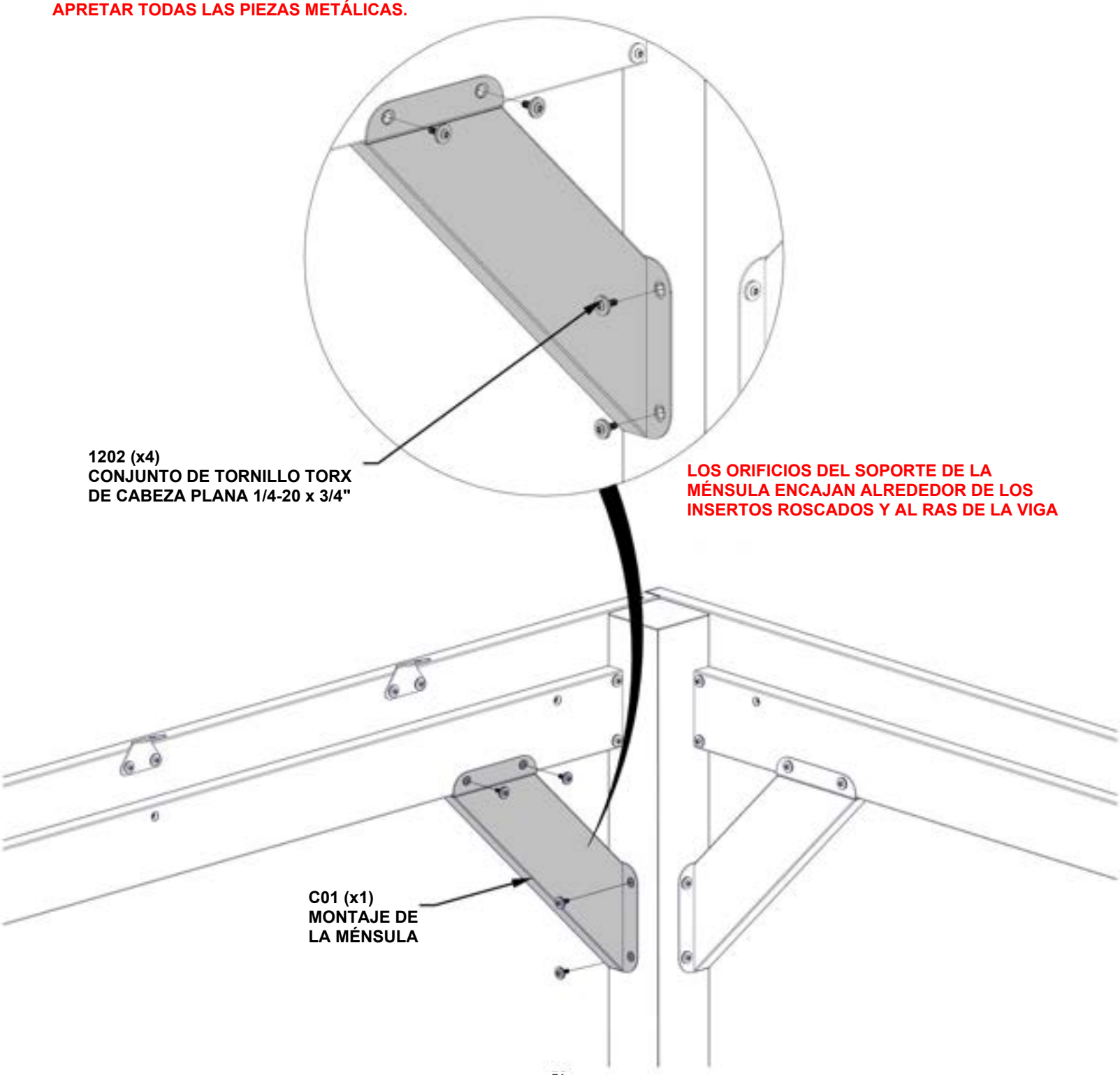

PASO 19A: MONTAJE DEL MARCO

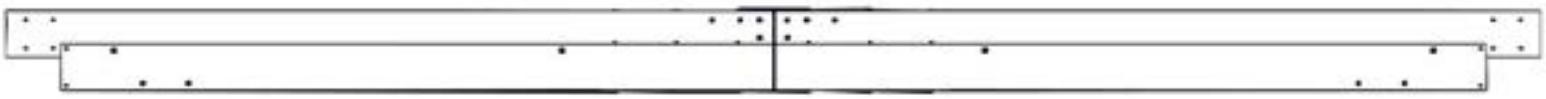

MONTAJE DE LA VIGA DE LOS PASOS 1 A 5

- CON AL MENOS OTRAS DOS PERSONAS, SEPARE EL POSTE DELANTERO LO SUFICIENTE PARA FIJAR EL MONTAJE DE LA VIGA EN LOS SOPORTES DE LA VIGA.

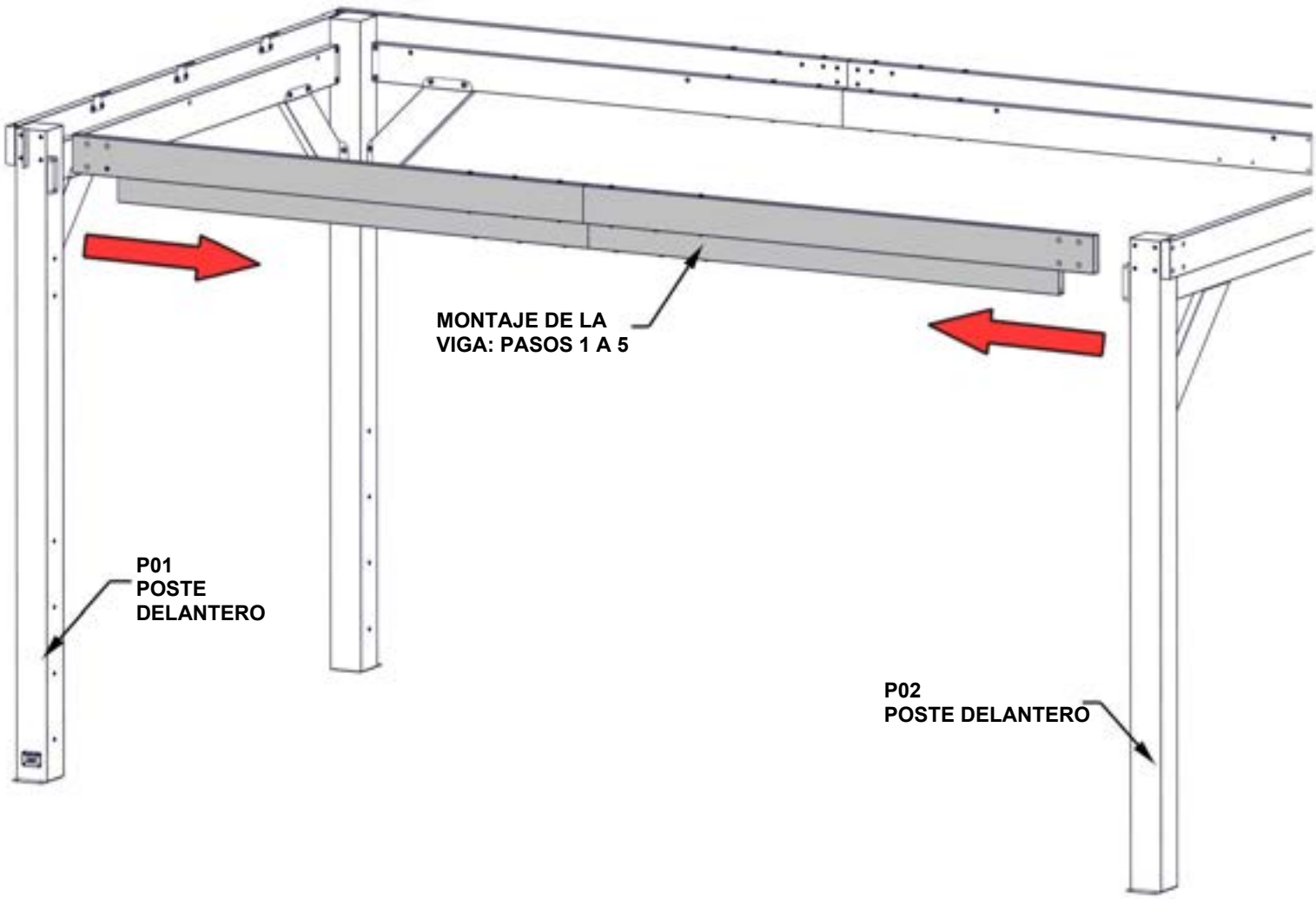

PASO 19B: MONTAJE DEL MARCO

CANTIDAD	N.° de pieza	DESCRIPCIÓN
8	H101103	TORNILLO TORX DE CABEZA HUECA 1/4-20

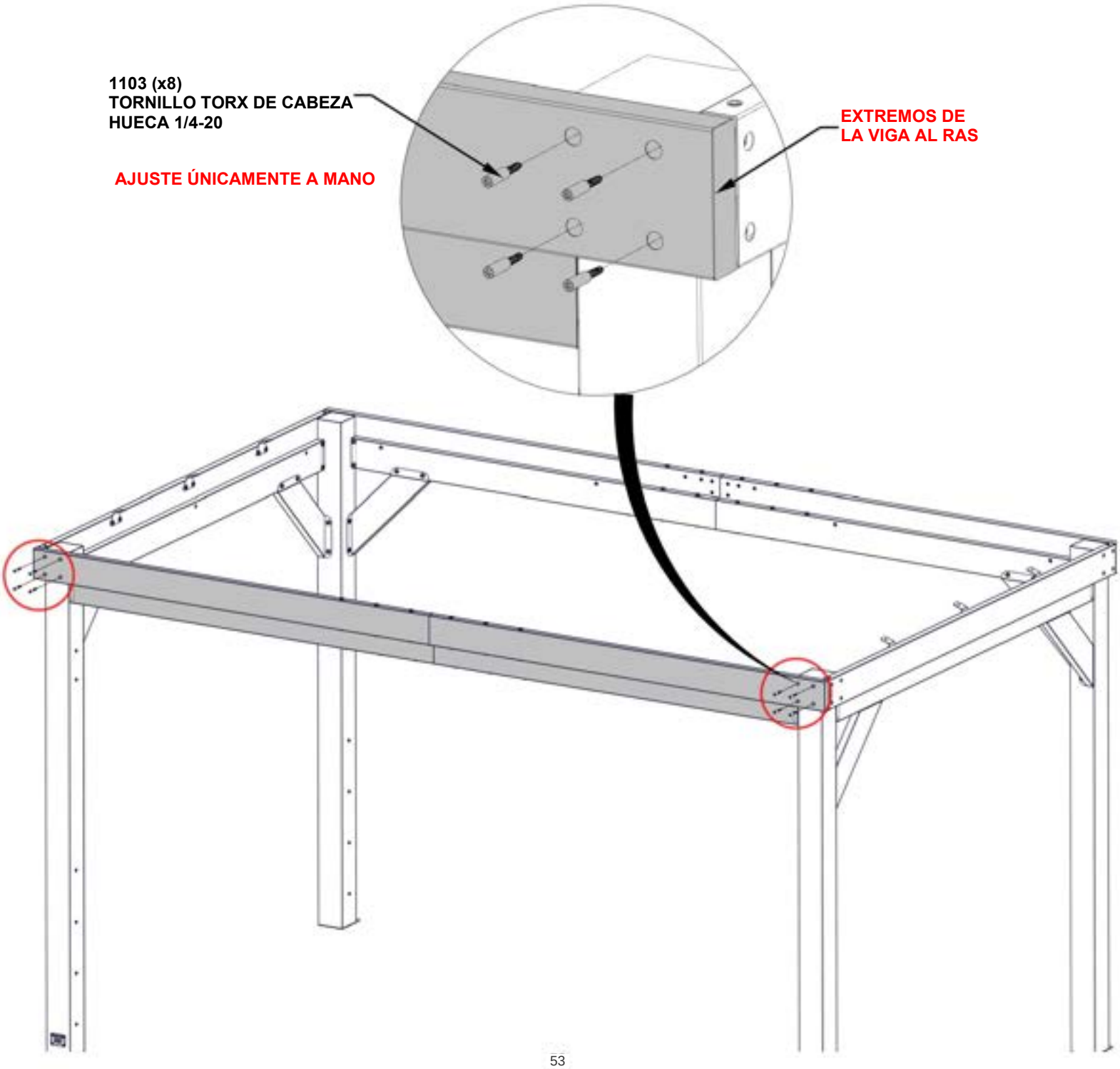

PASO 19C: MONTAJE DEL MARCO

CANTIDAD	N.° de pieza	DESCRIPCIÓN
4	H101202	CONJUNTO DE TORNILLO TORX DE CABEZA PLANA 1/4-20 x 3/4"

- NIVELE EL MONTAJE DE LA VIGA RESPECTO DEL POSTE

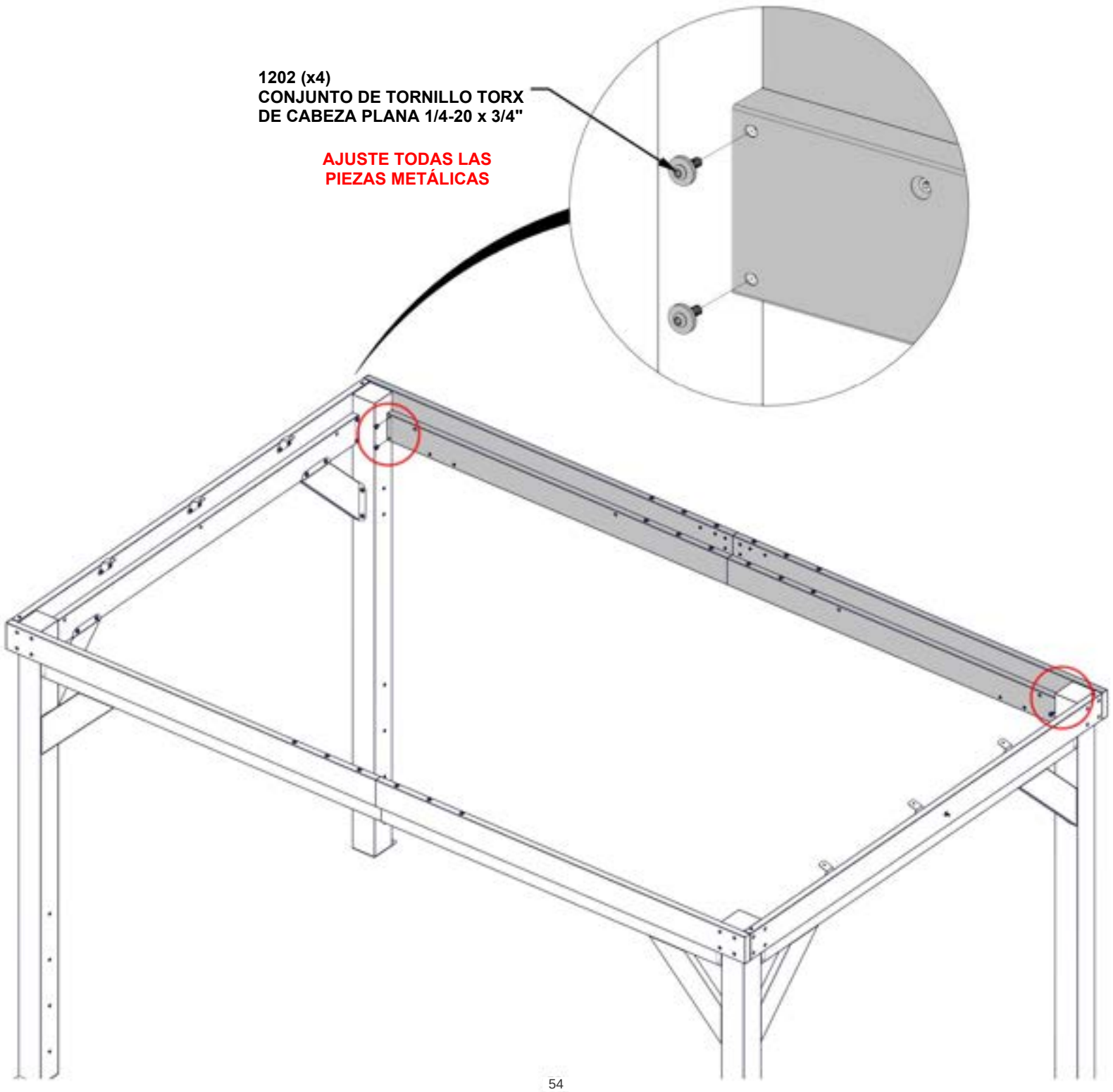

PASO 20: MONTAJE DEL MARCO

CANTIDAD	N.° de pieza	DESCRIPCIÓN
8	H101202	CONJUNTO DE TORNILLO TORX DE CABEZA PLANA 1/4-20 x 3/4"



C01 (x1) **MONTAJE DE MÉNSULA - A4M03525**
21 13/16"x5 1/4"x2 3/4" (70x134x553.5)



C02 (x1) **MONTAJE DE MÉNSULA - A4M03526**
21 13/16"x5 1/4"x2 3/4" (70x134x553.5)

- **FIJE LAS MÉNSULAS A LA VIGA Y AL POSTE.**
- **NIVELE SEGÚN SEA NECESARIO ANTES DE AJUSTAR TODAS LAS PIEZAS METÁLICAS DE LOS PASOS ANTERIORES.**

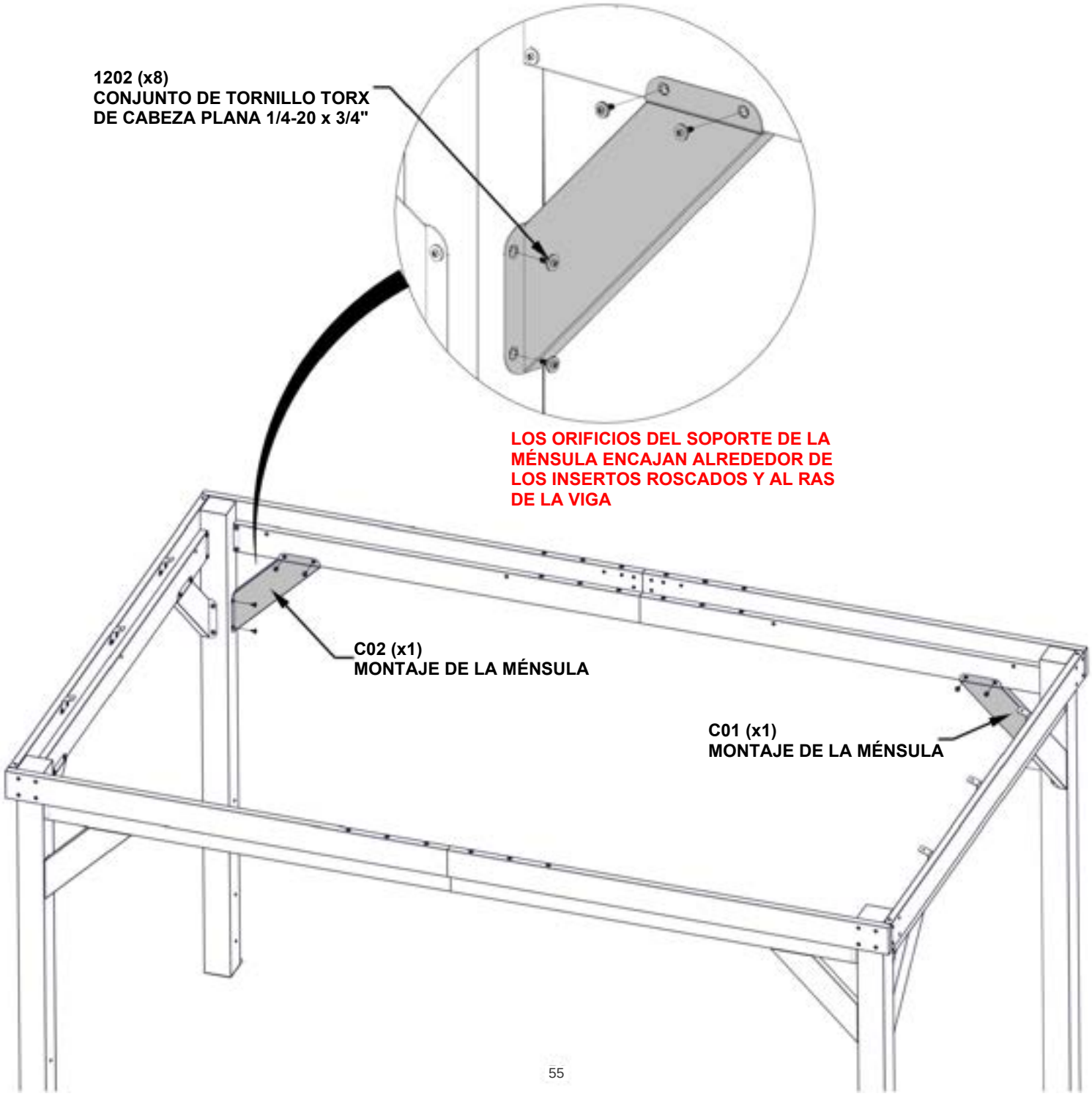

PASO 21: NIVELE LA ESTRUCTURA

IMPORTANTE:
- **NIVELE LA UNIDAD ANTES DE CONTINUAR CON LOS SIGUIENTES PASOS.**
- **LAS DIMENSIONES QUE SE INDICAN A CONTINUACIÓN SON CRÍTICAS PARA EL MONTAJE FINAL.**
- **LAS MEDIDAS DEBEN ESTAR DENTRO DE +/-1/4" (6mm).**
- **LAS MEDIDAS POR FUERA DE LO TOLERADO PROVOCARÁN PROBLEMAS EN LOS FUTUROS PASOS DE MONTAJE.**
- **AJUSTE TODAS LAS PIEZAS DE LOS PASOS ANTERIORES.**

MEDIDAS TOMADAS DESDE ESQUINA INTERIOR A ESQUINA INTERIOR DEL POSTE

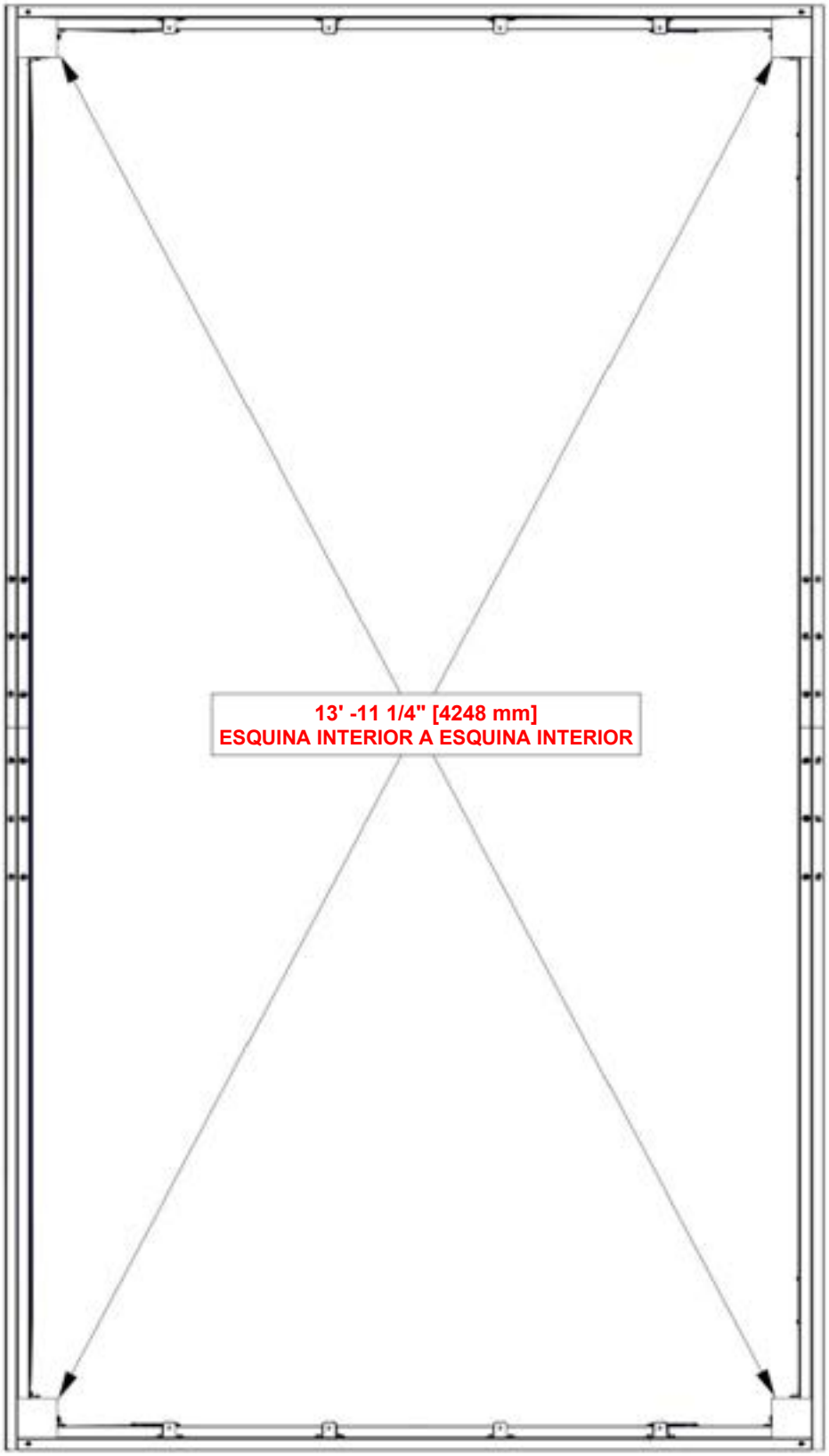

PASO 22: MONTAJE DE GABLETE

CANTIDAD	N.° de pieza	DESCRIPCIÓN
8	H101103	TORNILLO TORX DE CABEZA HUECA 1/4-20



B07 (x2) MONTAJE DE BRAZO DE GABLETE - A4M03513
29 3/16"x5 1/4"x1 7/16" (36x134x741)

- NECESITARÁ UNA ESCALERA PARA LOS PASOS 22 A 49.

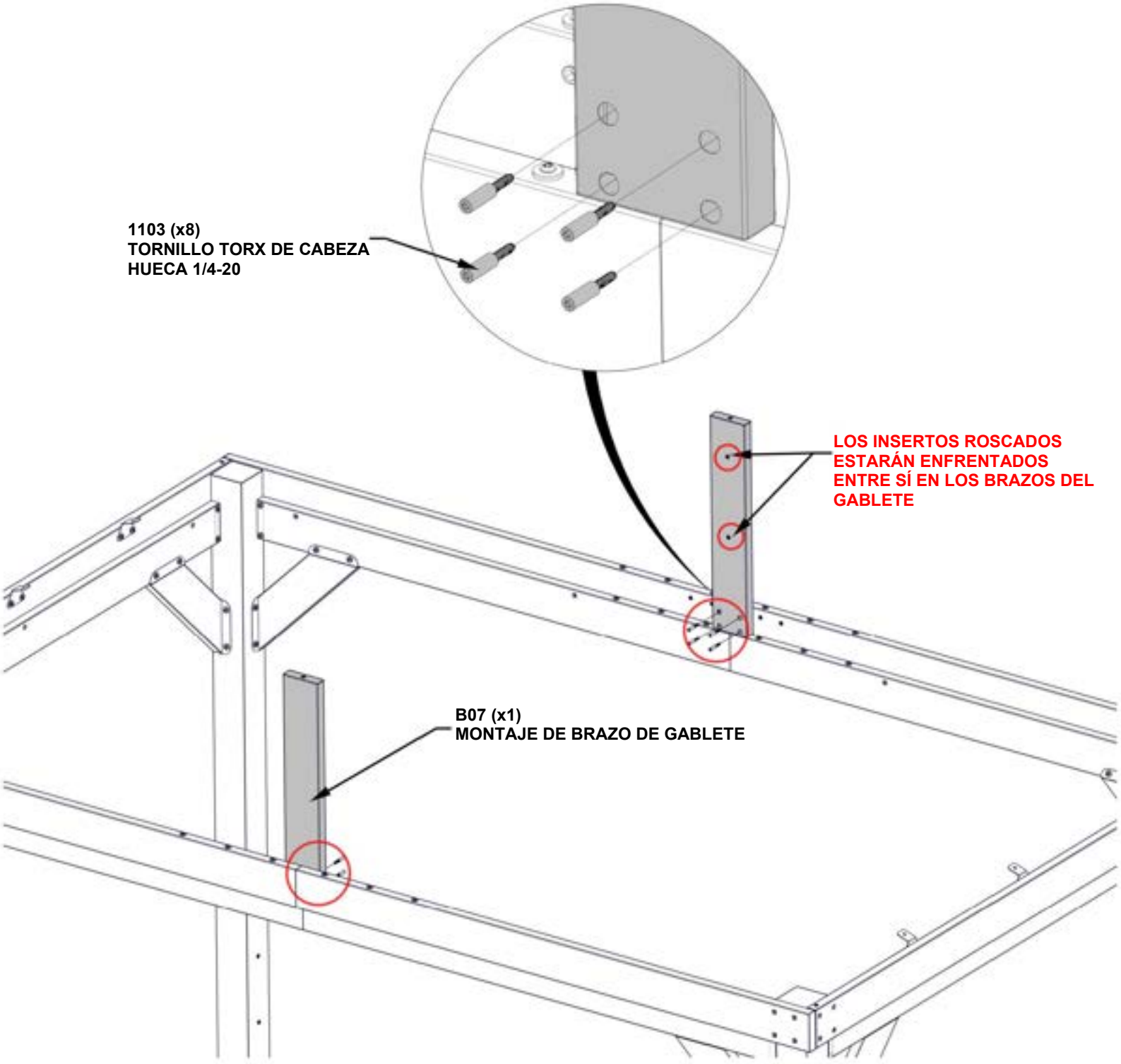

PASO 23: MONTAJE DE LA VIGA DE LA CUMBRERA

CANTIDAD	N.° de pieza	DESCRIPCIÓN
6	H101202	CONJUNTO DE TORNILLO TORX DE CABEZA PLANA 1/4-20 x 3/4"



B11 (x1) **MONTAJE DE VIGA DE LA CUMBRERA - A4M03517**
61 3/16"x5 1/4"x1 7/16" (36x134x1554)

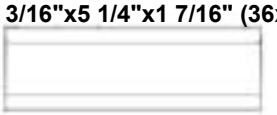

J2 (x1) **SOPORTE DE EMPALME – A4M01270**
1 1/4"x5 1/8"x15 3/4" (33x131x400)

- **PARA FACILITAR EL MONTAJE, RECOMENDAMOS USAR CABALLETES PARA LOS PASOS 23 A 25.**

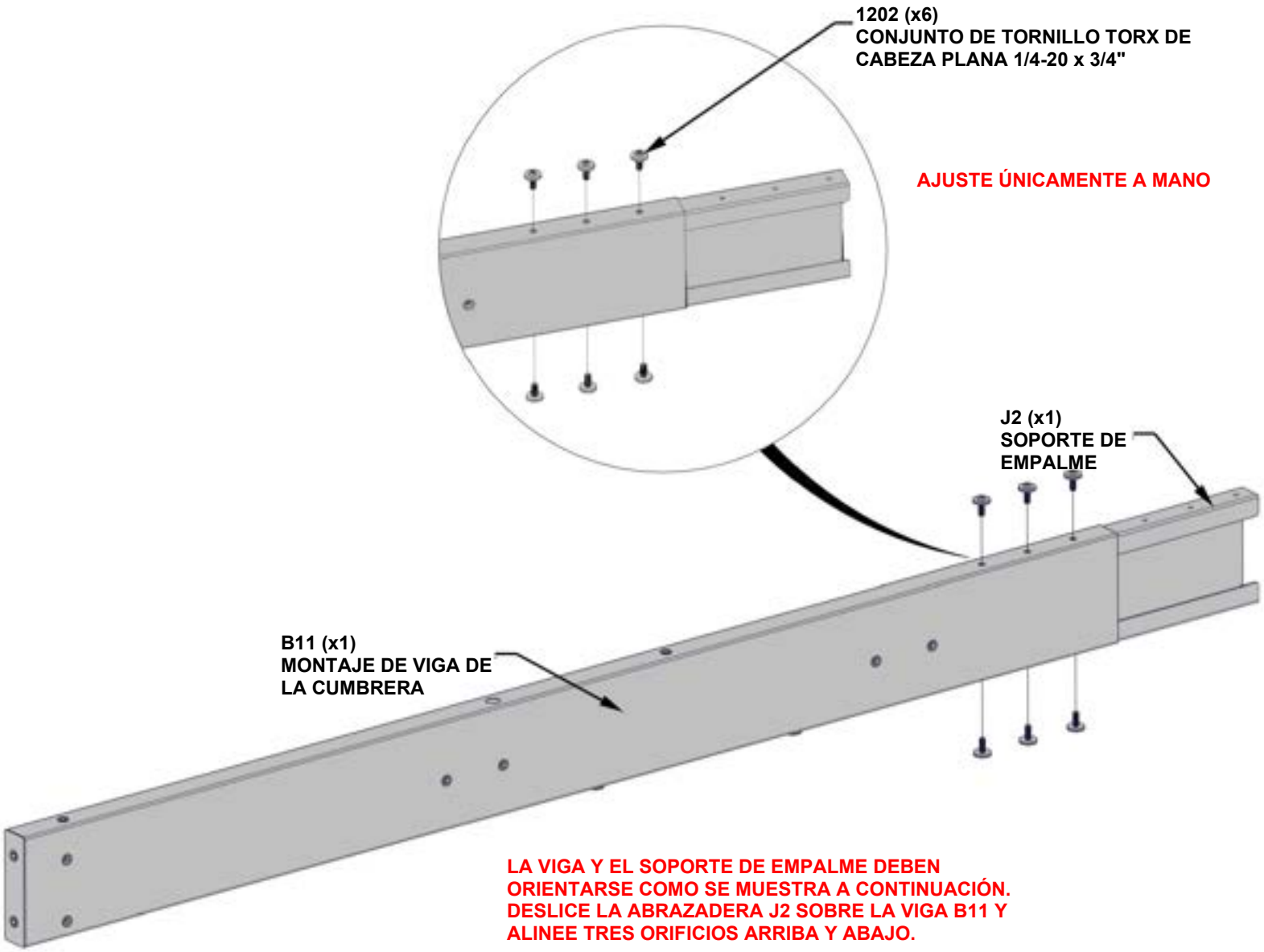

LA VIGA Y EL SOPORTE DE EMPALME DEBEN ORIENTARSE COMO SE MUESTRA A CONTINUACIÓN. DESLICE LA ABRAZADERA J2 SOBRE LA VIGA B11 Y ALINEE TRES ORIFICIOS ARRIBA Y ABAJO.

PASO 24: MONTAJE DE LA VIGA DE LA CUMBRERA

CANTIDAD	N.° de pieza	DESCRIPCIÓN
6	H101202	CONJUNTO DE TORNILLO TORX DE CABEZA PLANA 1/4-20 x 3/4"



B10 (x1) **MONTAJE DE VIGA DE LA CUMBRERA - A4M03516**
67 1/16"x5 1/4"x1 7/16" (36x134x1704)

- **DESLICE LA VIGA B10 EN EL SOPORTE DE EMPALME. GOLPEE SUAVEMENTE LOS EXTREMOS DEL MONTAJE CON UN MAZO DE GOMA HASTA QUE SE CIERRE EL ESPACIO.**

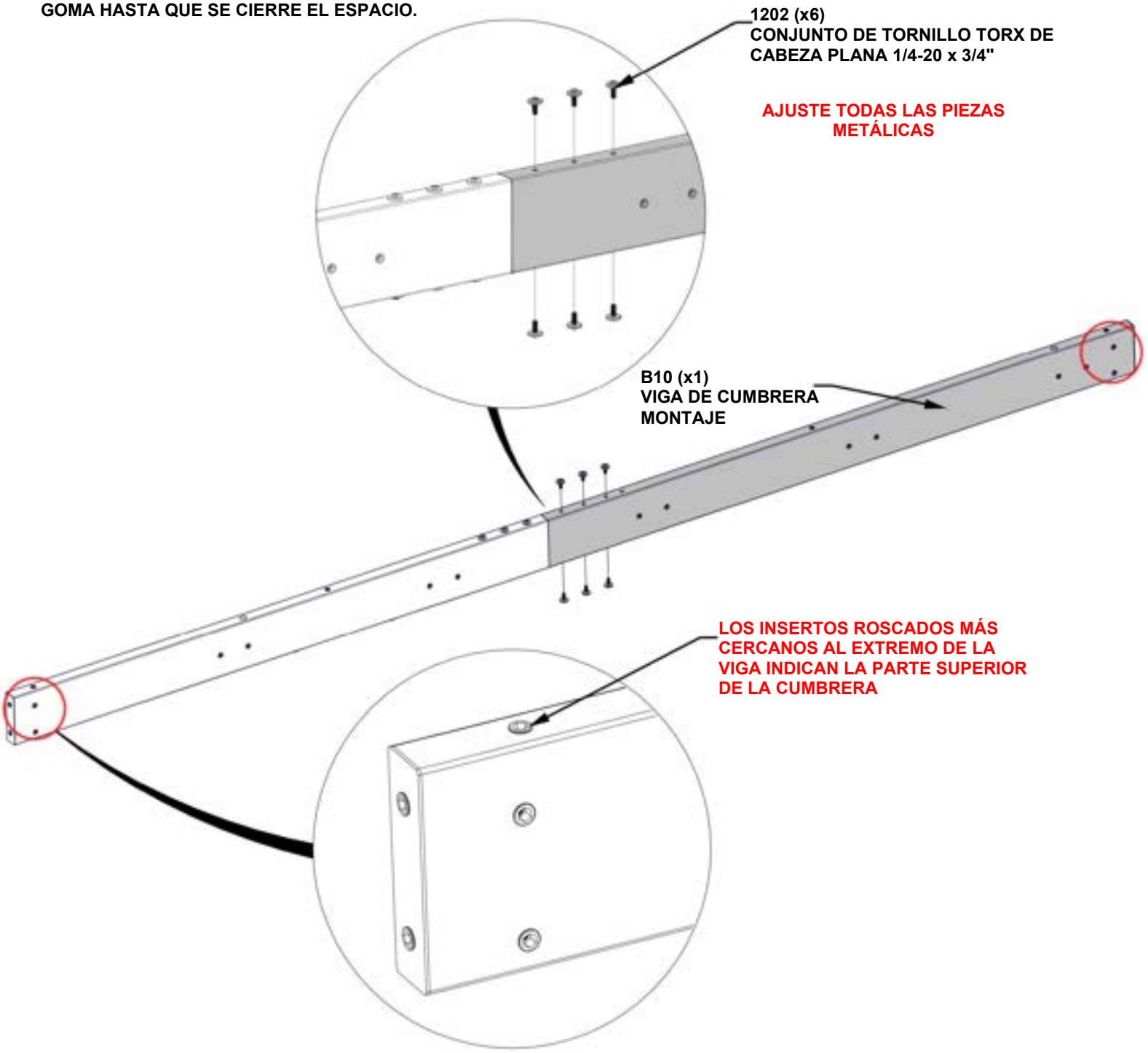

PASO 25: MONTAJE DE LA VIGA DE LA CUMBRERA

CANTIDAD	N.° de pieza	DESCRIPCIÓN
4	H101202	CONJUNTO DE TORNILLO TORX DE CABEZA PLANA 1/4-20 x 3/4"



J3 (x2) **SOPORTE PARA GABLETE - A4M03805**
11 1/8" x 6 7/16" x 1/16" (2 x 163 x 282)

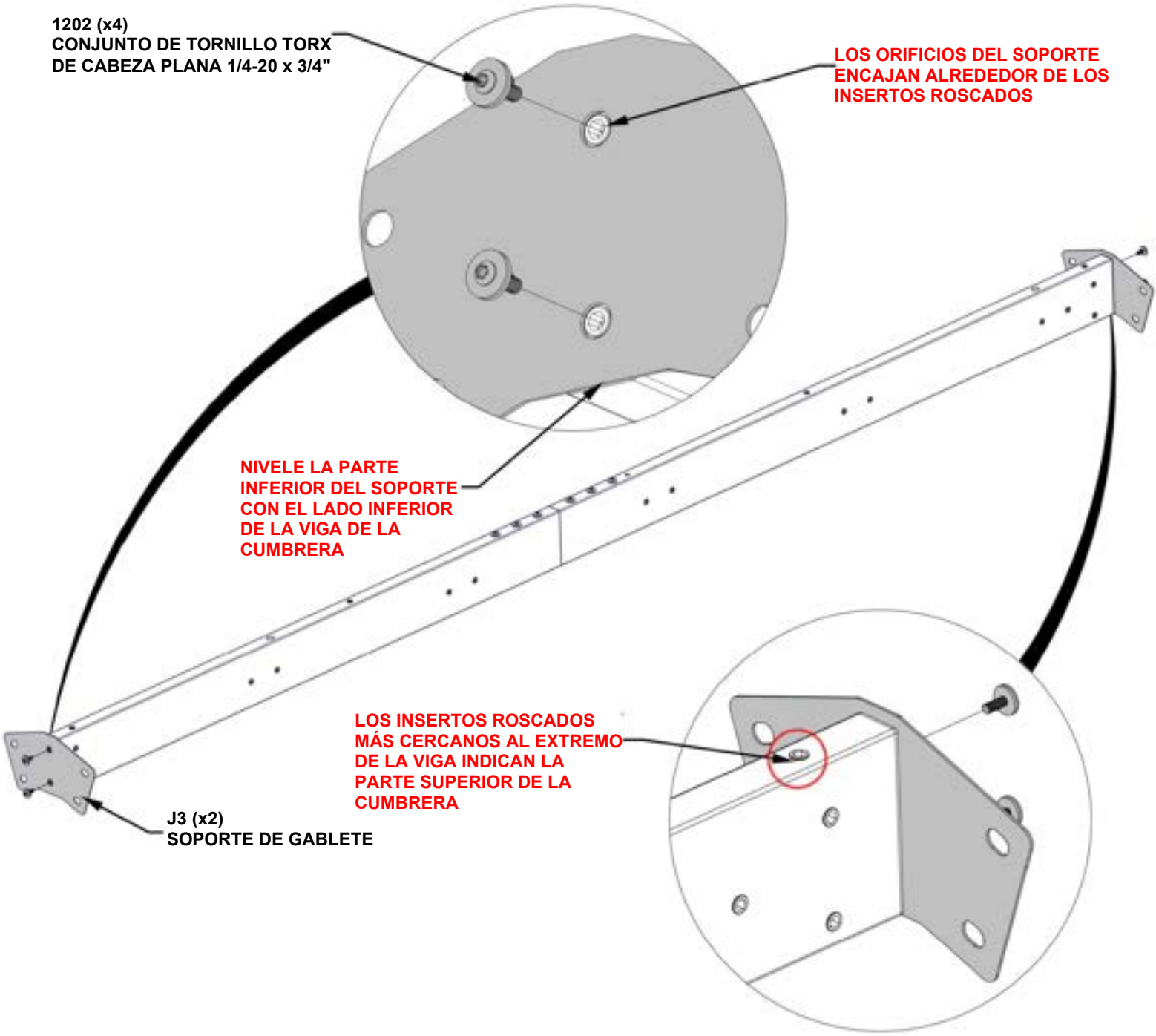

PASO 26: MONTAJE DE LA CUMBRERA

CANTIDAD	N.° de pieza	DESCRIPCIÓN
2	H101230	PERNO WH 5/16x6 S.S.



MONTAJE DE VIGAS DE CUMBRERA DE LOS PASOS 23 A 25

- **CON AL MENOS DOS PERSONAS, FIJE EL MONTAJE DE LA CUMBRERA A LOS POSTES DEL FONDO.**

- **EL MONTAJE DE VIGAS DE CUMBRERA DEBE ESTAR ORIENTADO COMO SE MUESTRA A CONTINUACIÓN CON EL VOLADIZO LARGO HACIA EL FRENTE**

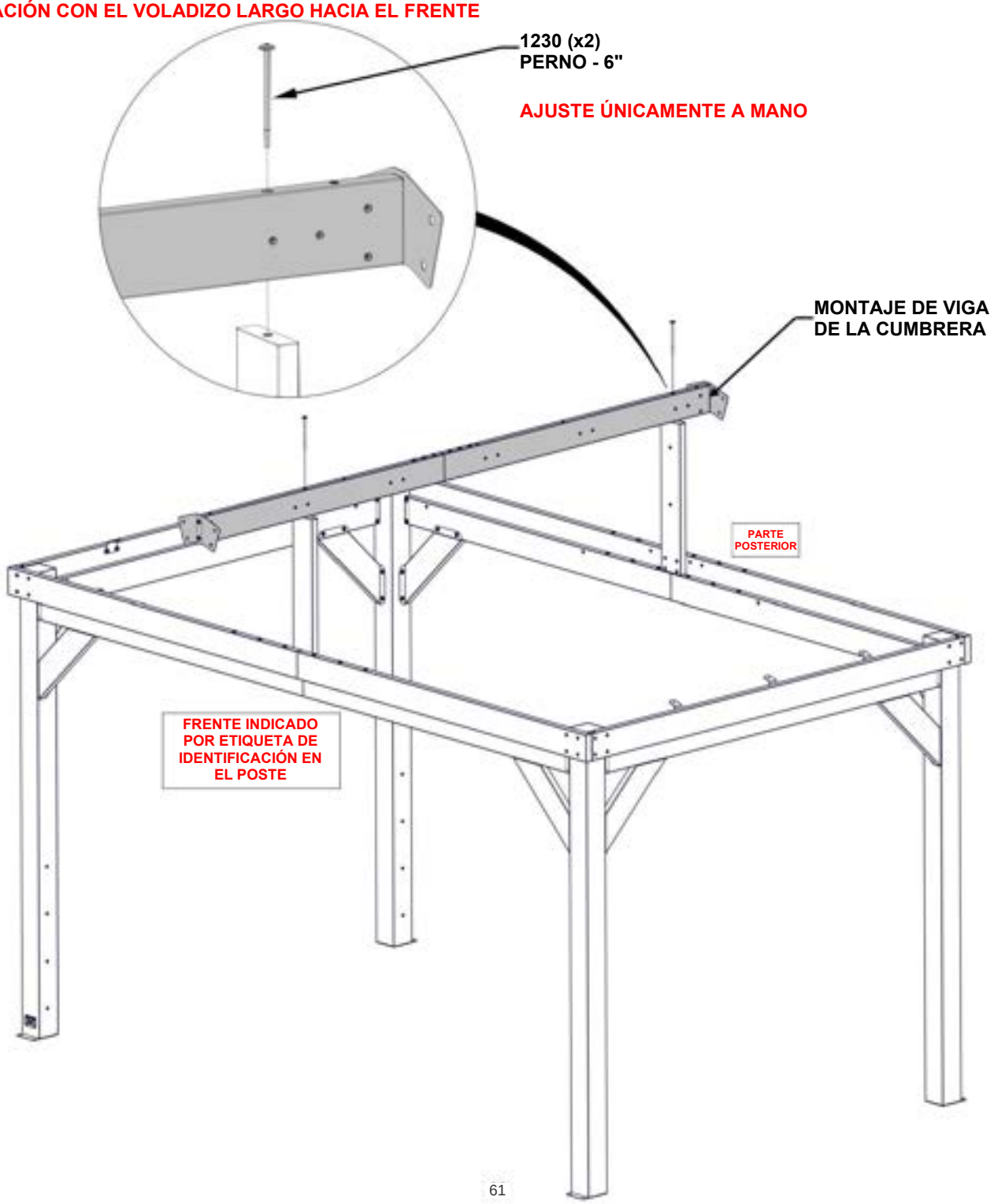

PASO 27: MONTAJE DE LA CUMBRERA

CANTIDAD	N.° de pieza	DESCRIPCIÓN
8	H101202	CONJUNTO DE TORNILLO TORX DE CABEZA PLANA 1/4-20x3/4

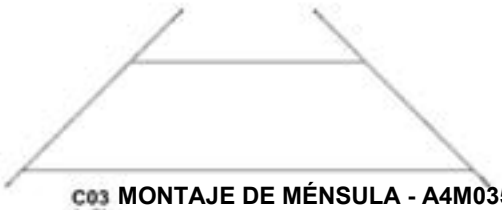

C03 (x2) **MONTAJE DE MÉNSULA - A4M03527**
23 3/8" x 12" x 1 7/16" (36 x 304 x 593)

- **SE RECOMIENDA UTILIZAR EL DESTORNILLADOR ANGULAR SUMINISTRADO PARA INSTALAR LAS PIEZAS EN ESTE PASO.**
- **FIJE LAS MÉNSULAS A LA VIGA DE LA CUMBRERA Y A LOS BRAZOS DEL GABLETE.**
- **NIVELE SEGÚN SEA NECESARIO ANTES DE AJUSTAR TODAS LAS PIEZAS METÁLICAS DE LOS PASOS ANTERIORES.**

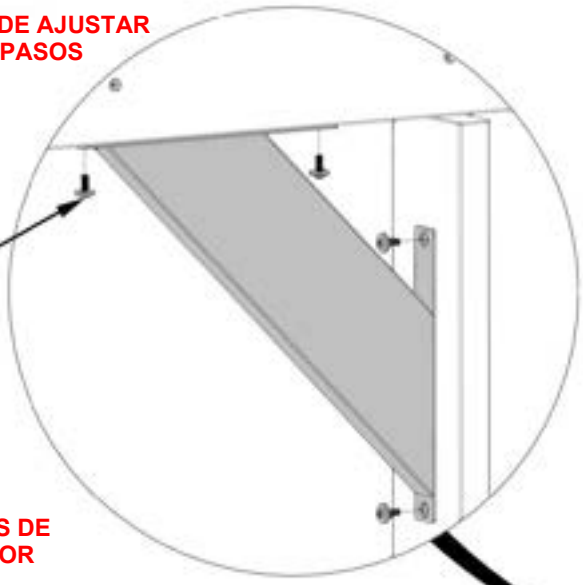

1202 (x8)
CONJUNTO DE TORNILLO TORX DE CABEZA PLANA 1/4-20 x 3/4"

AJUSTE TODAS LAS PIEZAS METÁLICAS

LOS ORIFICIOS DE LOS SOPORTES DE LA MÉNSULA ENCAJAN ALREDEDOR DE LOS INSERTOS ROSCADOS Y QUEDAN A RAS DE LA VIGA DE LA CUMBRERA Y EL GABLETE

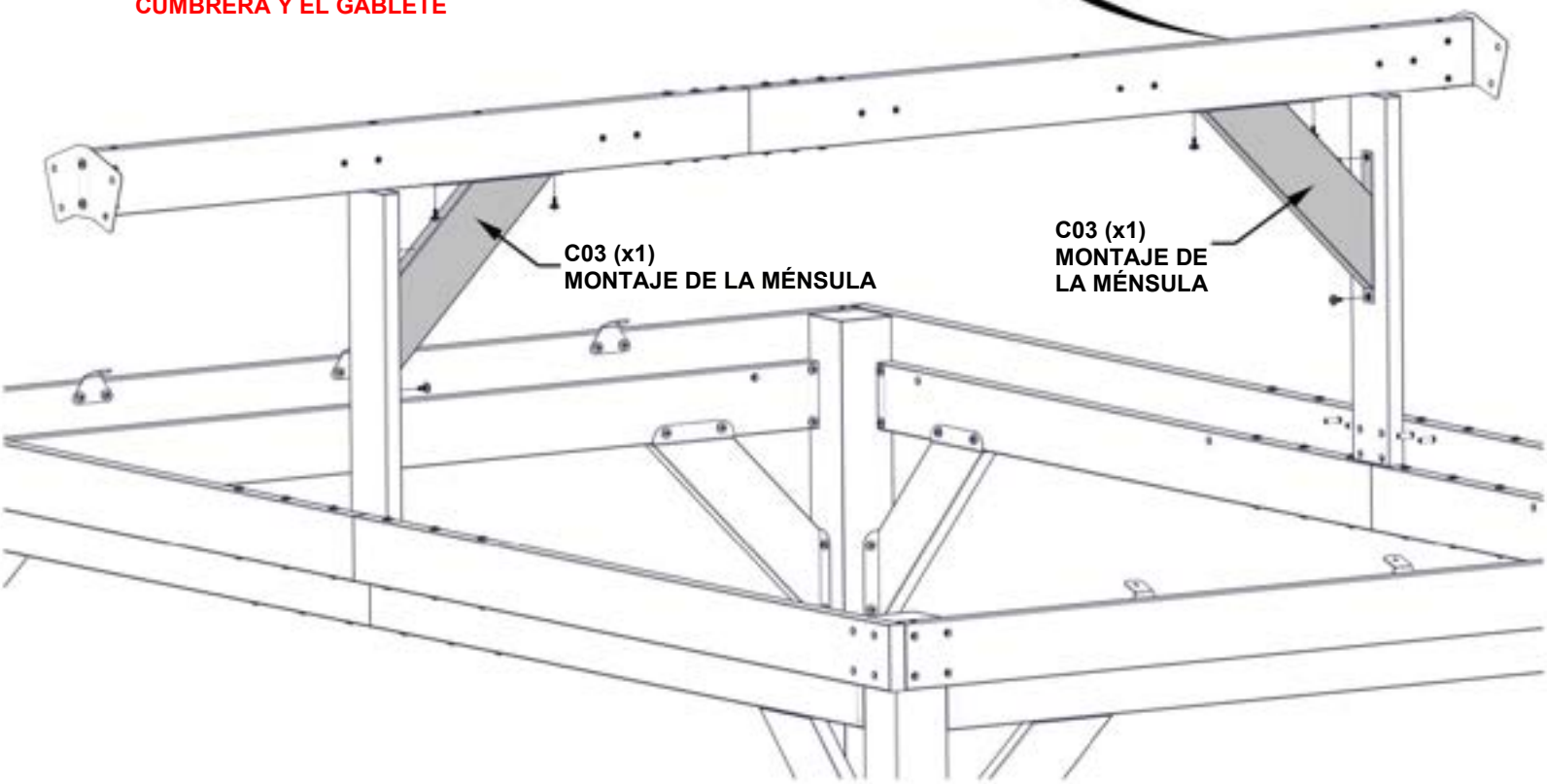

C03 (x1)
MONTAJE DE LA MÉNSULA

C03 (x1)
MONTAJE DE LA MÉNSULA

PASO 28A: MONTAJE DE LA CUMBRERA

CANTIDAD	N.° de pieza	DESCRIPCIÓN
3	H101053	ARANDELA ACERO DE 6x20
3	H101054	ARANDELA SELLADORA
3	H101293	TORNILLO TORX DE CABEZA PLANA 1/4-20x1 3/8"

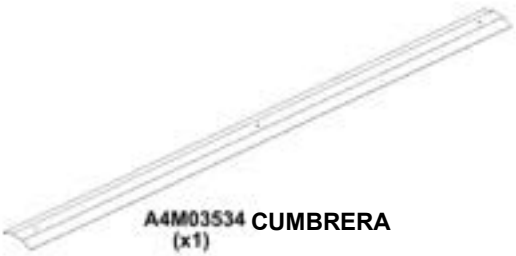

A4M03534 (x1) **CUMBRERA**



J10 (x3) **ANILLO DE SOPORTE -A4M03808 13/16" x 7/16" (11 x 20)**

- **RETIRE LA PELÍCULA PROTECTORA.**
- **ORIENTE LA CUMBRERA COMO SE MUESTRA A CONTINUACIÓN.**
- **ADVERTENCIA: SE RECOMIENDA USAR GUANTES AL MANIPULAR LAS PIEZAS DEL TECHO DE ACERO.**

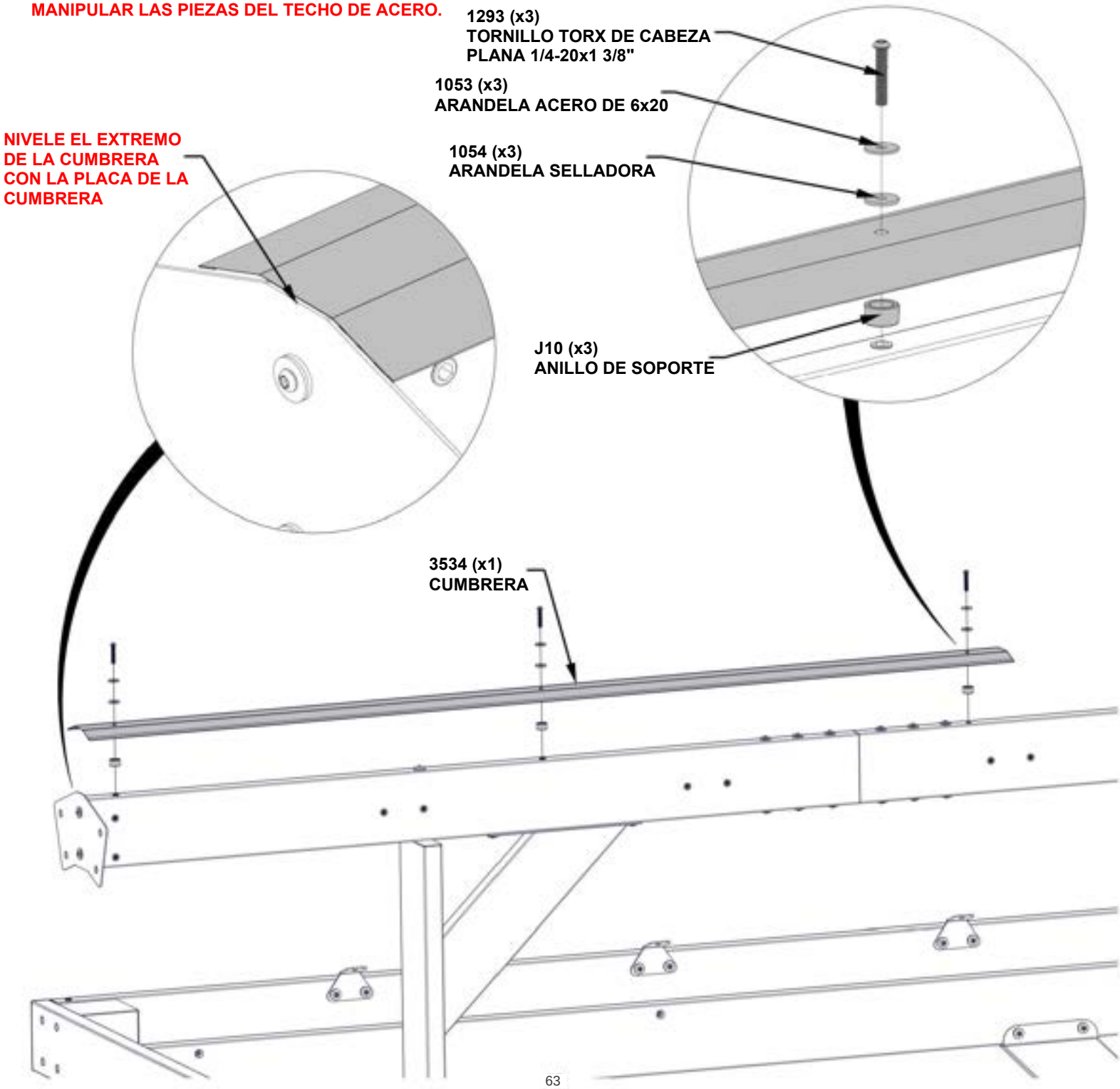

PASO 28B: MONTAJE DE LA CUMBRERA



A4M03535 (x1) UNIÓN DE CUMBRERA

- RETIRE LA PELÍCULA PROTECTORA.
- ORIENTE LA UNIÓN DE LA CUMBRERA COMO SE MUESTRA A CONTINUACIÓN.
- ADVERTENCIA: SE RECOMIENDA USAR GUANTES AL MANIPULAR LAS PIEZAS DEL TECHO DE ACERO.

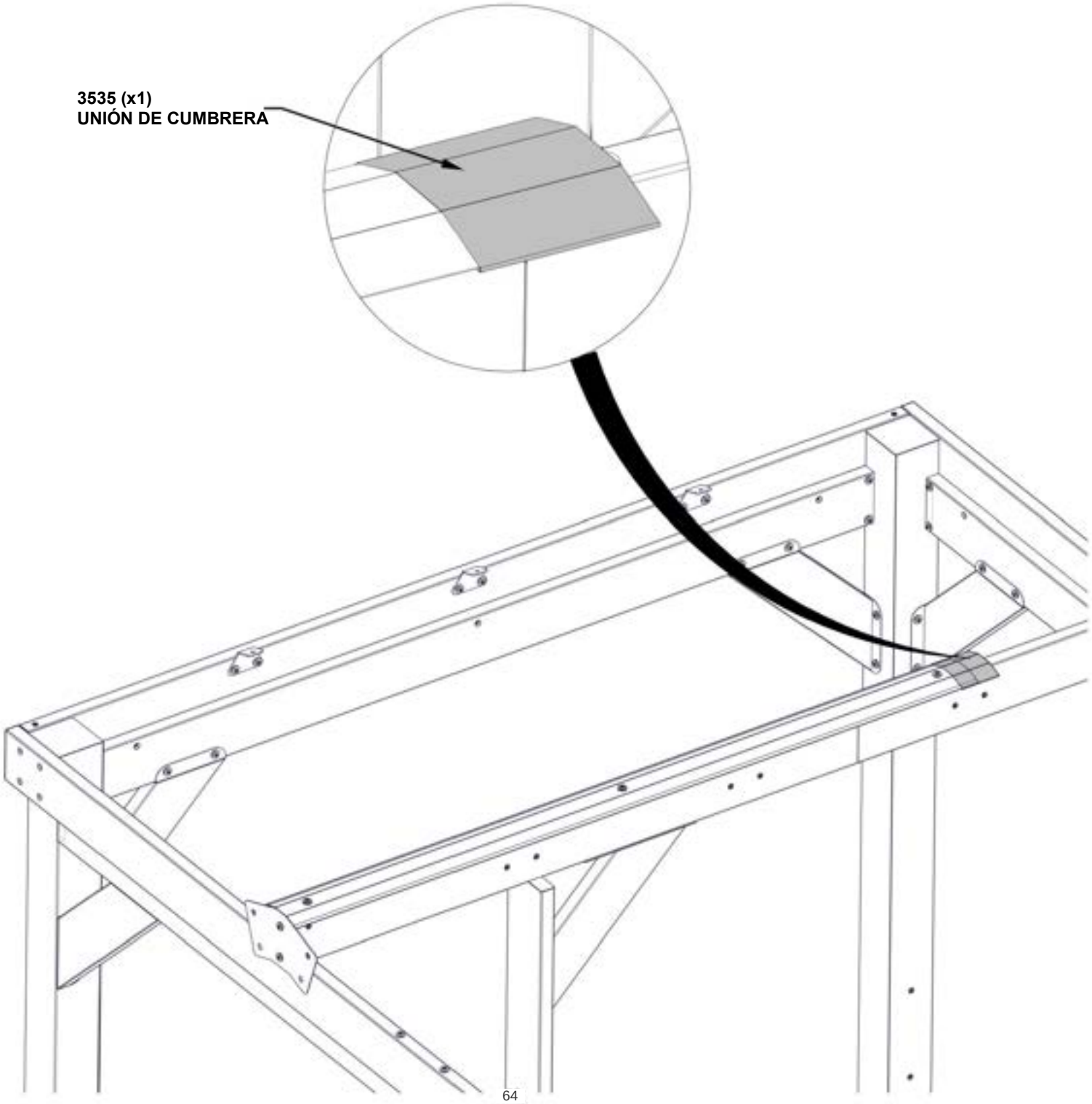

PASO 28C: MONTAJE DE LA CUMBRERA

CANTIDAD	N.° de pieza	DESCRIPCIÓN
2	H101053	ARANDELA ACERO DE 6x20
2	H101054	ARANDELA SELLADORA
2	H101293	TORNILLO TORX DE CABEZA PLANA 1/4-20x1 3/8"

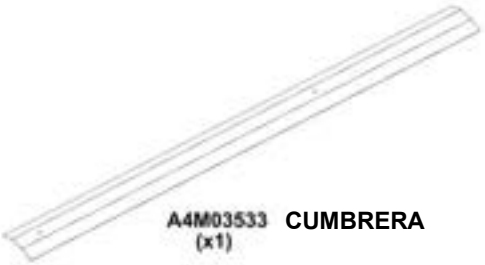

A4M03533 (x1) **CUMBRERA**



J10 (x2) **ANILLO DE SOPORTE -A4M03808 13/16" x 7/16" (11 x 20)**

- **RETIRE LA PELÍCULA PROTECTORA.**
- **ORIENTE LA CUMBRERA COMO SE MUESTRA A CONTINUACIÓN.**
- **ADVERTENCIA: SE RECOMIENDA USAR GUANTES AL MANIPULAR LAS PIEZAS DEL TECHO DE ACERO.**

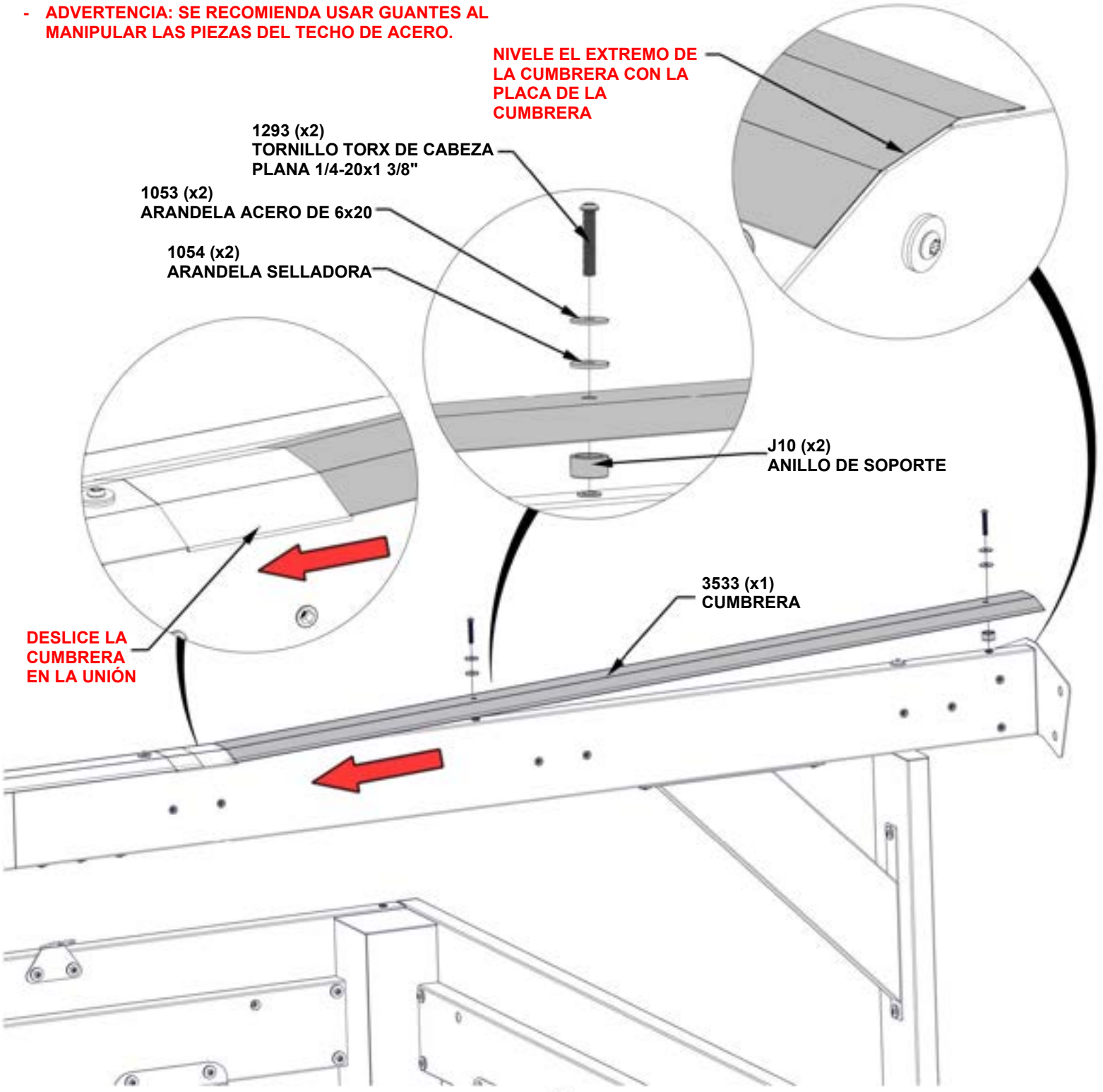

PASO 29: MONTAJE DEL TECHO

CANTIDAD	N.° de pieza	DESCRIPCIÓN
4	H101202	CONJUNTO DE TORNILLO TORX DE CABEZA PLANA 1/4-20 x 3/4"



J7 (x4) **SOPORTE DE CABIO - A4M03802**
3 5/8"x2 3/16"x2" (50x55x92)

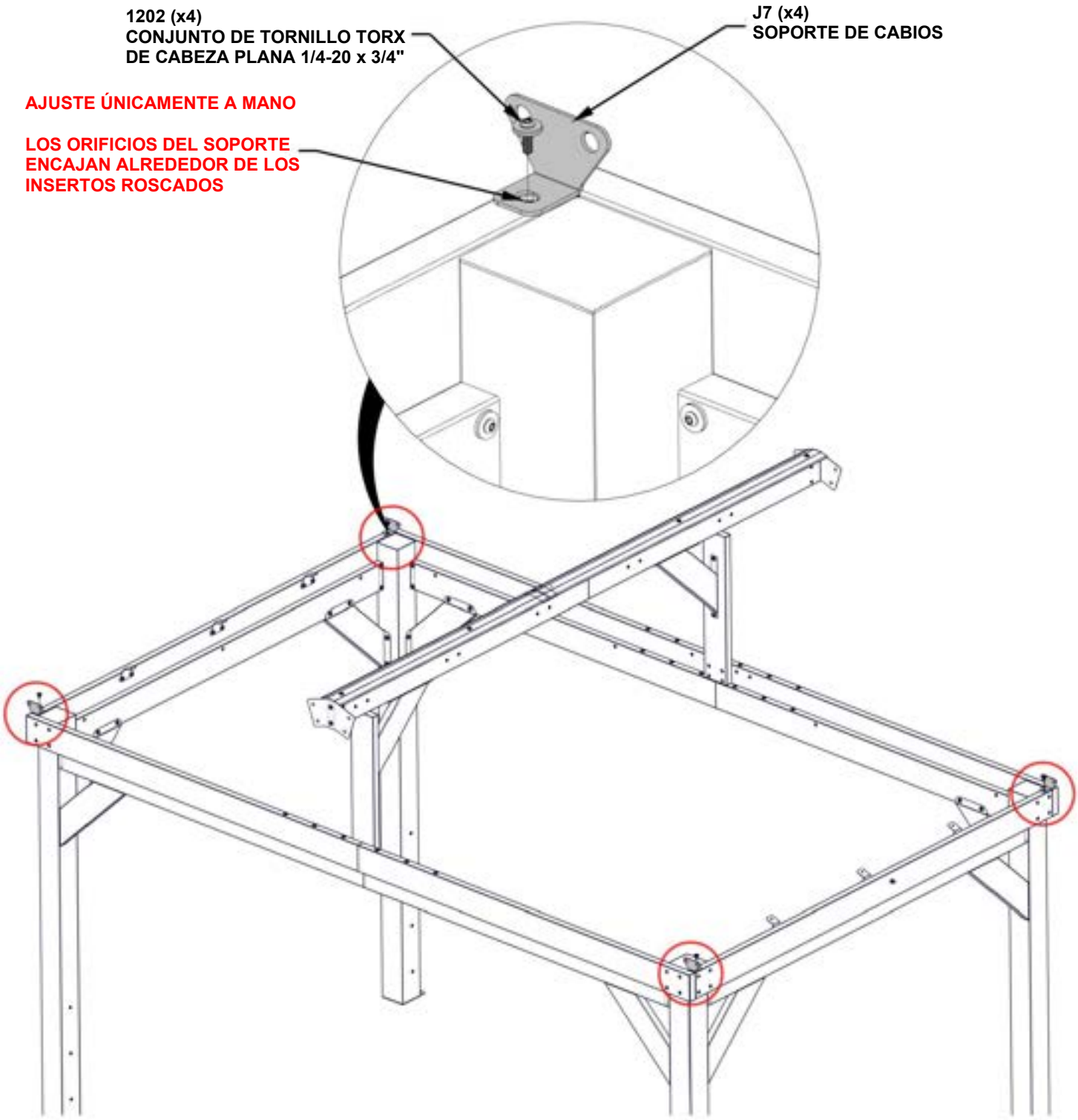

PASO 30: MONTAJE DEL TECHO

CANTIDAD	N.° de pieza	DESCRIPCIÓN
16	H101202	CONJUNTO DE TORNILLO TORX DE CABEZA PLANA 1/4-20 x 3/4"

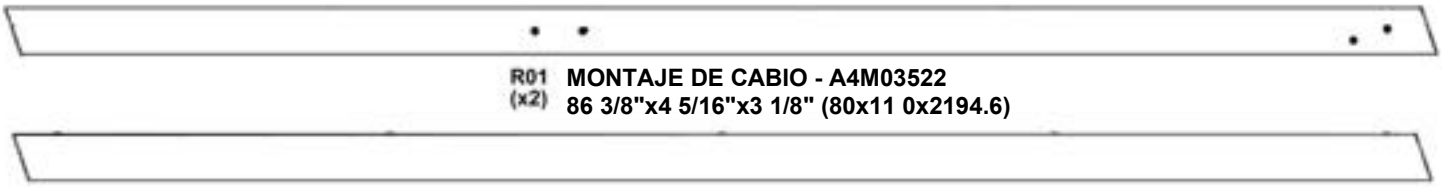

R01 (x2) **MONTAJE DE CABIO - A4M03522**
86 3/8"x4 5/16"x3 1/8" (80x11 0x2194.6)

R02 (x2) **MONTAJE DE CABIO - A4M03523**
86 3/8" x 4 5/16" x 3 1/8" (80 x 110 x 2194.6)

- **LOS INSERTOS EN EL LADO DE CADA CABIO DEBEN MIRAR HACIA EL INTERIOR DE LA ESTRUCTURA.**
- **FIJE CADA CABIO EN LA CUMBRERA COMO SE MUESTRA A CONTINUACIÓN.**
- **UNA VEZ SOPORTADO, FIJE EL EXTREMO DE LA VIGA A LOS SOPORTES DE LA VIGA EN LA PARTE SUPERIOR DE CADA POSTE.**

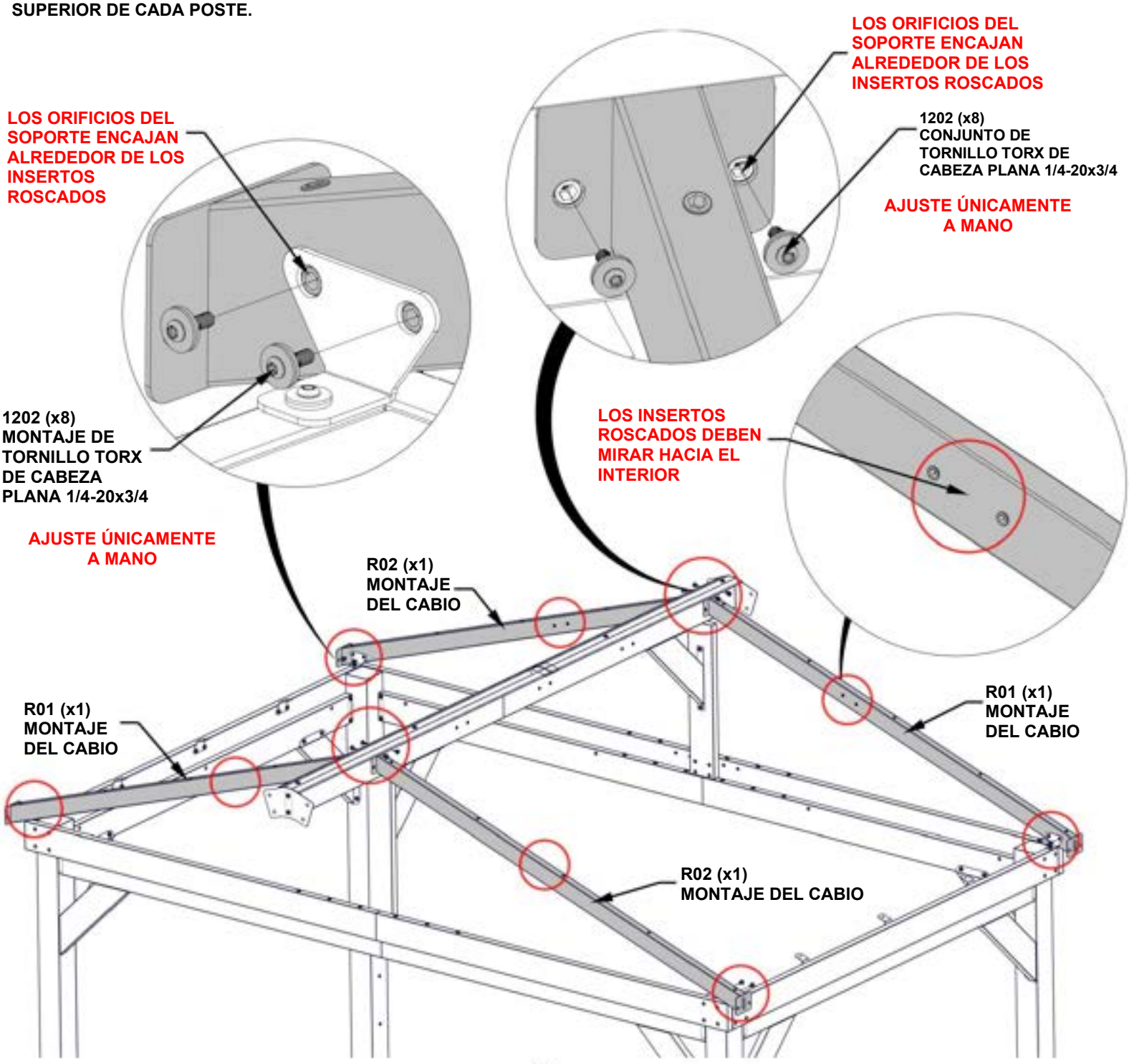

PASO 31: MONTAJE DEL TECHO

CANTIDAD	N.° de pieza	DESCRIPCIÓN
16	H101103	TORNILLO TORX DE CABEZA HUECA 1/4-20



B08 (x2) **MONTAJE DE BRAZO DE GABLETE - A4M03514**
40 1116"x5 1/4"x1 7/16" (36x134x1017)



B09 (x2) **MONTAJE DE BRAZO DE GABLETE • A4M03515**
40 1/16"x5 1/4"x1 7/16" (36x134x1017)

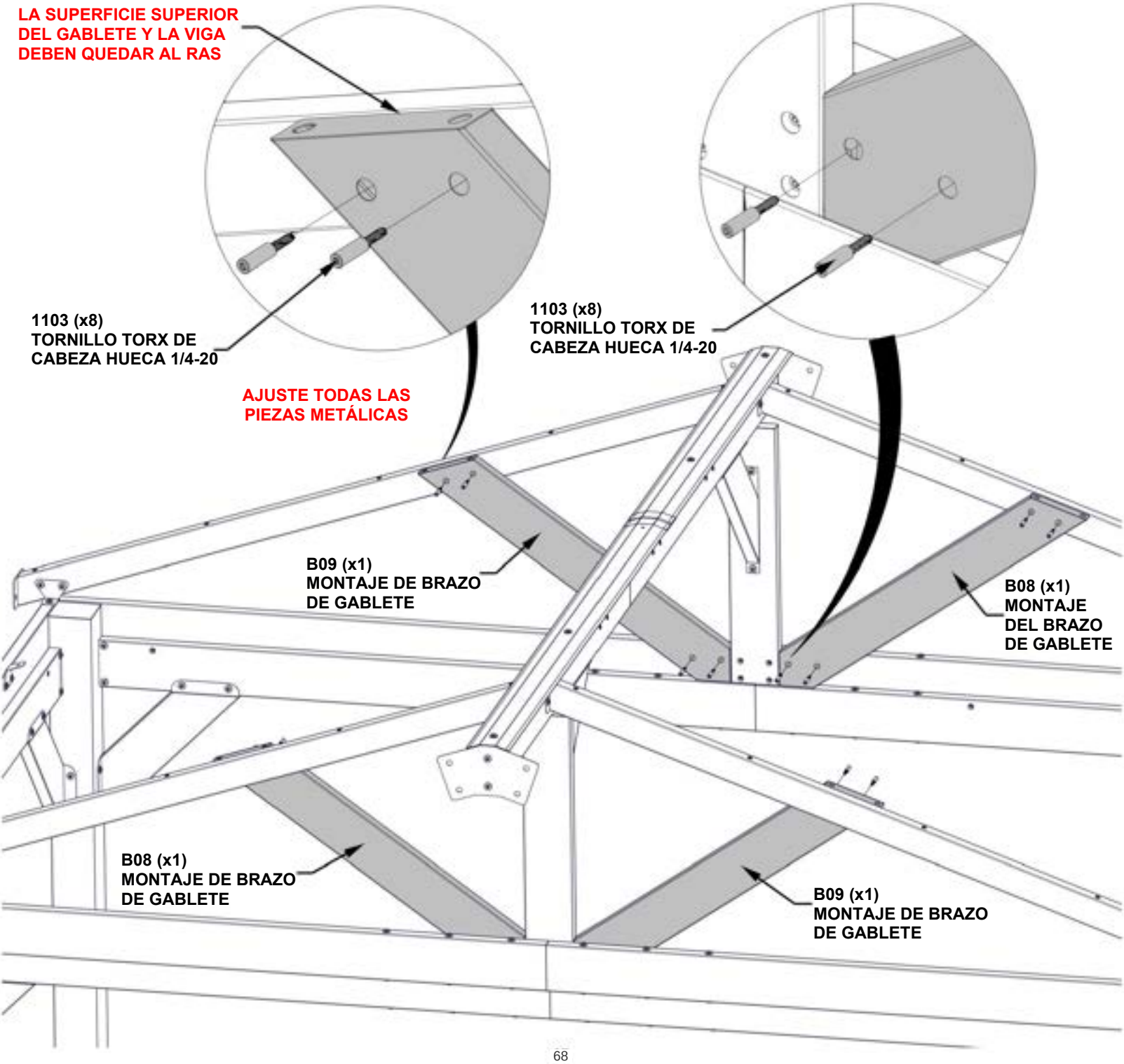

PASO 32A: MONTAJE DEL TECHO

CANTIDAD	N.° de pieza	DESCRIPCIÓN
12	H101202	CONJUNTO DE TORNILLO TORX DE CABEZA PLANA 1/4-20 x 3/4"



R03 (x6) **MONTAJE DE CABIO - A4M03524**
86 3/8"x4 5/16"x3 1/8" (80x11 0x2194.6)

- FIJE CADA CABIO EN LA CUMBRERA COMO SE MUESTRA A CONTINUACIÓN.

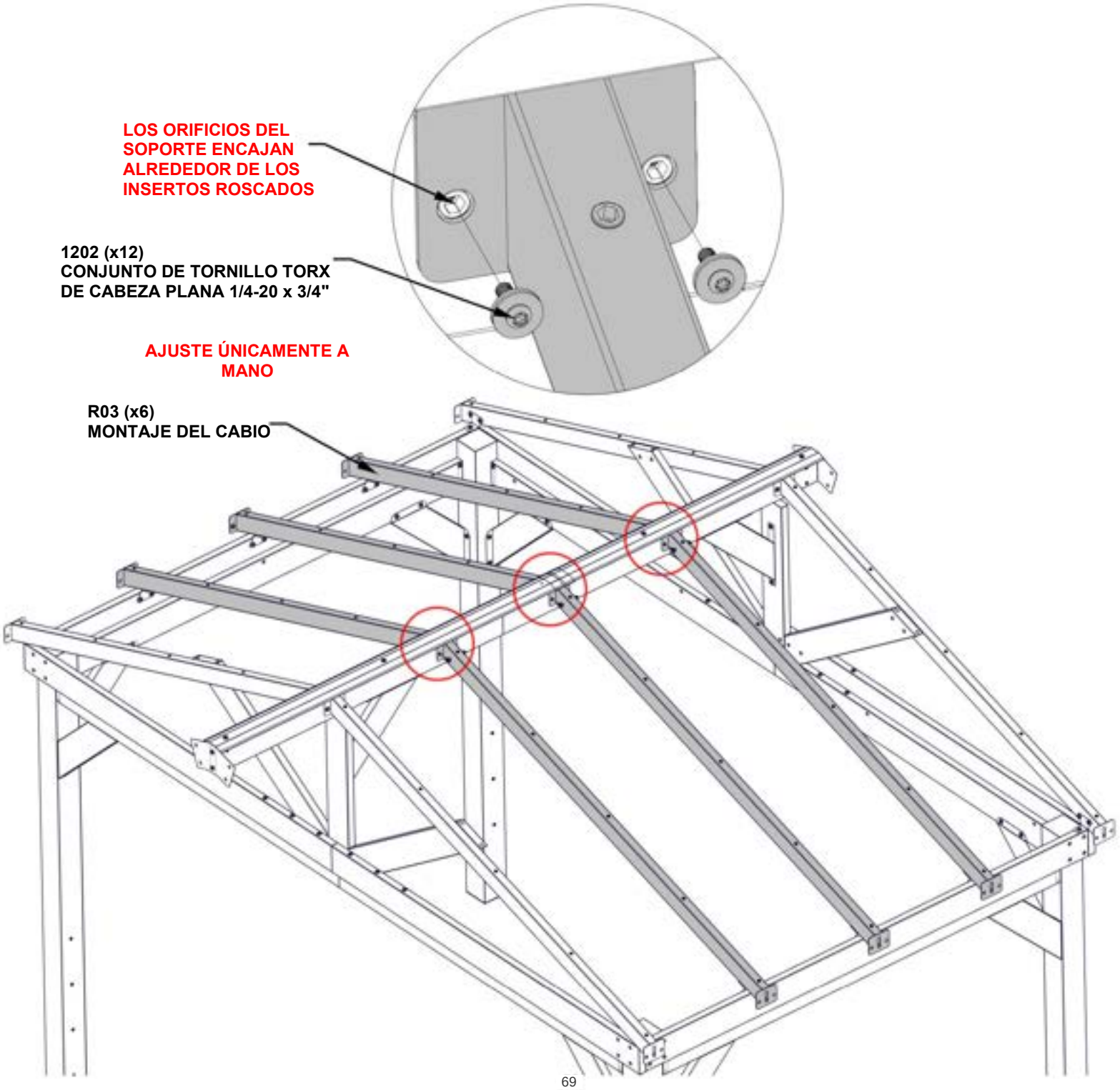

PASO 32B: MONTAJE DEL TECHO

CANTIDAD	N.° de pieza	DESCRIPCIÓN
6	H101202	CONJUNTO DE TORNILLO TORX DE CABEZA PLANA 1/4-20 x 3/4"

- FIJE EL EXTREMO DE CADA CABIO A LOS SOPORTES A LO LARGO DE LAS VIGAS LATERALES.

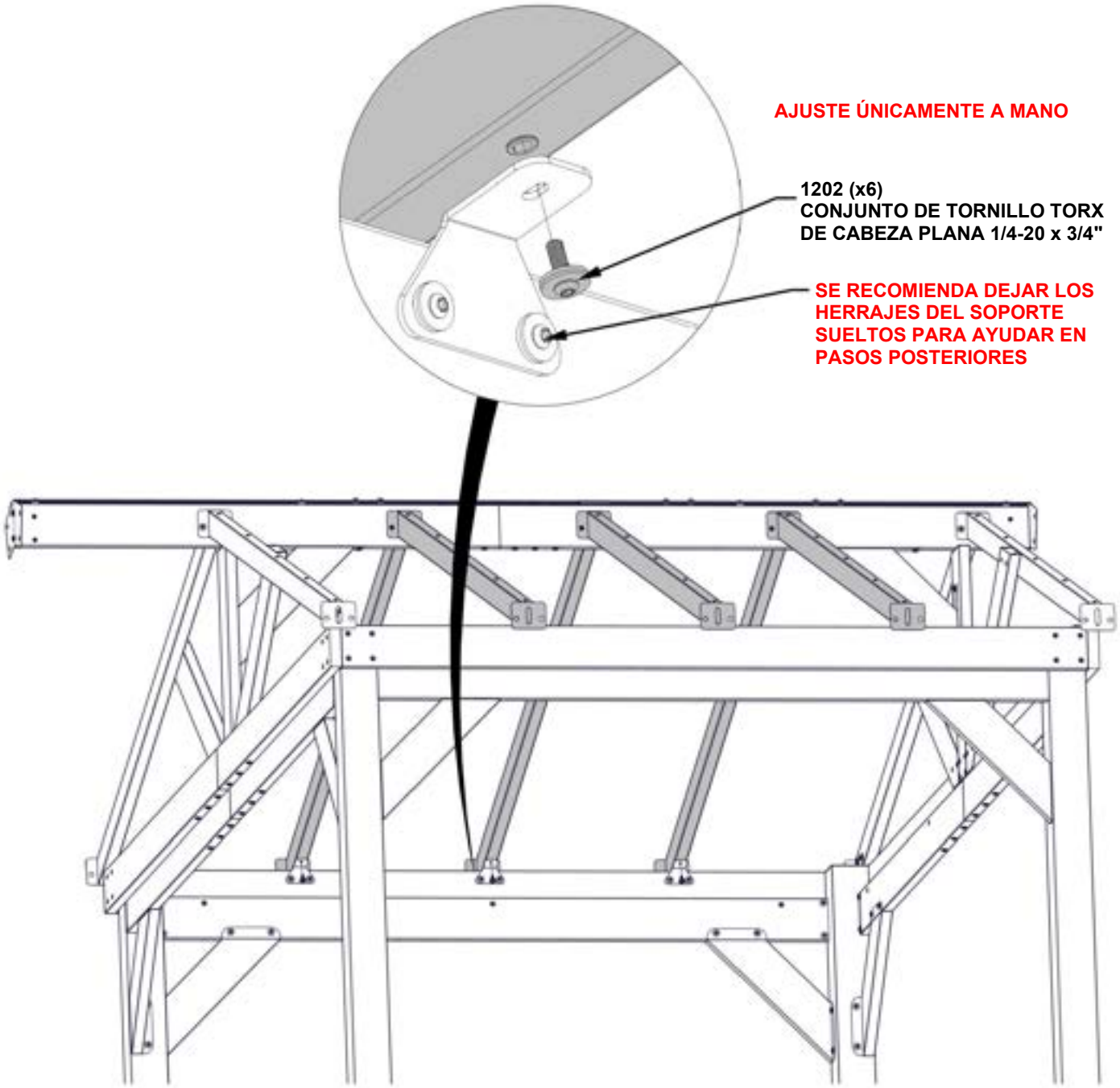

PASO 33: MONTAJE DE LA VIGA

CANTIDAD	N.° de pieza	DESCRIPCIÓN
12	H101202	CONJUNTO DE TORNILLO TORX DE CABEZA PLANA 1/4-20 x 3/4"



B15 (x2) **MONTAJE DE PERFIL DE GOTEO - A4M03521**
71 3/4" x 4 13/16" x 1 7/16" (36 x 122 x 1822)



J6 (x2) **SOPORTE DE EMPALME – A4M03806**
19 11/16"x4 11/16"x32.5 (32.5x118.5x500)

- PARA FACILITAR EL MONTAJE, RECOMENDAMOS USAR CABALLETES PARA LOS PASOS 33 Y 34.

- REPITA ESTE PASO DOS VECES.

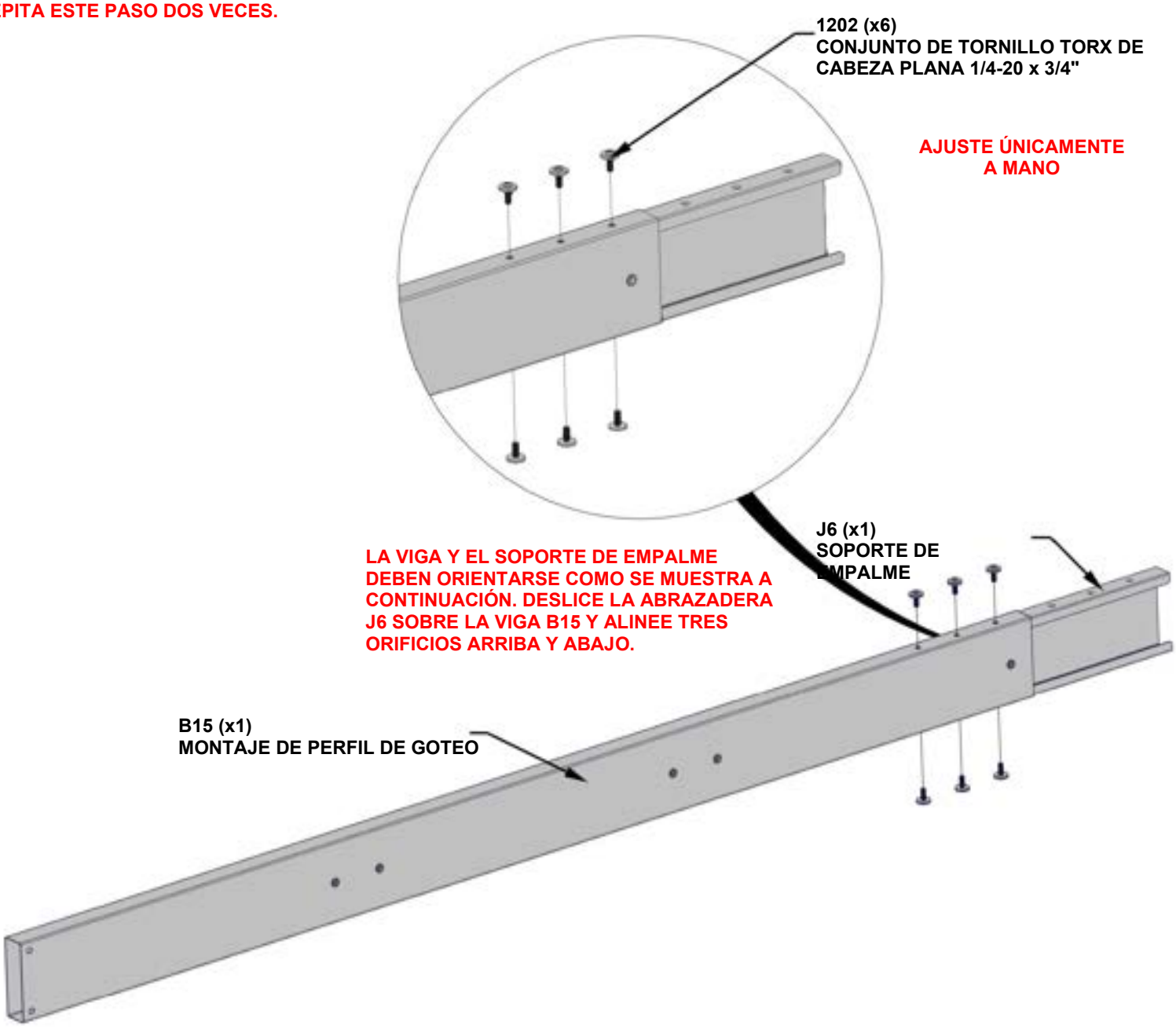

PASO 34: MONTAJE DE LA VIGA

CANTIDAD	N.° de pieza	DESCRIPCIÓN
12	H101202	CONJUNTO DE TORNILLO TORX DE CABEZA PLANA 1/4-20 x 3/4"



B14 (x2) **MONTAJE DE PERFIL DE GOTEO - A4M03520**
53 11/16"x4 13/16"x1 7/16" (36x122x1364)

- DESLICE B14 DENTRO DEL SOPORTE DE EMPALME. GOLPEE SUAVEMENTE LOS EXTREMOS DEL MONTAJE CON UN MAZO DE GOMA HASTA QUE SE CIERRE EL ESPACIO.

- REPITA ESTE PASO DOS VECES.

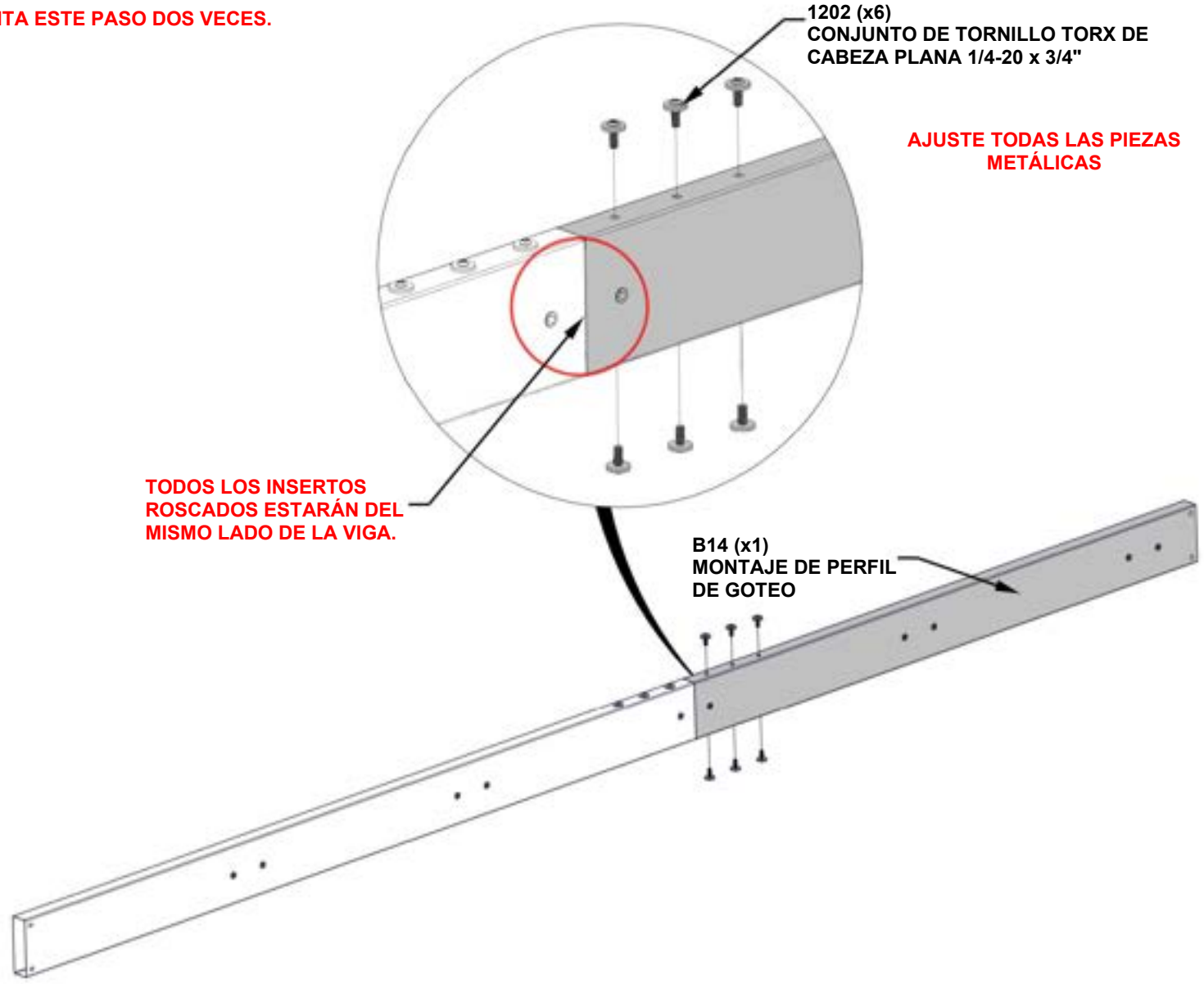

PASO 35: MONTAJE DEL TECHO

CANTIDAD	N.° de pieza	DESCRIPCIÓN
20	H101202	CONJUNTO DE TORNILLO TORX DE CABEZA PLANA 1/4-20 x 3/4"

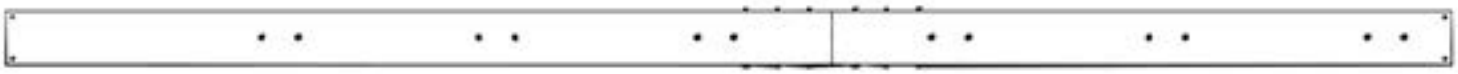

CONJUNTOS DE VIGAS DE LOS PASOS 33 Y 34 (x2)

- **CON AL MENOS DOS PERSONAS ADICIONALES, FIJE EL MONTAJE DE VIGAS A LOS EXTREMOS DE LOS CABIOS.**
- **EL MONTAJE DE VIGAS DEBE ESTAR ORIENTADO COMO SE MUESTRA A CONTINUACIÓN CON EL VOLADIZO LARGO HACIA EL FRENTE**

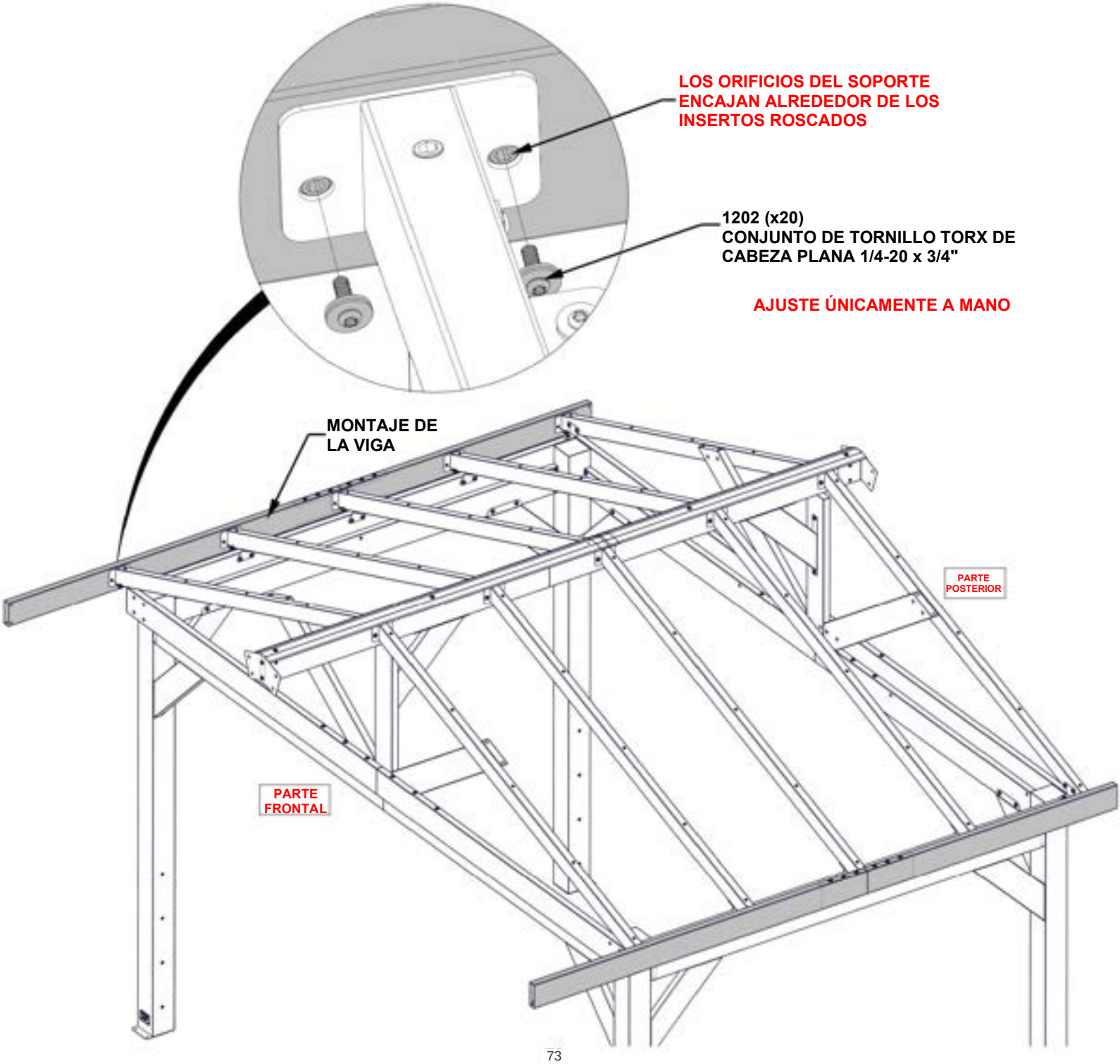

PASO 36: MONTAJE DEL TECHO

CANTIDAD	N.° de pieza	DESCRIPCIÓN
20	H101202	CONJUNTO DE TORNILLO TORX DE CABEZA PLANA 1/4-20 x 3/4"



B13 (x2) MONTAJE DE VIGA DE GABLETE - A4M03519
88 13/16"x5 1/4"x1 7/16" (36x134x2255)



J9 (x2) SOPORTE DE VIGA - A4M03807
1 "x1 5/16"x4 9/16" (25x33.20x116)

- REPITA ESTE PASO DOS VECES.

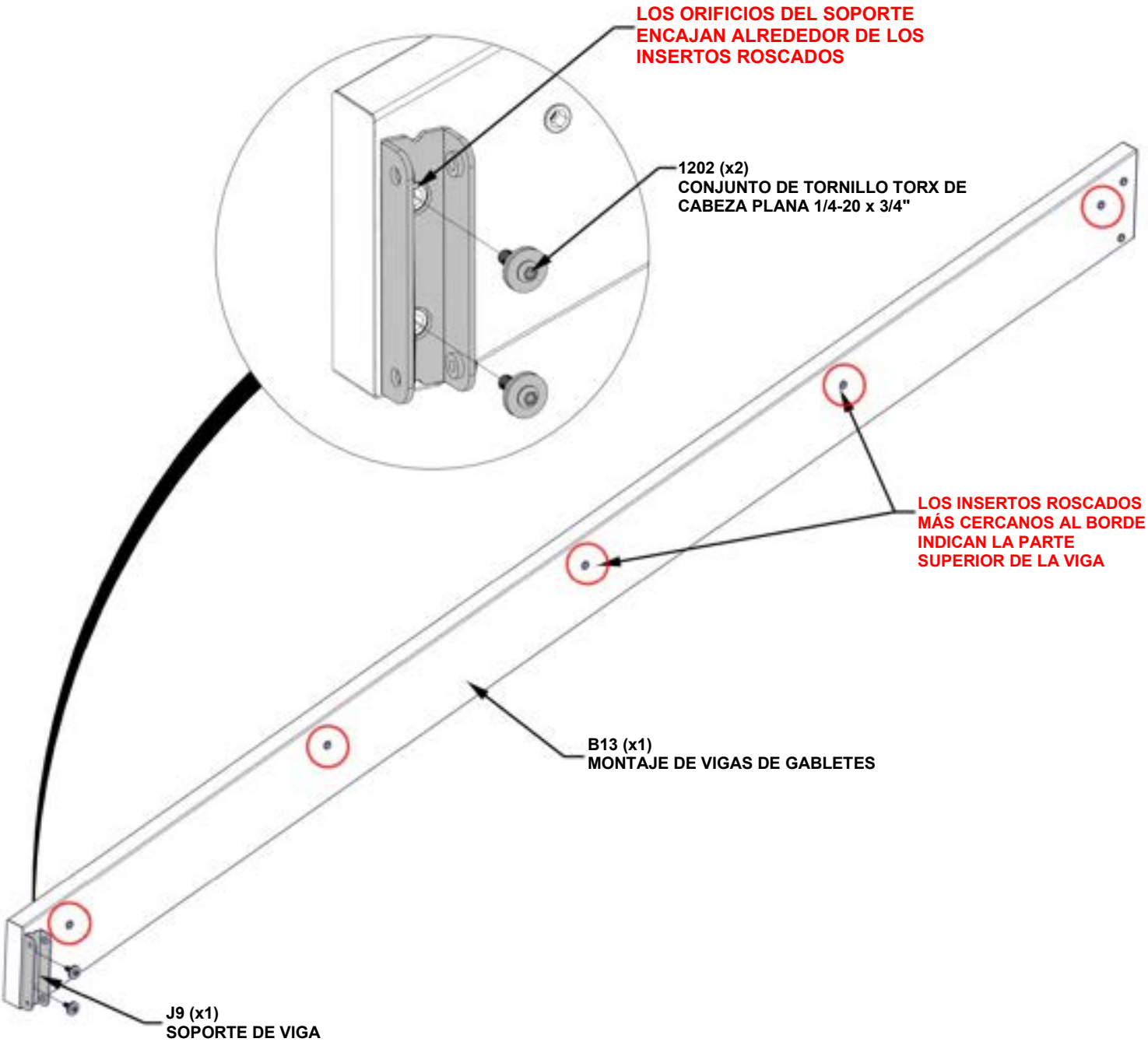

PASO 37: MONTAJE DEL TECHO



J8 (x2) **SOPORTE PARA GABLETE - A4M03804**
413/16" x 1 9/16" x 19/16" (40 x 40 x 123)

CANTIDAD	N.° de pieza	DESCRIPCIÓN
4	H101202	CONJUNTO DE TORNILLO TORX DE CABEZA PLANA 1/4-20 x 3/4"

- REPITA ESTE PASO DOS VECES.

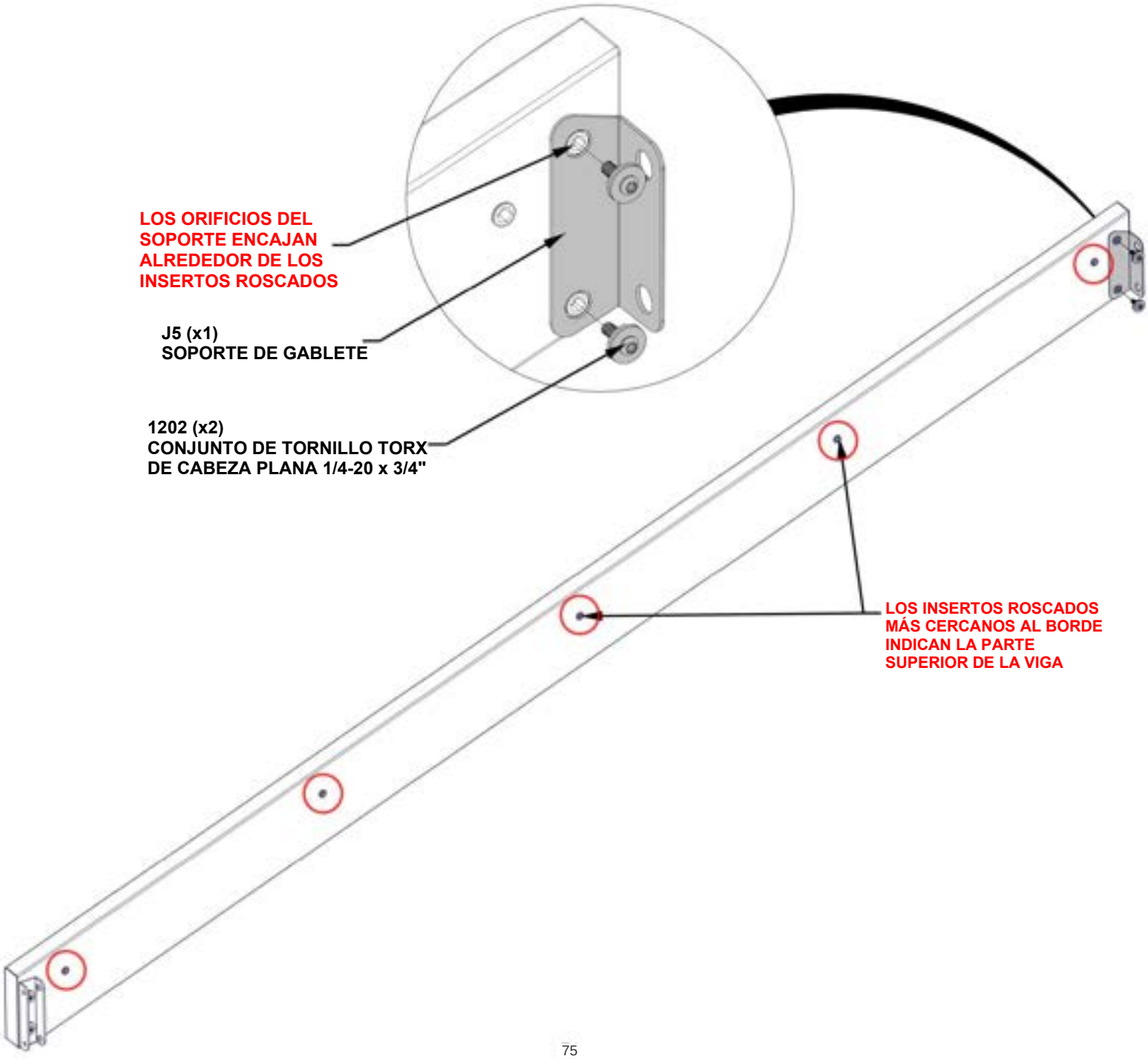

PASO 38A: MONTAJE DEL TECHO

CANTIDAD	N.° de pieza	DESCRIPCIÓN
4	H101202	CONJUNTO DE TORNILLO TORX DE CABEZA PLANA 1/4-20 x 3/4"



MONTAJE DE VIGAS DEL GABLETE DE LOS PASOS 36 Y 37

- **CON AL MENOS DOS PERSONAS ADICIONALES, FIJE EL MONTAJE DE VIGAS DEL GABLETE.**
- **REPITA ESTE PASO DOS VECES PARA AMBOS LADOS DE LA ESTRUCTURA**
- **LOS MONTAJES DE VIGA DE GABLETE SE FIJARÁN EN LADOS OPUESTOS DE LA ESTRUCTURA DEL TECHO.**

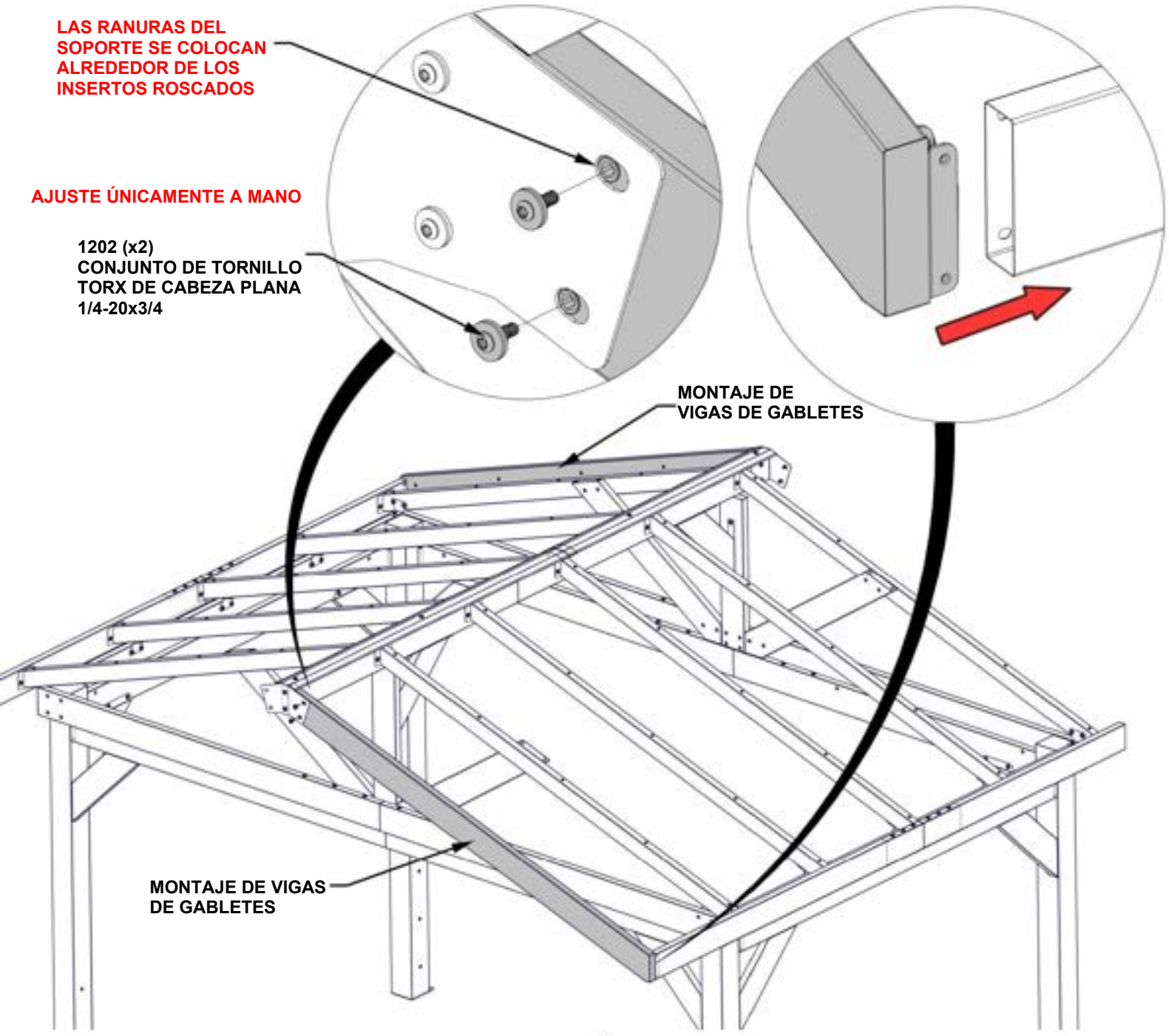

PASO 38B: MONTAJE DEL TECHO

CANTIDAD	N.° de pieza	DESCRIPCIÓN
8	H101202	CONJUNTO DE TORNILLO TORX DE CABEZA PLANA 1/4-20 x 3/4"

- REPITA ESTE PASO DOS VECES PARA AMBOS LADOS DE LA ESTRUCTURA

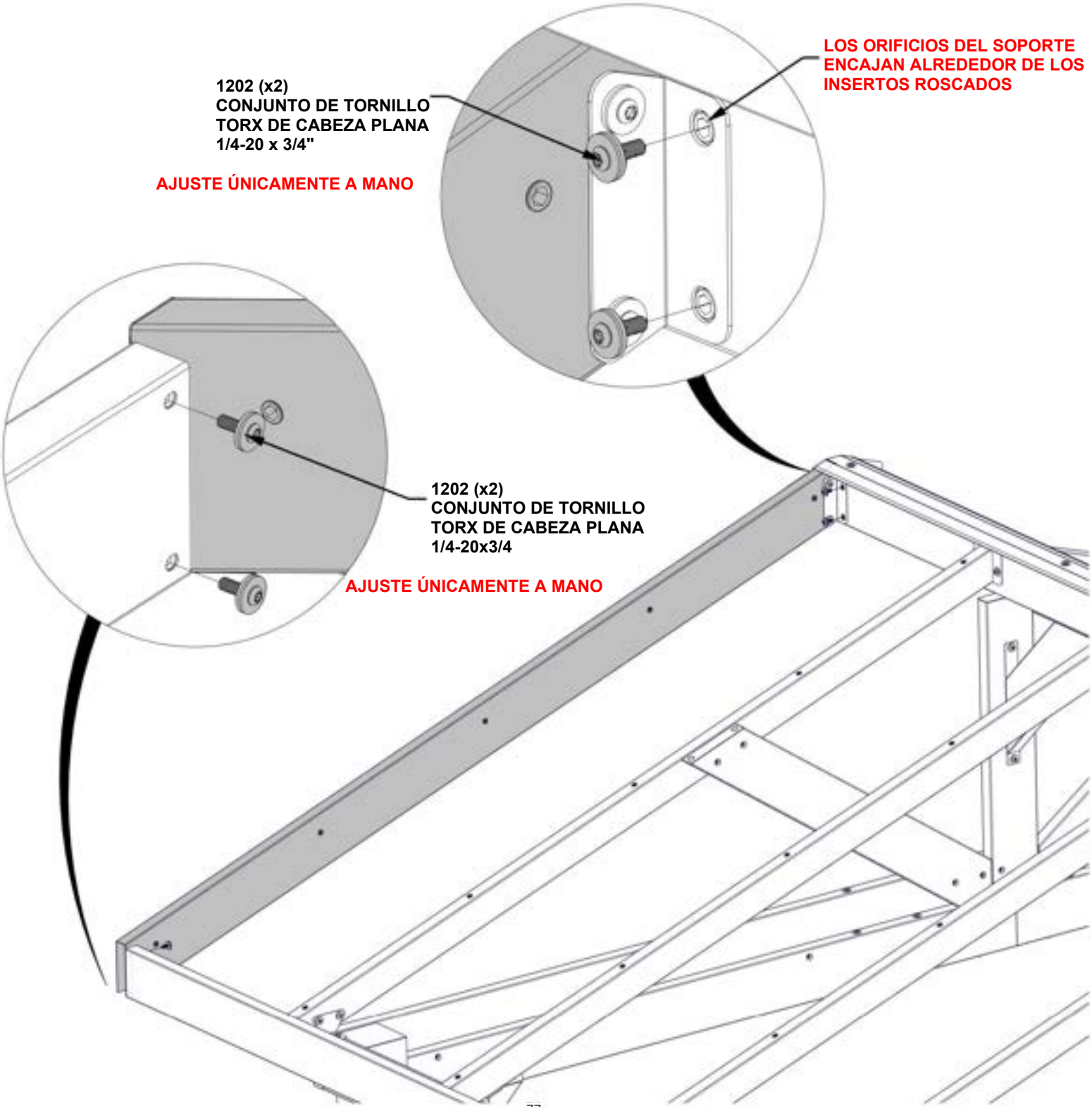

PASO 39: MONTAJE DEL TECHO

CANTIDAD	N.° de pieza	DESCRIPCIÓN
4	H101202	CONJUNTO DE TORNILLO TORX DE CABEZA PLANA 1/4-20 x 3/4"



B12 MONTAJE DE VIGA DE GABLETE - A4M03518
(x2) 88 13/16"x5 1/4"x1 7/16" (36x134x2255)



J9 SOPORTE DE VIGA - A4M03807
(x2) 1 "x1 5/16"x4 9/16" (25x33.20x116)

- REPITA ESTE PASO DOS VECES.

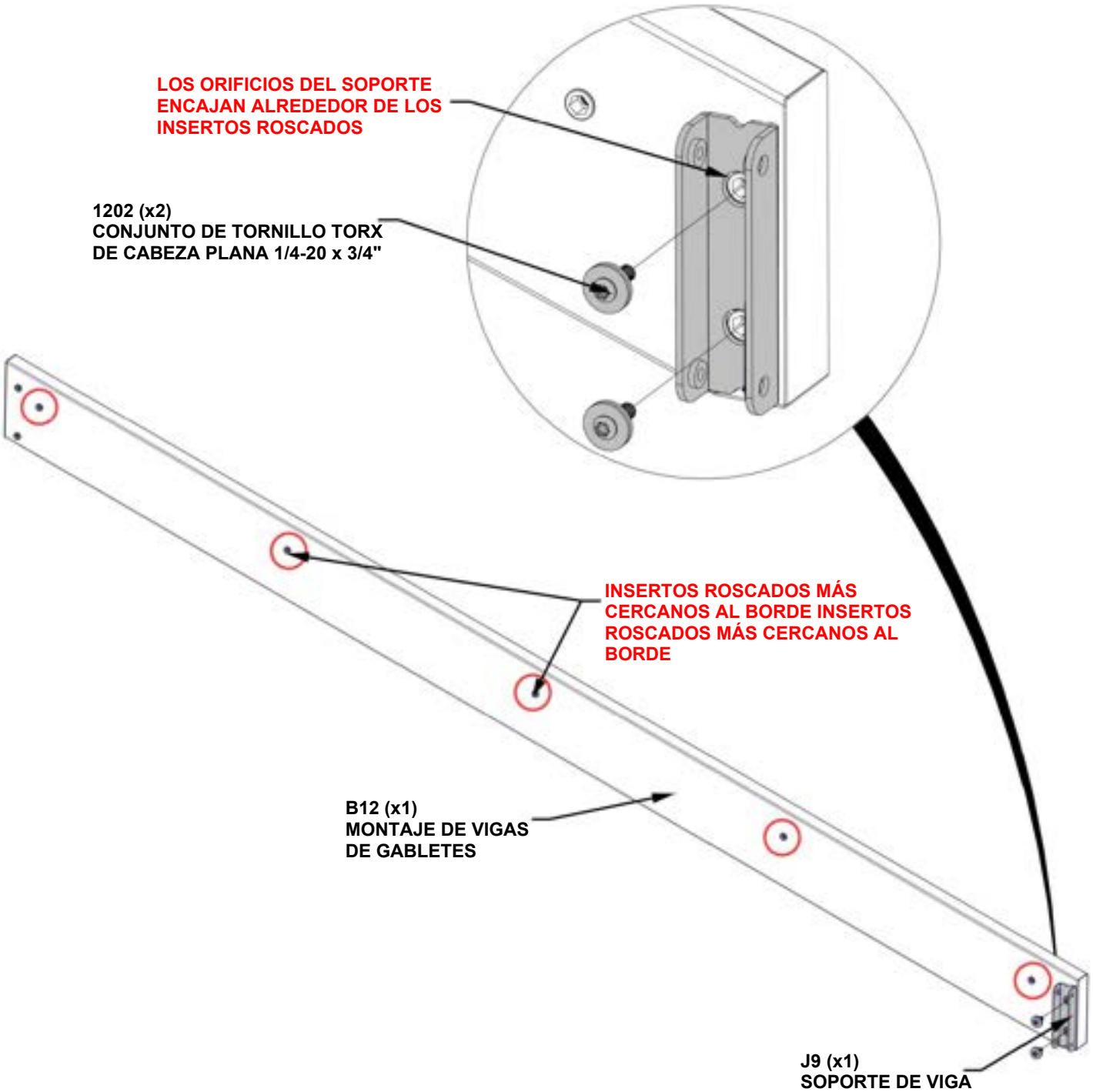

PASO 40: MONTAJE DEL TECHO

CANTIDAD	N.° de pieza	DESCRIPCIÓN
4	H101202	CONJUNTO DE TORNILLO TORX DE CABEZA PLANA 1/4-20 x 3/4"



J8 (x2) **SOPORTE PARA GABLETE - A4M03804**
413/16" x 1 9/16" x 19/16" (40 x 40 x 123)

- REPITA ESTE PASO DOS VECES.

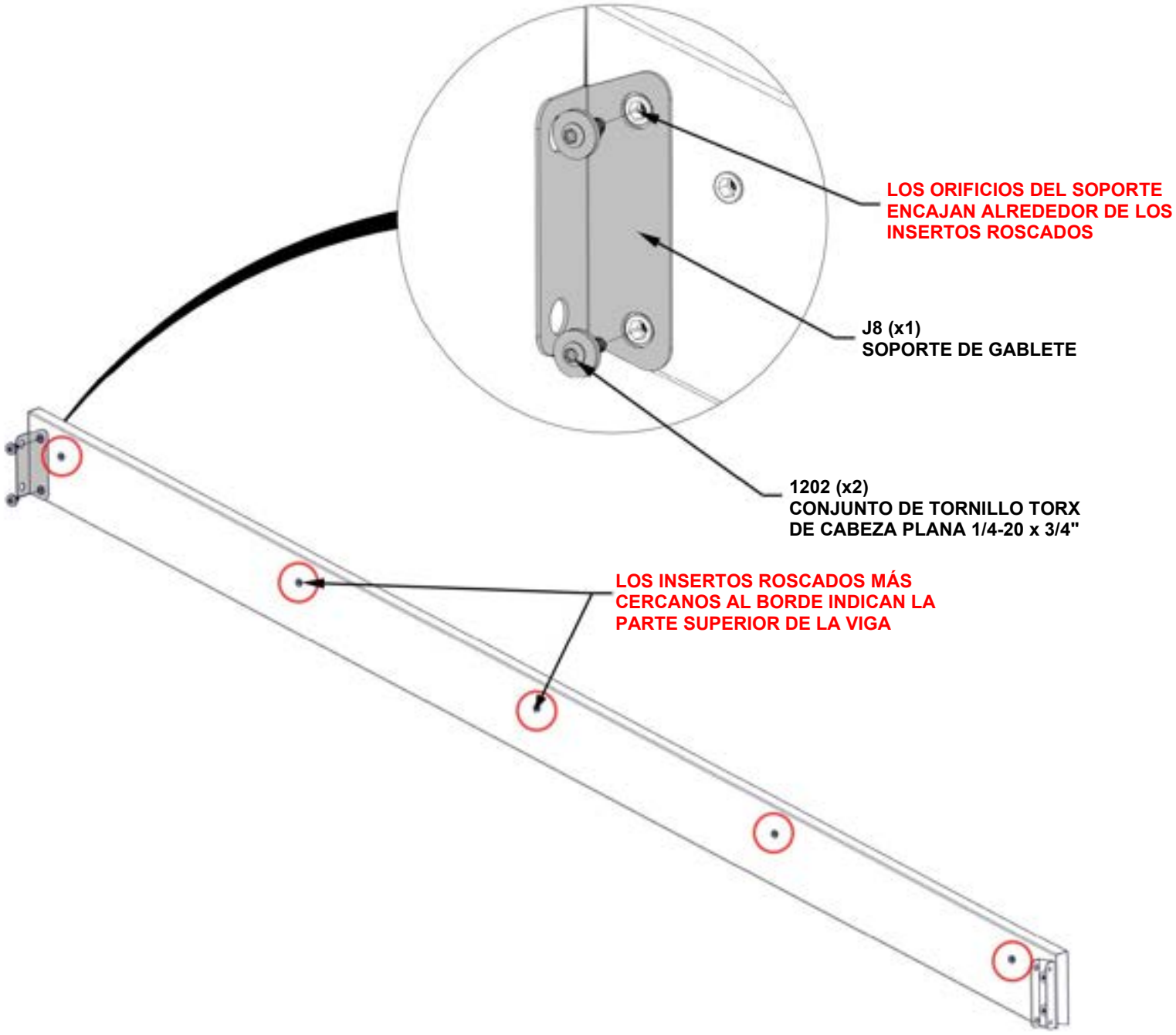

PASO 41A: MONTAJE DEL TECHO

CANTIDAD	N.° de pieza	DESCRIPCIÓN
4	H101202	CONJUNTO DE TORNILLO TORX DE CABEZA PLANA 1/4-20 x 3/4"



MONTAJE DE VIGAS DEL GABLETE DE LOS PASOS 39 Y 40

- **CON AL MENOS DOS PERSONAS ADICIONALES, FIJE EL MONTAJE DE VIGAS DEL GABLETE.**

- **REPITA ESTE PASO DOS VECES PARA AMBOS LADOS DE LA ESTRUCTURA**
- **LOS MONTAJES DE VIGA DE GABLETE SE FIJARÁN EN LADOS OPUESTOS DE LA ESTRUCTURA DEL TECHO.**

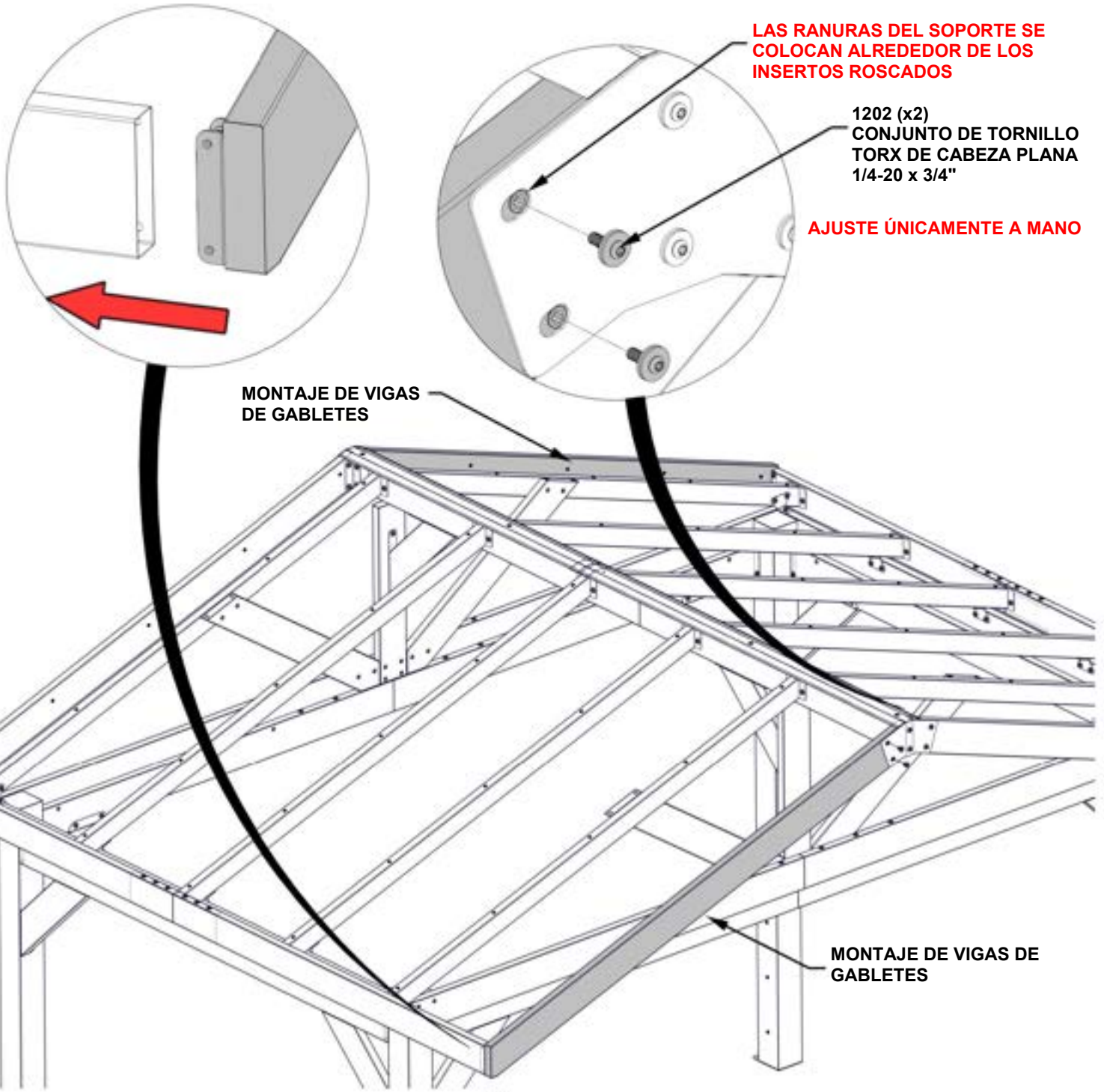

PASO 41B: MONTAJE DEL TECHO

CANTIDAD	N.° de pieza	DESCRIPCIÓN
8	H101202	CONJUNTO DE TORNILLO TORX DE CABEZA PLANA 1/4-20 x 3/4"

- REPITA ESTE PASO DOS VECES PARA AMBOS LADOS DE LA ESTRUCTURA

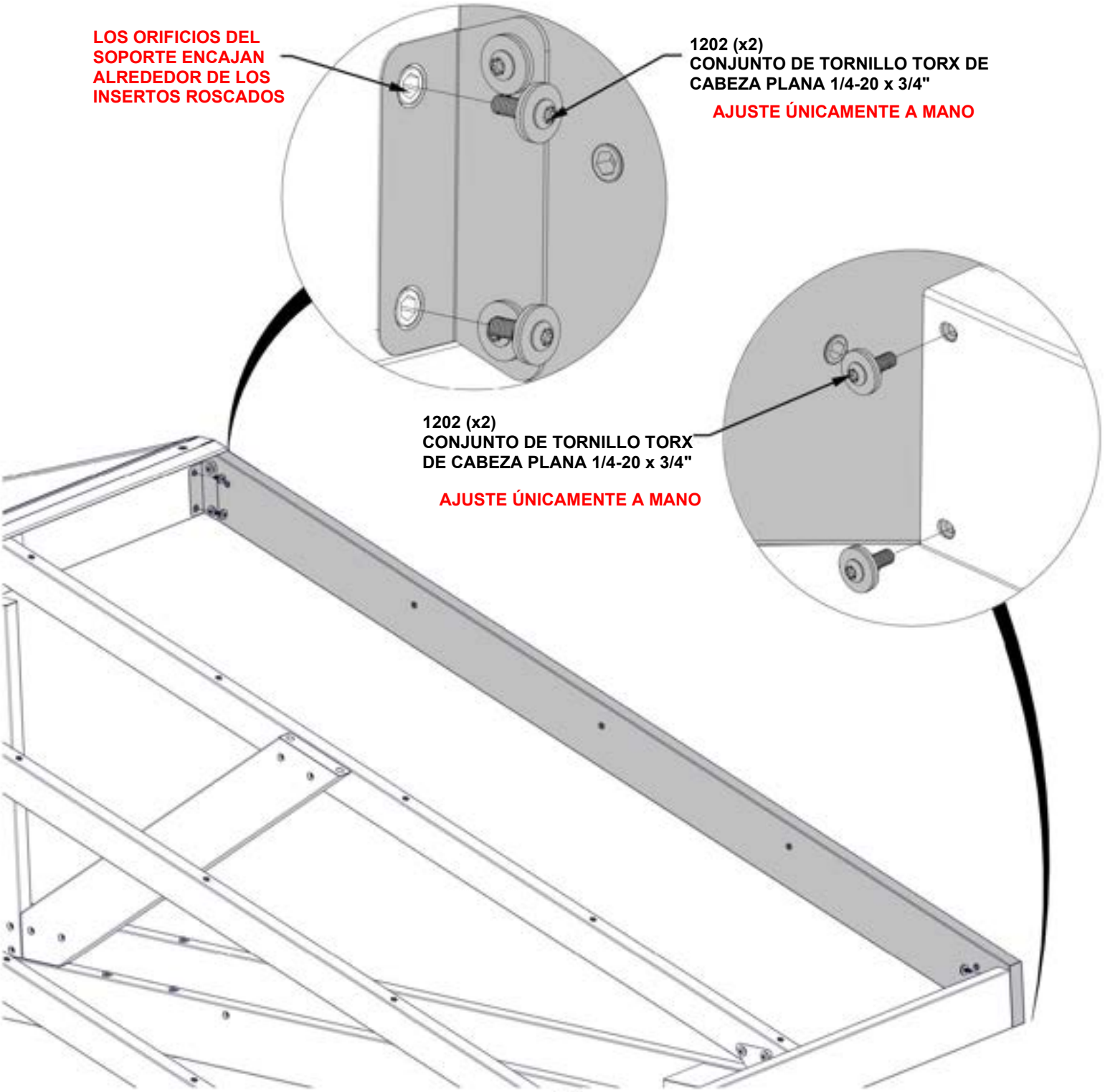

PASO 42: MONTAJE DE LA CORREA



E01 (x10) MONTAJE DE CORREA - A4M03800
71 11/16"x1 15/16"x1 9/16" (40x50x1820.60)



A6P00530 (x10) ENCHUFE CUADRADO DE 2 VÍAS

- **COMPLETE ESTE PASO DIEZ VECES.**

- **UTILICE UN MAZO DE GOMA PARA GOLPEAR EL ENCHUFE CUADRADO DE 2 VÍAS EN EL EXTREMO DE LA CORREA.**

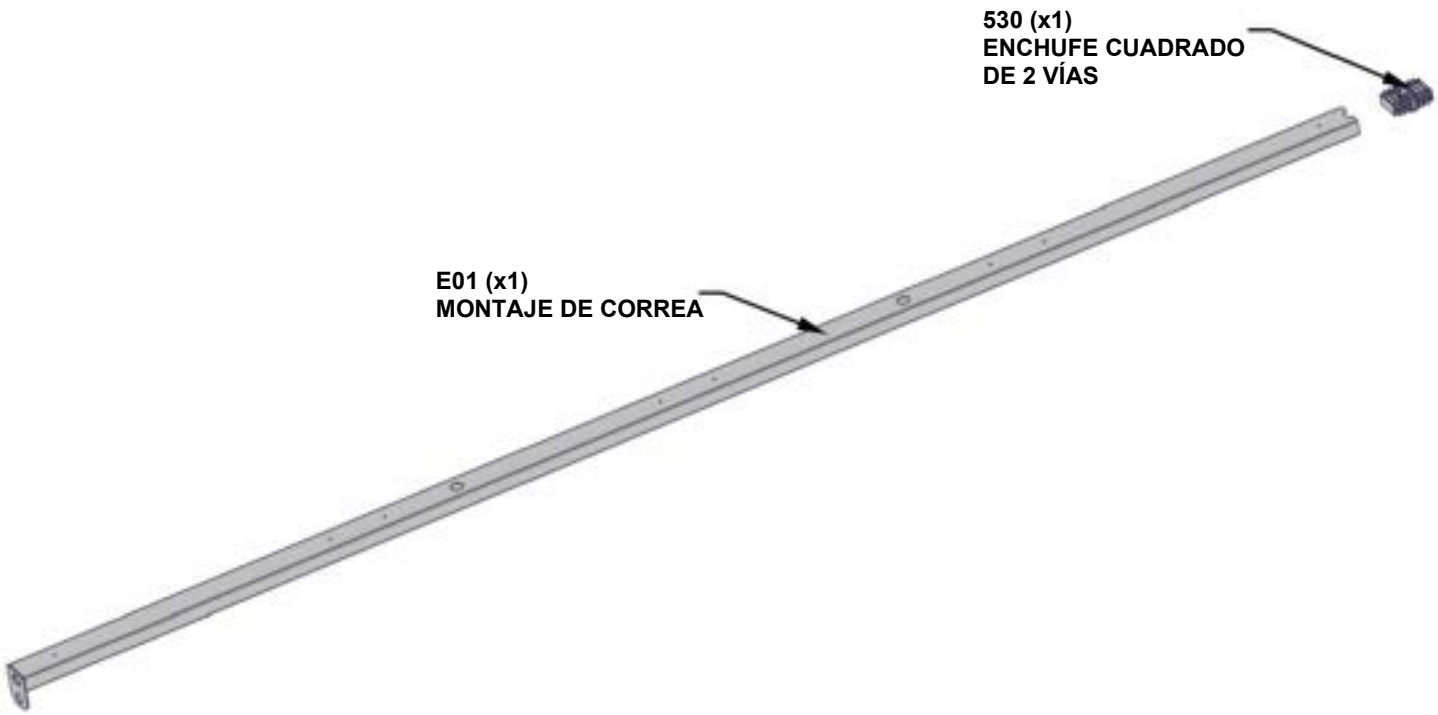

PASO 43: MONTAJE DE CORREA



E02 (x10) **MONTAJE DE CORREA - A4M03801**
53 5/8"x1 15/16"x1 9/16" (40x50x1362.40)

- **COMPLETE ESTE PASO DIEZ VECES.**

- **UTILICE UN MAZO DE GOMA PARA GOLPEAR LOS EXTREMOS DE CADA CORREA HASTA QUE QUEDEN AJUSTADOS CONTRA EL ENCHUFE DE 2 VÍAS.**

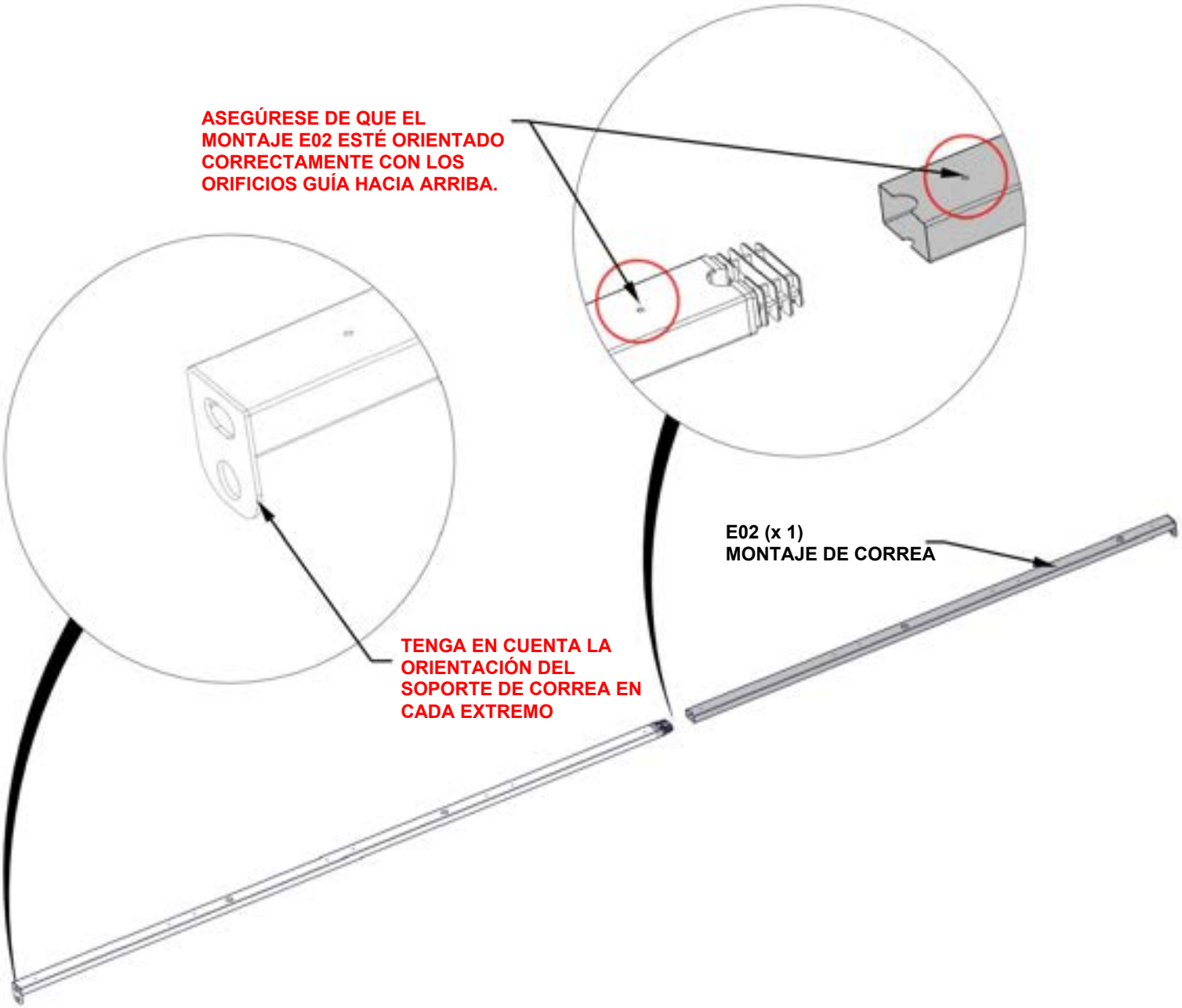

PASO 44A: MONTAJE DEL TECHO

CANTIDAD	N.° de pieza	DESCRIPCIÓN
50	H101132	CONJUNTO DE TORNILLO TORX DE CABEZA PLANA 1/4-20 x 3/4"



MONTAJES DE CORREAS PASO 42 Y 43 (x10)

- **CUANDO LEVANTE EL CENTRO DEL MONTAJE DE LA CORREA, ASEGÚRESE DE QUE ESTÉ FIJADO.**
- **ALINEE TODAS LAS UNIONES DE LAS CORREAS A LO LARGO DEL TERCER CABIO DESDE LA PARTE TRASERA.**
- **COMENZAR POR LA CUMBRERA Y AVANZAR HACIA ABAJO HARÁ MÁS FÁCIL LA INSTALACIÓN DE LOS MONTAJES DE CORREAS.**

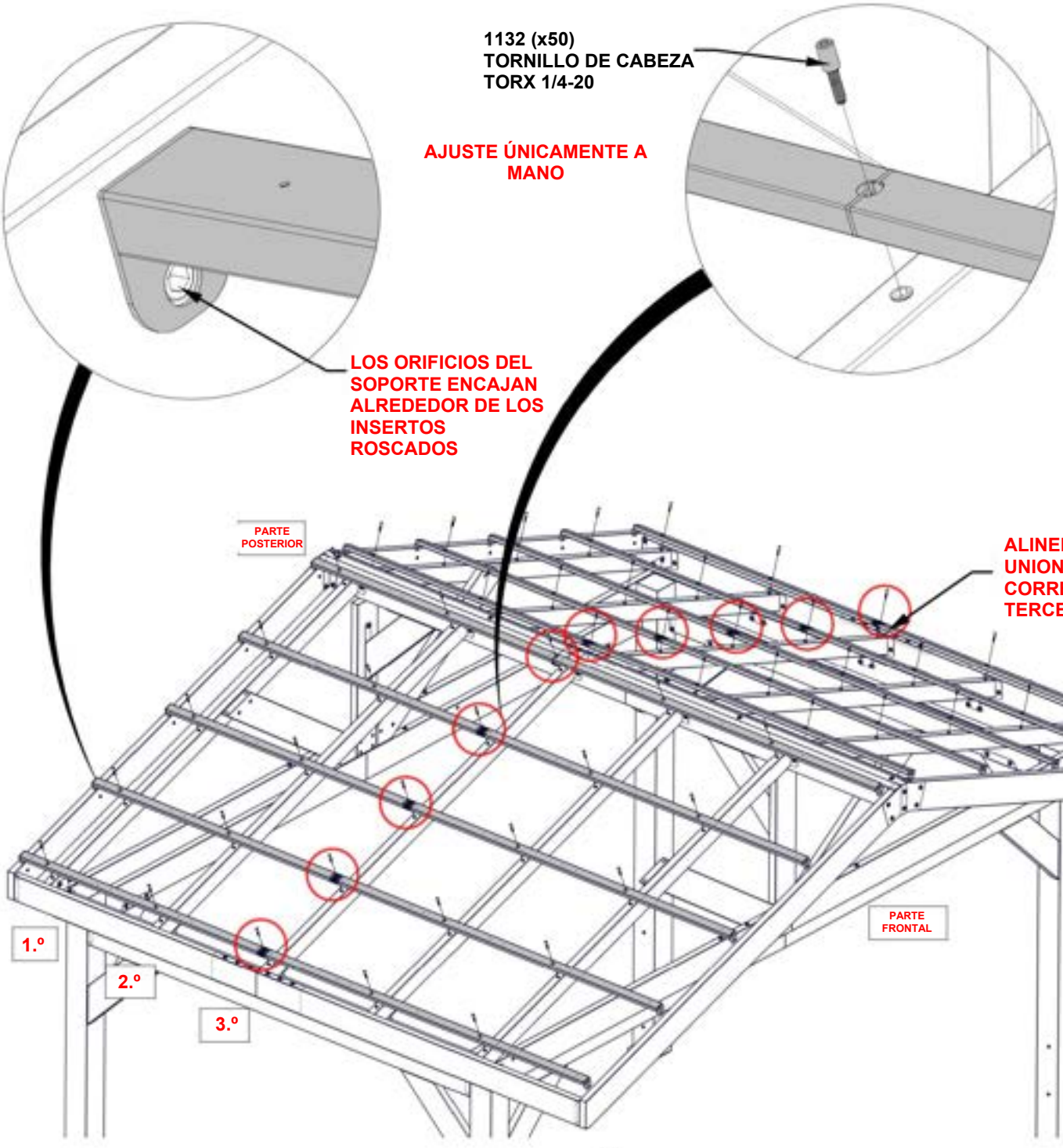

PASO 44B: MONTAJE DEL TECHO

CANTIDAD	N.° de pieza	DESCRIPCIÓN
20	H101202	CONJUNTO DE TORNILLO TORX DE CABEZA PLANA 1/4-20 x 3/4"

- UNA VEZ INSTALADAS LAS CORREAS, APRIETE TODAS LAS PIEZAS DE LOS PASOS ANTERIORES.

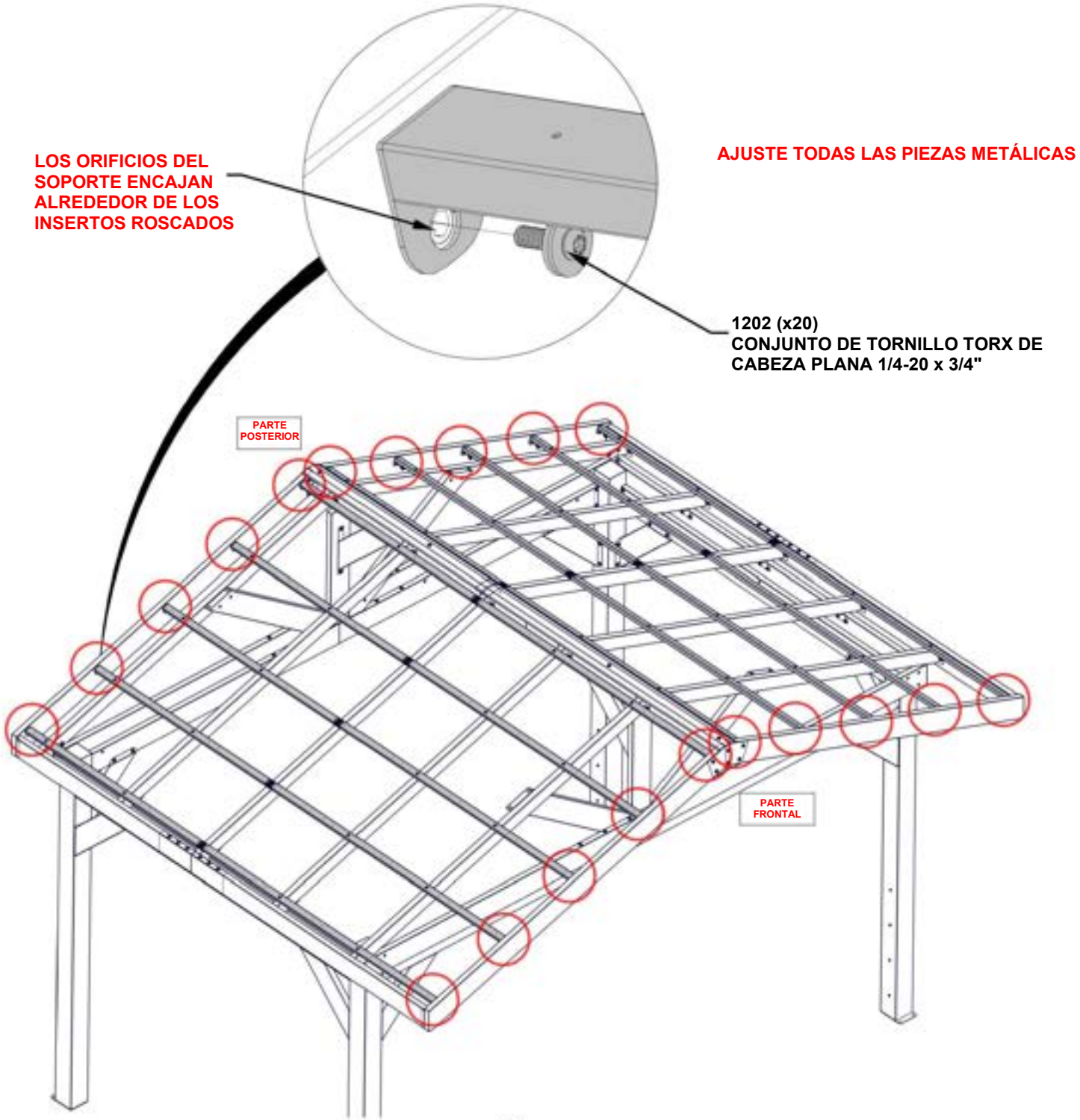

PASO 45: MONTAJE DEL TECHO

CANTIDAD	N.° de pieza	DESCRIPCIÓN
10	H101117	TORNILLO PARA MADERA 10-16x3/4" BLK



A4M03528 (x1) CHAPA DE ACERO

- RETIRE LA PELÍCULA PROTECTORA.
- DESLICE LA LÁMINA DEL TECHO HACIA ARRIBA, ASEGÚRESE DE QUE SE DESLICE DEBAJO DE LA CUMBRERA.
- COMIENCE POR EL LADO IZQUIERDO Y AVANCE HACIA LA DERECHA. ALINEE LOS ORIFICIOS DE LA LÁMINA DEL TECHO CON LOS ORIFICIOS GUÍA DE LAS CORREAS.
- ADVERTENCIA: SE RECOMIENDA USAR GUANTES AL MANIPULAR LAS PIEZAS DEL TECHO DE ACERO.
- ALINEE LOS ORIFICIOS GUÍA DE LA LÁMINA DEL TECHO CON LOS ORIFICIOS GUÍA DE LAS CORREAS.

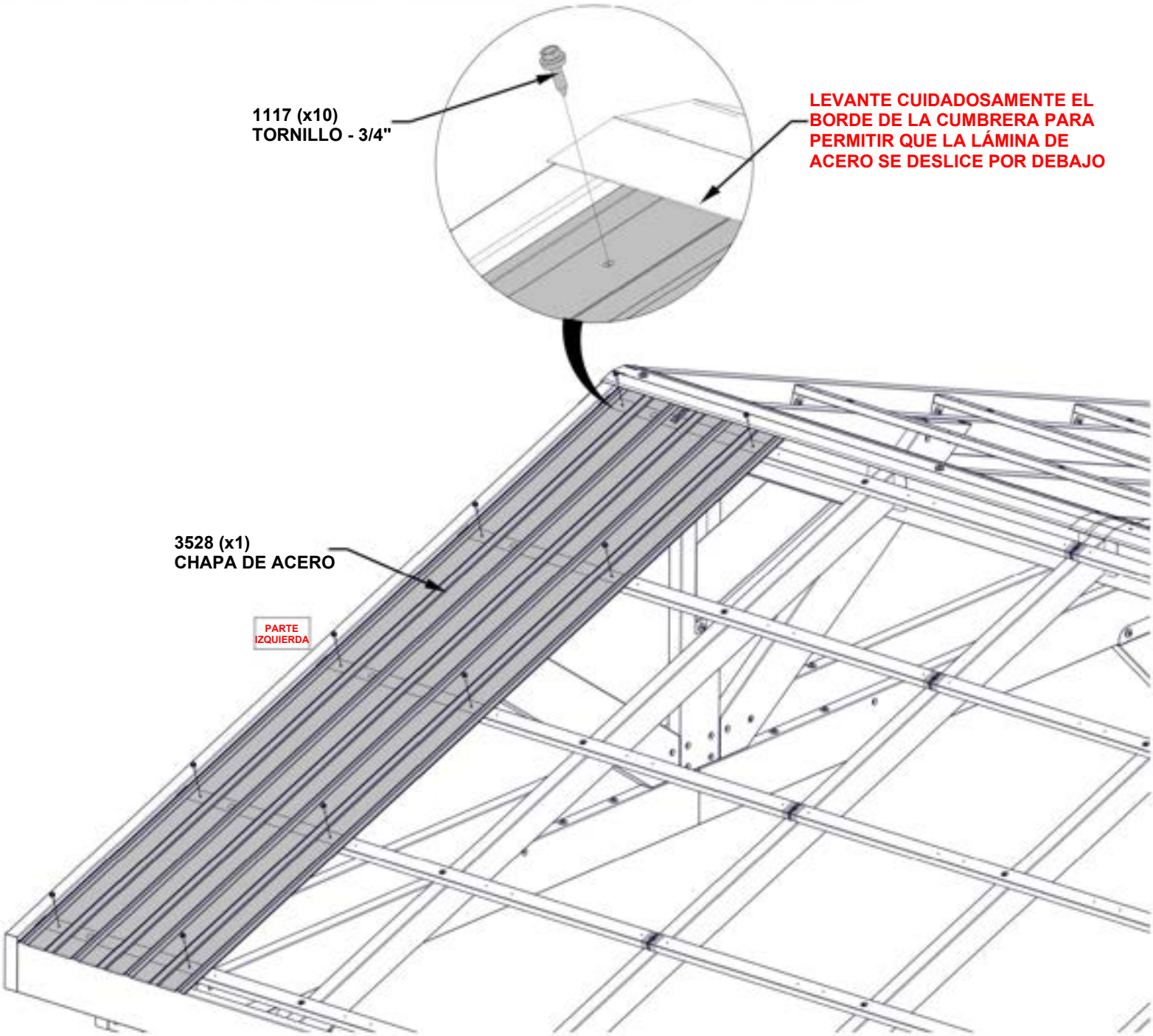

PASO 46: MONTAJE DEL TECHO

CANTIDAD	N.° de pieza	DESCRIPCIÓN
10	H101117	TORNILLO PARA MADERA 10-16x3/4" BLK



A4M03528 (x1) **CHAPA DE ACERO**

- **RETIRE LA PELÍCULA PROTECTORA.**
- **DESLICE LA LÁMINA DEL TECHO HACIA ARRIBA, ASEGÚRESE DE QUE SE DESLICE DEBAJO DE LA CUMBRERA.**
- **COMIENCE POR EL LADO IZQUIERDO Y AVANCE HACIA LA DERECHA. ALINEE LOS ORIFICIOS DE LA LÁMINA DEL TECHO CON LOS ORIFICIOS GUÍA DE LAS CORREAS.**
- **ADVERTENCIA: SE RECOMIENDA USAR GUANTES AL MANIPULAR LAS PIEZAS DEL TECHO DE ACERO.**
- **ALINEE LOS ORIFICIOS GUÍA DE LA LÁMINA DEL TECHO CON LOS ORIFICIOS GUÍA DE LAS CORREAS.**

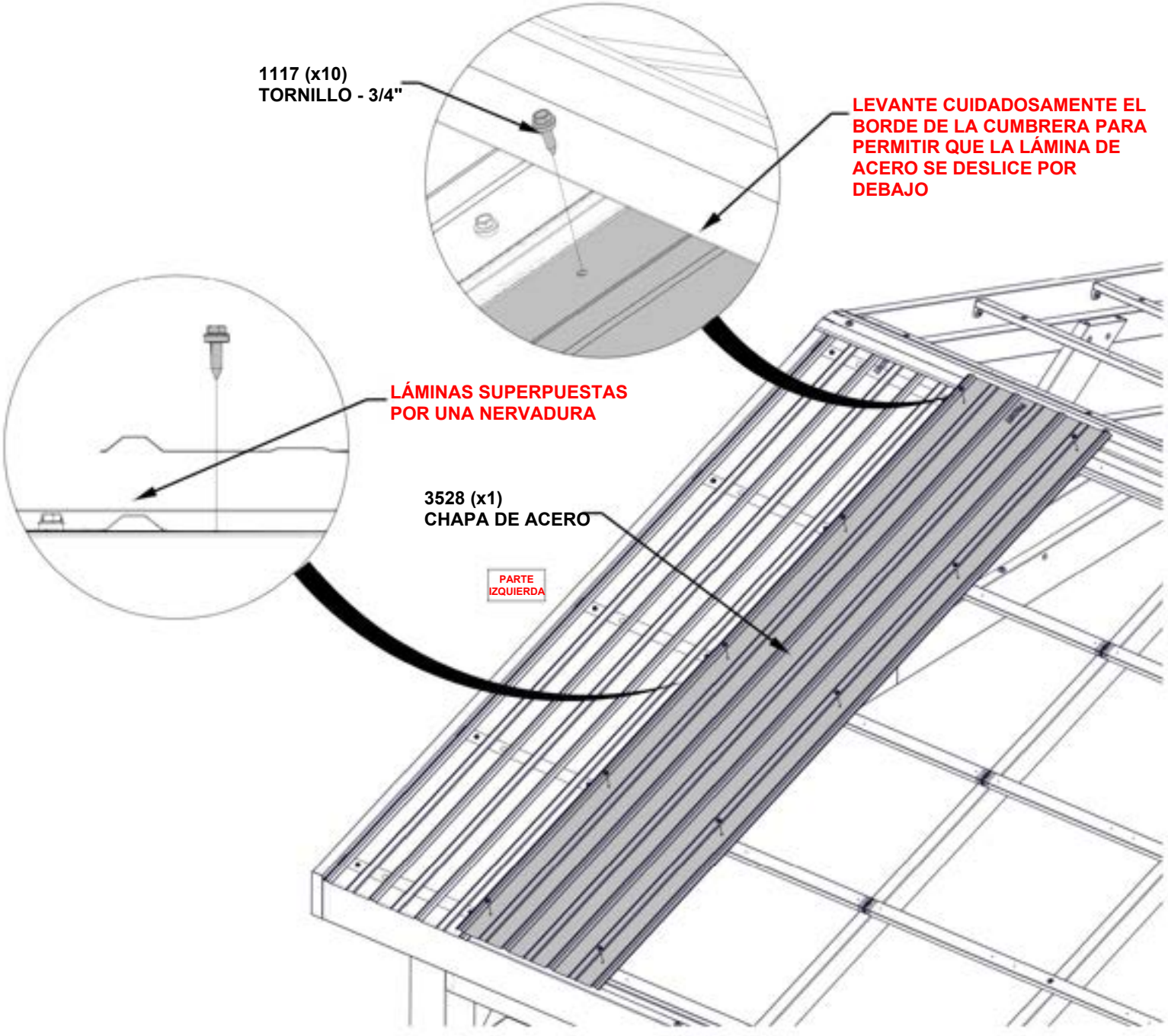

PASO 47: MONTAJE DEL TECHO

CANTIDAD	N.° de pieza	DESCRIPCIÓN
50	H101117	TORNILLO PARA MADERA 10-16x3/4" BLK



A4M03528 CONTORNO PERFILADO (x5)

- **RETIRE LA PELÍCULA PROTECTORA.**
- **DESLICE EL CONTORNO PERFILADO HASTA QUE UN EXTREMO QUEDE POSICIONADO DEBAJO DE LA CUMBRERA Y EL OTRO EXTREMO QUEDE AL RAS CON EL EXTREMO.**
- **EMPIECE DESDE ARRIBA. ALINEE LOS TORNILLOS CON LOS TORNILLOS DE LA CHAPA.**
- **DEBIDO A LAS MÚLTIPLES CAPAS DE METAL EN EL PERFIL DE GOTEO, SE RECOMIENDA UTILIZAR UNA BROCA DE 1/8" (3 mm) PARA HACER LOS ORIFICIOS INICIALES.**
- **ADVERTENCIA: SE RECOMIENDA USAR GUANTES AL MANIPULAR LAS PIEZAS DEL TECHO DE ACERO.**

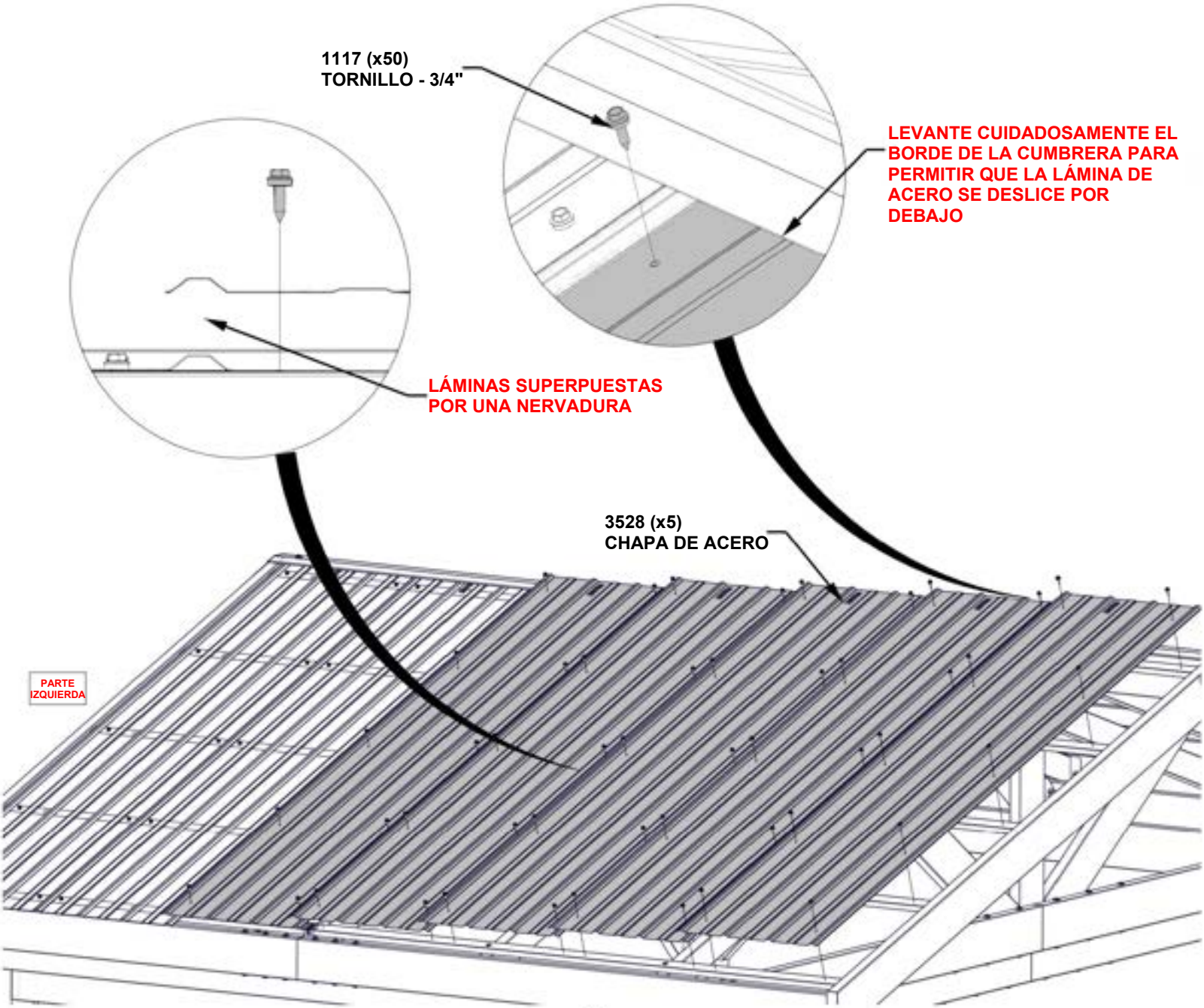

PASO 48: MONTAJE DEL TECHO

CANTIDAD	N.° de pieza	DESCRIPCIÓN
8	H101116	TORNILLO AUTOPERFORANTE 1/4x1 BLK

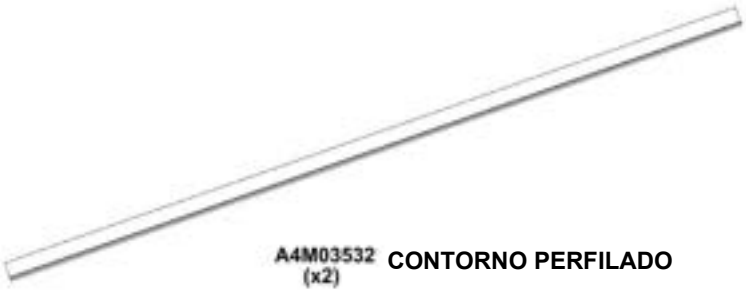

A4M03532 (x2) **CONTORNO PERFILADO**

- **RETIRE LA PELÍCULA PROTECTORA.**
- **DESLICE EL CONTORNO PERFILADO HASTA QUE UN EXTREMO QUEDE POSICIONADO DEBAJO DE LA CUMBRERA Y EL OTRO EXTREMO QUEDE AL RAS CON EL EXTREMO.**
- **EMPIECE DESDE ARRIBA. ALINEE LOS TORNILLOS CON LOS TORNILLOS DE LA CHAPA.**
- **DEBIDO A LAS MÚLTIPLES CAPAS DE METAL EN EL PERFIL DE GOTEO, SE RECOMIENDA UTILIZAR UNA BROCA DE 1/8" (3 mm) PARA HACER LOS ORIFICIOS INICIALES.**
- **ADVERTENCIA: SE RECOMIENDA USAR GUANTES AL MANIPULAR LAS PIEZAS DEL TECHO DE ACERO.**

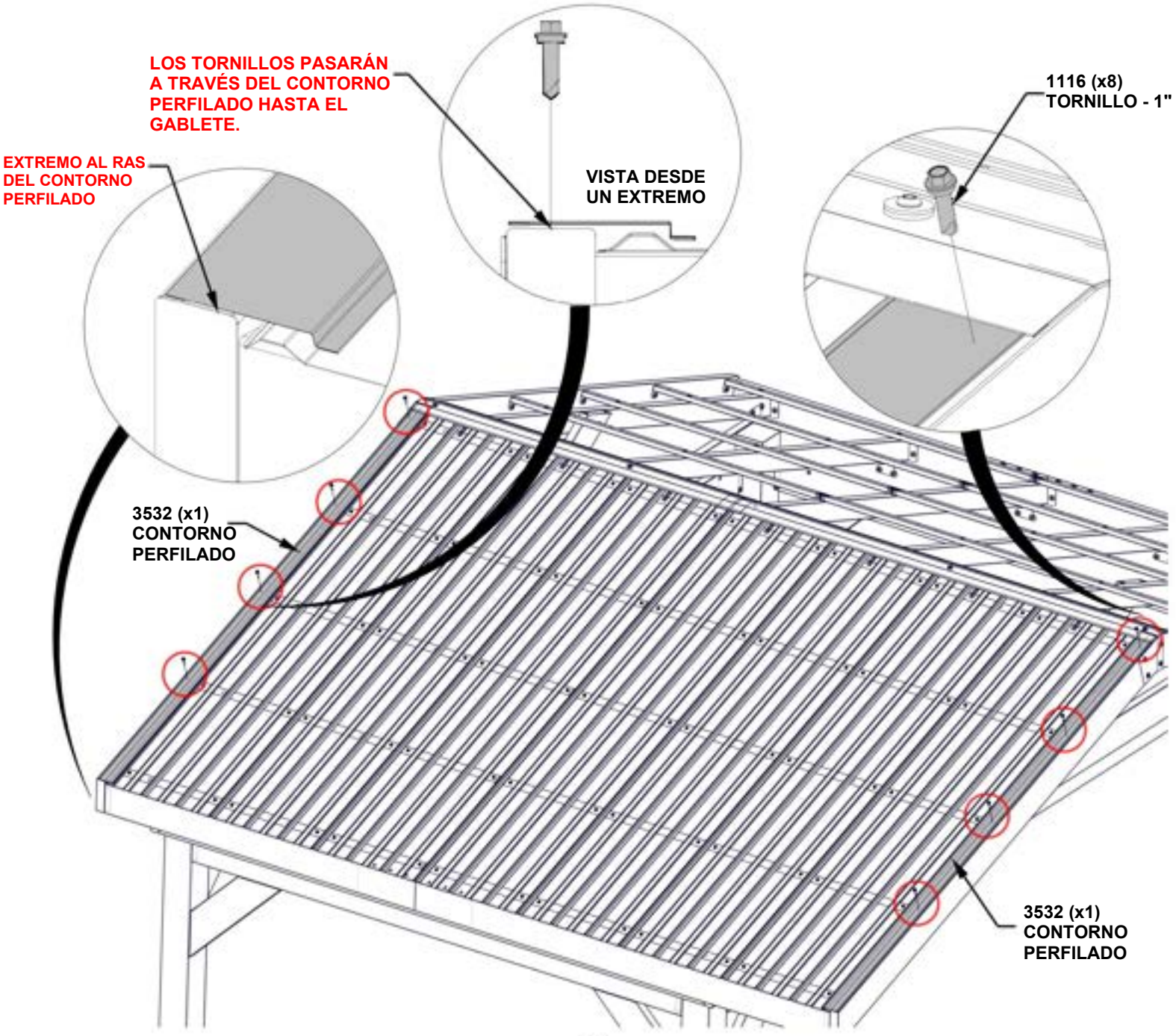

PASO 49A: MONTAJE DEL TECHO



A4M03529 (x1) CONTORNO DE GOTEO



A4M03530 (x1) CONTORNO DE GOTEO



A4M03531 (x1) UNIÓN DE CONTORNO DE GOTEO

- RETIRE LA PELÍCULA PROTECTORA.
  ORIENTE EL BORDE DE GOTEO Y EL EMPALME COMO SE MUESTRA A CONTINUACIÓN.
- COMIENCE EN LA ESQUINA DELANTERA, COLOQUE LOS TORNILLOS ESPACIANDO CADA DOS CRESTAS.
- DEBIDO A LAS MÚLTIPLES CAPAS DE METAL EN EL PERFIL DE GOTEO, SE RECOMIENDA UTILIZAR UNA BROCA DE 1/8" (3 mm) PARA HACER LOS ORIFICIOS INICIALES.
- ADVERTENCIA: SE RECOMIENDA USAR GUANTES AL MANIPULAR LAS PIEZAS DEL TECHO DE ACERO.

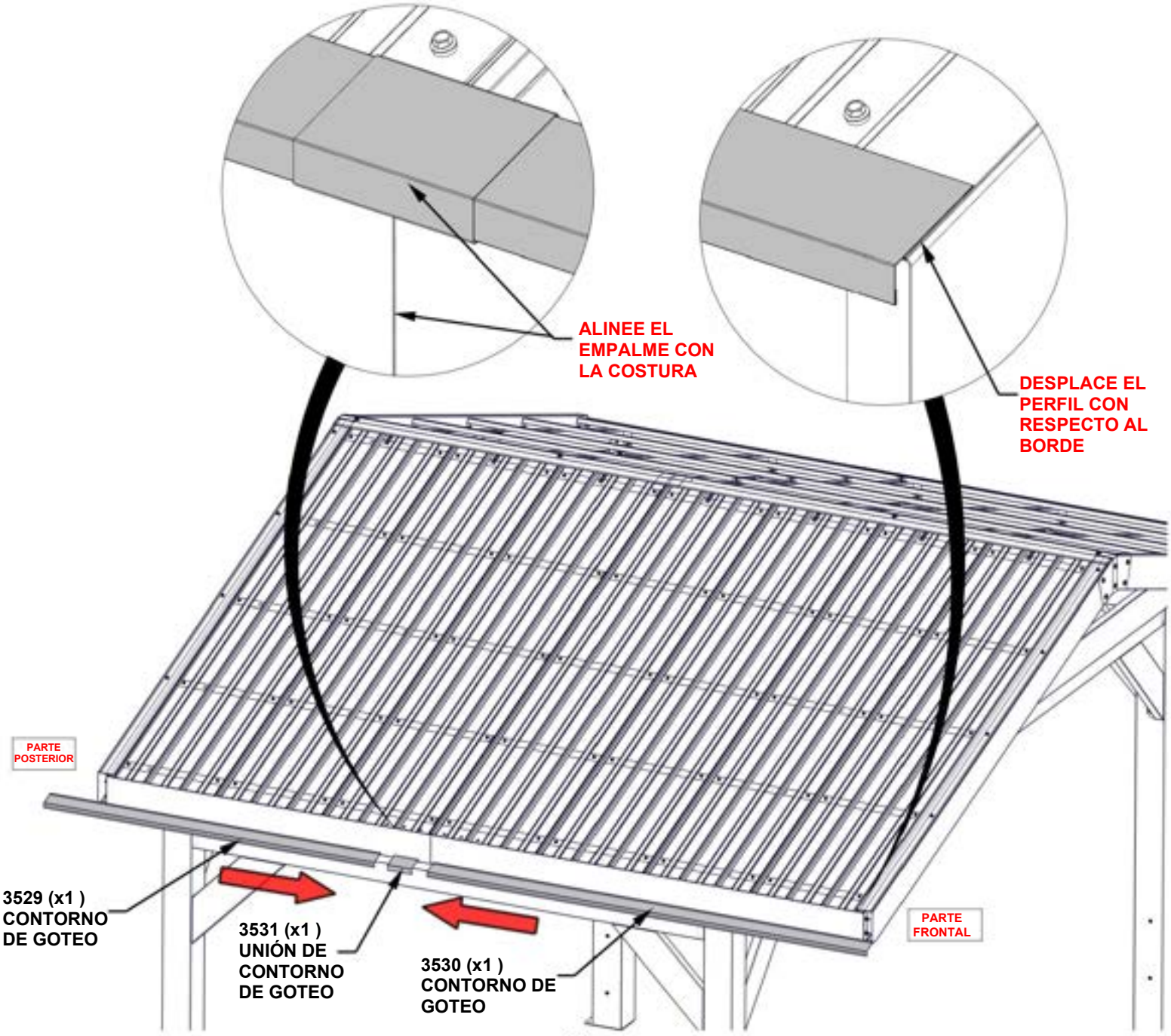

PASO 49B: MONTAJE DEL TECHO

CANTIDAD	N.° de pieza	DESCRIPCIÓN
12	H101116	TORNILLO AUTOPERFORANTE 1/4x1 BLK

- **RETIRE LA PELÍCULA PROTECTORA.**
  ORIENTE EL BORDE DE GOTEO Y EL EMPALME COMO SE MUESTRA A CONTINUACIÓN.
- **COMIENCE EN LA ESQUINA DELANTERA, COLOQUE LOS TORNILLOS ESPACIANDO CADA DOS CRESTAS.**

- **DEBIDO A LAS MÚLTIPLES CAPAS DE METAL EN EL PERFIL DE GOTEO, SE RECOMIENDA UTILIZAR UNA BROCA DE 1/8" (3 mm) PARA HACER LOS ORIFICIOS INICIALES.**
- **ADVERTENCIA: SE RECOMIENDA USAR GUANTES AL MANIPULAR LAS PIEZAS DEL TECHO DE ACERO.**

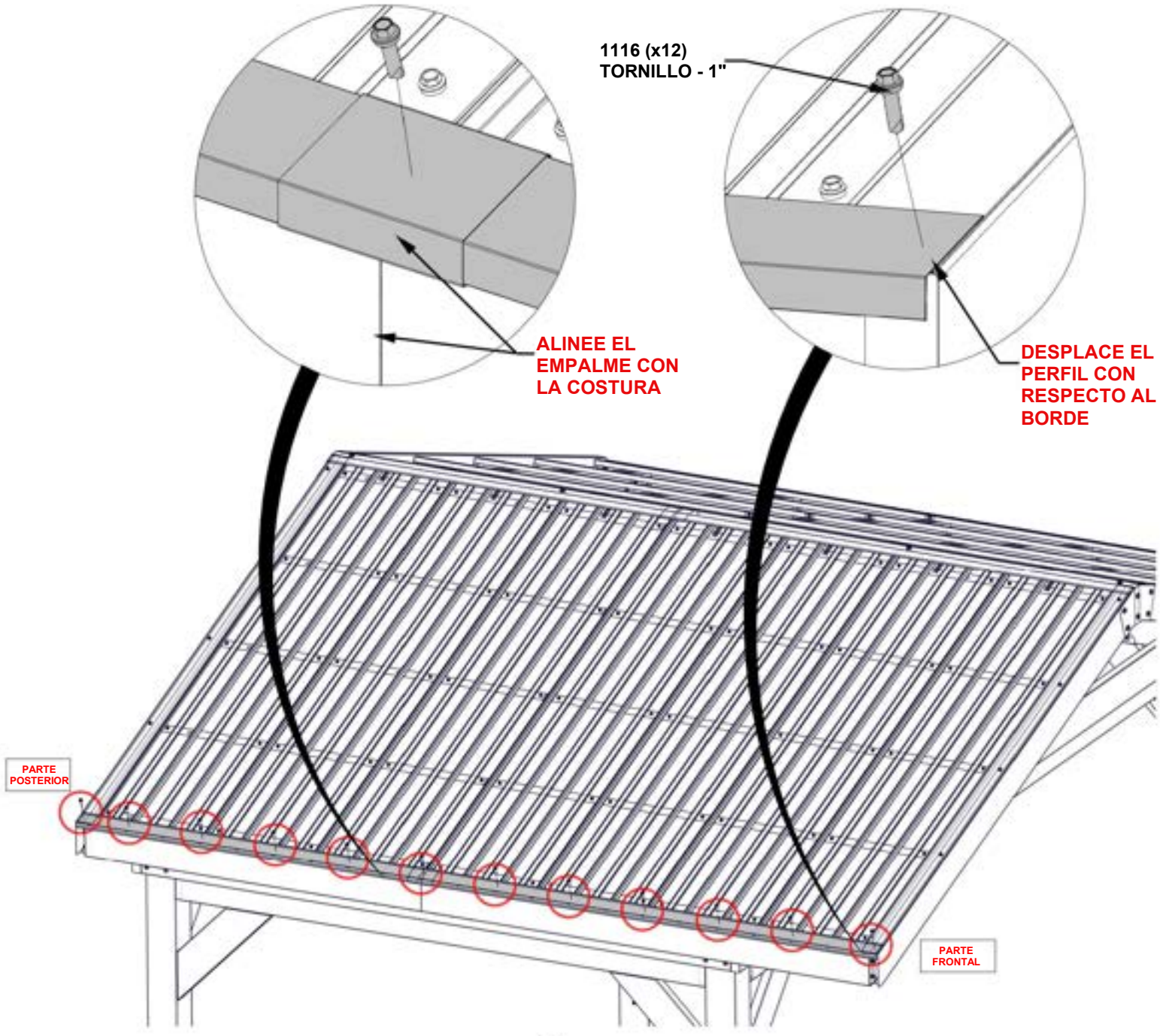

REPITA LOS PASOS 45 A 49 DEL MONTAJE DE TECHO PARA INSTALAR LA CHAPA METÁLICA EN EL LADO OPUESTO DEL TECHO

PASO 50: MONTAJE DE LA ESTRUCTURA



A4M01352 (x70) CUBIERTA DE ORIFICIO

- **UTILICE UN PEQUEÑO PEDAZO DE MADERA Y UN MAZO DE GOMA PARA GOLPEAR SUAVEMENTE LAS CUBIERTAS DE LOS ORIFICIOS.**
- **NO GOLPEE DIRECTAMENTE CON UN MARTILLO, YA QUE PUEDE DAÑAR EL ACABADO DE LA PINTURA EN POLVO DEL PRODUCTO.**

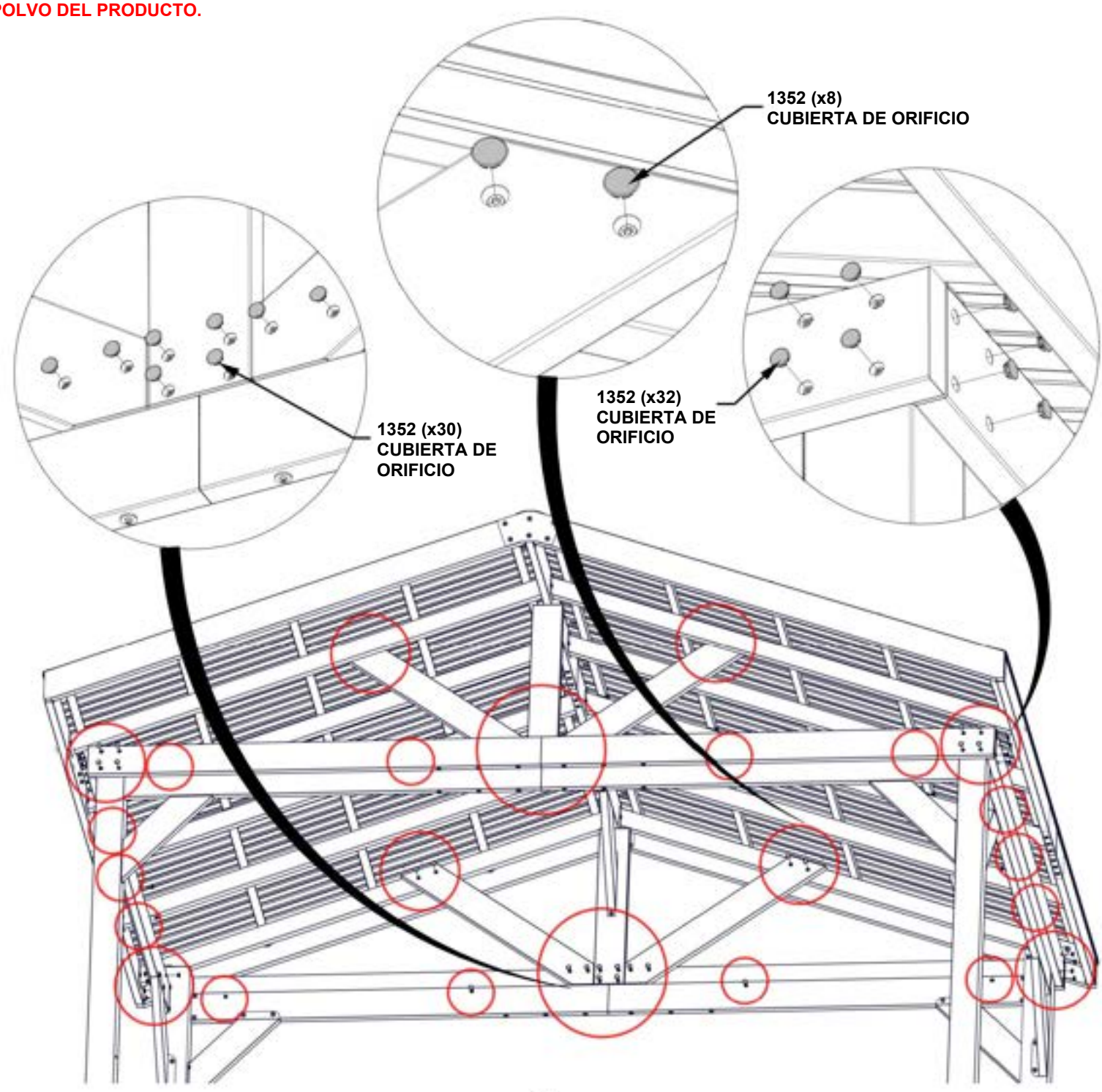

COMPLETE LOS PASOS 51 A 138 PARA LOS GABINETES DE COCINA EXTERIOR TIPO GALERA LANCASTER

PASO 51: MONTAJE DEL GABINETE DE PARRILLA

CANTIDAD	N.° de pieza	DESCRIPCIÓN
2	H101202	CONJUNTO DE TORNILLO TORX DE CABEZA PLANA 1/4-20 x 3/4"



F4 (x1) MONTAJE DEL PANEL DE PISO PARA EL GABINETE DEL REFRIGERADOR - A4M03595
28 1/8"x23 318"x2 5/8" (66x594x715)



S8 (x1) MONTAJE DE PANEL LATERAL R DEL GABINETE FRIGORÍFICO - A4M03598
33 3/8"x23 3/8"x1 15/16" (50.00 x 594.00 x 848.20)

- COLOQUE EL PANEL DEL PISO CERCA DE DONDE ESTARÁ SU COCINA.
- CADA PANEL DE PISO TIENE PATAS AJUSTABLES INSTALADAS DE FÁBRICA. UTILICE EL DESTORNILLADOR HEXAGONAL PROVISTO PARA AJUSTAR CADA PATA HASTA QUE EL PANEL ESTÉ NIVELADO.

1202 (x2)
MONTAJE DE TORNILLO TORX DE CABEZA PLANA 1/4-20x3/4

LA ETIQUETA S8 INDICA LA PARTE SUPERIOR DEL PANEL LATERAL

PATA AJUSTABLE

LA ETIQUETA F4 INDICA LA PARTE POSTERIOR DEL PANEL DEL PISO

S8 (x1)
MONTAJE DE PANEL LATERAL R DEL GABINETE PARA EL REFRIGERADOR

PARTE POSTERIOR

PARTE FRONTAL

F4 (x1)
MONTAJE DE PANEL DE PISO PARA EL GABINETE DEL REFRIGERADOR

TODOS LOS LADOS DEL PANEL DEBEN QUEDAR AL RAS

PASO 52: MONTAJE DEL GABINETE DE PARRILLA

CANTIDAD	N.° de pieza	DESCRIPCIÓN
2	H101202	CONJUNTO DE TORNILLO TORX DE CABEZA PLANA 1/4-20 x 3/4"



S7 (x1) **MONTAJE DE PANEL LATERAL L PARA EL GABINETE DEL REFRIGERADOR - A4M03597**
33 7/16"x23 318"x2 1/16 (53.00x594.00x849.70)

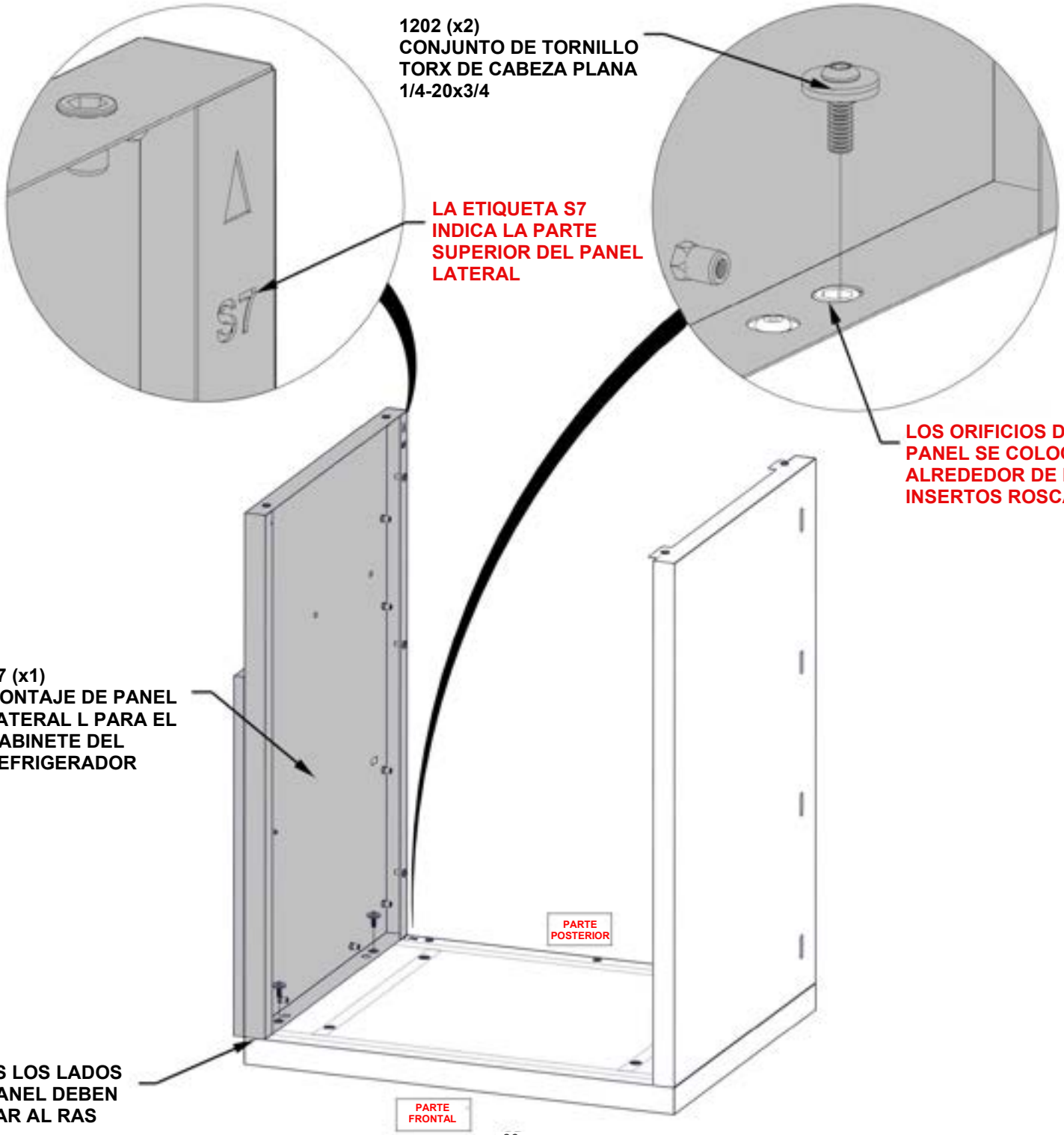

PASO 53: MONTAJE DEL GABINETE DE PARRILLA

CANTIDAD	N.° de pieza	DESCRIPCIÓN
9	H101202	CONJUNTO DE TORNILLO TORX DE CABEZA PLANA 1/4-20 x 3/4"



G4 (x1) MONTAJE DE PANEL TRASERO PARA EL GABINETE DEL REFRIGERADOR - A4M03599
25 5/16" x 33 3/8" x 1 3116" (30.00 x 847.20 x 643.00)

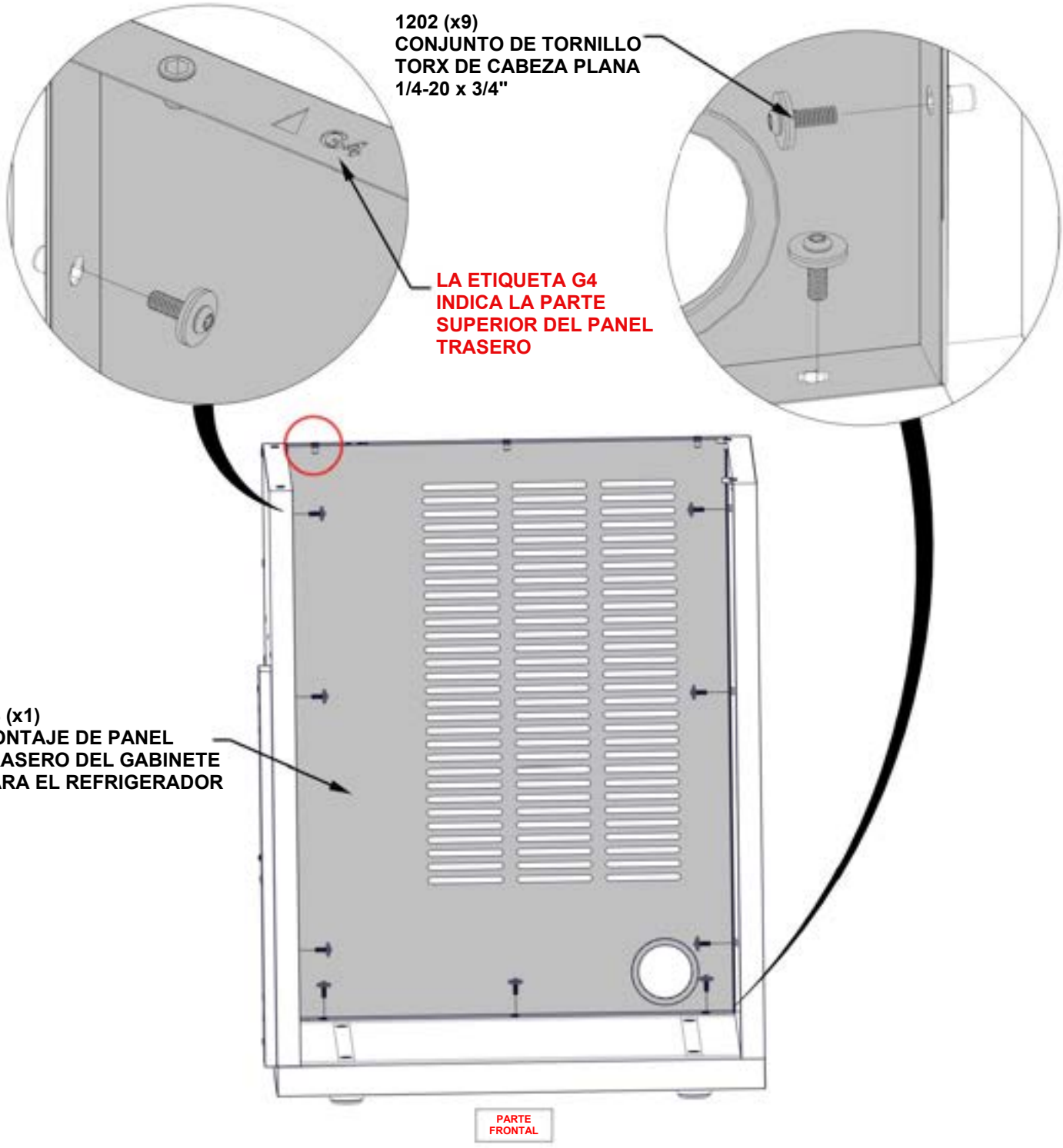

PASO 54: MONTAJE DEL GABINETE DE REFRIGERADOR

CANTIDAD	N.° de pieza	DESCRIPCIÓN
7	H101103	TORNILLO TORX DE CABEZA HUECA 1/4-20



T7 (x1) **MESA PARA EL GABINETE DEL REFRIGERADOR -A4M03641**
27 3/8" x 24 1/8" x 1 1/4" (32 x 612 x 696)

- **LA PARTE POSTERIOR Y LOS LADOS DEL MONTAJE DEL PANEL DEBEN QUEDAR AL RAS.**
- **NIVELE TODOS LOS LADOS DEL GABINETE ANTES DE AJUSTAR LAS PIEZAS.**

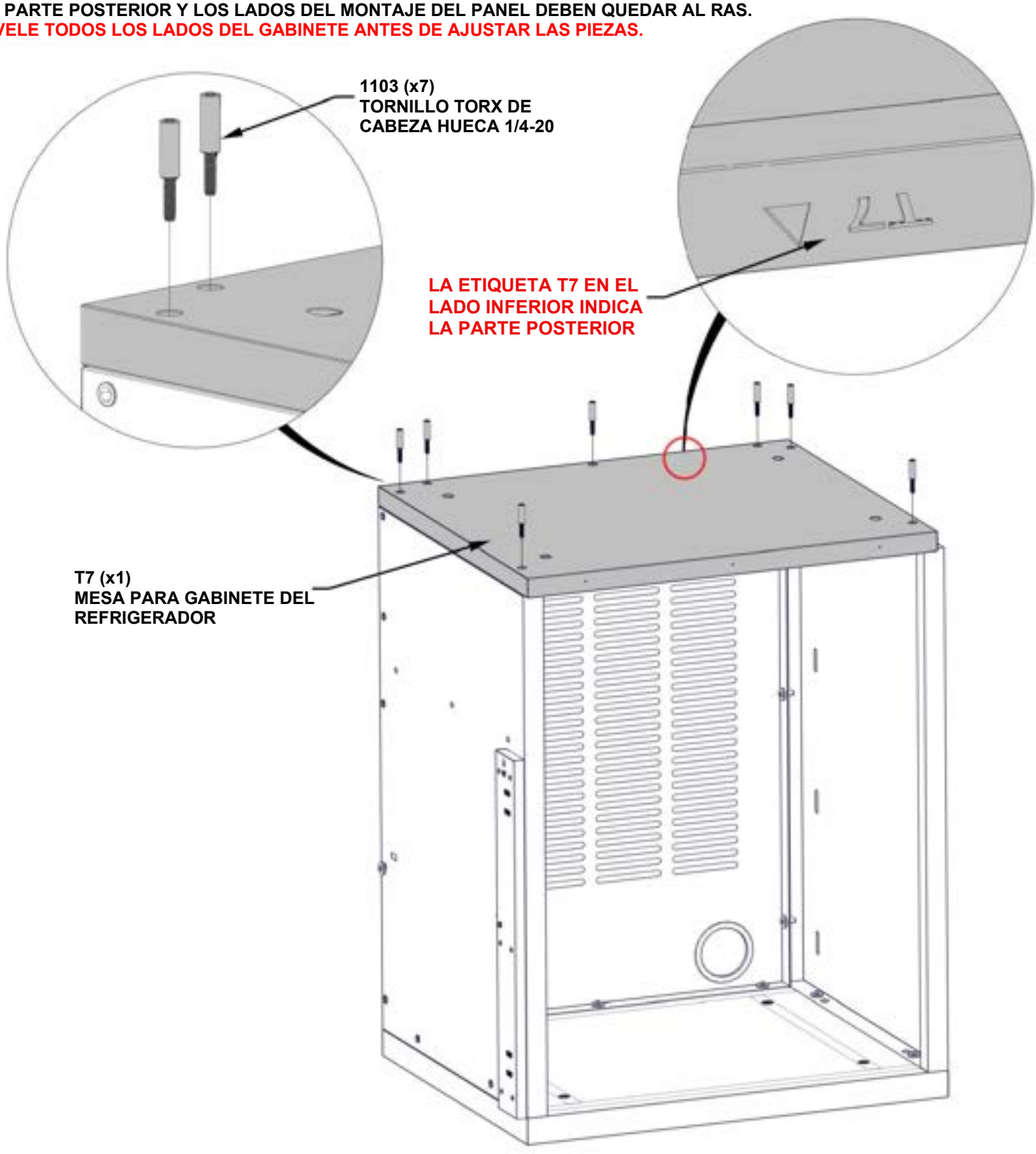

PASO 55: INSTALACIÓN DEL GABINETE DEL REFRIGERADOR



GABINETE DEL REFRIGERADOR DE LOS PASOS 51A 54

CANTIDAD	N.° de pieza	DESCRIPCIÓN
4	H101202	CONJUNTO DE TORNILLO TORX DE CABEZA PLANA 1/4-20 x 3/4"

- **COLOQUE EL MONTAJE DEL GABINETE DEL REFRIGERADOR DEBAJO DE LA ESTRUCTURA TIPO GALERA LANCASTER.**
- **EL LADO DEL GABINETE DEL REFRIGERADOR SE COLOCARÁ CONTRA EL INTERIOR DEL POSTE TRASERO DERECHO.**
- **LA PARTE TRASERA DEL GABINETE DEL REFRIGERADOR QUEDARÁ A RAS CON LA PARTE TRASERA DEL POSTE.**
- **ANTES DE APRETAR LAS PIEZAS, AJUSTE LAS PATAS DEL GABINETE SEGÚN SEA NECESARIO HASTA QUE EL GABINETE DEL REFRIGERADOR ESTÉ NIVELADO.**

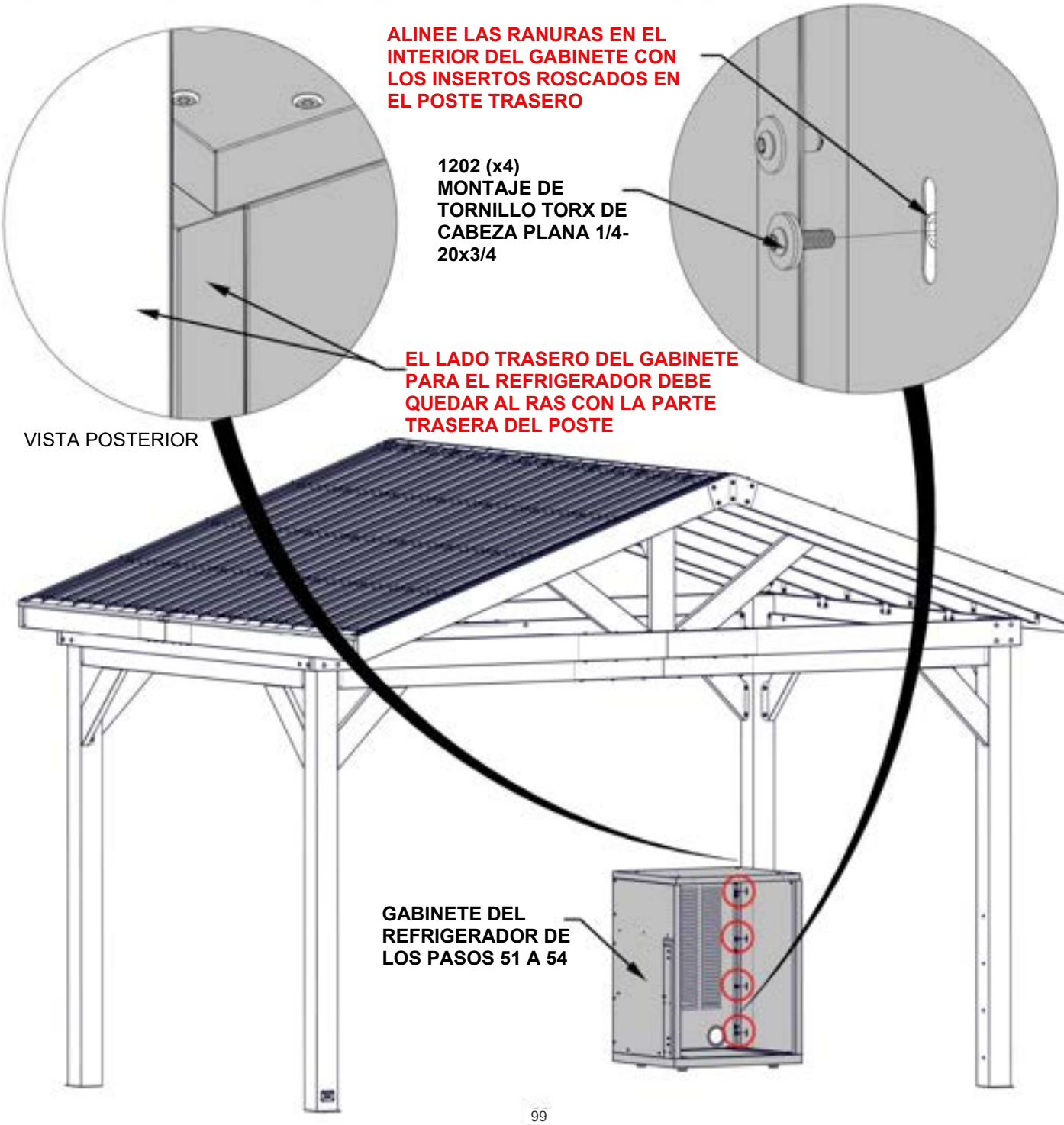

PASO 56: MONTAJE DEL GABINETE PARA EL FREGADERO

CANTIDAD	N.° de pieza	DESCRIPCIÓN
2	H101202	CONJUNTO DE TORNILLO TORX DE CABEZA PLANA 1/4-20 x 3/4"



F3 (x1) MONTAJE DE PANEL DEL PISO PARA EL GABINETE DEL FREGADERO -A4M03560
37 3/16"x23 3/8"x2 5/8" (66x594x944)



S3 (x1) MONTAJE DE PANEL LATERAL L PARA EL GABINETE DEL FREGADERO - A4M03562
33 3/8" x 23 3/8" x 1 3/8" (35.00 x 594.00 x 848.20)

- COLOQUE EL PANEL DEL PISO CERCA DE DONDE ESTARÁ SU COCINA.
- CADA PANEL DE PISO TIENE PATAS AJUSTABLES INSTALADAS DE FÁBRICA. UTILICE EL DESTORNILLADOR HEXAGONAL PROVISTO PARA AJUSTAR CADA PATA HASTA QUE EL PANEL ESTÉ NIVELADO.

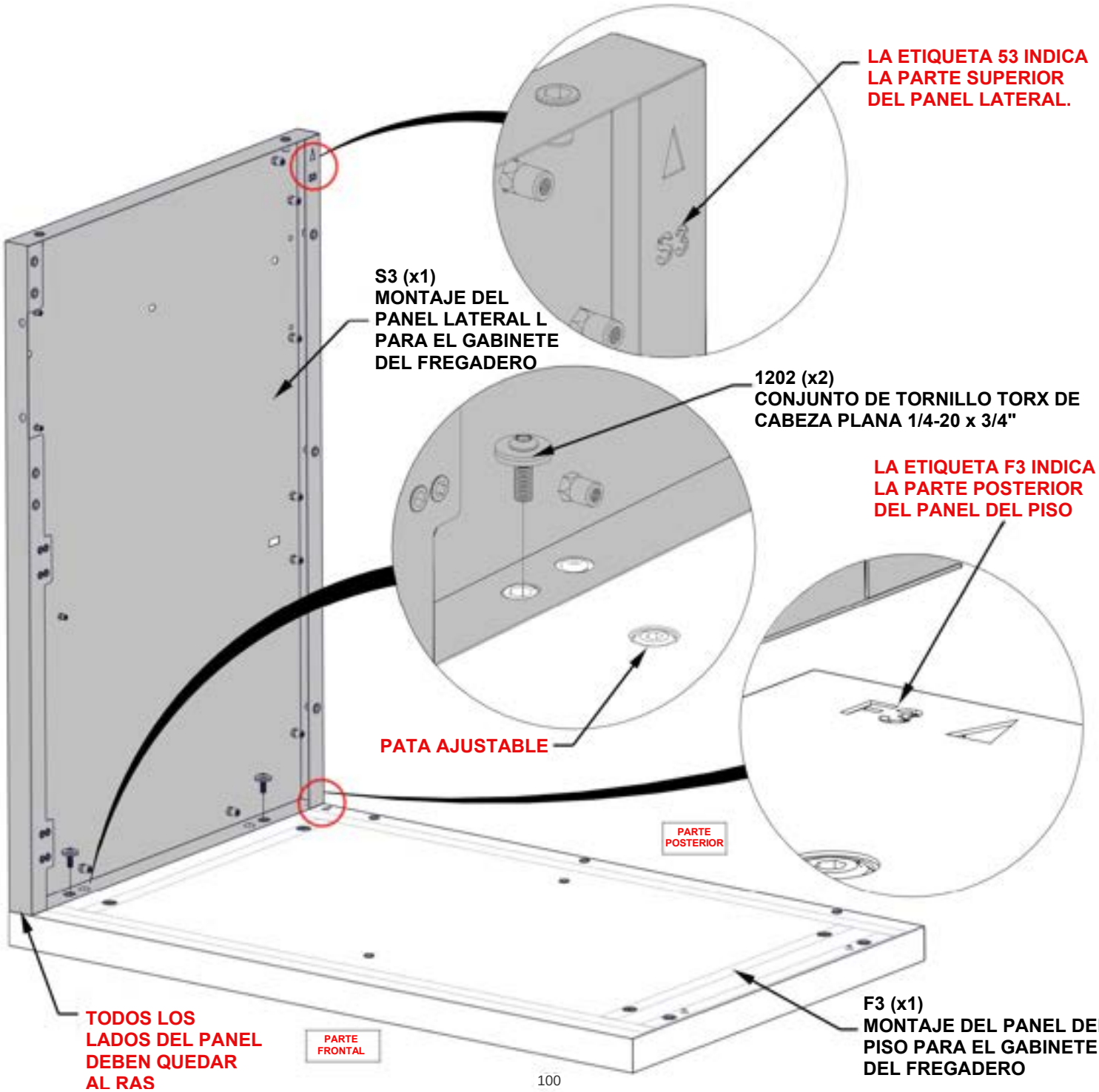

PASO 57: MONTAJE DEL GABINETE DEL FREGADERO

CANTIDAD	N.° de pieza	DESCRIPCIÓN
2	H101202	CONJUNTO DE TORNILLO TORX DE CABEZA PLANA 1/4-20 x 3/4"

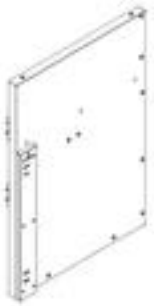

S4 (x1) **MONTAJE DEL PANEL LATERAL R PARA EL GABINETE DEL FREGADERO - A4M03563**
33 3/8"x23 3/8"x2 5/8" (67.00x594.00x848.20)

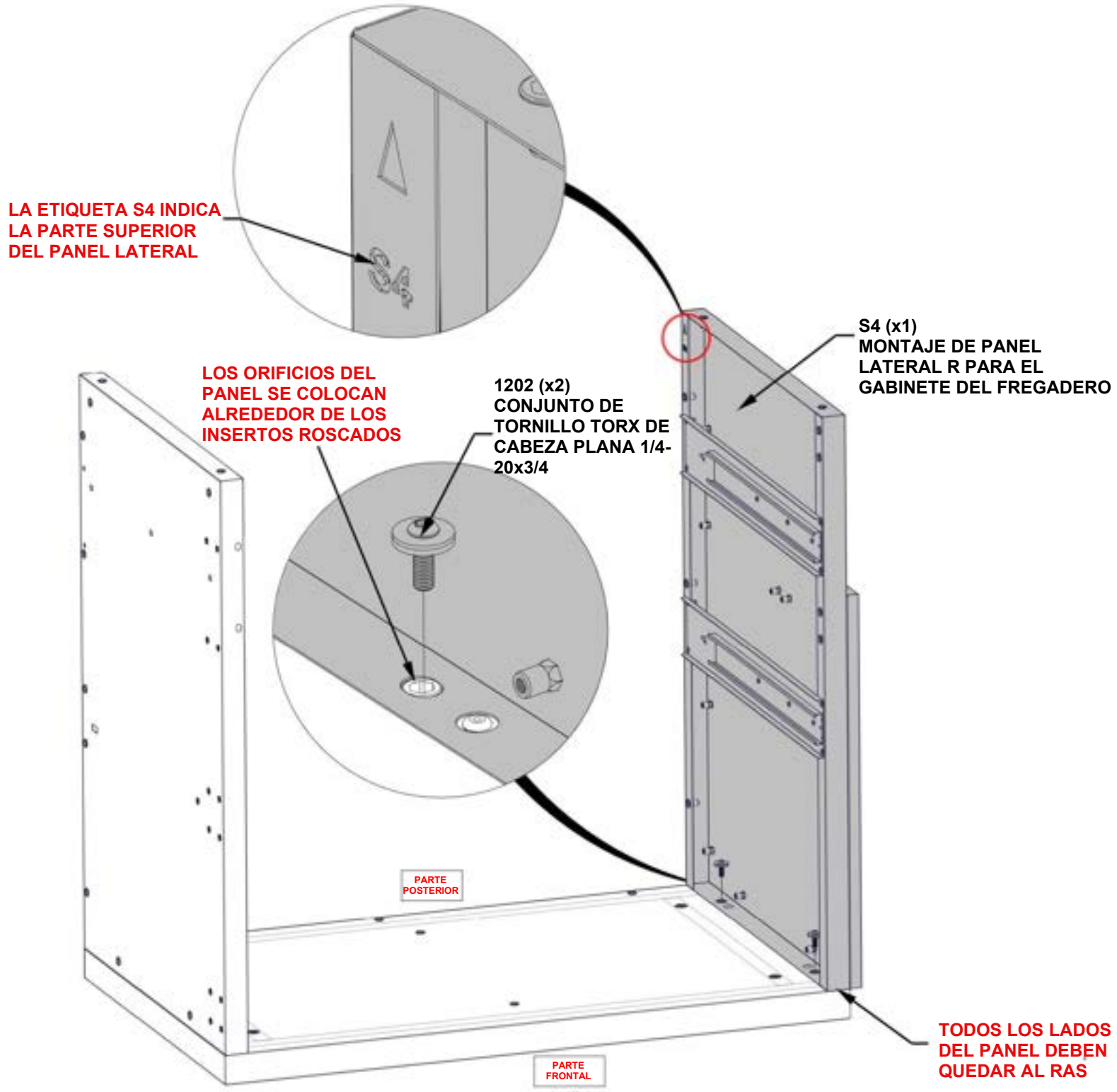

PASO 58: MONTAJE DEL GABINETE PARA EL FREGADERO

CANTIDAD	N.° de pieza	DESCRIPCIÓN
9	H101202	CONJUNTO DE TORNILLO TORX DE CABEZA PLANA 1/4-20 x 3/4"



G3 (x1) **MONTAJE DEL PANEL TRASERO PARA EL GABINETE DEL FREGADERO - A4M03564**
34 5/16" x 33 3/8" x 1 3/16" (30.00 x 847.20 x 872.00)

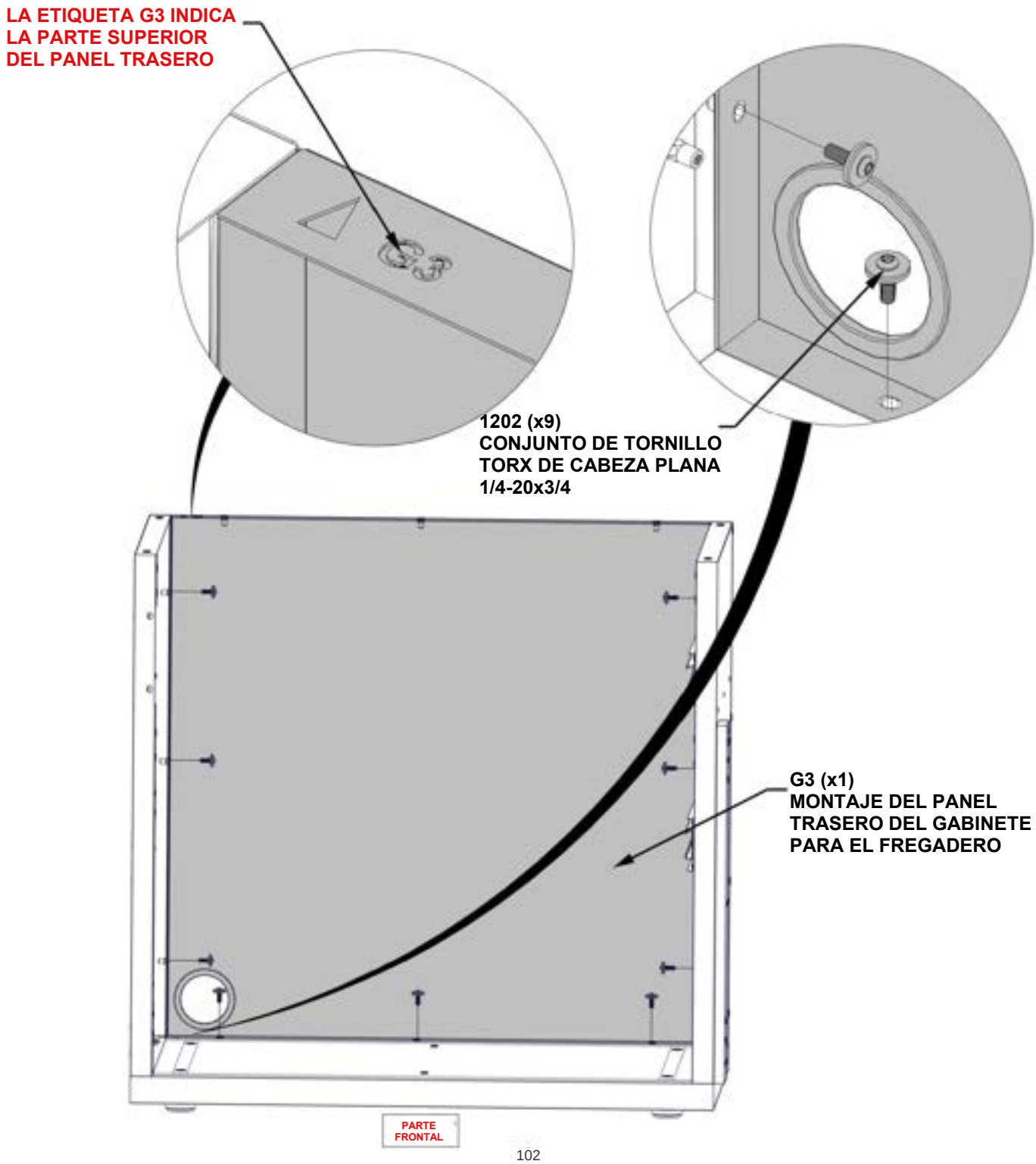

PASO 59: MONTAJE DEL GABINETE DEL FREGADERO

CANTIDAD	N.° de pieza	DESCRIPCIÓN
2	H101202	CONJUNTO DE TORNILLO TORX DE CABEZA PLANA 1/4-20 x 3/4"



S5 (x1) **MONTAJE DEI PANEL LATERAL M PARA EL GABINETE DEL FREGADERO - A4M03567**
33 3/8"x23 3/8"x2 3/16" (56.20x593.00x847.00)

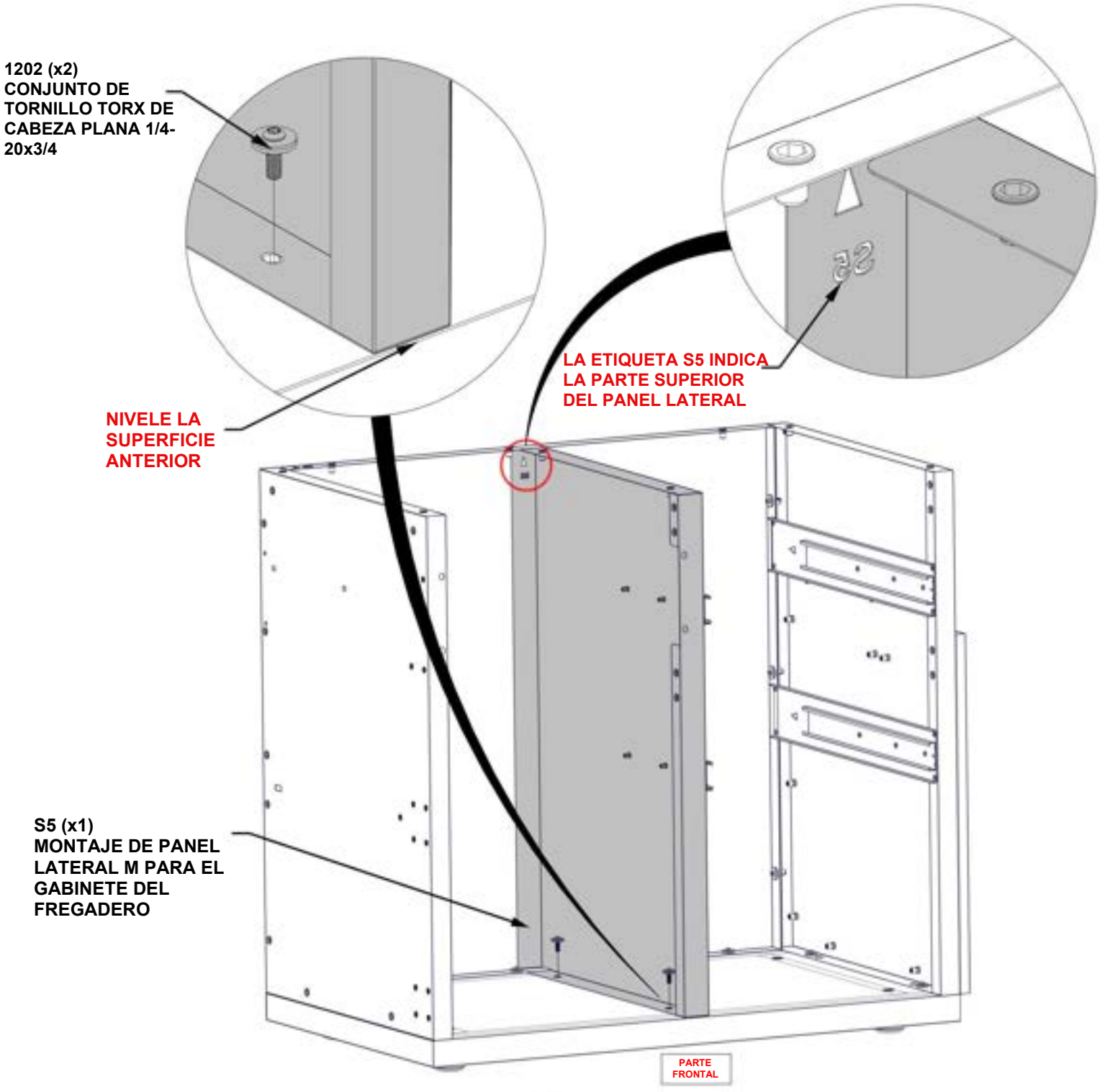

PASO 60: MONTAJE DEL GABINETE DE FREGADERO

CANTIDAD	N.° de pieza	DESCRIPCIÓN
16	H101202	CONJUNTO DE TORNILLO TORX DE CABEZA PLANA 1/4-20 x 3/4"



H4 (x4) **MONTAJE DE VIGA HORIZONTAL L - A4M03575**
16 1/4" x 3 3/8" x 1" (25.00 x 85.00 x 413.00)

- LAS PIEZAS SE FIJA EN EL INTERIOR DEL GABINETE

1202 (x16)
CONJUNTO DE TORNILLO TORX DE CABEZA PLANA 1/4-20x3/4

INSERTOS ROSCADOS ORIENTADOS HACIA ABAJO

H4 (x4)
MONTAJE DE VIGA HORIZONTAL L

PASO 61: MONTAJE DEL GABINETE DE FREGADERO

CANTIDAD	N.° de pieza	DESCRIPCIÓN
2	H101289	TORNILLO DE CABEZA PLANA 8-32x1/2" SS



A2 (x1) SOPORTE PARA IMÁN - A4M03026
1" x 1 1/4" x 3 1/8" (25 x 31 x 80)

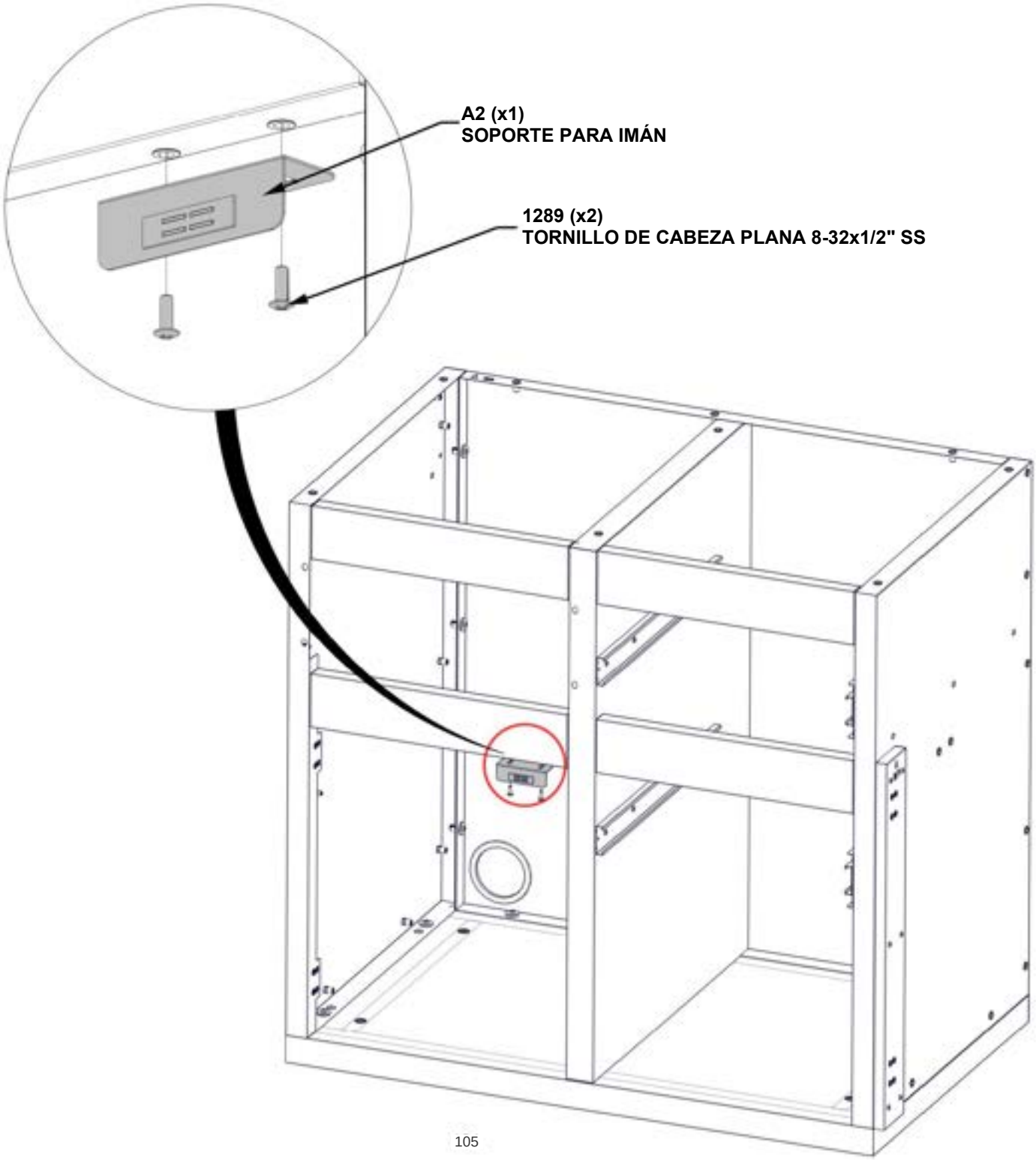

PASO 62: MONTAJE DEL GABINETE DE FREGADERO

CANTIDAD	N.° de pieza	DESCRIPCIÓN
6	H101287	TORNILLO DE CABEZA PLANA 8-32x1" SS



H5 (x1) MONTAJE DE CANAL DE BISAGRA PARA GABINETE DEL HORNO DE PIZZA - A4M03558
26 5/8"x2 15/16"x11/16" (18x74.80x676)

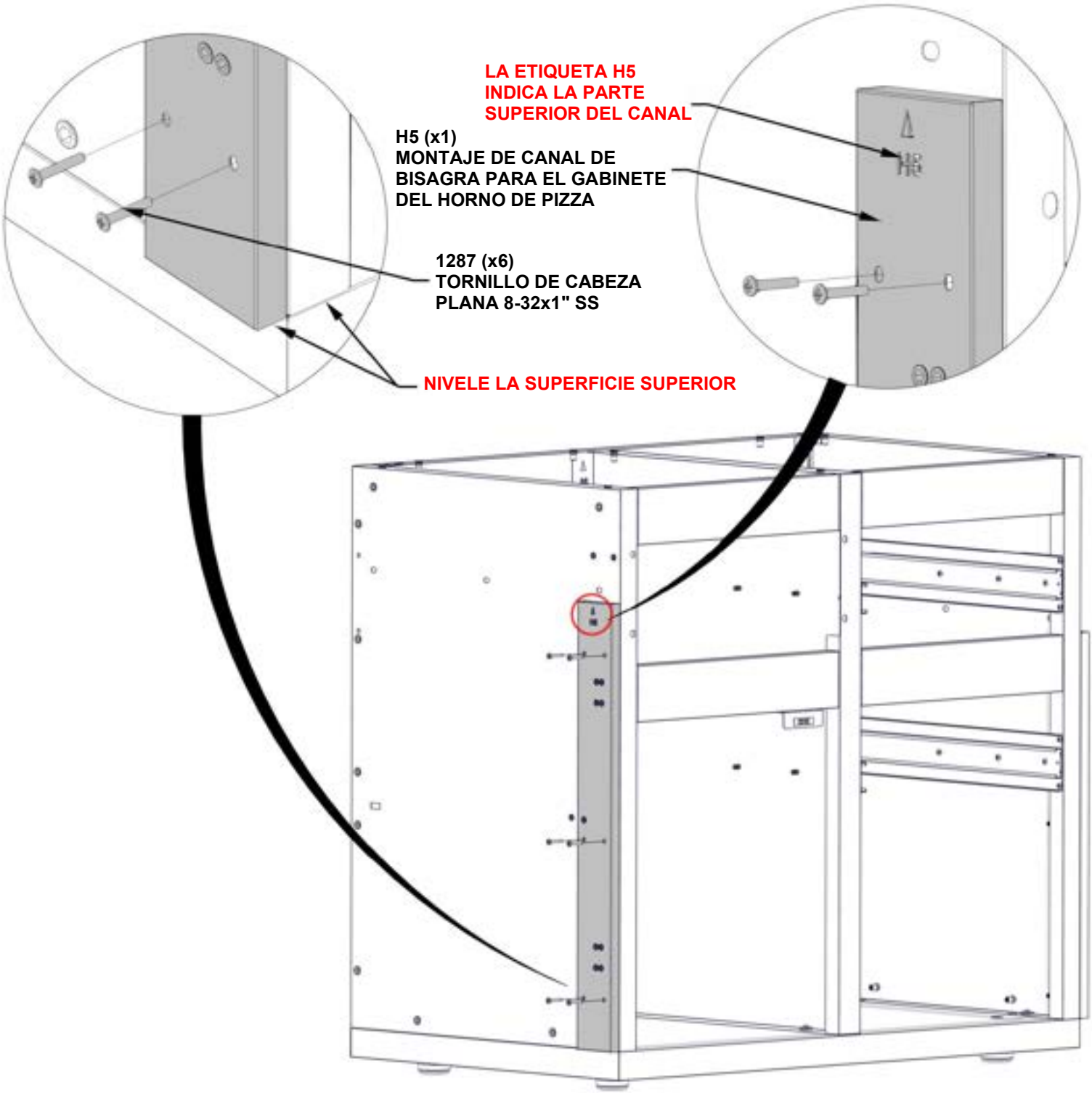

PASO 63: MONTAJE DEL GABINETE DEL FREGADERO

CANTIDAD	N.° de pieza	DESCRIPCIÓN
9	H101103	TORNILLO TORX DE CABEZA HUECA 1/4-20

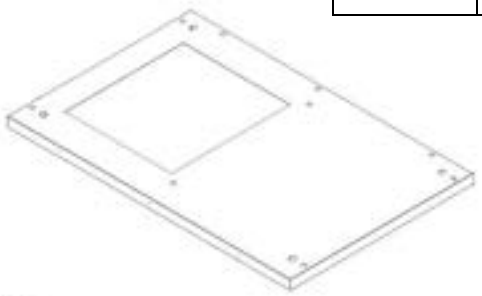

T4 (x1) **MARCO DE MESA PARA EL GABINETE DEL FREGADERO - A4M03566**
37 3/16” x 241/8” x 1 1/14 (32 x 612 x 944)

- **NIVELE LAS PARTES TRASERA Y LATERAL DEL MONTAJE DE PANEL.**
- **NIVELE TODOS LOS LADOS DEL GABINETE ANTES DE AJUSTAR LAS PIEZAS.**

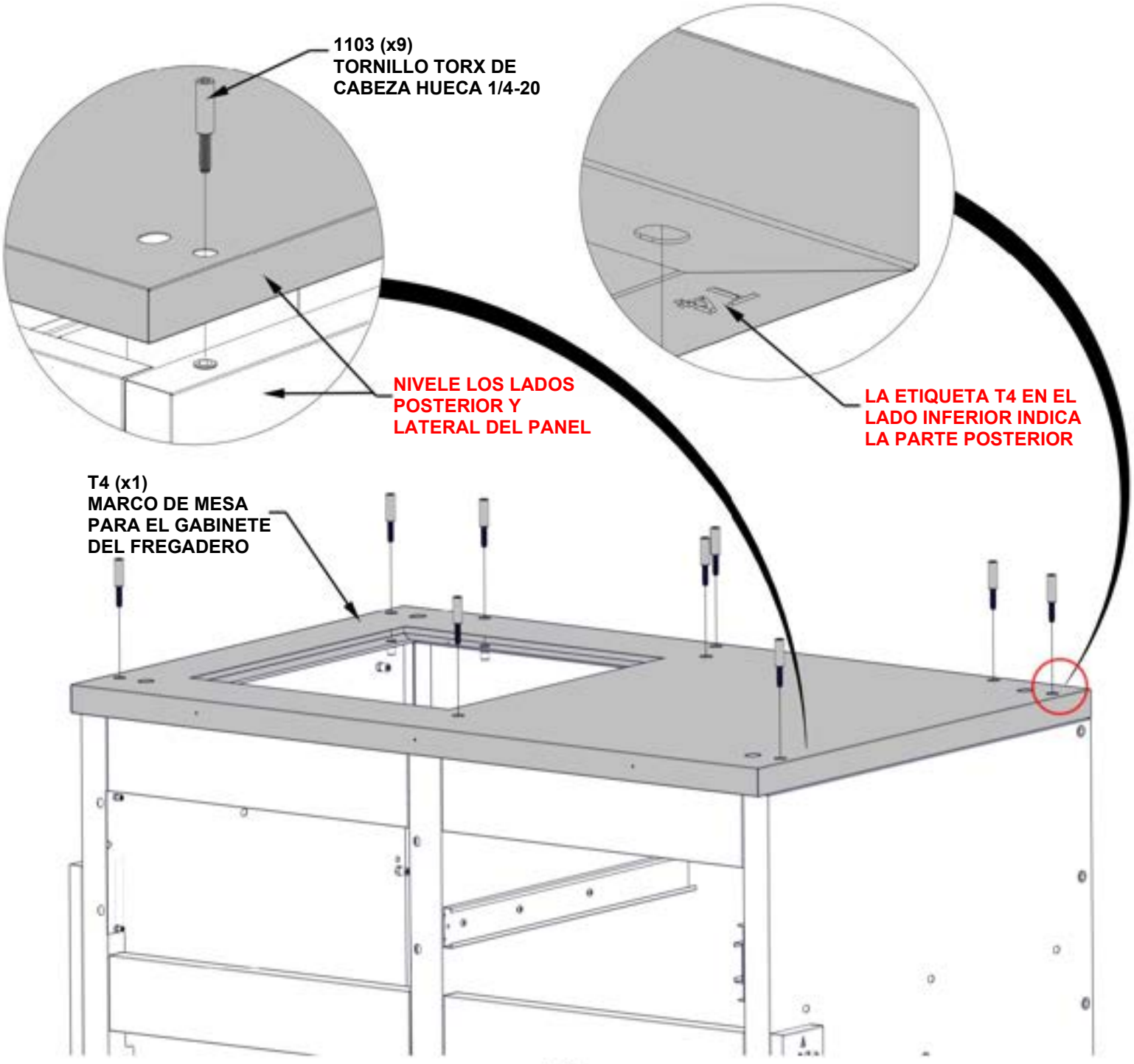

PASO 64: INSTALACIÓN DEL GABINETE PARA EL FREGADERO



GABINETE DEL FREGADERO DE LOS PASOS 56 A 63

- **COLOQUE EL MONTAJE DEL GABINETE PARA EL FREGADERO DEBAJO DE LA ESTRUCTURA TIPO GALERA LANCASTER.**
- **LA DISTANCIA ENTRE LOS GABINETES DEL REFRIGERADOR SE DETERMINARÁ EN EL SIGUIENTE PASO.**

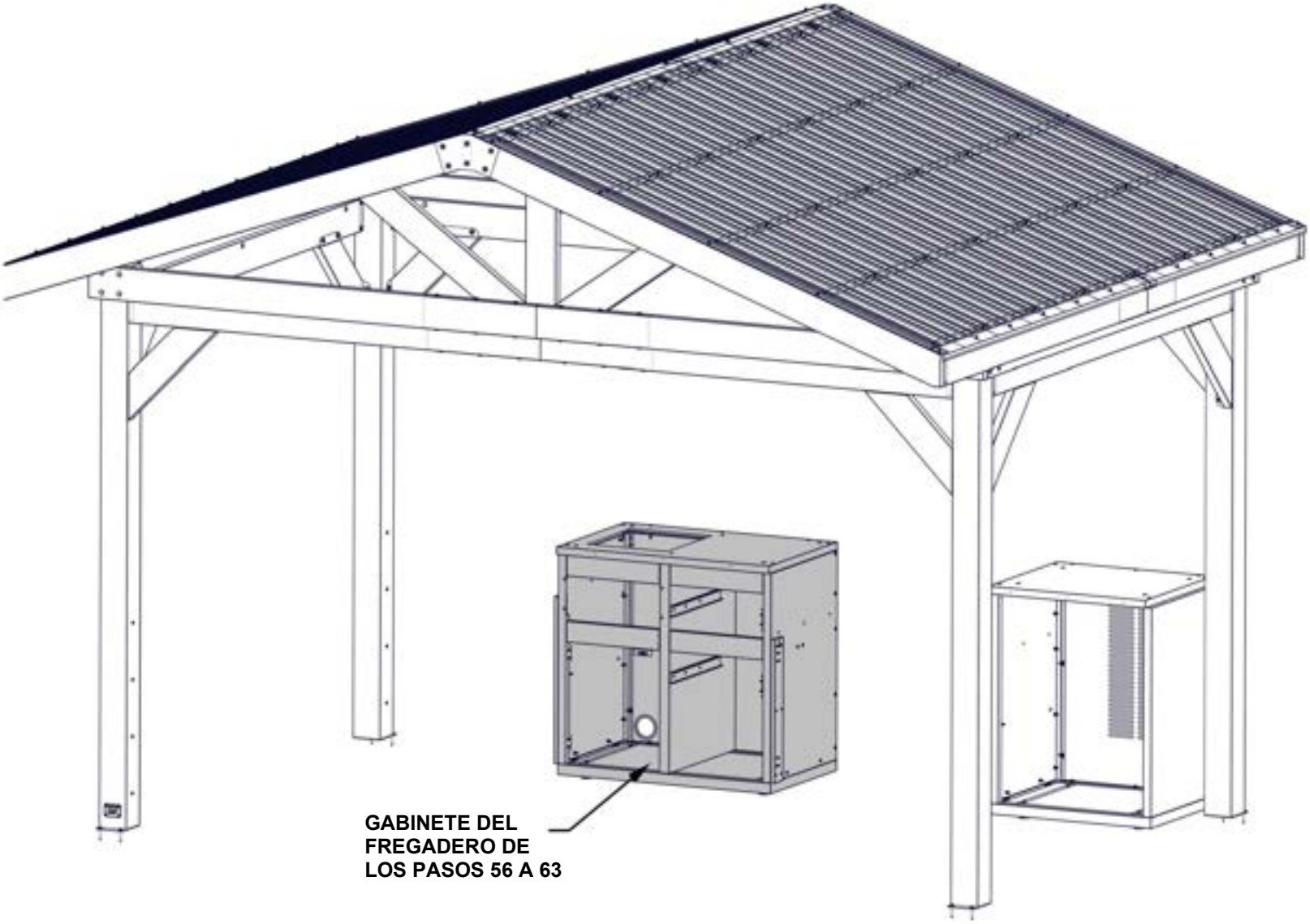

PASO 65: MONTAJE DEL GABINETE DE PARRILLA

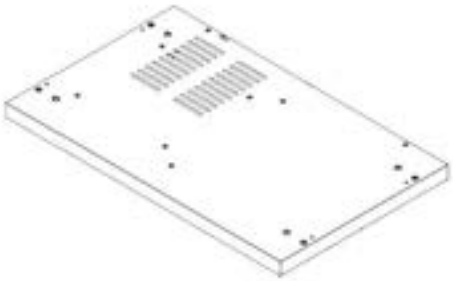

F2 (x1) MONTAJE DEL PANEL DE PISO PARA EL GABINETE DE LA PARRILLA - A4M03048
2 5/8"x23 3/8"x38 1/4" (66x594x972)

- SOLO SE MUESTRAN LOS GABINETES DE COCINA PARA MAYOR DETALLE.
- MIRANDO EL FRENTE DE LOS GABINETES, DESLICE EL PANEL DEL PISO ENTRE LOS GABINETES DEL FREGADERO Y EL REFRIGERADOR.

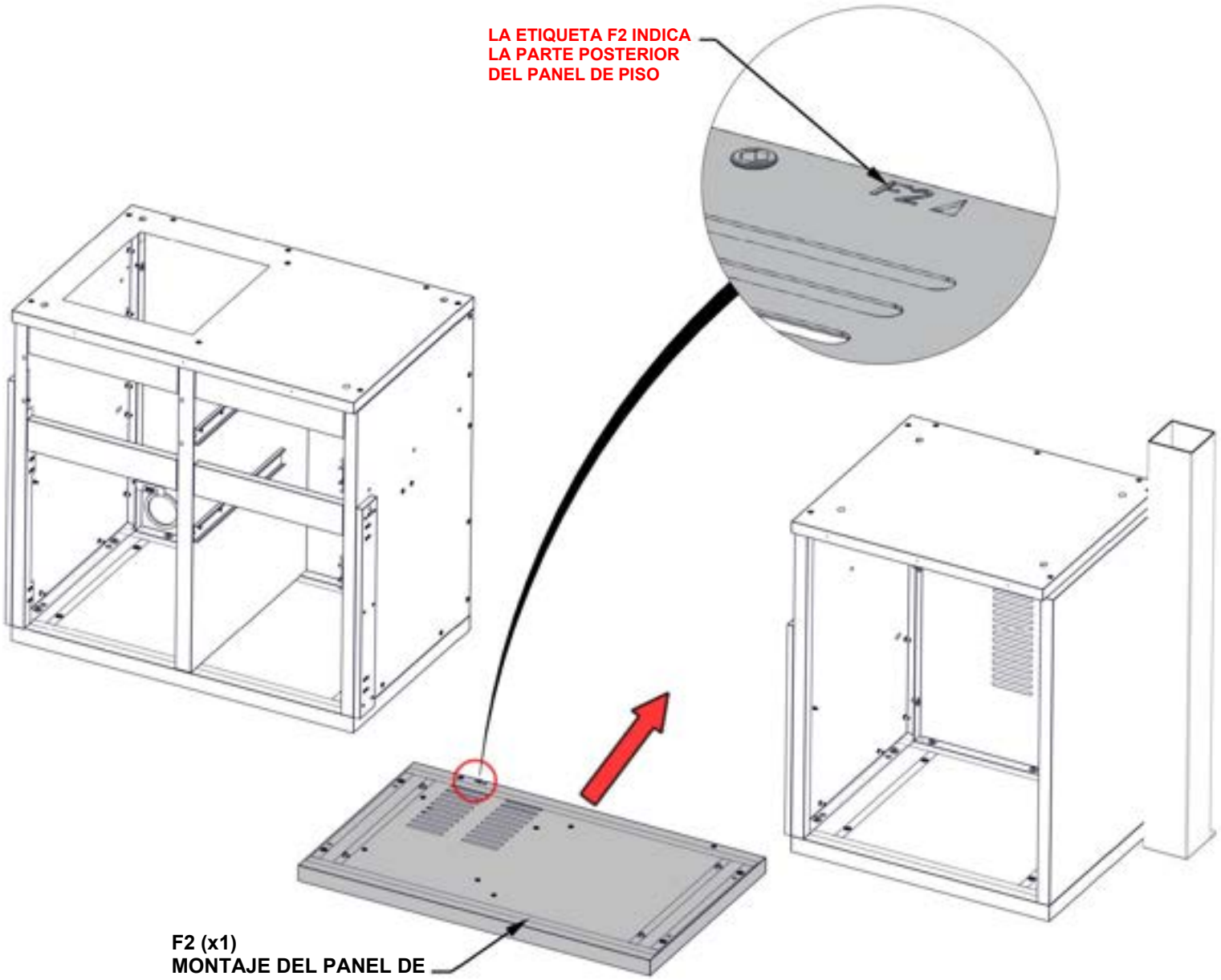

PASO 66: MONTAJE DEL GABINETE DE PARRILLA

- **SOLO SE MUESTRAN LOS GABINETES DE COCINA PARA MAYOR DETALLE.**
- **COLOQUE EL PANEL DEL PISO COMO SE MUESTRA A CONTINUACIÓN.**
- **CADA PANEL DE PISO TIENE PATAS AJUSTABLES INSTALADAS DE FÁBRICA. UTILICE EL DESTORNILLADOR HEXAGONAL PROVISTO PARA AJUSTAR CADA PATA HASTA QUE EL PANEL ESTÉ NIVELADO.**
- **AJUSTE LOS GABINETES ESQUINEROS IZQUIERDO Y DERECHO PARA ELIMINAR CUALQUIER HUECO ENTRE EL PANEL DEL PISO Y LOS GABINETES.**

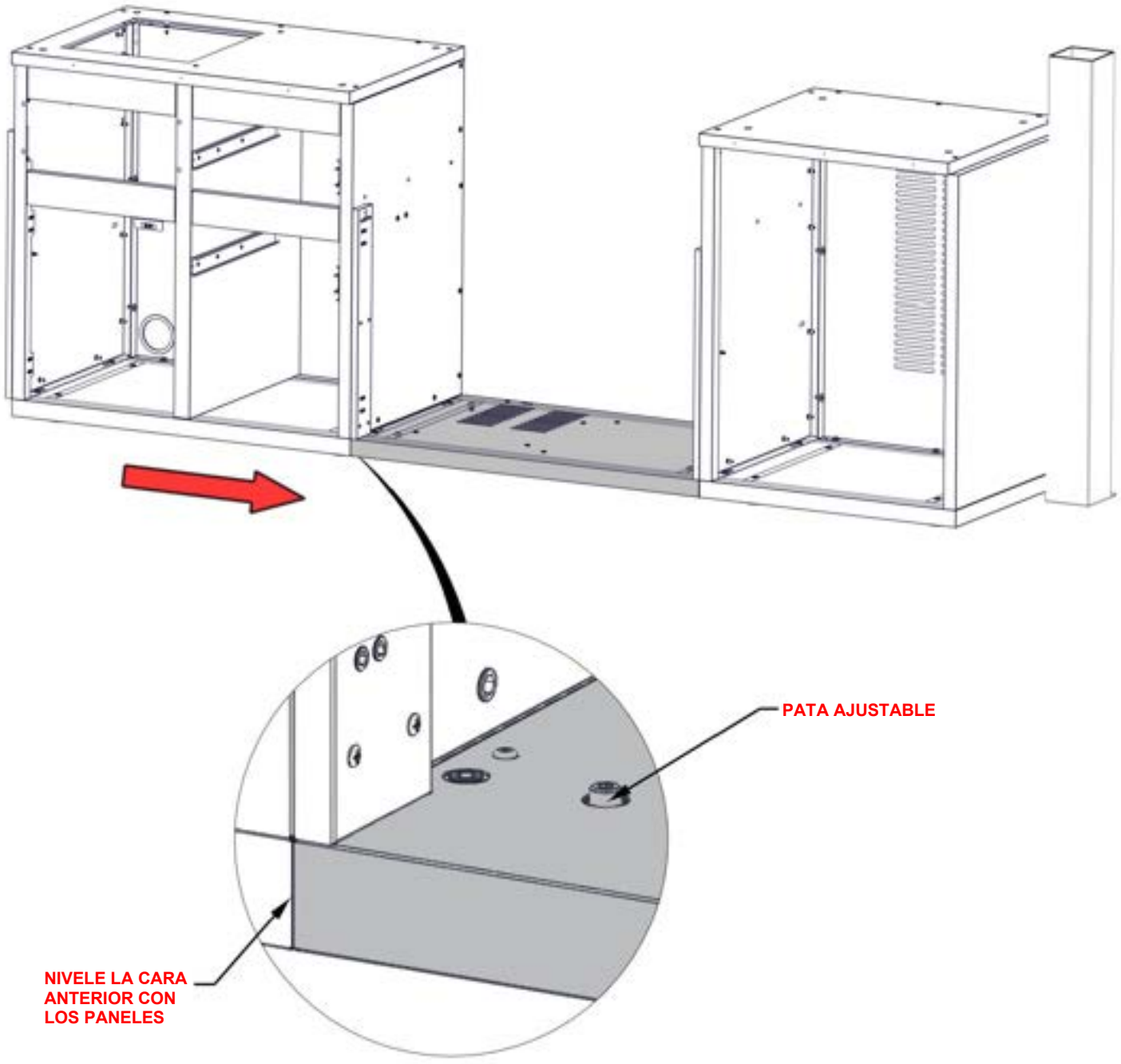

PASO 67: MONTAJE DEL GABINETE DE PARRILLA

CANTIDAD	N.° de pieza	DESCRIPCIÓN
4	H101202	CONJUNTO DE TORNILLO TORX DE CABEZA PLANA 1/4-20 x 3/4"



A6 (x1) **SOPORTE EN ÁNGULO -A4M03053**
1 3/8"x1 15/16"x17 1/8" (35x50x435)

- SOLO SE MUESTRAN LOS GABINETES DE COCINA PARA MAYOR DETALLE.

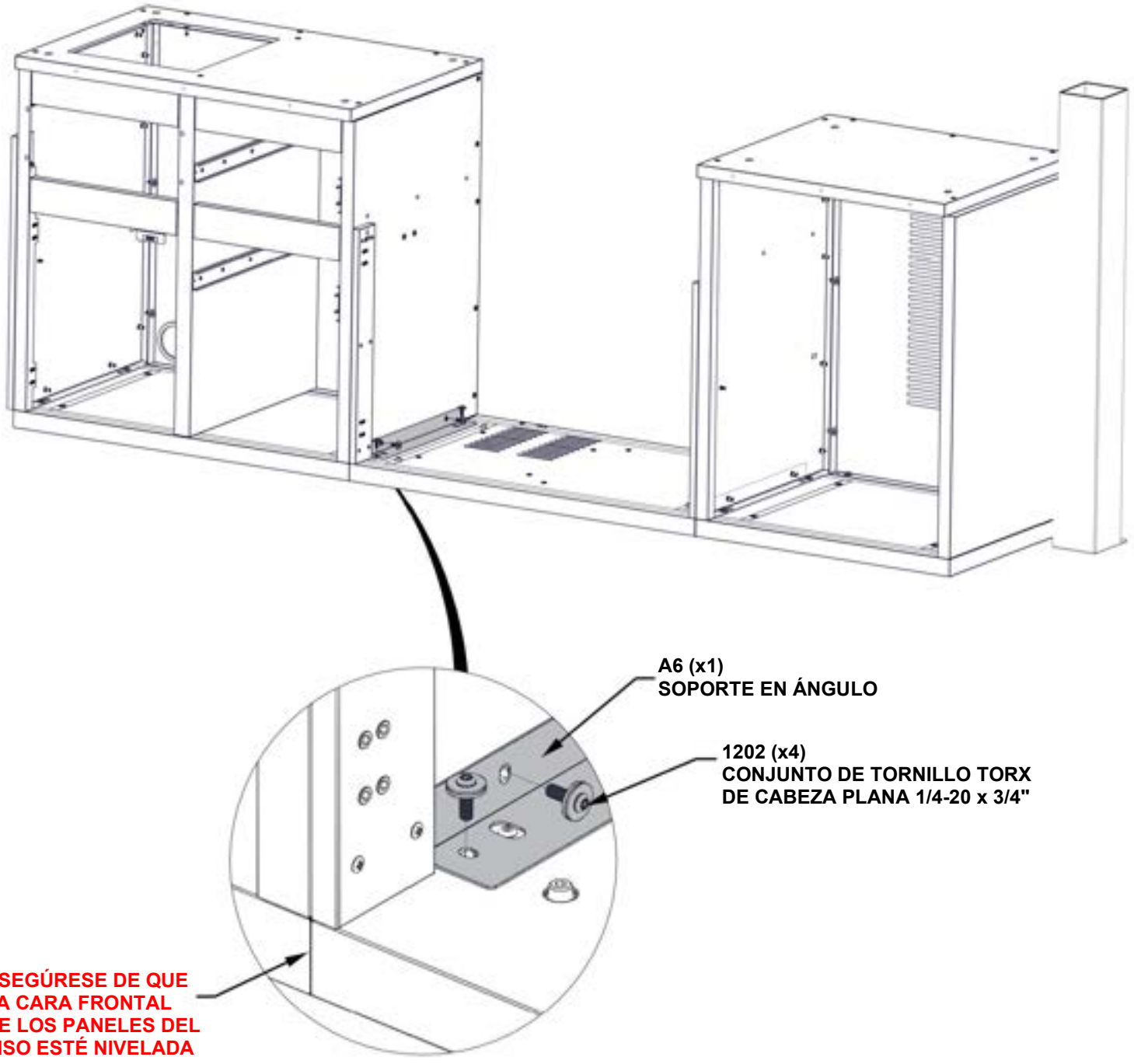

PASO 68: MONTAJE DEL GABINETE DE PARRILLA

CANTIDAD	N.° de pieza	DESCRIPCIÓN
4	H101202	CONJUNTO DE TORNILLO TORX DE CABEZA PLANA 1/4-20 x 3/4"

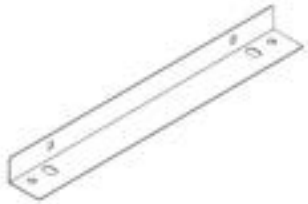

A6 (x1) SOPORTE EN ÁNGULO • A4M03053
1 3/8"x1 15/16"x17 1/8" (35x50x435)

- SOLO SE MUESTRAN LOS GABINETES DE COCINA PARA MAYOR DETALLE.

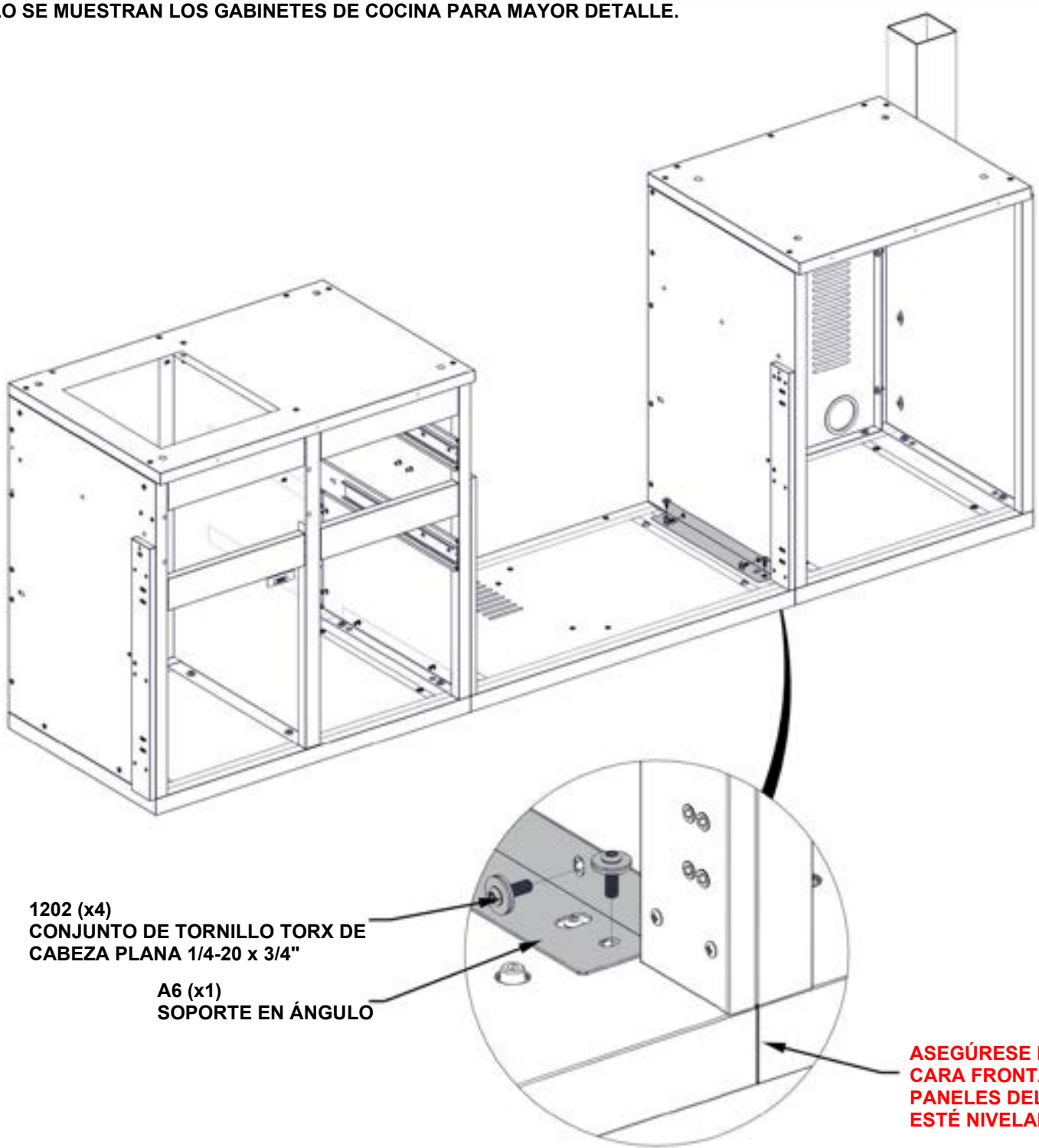

PASO 69: MONTAJE DEL GABINETE DE PARRILLA

CANTIDAD	N.° de pieza	DESCRIPCIÓN
4	H101202	CONJUNTO DE TORNILLO TORX DE CABEZA PLANA 1/4-20 x 3/4"

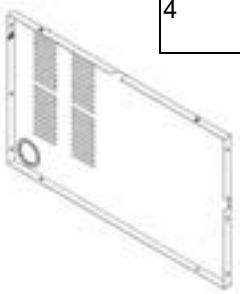

G10 (x1) **MONTAJE DE PANEL TRASERO PARA EL GABINETE DE PARRILLA - A4M03055**
1 3/16" x 22 718" x 38 3/16" (30 x 581 x 970)

- SOLO SE MUESTRAN LOS GABINETES DE COCINA PARA MAYOR DETALLE.

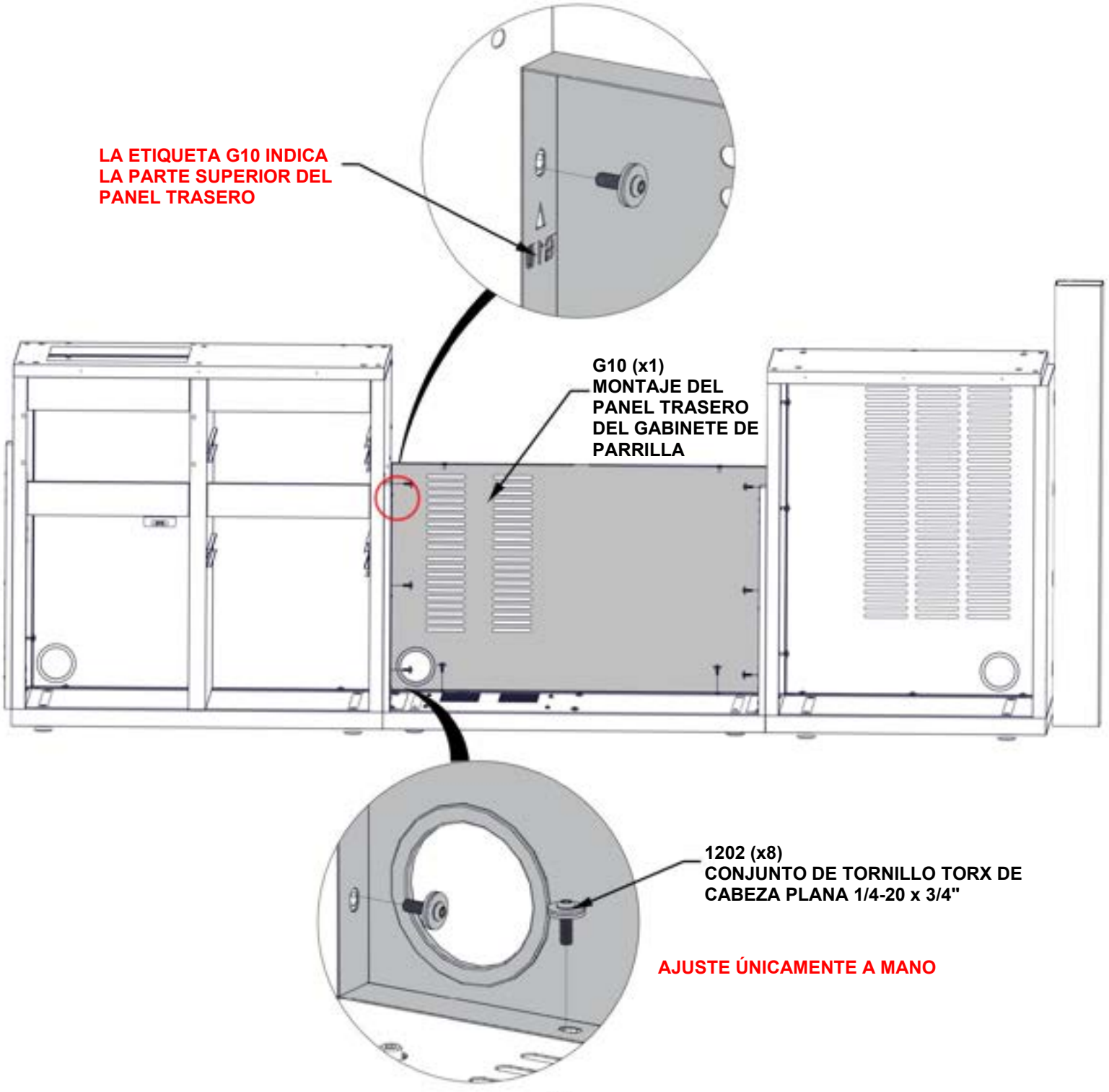

PASO 70: MONTAJE DEL GABINETE DE PARRILLA

CANTIDAD	N.° de pieza	DESCRIPCIÓN
2	H101202	CONJUNTO DE TORNILLO TORX DE CABEZA PLANA 1/4-20 x 3/4"

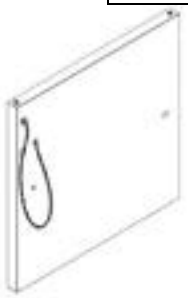

S6 (x1) **MONTAJE DE PANEL LATERAL M PARA EL GABINETE DE PARRILLA - A4M03586**
23 3/8" x 22 7/8" x 1 3/8" (35 x 581 x 593)

- SOLO SE MUESTRAN LOS GABINETES DE COCINA PARA MAYOR DETALLE.

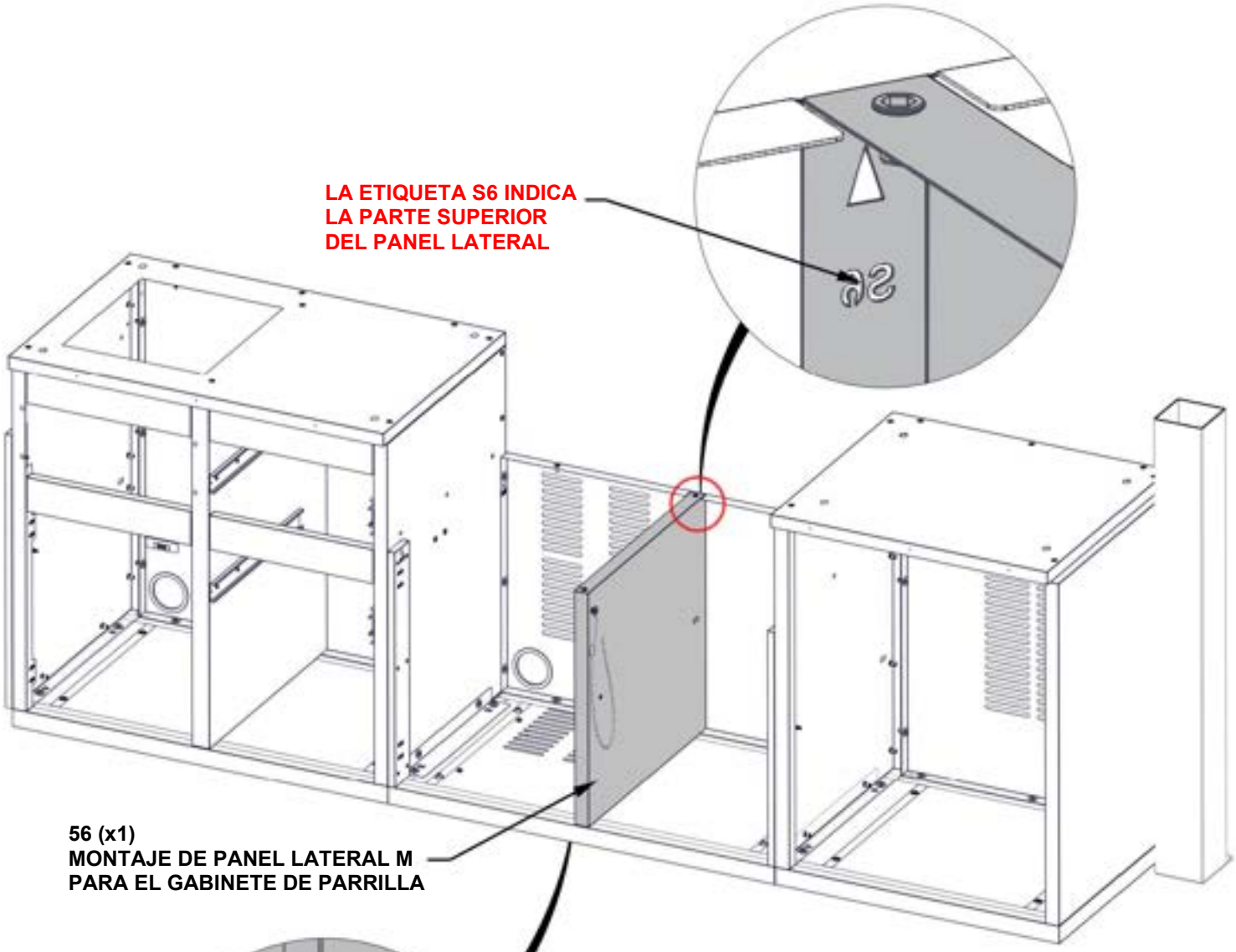

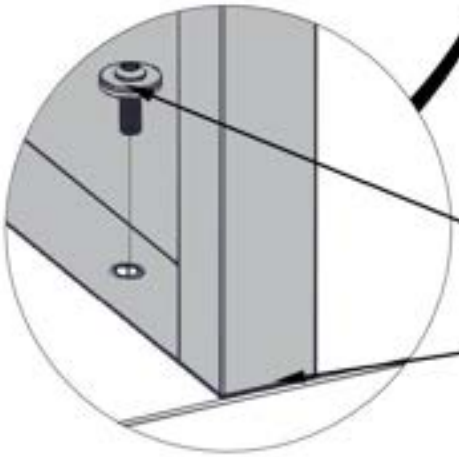

PASO 71A: MONTAJE DEL GABINETE DE PARRILLA



A5 (x2) **SOPORTE PARA ESTANTE - A4M03141**
5/8" x 7/8" x 2 1/16" (16 x 22 x 53)

- **SOLO SE MUESTRAN LOS GABINETES DE COCINA PARA MAYOR DETALLE.**
- **COLOQUE LOS SOPORTES DE LOS ESTANTES A AMBOS LADOS DEL GABINETE DE PARRILLA CENTRAL.**

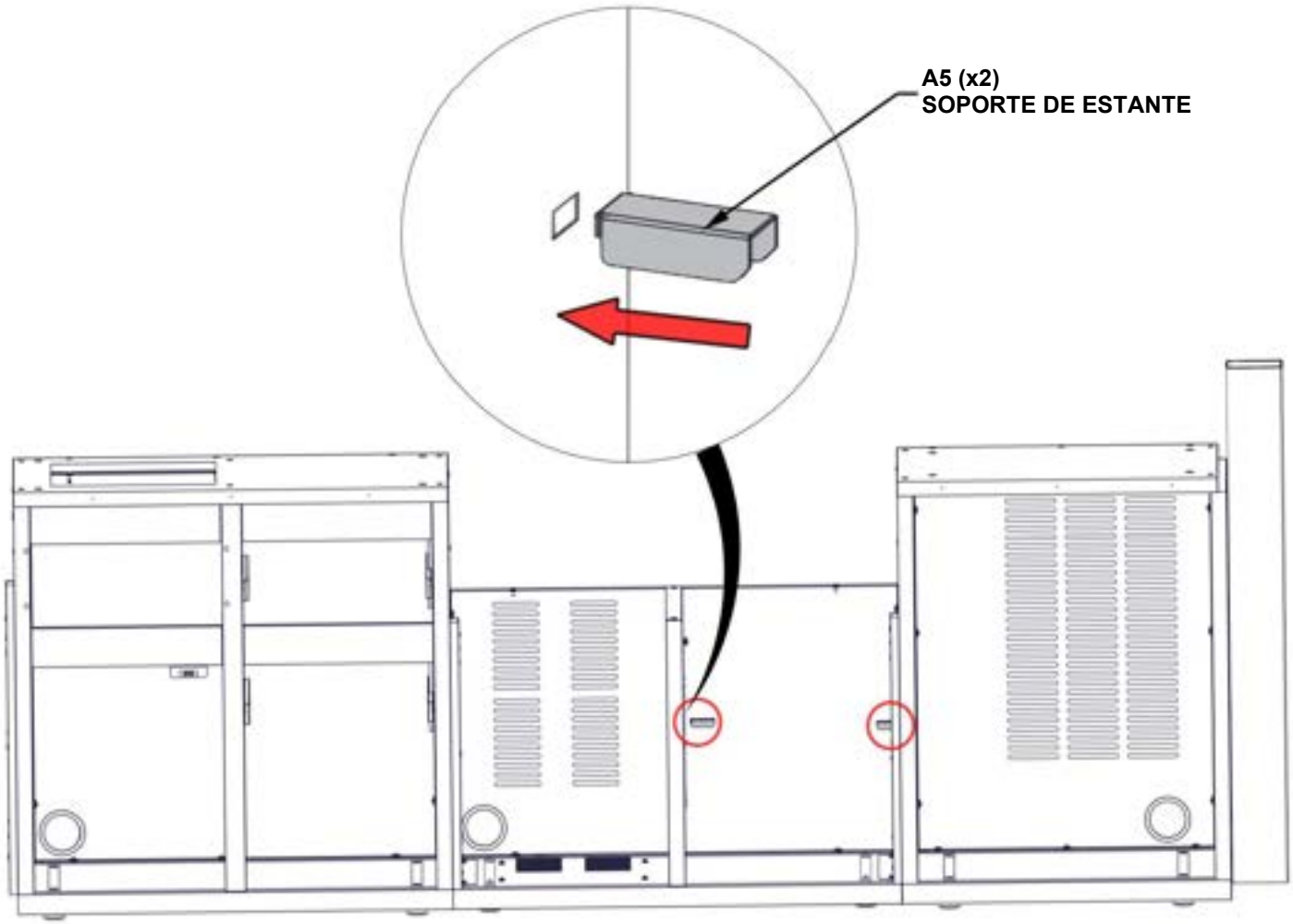

PASO 71B: MONTAJE DEL GABINETE DE PARRILLA

CANTIDAD	N.° de pieza	DESCRIPCIÓN
3	H101289	TORNILLO DE CABEZA PLANA 8-32x1/2" SS

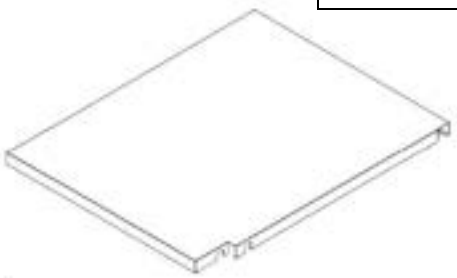

L2 (x1) **MONTAJE DE ESTANTES DEL GABINETE DE PARRILLA - A4M03589**
23 1/4" x 18 3/8" x 1" (25.00 x 467.00 x 591.00)

- **SOLO SE MUESTRAN LOS GABINETES DE COCINA PARA MAYOR DETALLE.**
- **ALINEE EL ESTANTE CON LOS INSERTOS ROSCADOS Y COLOQUE LOS HERRAJES PARA FIJARLO EN SU LUGAR.**

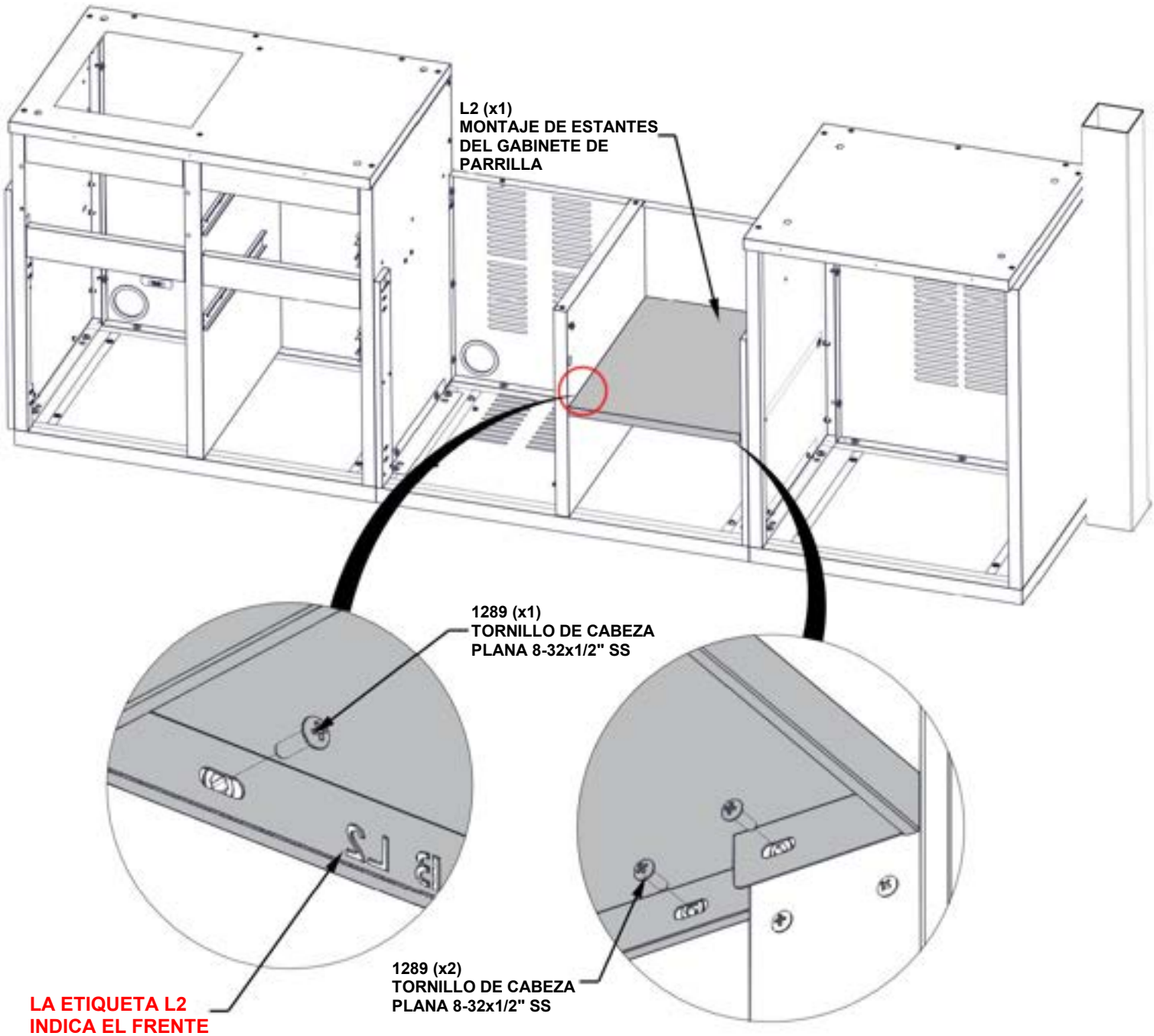

PASO 72: MONTAJE DEL GABINETE DE PARRILLA

CANTIDAD	N.° de pieza	DESCRIPCIÓN
2	H101202	CONJUNTO DE TORNILLO TORX DE CABEZA PLANA 1/4-20 x 3/4"



A9 (x1) MONTAJE DE SOPORTE DE MANGUERA - A4M03060
1 1/4"x1 7/16"x2 9/16" (31.5x36.5x65)

- SOLO SE MUESTRAN LOS GABINETES DE COCINA PARA MAYOR DETALLE.

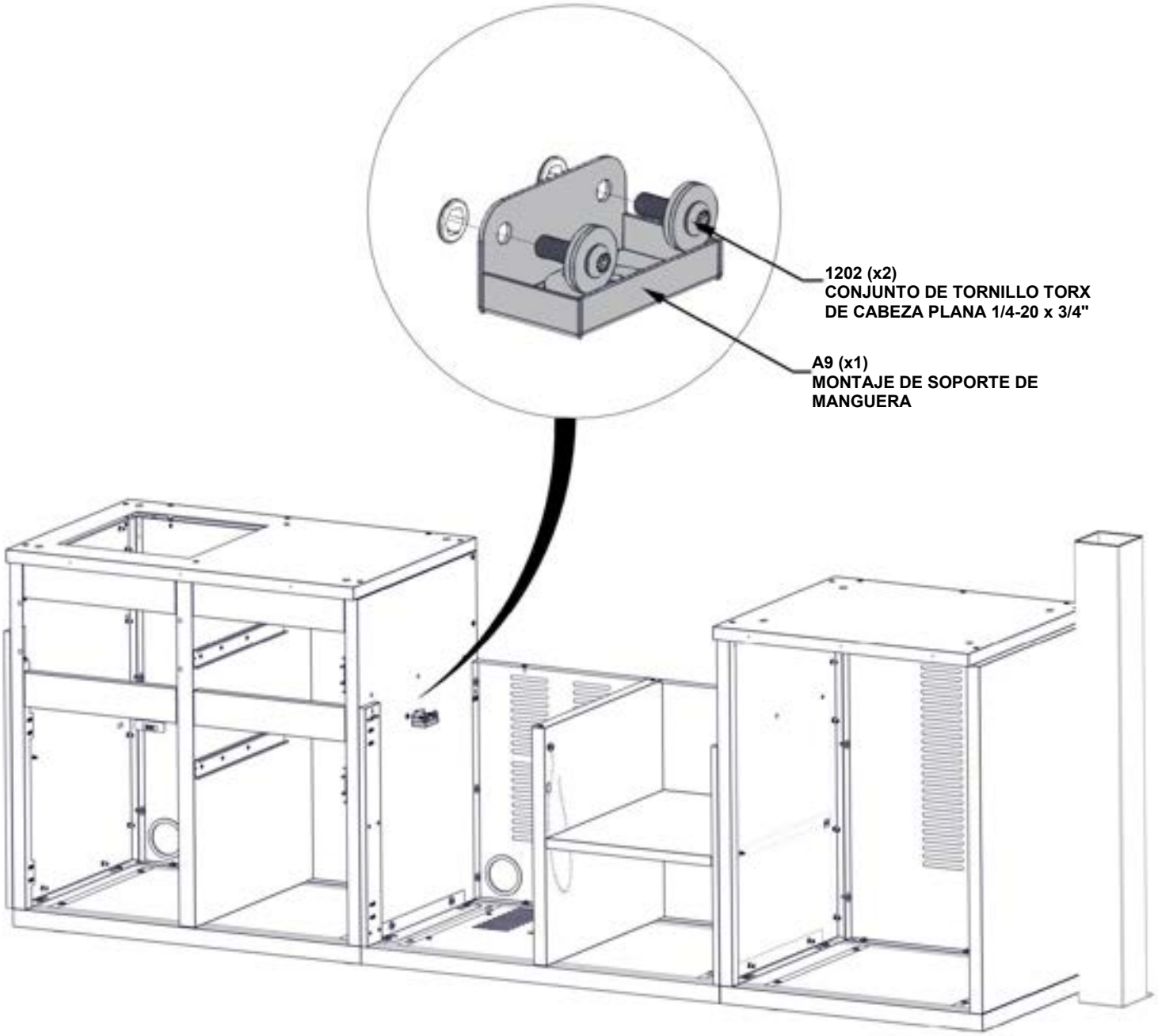

PASO 73: MONTAJE DEL GABINETE DE PARRILLA

CANTIDAD	N.° de pieza	DESCRIPCIÓN
4	H101292	TORNILLO TORX DE CABEZA PLANA 1/4-20x13/32"



A13 (x1) **MONTAJE DEL SOPORTE PARA EL TANQUE DE GAS -A4M03047**
1 15/16"x12 7/8"x14 3/4" (49x327x374)

- SOLO SE MUESTRAN LOS GABINETES DE COCINA PARA MAYOR DETALLE.

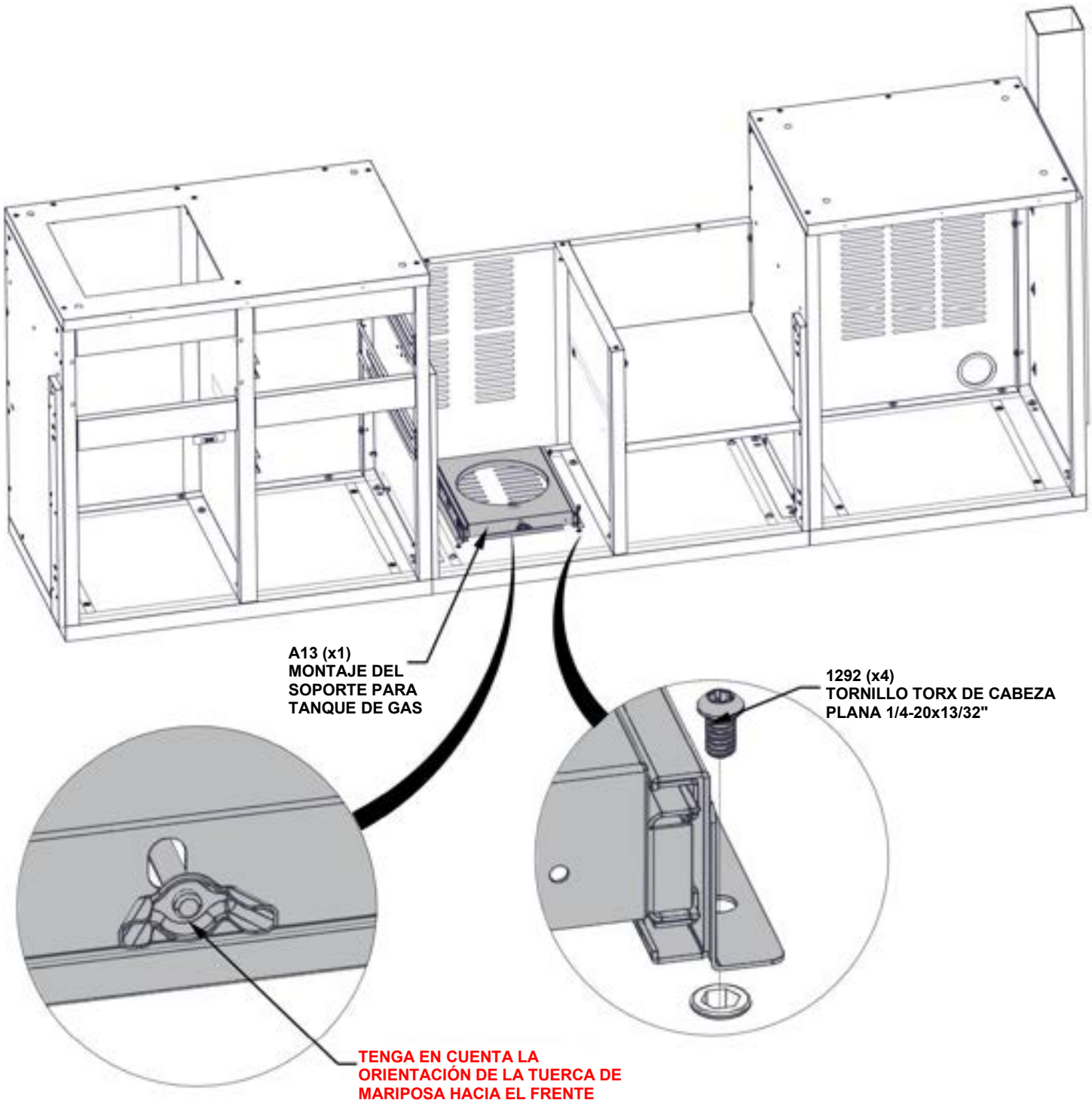

PASO 74: MONTAJE DEL GABINETE DE PARRILLA

CANTIDAD	N.° de pieza	DESCRIPCIÓN
4	H101289	TORNILLO DE CABEZA PLANA 8-32x1/2" SS



T2 (x1) **MONTAJE DE MESA PARA PARRILLA - A4M03057**
1 1/4"x23 3/8"x38 3/16" (32x594x970)



A2 (x2) **SOPORTE PARA IMÁN - A4M03026**
1" x 1 1/4" x 3 1/8" (25 x 31 x 80)

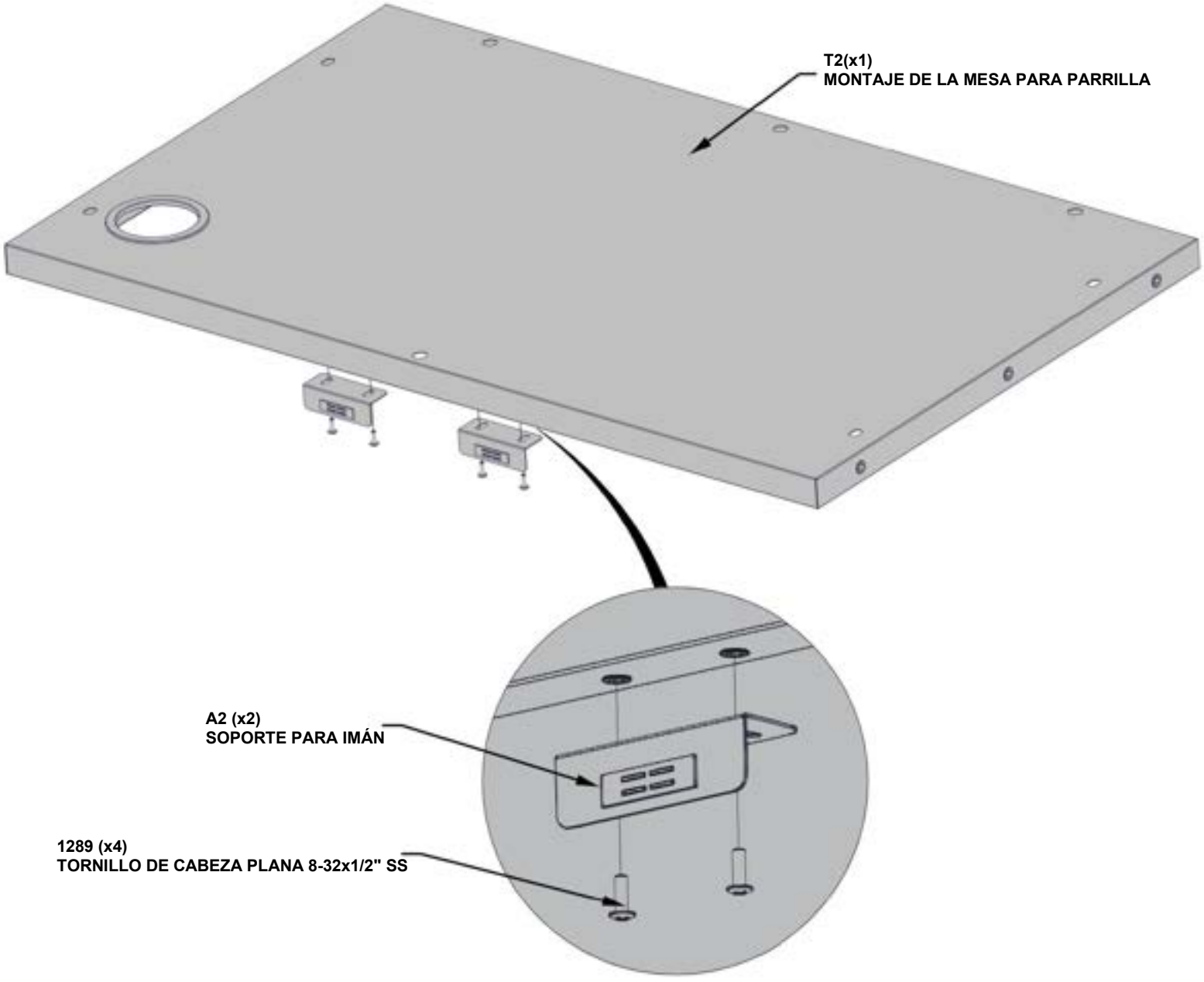

PASO 75A: MONTAJE DEL GABINETE DE PARRILLA

CANTIDAD	N.° de pieza	DESCRIPCIÓN
6	H101202	CONJUNTO DE TORNILLO TORX DE CABEZA PLANA 1/4-20 x 3/4"



MONTAJE DE LA MESA PARA PARRILLA DEL PASO 74

- **SOLO SE MUESTRAN LOS GABINETES DE COCINA PARA MAYOR DETALLE.**
- **LAS PIEZAS SE FIJAN EN EL INTERIOR DEL GABINETE**

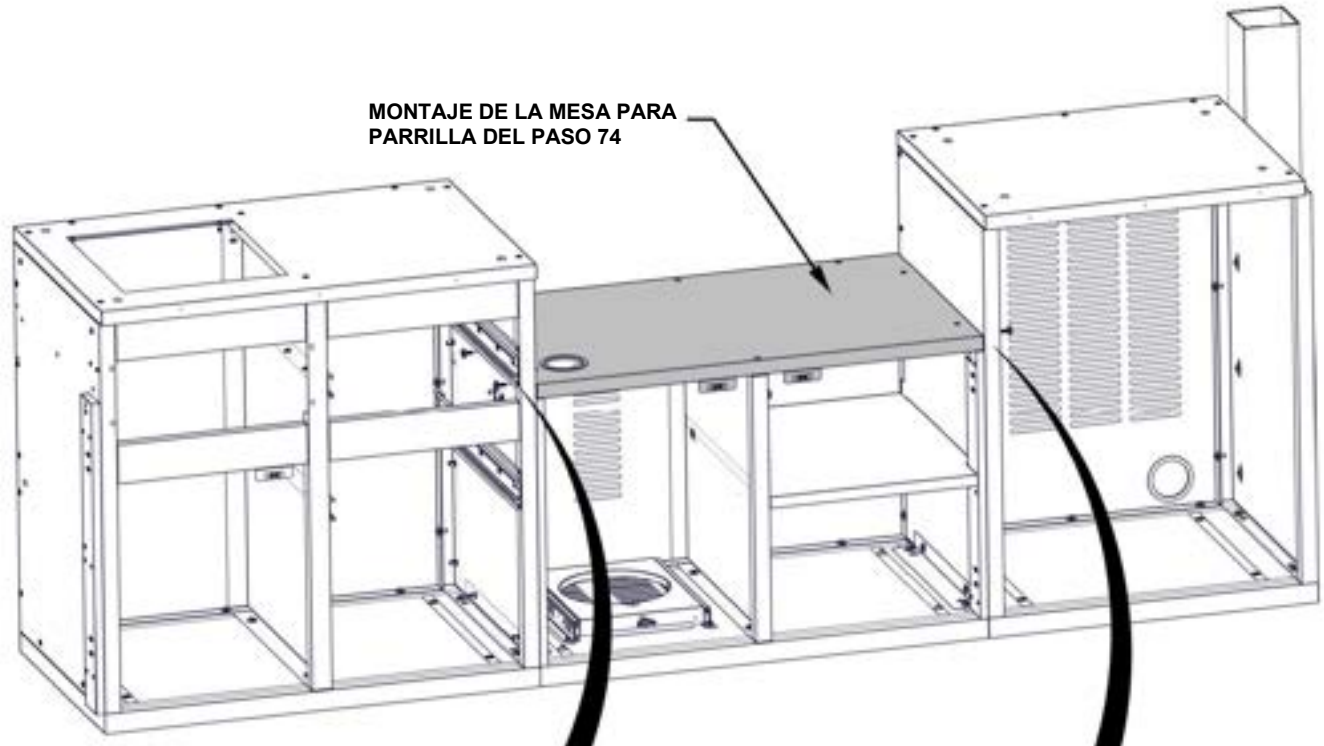

AJUSTE ÚNICAMENTE A MANO

1202 (x3) CONJUNTO DE TORNILLO TORX DE CABEZA PLANA 1/4-20 x 3/4"



AJUSTE ÚNICAMENTE A MANO

1202 (x3) TORNILLO TORX DE CABEZA PLANA CONJUNTO DE 1/4-20x3/4

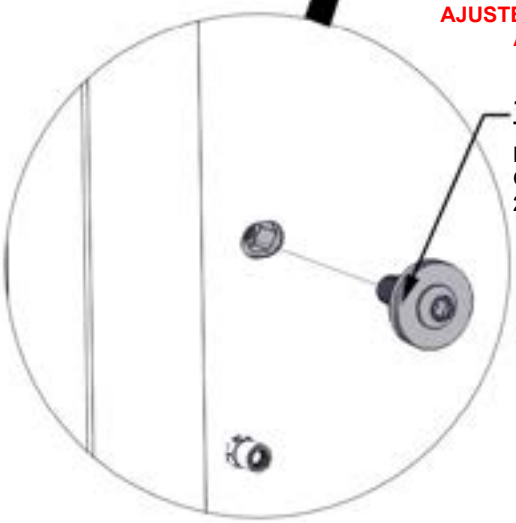

PASO 75B: MONTAJE DEL GABINETE DE PARRILLA

CANTIDAD	N.° de pieza	DESCRIPCIÓN
4	H101202	CONJUNTO DE TORNILLO TORX DE CABEZA PLANA 1/4-20 x 3/4"

- SOLO SE MUESTRAN LOS GABINETES DE COCINA PARA MAYOR DETALLE.

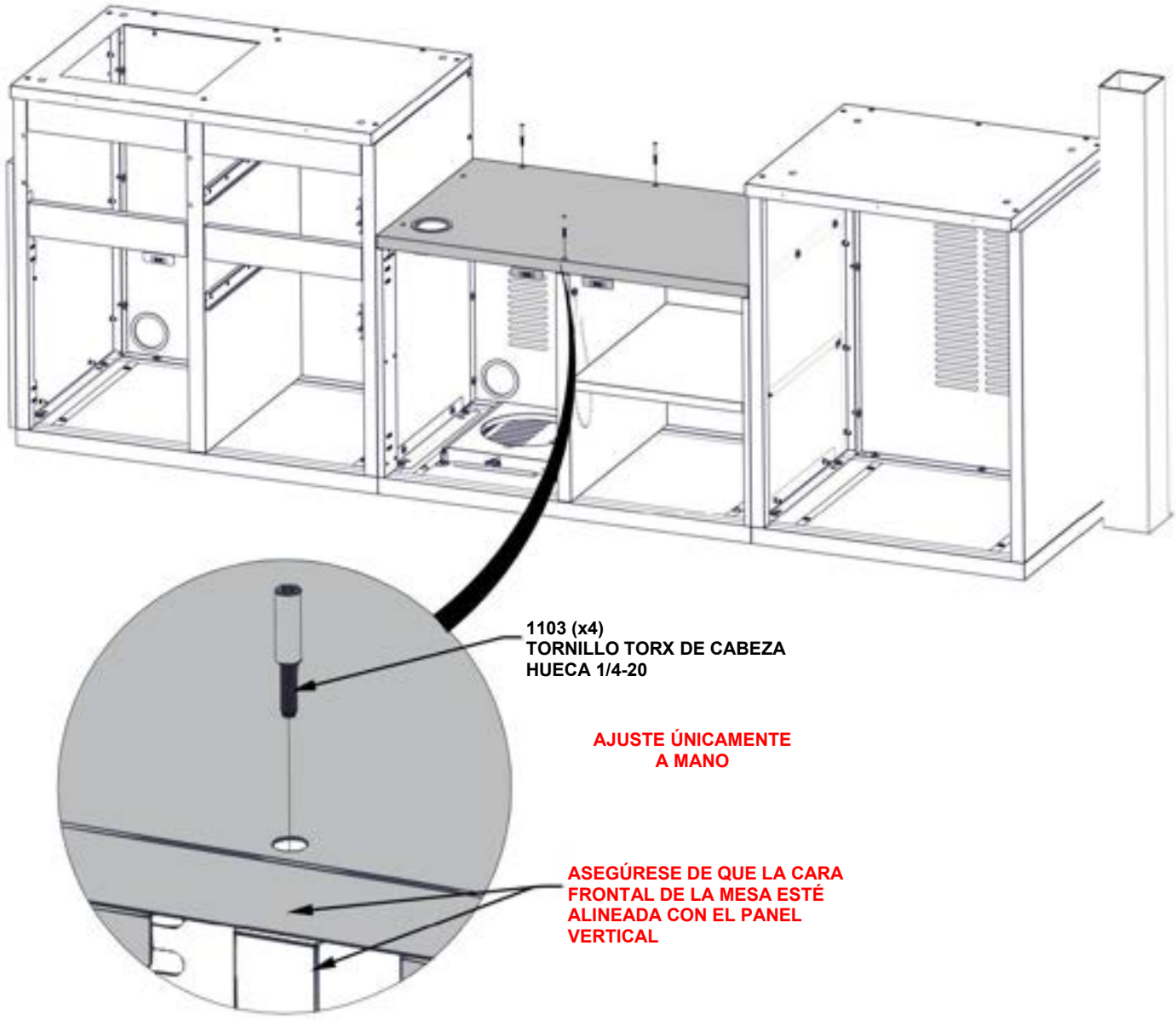

PASO 76: MONTAJE DEL GABINETE DE PARRILLA

CANTIDAD	N.° de pieza	DESCRIPCIÓN
4	H101202	CONJUNTO DE TORNILLO TORX DE CABEZA PLANA 1/4-20 x 3/4"

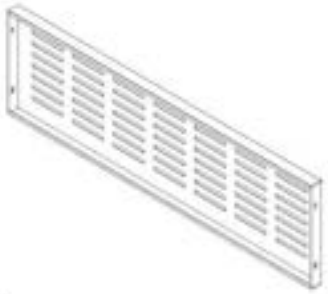

G11 (x1) PANEL DE VENTILACIÓN PARA PARRILLA - A4M03056
1 5/16"x11 3/16"x38 3/16" (33x284x970)

- SOLO SE MUESTRAN LOS GABINETES DE COCINA PARA MAYOR DETALLE.

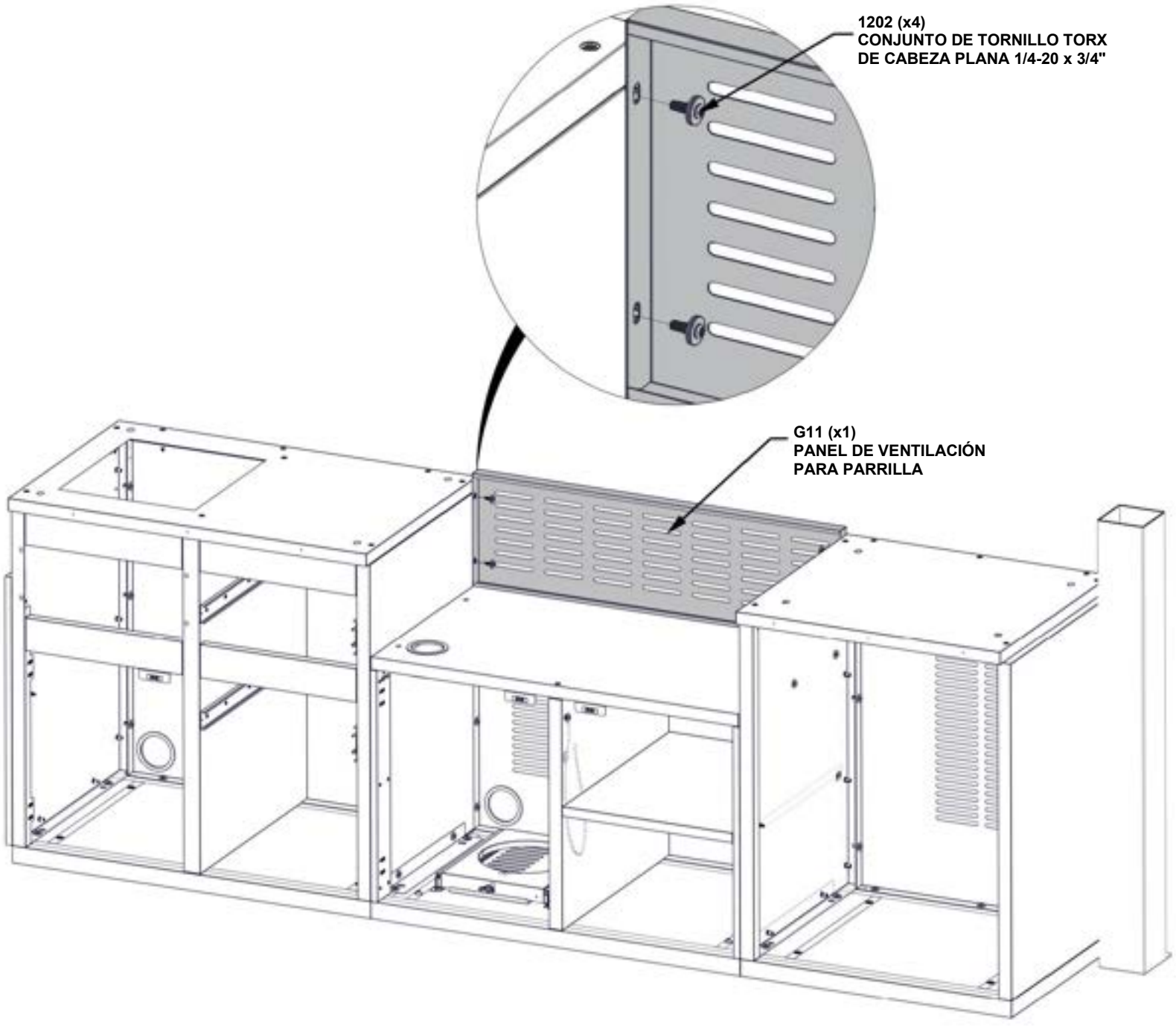

PASO 77A: MONTAJE PARA EL GABINETE DEL HORNO DE PIZZA

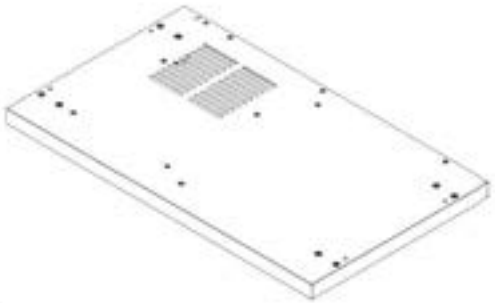

F1 (x1) MONTAJE DE PANEL DE PISO PARA EL GABINETE DEL HORNO DE PIZZA - A4M03538
40 3/16"x23 3/8"x2 5/8" (66x594x1020)

- SOLO SE MUESTRAN LOS GABINETES DE COCINA PARA MAYOR DETALLE.
- MIRANDO EL FRENTE DE LOS GABINETES,DESLICE EL PANEL DEL PISO ENTRE EL POSTE P03 Y EL GABINETE DEL FREGADERO.

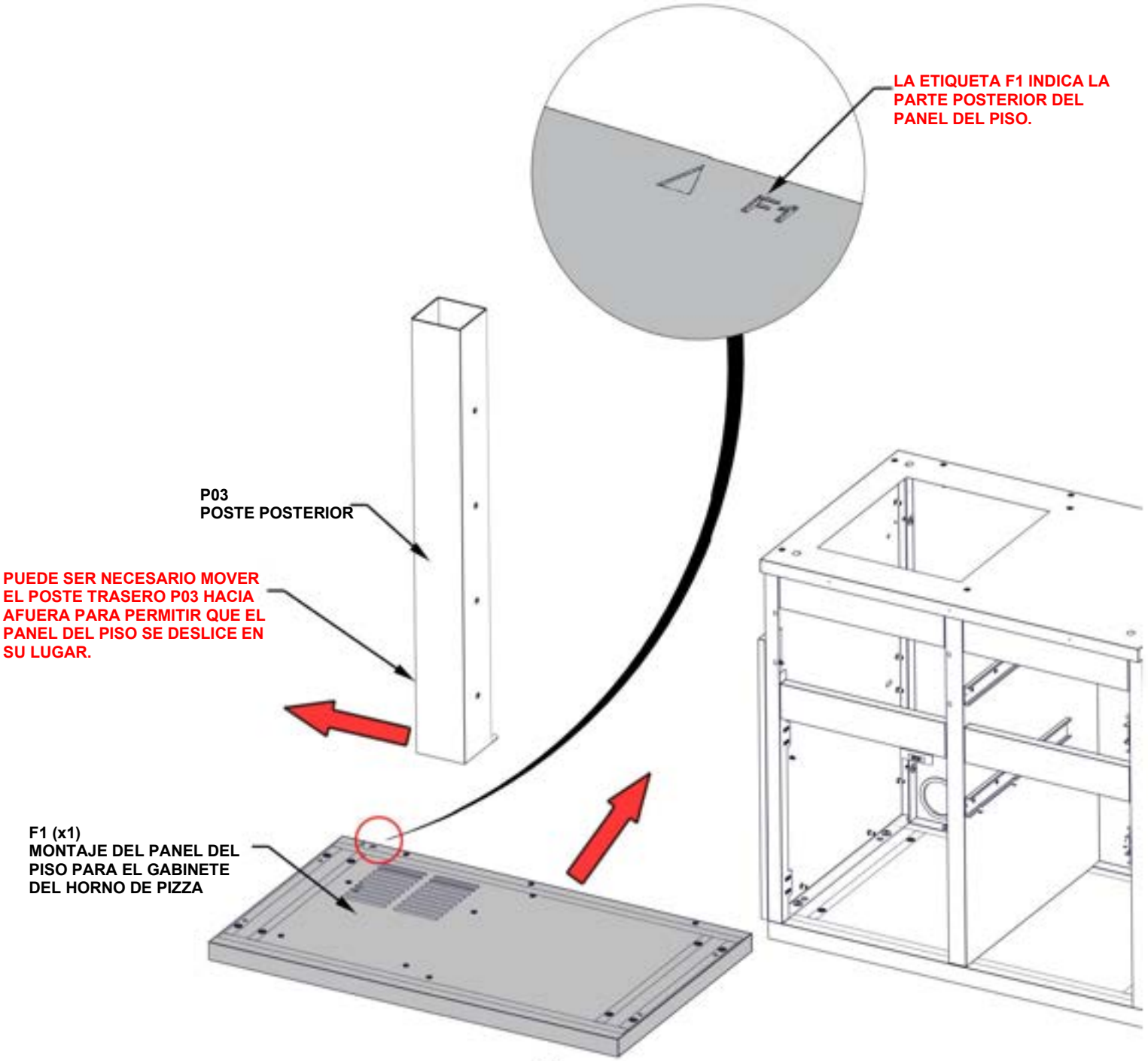

PASO 77B: MONTAJE DEL GABINETE DE PARRILLA

- **SOLO SE MUESTRAN LOS GABINETES DE COCINA PARA MAYOR DETALLE.**
- **COLOQUE EL PANEL DEL PISO COMO SE MUESTRA A CONTINUACIÓN.**
- **CADA PANEL DE PISO TIENE PATAS AJUSTABLES INSTALADAS DE FÁBRICA. UTILICE EL DESTORNILLADOR HEXAGONAL PROVISTO PARA AJUSTAR CADA PATA HASTA QUE EL PANEL ESTÉ NIVELADO.**
- **AJUSTE LOS GABINETES ESQUINEROS IZQUIERDO Y DERECHO PARA ELIMINAR CUALQUIER HUECO ENTRE EL PANEL DEL PISO Y LOS GABINETES.**

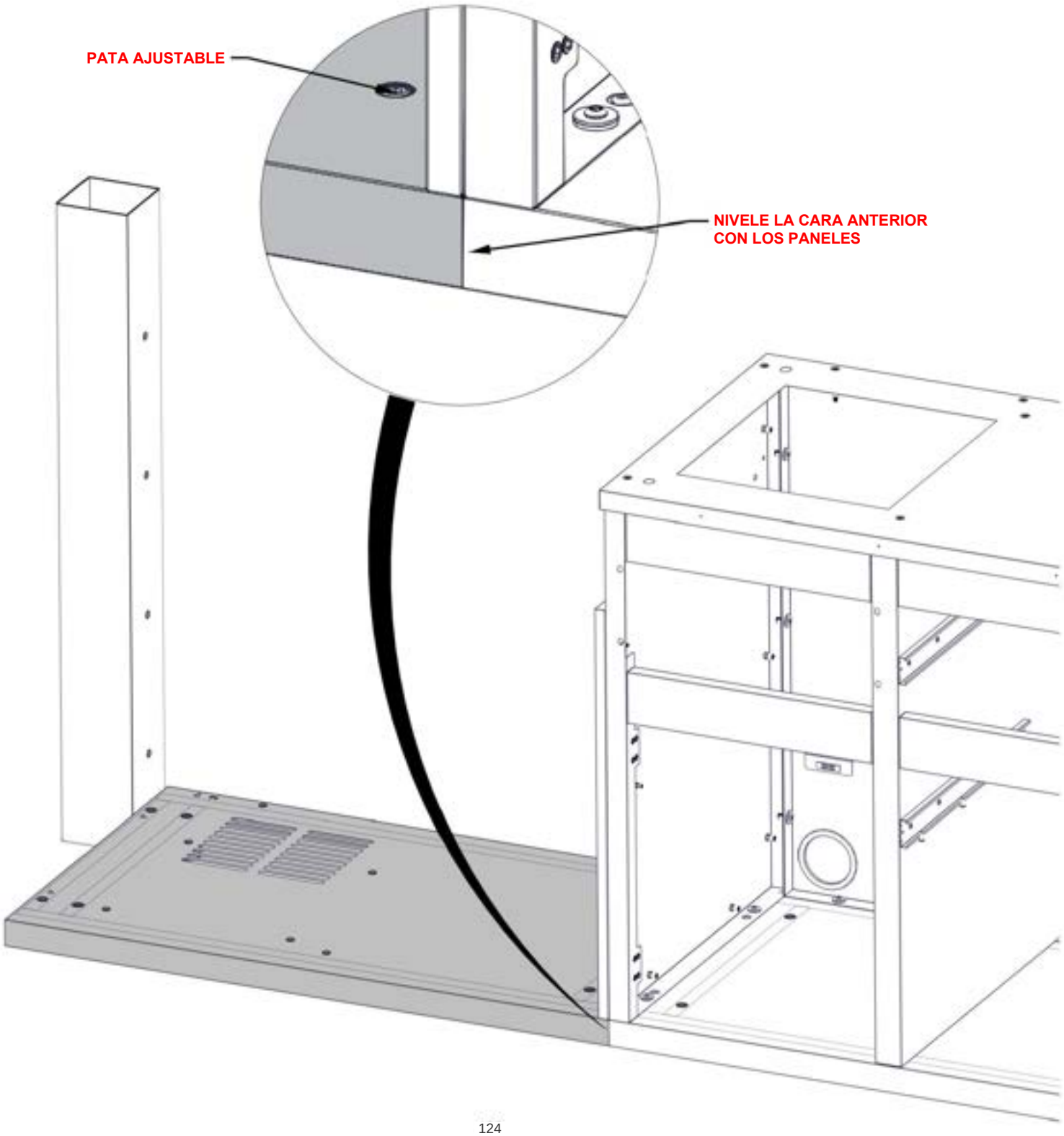

PASO 78: MONTAJE DEL GABINETE DEL HORNO DE PIZZA



A6 (x1) SOPORTE EN ÁNGULO -A4M03053
1 3/8"x1 15/16"x17 1/8" (35x50x435)

CANTIDAD	N.° de pieza	DESCRIPCIÓN
4	H101202	CONJUNTO DE TORNILLO TORX DE CABEZA PLANA 1/4-20 x 3/4"

- SOLO SE MUESTRAN LOS GABINETES DE COCINA PARA MAYOR DETALLE.

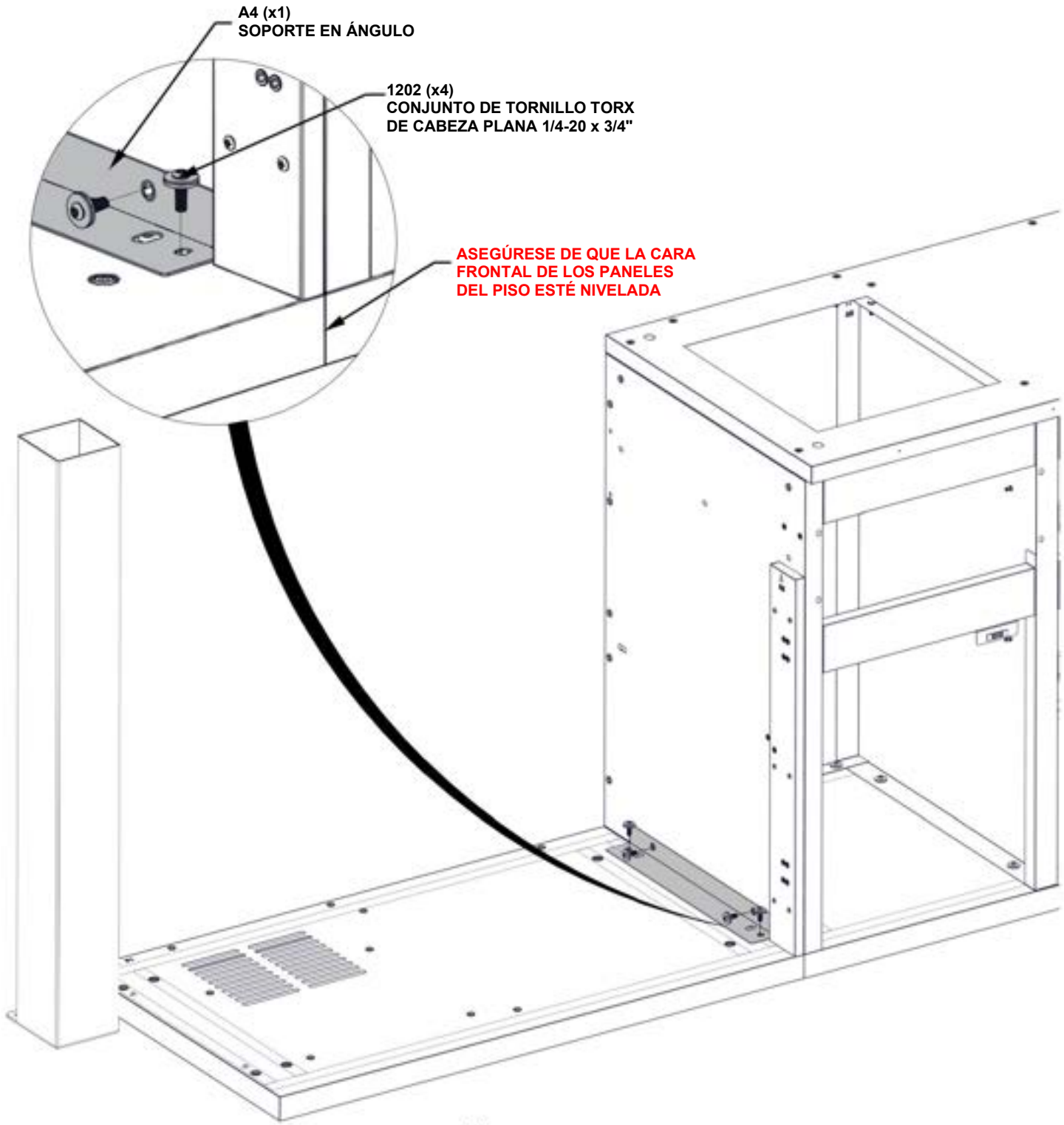

PASO 79: MONTAJE DEL GABINETE DEL HORNO DE PIZZA



CANTIDAD	N.° de pieza	DESCRIPCIÓN
5	H101202	CONJUNTO DE TORNILLO TORX DE CABEZA PLANA 1/4-20 x 3/4"

S1 (x1) **MONTAJE DE PANEL LATERAL PARA EL GABINETE DEL HORNO DE PIZZA - A4M03540**
26 9/16"x23 3/8"x1 3/8" (35x594x675)

- SOLO SE MUESTRAN LOS GABINETES DE COCINA PARA MAYOR DETALLE.

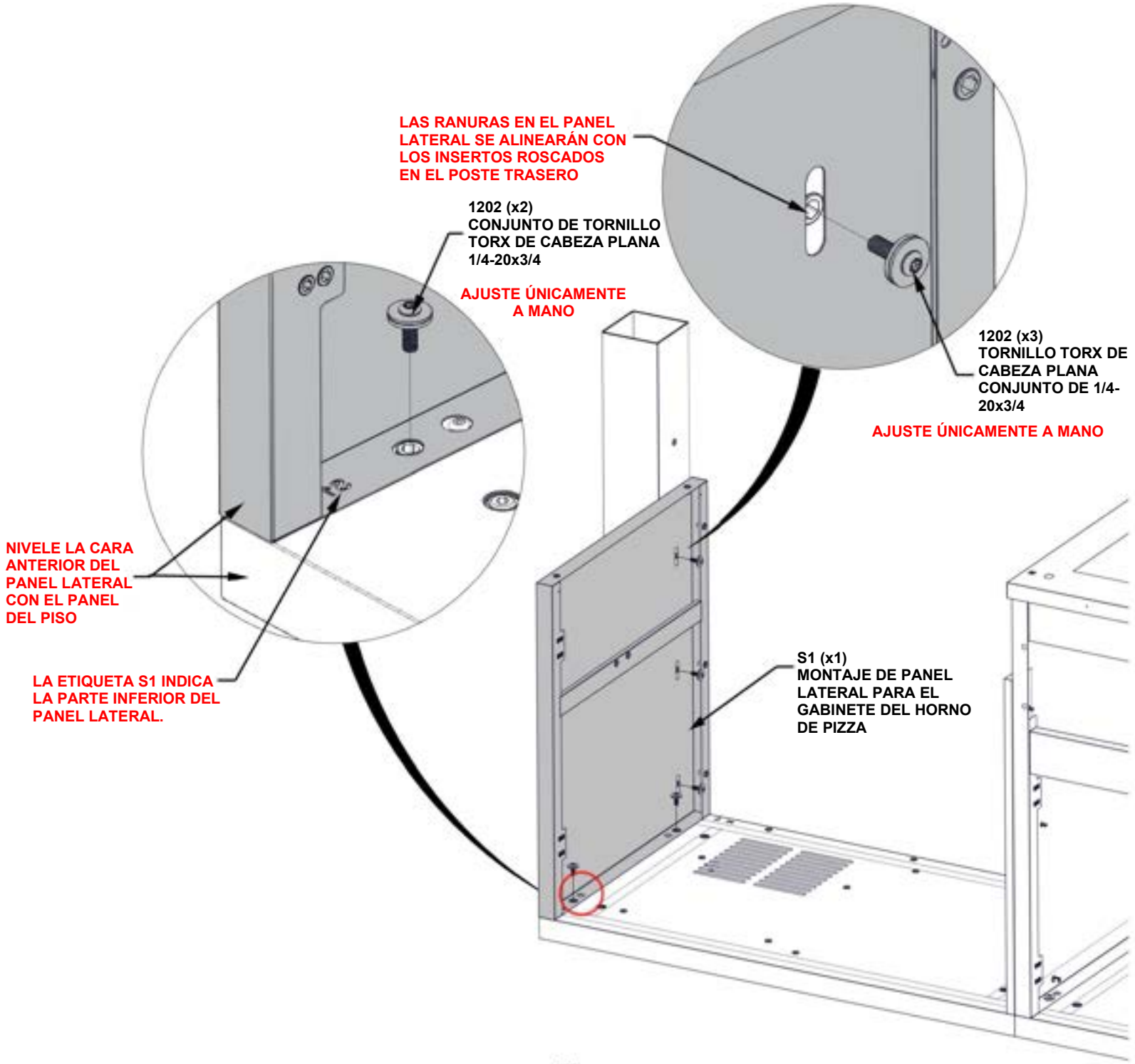

PASO 80: MONTAJE DEL GABINETE DEL HORNO DE PIZZA



CANTIDAD	N.° de pieza	DESCRIPCIÓN
9	H101202	CONJUNTO DE TORNILLO TORX DE CABEZA PLANA 1/4-20 x 3/4"

G1 (x1) MONTAJE DE PANEL TRASERO PARA EL GABINETE DEL HORNO DE PIZZA - A4M03542
38 3/4" x 26 1/2" x 1 3/16" (30 x 673,5 x 984)

- SOLO SE MUESTRAN LOS GABINETES DE COCINA PARA MAYOR DETALLE.

AJUSTE ÚNICAMENTE A MANO

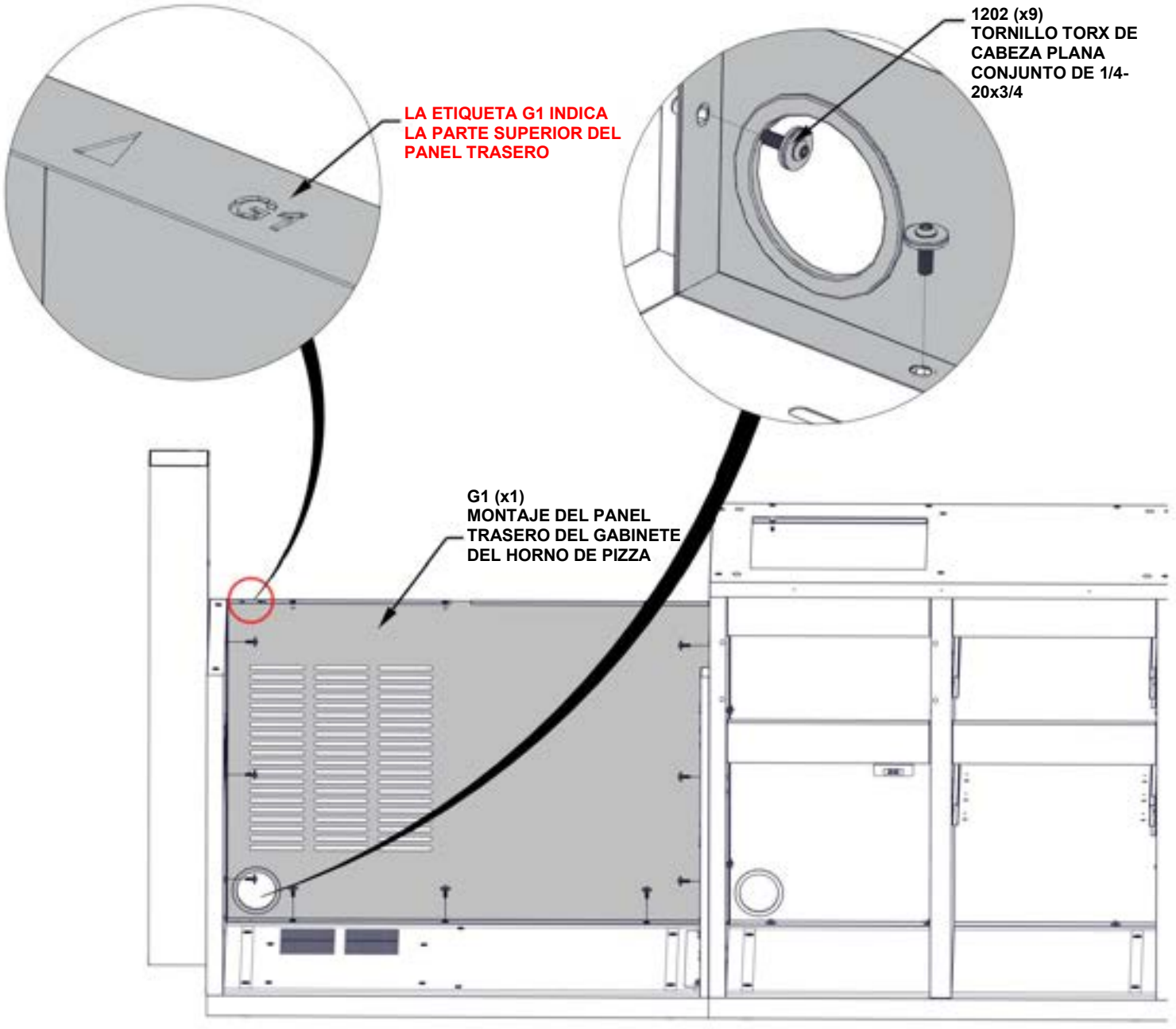

PASO 81: MONTAJE DEL GABINETE DEL HORNO DE PIZZA



CANTIDAD	N.° de pieza	DESCRIPCIÓN
2	H101202	CONJUNTO DE TORNILLO TORX DE CABEZA PLANA 1/4-20 x 3/4"

S2 (x1) MONTAJE DE PANEL LATERAL M PARA EL GABINETE DEL HORNO DE PIZZA - A4M03545
26 1/2"x23 3/8"x1 3/8" (35x593x673.5)

- SOLO SE MUESTRAN LOS GABINETES DE COCINA PARA MAYOR DETALLE.

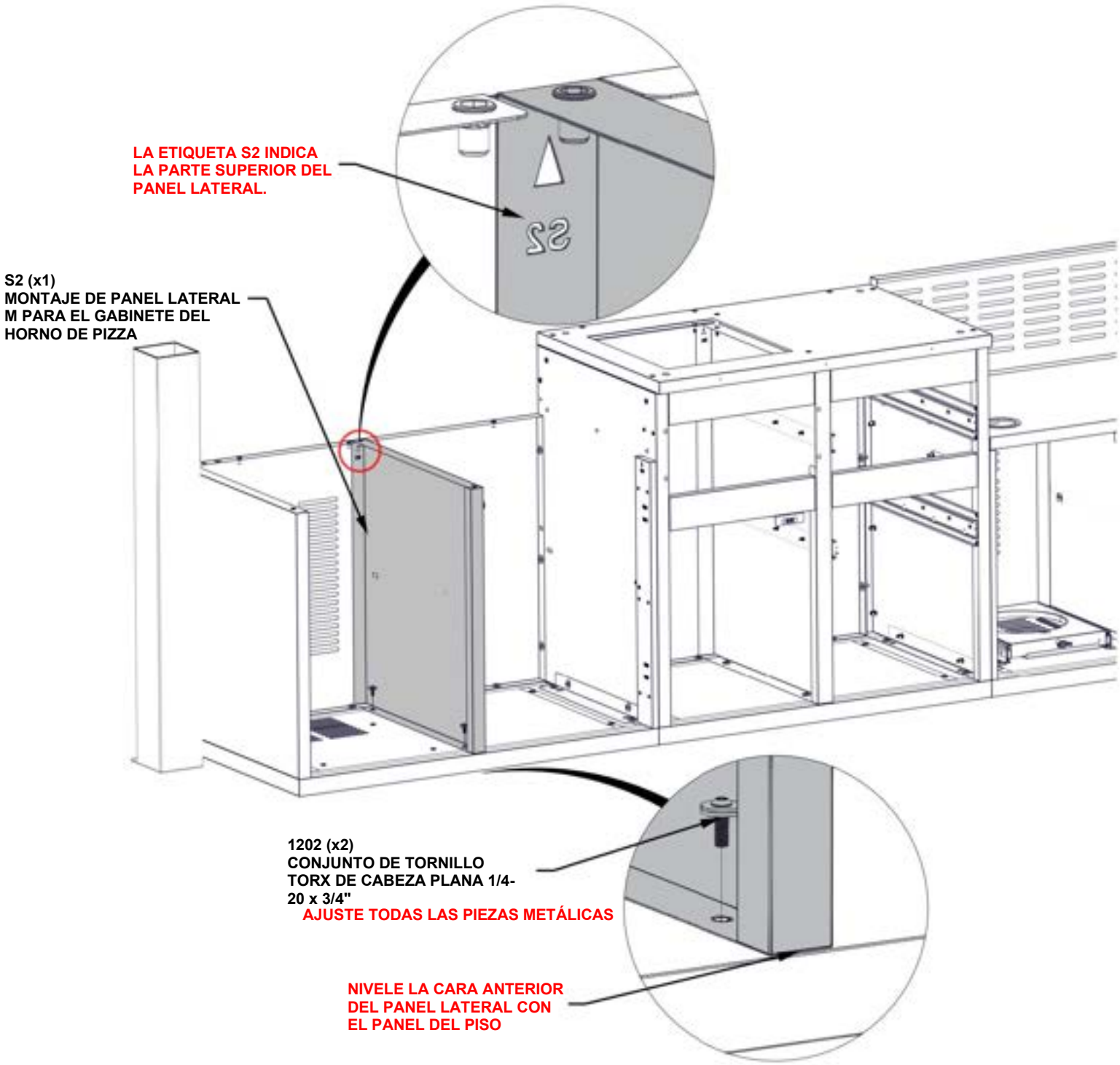

PASO 82A: MONTAJE DEL GABINETE DEL HORNO DE PIZZA



A5 (x2) **SOPORTE PARA ESTANTE· A4M03141**
5/8" x 7/8" x 2 1/16" (16 x 22 x 53)

- **SOLO SE MUESTRAN LOS GABINETES DE COCINA PARA MAYOR DETALLE.**
- **COLOQUE LOS SOPORTES DE LOS ESTANTES A AMBOS LADOS DEL GABINETE CENTRAL DEL HORNO DE PIZZA.**

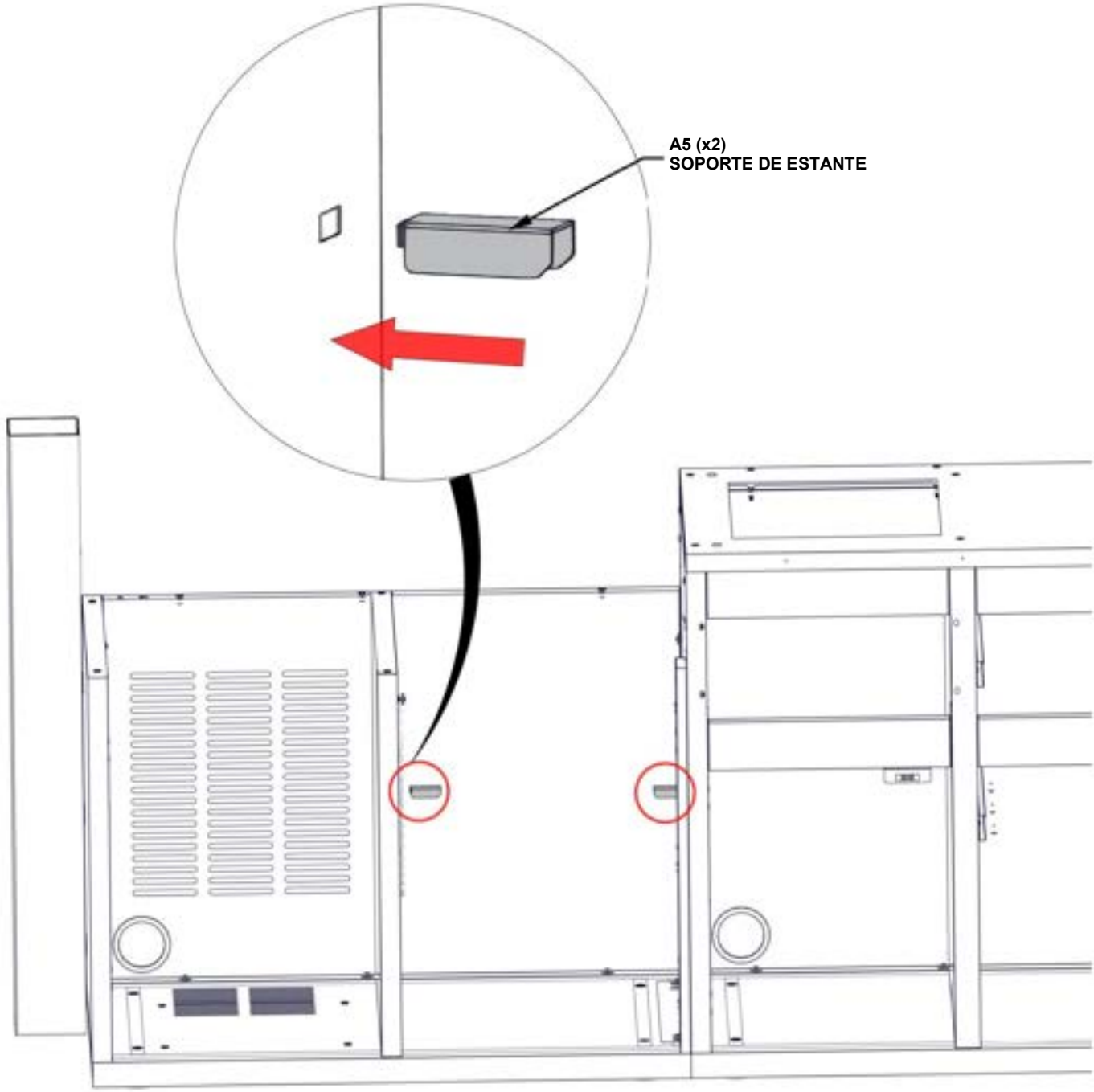

PASO 82B: MONTAJE DEL GABINETE DEL HORNO DE PIZZA



CANTIDAD	N.° de pieza	DESCRIPCIÓN
3	H101289	TORNILLO DE CABEZA PLANA 8-32x1/2" SS

L1 (x1) ESTANTE PARA EL GABINETE DEL HORNO DE PIZZA - A4M03548
23 1/4"x19 5/16"x1" (25.00x490.50x591.00)

- **SOLO SE MUESTRAN LOS GABINETES DE COCINA PARA MAYOR DETALLE.**
- **ALINEE EL ESTANTE CON LOS INSERTOS ROSCADOS Y COLOQUE LOS HERRAJES PARA FIJARLO EN SU LUGAR.**

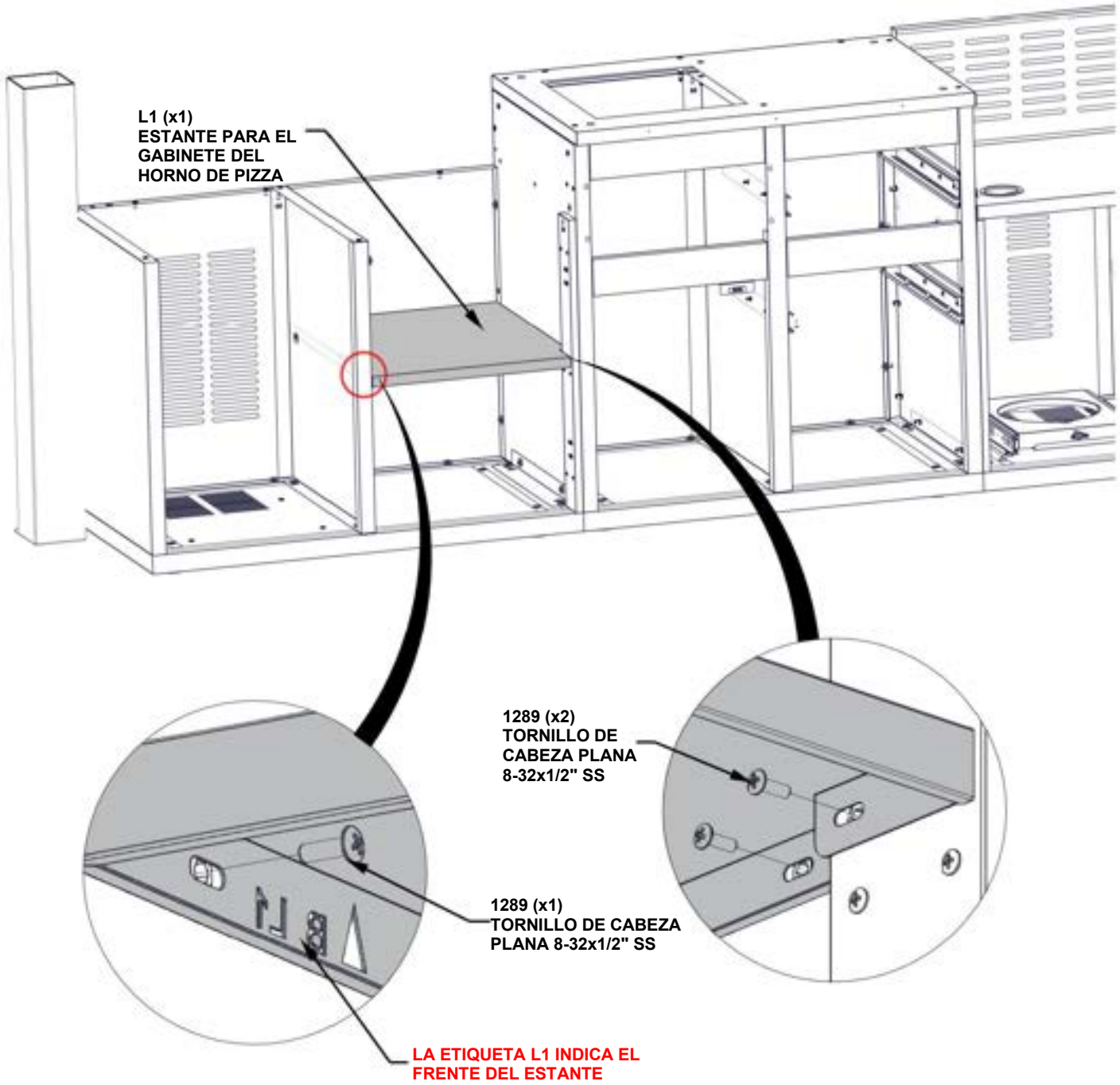

PASO 83: MONTAJE DEL GABINETE DEL HORNO DE PIZZA

CANTIDAD	N.° de pieza	DESCRIPCIÓN
2	H101202	CONJUNTO DE TORNILLO TORX DE CABEZA PLANA 1/4-20 x 3/4"



A9 (x1) MONTAJE DE SOPORTE DE MANGUERA - A4M03060
11/4"x1 7/16"x2 9/16" (31.5x36.5x65)

- SOLO SE MUESTRAN LOS GABINETES DE COCINA PARA MAYOR DETALLE.

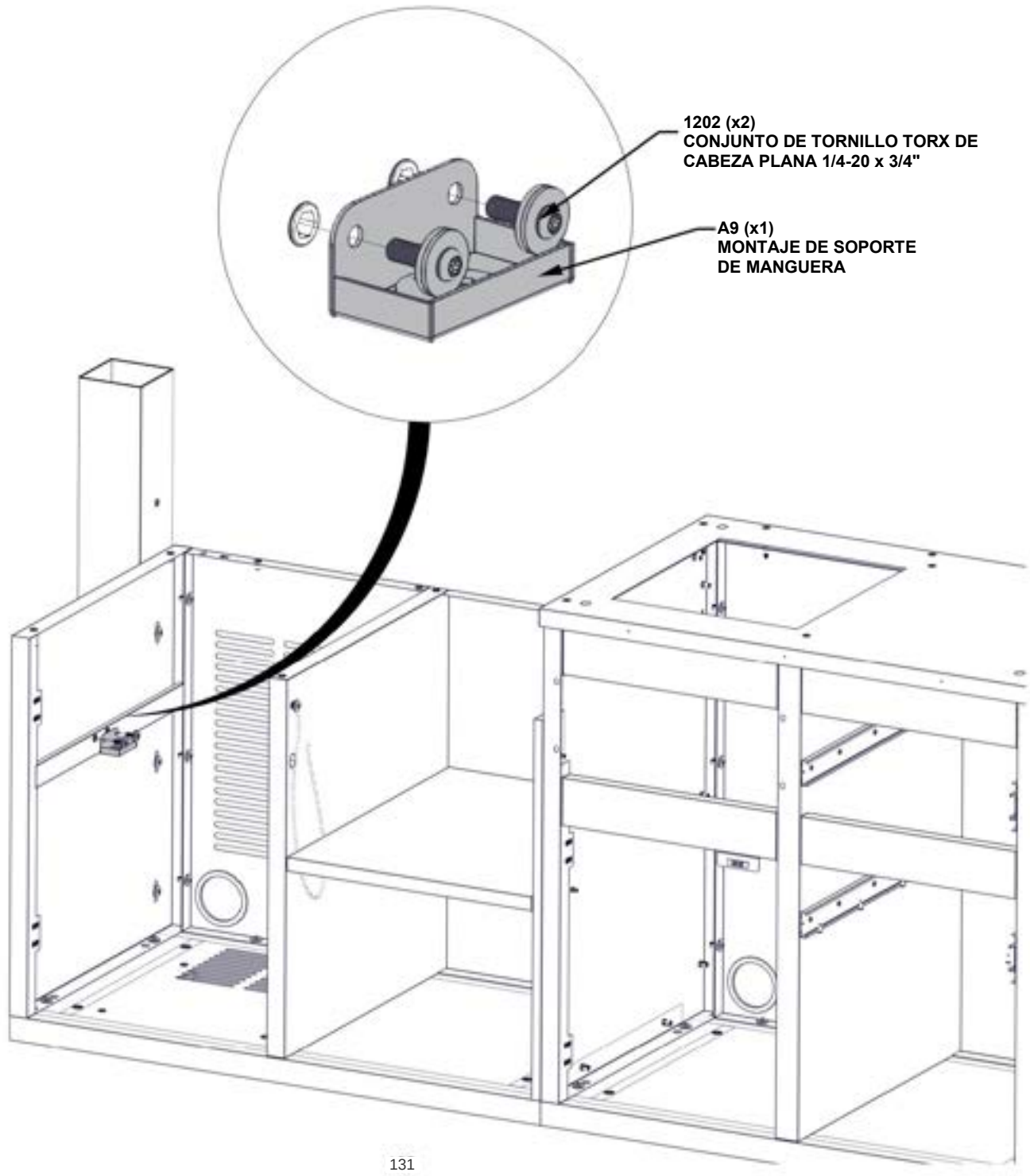

PASO 84: MONTAJE DEL GABINETE DE PARRILLA

CANTIDAD	N.° de pieza	DESCRIPCIÓN
4	H101292	TORNILLO TORX DE CABEZA PLANA 1/4-20x13/32"



A13 (x1) **MONTAJE DE SOPORTE DE TANQUE DE GASOLINA - A4M03047**
1 15/16"x12 7/8"x14 3/4" (49x327x374)

- SOLO SE MUESTRAN LOS GABINETES DE COCINA PARA MAYOR DETALLE.

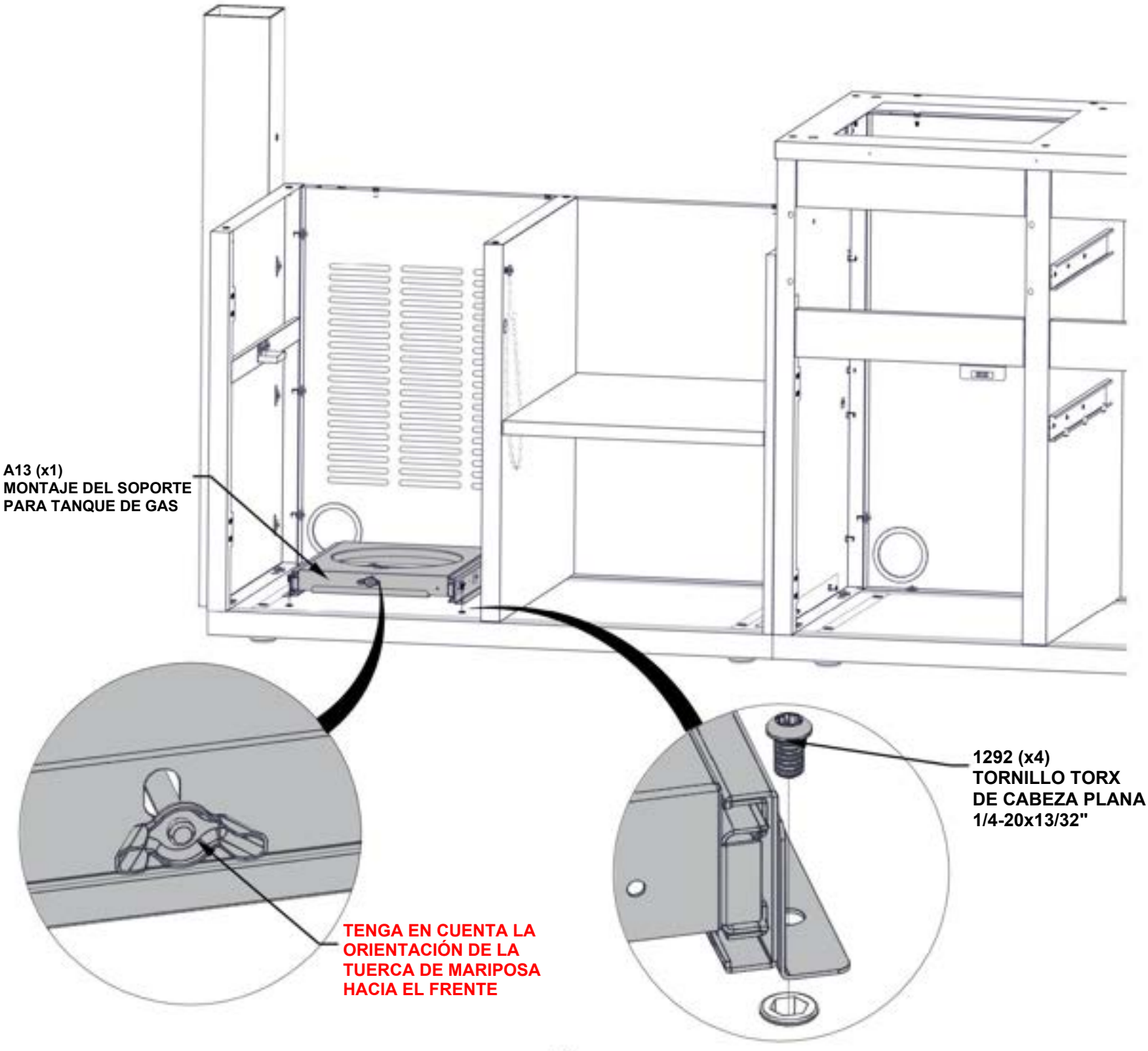

PASO 85: MONTAJE DEL GABINETE DEL HORNO DE PIZZA

CANTIDAD	N.° de pieza	DESCRIPCIÓN
4	H101292	TORNILLO TORX DE CABEZA PLANA 1/4-20x13/32"





T1 (x1) **MONTAJE DE MESA PARA GABINETE DEL HORNO DE PIZZA - A4M03543**
40 3/16"x23 3/8"x1 1/4" (32x594x1020)

A2 (x2) **SOPORTE PARA IMÁN - A4M03026**
1" x 1 1/4" x 3 1/8" (25 x 31 x 80)

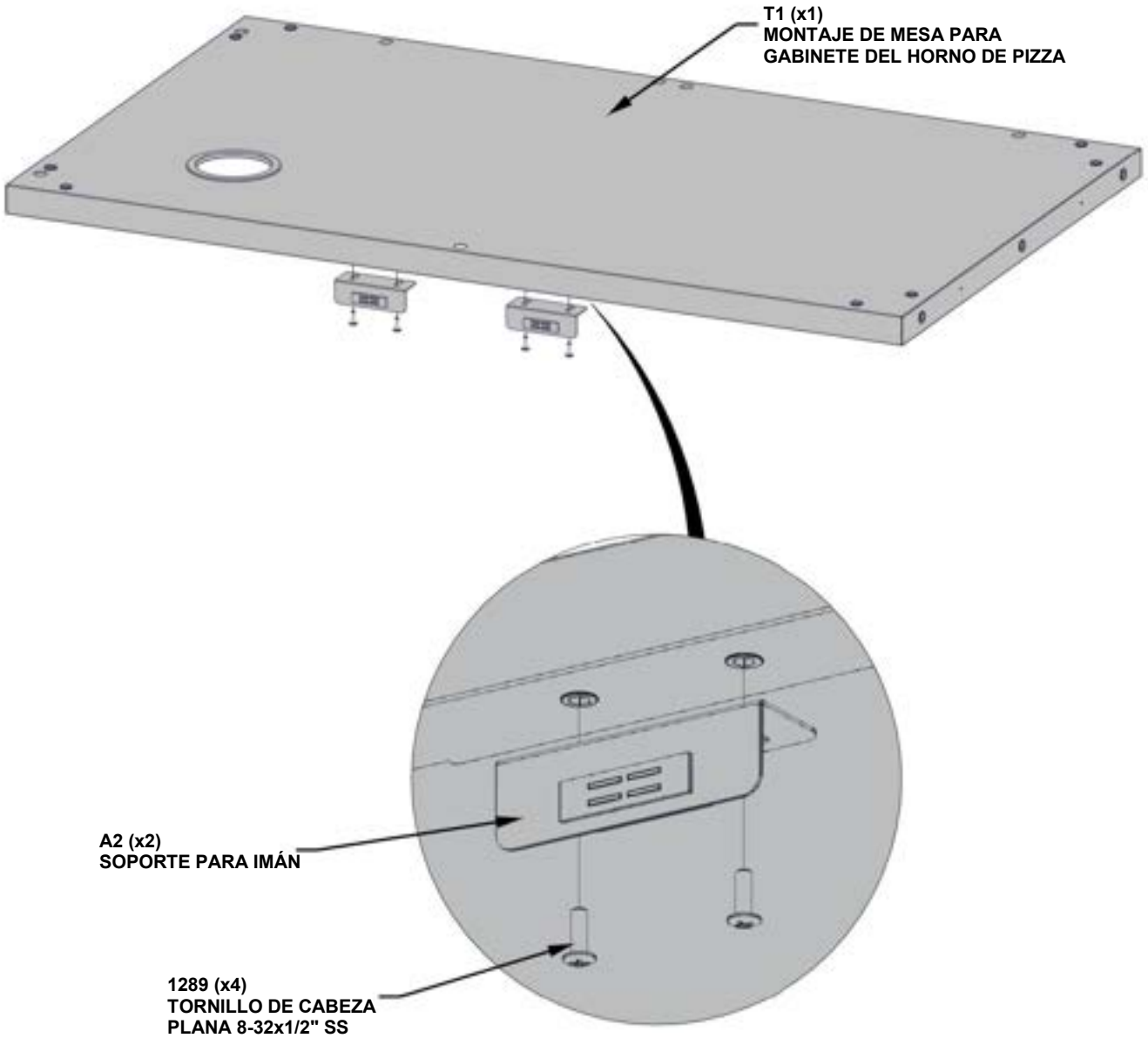

PASO 86A: MONTAJE DEL GABINETE DEL HORNO DE PIZZA



MONTAJE DE LA MESA DEL HORNO DE PIZZA DEL PASO 85

CANTIDAD	N.° de pieza	DESCRIPCIÓN
4	H101292	TORNILLO TORX DE CABEZA PLANA 1/4-20x13/32"

- **SOLO SE MUESTRAN LOS GABINETES DE COCINA PARA MAYOR DETALLE.**
- **LAS PIEZAS SE FIJAN EN EL INTERIOR DEL GABINETE**

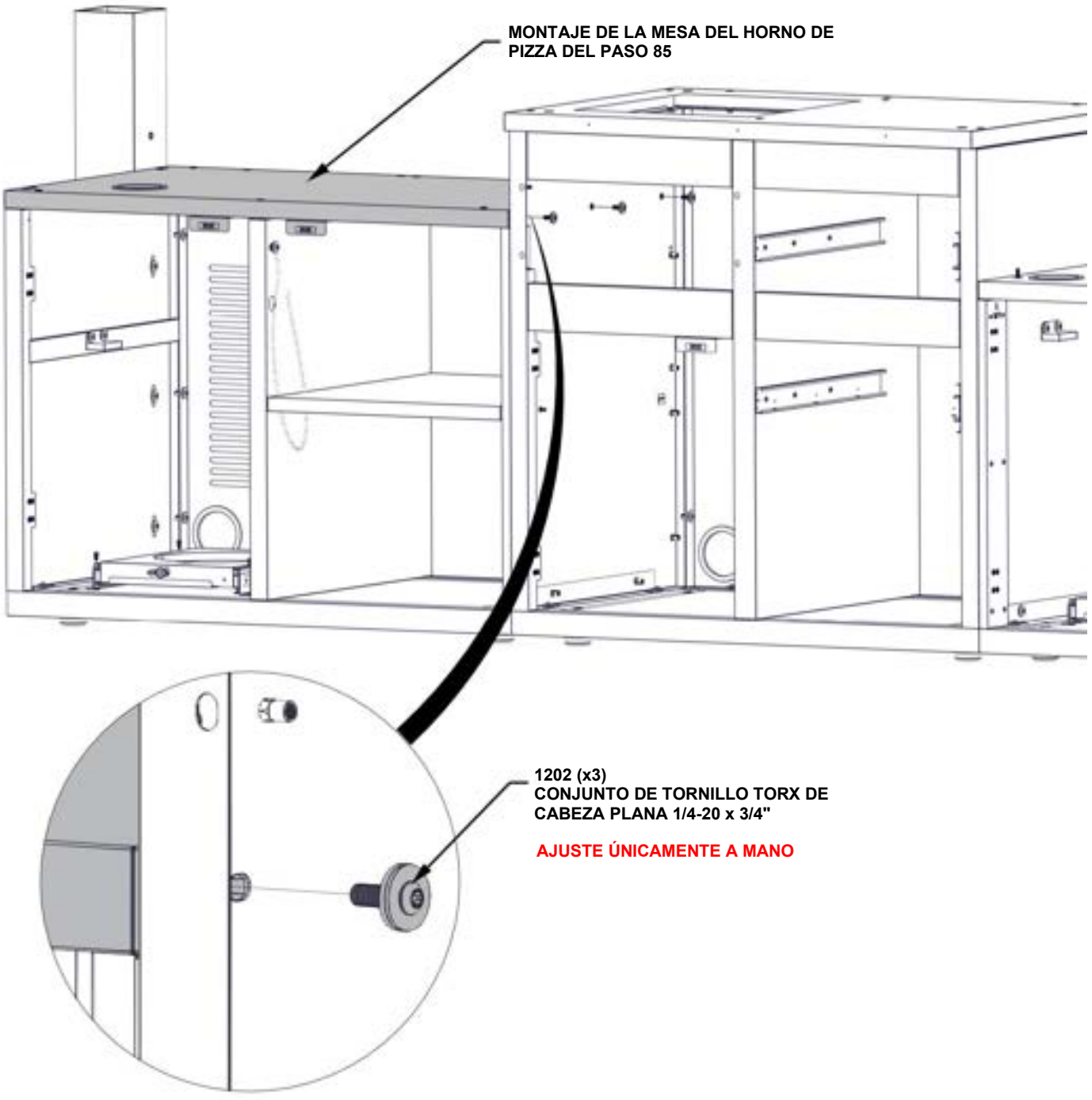

PASO 86B: MONTAJE DEL GABINETE DEL HORNO DE PIZZA

CANTIDAD	N.° de pieza	DESCRIPCIÓN
7	H101103	TORNILLO TORX DE CABEZA HUECA 1/4-20

- SOLO SE MUESTRAN LOS GABINETES DE COCINA PARA MAYOR DETALLE.

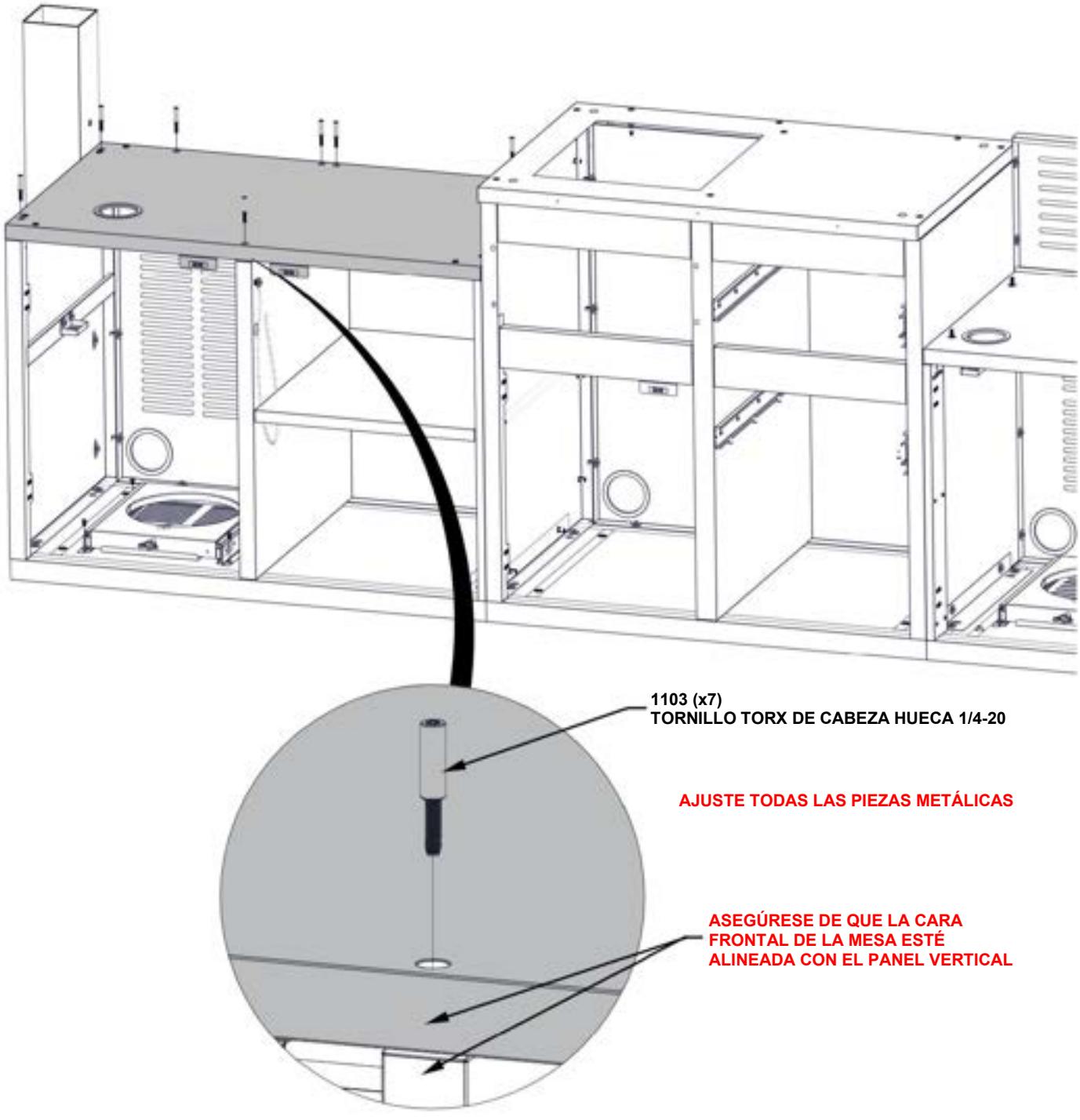

PASO 87: MONTAJE DEL GABINETE DEL HORNO DE PIZZA

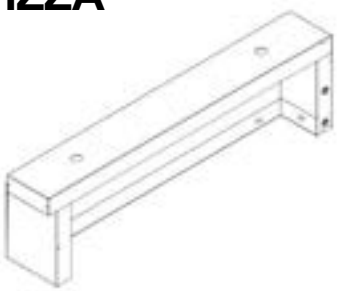

CANTIDAD	N.° de pieza	DESCRIPCIÓN
5	H101202	CONJUNTO DE TORNILLO TORX DE CABEZA PLANA 1/4-20 x 3/4"

T5 (x1) MONTAJE DE PANEL DE MÁRMOL L PARA EL GABINETE DEL HORNO DE PIZZA - A4M03549
24 1/8"x4 5/16"x6 3/4" (109x172.2x612)

- SOLO SE MUESTRAN LOS GABINETES DE COCINA PARA MAYOR DETALLE.

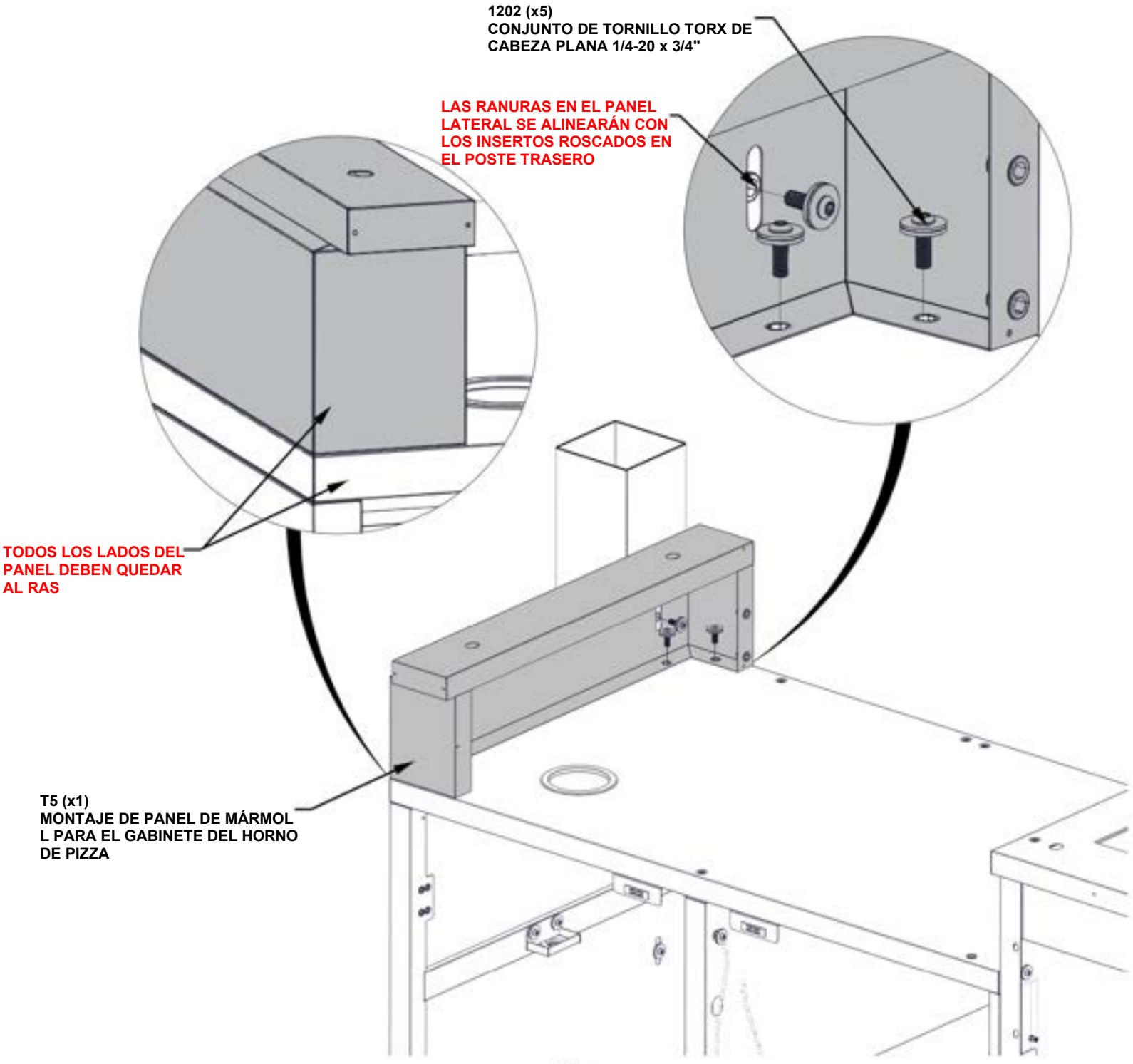

PASO 88: MONTAJE DEL GABINETE DEL HORNO DE PIZZA

CANTIDAD	N.° de pieza	DESCRIPCIÓN
6	H101202	CONJUNTO DE TORNILLO TORX DE CABEZA PLANA 1/4-20 x 3/4"

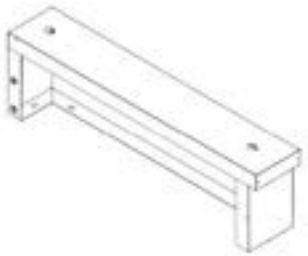

T3 (x1) **MONTAJE DE PANEL DE MÁRMOL R PARA EL GABINETE DEL HORNO DE PIZZA - A4M03551**
612x4 5/16"x6 3/4" (109x172.2x612)

- SOLO SE MUESTRAN LOS GABINETES DE COCINA PARA MAYOR DETALLE.

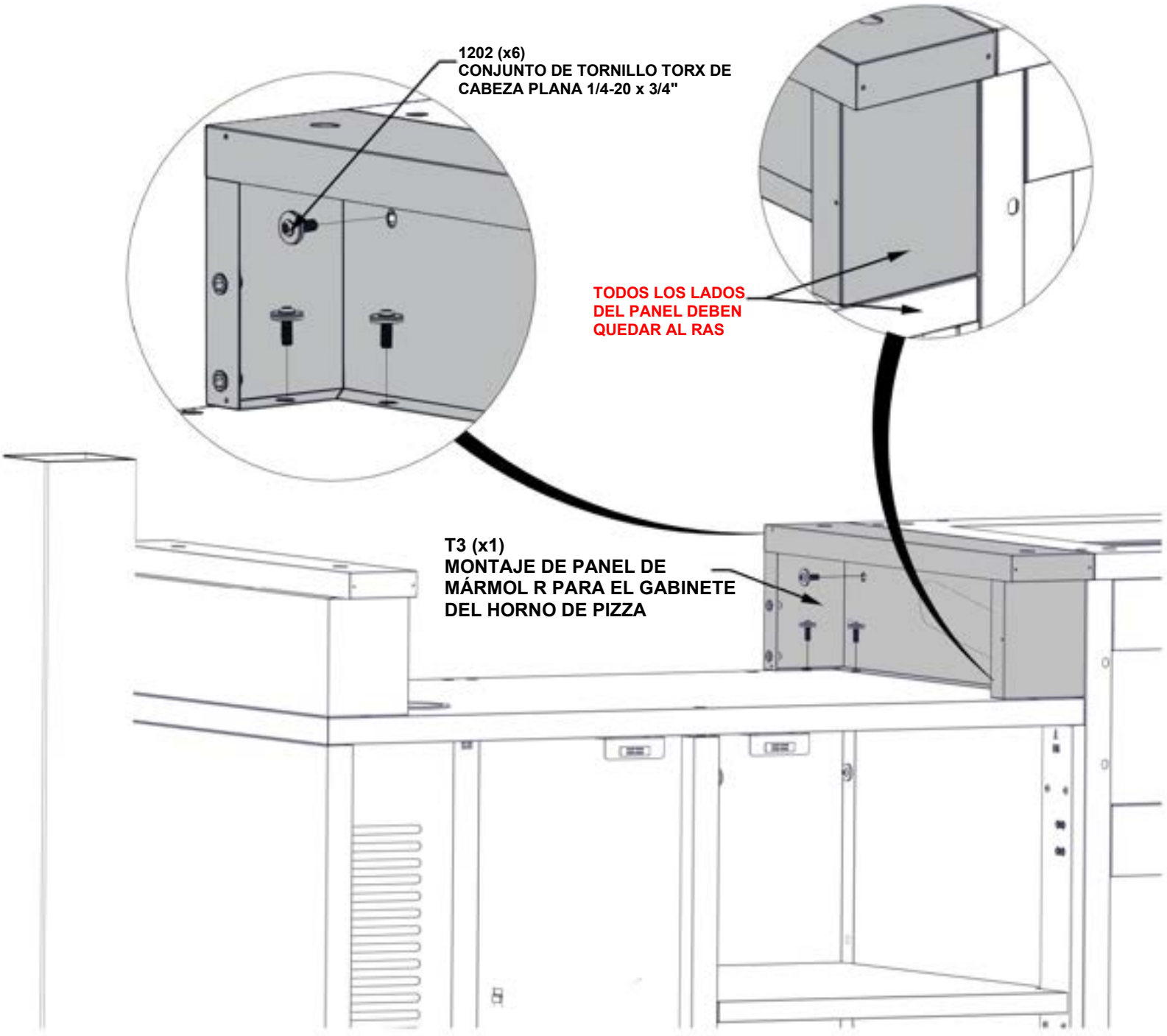

PASO 89: MONTAJE DEL GABINETE DEL HORNO DE PIZZA

CANTIDAD	N.° de pieza	DESCRIPCIÓN
4	H101202	CONJUNTO DE TORNILLO TORX DE CABEZA PLANA 1/4-20 x 3/4"



O8 (x1) PANEL DE VENTILACIÓN DEL HORNO DE PIZZA - A4M03078
1 3/16" x 3 3/4" x 31 7/16" (30 x 95 x 798)

- SOLO SE MUESTRAN LOS GABINETES DE COCINA PARA MAYOR DETALLE.

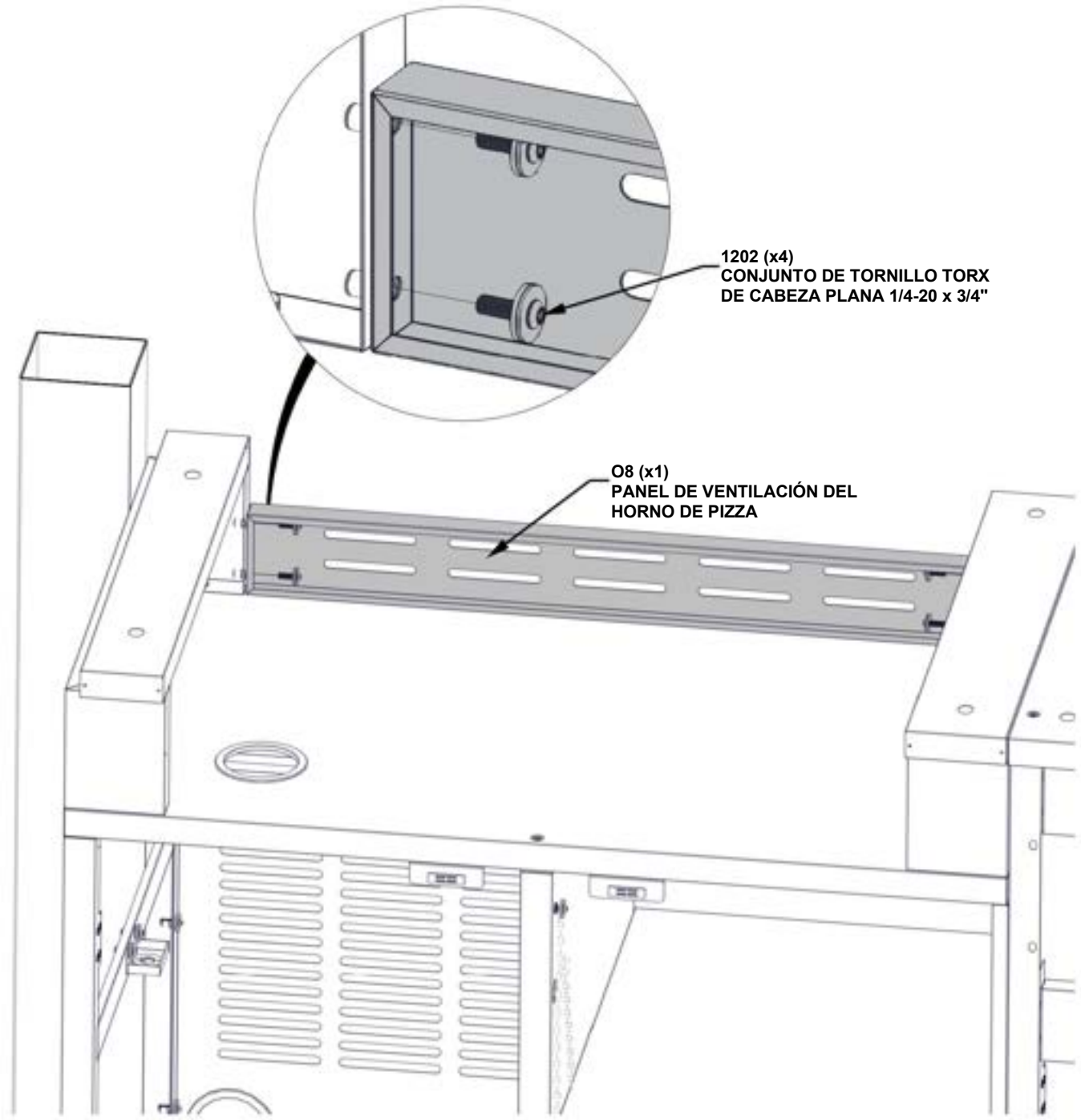

PASO 90: MONTAJE DEL PANEL FALSO PARA EL GABINETE DEL FREGADERO

CANTIDAD	N.° de pieza	DESCRIPCIÓN
2	H101289	TORNILLO DE CABEZA PLANA 8-32x1/2" SS

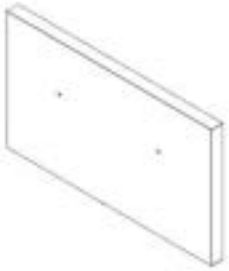

D5 (x1) **PANEL DE REVESTIMIENTO PARA EL GABINETE DEL FREGADERO -A4M03576**
17 13/16" x 10 1/4" x 1" (26 x 260 x 452)



H2 (x1) **MANIJA DE ACERO INOXIDABLE -A4M03024**
5/8" x 1 9/16" x 11 13/16" (16 x 40 x 300)

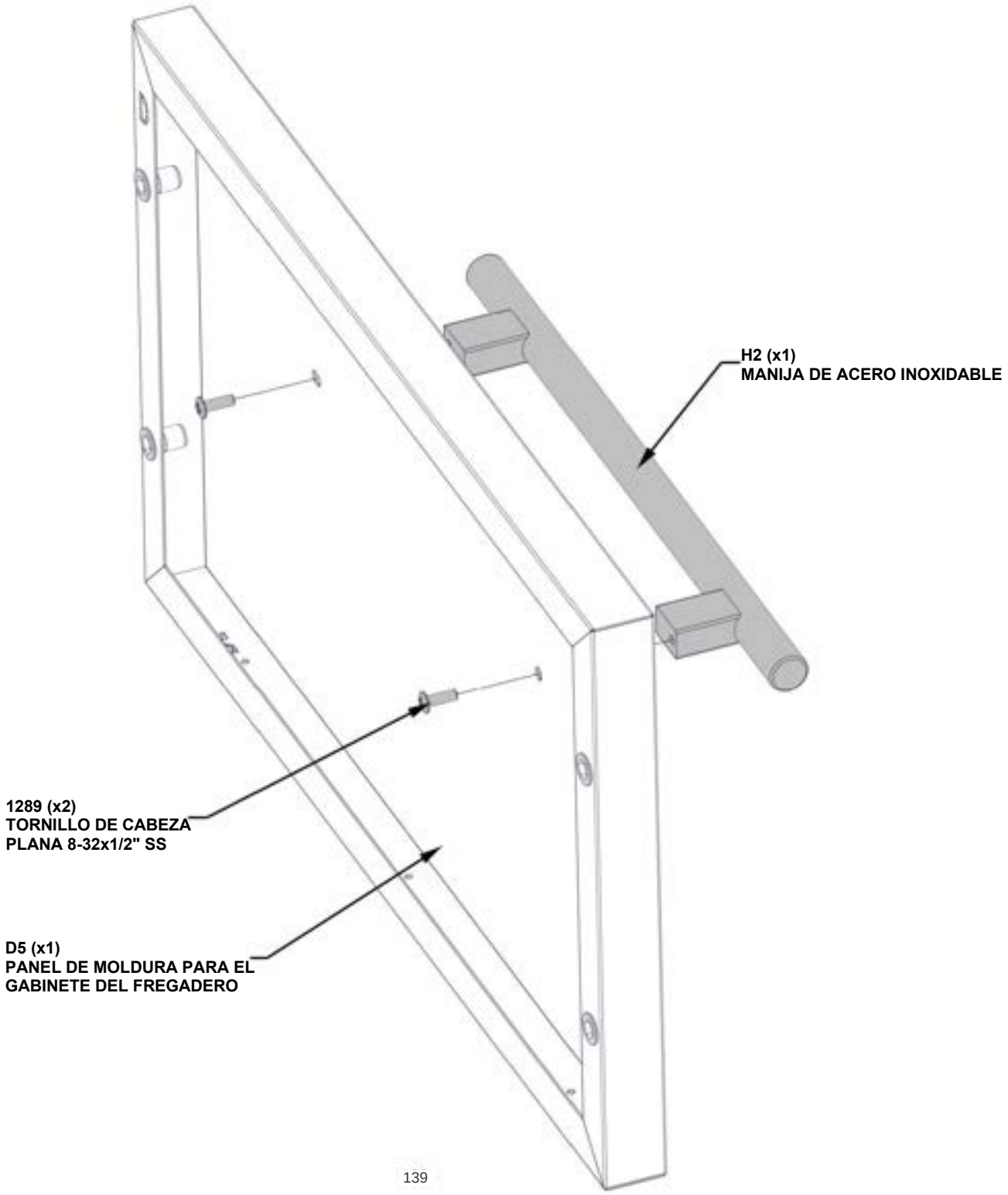

PASO 91: FIJACIÓN DEL PANEL FALSO PARA EL GABINETE DEL FREGADERO

CANTIDAD	N.° de pieza	DESCRIPCIÓN
4	H101202	CONJUNTO DE TORNILLO TORX DE CABEZA PLANA 1/4-20 x 3/4"



MONTAJE DEL PANEL FALSO DEL PASO 90

- **SOLO SE MUESTRAN LOS GABINETES DE COCINA PARA MAYOR DETALLE.**
- **LAS PIEZAS SE FIJAN EN EL INTERIOR DEL GABINETE.**

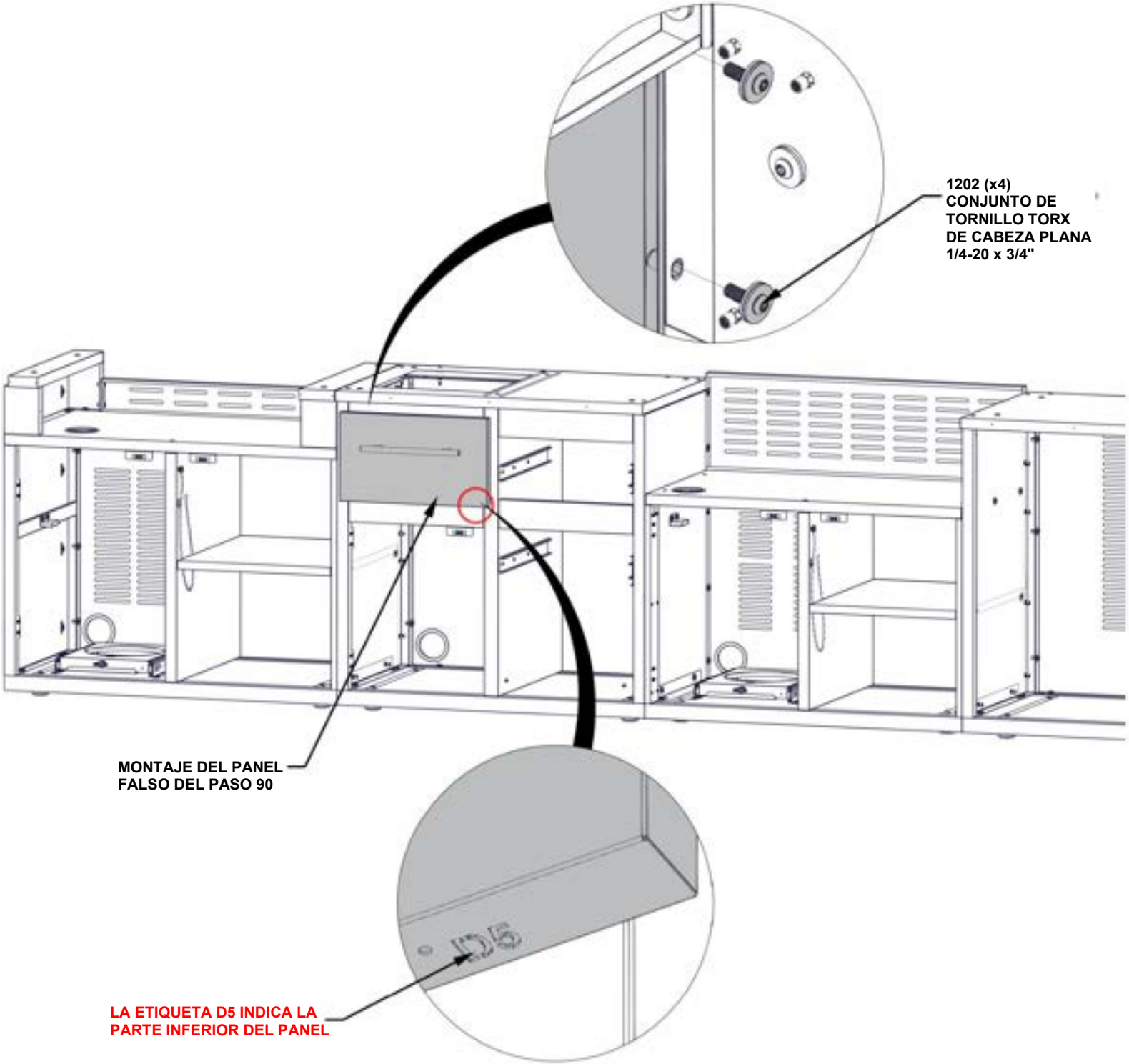

PASO 92A: MONTAJE PREVIO DEL FREGADERO



A16 (x1) MONTAJE DEL FREGADERO - A4M03143
15 1/8" x 15 5/16" x 16 7/8" (384 x 389 x 429)

1. INSTALACIÓN DEL DESAGÜE DEL FREGADERO

- COLOQUE EL DESAGÜE DENTRO DEL CUERPO DEL FREGADERO, COLOCANDO UNA JUNTA DE ESPUMA ENTRE LAS SUPERFICIES.
- FÍJELO EN SU LUGAR USANDO UN JUNTA DE GOMA Y UNA TUERCA DE DRENAJE DESDE EL LADO INFERIOR.

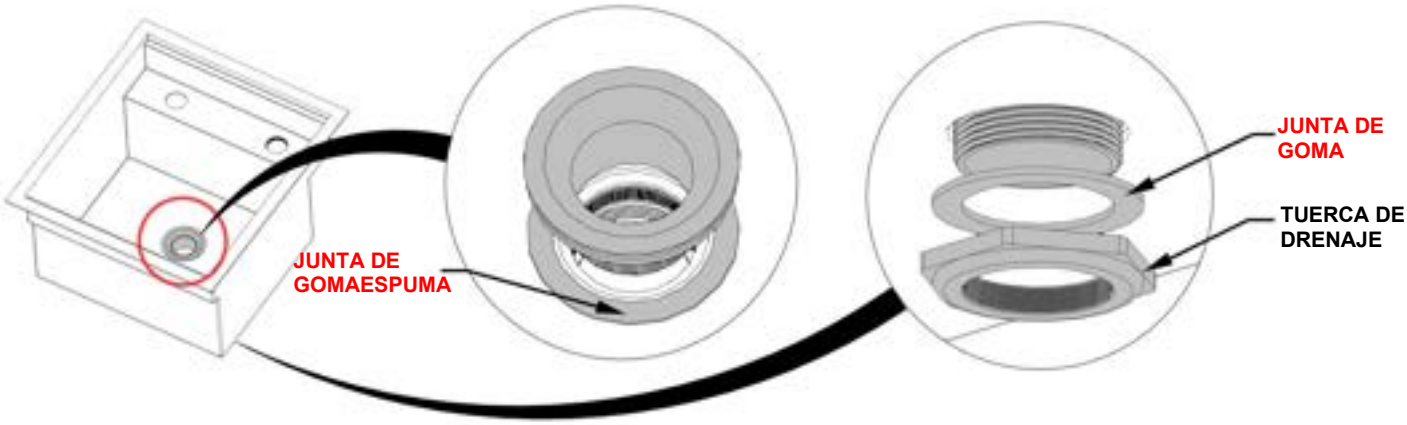

2. INSTALACIÓN DEL GRIFO

- INSTALE EL GRIFO COLOCANDO LA MANIJA Y EL CAÑO EN LAS ABERTURAS DEL FREGADERO Y ASEGURÁNDOLO EN SU LUGAR MEDIANTE UNA TUERCA.
- INSERTE LOS TORNILLOS PARA BLOQUEAR.
- CONECTE LAS LÍNEAS DE GRIFOS DE AGUA ENTRE SÍ.

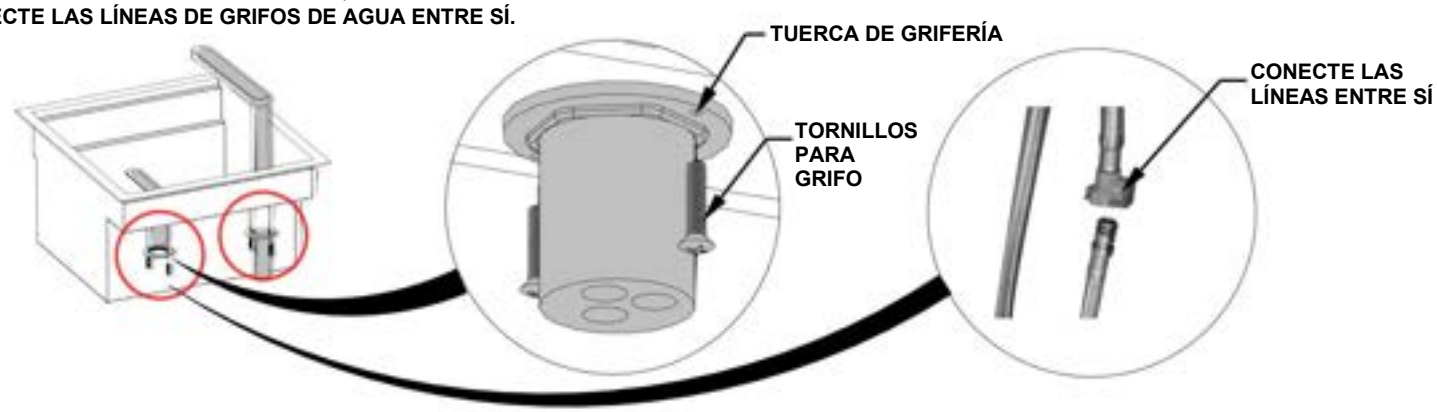

3. INSTALACIÓN DEL ACCESORIO DE DRENAJE

- FIJE EL ACCESORIO DE DRENAJE AL DESAGÜE DEL FREGADERO.

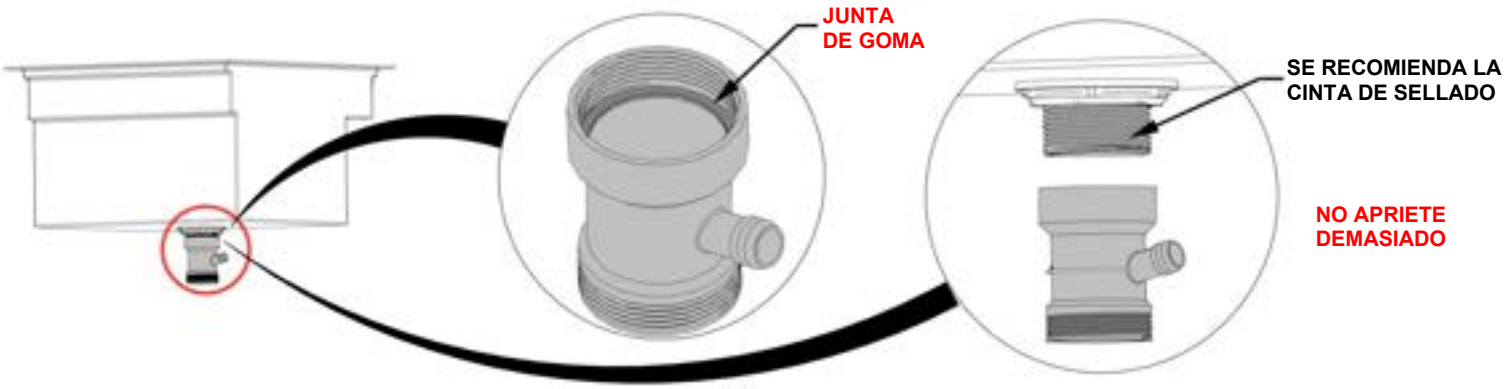

PASO 92B: MONTAJE PREVIO DEL FREGADERO



A16 (x1) MONTAJE DEL FREGADERO - A4M03143
15 1/8" x 15 5/16" x 16 7/8" (384 x 389 x 429)

4. INSTALACIÓN DEL DRENAJE DE DESBORDAMIENTO

- **ASEGÚRESE DE QUE LA JUNTA DE GOMA ESTÉ INSTALADA EN EL DRENAJE DE DESBORDAMIENTO.**
- **INSERTE EL TORNILLO DE DRENAJE PARA MANTENERLO EN SU LUGAR.**

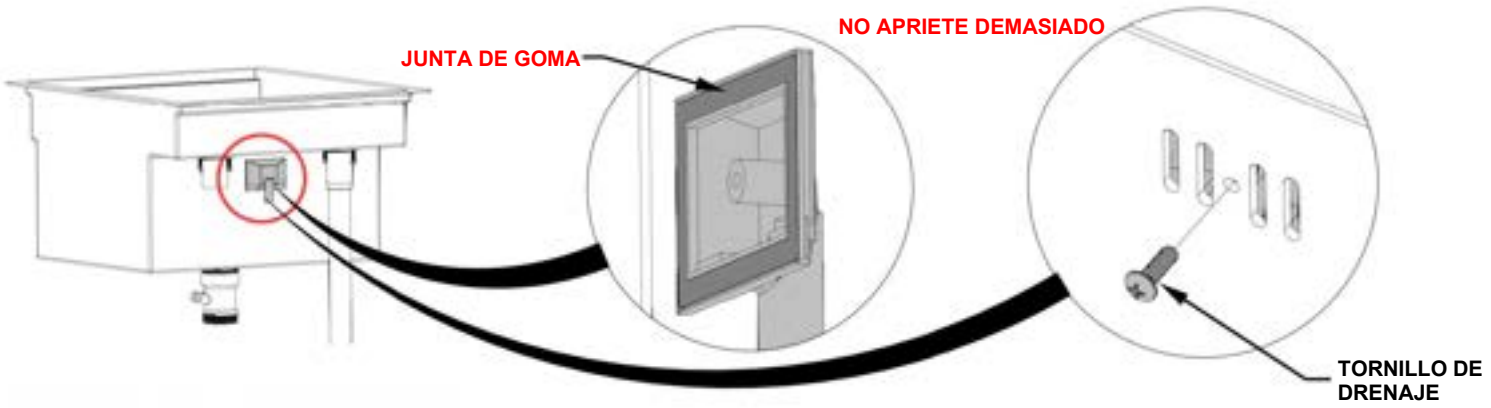

5. INSTALACIÓN DEL DRENAJE DE DESBORDAMIENTO

- **FIJE EL DRENAJE DE DESBORDAMIENTO CONECTANDO CADA EXTREMO COMO SE MUESTRA.**

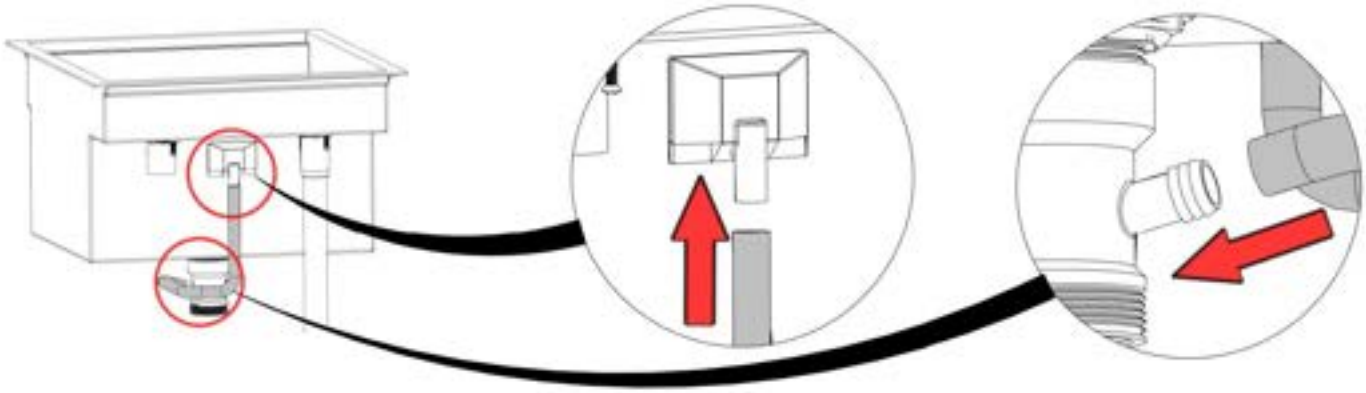

6. INSTALACIÓN DEL DRENAJE PRINCIPAL Y EL SIFÓN

- **FIJE EL SIFÓN Y LA MANGUERA DE DRENAJE CORRUGADA AL ACCESORIO DE DRENAJE.**

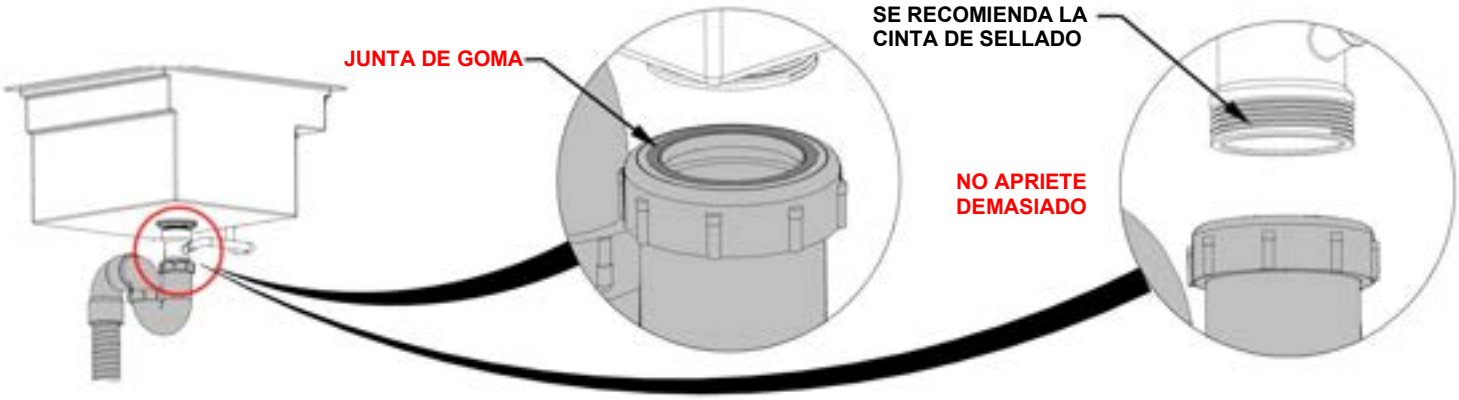

PASO 92C: INSTALACIÓN DEL FREGADERO

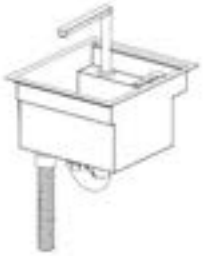

A16 (x1) MONTAJE DEL FREGADERO - A4M03143
15 1/8" x 15 5/16" x 16 7/8" (384 x 389 x 429)



A4M03151 (x1) ADAPTADOR PARA MANGUERA DE JARDÍN

- **SE DEBE UTILIZAR UN FILTRO DE DRENAJE AL DESECHAR ALIMENTOS DENTRO DEL FREGADERO.**
- **NO PERMITA EL INGRESO DE MATERIAL SÓLIDO EN LA PILETA DEL FREGADERO.**

OPCIONES PARA LA CONEXIÓN DEL SUMINISTRO DE ENTRADA DE AGUA:

- **CONEXIÓN DE LA MANGUERA DE JARDÍN POR MEDIO DEL ADAPTADOR PROVISTO**
- **LÍNEA DE SUMINISTRO DE ENTRADA DE AGUA**

OPCIONES PARA DESCARGA DE DRENAJE:

- **CUBO O CONTENEDOR PARA AGUAS GRISES**
- **DRENAJE FRANCÉS O FREGADERO SECO**
- **SISTEMA DE DESAGÜE INTEGRADO**
- **CONSULTE LOS REQUISITOS LOCALES.**

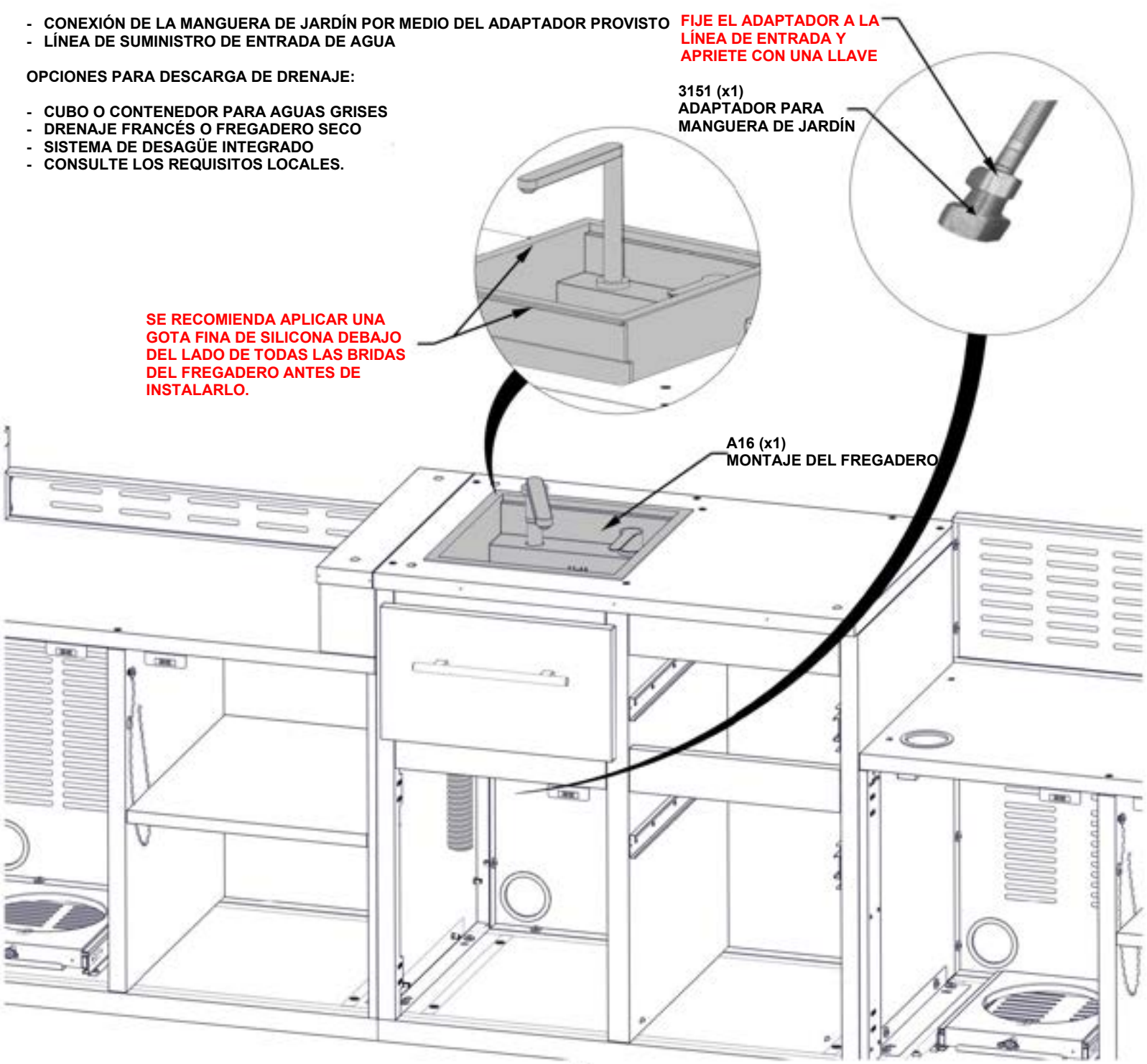

PASO 93A: INSTALACIÓN DEL MÁRMOL EN EL GABINETE DEL REFRIGERADOR

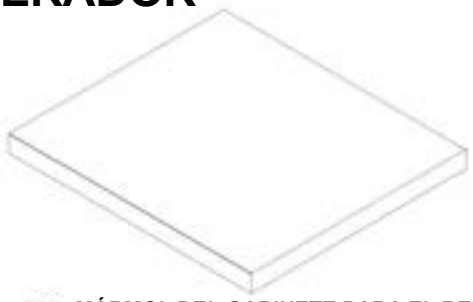

M3 (x1) MÁRMOL DEL GABINETE PARA EL REFRIGERADOR - A4M03602
28 1/8" x 24 15/16" x 1 15/16" (50 x 634 x 715)

- SOLO SE MUESTRAN LOS GABINETES DE COCINA PARA MAYOR DETALLE.
- SE RECOMIENDA QUE AL MENOS DOS PERSONAS COLOQUEN LA ENCIMERA DE MÁRMOL.
- DESLICE EN SU LUGAR HASTA QUE EL MÁRMOL ESTÉ BIEN PEGADO AL POSTE Y LOS LADOS ESTÉN A RAS DEL PANEL.
- AL COLOCAR EL MÁRMOL EN SU LUGAR, ASEGÚRESE DE QUE SUS DEDOS ESTÉN LIBRES Y NO DEBAJO DEL MÁRMOL.

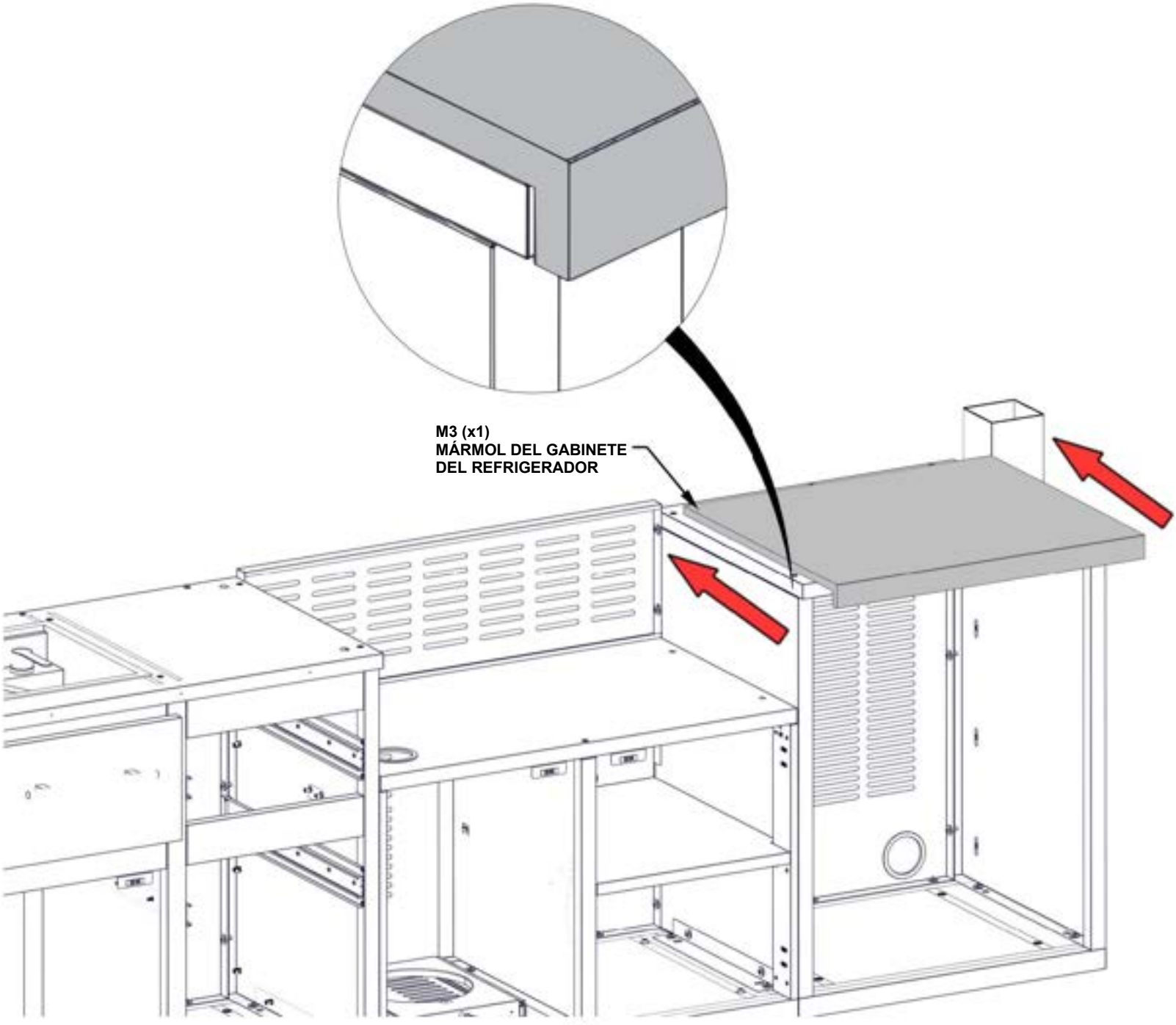

PASO 93B: INSTALACIÓN DEL MÁRMOL EN EL GABINETE DEL REFRIGERADOR

CANTIDAD	N.° de pieza	DESCRIPCIÓN
4	H101292	TORNILLO TORX DE CABEZA PLANA 1/4-20x13/32"
4	H101053	ARANDELA ACERO DE 6x20
4	H101054	ARANDELA SELLADORA

- **SOLO SE MUESTRAN LOS GABINETES DE COCINA PARA MAYOR DETALLE.**
- **ASEGÚRESE DE ESTAR UTILIZANDO LAS PIEZAS DE MONTAJE CORRECTAS PARA ESTE PASO.**
- **UNA VEZ COLOCADO EL MÁRMOL, SE RECOMIENDA CUBRIRLO CON UN TROZO DE CARTÓN O ESPUMA HASTA TERMINAR EL MONTAJE PARA EVITAR DAÑOS.**
- **NO UTILICE LA SUPERFICIE DE MÁRMOL COMO BANCO DE TRABAJO.**

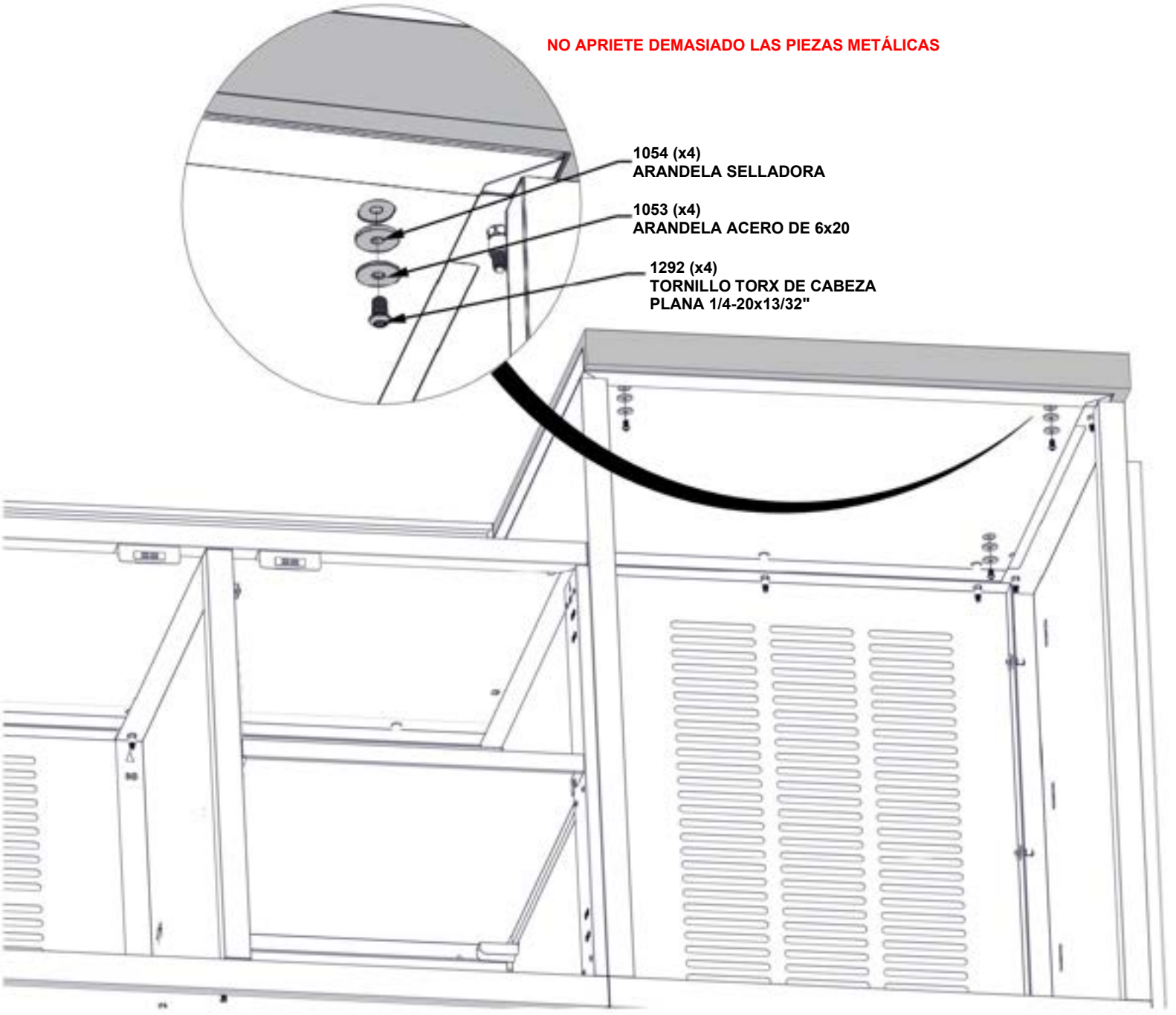

PASO 94A: INSTALACIÓN DEL MÁRMOL PARA EL GABINETE DEL FREGADERO

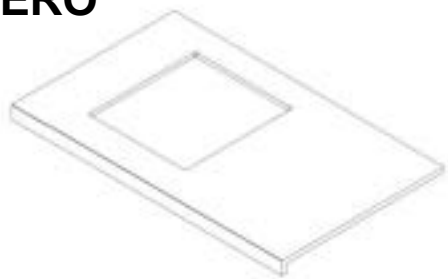

M2 (x1) MÁRMOL PARA EL GABINETE DEL FREGADERO - A4M03568
41 1/2" x 24 15/16" x 1 15/16" (49 x 633 x 1054)

- SOLO SE MUESTRAN LOS GABINETES DE COCINA PARA MAYOR DETALLE.
- SE RECOMIENDA QUE AL MENOS DOS PERSONAS COLOQUEN LA ENCIMERA DE MÁRMOL.
- DESLICE EN SU LUGAR HASTA QUE EL MÁRMOL ESTÉ BIEN PEGADO AL POSTE Y LOS LADOS ESTÉN A RAS DEL PANEL.
- AL COLOCAR EL MÁRMOL EN SU LUGAR, ASEGÚRESE DE QUE SUS DEDOS ESTÉN LIBRES Y NO DEBAJO DEL MÁRMOL.

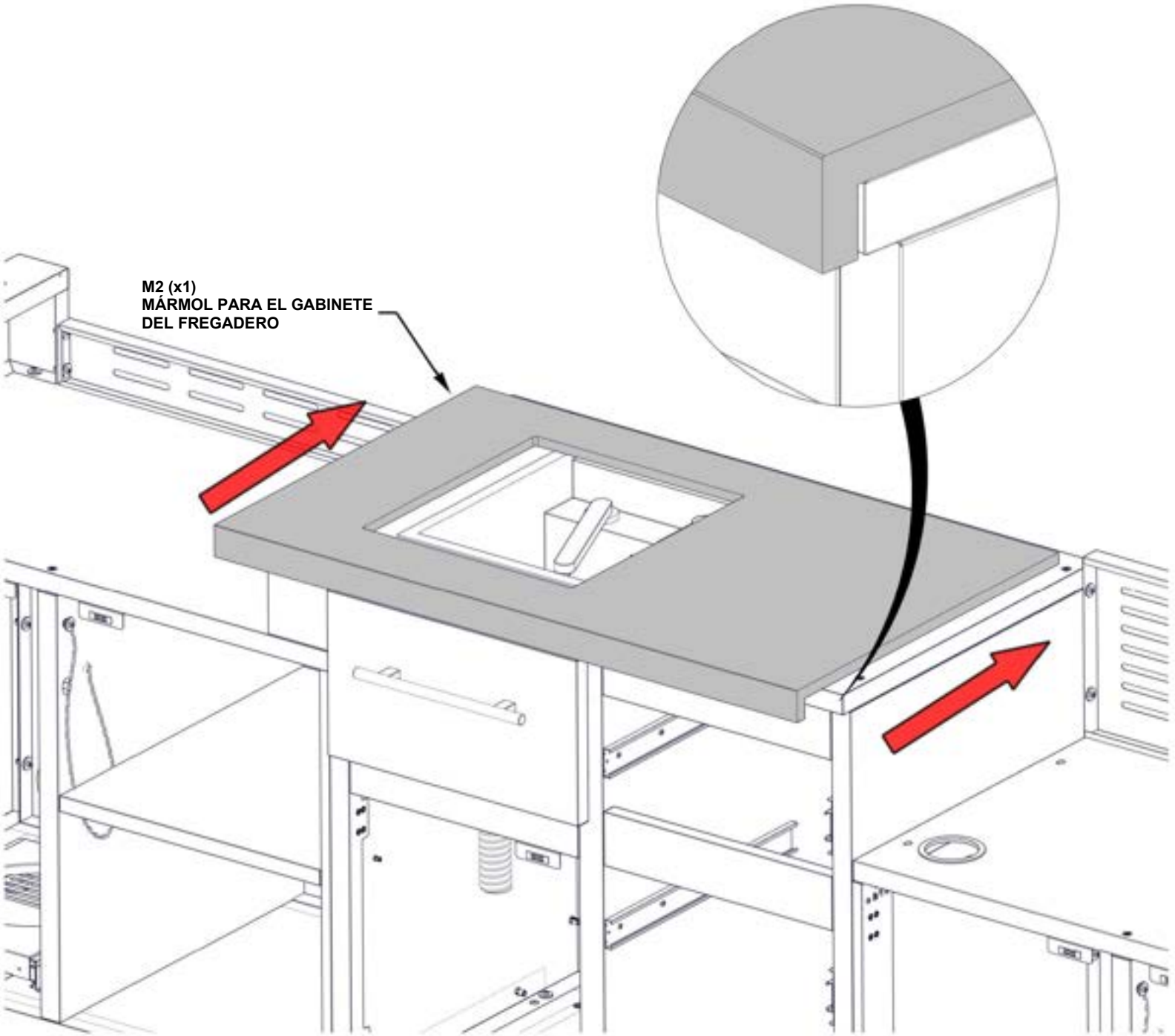

PASO 94B: INSTALACIÓN DEL MÁRMOL PARA EL GABINETE DEL FREGADERO

CANTIDAD	N.° de pieza	DESCRIPCIÓN
4	H101292	TORNILLO TORX DE CABEZA PLANA 1/4-20x13/32"
4	H101053	ARANDELA ACERO DE 6x20
4	H101054	ARANDELA SELLADORA

- **SOLO SE MUESTRAN LOS GABINETES DE COCINA PARA MAYOR DETALLE.**
- **ASEGÚRESE DE ESTAR UTILIZANDO LAS PIEZAS DE MONTAJE CORRECTAS PARA ESTE PASO.**
- **UNA VEZ COLOCADO EL MÁRMOL, SE RECOMIENDA CUBRIRLO CON UN TROZO DE CARTÓN O ESPUMA HASTA TERMINAR EL MONTAJE PARA EVITAR DAÑOS.**
- **NO UTILICE LA SUPERFICIE DE MÁRMOL COMO BANCO DE TRABAJO.**

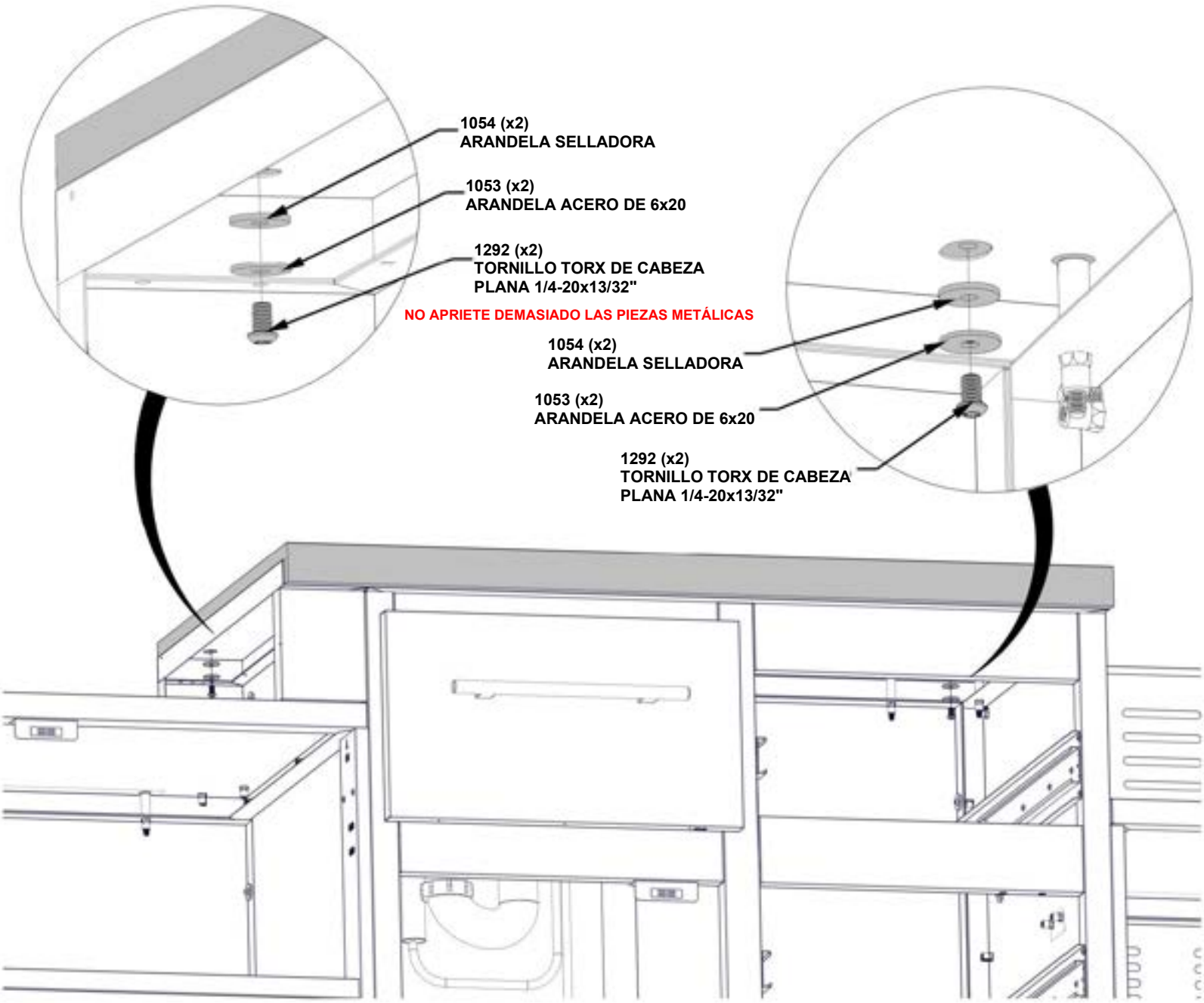

PASO 95: INSTALACIÓN DEL MÁRMOL PARA EL GABINETE DEL FREGADERO

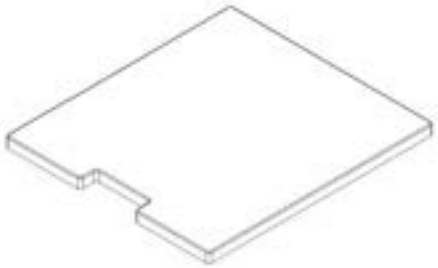

M5 (x1) **TAPA DE FREGADERO DE MÁRMOL - A4M03147**
11/16" x 14 3/4" x 16 5/16" (18 x 375 x 415)

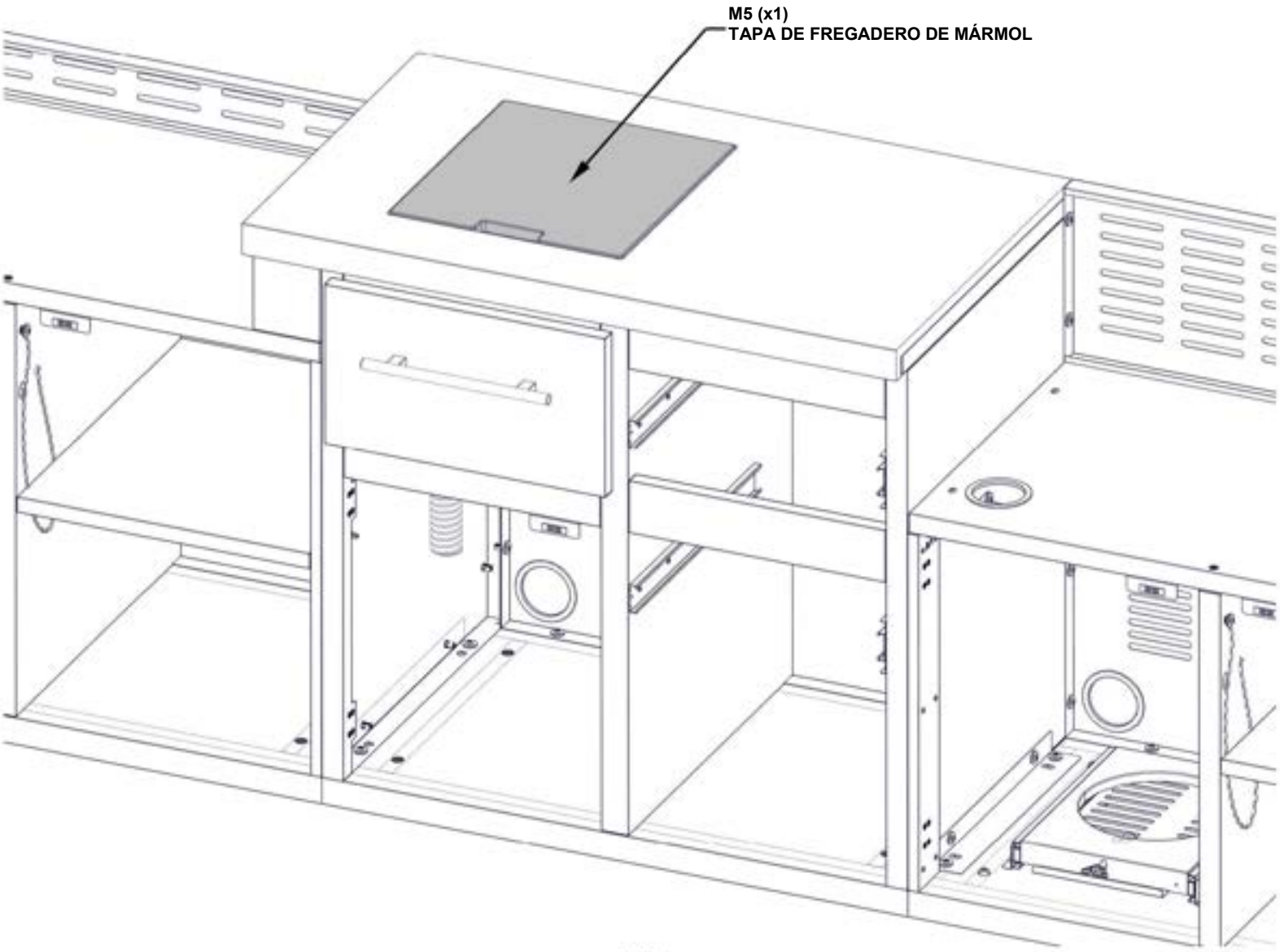

PASO 96A: INSTALACIÓN DEL MÁRBOL PARA EL GABINETE DEL HORNO DE PIZZA



M1 (x1) MÁRMOL PARA EL GABINETE DEL HORNO DE PIZZA -A4M03553
24 13/16"x4 5/16"x1 15/16" (50x109x630)

- SOLO SE MUESTRAN LOS GABINETES DE COCINA PARA MAYOR DETALLE.
- SE RECOMIENDA QUE AL MENOS DOS PERSONAS COLOQUEN LA ENCIMERA DE MÁRMOL.
- DESLICE EN SU LUGAR HASTA QUE EL MÁRMOL ESTÉ BIEN PEGADO AL POSTE Y LOS LADOS ESTÉN A RAS DEL PANEL.
- AL COLOCAR EL MÁRMOL EN SU LUGAR, ASEGÚRESE DE QUE SUS DEDOS ESTÉN LIBRES Y NO DEBAJO DEL MÁRMOL.

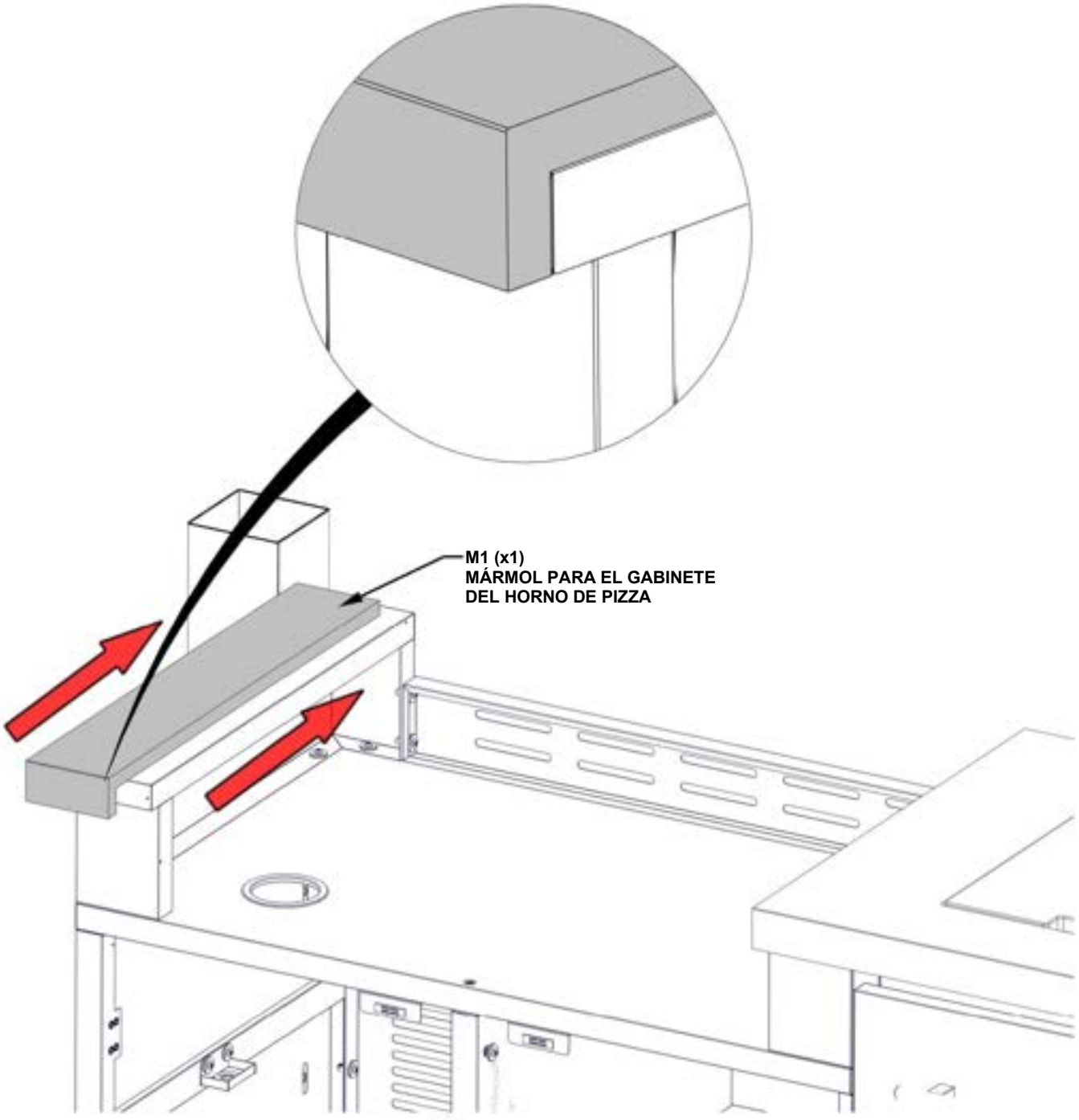

PASO 96B: INSTALACIÓN DE MÁRMOL EN EL GABINETE DEL FREGADERO

CANTIDAD	N.° de pieza	DESCRIPCIÓN
2	H101292	TORNILLO TORX DE CABEZA PLANA 1/4-20x13/32"
2	H101053	ARANDELA ACERO DE 6x20
2	H101054	ARANDELA SELLADORA

- **SOLO SE MUESTRAN LOS GABINETES DE COCINA PARA MAYOR DETALLE.**
- **ASEGÚRESE DE ESTAR UTILIZANDO LAS PIEZAS DE MONTAJE CORRECTAS PARA ESTE PASO.**
- **UNA VEZ COLOCADO EL MÁRMOL, SE RECOMIENDA CUBRIRLO CON UN TROZO DE CARTÓN O ESPUMA HASTA TERMINAR EL MONTAJE PARA EVITAR DAÑOS.**
- **NO UTILICE LA SUPERFICIE DE MÁRMOL COMO BANCO DE TRABAJO.**

NO APRIETE DEMASIADO LAS PIEZAS METÁLICAS

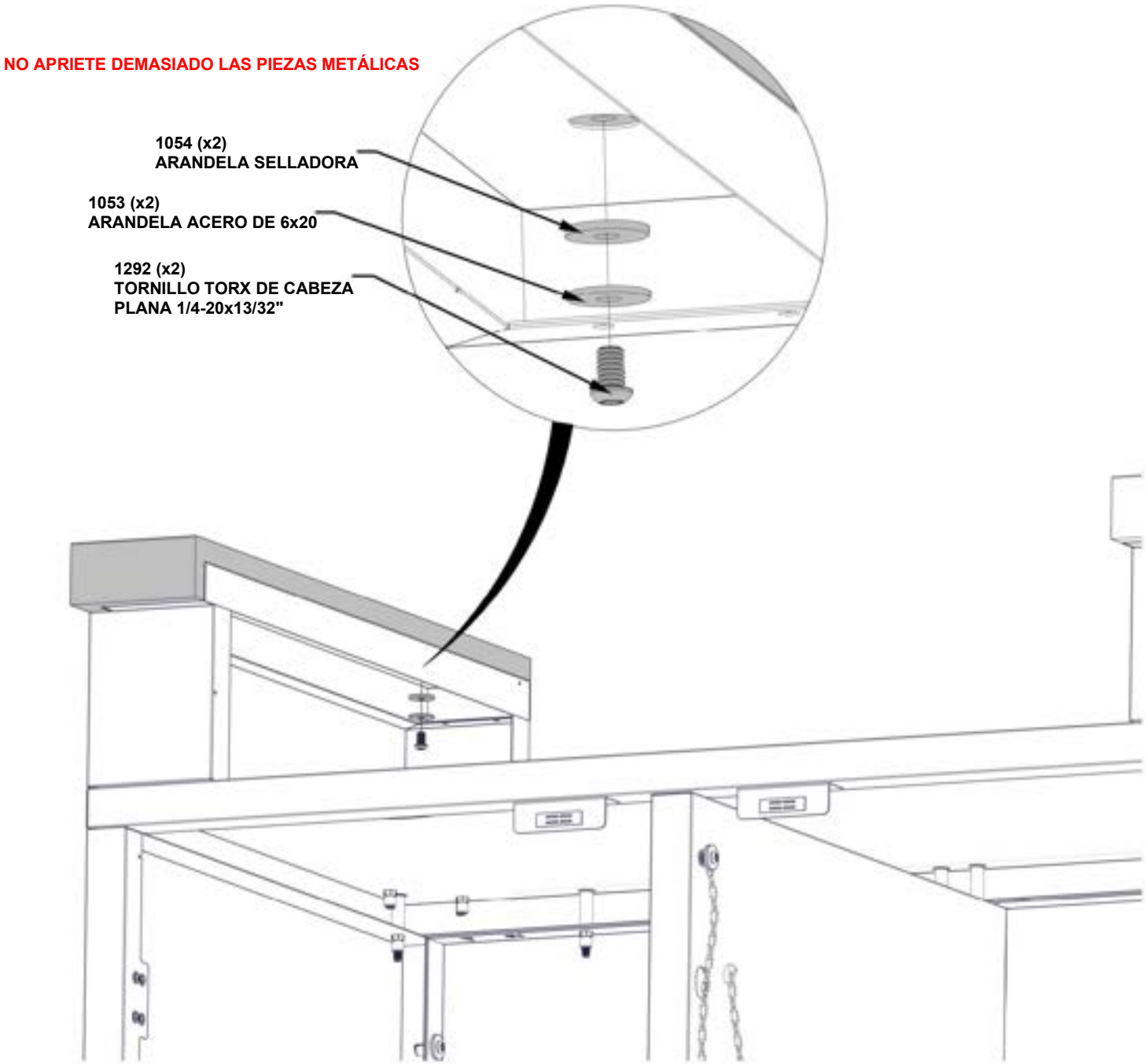

PASO 97A: MONTAJE DEL CUBO DE BASURA DE LA COCINA

CANTIDAD	N.° de pieza	DESCRIPCIÓN
6	H101289	TORNILLO DE CABEZA PLANA 8-32x1/2" SS



H3 (x1) **MONTAJE DE SOPORTE PARA BOTE DE BASURA - A4M03610**
18 1/16" x 15 13/16" (35 x 401,60 x 458)



A11 (x2) **PANEL TRIANGULAR - A4M03086**
13/16"x13 3/4"x13 3/4" (20x350x350)

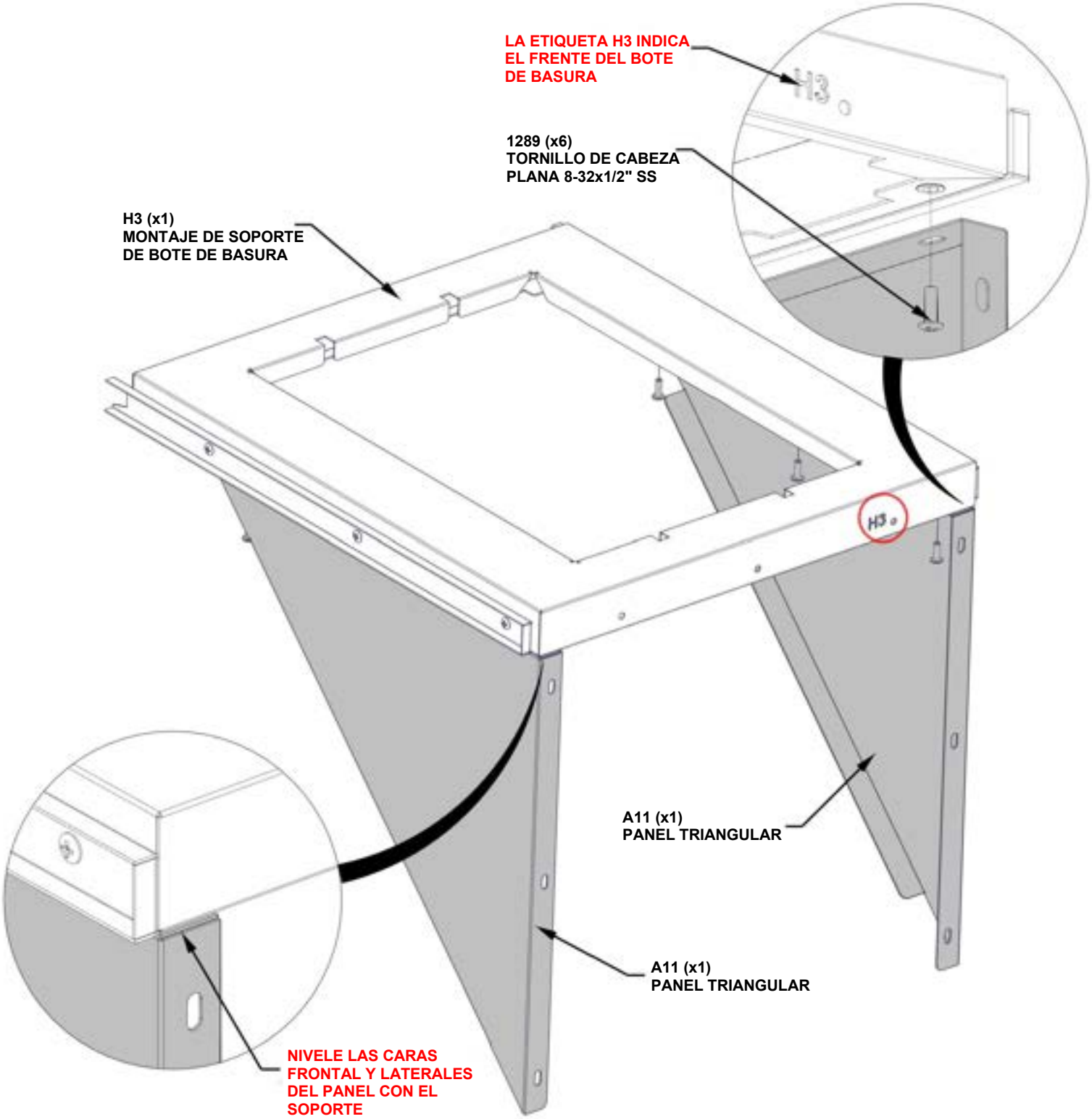

PASO 97B: MONTAJE DEL CUBO DE BASURA DE LA COCINA

CANTIDAD	N.° de pieza	DESCRIPCIÓN
9	H101289	TORNILLO DE CABEZA PLANA 8-32x1/2" SS



D9 MONTAJE DE PANEL PARA EL BOTE DE BASURA - A4M03608
(x1) 22 1/4"x17 3/4"x15/16" (24.00x451.00x565.00)

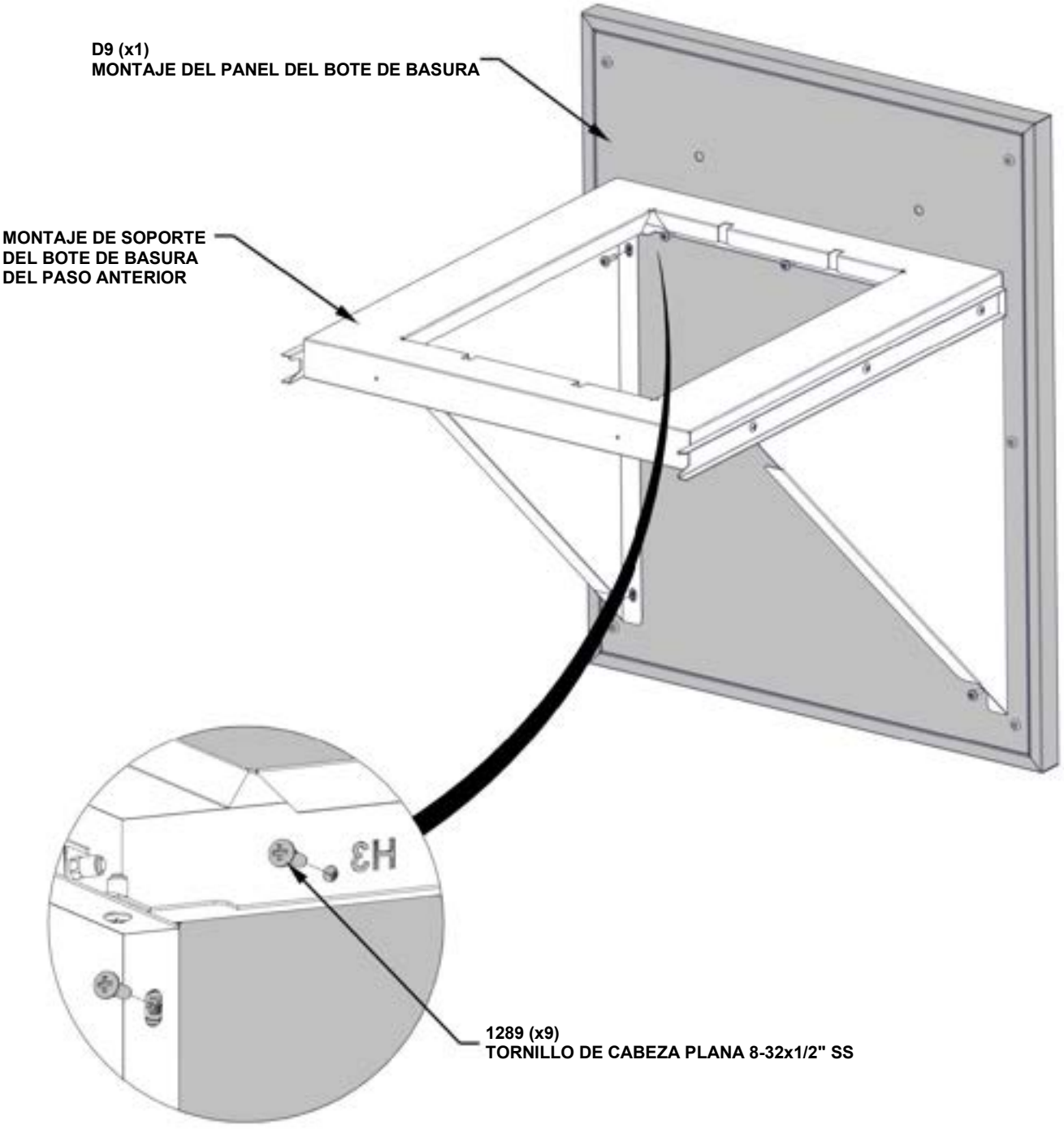

PASO 97C: MONTAJE DEL CUBO DE BASURA DE LA COCINA

CANTIDAD	N.° de pieza	DESCRIPCIÓN
2	H101307	PERNO DE HOMBRO 8-32x30mm SS



H2 (x1) MANIJA DE ACERO INOXIDABLE - A4M03024
5/8" x 1 9/16" x 11 13/16" (16 x 40 x 300)

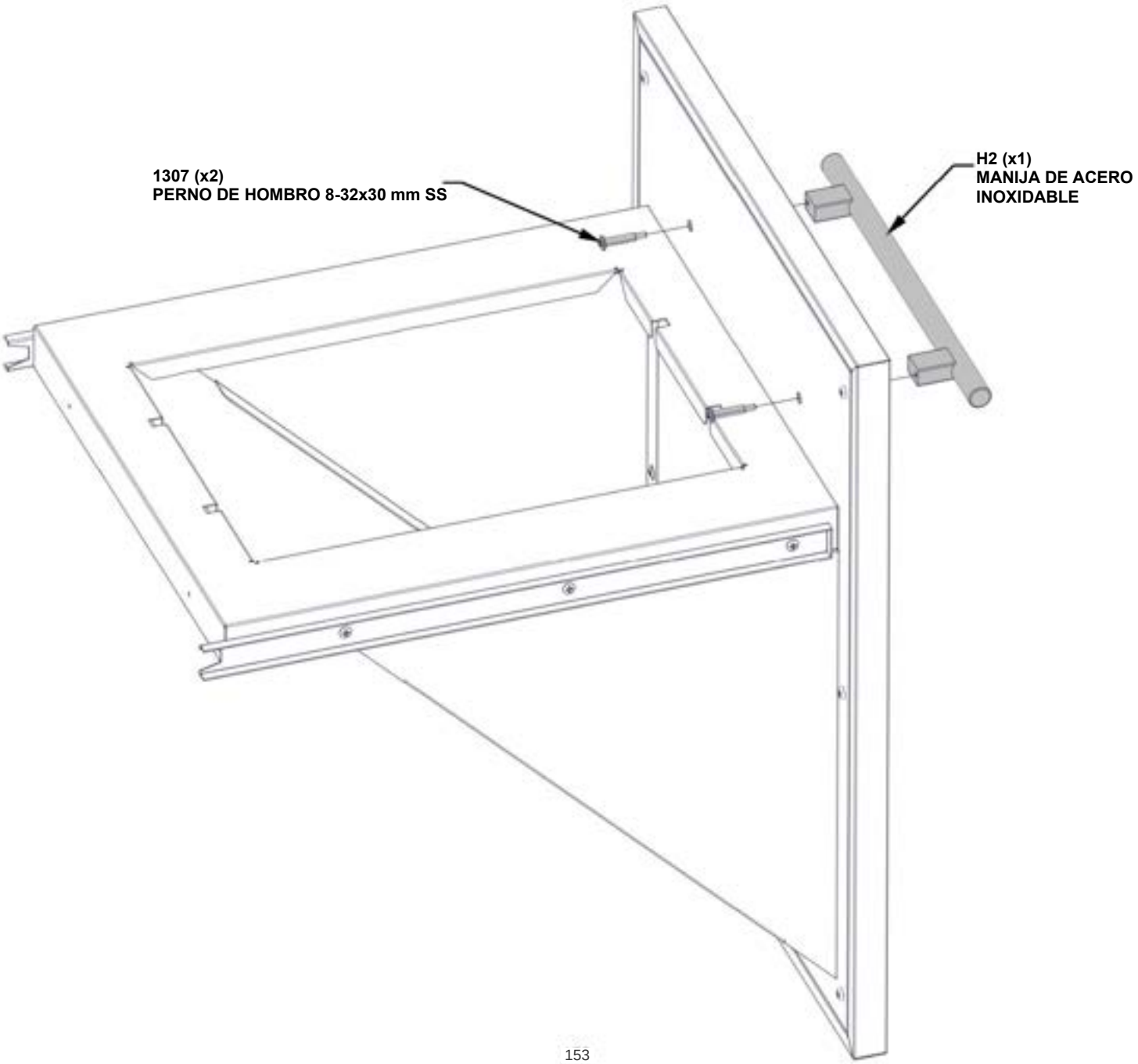

PASO 98: INSTALACIÓN DEL BOTE DE BASURA EN LA COCINA



CONJUNTO DEL BOTE DE BASURA DEL PASO 97

- **SOLO SE MUESTRAN LOS GABINETES DE COCINA PARA MAYOR DETALLE.**
- **FIJE EL MONTAJE DEL CUBO DE BASURA ALINEANDO ENTRE SÍ AMBOS EXTREMOS DE LAS GUÍAS PARA CAJONES MONTADAS EN FÁBRICA.**
- **PRESIÓNELAS JUNTAS HASTA QUE LAS CORREDERAS DEL CAJÓN SE CONECTEN.**

MONTAJE DEL BOTE DE BASURA

ALINEE LAS CORREDERAS DEL CAJÓN EN AMBOS LADOS DEL SOPORTE DEL CUBO DE BASURA.

DESLICE EL RODAMIENTO INTERIOR DEL CAJÓN HACIA FUERA ANTES DE COLOCAR LAS CORREDERAS.

PASO 99A: MONTAJE DE CAJONES EN LA COCINA

CANTIDAD	N.° de pieza	DESCRIPCIÓN
9	H101289	TORNILLO DE CABEZA PLANA 8-32x1/2" SS



D4 (x1) MONTAJE DE CUERPO DEL CAJÓN PARA EL GABINETE DEL FREGADERO - A4M03571
22 1/4"x16 1/16"x6 7/16" (164.2x408.4x565.4)



D3 (x1) MONTAJE DE PANEL DE CAJÓN PARA EL GABINETE DEL FREGADERO - A4M03569
17 3/4" x 10 1/4" x 15/16" (24 x 260 x 451)

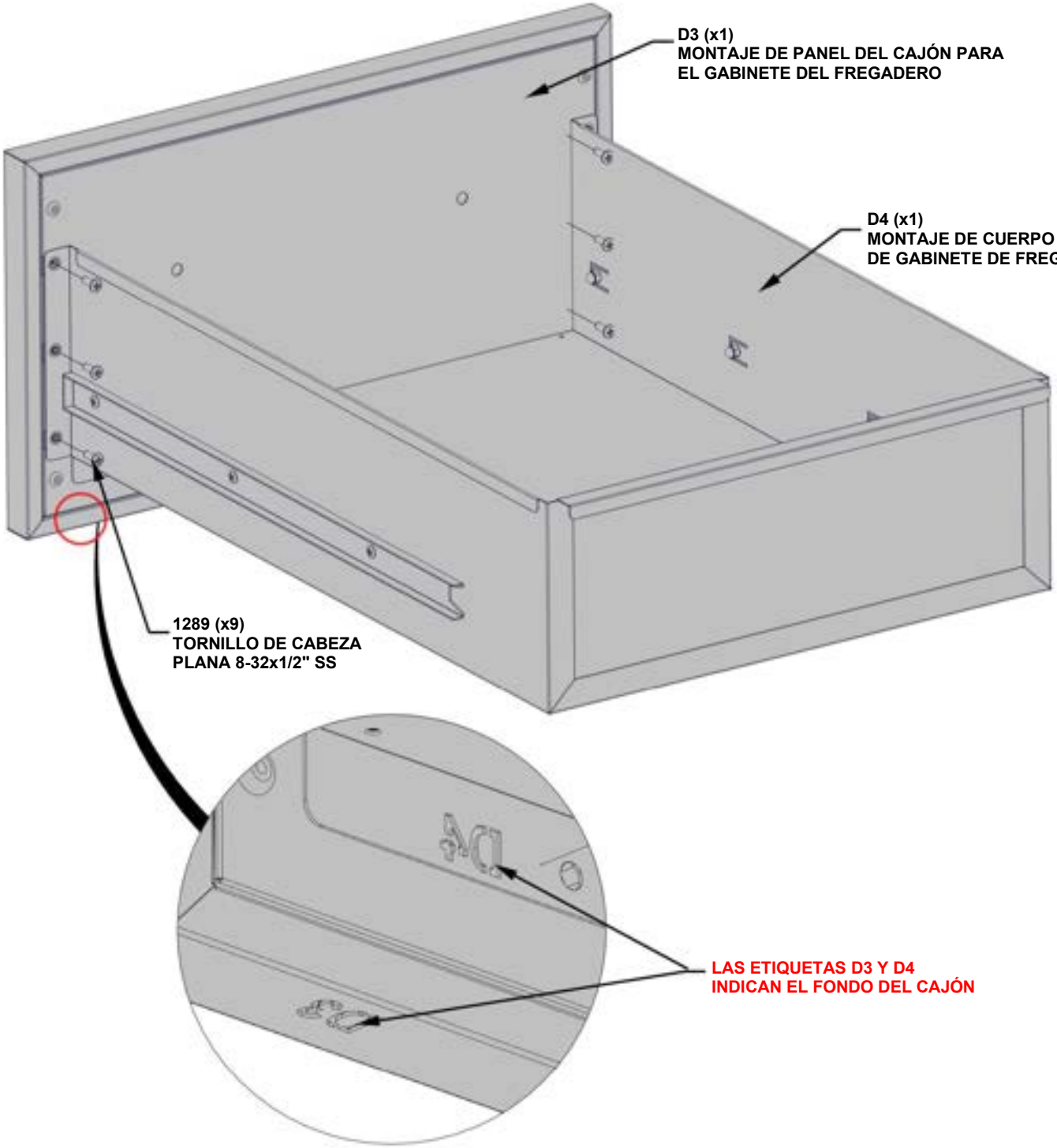

PASO 99B: MONTAJE DE CAJONES EN LA COCINA

CANTIDAD	N.° de pieza	DESCRIPCIÓN
2	H101307	PERNO DE HOMBRO 8-32x30mm SS



H2 (x1) MANIJA DE ACERO INOXIDABLE · A4M03024
5/8" x 1 9/16" x 11 13/16" (16 x 40 x 300)

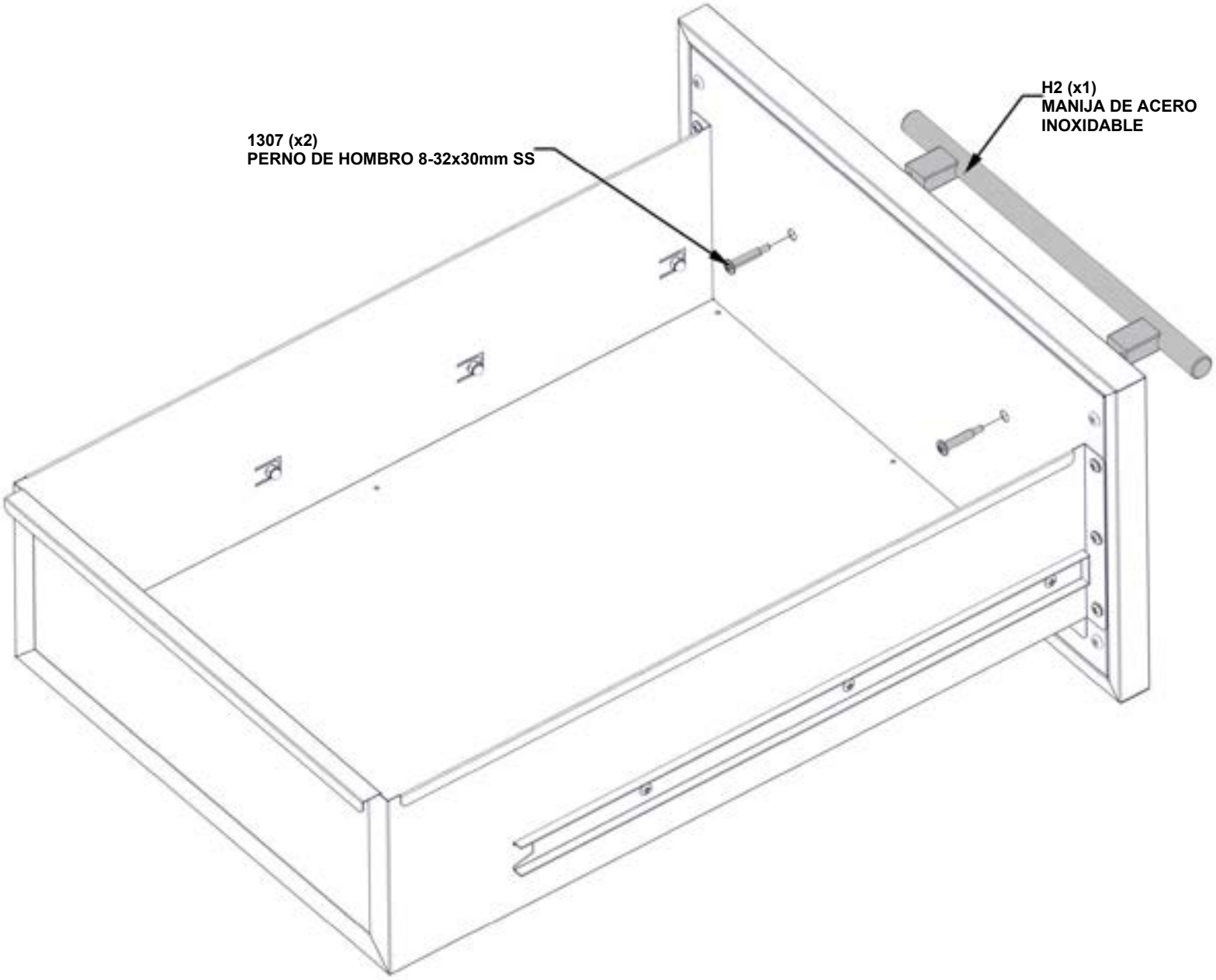

PASO 100: INSTALACIÓN DEL CAJÓN DE LA COCINA



MONTAJE DE CAJÓN DEL PASO 99

- **SOLO SE MUESTRAN LOS GABINETES DE COCINA PARA MAYOR DETALLE.**
- **FIJE EL MONTAJE DEL CAJÓN ALINEANDO ENTRE SÍ AMBOS EXTREMOS DE LAS GUÍAS PARA CAJONES MONTADAS EN FÁBRICA.**
- **PRESIÓNELAS JUNTAS HASTA QUE LAS CORREDERAS DEL CAJÓN SE CONECTEN.**

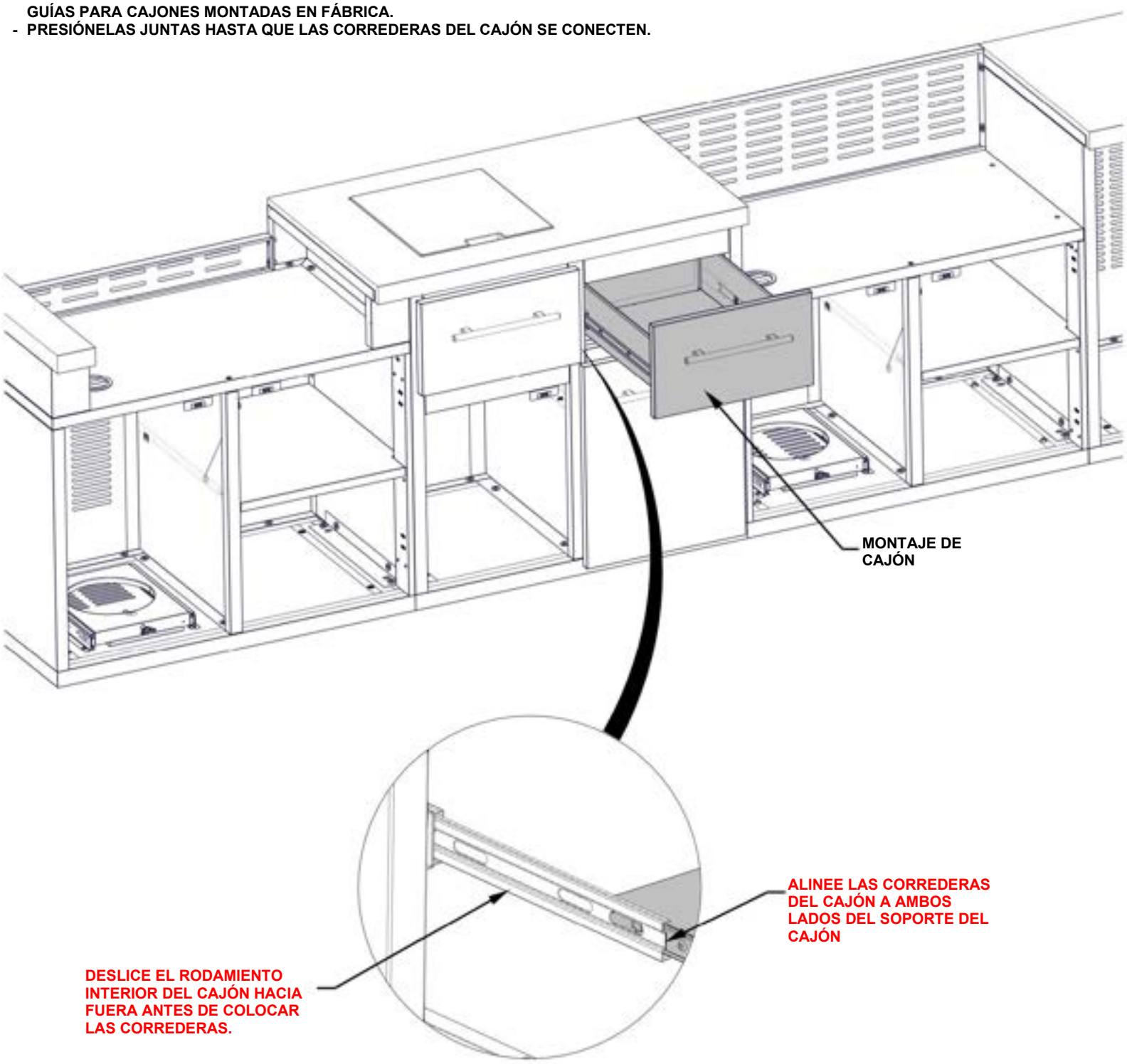

PASO 101A: MONTAJE DE LA PUERTA

CANTIDAD	N.° de pieza	DESCRIPCIÓN
20	H101185	TORNILLO PHILLIPS CABEZA PLANA DE 8-32x.5



D1 (x1) **MONTAJE DE PUERTA L PARA EL GABINETE DEL HORNO DE PIZZA - A4M03546**
28 7/16"x19 5/8"x15/16" (24x498x722.5)



D2 (x1) **MONTAJE DE PUERTA R PARA EL GABINETE DEL HORNO DE PIZZA - A4M03555**
28 7/16"x19 5/8"x15/16" (24x498x722.5)



D6 (x1) **MONTAJE DE PUERTA L PARA EL GABINETE DE FREGADERO - A4M03577**
22 1/4" x 17 13/16" x 15/16" (24.00 x 452.00 x 565.00)



D7 (x1) **MONTAJE DE PUERTA L PARA EL GABINETE DE PARRILLA - A4M03587**
24 13/16" x 19 1/16" x 15/16" (24.00 x 484.15 x 630.00)



D8 (x1) **MONTAJE DE LA PUERTA R DEL GABINETE PARA PARRILLA - A4M03590**
24 13/16" x 19 1/16" x 15/16" (24.00 x 484.15 x 630.00)



A4M03025 (x10) BISAGRA DE SUPERPOSICIÓN COMPLETA

NO APRIETE DEMASIADO LAS PIEZAS METÁLICAS

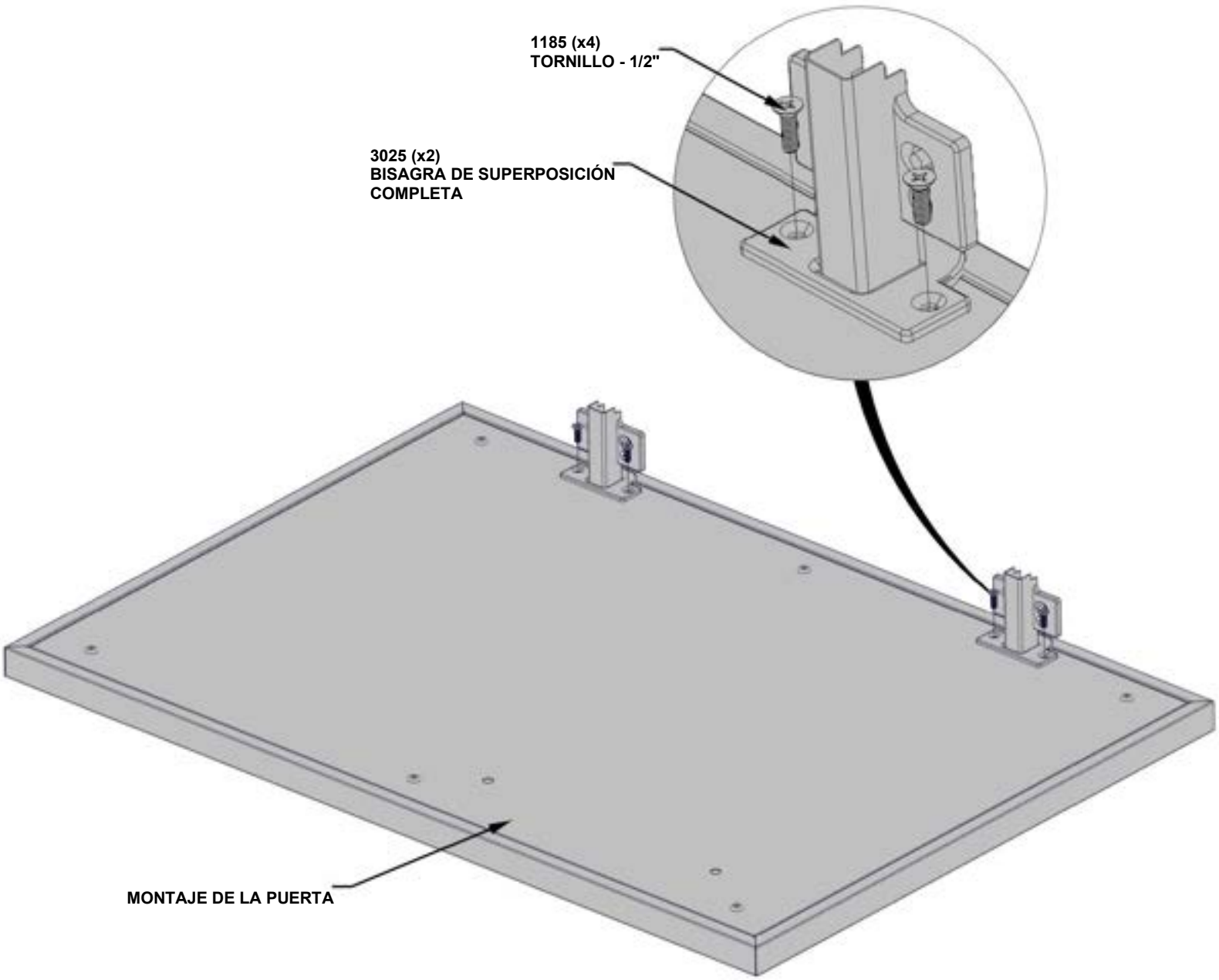

PASO 101B: MONTAJE DE LA PUERTA

CANTIDAD	N.° de pieza	DESCRIPCIÓN
10	H101307	PERNO DE HOMBRO 8-32x30mm SS



H2 (x5) **MANIJA DE ACERO INOXIDABLE -A4M03024**
5/8" x 1 9/16" x 11 13/16" (16 x 40 x 300)

- INSTALE LAS MANIJAS DE LOS GABINETES EN LAS CINCO PUERTAS DEL PASO ANTERIOR.

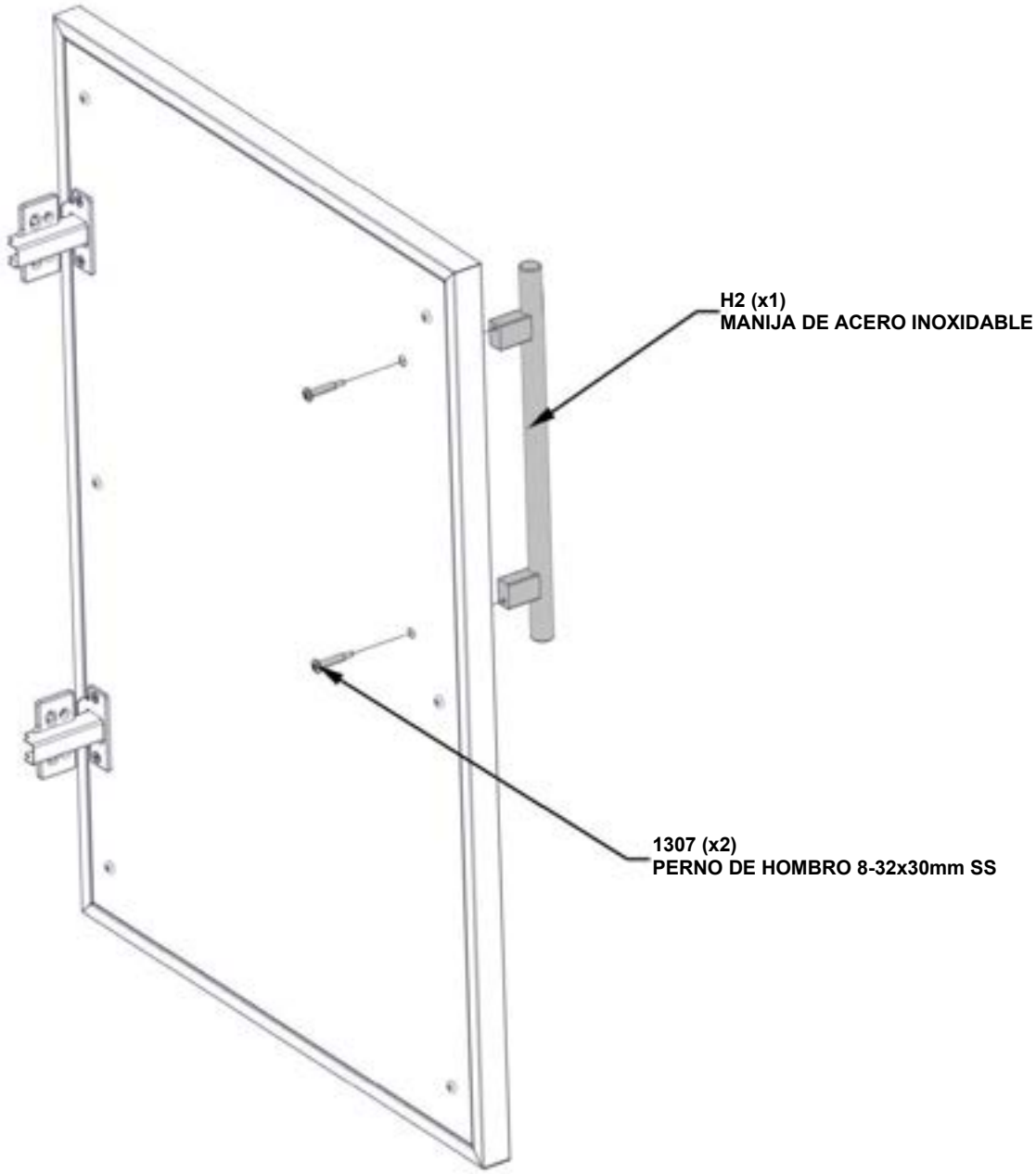

PASO 102: FIJACIÓN DE LA PUERTA DEL GABINETE



CANTIDAD	N.° de pieza	DESCRIPCIÓN
8	H101185	TORNILLO PHILLIPS CABEZA PLANA DE 8-32x.5

D1 (x1) **MONTAJE DE PUERTA L PARA EL GABINETE DEL HORNO DE PIZZA - A4M03546**
28 7/16"x19 5/8"x15/16" (24x498x722.5)

- **SOLO SE MUESTRAN LOS GABINETES DE COCINA PARA MAYOR DETALLE.**
- **PARA ESTE PASO ES ÚTIL TENER UNA PERSONA ADICIONAL QUE AYUDE A MANTENER LA PUERTA EN SU LUGAR.**
- **CON LAS BISAGRAS DEL GABINETE FIJAS A LA PUERTA, ALINEE LOS ORIFICIOS DEL SOPORTE DE LAS BISAGRAS CON LOS INSERTOS ROSCADOS EN EL LADO DEL PANEL DEL GABINETE.**

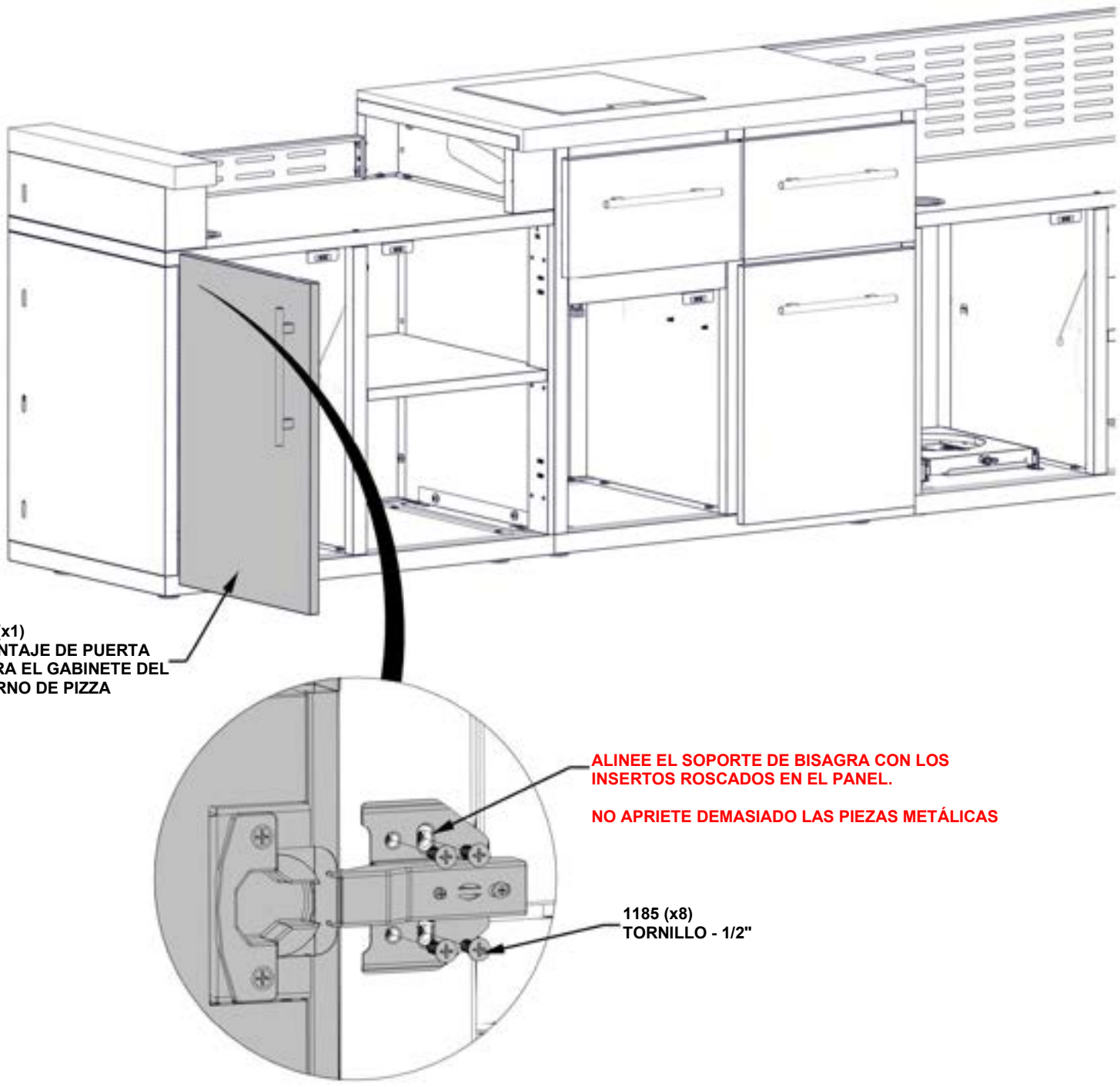

PASO 103: FIJACIÓN DE LA PUERTA DEL GABINETE



CANTIDAD	N.° de pieza	DESCRIPCIÓN
8	H101185	TORNILLO PHILLIPS CABEZA PLANA DE 8-32x.5

D2 (x1) MONTAJE DE PUERTA R PARA EL GABINETE DEL HORNO DE PIZZA - A4M03555
28 7/16"x19 5/8"x15/16" (24x498x722.5)

- **SOLO SE MUESTRAN LOS GABINETES DE COCINA PARA MAYOR DETALLE.**
- **PARA ESTE PASO ES ÚTIL TENER UNA PERSONA ADICIONAL QUE AYUDE A MANTENER LA PUERTA EN SU LUGAR.**
- **CON LAS BISAGRAS DEL GABINETE FIJAS A LA PUERTA, ALINEE LOS ORIFICIOS DEL SOPORTE DE LAS BISAGRAS CON LOS INSERTOS ROSCADOS EN EL LADO DEL PANEL DEL GABINETE.**

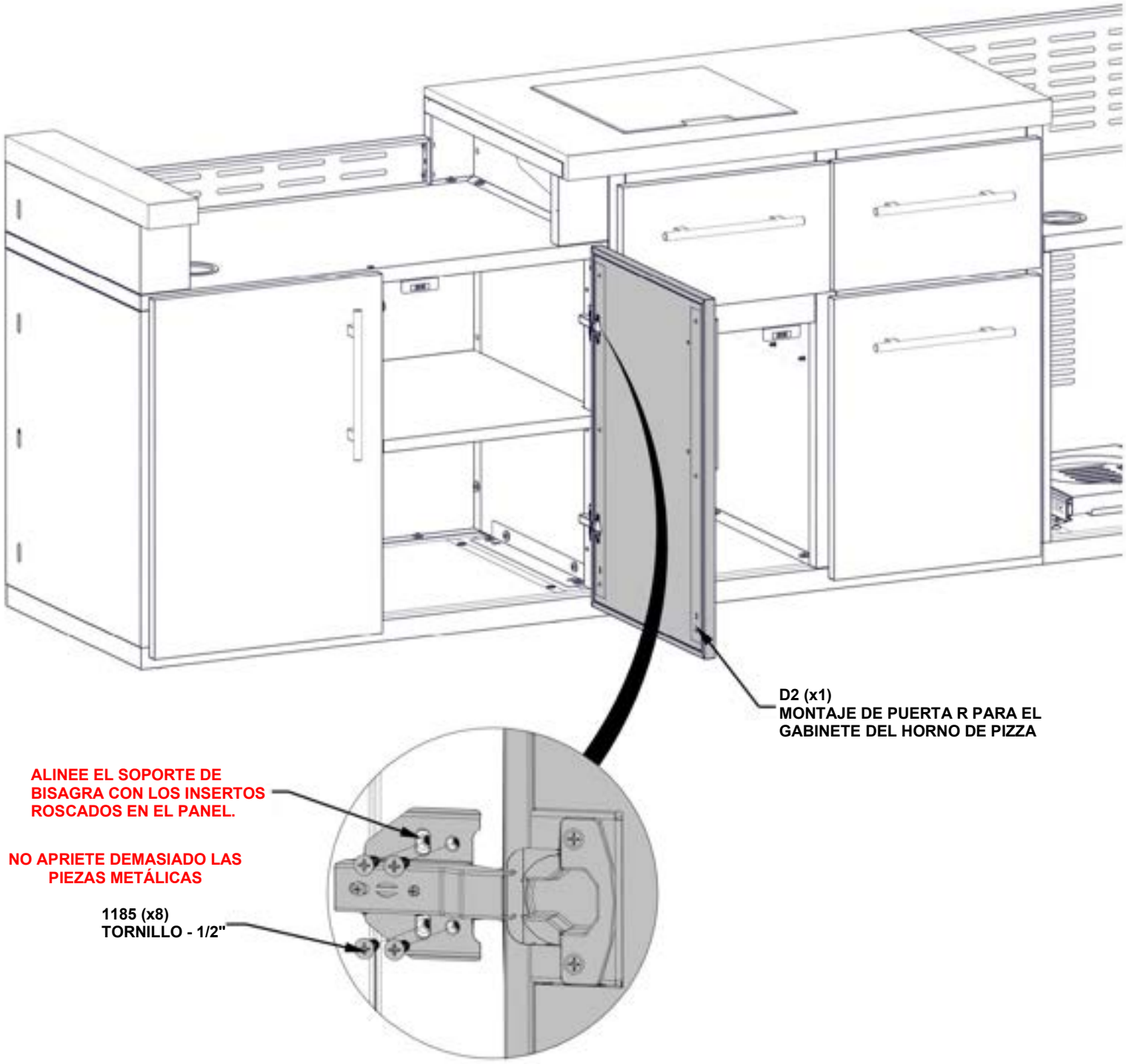

PASO 104: FIJACIÓN DE LA PUERTA DEL GABINETE

CANTIDAD	N.° de pieza	DESCRIPCIÓN
8	H101185	TORNILLO PHILLIPS CABEZA PLANA DE 8-32x.5



D6 (x1) **MONTAJE DE PUERTA L PARA EL GABINETE DE FREGADERO • A4M03577**
22 1/4" x 17 13/16" x 15/16" (24.00 x 452.00 x 565.00)

- **SOLO SE MUESTRAN LOS GABINETES DE COCINA PARA MAYOR DETALLE.**
- **PARA ESTE PASO ES ÚTIL TENER UNA PERSONA ADICIONAL QUE AYUDE A MANTENER LA PUERTA EN SU LUGAR.**
- **CON LAS BISAGRAS DEL GABINETE FIJAS A LA PUERTA, ALINEE LOS ORIFICIOS DEL SOPORTE DE LAS BISAGRAS CON LOS INSERTOS ROSCADOS EN EL LADO DEL PANEL DEL GABINETE.**

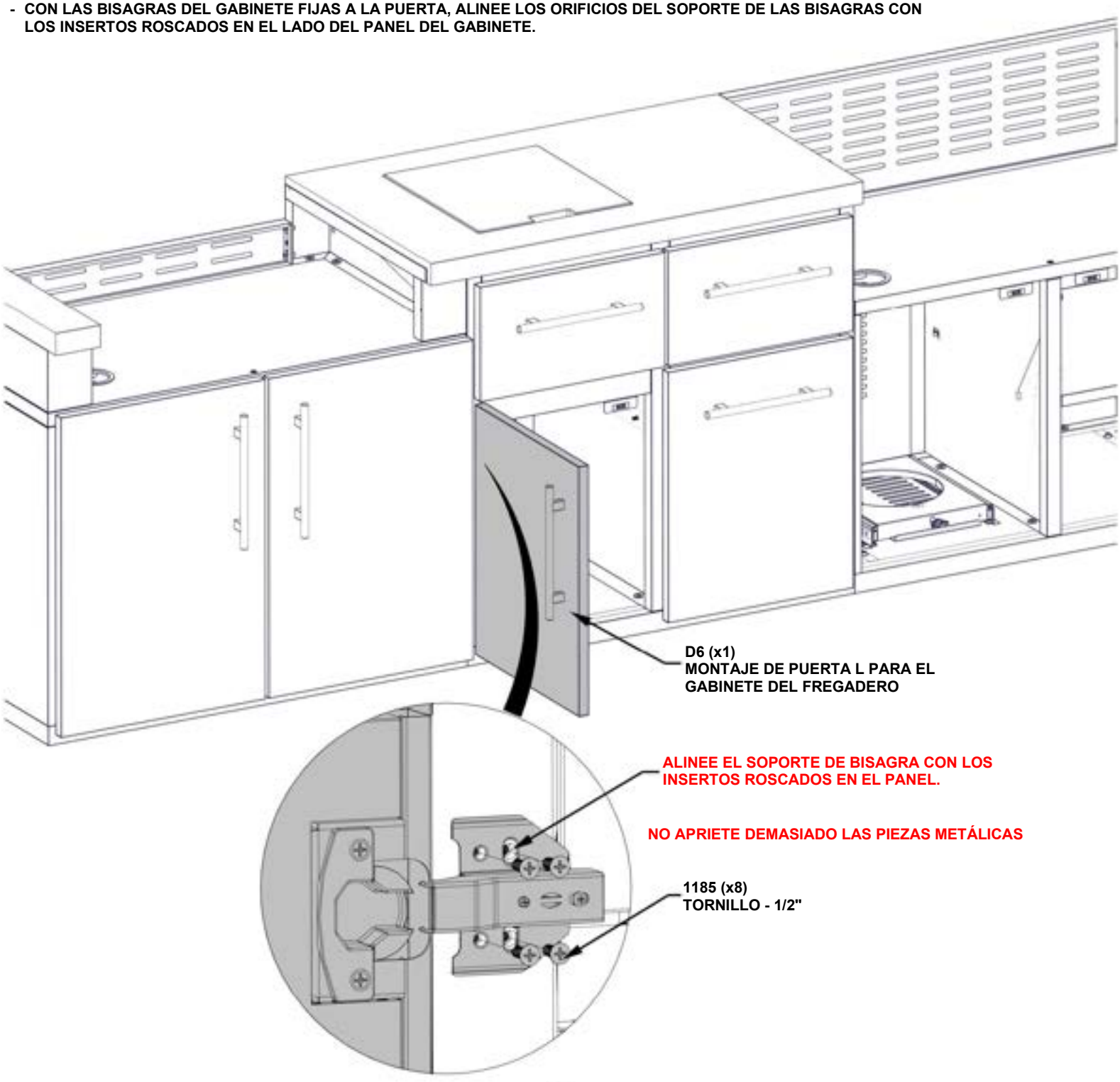

PASO 105: FIJACIÓN DE LA PUERTA DEL GABINETE

CANTIDAD	N.° de pieza	DESCRIPCIÓN
8	H101185	TORNILLO PHILLIPS CABEZA PLANA DE 8-32x.5



D7 (x1) **MONTAJE DE PUERTA L PARA EL GABINETE DE PARRILLA - A4M03587**
24 13/16" x 19 1/16" x 15/16" (24.00 x 484.15 x 630.00)

- **SOLO SE MUESTRAN LOS GABINETES DE COCINA PARA MAYOR DETALLE.**
- **PARA ESTE PASO ES ÚTIL TENER UNA PERSONA ADICIONAL QUE AYUDE A MANTENER LA PUERTA EN SU LUGAR.**
- **CON LAS BISAGRAS DEL GABINETE FIJAS A LA PUERTA, ALINEE LOS ORIFICIOS DEL SOPORTE DE LAS BISAGRAS CON LOS INSERTOS ROSCADOS EN EL LADO DEL PANEL DEL GABINETE.**

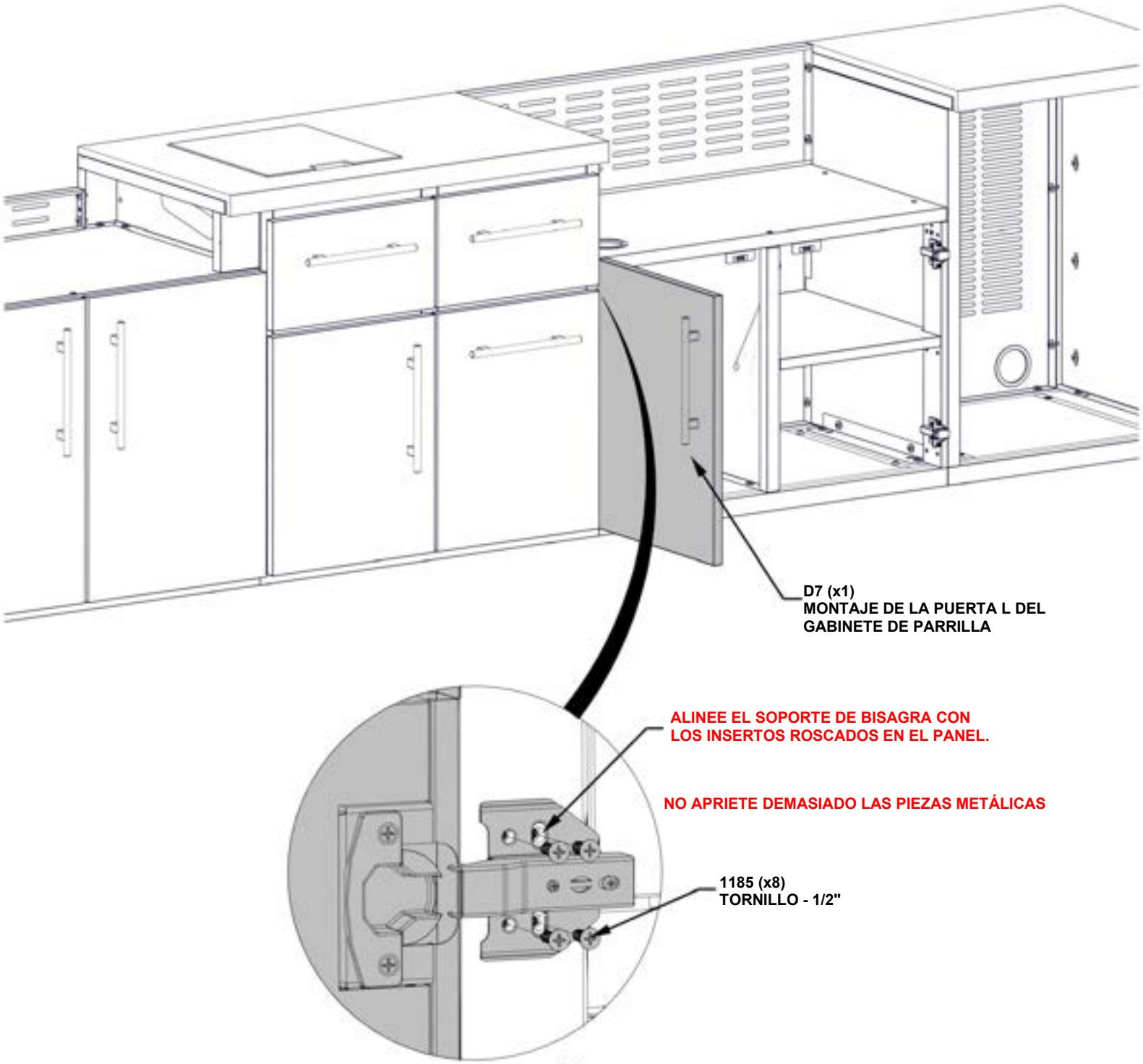

PASO 106: FIJACIÓN DE LA PUERTA DEL GABINETE

CANTIDAD	N.° de pieza	DESCRIPCIÓN
8	H101185	TORNILLO PHILLIPS CABEZA PLANA DE 8-32x.5



D8 (x1) **MONTAJE DE LA PUERTA R DEL GABINETE PARA PARRILLA - A4M03590**
24 13/16" x 19 1/16" x 15/16" (24.00 x 484.15 x 630.00)

- **SOLO SE MUESTRAN LOS GABINETES DE COCINA PARA MAYOR DETALLE.**
- **PARA ESTE PASO ES ÚTIL TENER UNA PERSONA ADICIONAL QUE AYUDE A MANTENER LA PUERTA EN SU LUGAR.**
- **CON LAS BISAGRAS DEL GABINETE FIJAS A LA PUERTA, ALINEE LOS ORIFICIOS DEL SOPORTE DE LAS BISAGRAS CON LOS INSERTOS ROSCADOS EN EL LADO DEL PANEL DEL GABINETE.**

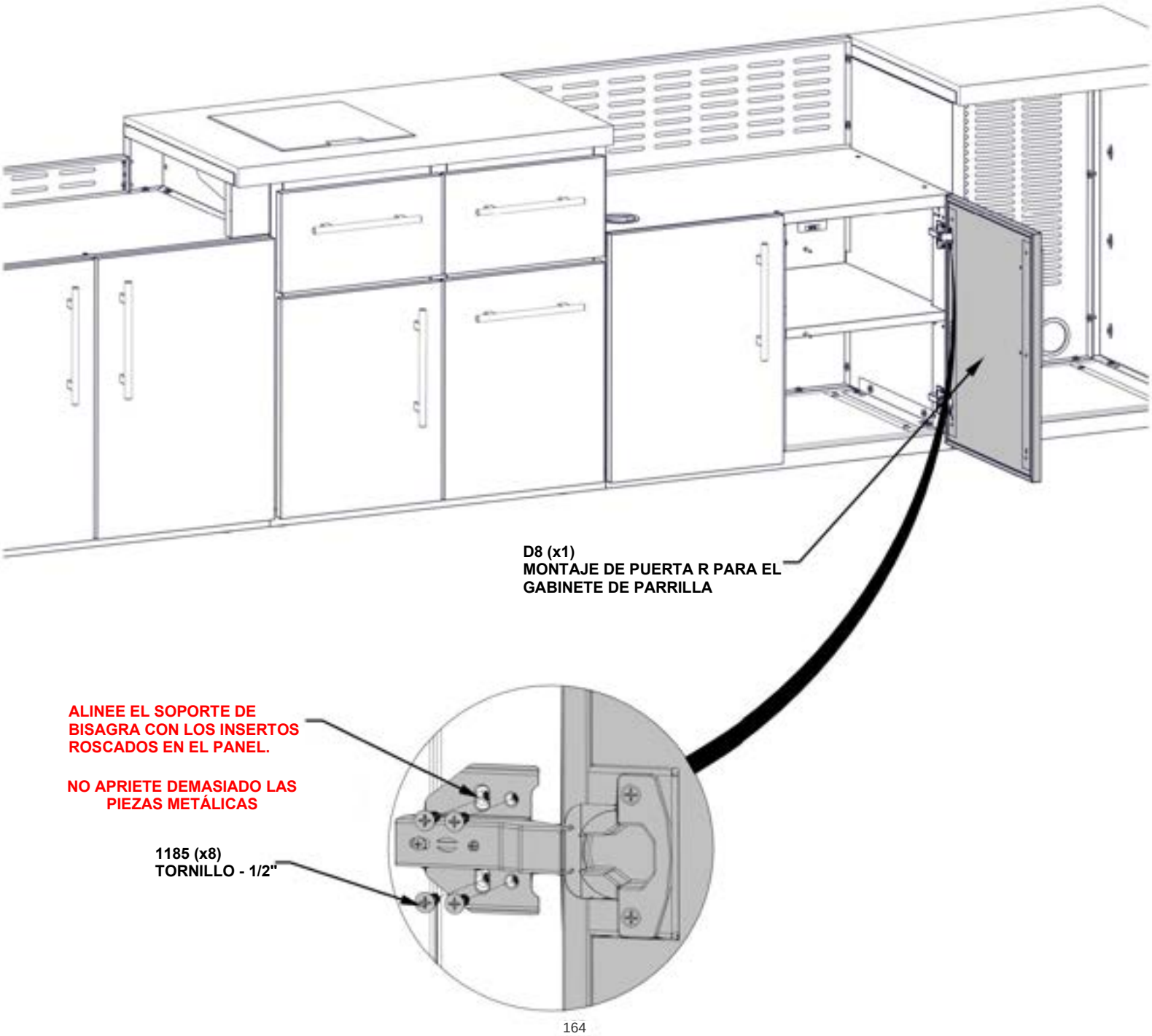

PASO 107: MONTAJE DEL GABINETE DE LA BARRA

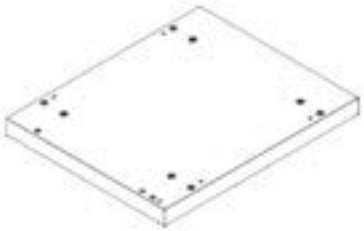

F5 (x1) MONTAJE DEL PANEL DE PISO - A4M03611
23 3/8"x19 1/8"x2 5/8" (66x486x594)

- SOLO SE MUESTRAN LOS GABINETES DE COCINA PARA MAYOR DETALLE.
- COLOQUE EL PANEL DEL PISO COMO SE MUESTRA A CONTINUACIÓN.
- CADA PANEL DE PISO TIENE PATAS AJUSTABLES INSTALADAS DE FÁBRICA. UTILICE EL DESTORNILLADOR HEXAGONAL PROVISTO PARA AJUSTAR CADA PATA HASTA QUE EL PANEL ESTÉ NIVELADO.

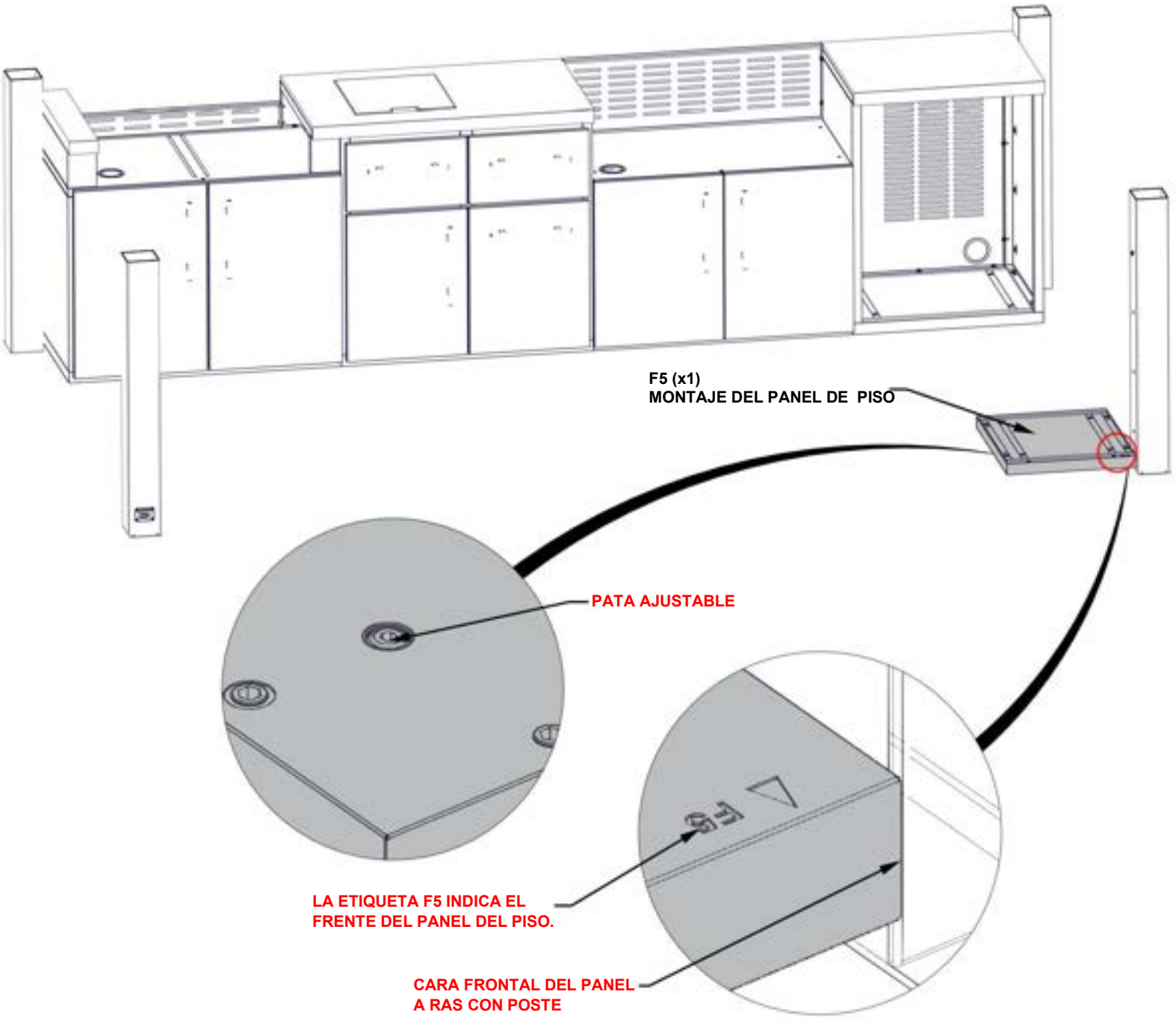

PASO 108A: MONTAJE PARA EL GABINETE DE LA BARRA



S10 CONJUNTO DE PANEL LATERAL - A4M03613
(x1) 33 3/8"x23 3/8"x1 15/16" (50.00 x 594.00 x 848.20)

CANTIDAD	N.° de pieza	DESCRIPCIÓN
2	H101202	CONJUNTO DE TORNILLO TORX DE CABEZA PLANA 1/4-20 x 3/4"

- SOLO SE MUESTRA EL GABINETE PARA LA BARRA PARA MAYOR DETALLE.

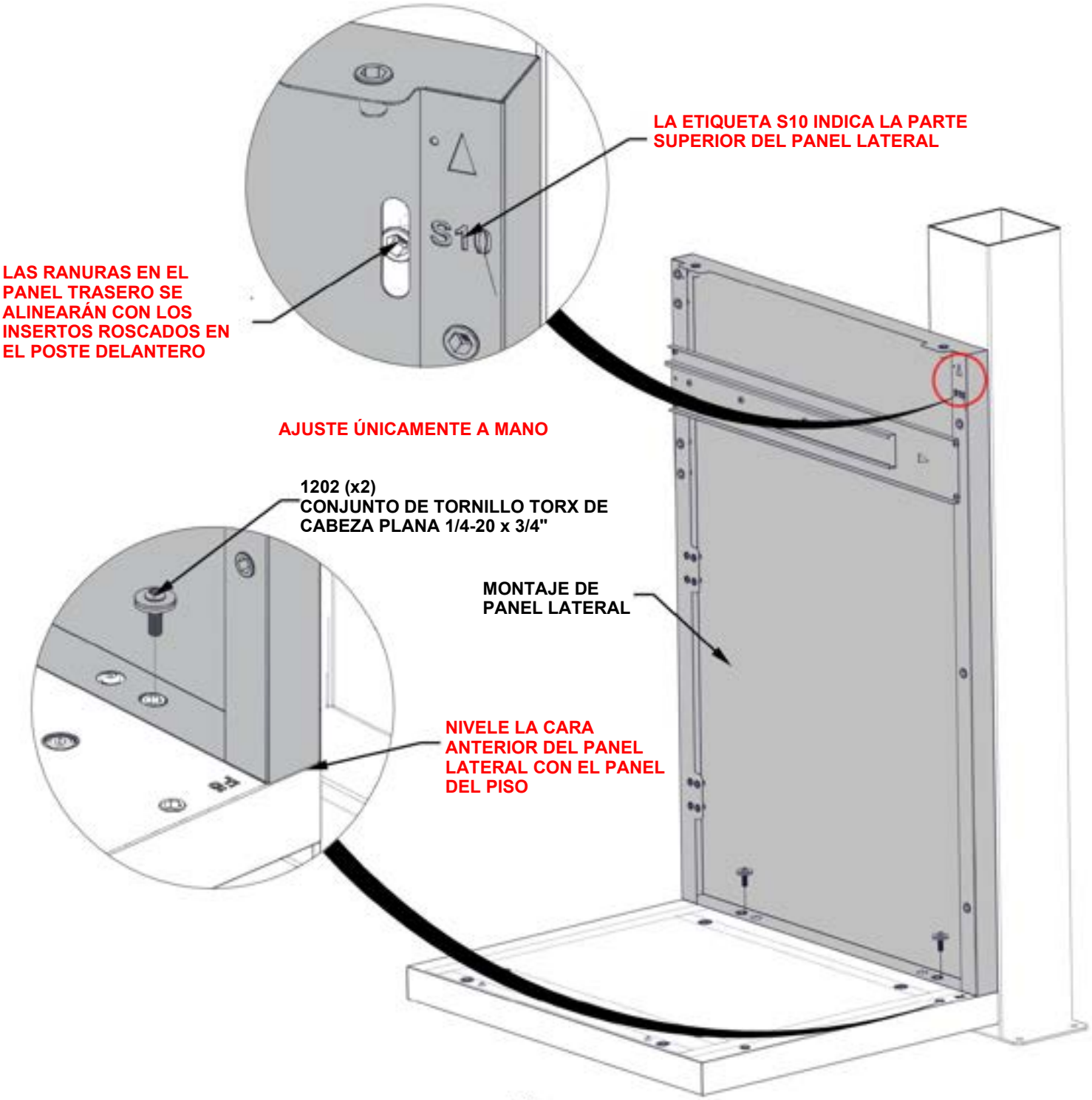

PASO 108B - MONTAJE DEL GABINETE DE LA BARRA

CANTIDAD	NÚMERO DE PIEZA	DESCRIPCIÓN
4	H101202	CONJUNTO DE TORNILLO TORX DE CABEZA PLANA 1/4-20 x 3/4"

- SOLO SE MUESTRA EL GABINETE PARA LA BARRA PARA MAYOR DETALLE.

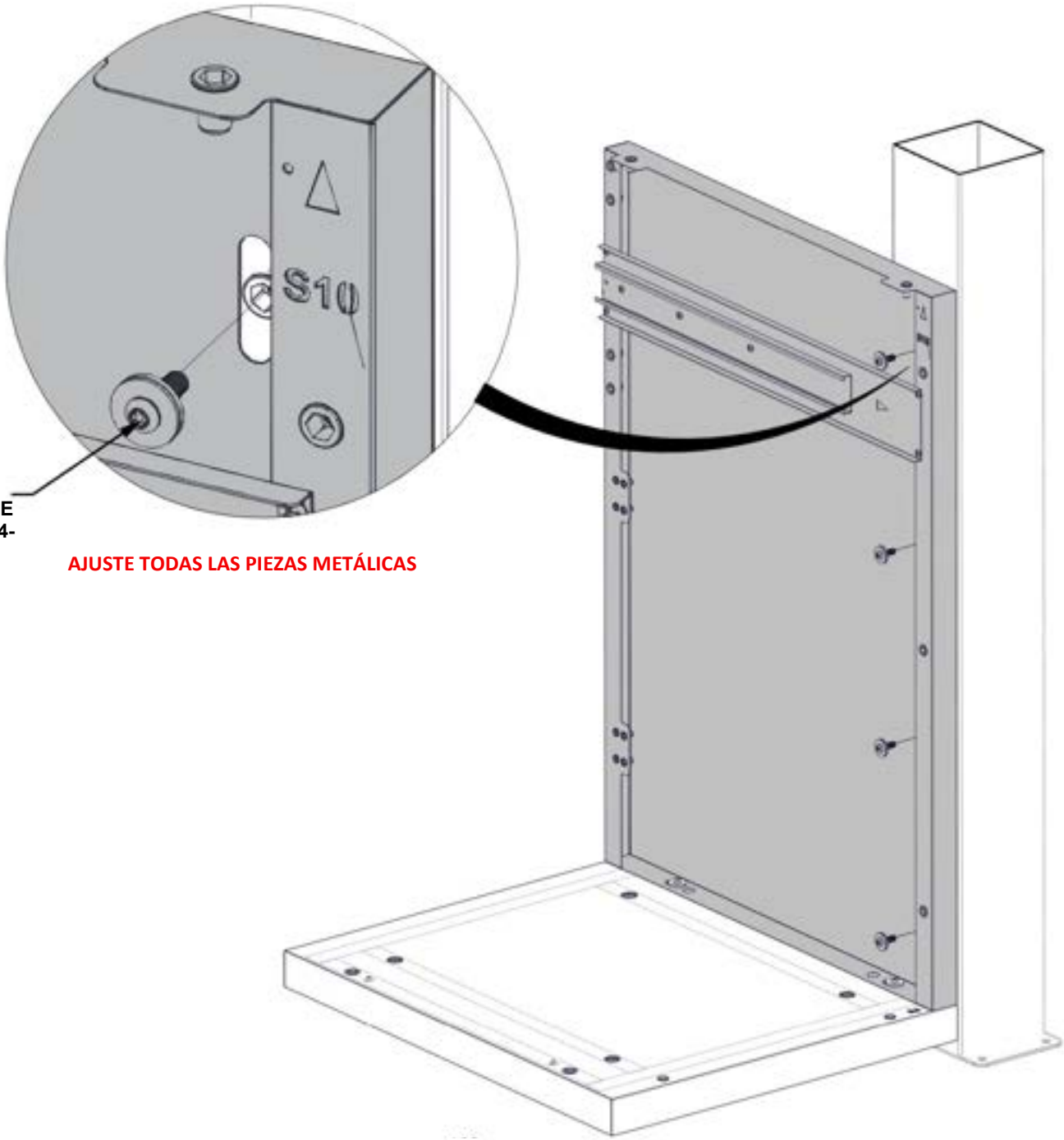

1202 (x4)
CONJUNTO DE TORNILLO TORX DE CABEZA PLANA 1/4-20x3/4

AJUSTE TODAS LAS PIEZAS METÁLICAS

PASO 109: MONTAJE DEL GABINETE DE LA BARRA



G5 MONTAJE DE PANEL TRASERO - A4M03624
(x1) 33 3/8"x16 5/16"x1 3/4" (45x414x847.2)

CANTIDAD	NÚMERO DE PIEZA	DESCRIPCIÓN
5	H101202	CONJUNTO DE TORNILLO TORX DE CABEZA PLANA 1/4-20 x 3/4"

- SOLO SE MUESTRA EL GABINETE PARA LA BARRA PARA MAYOR DETALLE.

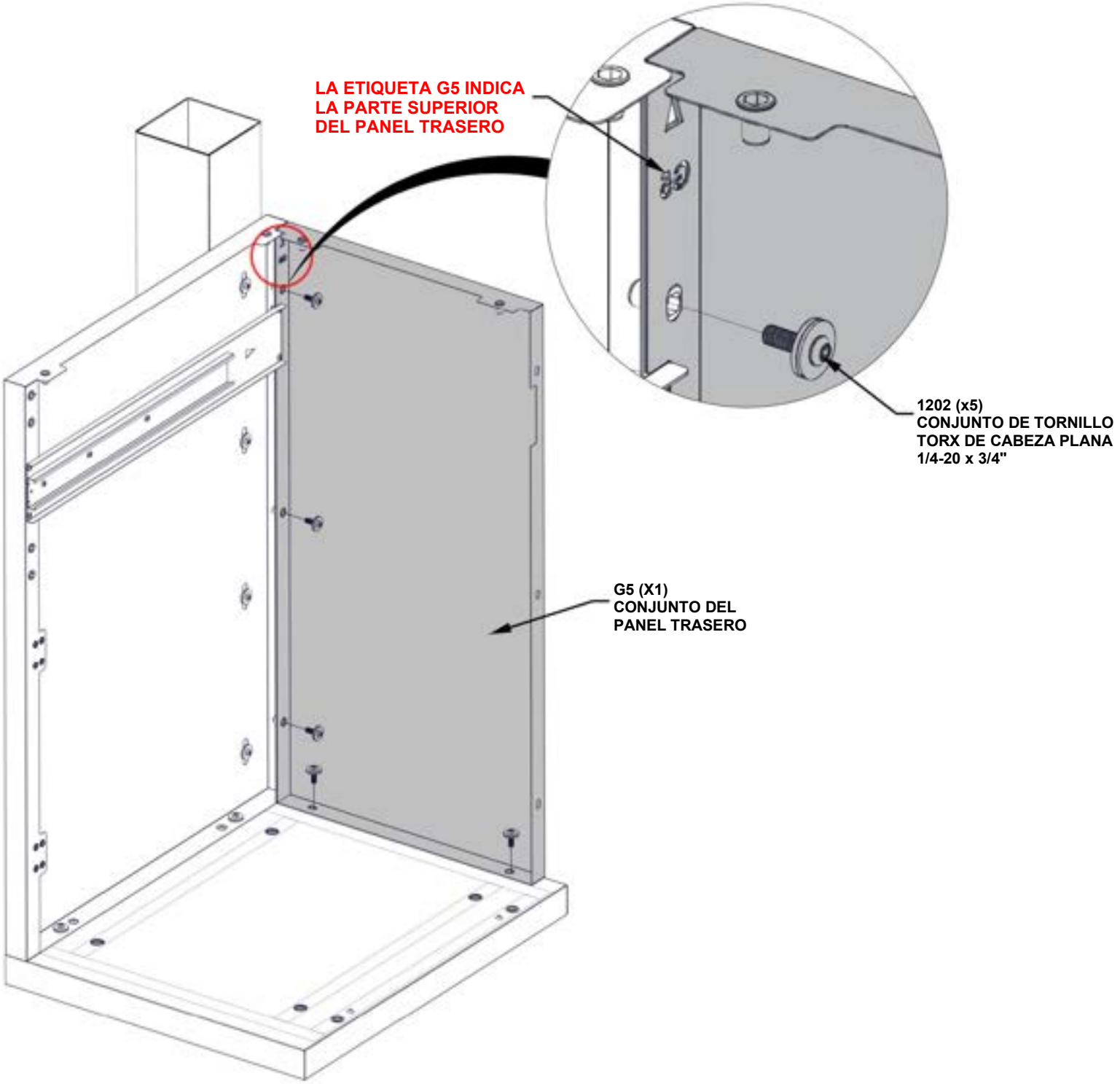

PASO 110: MONTAJE DEL GABINETE DEL FREGADERO

CANTIDAD	N.° de pieza	DESCRIPCIÓN
5	H101202	CONJUNTO DE TORNILLO TORX DE CABEZA PLANA 1/4-20 x 3/4"



S11 (x1) **CONJUNTO DE PANEL LATERAL -A4M03614 33 3/8"x23 3/8"x1 15/16" (49.2x594x848.2)**

- SOLO SE MUESTRA EL GABINETE PARA LA BARRA PARA MAYOR DETALLE.

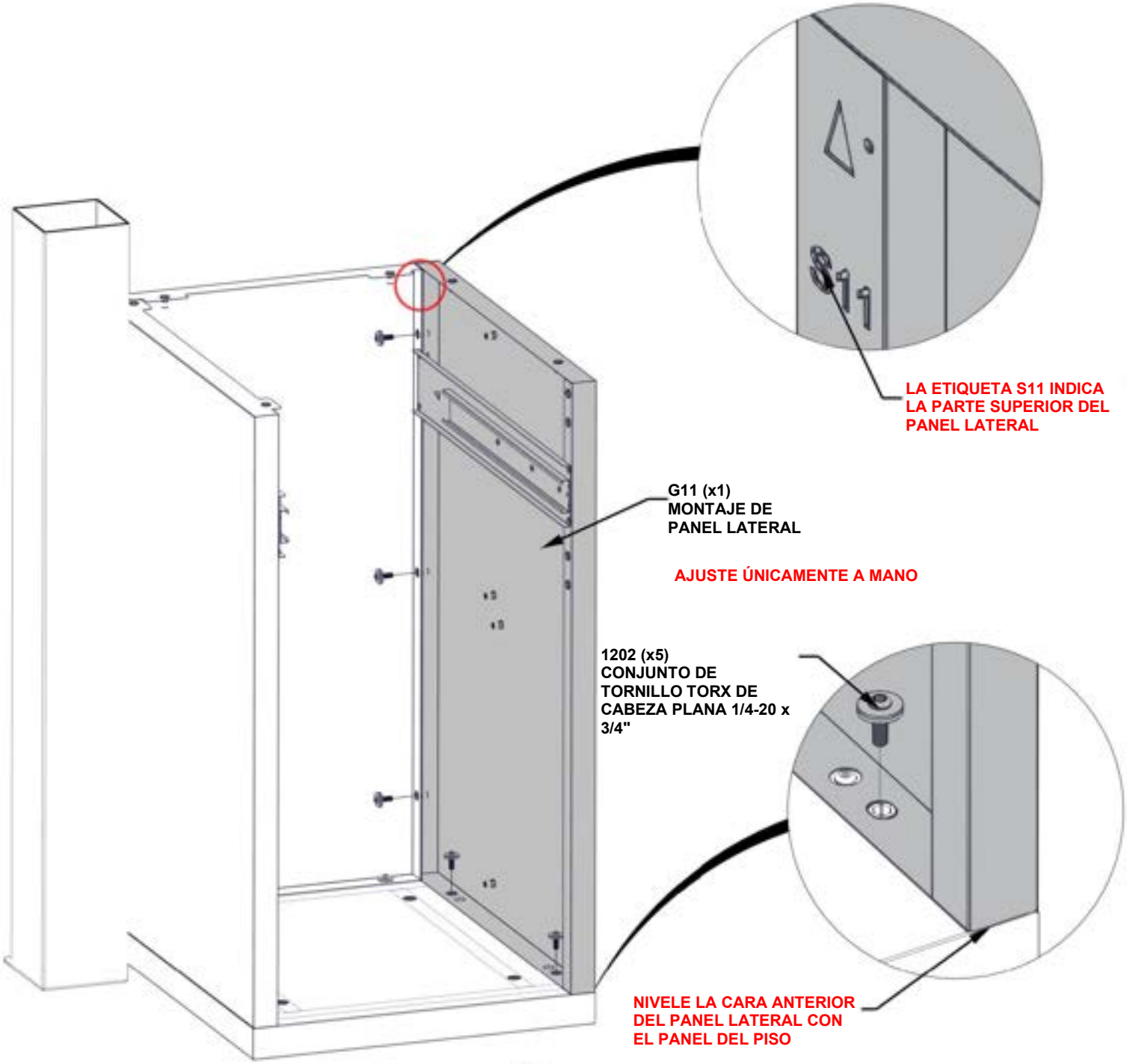

PASO 111: MONTAJE DEL GABINETE DEL FREGADERO

CANTIDAD	N.° de pieza	DESCRIPCIÓN
8	H101202	CONJUNTO DE TORNILLO TORX DE CABEZA PLANA 1/4-20 x 3/4"



H7 (x2) CONJUNTO DE CANAL HORIZONTAL · A4M03623
16 5/16"x2 15/16"x1" (25x75x414)

- SOLO SE MUESTRA EL GABINETE BAR PARA MAYOR DETALLE.
- LAS PIEZAS SE FIJAN EN EL INTERIOR DEL GABINETE

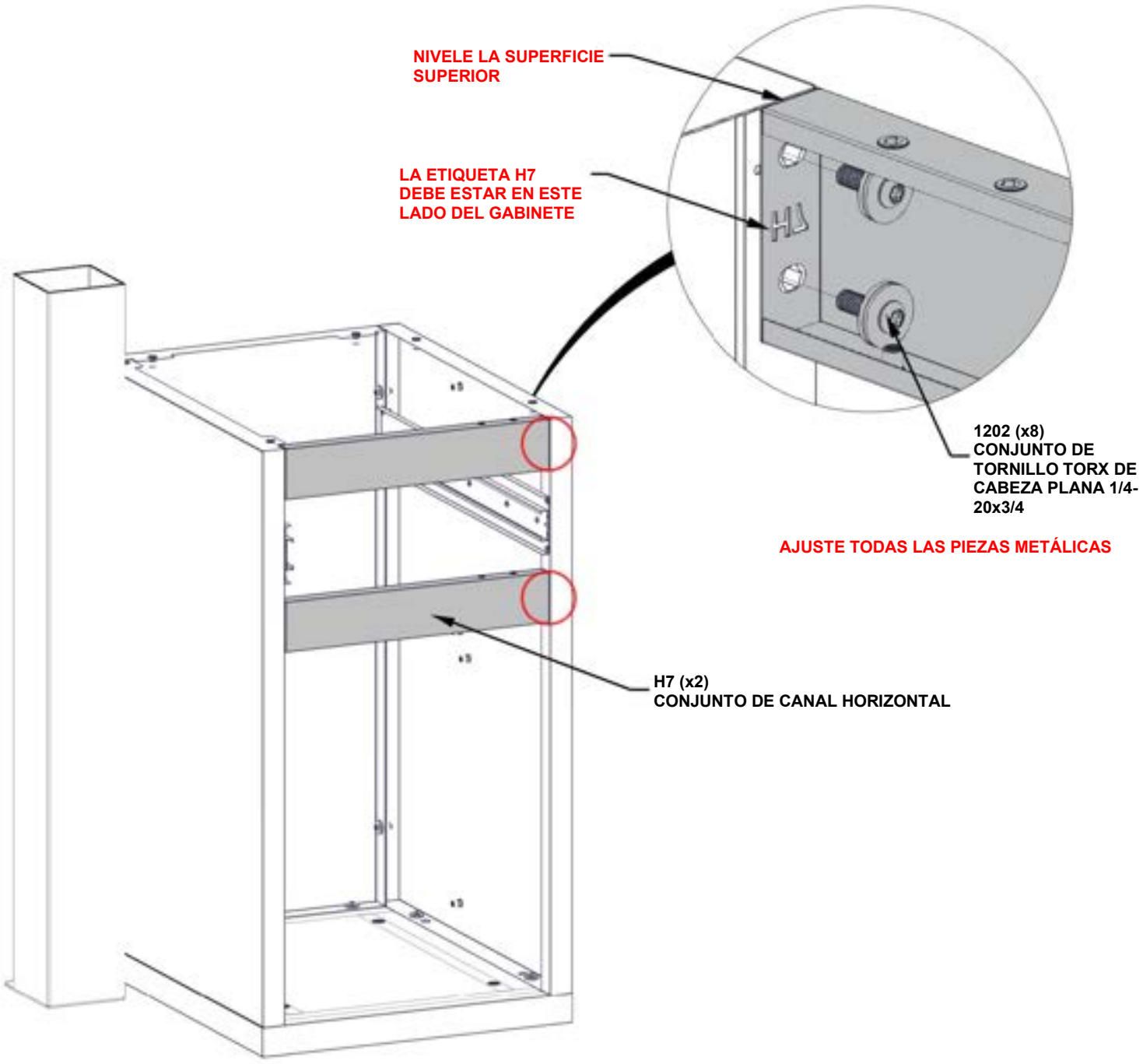

PASO 112: MONTAJE DEL GABINETE DEL FREGADERO

CANTIDAD	N.° de pieza	DESCRIPCIÓN
2	H101289	TORNILLO DE CABEZA PLANA 8-32x1/2" SS



A2 (x1) SOPORTE PARA IMÁN - A4M03026
1" x 1 1/4" x 3 1/8" (25 x 31 x 80)

- SOLO SE MUESTRA EL GABINETE PARA LA BARRA PARA MAYOR DETALLE.

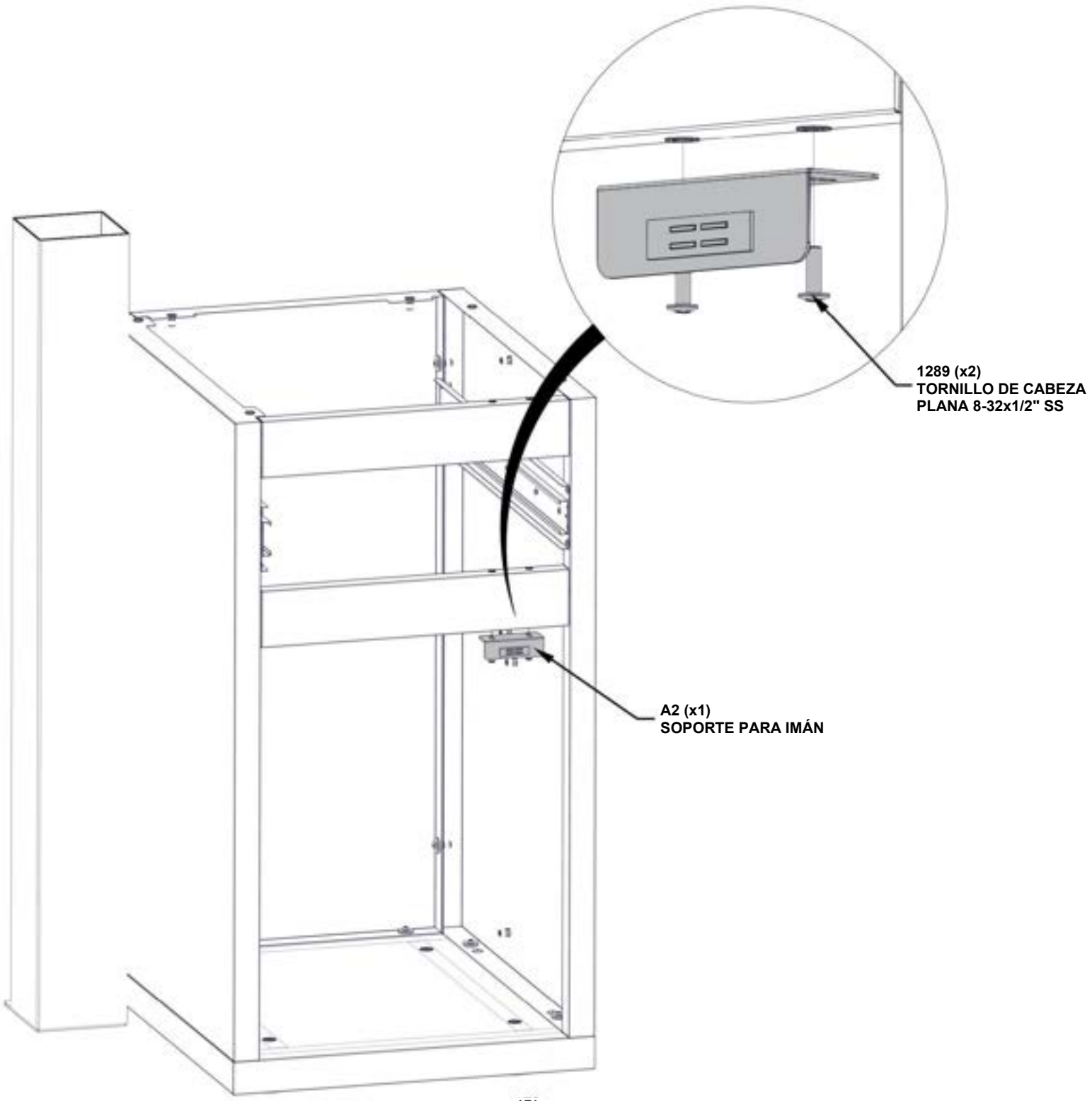

PASO 113: MONTAJE DEL GABINETE DEL FREGADERO

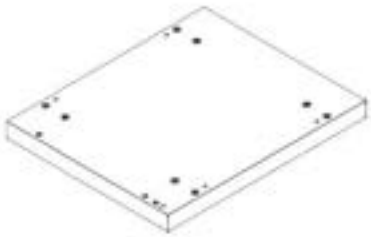

F5 (x1) CONJUNTO DE PANEL DE PISO · A4M03611
23 3/8"x19 1/8"x2 5/8" (66x486x594)

- SOLO SE MUESTRAN LOS GABINETES DE COCINA PARA MAYOR DETALLE.
- COLOQUE EL PANEL DEL PISO COMO SE MUESTRA A CONTINUACIÓN.
- CADA PANEL DE PISO TIENE PATAS AJUSTABLES INSTALADAS DE FÁBRICA. UTILICE EL DESTORNILLADOR HEXAGONAL PROVISTO PARA AJUSTAR CADA PATA HASTA QUE EL PANEL ESTÉ NIVELADO.

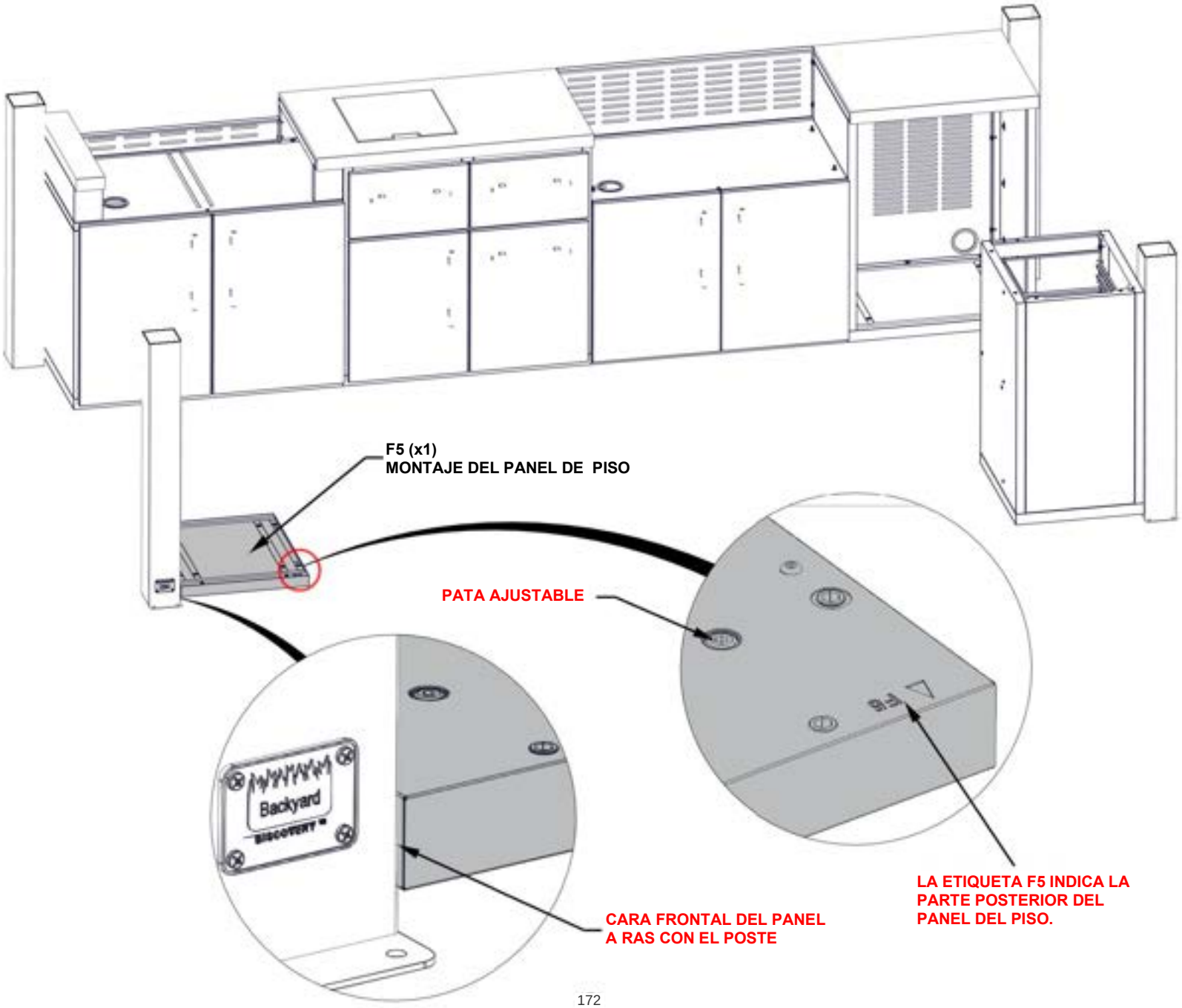

PASO 114A: MONTAJE DEL GABINETE DEL FREGADERO

CANTIDAD	N.° de pieza	DESCRIPCIÓN
2	H101202	CONJUNTO DE TORNILLO TORX DE CABEZA PLANA 1/4-20 x 3/4"



S9 MONTAJE DE PANEL LATERAL - A4M03638
(x1) 33 3/8"x23 3/8"x1 15/16" (50.00 x 594.00 x 848.20)

- SOLO SE MUESTRA EL GABINETE PARA LA BARRA PARA MAYOR DETALLE.

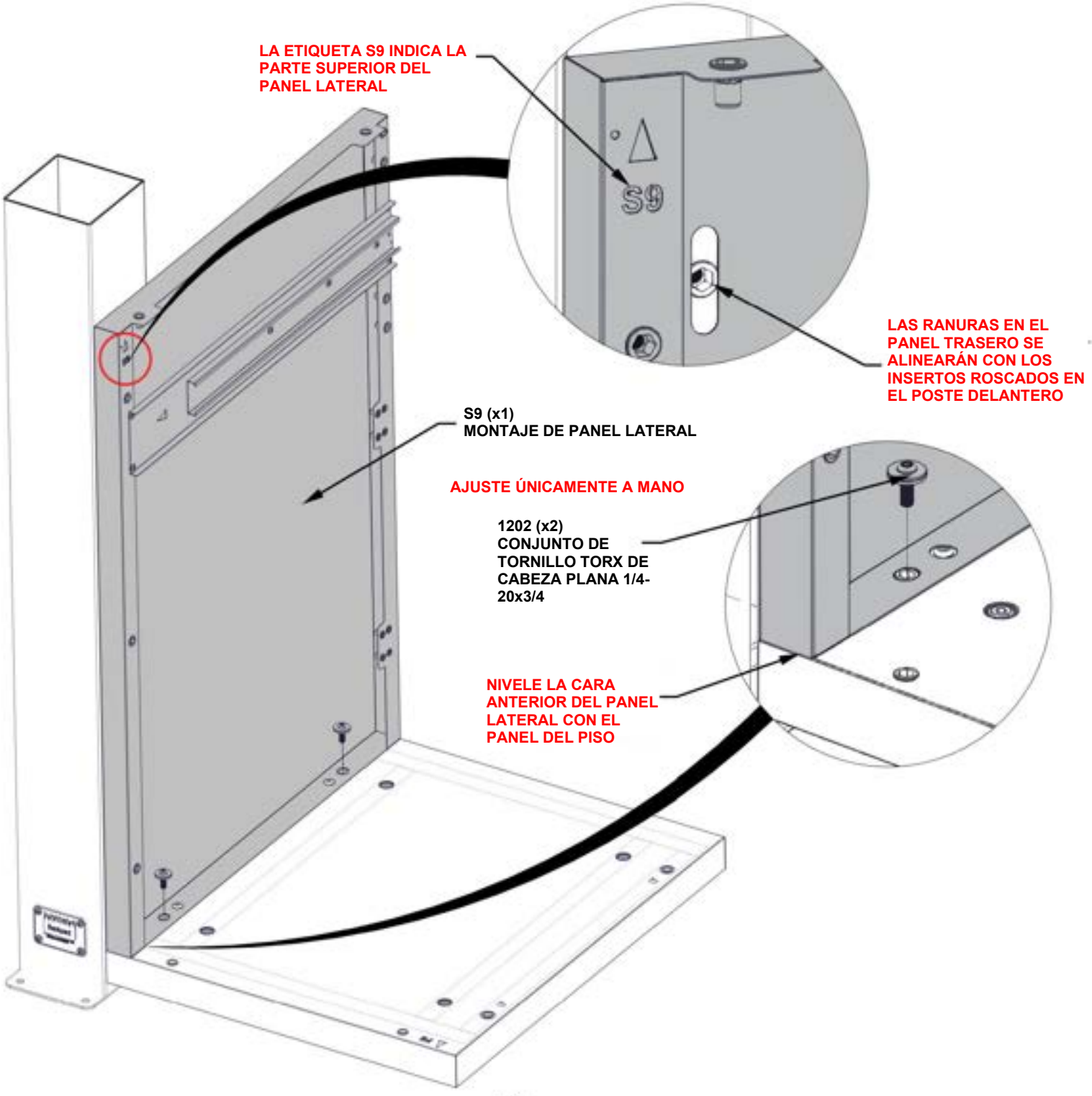

PASO 114B: MONTAJE DEL GABINETE DEL FREGADERO

CANTIDAD	N.° de pieza	DESCRIPCIÓN
4	H101202	CONJUNTO DE TORNILLO TORX DE CABEZA PLANA 1/4-20 x 3/4"

- SOLO SE MUESTRA EL GABINETE PARA LA BARRA PARA MAYOR DETALLE.

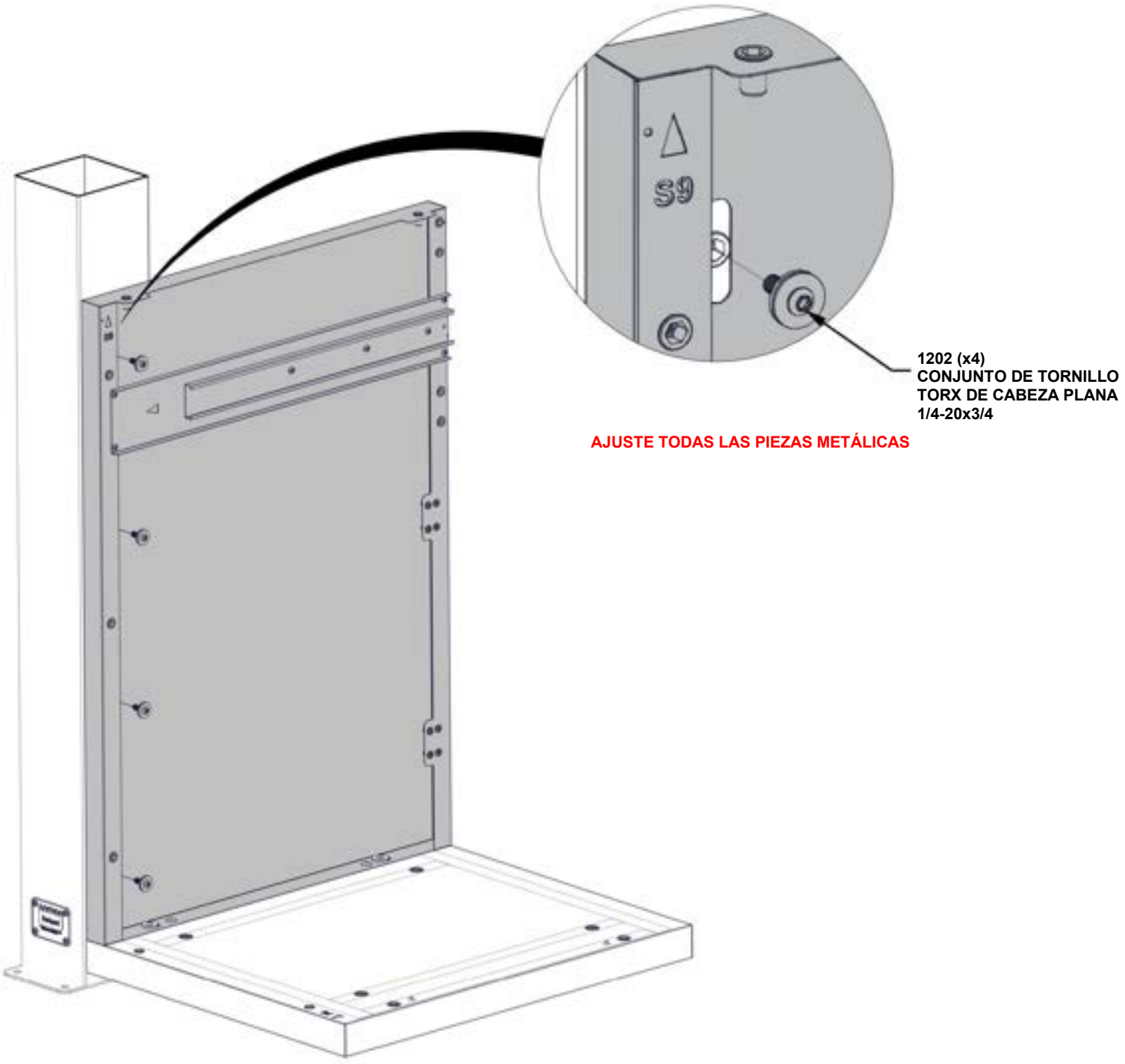

PASO 115: MONTAJE DEL GABINETE DE LA BARRA



CANTIDAD	N.° de pieza	DESCRIPCIÓN
4	H101202	CONJUNTO DE TORNILLO TORX DE CABEZA PLANA 1/4-20 x 3/4"

G5 MONTAJE DE PANEL TRASERO - A4M03624
(x1) 33 3/8"x16 5/16"x1 3/4" (45x414x847.2)

- SOLO SE MUESTRA EL GABINETE PARA LA BARRA PARA MAYOR DETALLE.

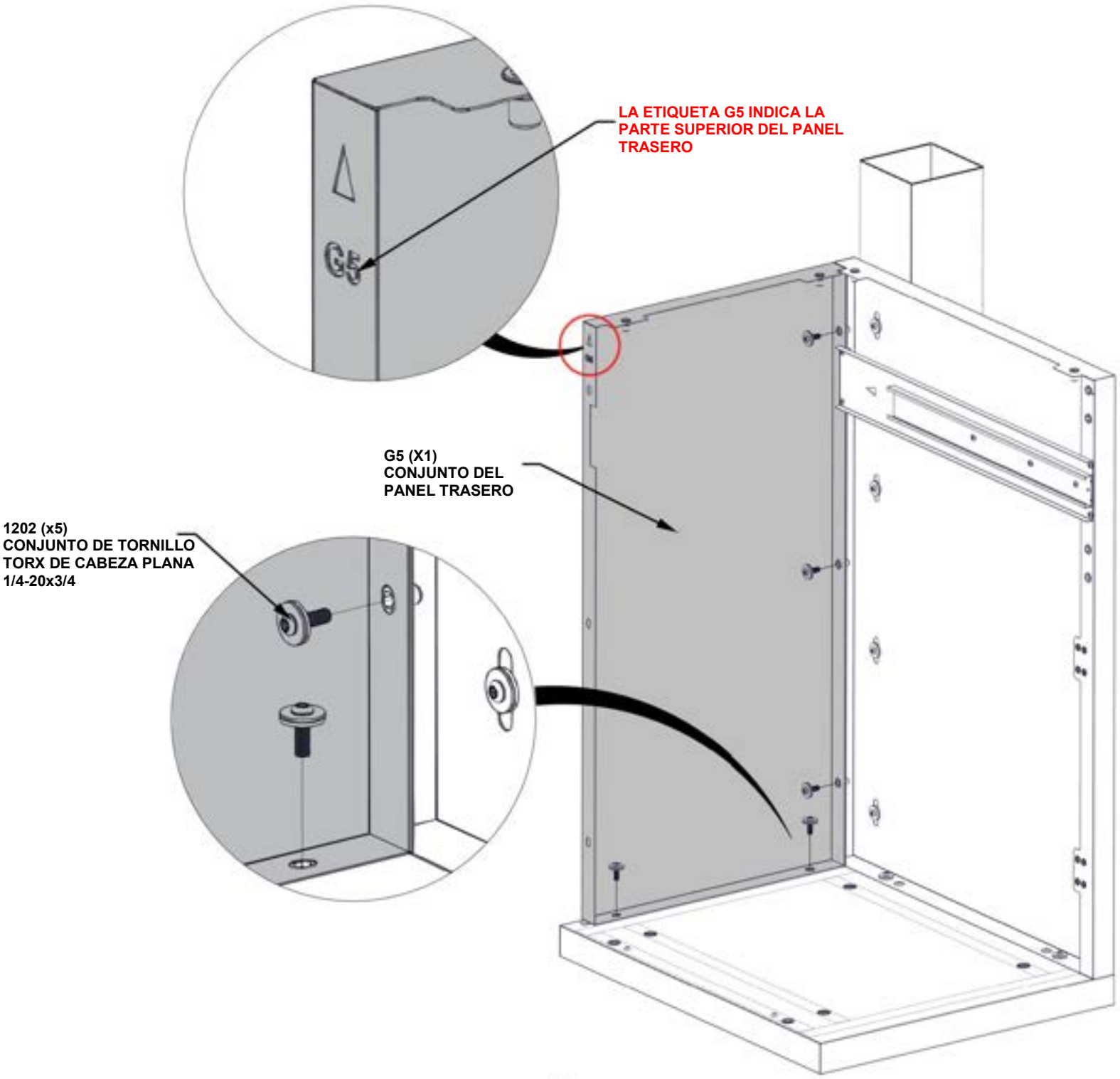

PASO 116: MONTAJE DEL GABINETE DEL FREGADERO



CANTIDAD	N.° de pieza	DESCRIPCIÓN
5	H101202	CONJUNTO DE TORNILLO TORX DE CABEZA PLANA 1/4-20 x 3/4"

S12 (x1) **CONJUNTO DE PANEL LATERAL - A4M03637**
33 3/8"x23 3/8"x1 15/16" (49.2x594x848.2)

- SOLO SE MUESTRA EL GABINETE PARA LA BARRA PARA MAYOR DETALLE.

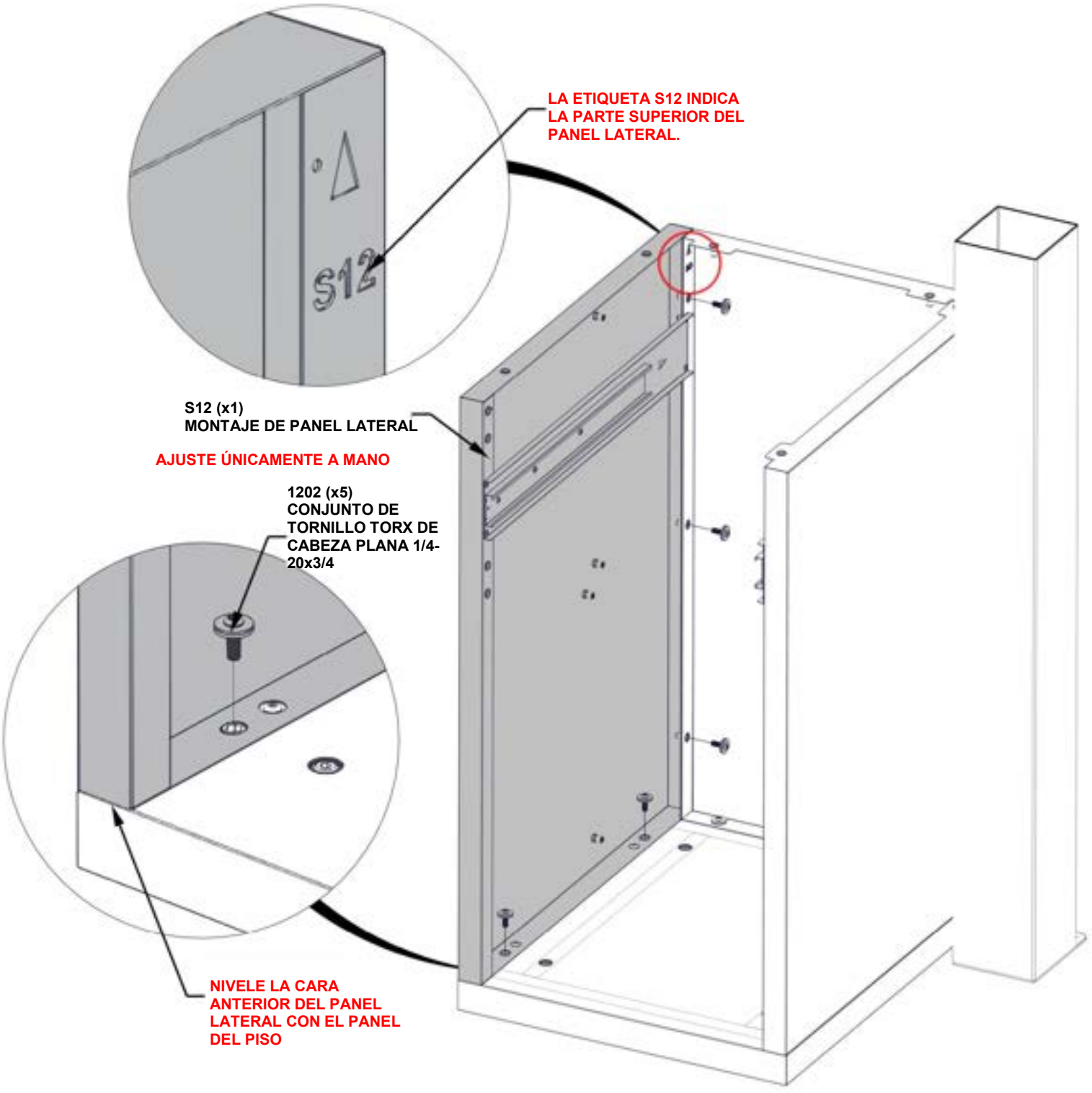

PASO 117: MONTAJE DEL GABINETE DEL FREGADERO



H7 (x2) CONJUNTO DE CANAL HORIZONTAL · A4M03623
16 5/16"x2 15/16"x1" (25x75x414)

CANTIDAD	N.° de pieza	DESCRIPCIÓN
8	H101202	CONJUNTO DE TORNILLO TORX DE CABEZA PLANA 1/4-20 x 3/4"

- SOLO SE MUESTRA EL GABINETE BAR PARA MAYOR DETALLE.
- LAS PIEZAS SE FIJAN EN EL INTERIOR DEL GABINETE

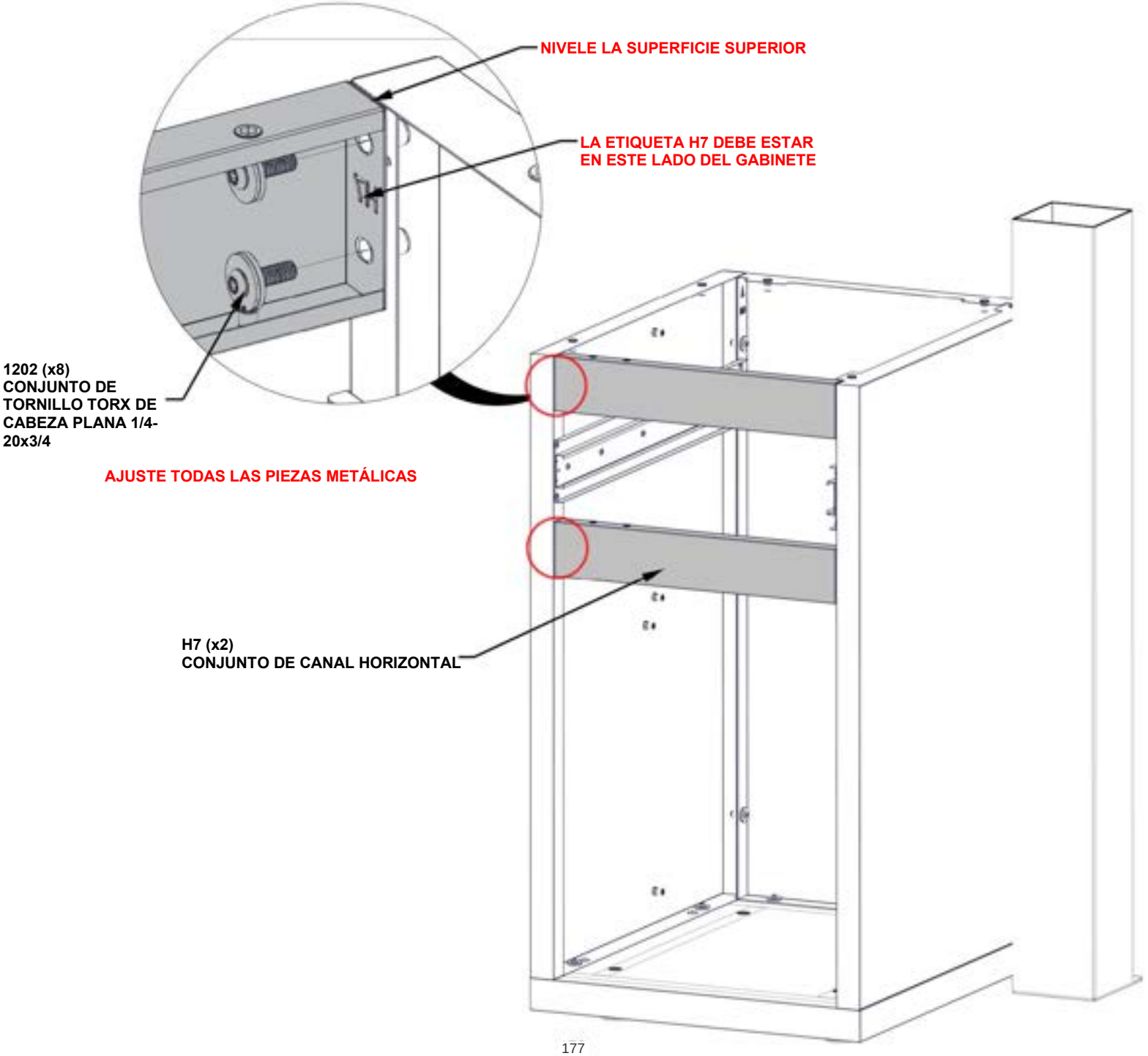

PASO 118: MONTAJE DEL GABINETE DE BARRA

CANTIDAD	N.° de pieza	DESCRIPCIÓN
2	H101289	TORNILLO DE CABEZA PLANA 8-32x1/2" SS



A2 (x1) **A2 SOPORTE PARA IMÁN - A4M03026**
1" x 1 1/4" x 3 1/8" (25 x 31 x 80)

- SOLO SE MUESTRA EL GABINETE BAR PARA MAYOR DETALLE.

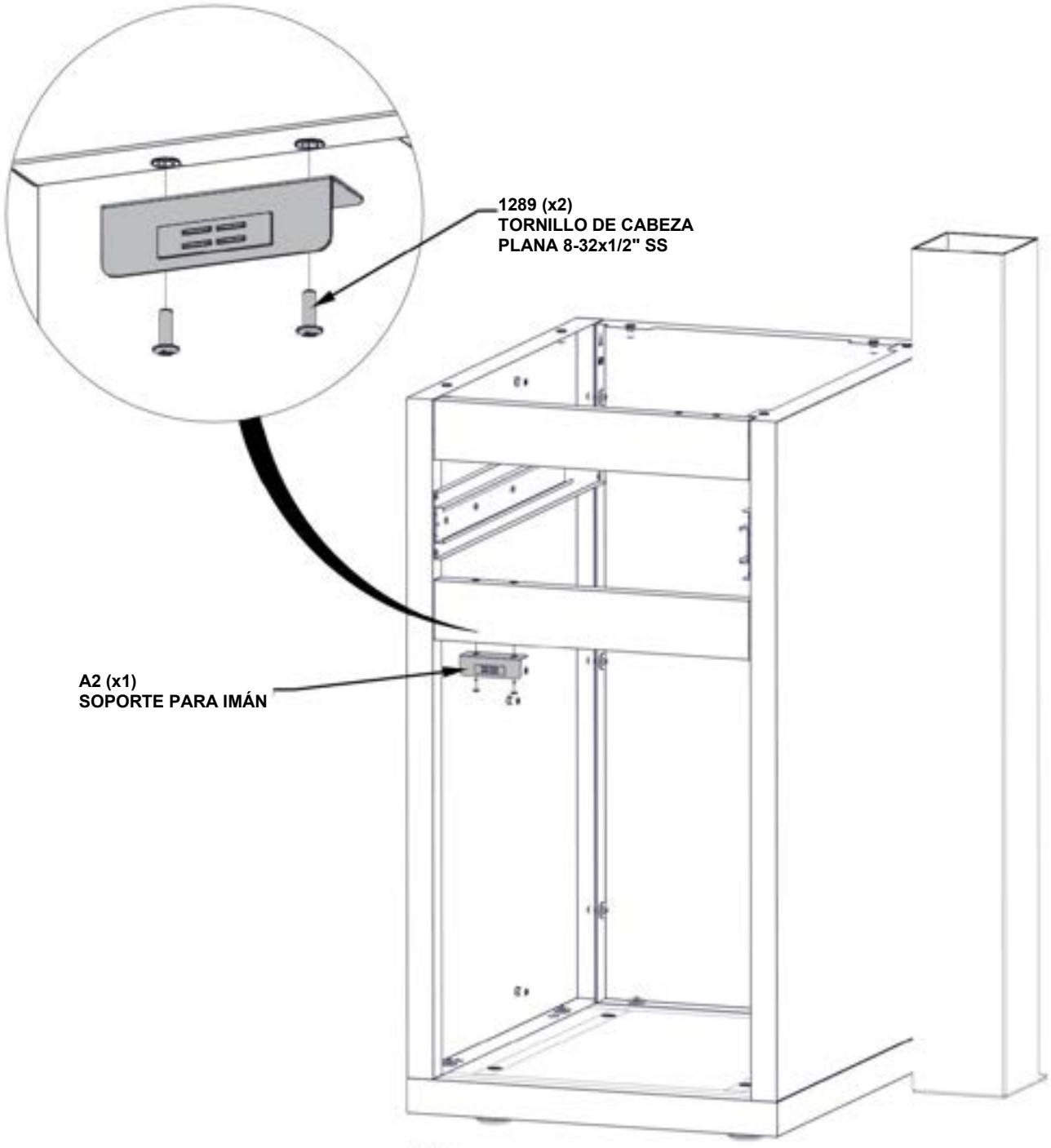

PASO 119: MONTAJE DEL GABINETE DE LA BARRA

CANTIDAD	N.° de pieza	DESCRIPCIÓN
6	H101202	CONJUNTO DE TORNILLO TORX DE CABEZA PLANA 1/4-20 x 3/4"



H6 **SOPORTE DE MARCO DE TUBO - A4M03627**
(x1) **35 15/16"x15 9/16"x1 15/16" (50x394.5x912.5)**



G6 **PANEL POSTERIOR - A4M03631**
(x1) **34" x 27 3/4" x 1" (25 x 705 x 864)**

- **SOLO SE MUESTRA EL GABINETE BAR PARA MAYOR DETALLE.**
- **CADA SOPORTE DE MARCO DE TUBO TIENE PATAS AJUSTABLES INSTALADAS DE FÁBRICA.**
- **AJUSTE CADA PATA HASTA QUE EL MARCO ESTÉ NIVELADO.**
- **ASEGÚRESE DE QUE EL MARCO DEL TUBO ESTÉ ORIENTADO CORRECTAMENTE EN BASE A LOS DOS INSERTOS ROSCADOS EN LA PARTE TRASERA DEL TUBO.**

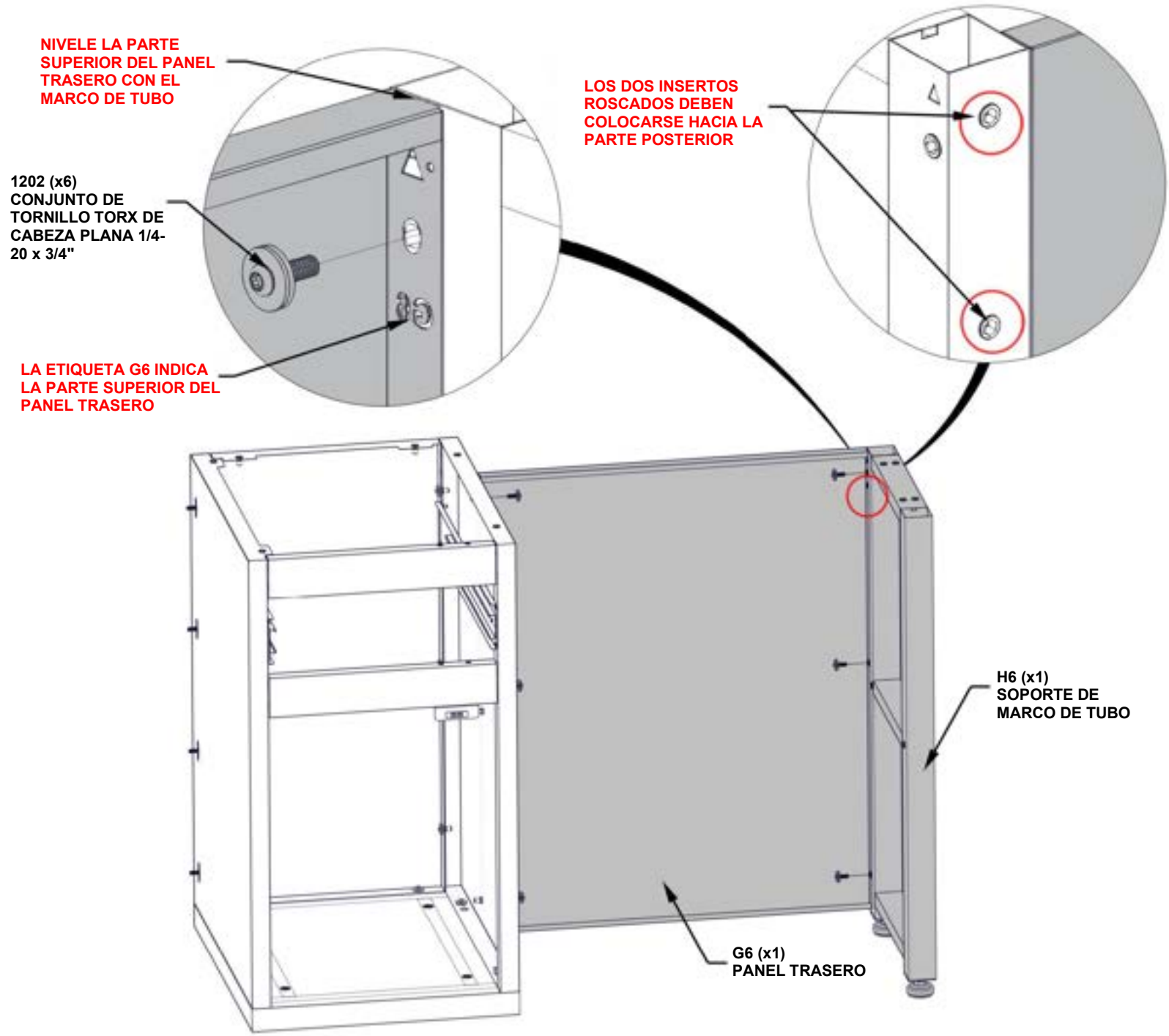

PASO 120: MONTAJE DEL GABINETE DE LA BARRA

CANTIDAD	N.° de pieza	DESCRIPCIÓN
6	H101202	CONJUNTO DE TORNILLO TORX DE CABEZA PLANA 1/4-20 x 3/4"



H6 (x1) SOPORTE DE MARCO DE TUBO - A4M03627
35 15/16"x15 9/16"x1 15/16" (50x394.5x912.5)



G6 (x1) PANEL POSTERIOR - A4M03631
34" x 27 3/4" x 1" (25 x 705 x 864)

- SOLO SE MUESTRA EL GABINETE BAR PARA MAYOR DETALLE.
- CADA SOPORTE DE MARCO DE TUBO TIENE PATAS AJUSTABLES INSTALADAS DE FÁBRICA.
- AJUSTE CADA PATA HASTA QUE EL MARCO ESTÉ NIVELADO.
- ASEGÚRESE DE QUE EL MARCO DEL TUBO ESTÉ ORIENTADO CORRECTAMENTE EN BASE A LOS DOS INSERTOS ROSCADOS EN LA PARTE TRASERA DEL TUBO.

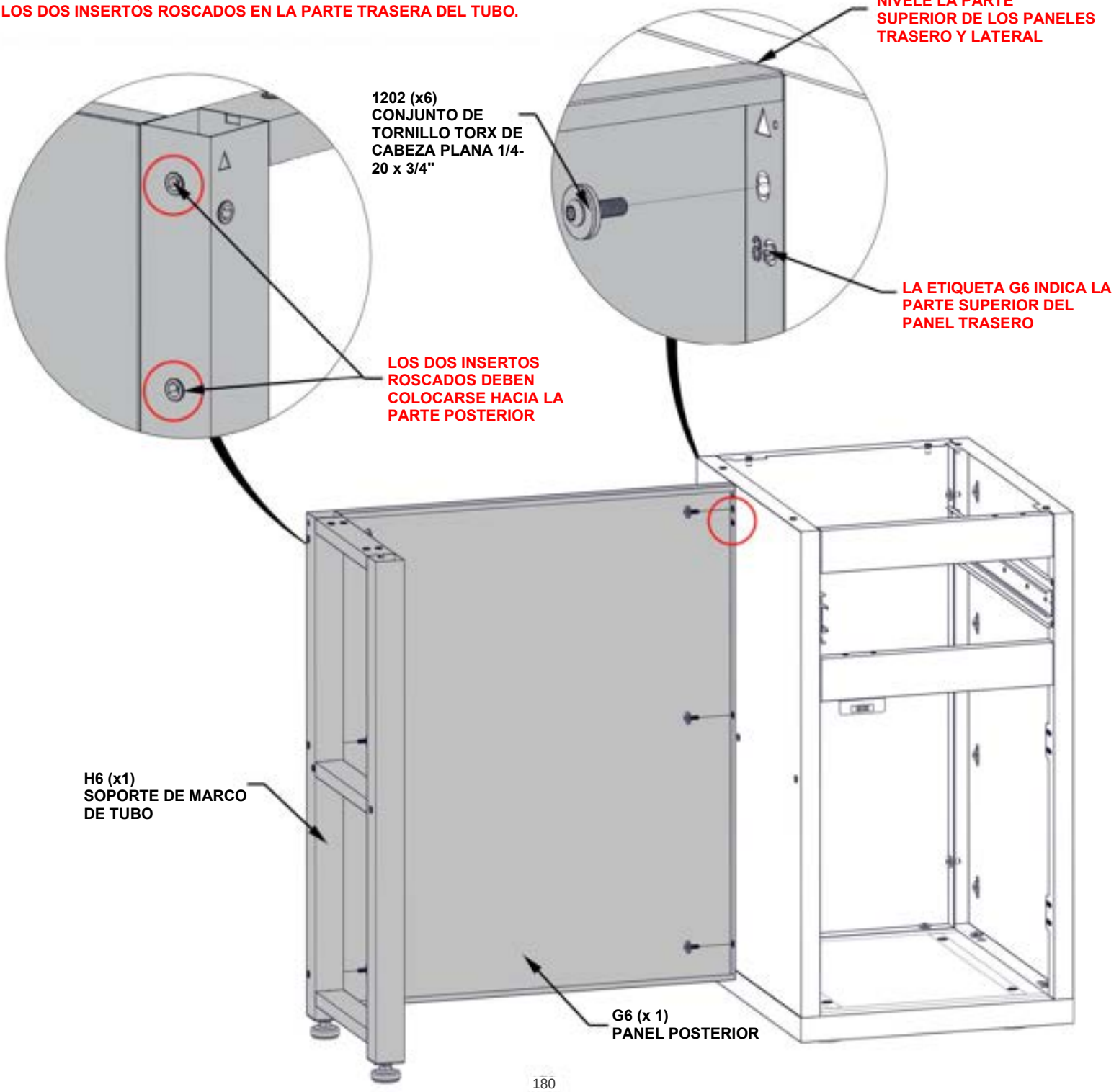

PASO 121: MONTAJE DEL GABINETE DE LA BARRA

CANTIDAD	N.° de pieza	DESCRIPCIÓN
6	H101202	CONJUNTO DE TORNILLO TORX DE CABEZA PLANA 1/4-20 x 3/4"



G7 (x1) **PANEL POSTERIOR - A4M03629**
45 7/8" x 34" x 1" (25 x 864 x 1166)

- SOLO SE MUESTRA EL GABINETE PARA LA BARRA PARA MAYOR DETALLE.

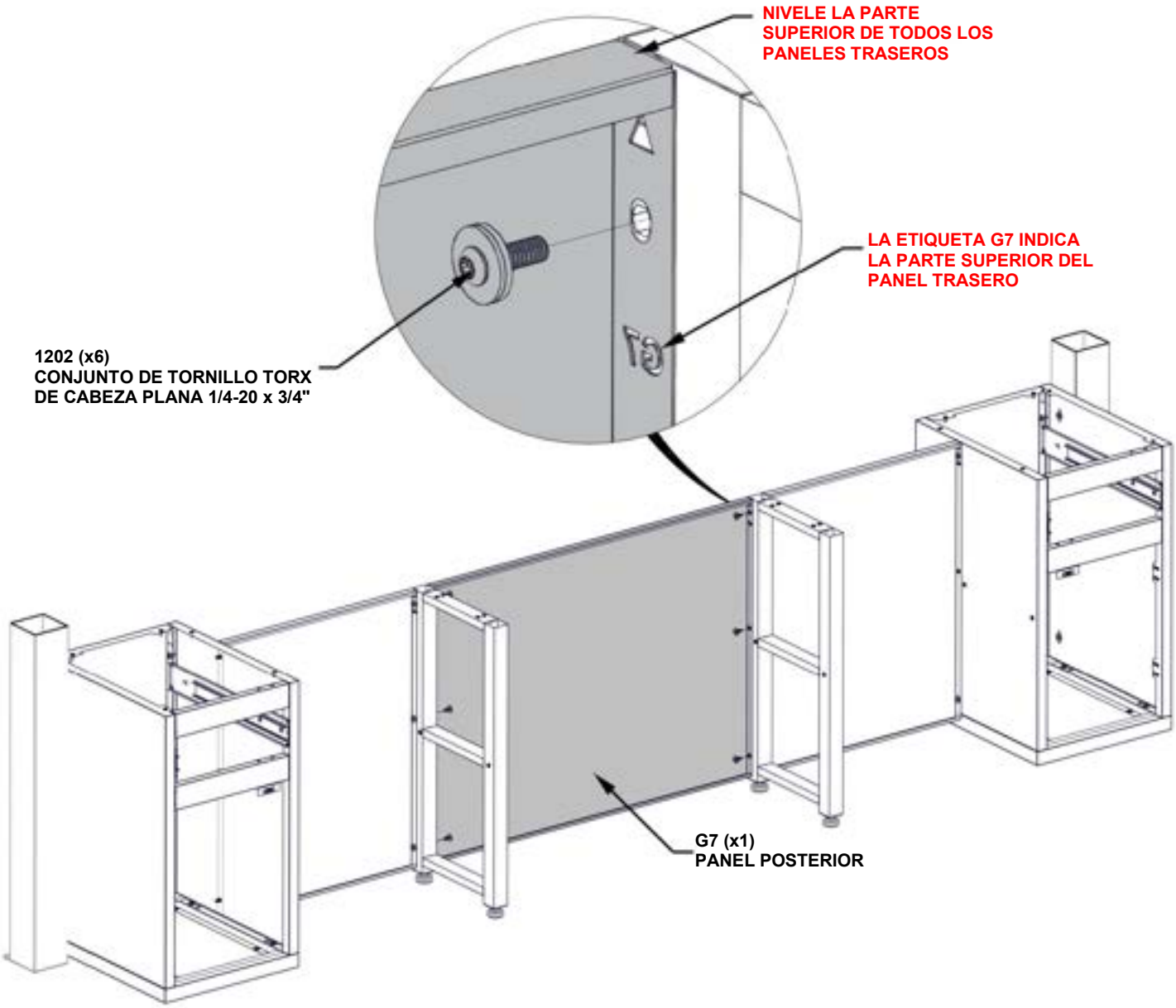

PASO 122: MONTAJE DEL GABINETE DE LA BARRA



L4 (x2) **CONJUNTO DE ESTANTES • A4M03644**
27 3/4"x15 7/16"1" (25x392.2x705)

CANTIDAD	N.° de pieza	DESCRIPCIÓN
8	H101202	CONJUNTO DE TORNILLO TORX DE CABEZA PLANA 1/4-20 x 3/4"

- SOLO SE MUESTRA EL GABINETE PARA LA BARRA PARA MAYOR DETALLE.

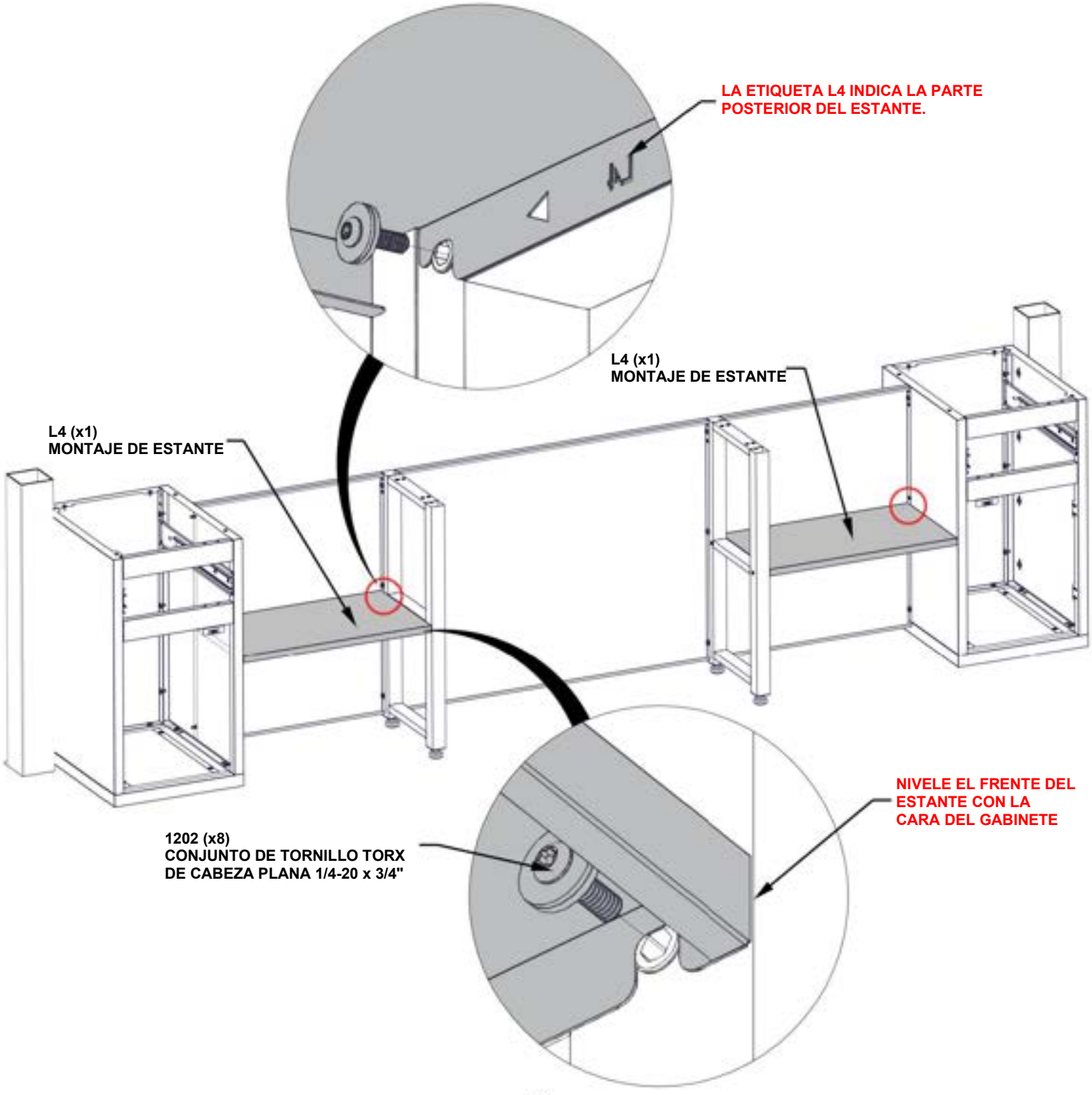

PASO 123: MONTAJE DEL GABINETE DE LA BARRA

CANTIDAD	N.° de pieza	DESCRIPCIÓN
4	H101202	CONJUNTO DE TORNILLO TORX DE CABEZA PLANA 1/4-20 x 3/4"



L3 (x1) **CONJUNTO DE ESTANTE M - A4M03645**
45 7/8" x 15 7/16" x 1" (25 x 392.2 x 1166)

- SOLO SE MUESTRA EL GABINETE PARA LA BARRA PARA MAYOR DETALLE.

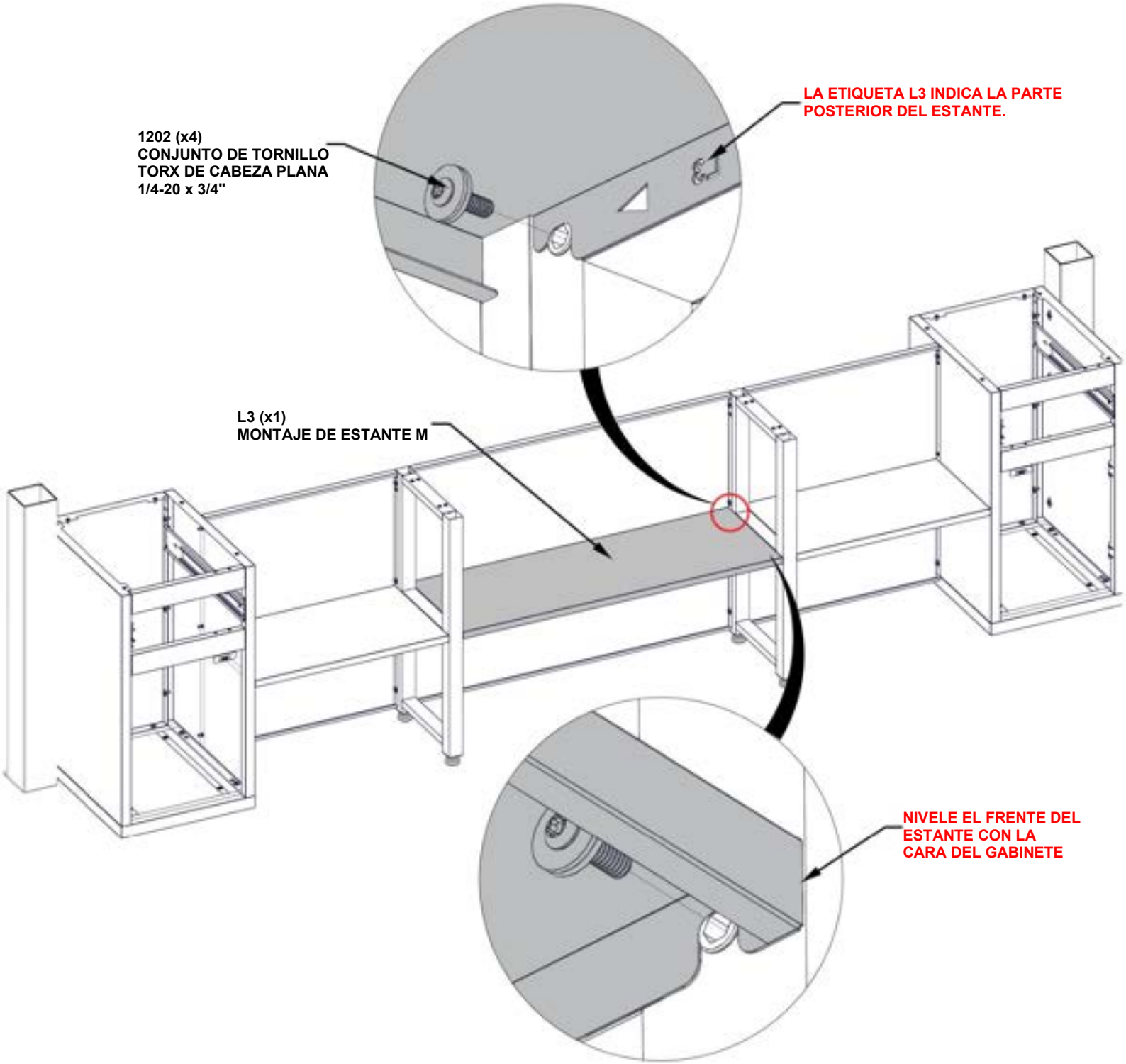

PASO 124: MONTAJE DEL GABINETE DE LA BARRA

CANTIDAD	N.° de pieza	DESCRIPCIÓN
4	H101202	CONJUNTO DE TORNILLO TORX DE CABEZA PLANA 1/4-20 x 3/4"

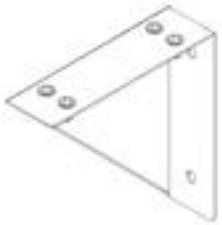

A1 (x2) CONJUNTO DE SOPORTE DE MESA - A4M03634
6 15/16" x 6 15/16" x 1 15/16" (50 x 176 x 176)

- SOLO SE MUESTRA EL GABINETE PARA LA BARRA PARA MAYOR DETALLE.

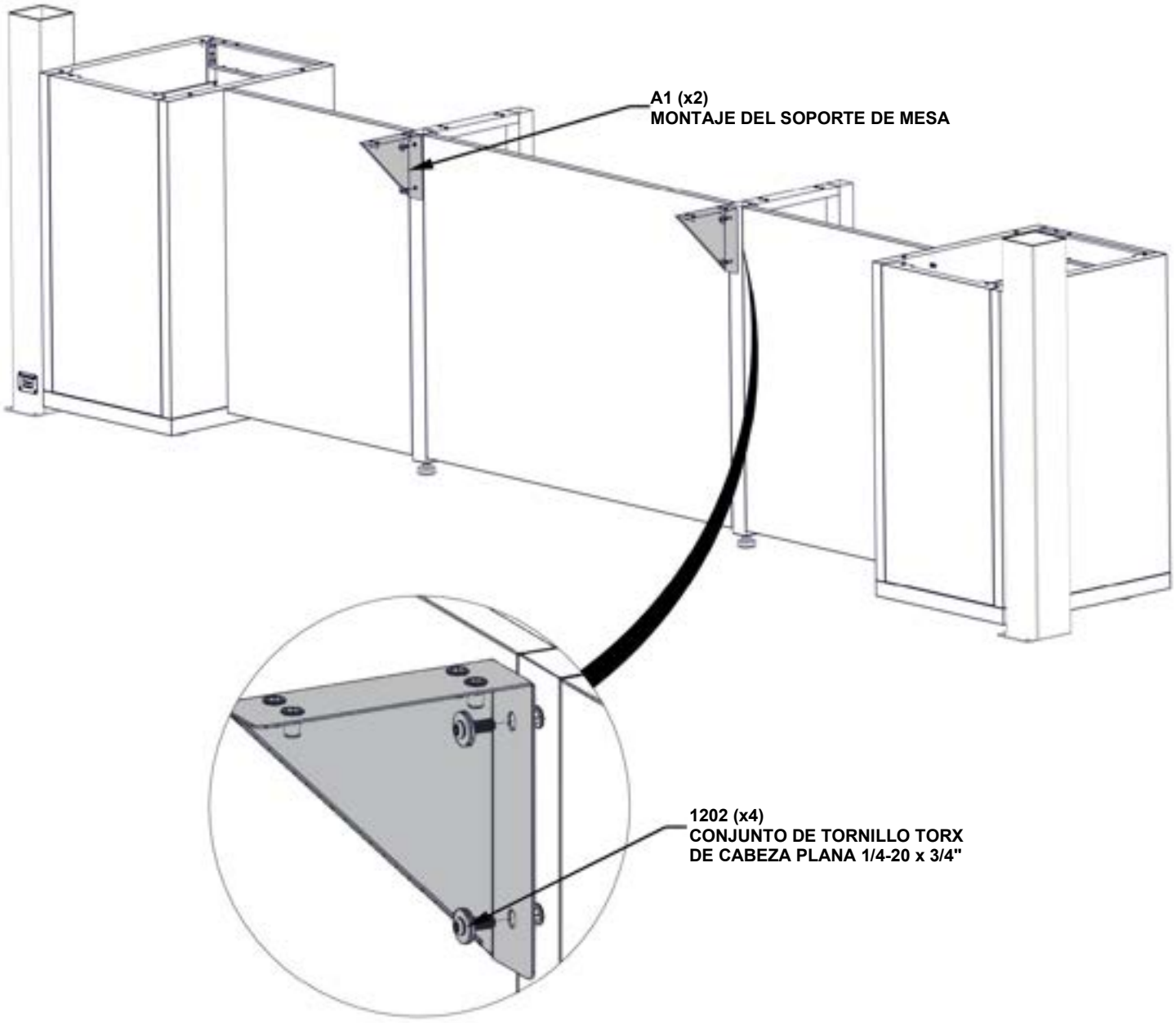

PASO 125: MONTAJE DEL GABINETE DE LA BARRA

CANTIDAD	N.° de pieza	DESCRIPCIÓN
10	H101103	TORNILLO TORX DE CABEZA HUECA 1/4-20



T6 (x1) **CONJUNTO DE PANEL DE MESA -A4M03615**
47 3/16" x 23 3/8" x 1 1/4" (32 x 593 x 1199)

- **SOLO SE MUESTRA EL GABINETE BAR PARA MAYOR DETALLE.**
- **NIVELE TODOS LOS LADOS DEL GABINETE ANTES DE AJUSTAR LAS PIEZAS.**

LA ETIQUETA T6 EN EL LADO INFERIOR INDICA EL FRENTE

1103 (x10)
TORNILLO TORX DE CABEZA HUECA 1/4-20

T6 (x1)
MONTAJE DEL PANEL DE MESA

PASO 126: MONTAJE DEL GABINETE DE LA BARRA



T8 (x1) **PANEL DE MESA -A4M03625**
47 7/8" x 23 3/8" x 1 1/4" (32 x 593 x 1216)

CANTIDAD	N.° de pieza	DESCRIPCIÓN
8	H101103	TORNILLO TORX DE CABEZA HUECA 1/4-20

- **SOLO SE MUESTRA EL GABINETE BAR PARA MAYOR DETALLE.**
- **NIVELE TODOS LOS LADOS DEL GABINETE ANTES DE AJUSTAR LAS PIEZAS.**

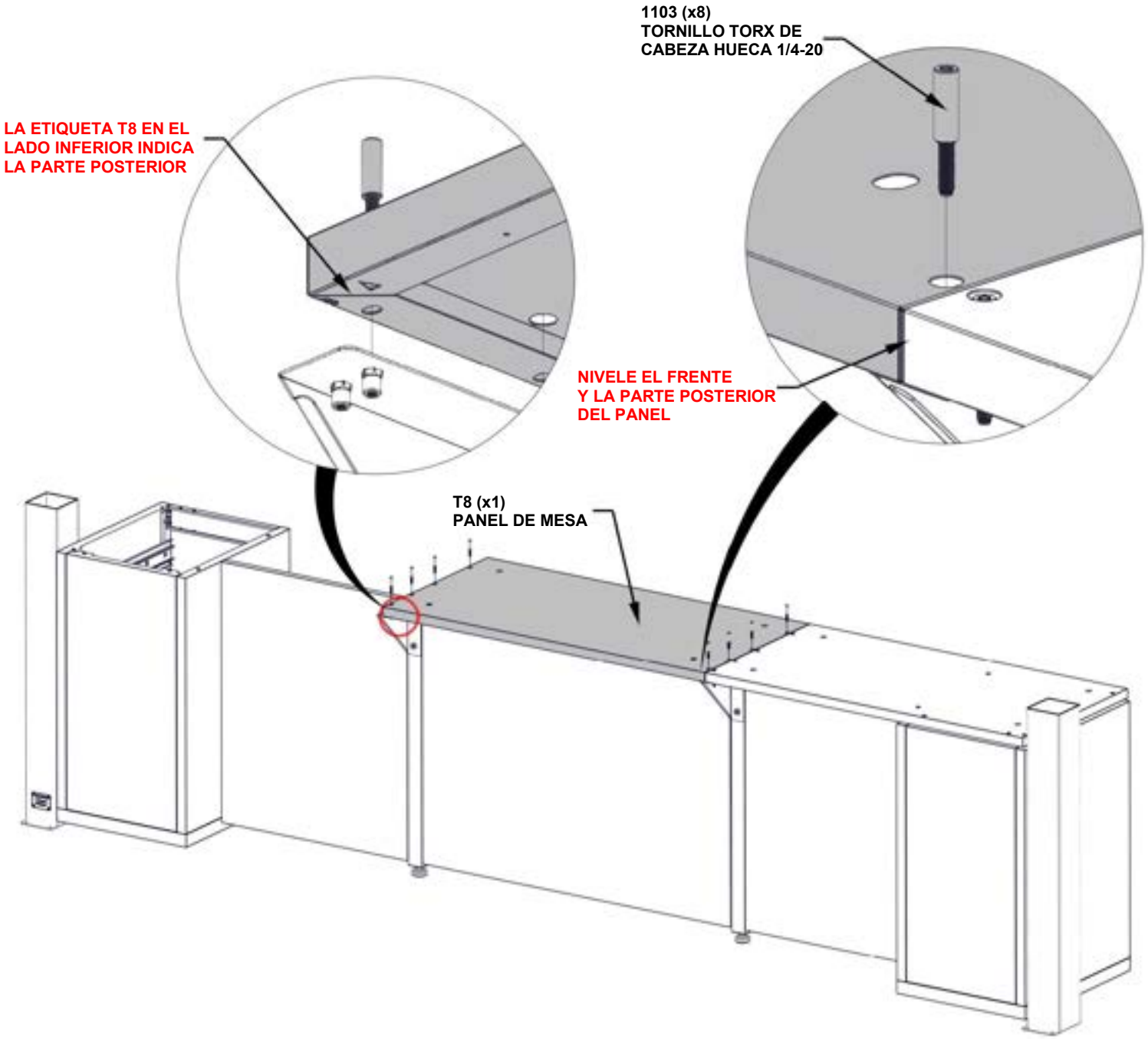

PASO 127: MONTAJE DEL GABINETE DE LA BARRA

CANTIDAD	N.° de pieza	DESCRIPCIÓN
10	H101103	TORNILLO TORX DE CABEZA HUECA 1/4-20



T9 (x1) **CONJUNTO DE PANEL DE MESA -A4M03639**
47 3/16" x 23 3/8" x 1 1/4" 1 1/4" (32 x 593 x 1199)

- **SOLO SE MUESTRA EL GABINETE BAR PARA MAYOR DETALLE.**
- **NIVELE TODOS LOS LADOS DEL GABINETE ANTES DE AJUSTAR LAS PIEZAS.**

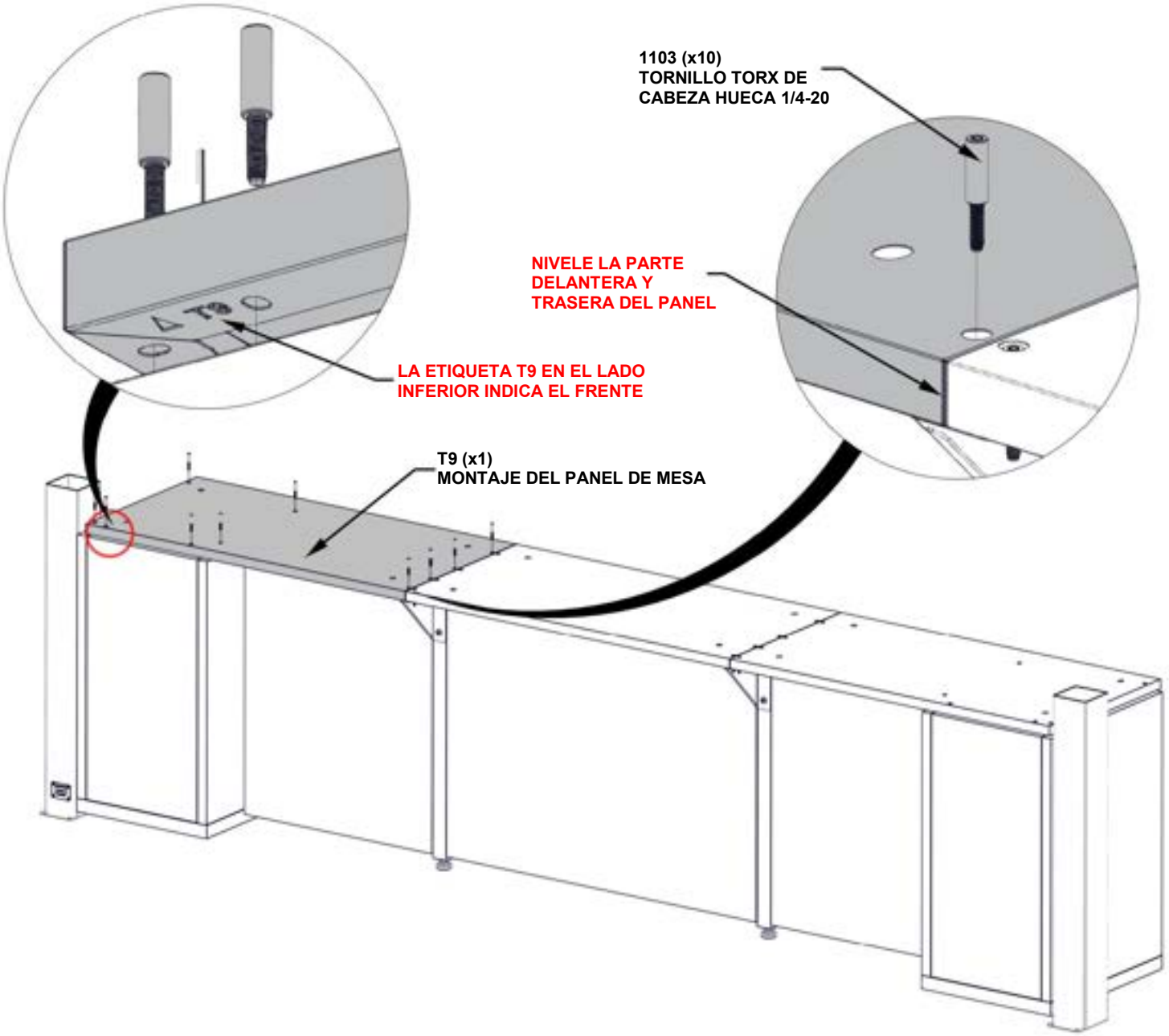

PASO 128A: INSTALACIÓN DEL MÁRMOL EN EL GABINETE DE LA BARRA



M4 (x1) **MÁRMOL PARA LA MESA DE BARRA - A4M03616**
47 15/16"x24 15/16"x1 15/16" (50x634x1218)

- **SOLO SE MUESTRAN LOS GABINETES DE LA BARRA PARA MAYOR DETALLE.**
- **SE RECOMIENDA QUE AL MENOS DOS PERSONAS COLOQUEN LA ENCIMERA DE MÁRMOL.**
- **DESLICE EN SU LUGAR HASTA QUE EL MÁRMOL ESTÉ BIEN PEGADO AL POSTE Y LOS LADOS ESTÉN A RAS DEL PANEL.**
- **AL COLOCAR EL MÁRMOL EN SU LUGAR, ASEGÚRESE DE QUE SUS DEDOS ESTÉN LIBRES Y NO DEBAJO DEL MÁRMOL.**

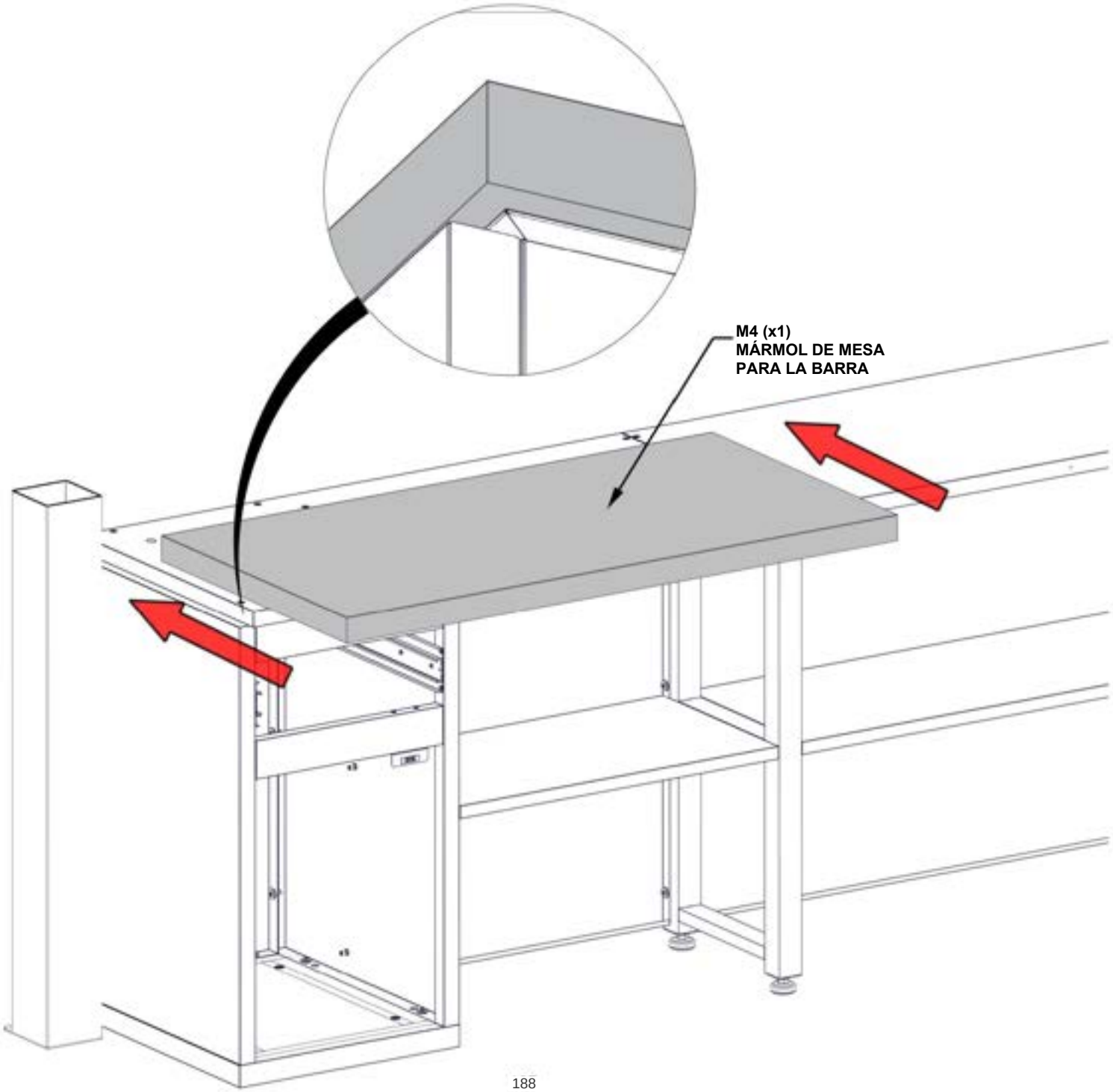

PASO 128B: INSTALACIÓN DEL MÁRMOL EN EL GABINETE DE LA BARRA

CANTIDAD	N.° de pieza	DESCRIPCIÓN
4	H101292	TORNILLO TORX DE CABEZA PLANA 1/4-20x13/32"
4	H101053	ARANDELA ACERO DE 6x20
4	H101054	ARANDELA SELLADORA

- **SOLO SE MUESTRAN LOS GABINETES DE LA BARRA PARA MAYOR DETALLE.**
- **ASEGÚRESE DE ESTAR UTILIZANDO LAS PIEZAS DE MONTAJE CORRECTAS PARA ESTE PASO.**
- **UNA VEZ COLOCADO EL MÁRMOL, SE RECOMIENDA CUBRIRLO CON UN TROZO DE CARTÓN O ESPUMA HASTA TERMINAR EL MONTAJE PARA EVITAR DAÑOS.**
- **NO UTILICE LA SUPERFICIE DE MÁRMOL COMO BANCO DE TRABAJO.**

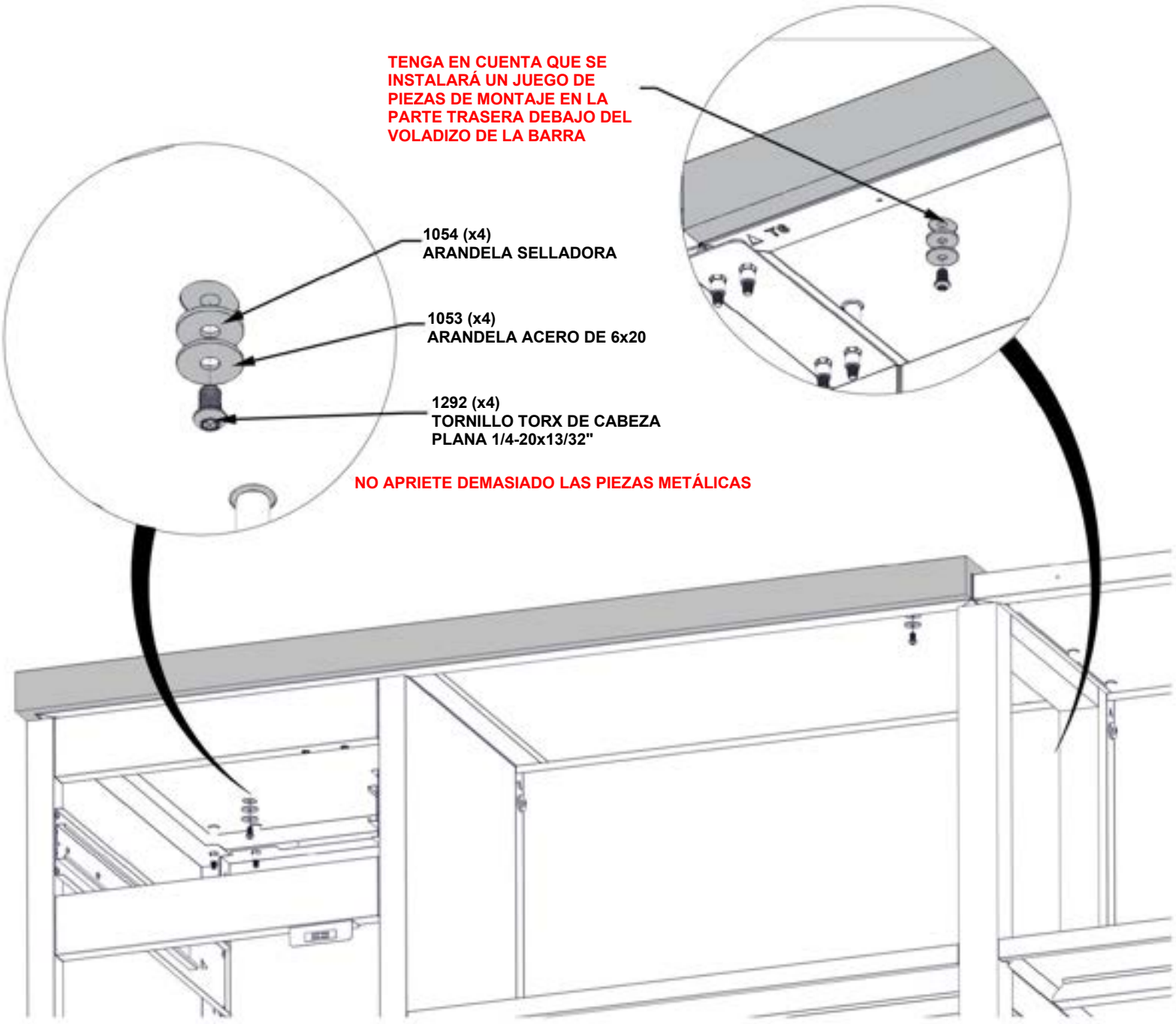

PASO 129A: INSTALACIÓN DEL MÁRMOL PARA EL GABINETE DE LA BARRA



M6 (x1) **MÁRMOL DE MESA M6 PARA LA BARRA -A4M03633**
(x1) 47 7/8" x 24 7/8" x 1 15/16" (49 x 632 x 1216)

- **SOLO SE MUESTRAN LOS GABINETES DE LA BARRA PARA MAYOR DETALLE.**
- **SE RECOMIENDA QUE AL MENOS DOS PERSONAS COLOQUEN LA ENCIMERA DE MÁRMOL.**
- **DESLÍCELO EN SU LUGAR HASTA QUE LAS PIEZAS DE MÁRMOL QUEDEN APRETADAS UNA CONTRA OTRA.**
- **AL COLOCAR EL MÁRMOL EN SU LUGAR, ASEGÚRESE DE QUE SUS DEDOS ESTÉN LIBRES Y NO DEBAJO DEL MÁRMOL.**

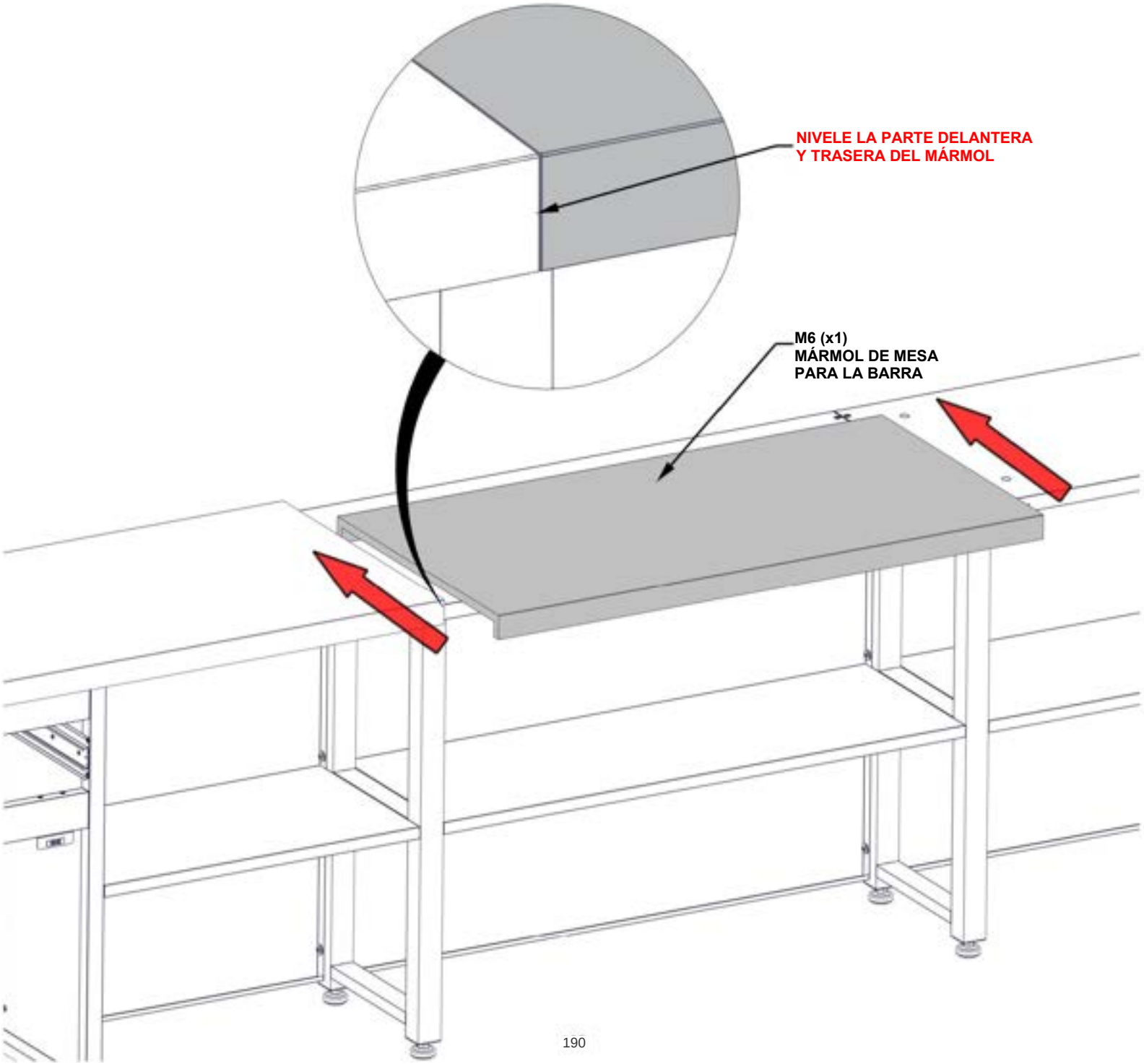

PASO 129B: INSTALACIÓN DEL MÁRMOL PARA EL GABINETE DE LA BARRA

CANTIDAD	N.° de pieza	DESCRIPCIÓN
4	H101292	TORNILLO TORX DE CABEZA PLANA 1/4-20x13/32"
4	H101053	ARANDELA ACERO DE 6x20
4	H101054	ARANDELA SELLADORA

- **SOLO SE MUESTRAN LOS GABINETES DE LA BARRA PARA MAYOR DETALLE.**
- **ASEGÚRESE DE ESTAR UTILIZANDO LAS PIEZAS DE MONTAJE CORRECTAS PARA ESTE PASO.**
- **UNA VEZ COLOCADO EL MÁRMOL, SE RECOMIENDA CUBRIRLO CON UN TROZO DE CARTÓN O ESPUMA HASTA TERMINAR EL MONTAJE PARA EVITAR DAÑOS.**
- **NO UTILICE LA SUPERFICIE DE MÁRMOL COMO BANCO DE TRABAJO.**

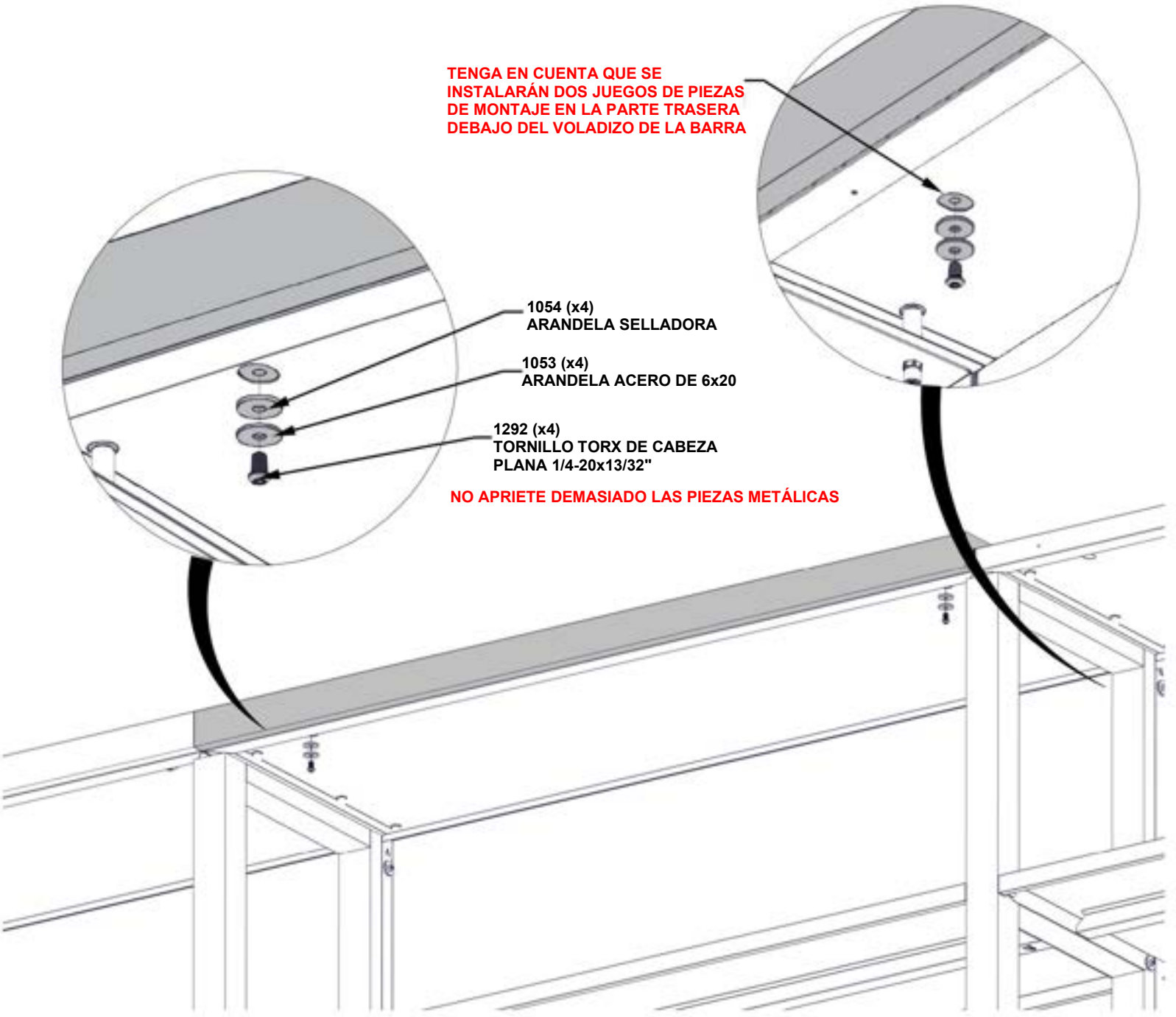

PASO 130A: INSTALACIÓN DEL MÁRMOL PARA EL GABINETE DE LA BARRA



M4 (x1) MÁRMOL PARA LA MESA DE BARRA - A4M03616
47 15/16"x24 15/16"x1 15/16" (50x634x1218)

- SOLO SE MUESTRAN LOS GABINETES DE LA BARRA PARA MAYOR DETALLE.
- SE RECOMIENDA QUE AL MENOS DOS PERSONAS COLOQUEN LA ENCIMERA DE MÁRMOL.
- DESLÍCELO EN SU LUGAR HASTA QUE LAS PIEZAS DE MÁRMOL QUEDEN APRETADAS UNA CONTRA OTRA.
- AL COLOCAR EL MÁRMOL EN SU LUGAR, ASEGÚRESE DE QUE SUS DEDOS ESTÉN LIBRES Y NO DEBAJO DEL MÁRMOL.

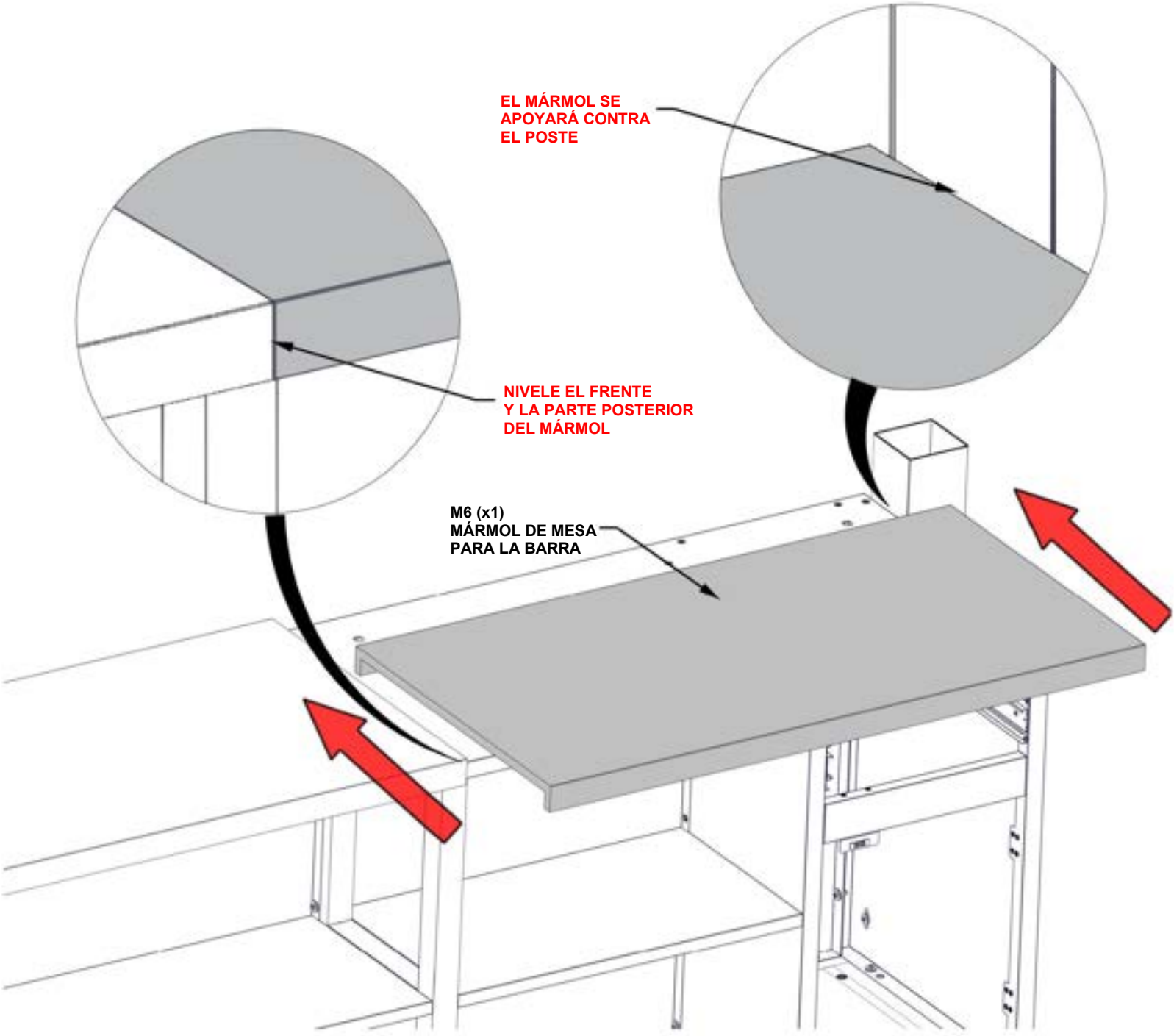

PASO 130B: INSTALACIÓN DEL MÁRMOL PARA EL GABINETE DE LA BARRA

CANTIDAD	N.° de pieza	DESCRIPCIÓN
4	H101292	TORNILLO TORX DE CABEZA PLANA 1/4-20x13/32"
4	H101053	ARANDELA ACERO DE 6x20
4	H101054	ARANDELA SELLADORA

- **SOLO SE MUESTRAN LOS GABINETES DE LA BARRA PARA MAYOR DETALLE.**
- **ASEGÚRESE DE ESTAR UTILIZANDO LAS PIEZAS DE MONTAJE CORRECTAS PARA ESTE PASO.**
- **UNA VEZ COLOCADO EL MÁRMOL, SE RECOMIENDA CUBRIRLO CON UN TROZO DE CARTÓN O ESPUMA HASTA TERMINAR EL MONTAJE PARA EVITAR DAÑOS.**
- **NO UTILICE LA SUPERFICIE DE MÁRMOL COMO BANCO DE TRABAJO.**

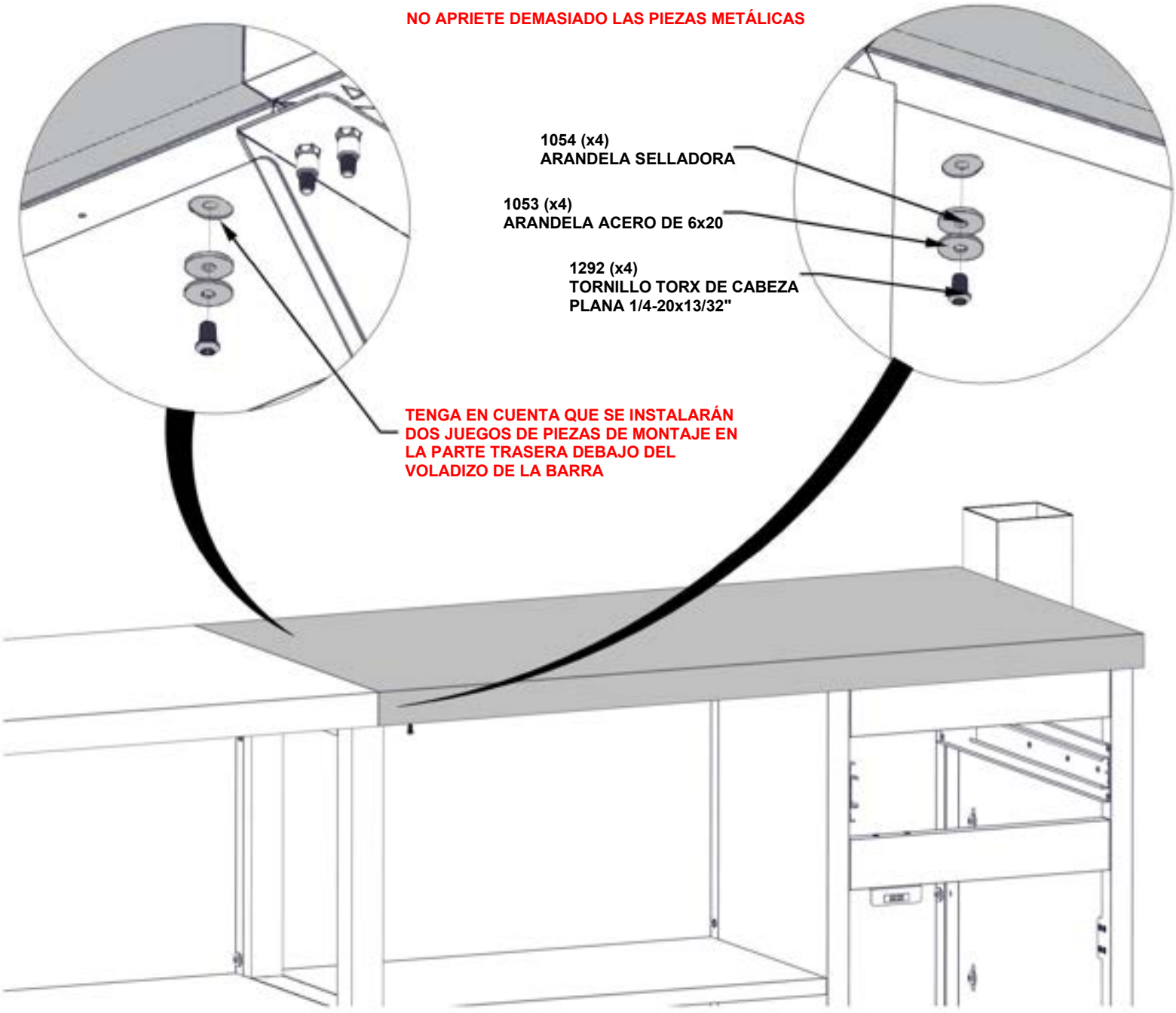

PASO 131A: MONTAJE DEL CAJÓN DE LA BARRA

CANTIDAD	N.° de pieza	DESCRIPCIÓN
18	H101289	TORNILLO DE CABEZA PLANA 8-32x1/2" SS



D12 (x2) **CONJUNTO DE CUERPO DEL CAJÓN -A4M03621**
22 1/4" x 15 13/16" x 4 15/16" (126 x 402 x 565)



D11 (x2) **MONTAJE DEL PANEL DE CAJÓN - A4M03619**
17 13/16" x 8 1/16" x 15/16" (24 x 205 x 452)

- REPITA ESTE PASO DOS VECES.

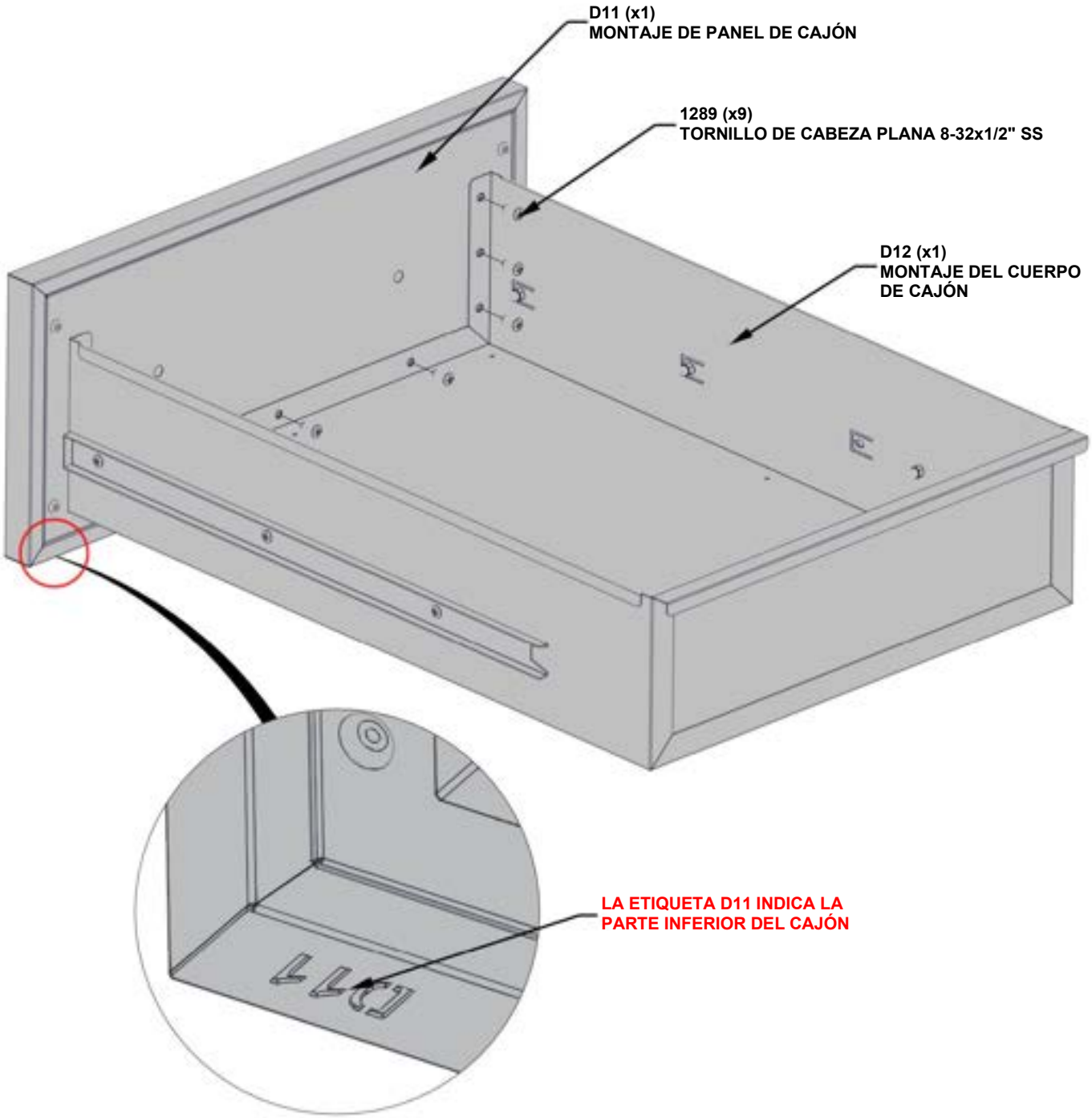

PASO 131B: MONTAJE DEL CAJÓN DE LA BARRA

CANTIDAD	N.° de pieza	DESCRIPCIÓN
4	H101307	PERNO DE HOMBRO 8-32x30mm SS



H2 (x2) **MANIJA DE ACERO INOXIDABLE -A4M03024**
5/8" x 1 9/16" x 11 13/16" (16 x 40 x 300)

- REPITA ESTE PASO DOS VECES.

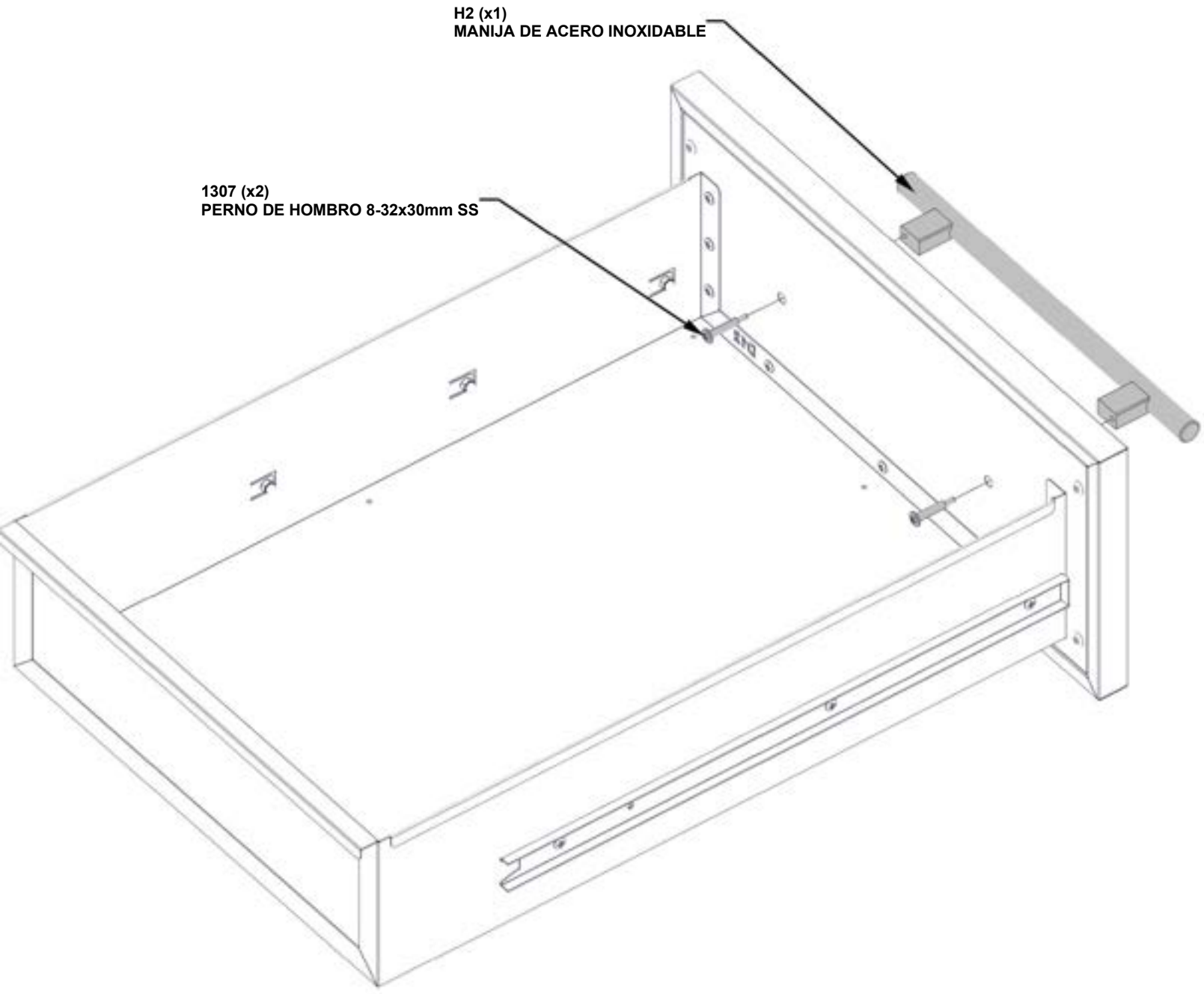

PASO 132: MONTAJE DEL GABINETE DE LA BARRA



MONTAJE DE CABIO DEL PASO 131

- **SOLO SE MUESTRA EL GABINETE BAR PARA MAYOR DETALLE.**
- **FIJE EL MONTAJE DEL CAJÓN ALINEANDO ENTRE SÍ AMBOS EXTREMOS DE LAS GUÍAS PARA CAJONES MONTADAS EN FÁBRICA.**
- **PRESIÓNELAS JUNTAS HASTA QUE LAS CORREDERAS DEL CAJÓN SE CONECTEN.**

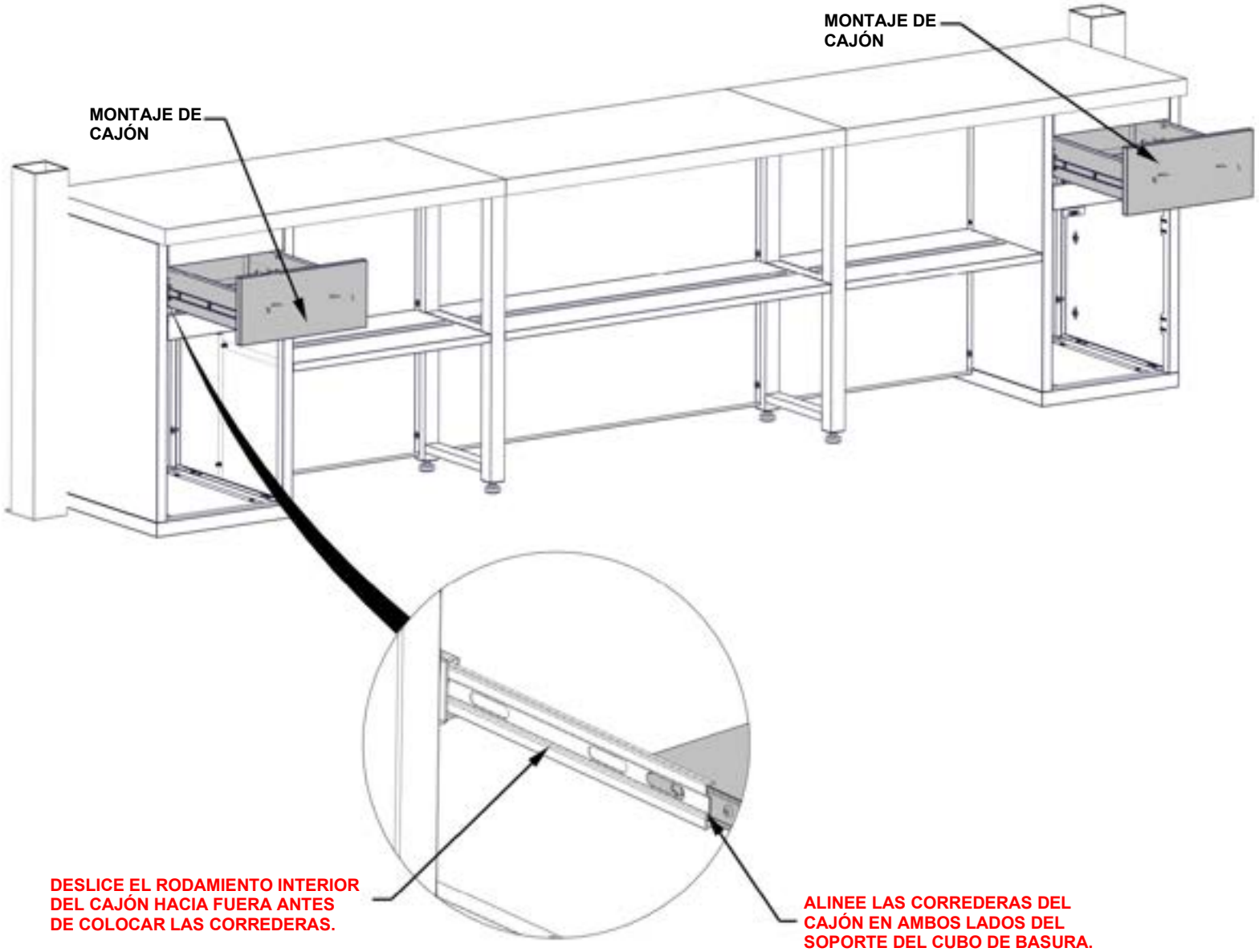

PASO 133A: MONTAJE DE LA PUERTA

CANTIDAD	N.° de pieza	DESCRIPCIÓN
8	H101185	TORNILLO PHILLIPS CABEZA PLANA DE 8-32x.5



D10 (x1) MONTAJE DEL PANEL DE LA PUERTA L - A4M03617
24 3/4" x 17 13/16" x 15/16" (24 x 452 x 628)



D13 (x1) MONTAJE DEL PANEL DE LA PUERTA - A4M03643
24 3/4" x 17 13/16" x 15/16" (24 x 452 x 628)



A4M03025 (x4) BISAGRA DE SUPERPOSICIÓN COMPLETA

NO APRIETE DEMASIADO LAS PIEZAS METÁLICAS

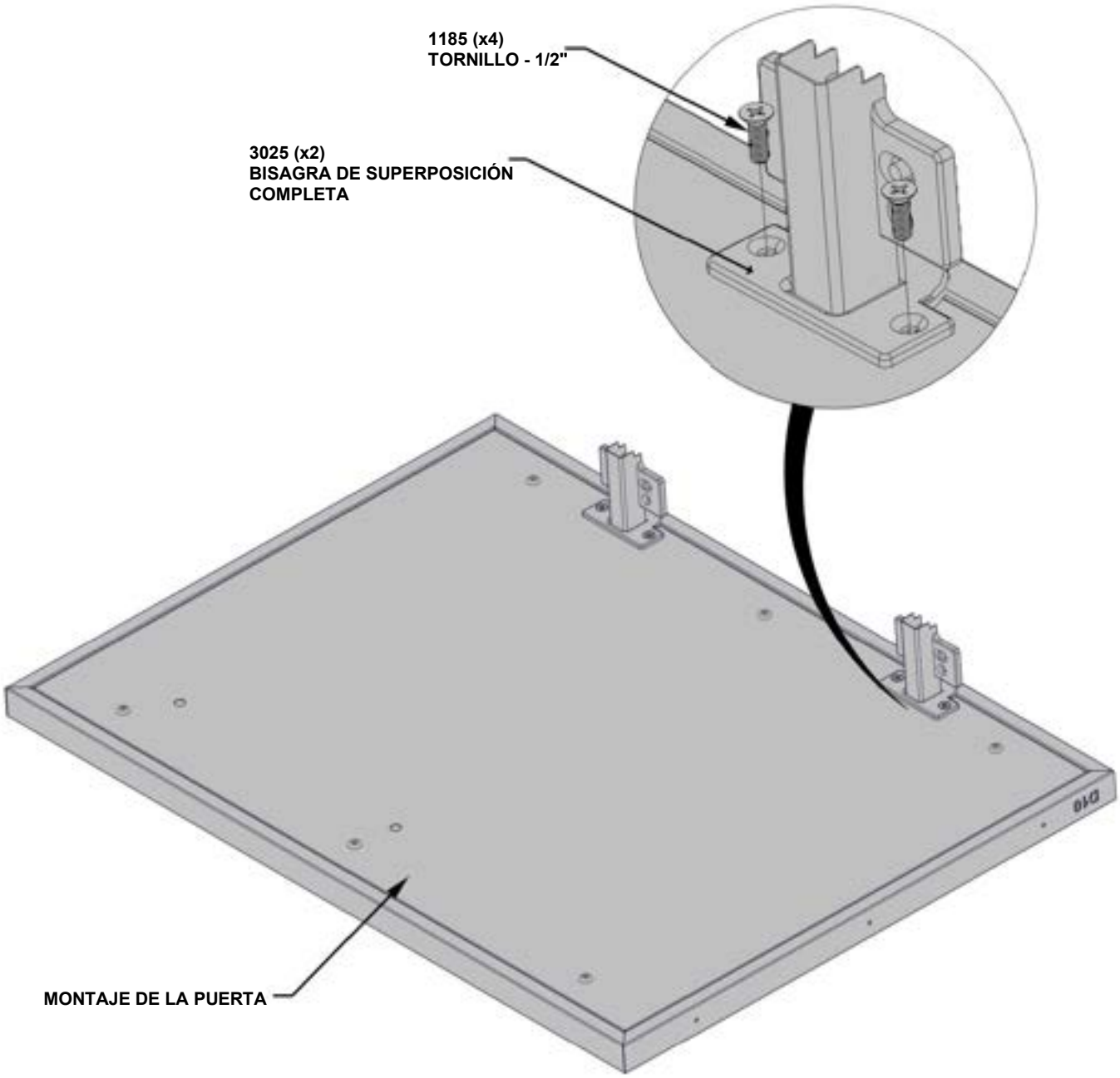

PASO 133B: MONTAJE DE LA PUERTA

CANTIDAD	N.° de pieza	DESCRIPCIÓN
4	H101307	PERNO DE HOMBRO 8-32x30mm SS



H2 (x2) MANIJA DE ACERO INOXIDABLE · A4M03024
5/8" x 1 9/16" x 11 13/16" (16 x 40 x 300)

- INSTALE LAS MANIJAS DEL GABINETE EN LAS DOS PUERTAS DEL PASO ANTERIOR.

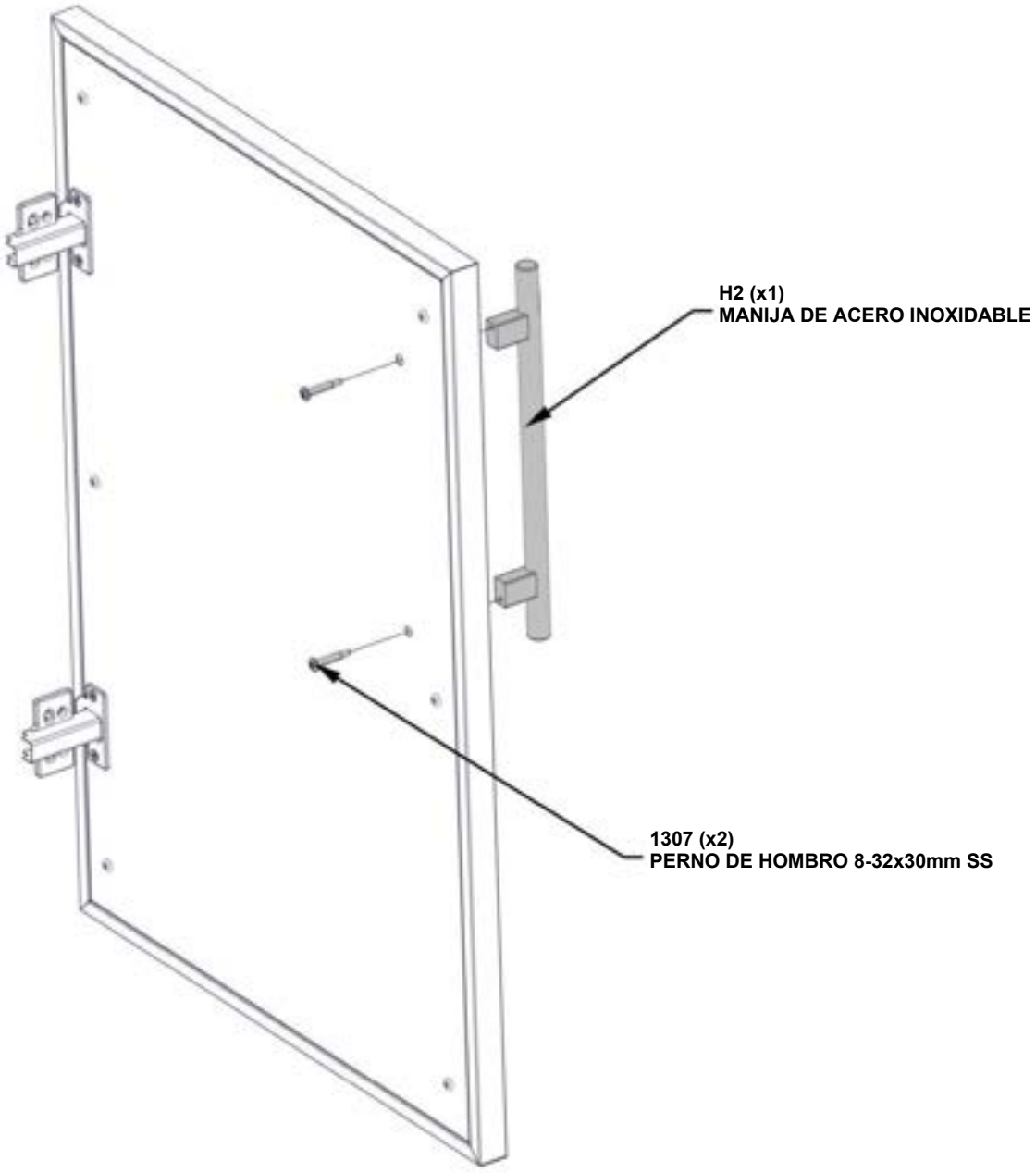

PASO 134: FIJACIÓN DE LA PUERTA DEL GABINETE

CANTIDAD	N.° de pieza	DESCRIPCIÓN
8	H101185	TORNILLO PHILLIPS CABEZA PLANA DE 8-32x.5



D10 (x1) MONTAJE DEL PANEL DE PUERTA - A4M03617
24 3/4" x 17 13/16" x 15/16" (24 x 452 x 628)

- **SOLO SE MUESTRA EL GABINETE BAR PARA MAYOR DETALLE.**
- **PARA ESTE PASO ES ÚTIL TENER UNA PERSONA ADICIONAL QUE AYUDE A MANTENER LA PUERTA EN SU LUGAR.**
- **CON LAS BISAGRAS DEL GABINETE FIJAS A LA PUERTA, ALINEE LOS ORIFICIOS DEL SOPORTE DE LAS BISAGRAS CON LOS INSERTOS ROSCADOS EN EL LADO DEL PANEL DEL GABINETE.**

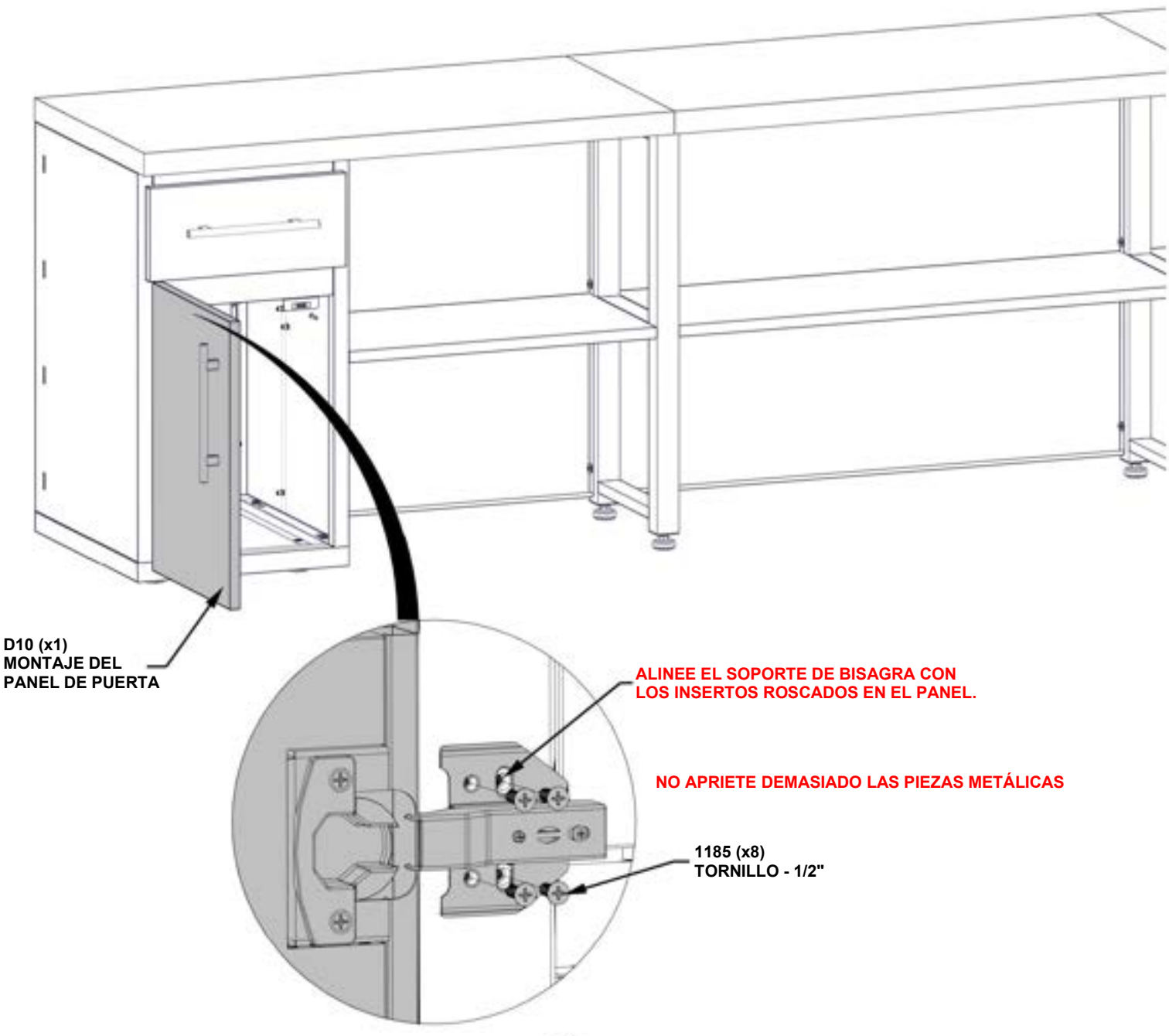

PASO 135: FIJACIÓN DE LA PUERTA DEL GABINETE

CANTIDAD	N.° de pieza	DESCRIPCIÓN
8	H101185	TORNILLO PHILLIPS CABEZA PLANA DE 8-32x.5



D13 (x1) **MONTAJE DE PANEL DE PUERTA - A4M03643**
24 3/4" x 17 13/16" x 15/16" (24 x 452 x 628)

- **SOLO SE MUESTRA EL GABINETE BAR PARA MAYOR DETALLE.**
- **PARA ESTE PASO ES ÚTIL TENER UNA PERSONA ADICIONAL QUE AYUDE A MANTENER LA PUERTA EN SU LUGAR.**
- **CON LAS BISAGRAS DEL GABINETE FIJAS A LA PUERTA, ALINEE LOS ORIFICIOS DEL SOPORTE DE LAS BISAGRAS CON LOS INSERTOS ROSCADOS EN EL LADO DEL PANEL DEL GABINETE.**

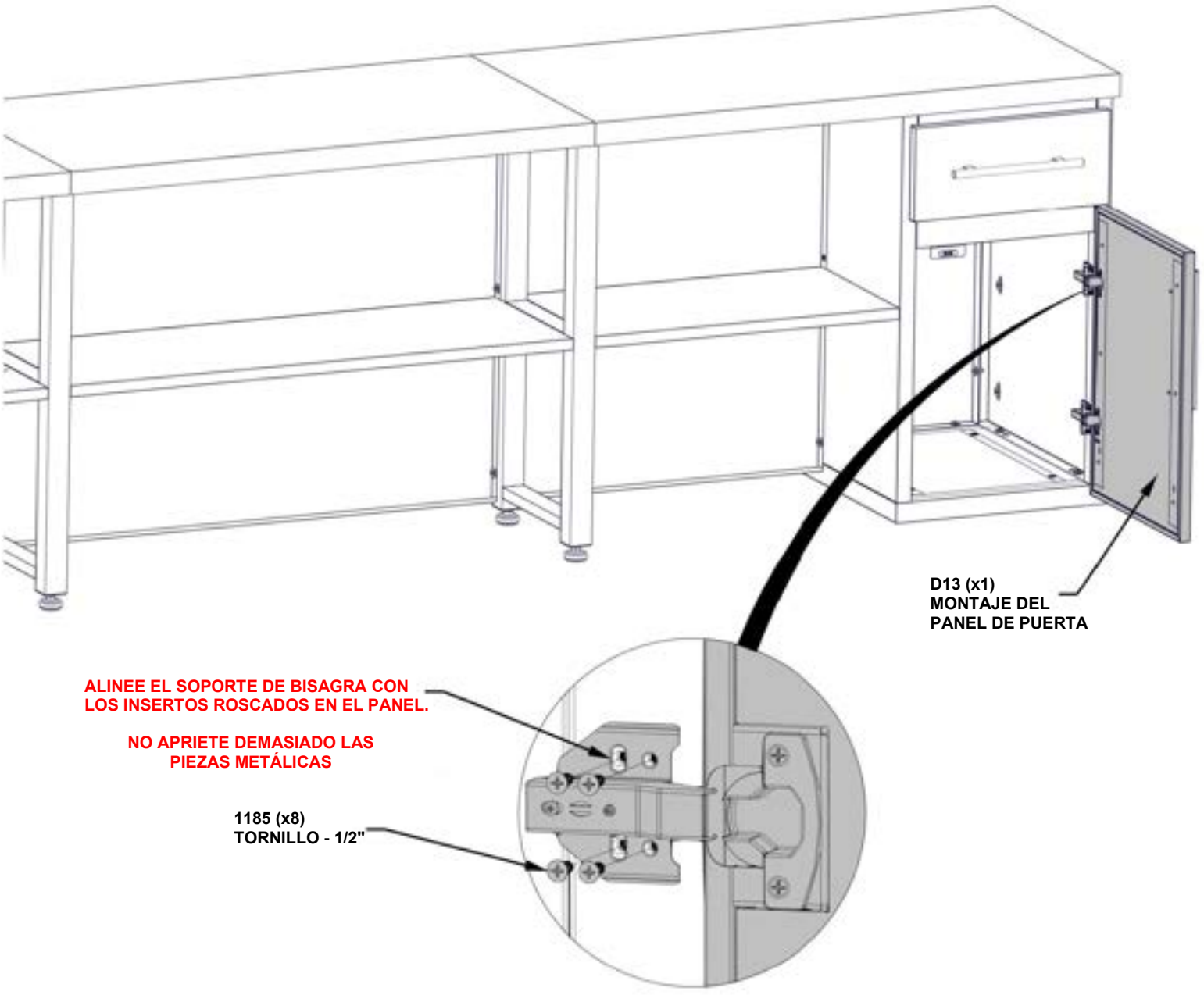

PASO 136: AJUSTE DE LA PUERTA DEL GABINETE (SEGÚN SEA NECESARIO)

- SOLO SE MUESTRAN LOS GABINETES DE COCINA PARA MAYOR DETALLE.
- AJUSTE LAS BISAGRAS (SEGÚN SEA NECESARIO) PARA QUE EL ESPACIO ALREDEDOR DE TODAS LAS PUERTAS SEA EL MISMO Y NO HAYA INTERFERENCIA ENTRE LAS PUERTAS Y LOS GABINETES.
- AJUSTE LOS SOPORTES DE RETENCIÓN DEL IMÁN SEGÚN SEA NECESARIO.

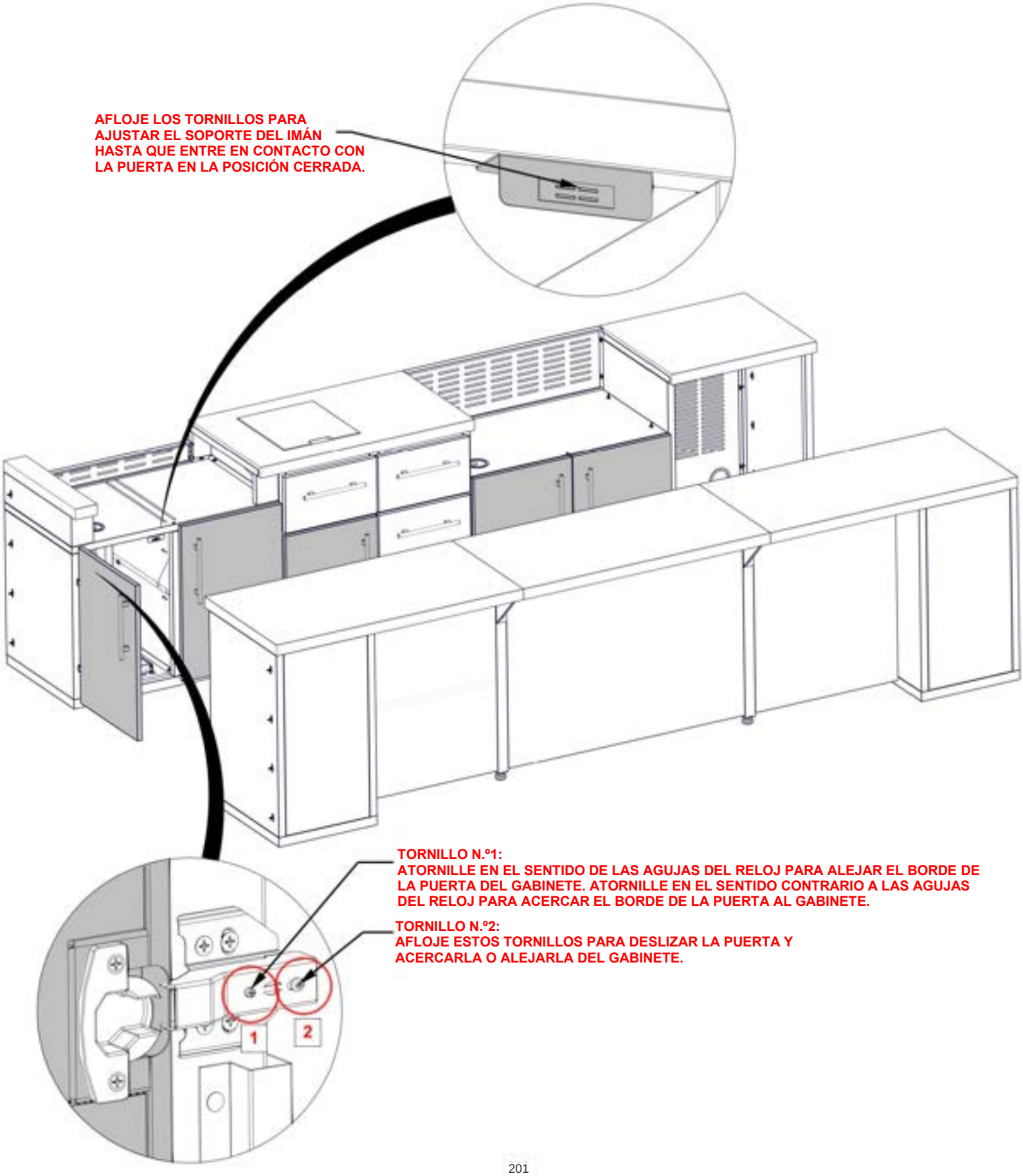

PASO 137: ACCESORIO DE COCINA

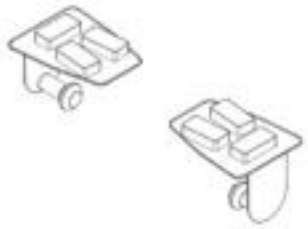

A4M02290 (x1) TOALLERO DE PAPEL MAGNÉTICO

- SOLO SE MUESTRAN LOS GABINETES DE COCINA PARA MAYOR DETALLE.
- EL TOALLERO DE PAPEL MAGNÉTICO SE PUEDE FIJAR A CUALQUIER SUPERFICIE METÁLICA DE LA COCINA.
- RECOMENDAMOS FIJARLO EN EL INTERIOR DE LAS PUERTAS DEL GABINETE DE LA PARRILLA O DEBAJO DE LA BARRA.
- ASEGÚRESE DE MANTENER EL TOALLERO DE PAPEL A UNA DISTANCIA SEGURA DE LA SUPERFICIE DE LA PARRILLA.

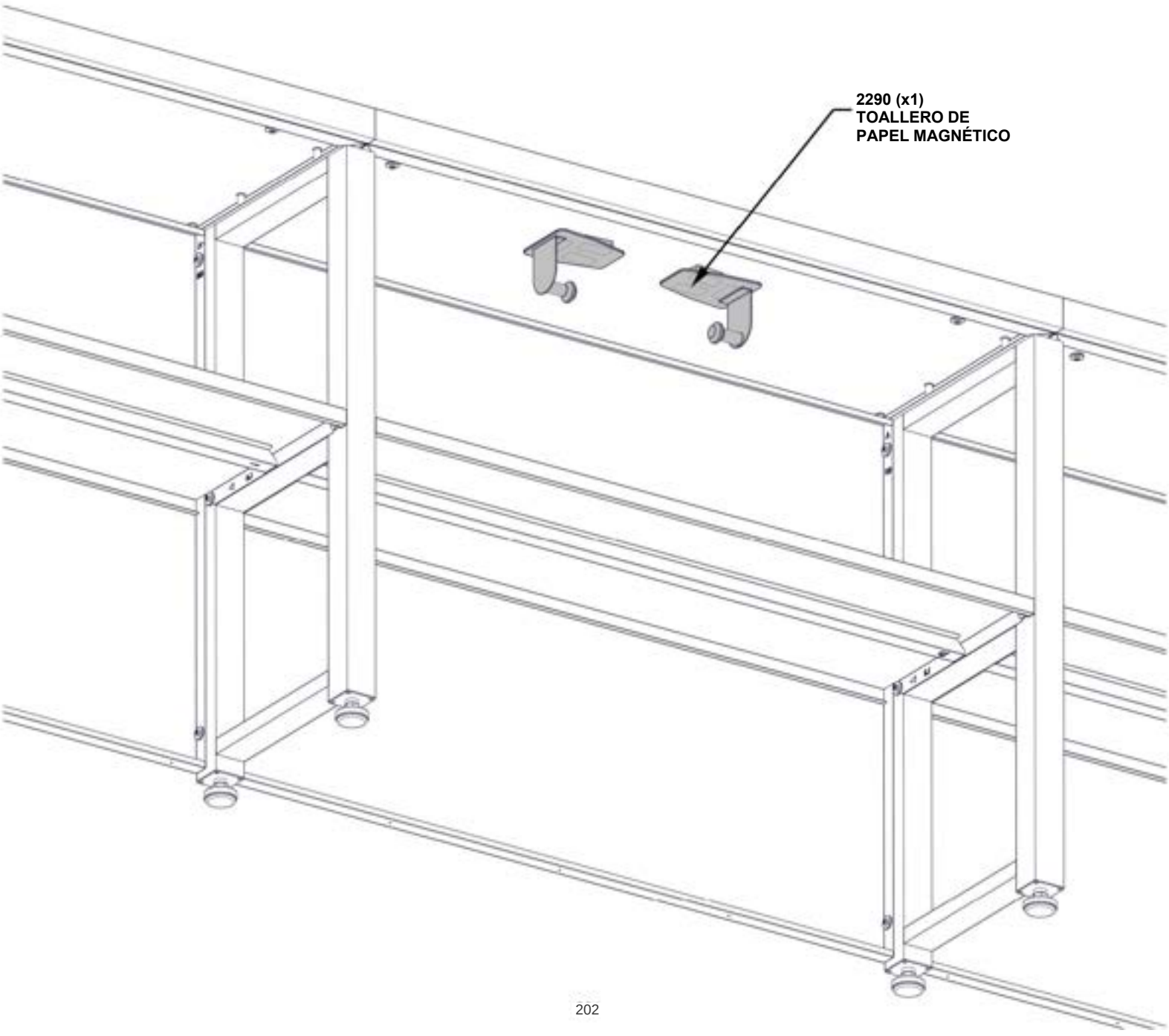

PASO 138: ANCLAJE DE LA COCINA

CANTIDAD	N.° de pieza	DESCRIPCIÓN
8	H100630	ARANDELA PLANA 8x19 BLK
8	H100120	ANCLAJE DE HORMIGÓN 1/4"x2"

- **EL FABRICANTE RECOMIENDA LA INSTALACIÓN SOBRE UNA SUPERFICIE O UNA LOSA DE HORMIGÓN COMO SE MUESTRA A CONTINUACIÓN.**
- **PARA LA INSTALACIÓN SOBRE UNA PLATAFORMA DE MADERA, DEBE ASEGURARSE DE QUE EXISTA UN SOPORTE ESTRUCTURAL AMPLIO DEBAJO DE LA PLATAFORMA. NO SE INCLUYEN LAS PIEZAS METÁLICAS PARA LA INSTALACIÓN DE LA CUBIERTA.**

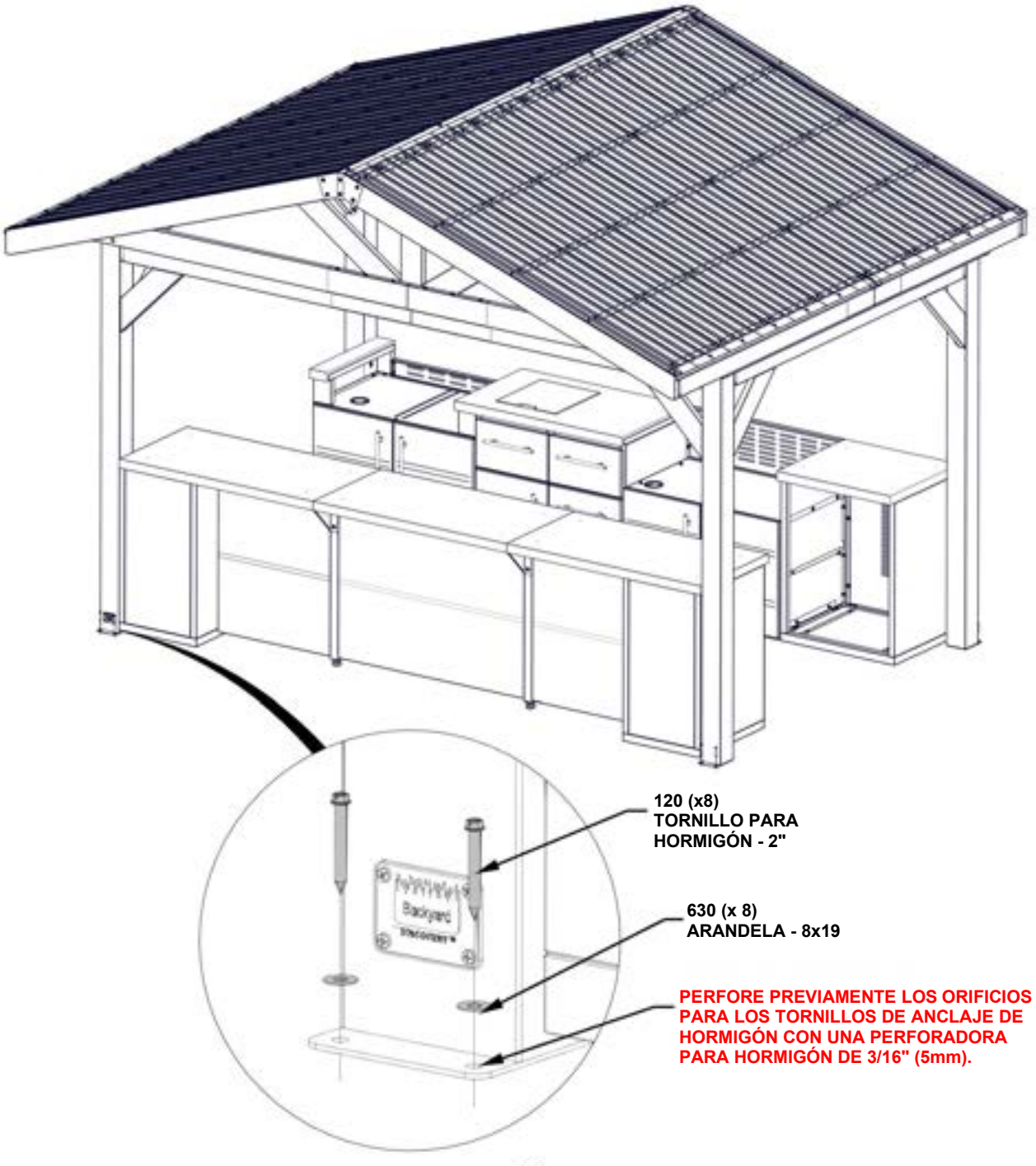

KIT DE PARRILLA DE COCINA EXTERIOR



9240025 (x1) KIT DE PARRILLA DE COCINA EXTERIOR

- PARA OBTENER INFORMACIÓN DETALLADA Y DE INSTALACIÓN DEL KIT DE PARRILLA PARA COCINA EXTERIOR, CONSULTE LAS INSTRUCCIONES DE MONTAJE QUE SE INCLUYEN EN EL KIT DE PARRILLA PARA COCINA EXTERIOR.
- SIGA LAS INSTRUCCIONES PARA EL CUIDADO Y USO APROPIADOS.

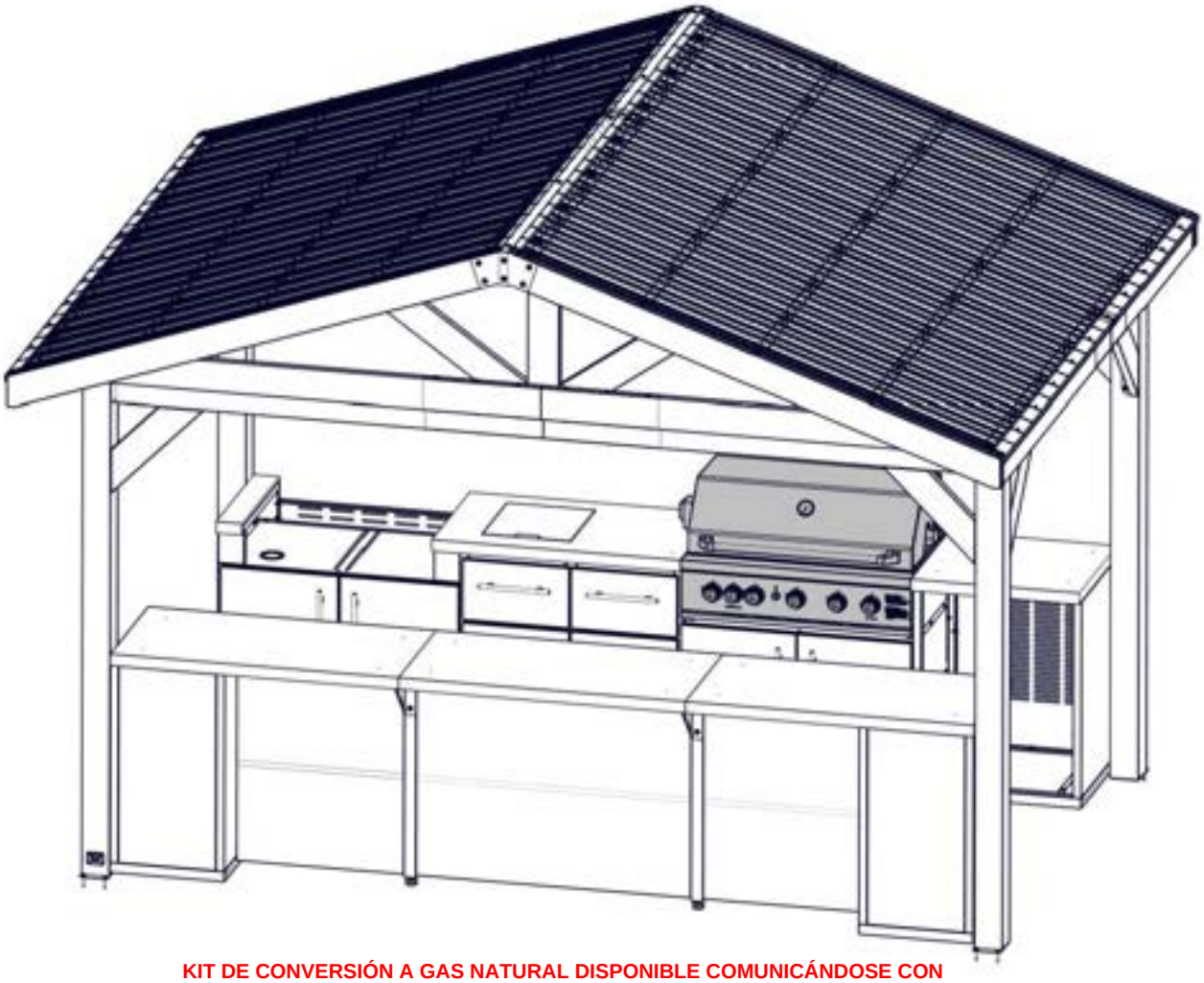

KIT DE CONVERSIÓN A GAS NATURAL DISPONIBLE COMUNICÁNDOSE CON RANGE OUTDOOR LIVING EN www.rangeoutdoorliving.com O AL 1-833-689-8428

HORNO DE PIZZA PARA COCINA AL AIRE LIBRE



9240018 (x1) HORNO DE PIZZA PARA COCINA AL AIRE LIBRE

- PARA OBTENER INFORMACIÓN DETALLADA Y DE INSTALACIÓN DEL HORNO DE PIZZA PARA COCINA DE EXTERIOR, CONSULTE LAS INSTRUCCIONES DE MONTAJE INCLUIDAS CON EL HORNO DE PIZZA PARA COCINA DE EXTERIOR.
- SIGA LAS INSTRUCCIONES PARA EL CUIDADO Y USO APROPIADOS.

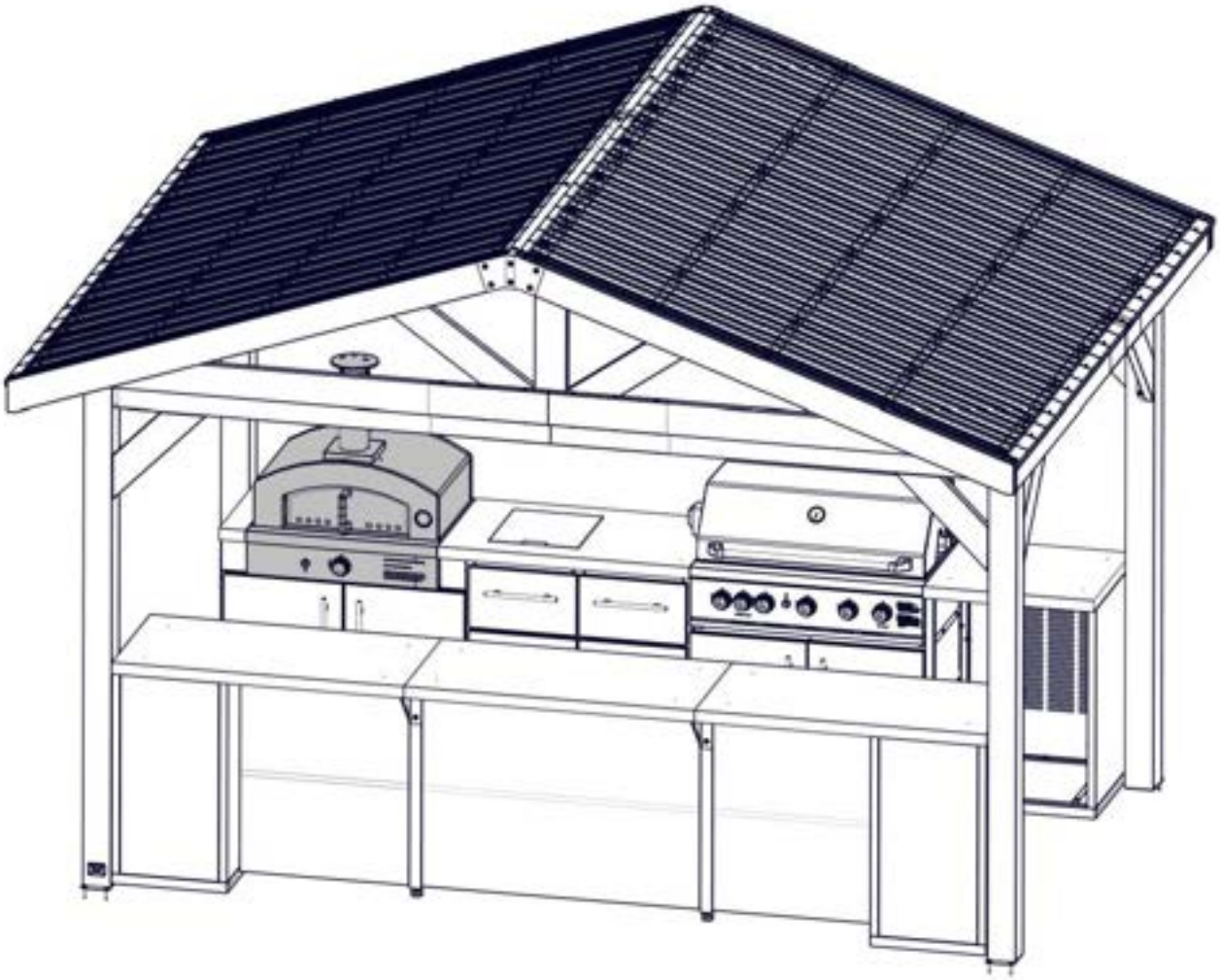

KIT DE CONVERSIÓN A GAS NATURAL DISPONIBLE COMUNICÁNDOSE CON RANGE OUTDOOR LIVING EN www.rangeoutdoorliving.com O AL 1-833-689-8428

REFRIGERADOR DE LA COCINA EXTERIOR



9240162 (x1) **REFRIGERADOR DE COCINA EXTERIOR - APERTURA A LA DERECHA**

- **PARA LA INSTALACIÓN DEL REFRIGERADOR DE COCINA EXTERIOR, CONSULTE LAS PÁGINAS A CONTINUACIÓN DE ESTE MANUAL DE INSTRUCCIONES.**
- **PARA OBTENER INFORMACIÓN DETALLADA SOBRE EL REFRIGERADOR DE LA COCINA EXTERIOR, CONSULTE LAS INSTRUCCIONES DE MONTAJE INCLUIDAS CON EL KIT DEL REFRIGERADOR DE COCINA EXTERIOR.**
- **SIGA LAS INSTRUCCIONES PARA EL CUIDADO Y USO APROPIADOS.**

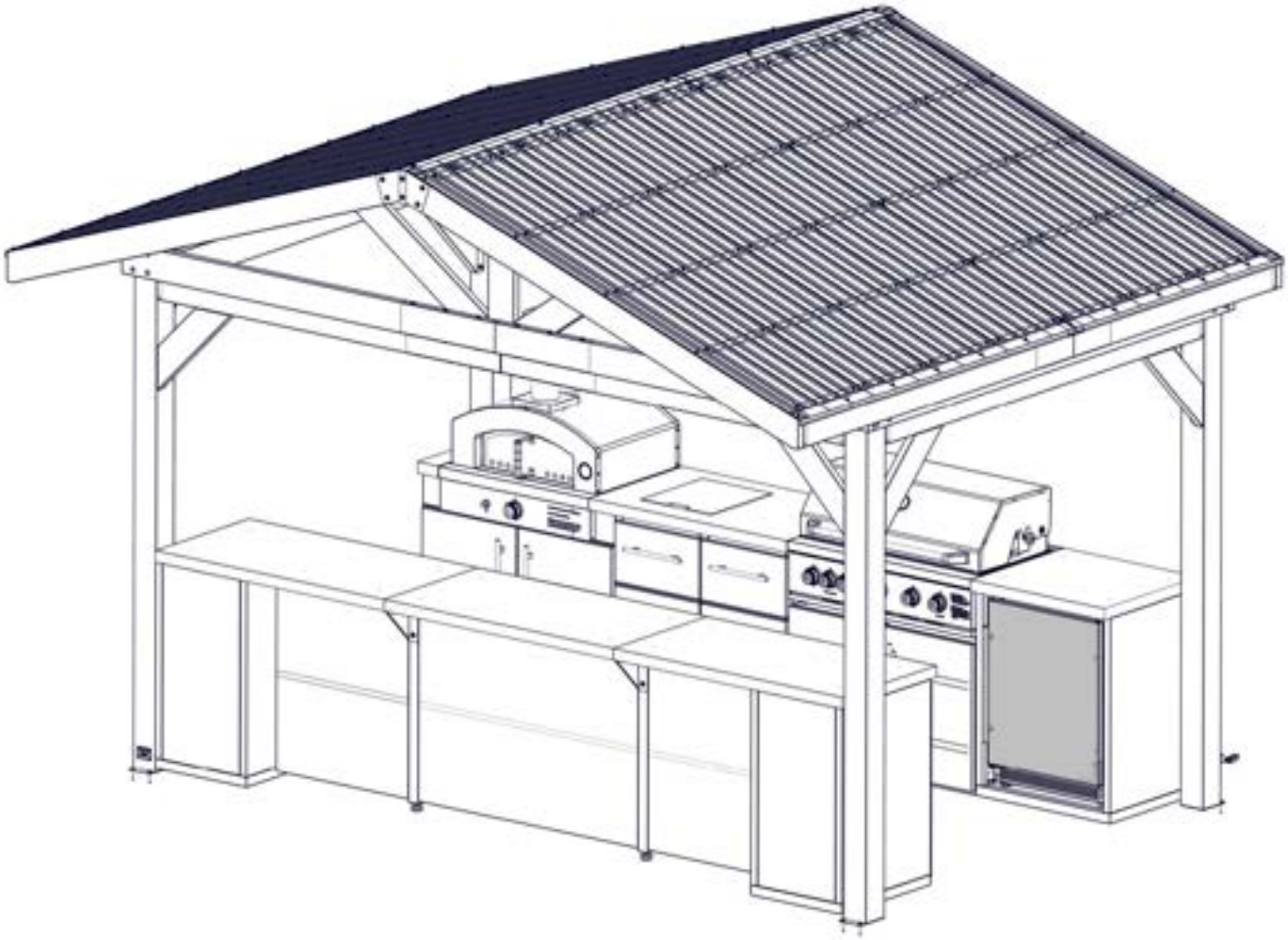

REFRIGERADOR DE LA COCINA EXTERIOR

- DESLICE CUIDADOSAMENTE EL REFRIGERADOR DENTRO DE LA ABERTURA DEL GABINETE, ASEGURÁNDOSE DE QUE EL CABLE ELÉCTRICO PASE A TRAVÉS DE LOS ORIFICIOS EN EL PANEL POSTERIOR DEL GABINETE.
- SI EL REFRIGERADOR NO ESTÁ EN POSICIÓN VERTICAL, DÉJELO REPOSAR DURANTE 24 HORAS ANTES DE ENCHUFARLO AL RECEPTÁCULO.
- EL REFRIGERADOR NO SE PUEDE CONECTAR A UNA CAJA ELÉCTRICA FIJADA A LA ESTRUCTURA EXTERIOR.

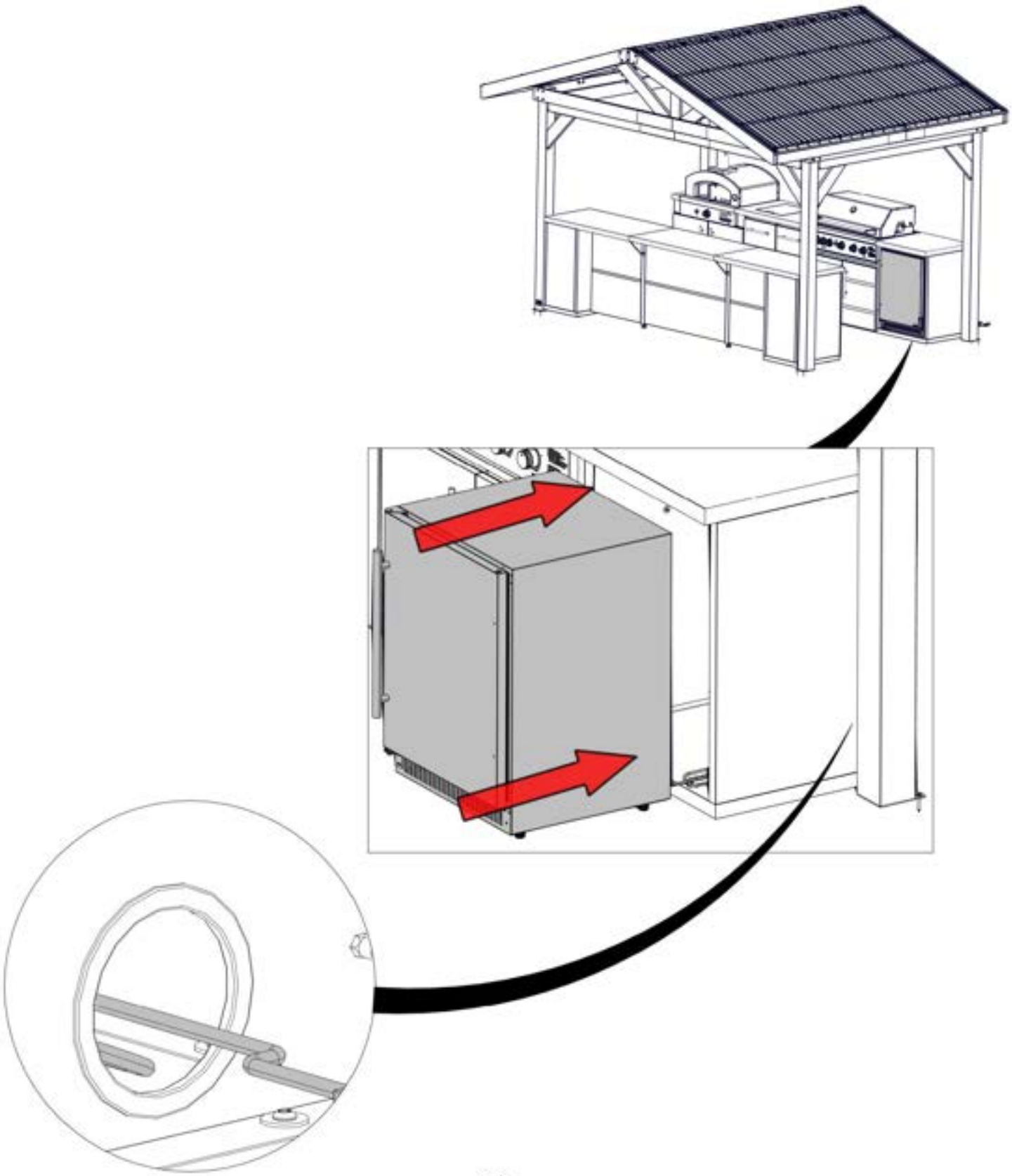

REFRIGERADOR DE LA COCINA EXTERIOR

- **ALINEE LAS PATAS DE LA UNIDAD DEL REFRIGERADOR PARA QUE ESTÉ NIVELADO Y NO SE INCLINE.**
- **GIRE LAS PATAS EN EL SENTIDO DE LAS AGUJAS DEL RELOJ PARA EXTENDERLAS Y EN EL SENTIDO INVERSO PARA ACORTARLAS. REPITA ESTO PARA LAS CUATRO PATAS DEL REFRIGERADOR SEGÚN SEA NECESARIO PARA NIVELARLO.**

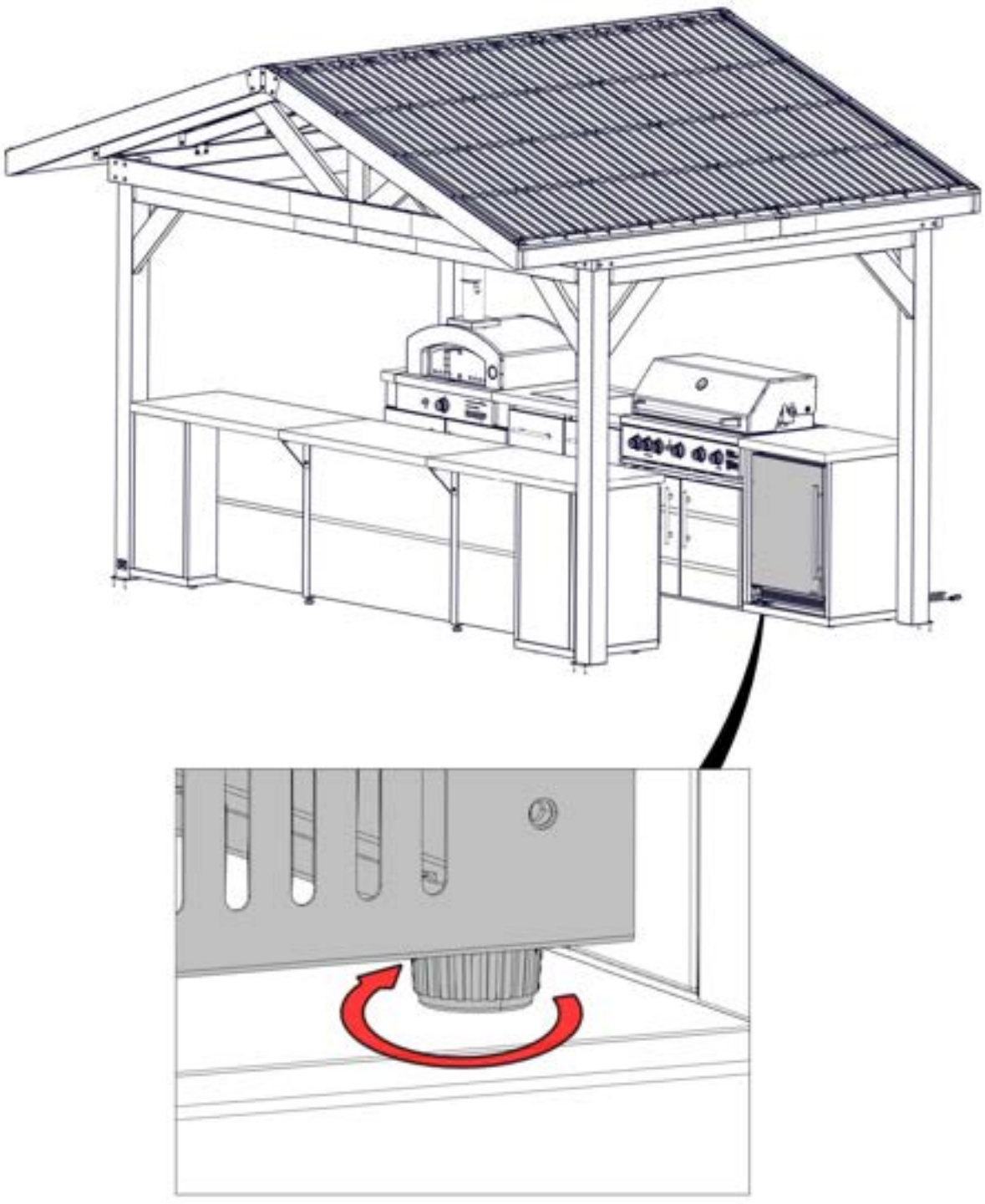

PowerPort™

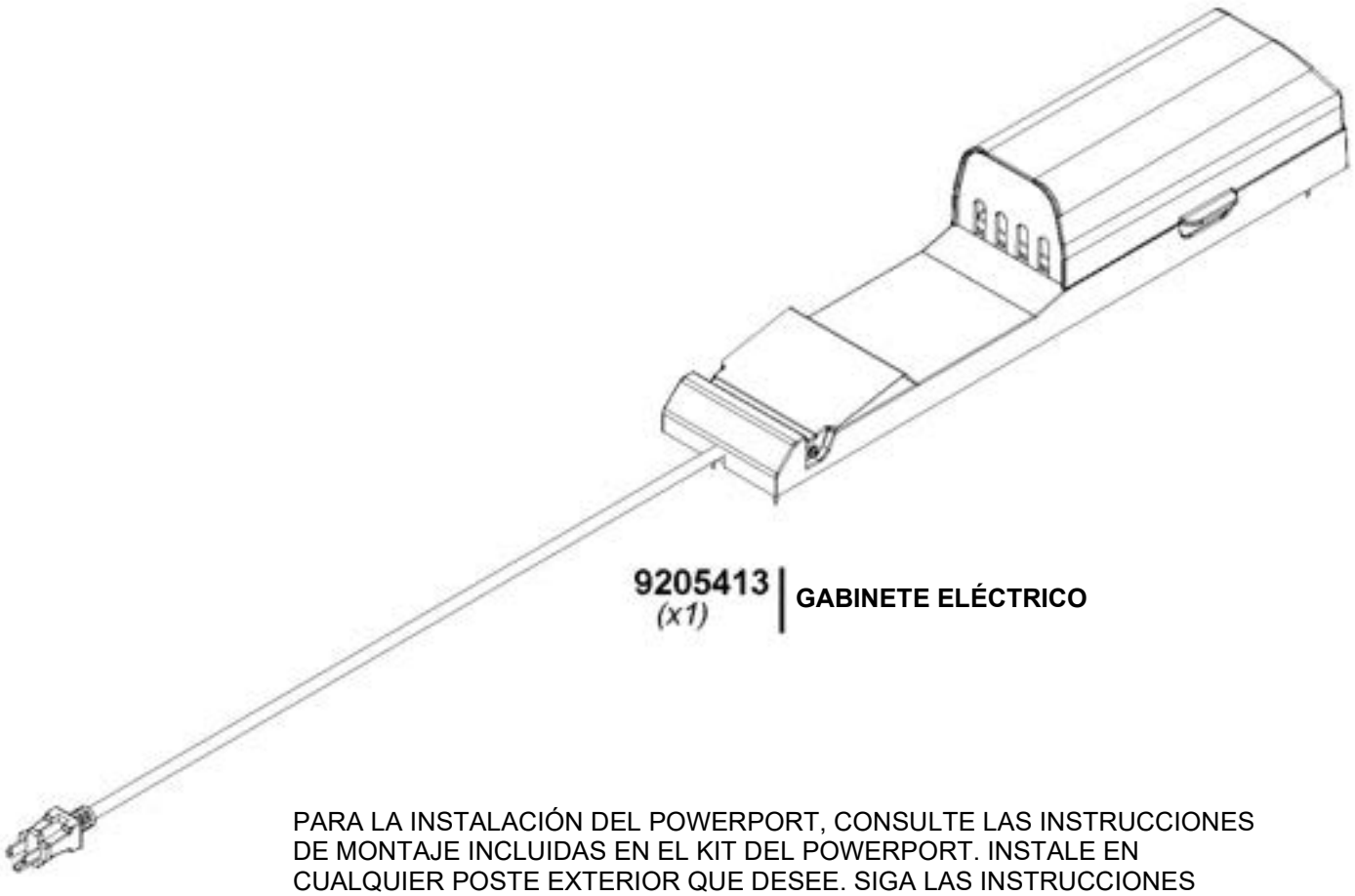

9205413 *(x1)* | **GABINETE ELÉCTRICO**

PARA LA INSTALACIÓN DEL POWERPORT, CONSULTE LAS INSTRUCCIONES DE MONTAJE INCLUIDAS EN EL KIT DEL POWERPORT. INSTALE EN CUALQUIER POSTE EXTERIOR QUE DESEE. SIGA LAS INSTRUCCIONES PARA UNA INSTALACIÓN CORRECTA.

SE RECOMIENDA INSTALAR EL POWERPORT EN EL POSTE TRASERO AL LADO DEL GABINETE DEL REFRIGERADOR.

NO INSTALE EL POWERPORT EN EL POSTE AL LADO DEL HORNO DE PIZZA, YA QUE ESTÁ DEMASIADO CERCA DE TEMPERATURAS MUY ALTAS.