ASSEMBLY GUIDE
GUIDE D'ASSEMBLAGE
INSTRUCCIONES DE ENSAMBLAJE

bestar

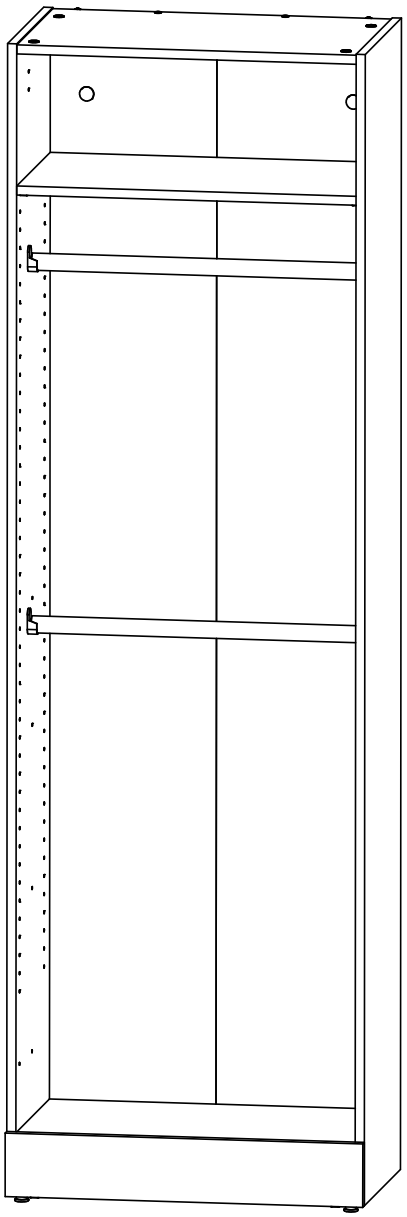

MODEL | MODÈLE | MODELO
127160-2
COLOR | COULEUR | COLOR
WO

CONGRATS ON YOUR NEW PURCHASE! OUR TEAM IS HERE TO HELP.
FÉLICITATIONS POUR VOTRE NOUVEL ACHAT! NOTRE ÉQUIPE EST LÀ POUR VOUS AIDER.

We are thrilled to welcome you to the Bestar family! If you have any questions or need assistance, our dedicated support team is ready to help. Visit our website for customer support or call our toll-free number.

Nous sommes ravis de vous accueillir dans la famille Bestar ! Si vous avez des questions ou si vous avez besoin d'aide, notre équipe de soutien dévouée est prête à vous aider. Visitez notre site Web pour contacter notre service à la clientèle ou appelez notre numéro de téléphone sans frais.

Visit our website:
Visitez notre site Web:
bestar.com/support
bestar.ca/support
bestar.ca/fr/soutien

Call our toll-free number:
Appelez notre numéro sans frais :
1-888-823-7827

KEEP MANUAL FOR FUTURE REFERENCE. | CONSERVEZ LE MANUEL POUR RÉFÉRENCE FUTURE. | GUARDE EL MANUAL PARA REFERENCIA FUTURA.

Important Notice / Note importante / Nota importante

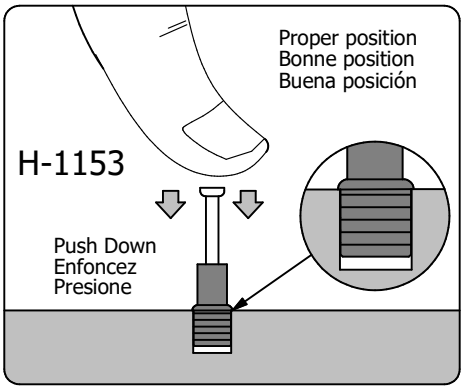

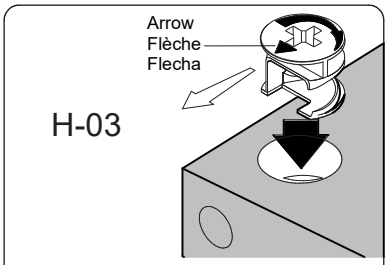

Insert the cam with the arrow pointing towards the hole in the edge.
Insérez la rondelle en pointant la fleche vers le trou de la bordure.
Inserte la arandela con la flecha apuntando hacia el orificio cercano al borde.

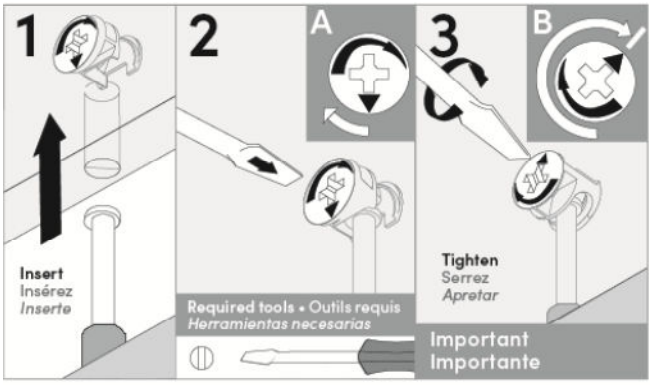

Make sure to properly tighten each cam to ensure furniture solidity. Otherwise, parts could be damaged or the user could be injured.

Assurez-vous de bien resserrer chaque rondelle pour assurer la solidité du meuble. Dans le cas contraire, des pièces pourraient être endommagées ou l'utilisateur pourrait se blesser.

Asegúrese de bien apretar cada tornillo de araña para garantizar la solidez del mueble. De lo contrario, podría provocarse daño a las piezas o las personas.

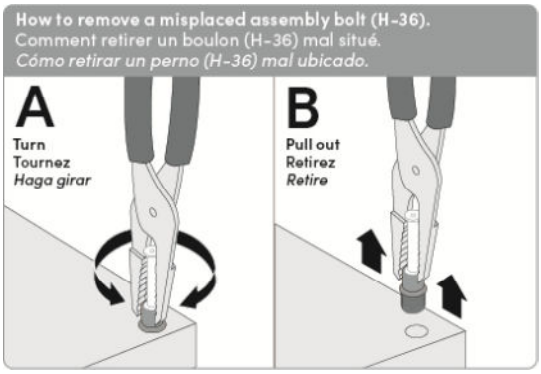

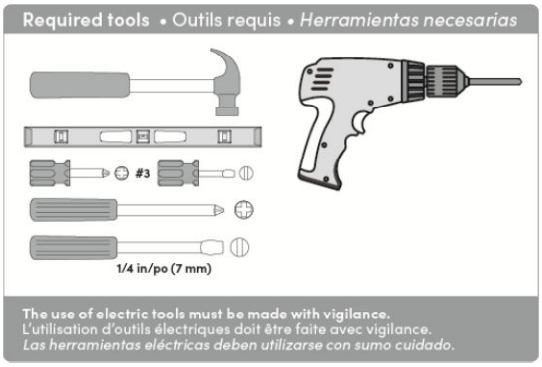

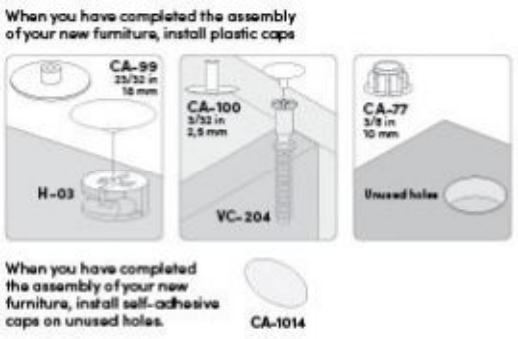

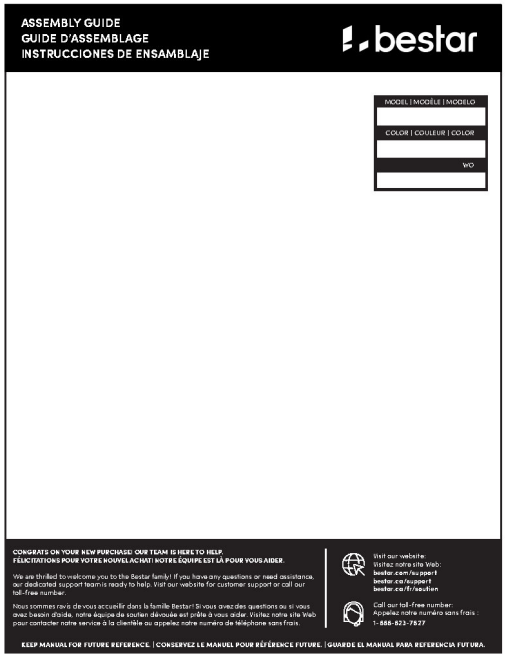

bestar

To better serve you!
pour mieux vous servir!

Model / Modéle: _____

Production Number
Numéro de production: _____

Customer Service
Service à la clientèle 1-888-823-7827

Important Notice • Note importante • Nota importante

For future reference and to allow us to serve you better, please complete the self-adhesive stickerand apply it in an accessible space such as under shelf.

Pour que nous puissions mieux vous servir en cas besoin, veuillez compléter l'autocollant et l'apposer dans un endroit facilement accessible tel que dessous d'une tablette.

Para futuras referencias y un mejor servicio, por favor pegue la etiqueta adhesiva en un espacio accesible, Por ejemplo, la parte interior del estante.

Parts - Pièces - Piezas

127160-2

Code-Código	Qty-Qté-Cant.	Code-Código	Qty-Qté-Cant.
30	1	80	1
31	1	42	1
41	1	71	1
70	1	40	1

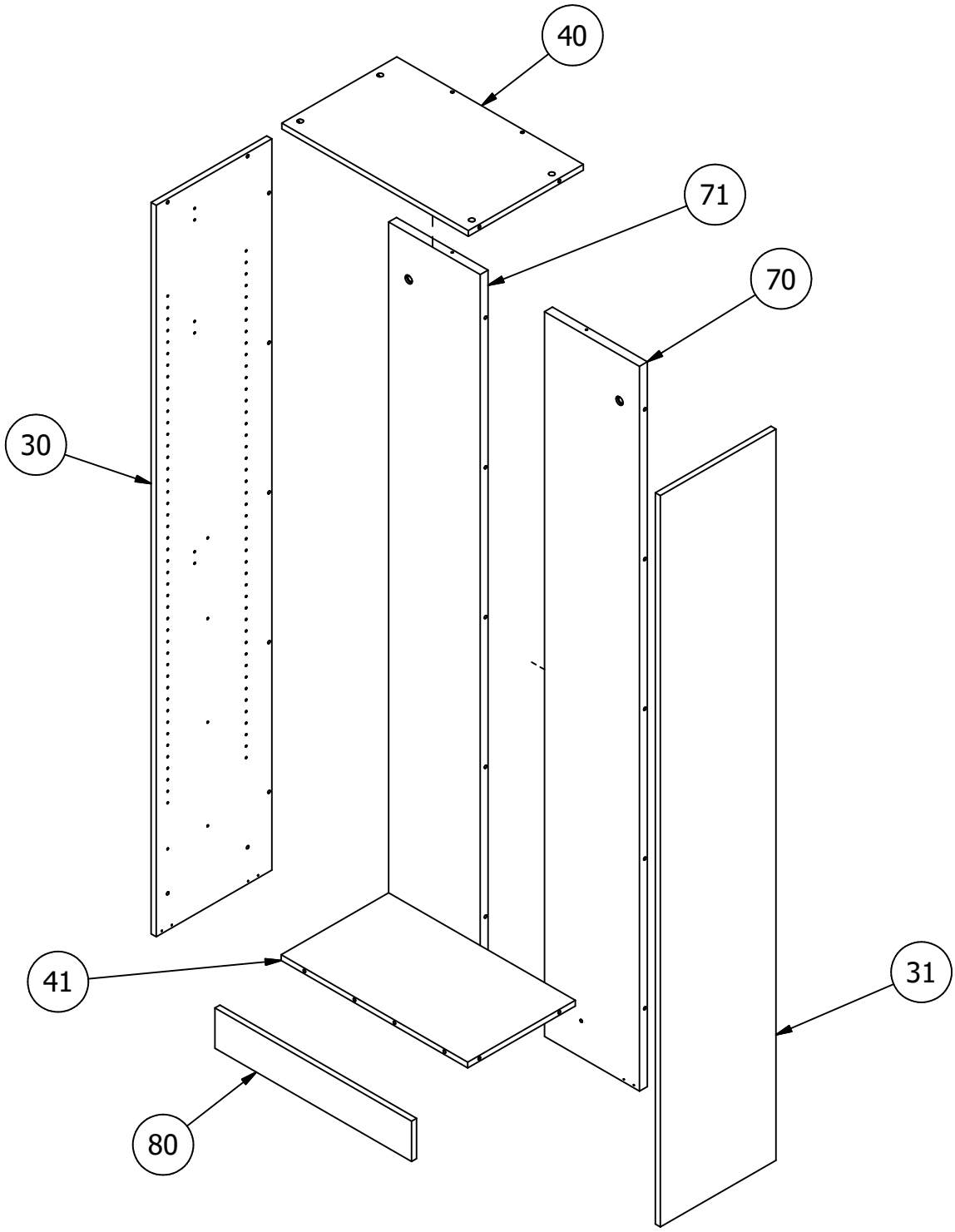

Hardware - Quincaillerie - Quincaillas

127160-2

Not to Scale - No a escala - Pas à l'échelle.

H192100  [16]
#8 x 1/2"

VC-204 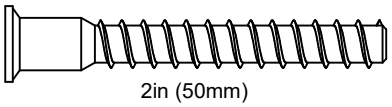 [4]
2in (50mm)

H-03 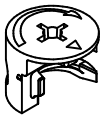 [27]

H-1153 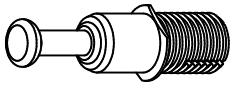 [22]

H220025 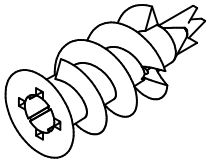 [2]

H-1154  [5]

VR-214 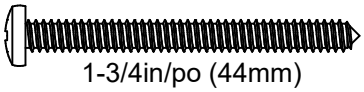 [2]
1-3/4in/po (44mm)

SU-1155 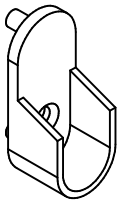 [4]

H128624 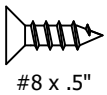 [4]
#8 x .5"

SU-1156 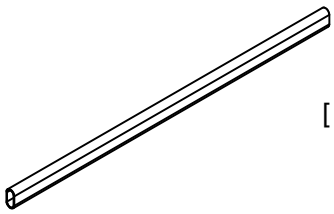 [2]

PA-844 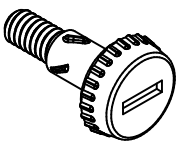 [2]

H215449 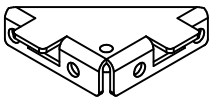 [4]

H39696 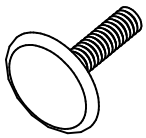 [4]
1/4-20 x 7/8"

TI-118 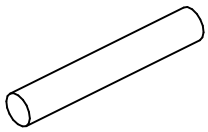 [4]

H126396 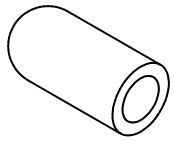 [4]

CA-1014 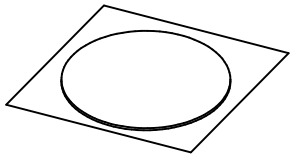 [2]

RO-994 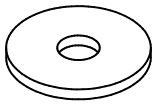 [2]

2004-MM4X35CS 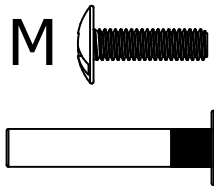 [3]

STEP-ÉTAPE-PASO
1

Prepare - Préparer - Preparar

127160-2

H-1153 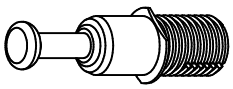 [4]

PA-844 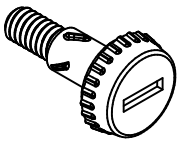 [2]

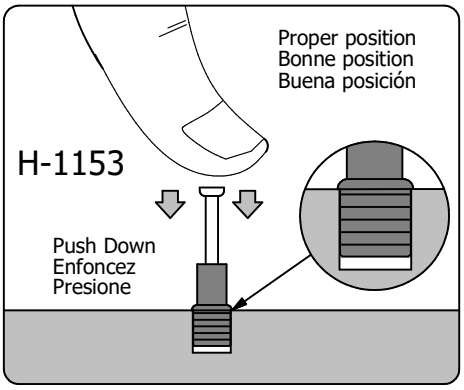

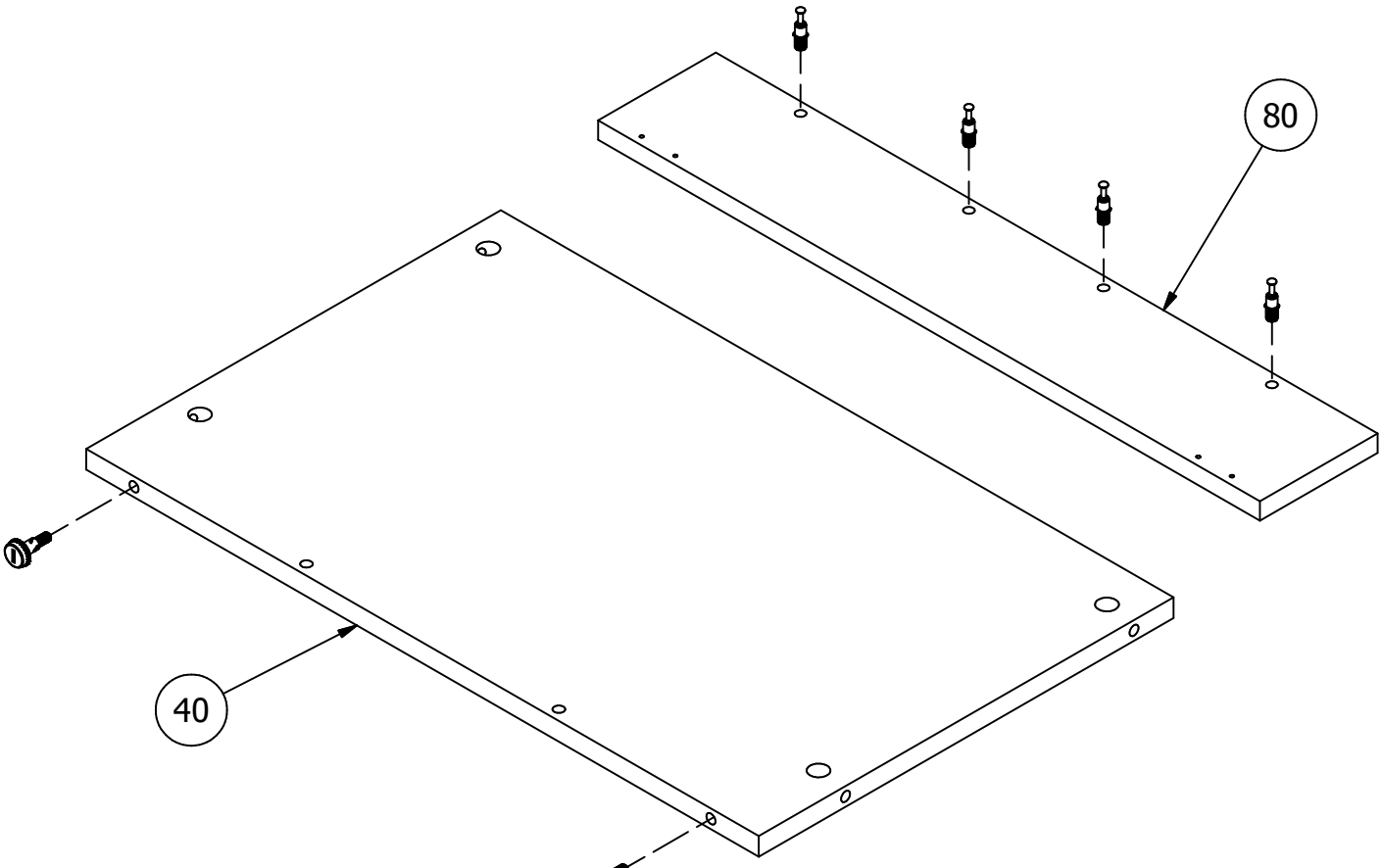

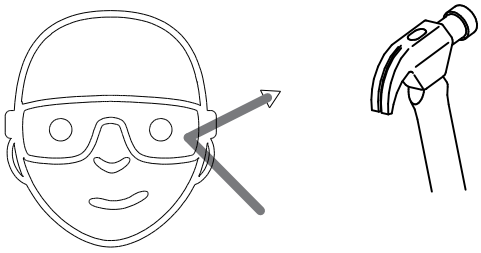

Safety glasses
Gafas de seguridad
Lunettes de protection

STEP-ÉTAPE-PASO
2

Assemble - Assembler - Assemblar

127160-2

H-03 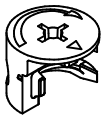 [4]

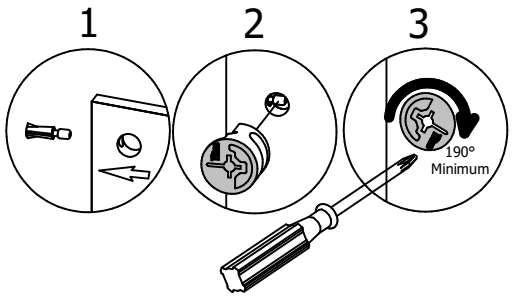

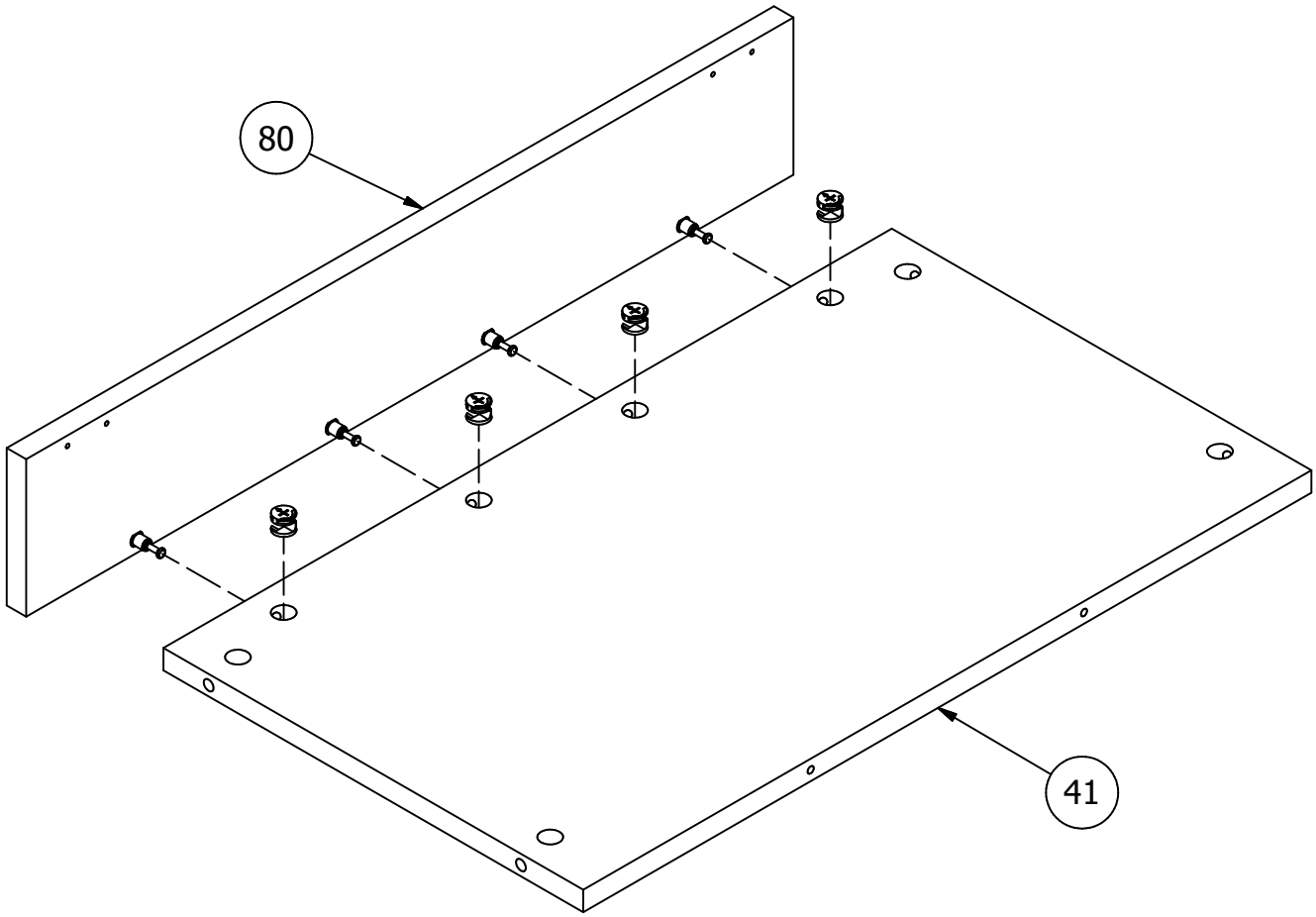

STEP-ÉTAPE-PASO
3

Prepare - Préparer - Preparar

127160-2

H-1153 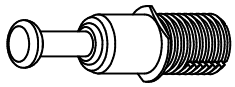 [18]

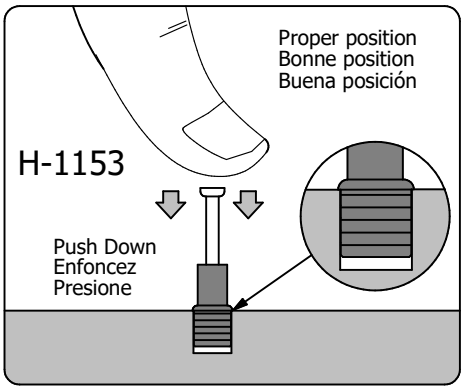

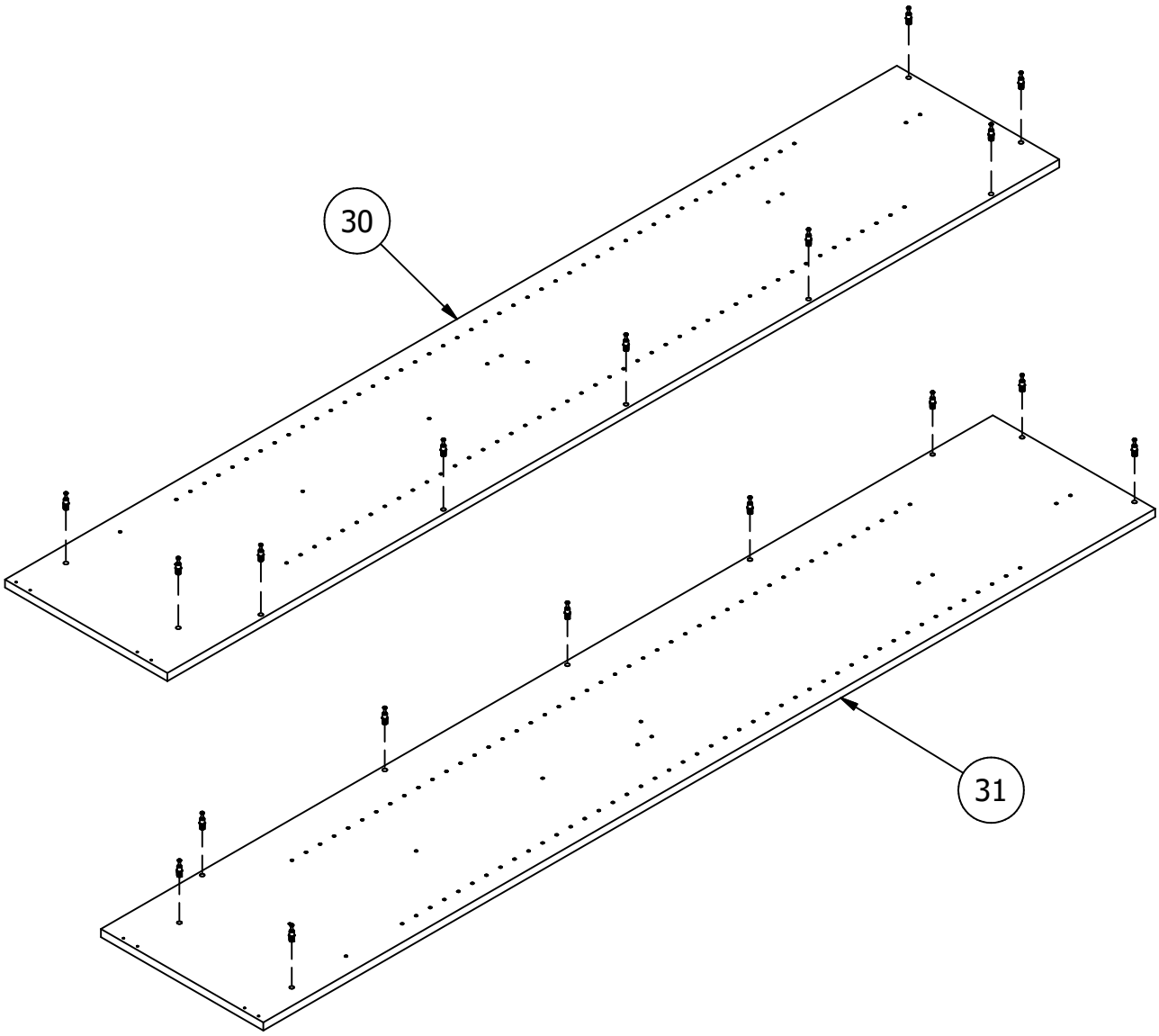

STEP-ÉTAPE-PASO
4

Assemble - Assembler - Assemblar

127160-2

H-03 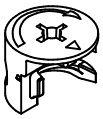 [4]

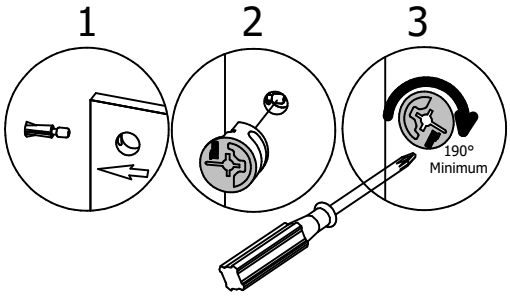

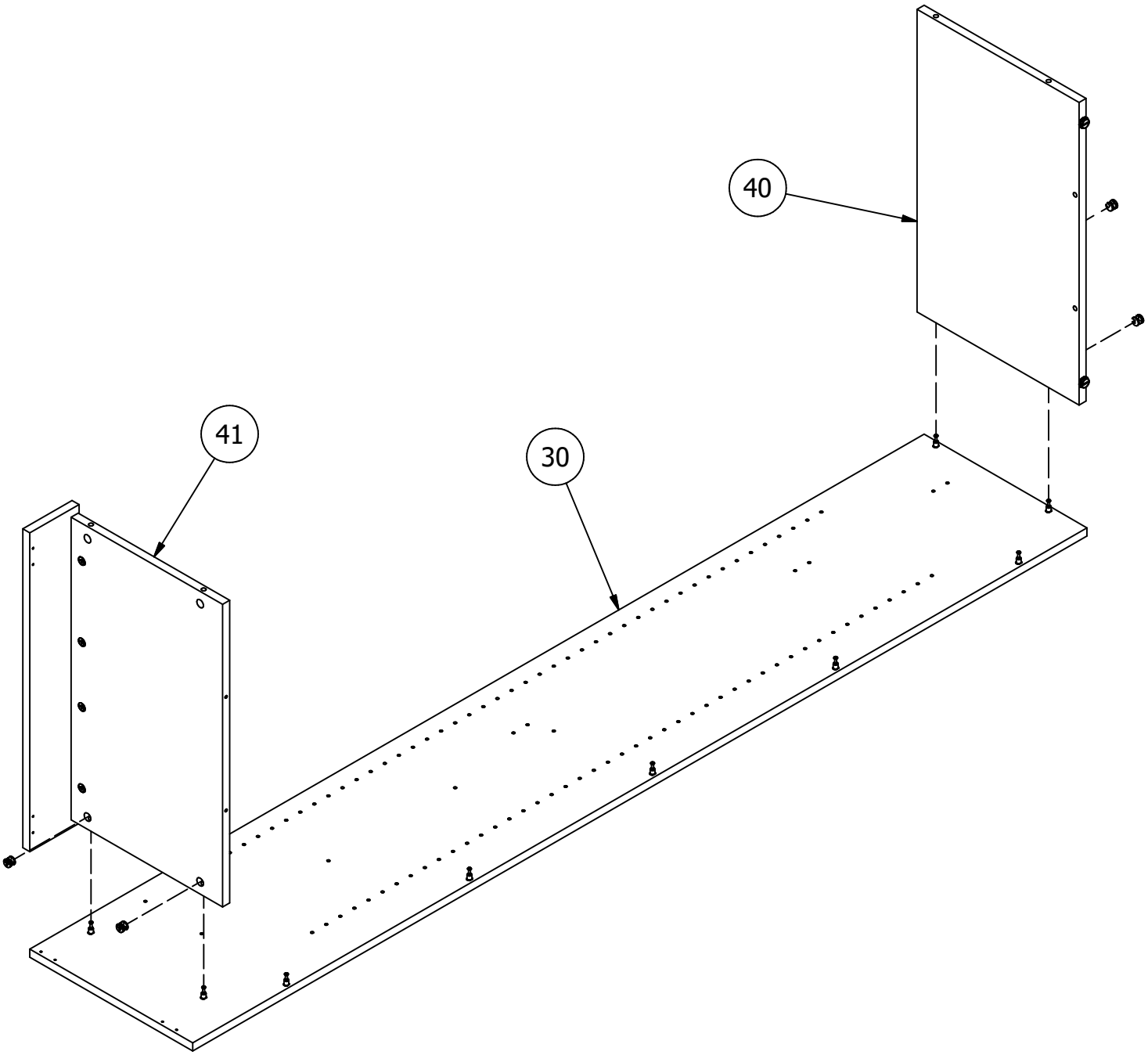

STEP-ÉTAPE-PASO

5

Assemble - Assembler - Assemblar

127160-2



Team Lift
Esfuerzo de equipo
Effort d'équipe

H-03 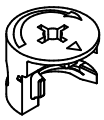 [5]

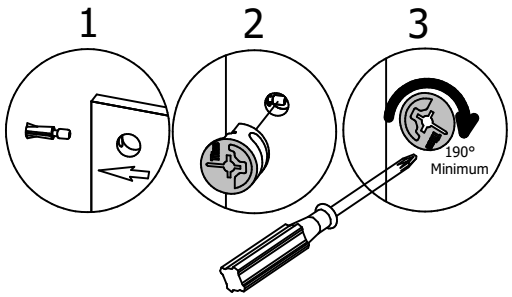

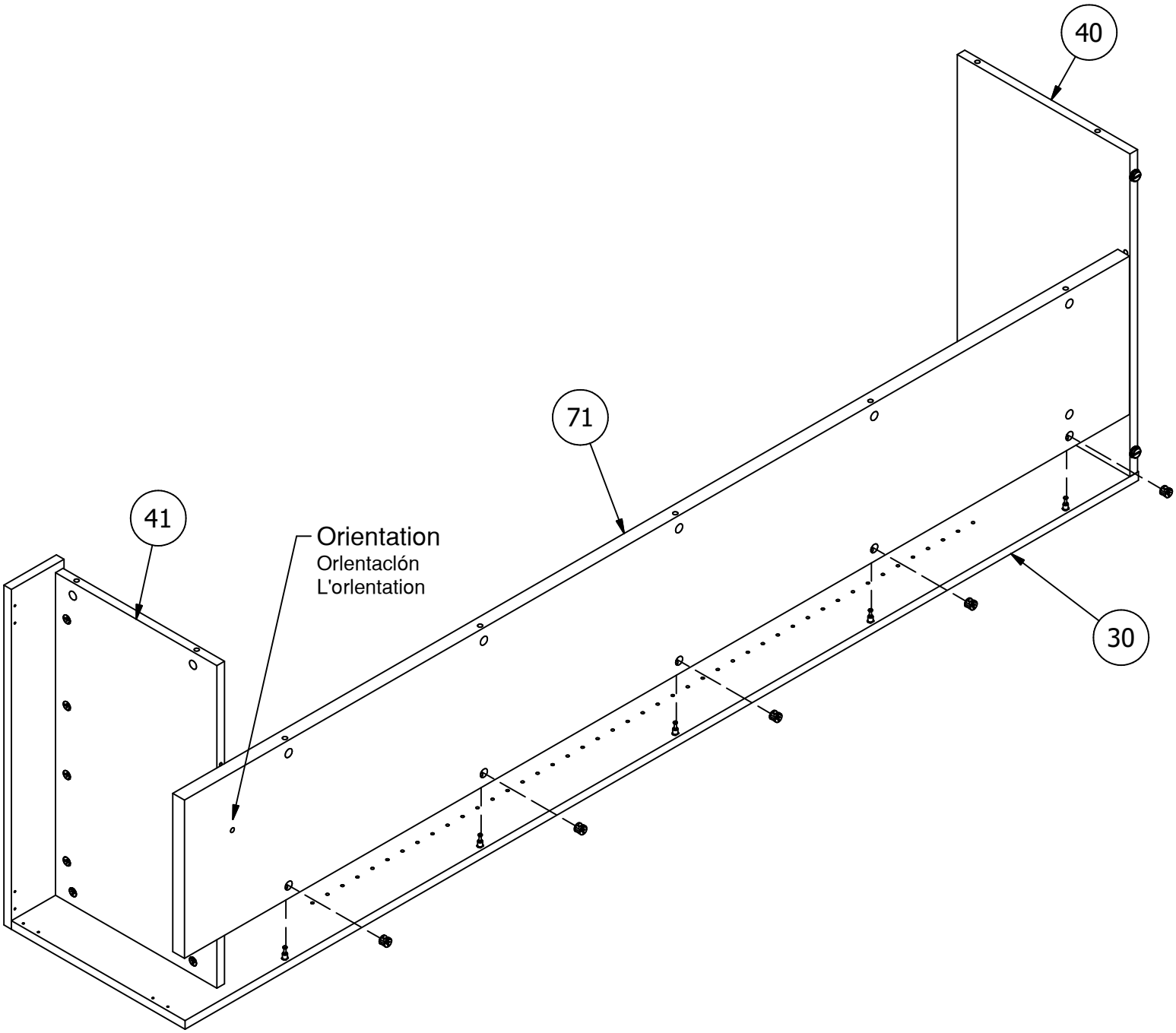

Have an assembly question or need a replacement part? Just call 1-888-823-7827, we are here to help.
¿Tiene alguna pregunta sobre el montaje o necesita una pieza de repuesto? Simplemente llame al 1-888-823-7827, estamos aquí para ayudarle.
Vous avez une question concernant !'assemblage ou vous avez besoin d'une pièce de rechange? Appelez au 1-888-823-7827, nous sommes là pour vous aider.

H-1154 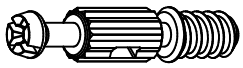 [5]

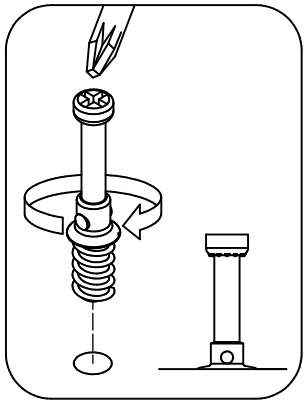

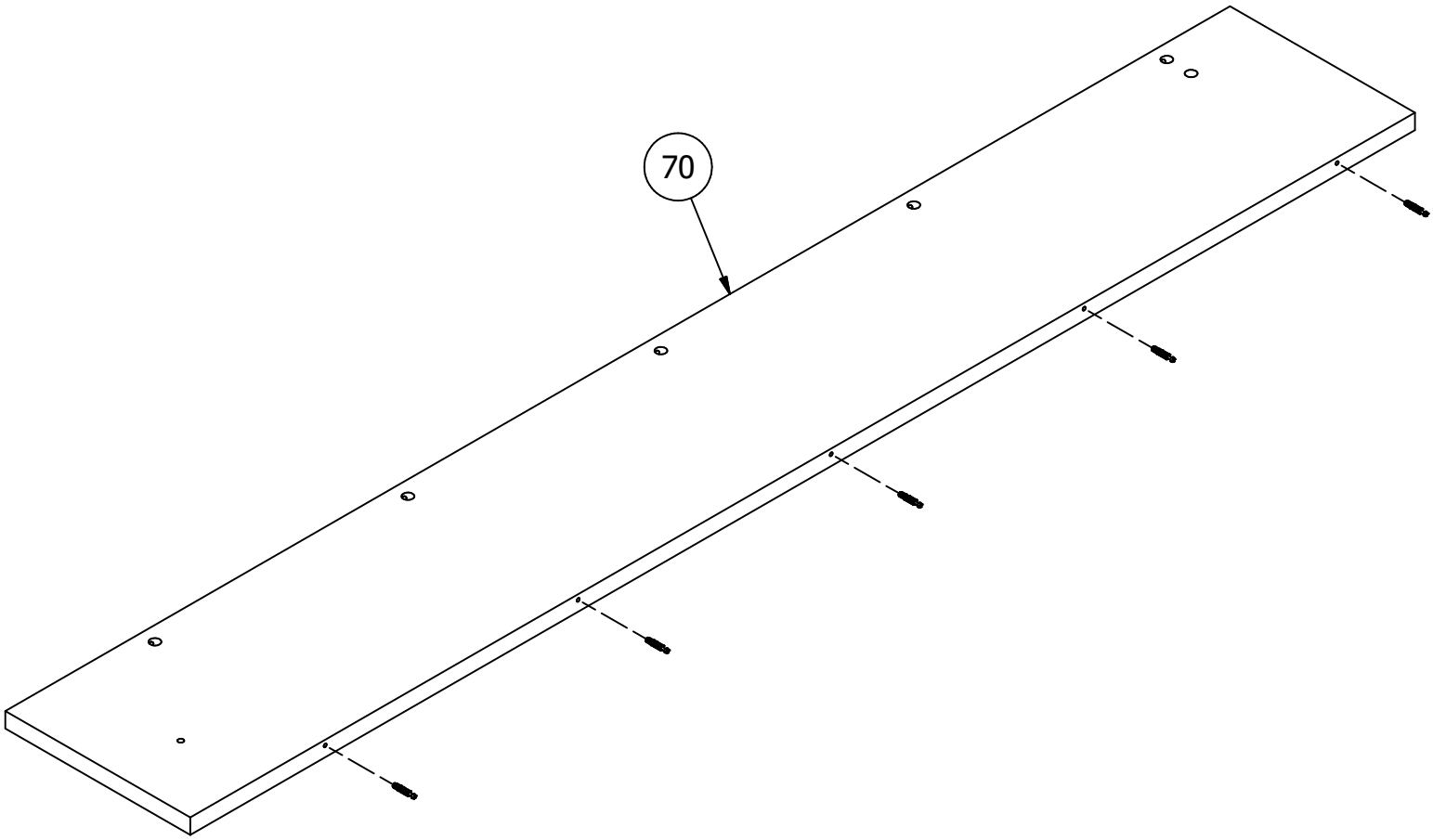

Assemble - Assembler - Assemblar



Team Lift
Esfuerzo de equipo
Effort d'équipe

H-03 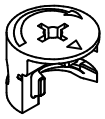 [5]

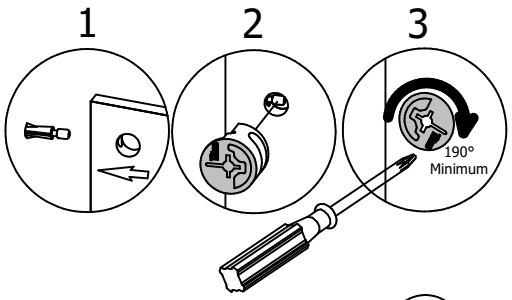

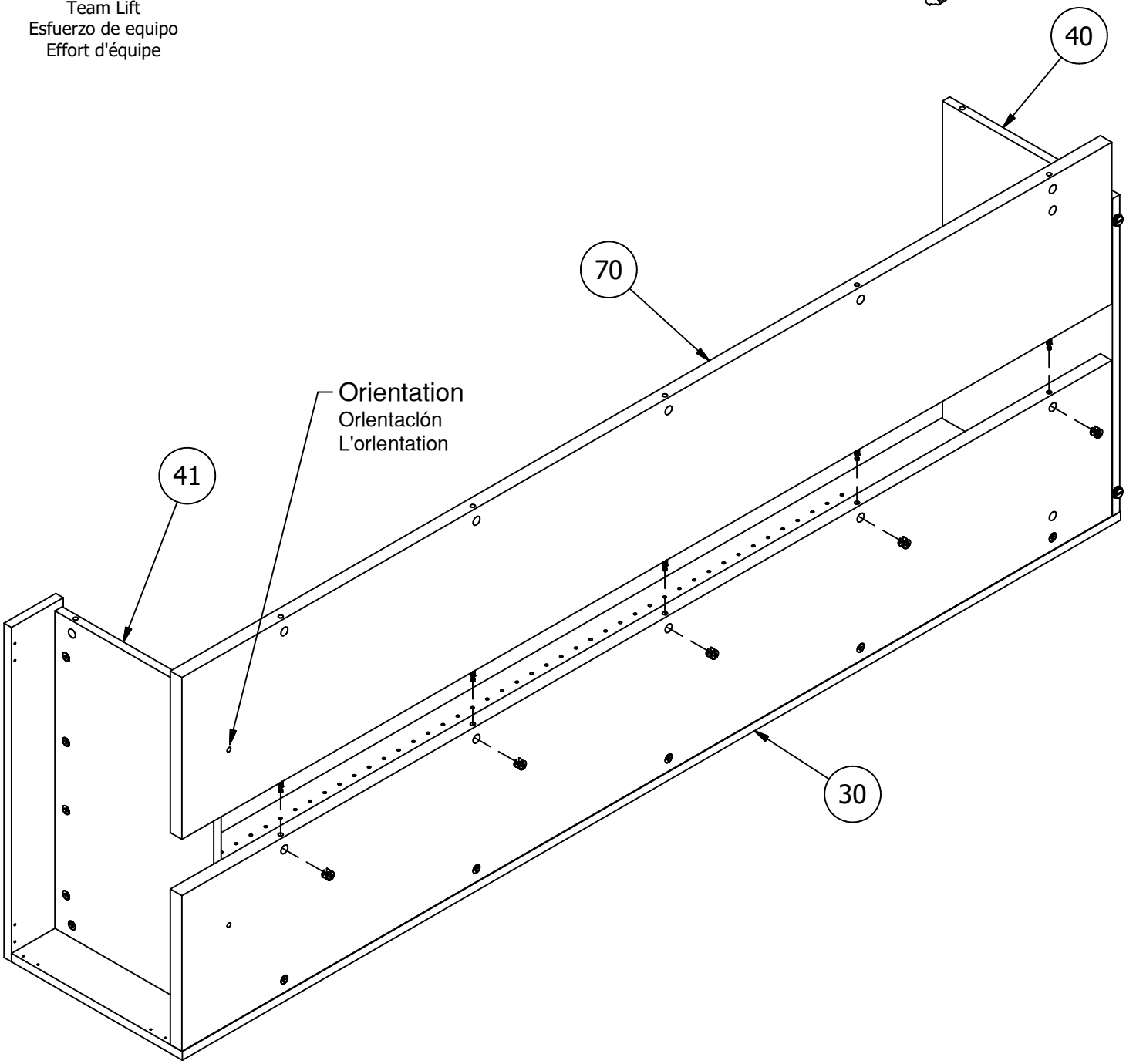

Assemble - Assembler - Assemblar

VC-204 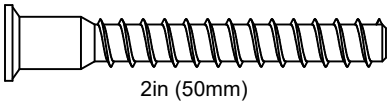 [4]

2in (50mm)

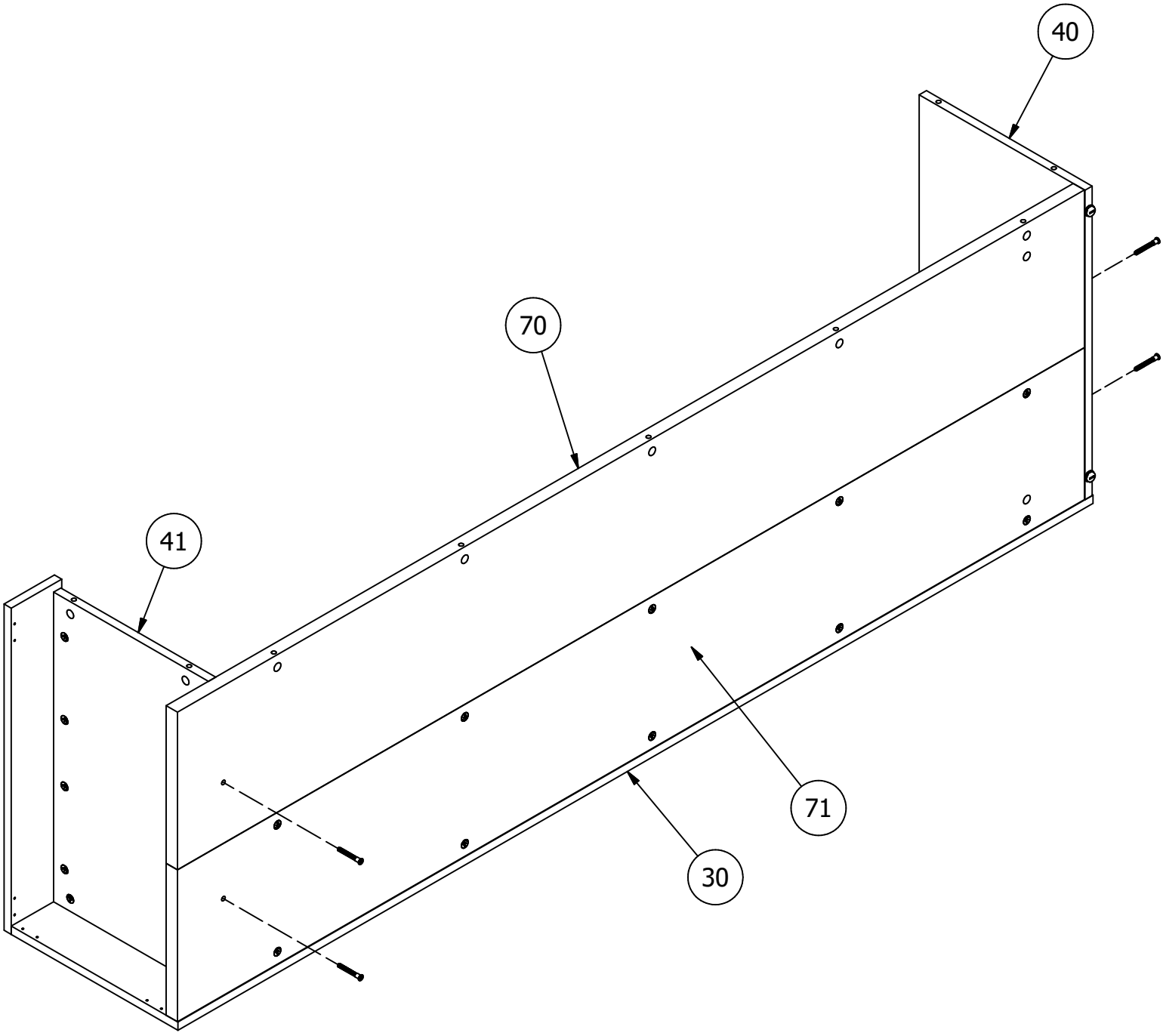

Assemble - Assembler - Assemblar



Team Lift
Esfuerzo de equipo
Effort d'équipe

H-03 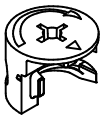 [9]

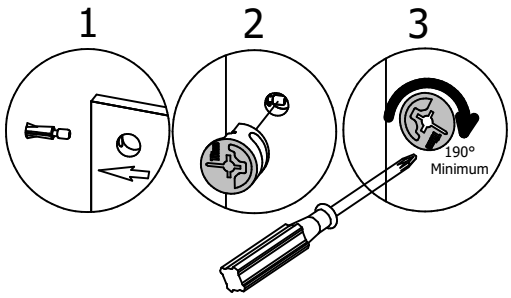

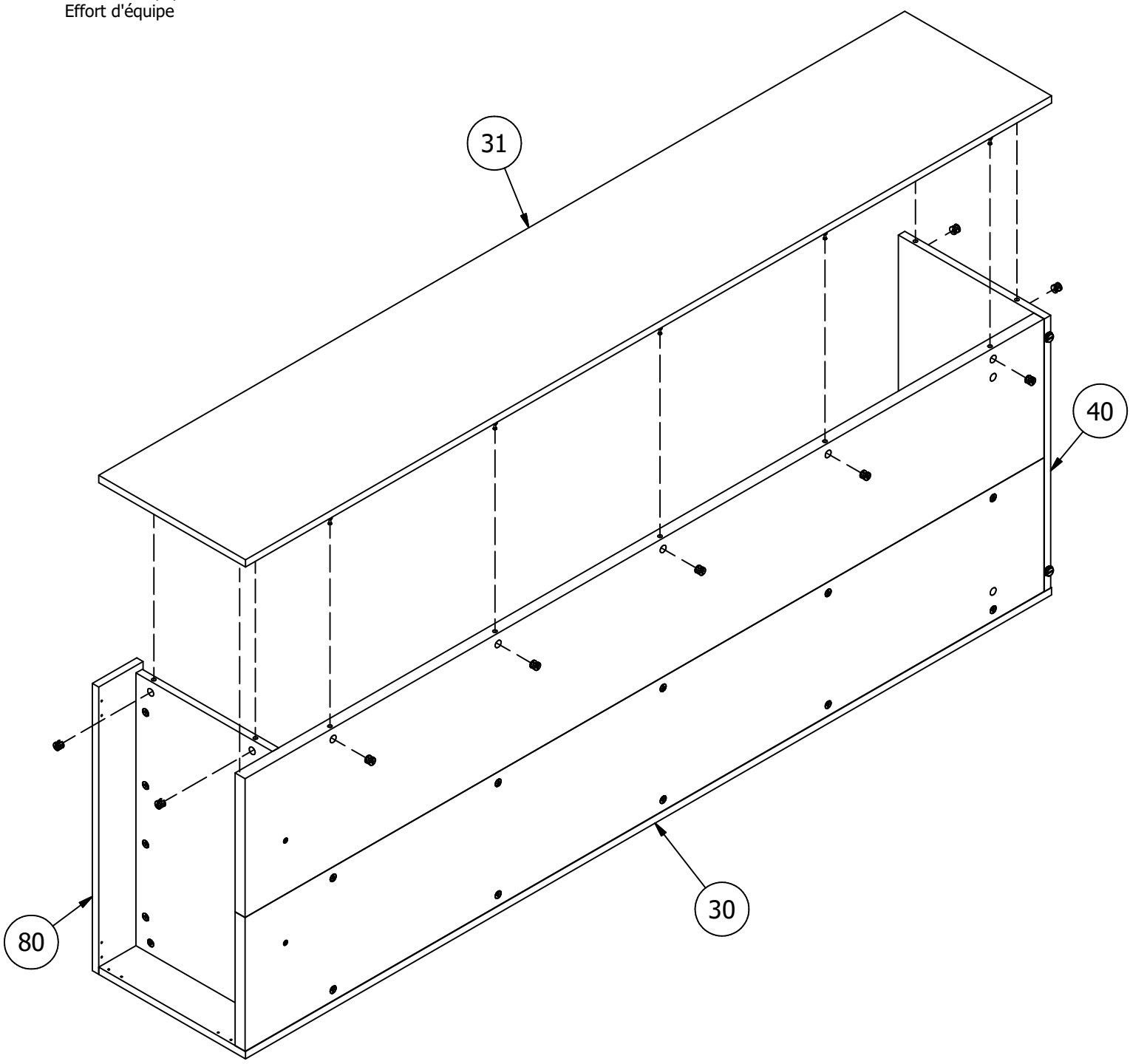

STEP-ÉTAPE-PASO
10

Assemble - Assembler - Assemblar

127160-2

H215449 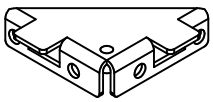 [4]

H192100  [16]
#8 x 1/2"

H39696  [4]
1/4-20 x 7/8"

Install - Installer - Instalar



Team Lift
Esfuerzo de equipo
Effort d'équipe

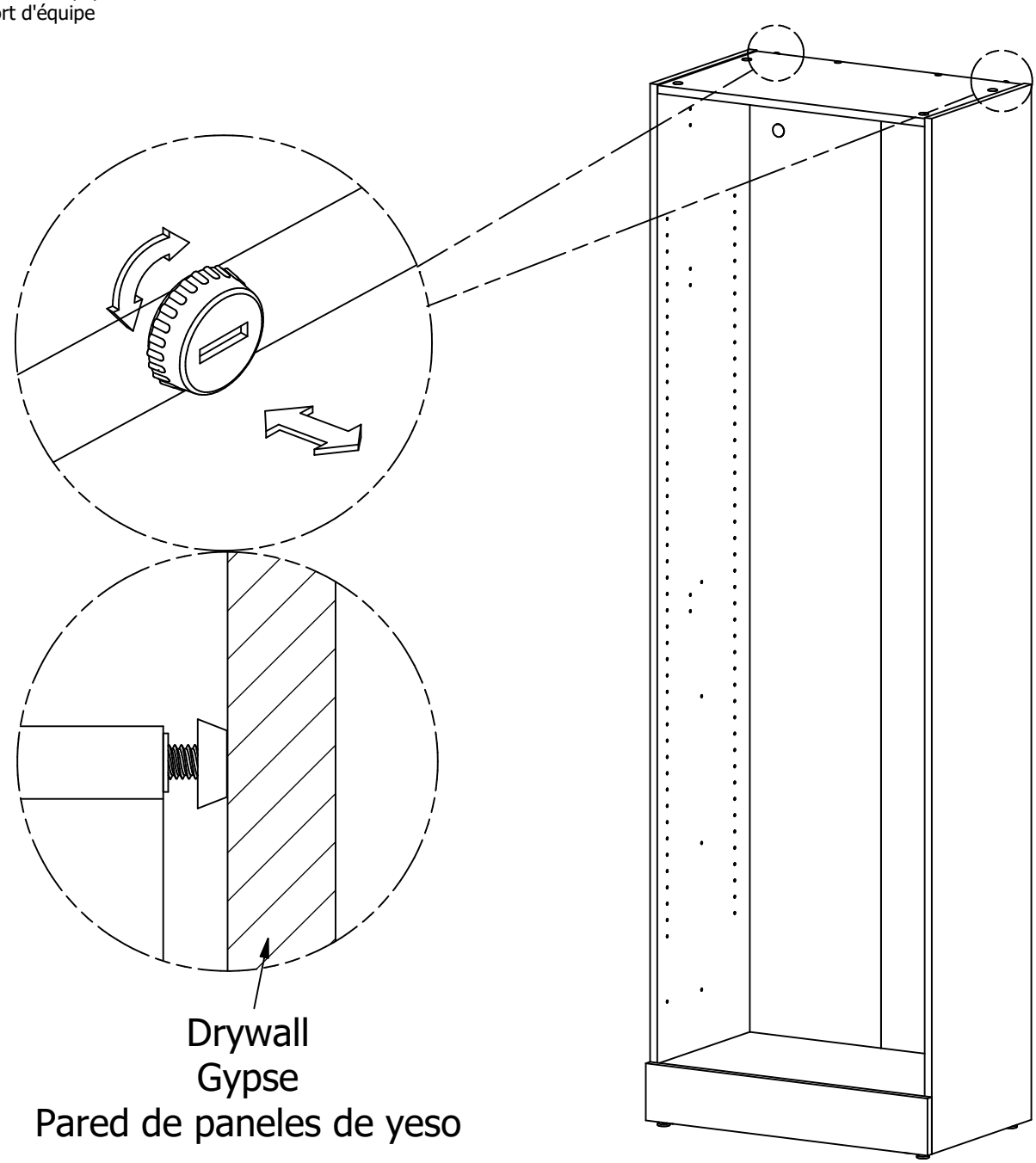

Install - Installer - Instalar

H220025 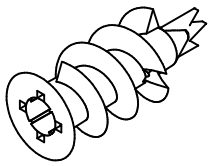 [2]

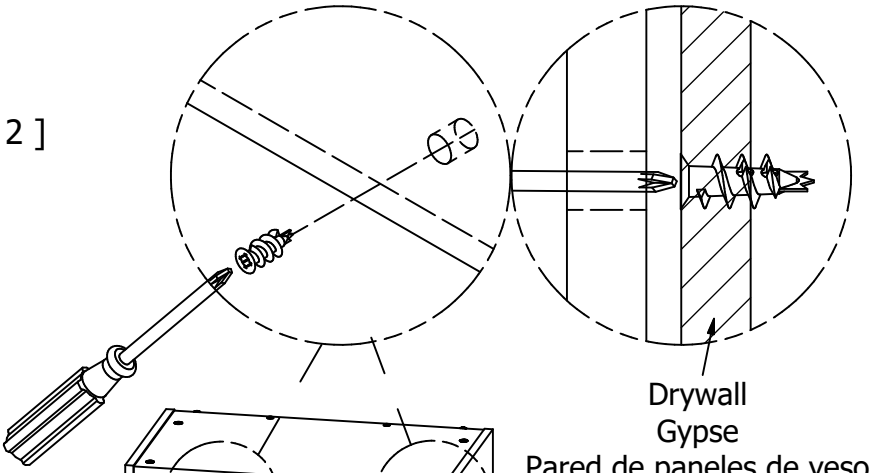

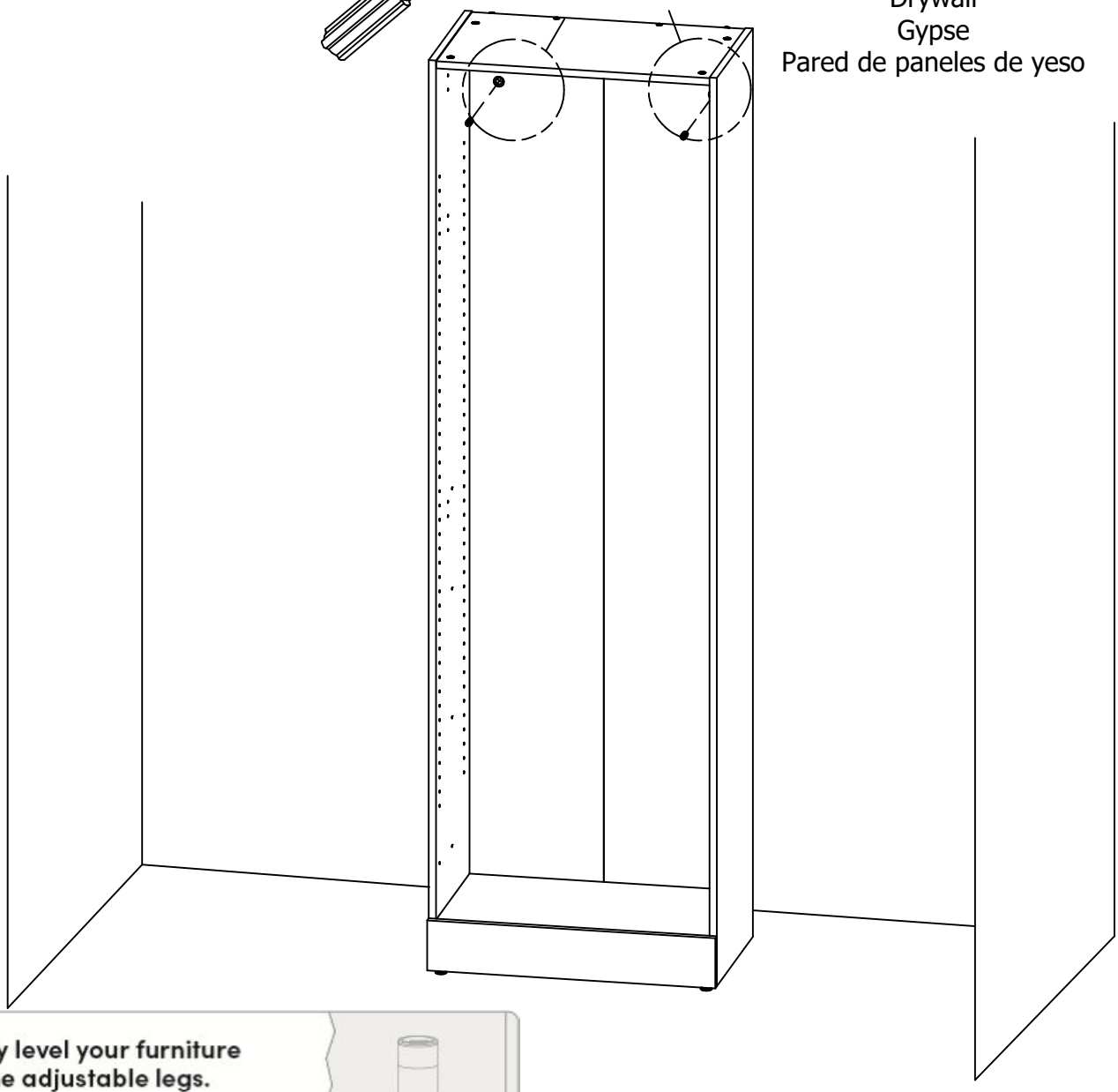

Properly level your furniture using the adjustable legs.

Bien niveler votre meuble en utilisant les patins niveleurs.

Nivele su mueble adecuadamente utilizando las patas ajustables.

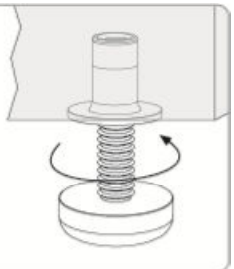

Install - Installer - Instalar

VR-214 [2]
1-3/4in/po (44mm)

RO-994 [2]

CA-1014 [2]

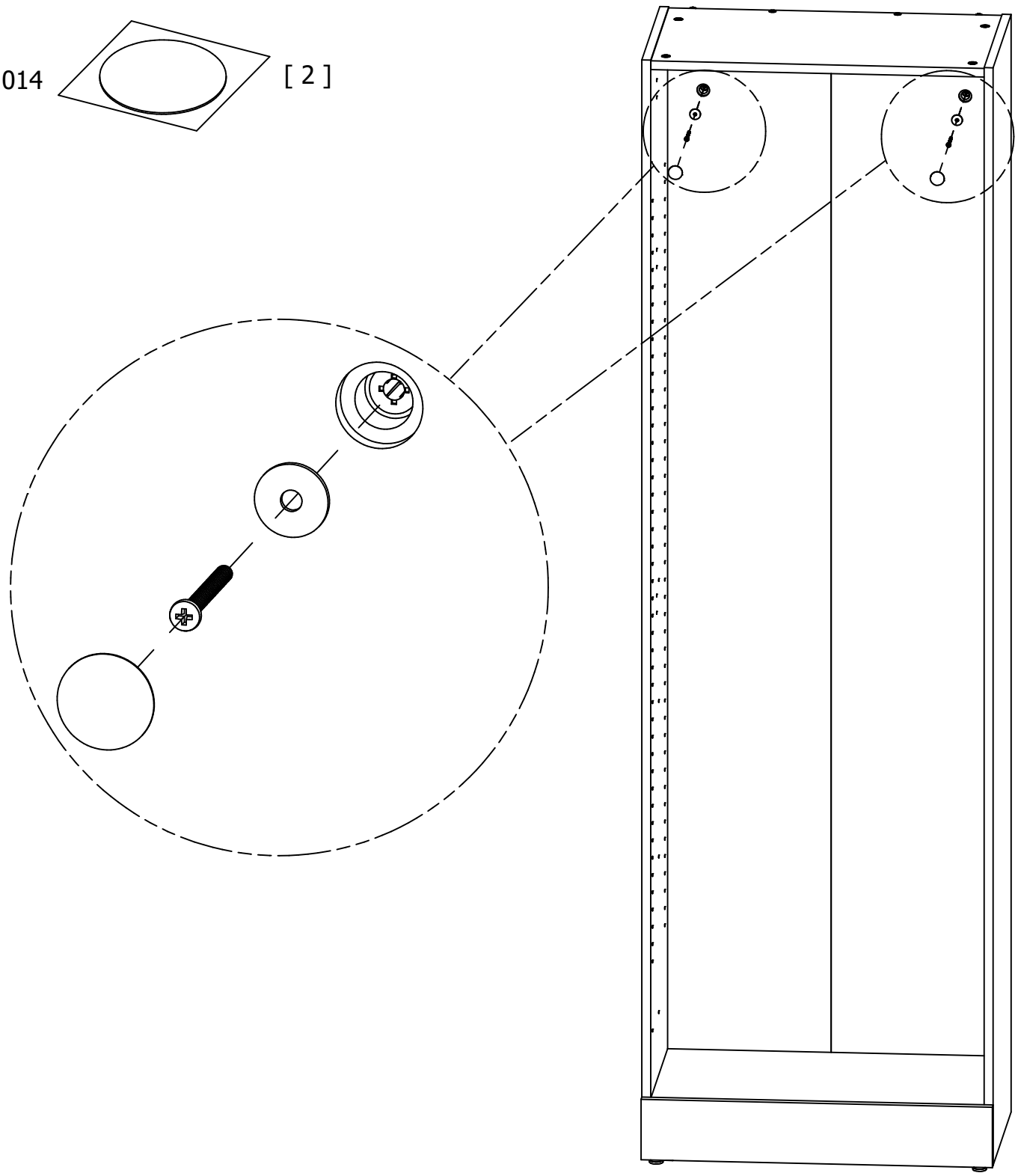

Assemble - Assembler - Assemblar

SU-1155 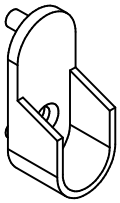 [4]

SU-1156 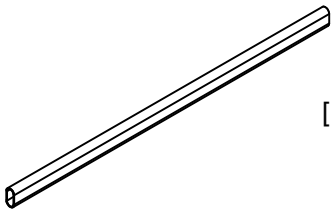 [2]

H128624  [4]
(Black) #8 x .5"

Optional location
Positionnement optionnel
Posicionamiento opcional

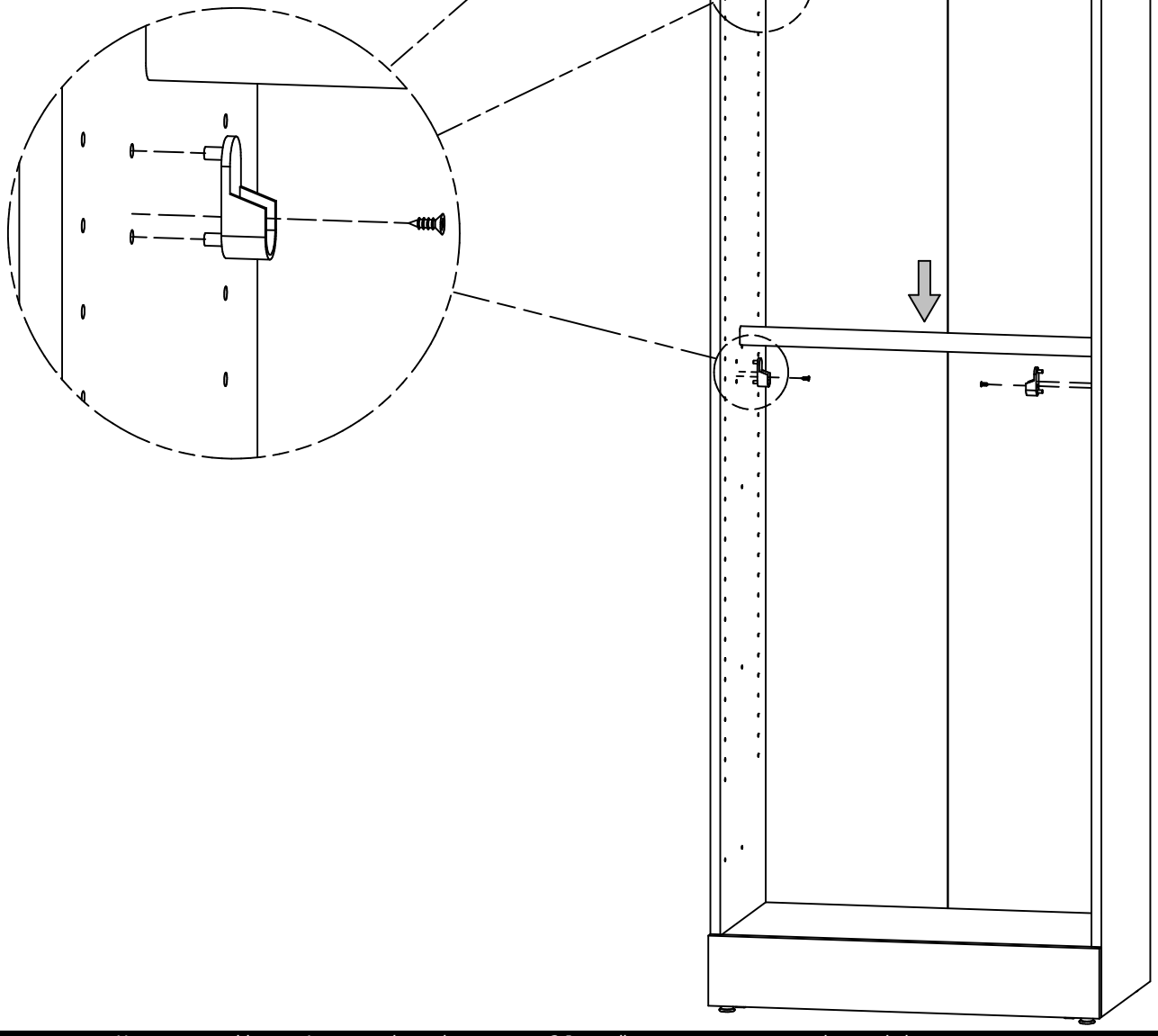

Assemble - Assembler - Assemblar

TI-118 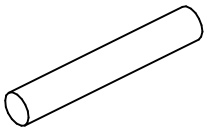 [4]

H126396 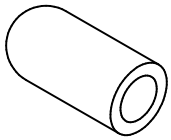 [4]

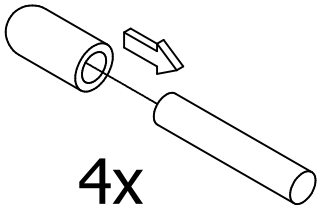

4x

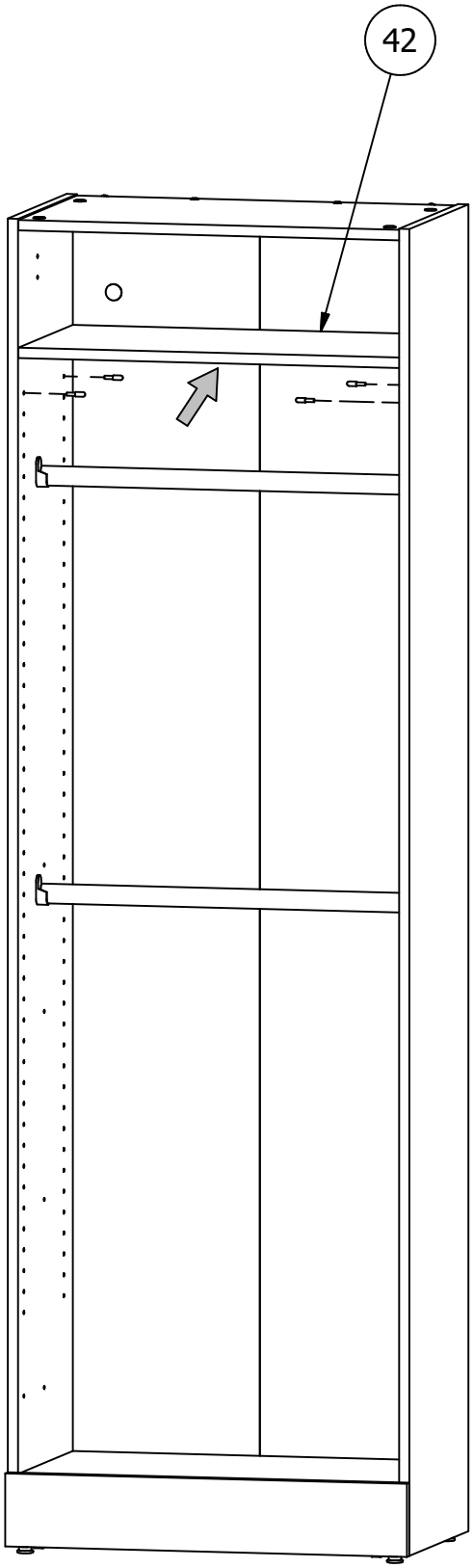

Assemble - Assembler - Assemblar



Team Lift
Esfuerzo de equipo
Effort d'équipe

2004-MM4X35CS

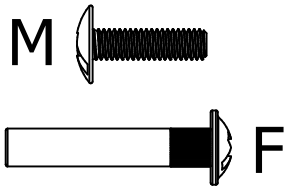

[3]

Important / Importante

For a complete arrangement, you can affix several storage units from one to another as illustrated below.
Pour compléter votre aménagement, vous pouvez fixer plusieurs unités de rangement l'une
à l'autre de la façon illustrée ci-dessous.
Para completar su mueble , Ud puede fijar otras unidades de almacenamiento de la manera ilustrada abajo

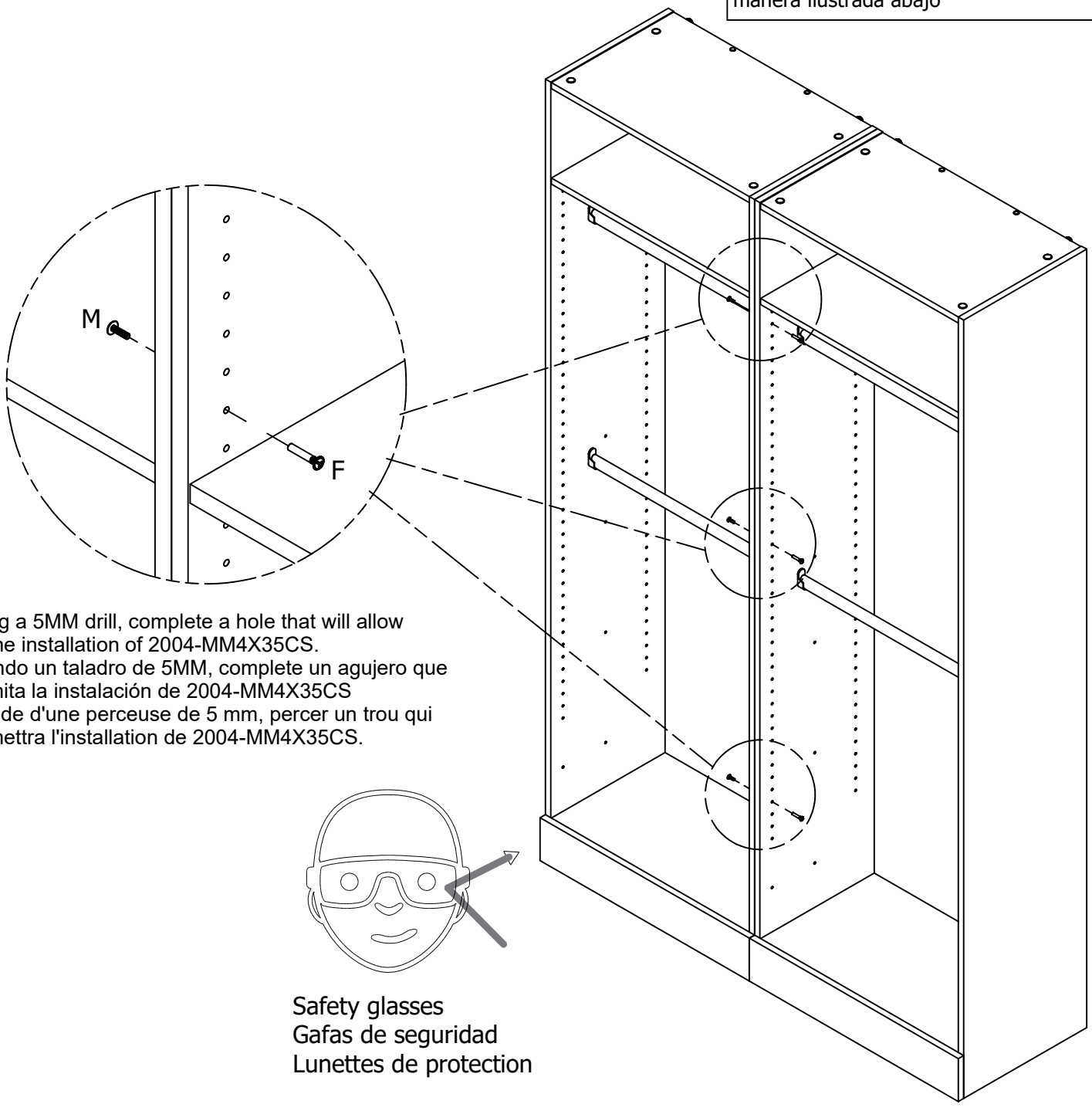

Using a 5MM drill, complete a hole that will allow for the installation of 2004-MM4X35CS.
Usando un taladro de 5MM, complete un agujero que permita la instalación de 2004-MM4X35CS
À l'aide d'une perceuse de 5 mm, percer un trou qui permettra l'installation de 2004-MM4X35CS.

Safety glasses
Gafas de seguridad
Lunettes de protection

Install - Installer - Instalar

Important / Importante

For a complete arrangement, you can affix several storage units from one to another as illustrated below.
Pour compléter votre aménagement, vous pouvez fixer plusieurs unités de rangement l'une
à l'autre de la façon illustrée ci-dessous.
Para completar su mueble , Ud puede fijar otras unidades de almacenamiento de la manera ilustrada abajo

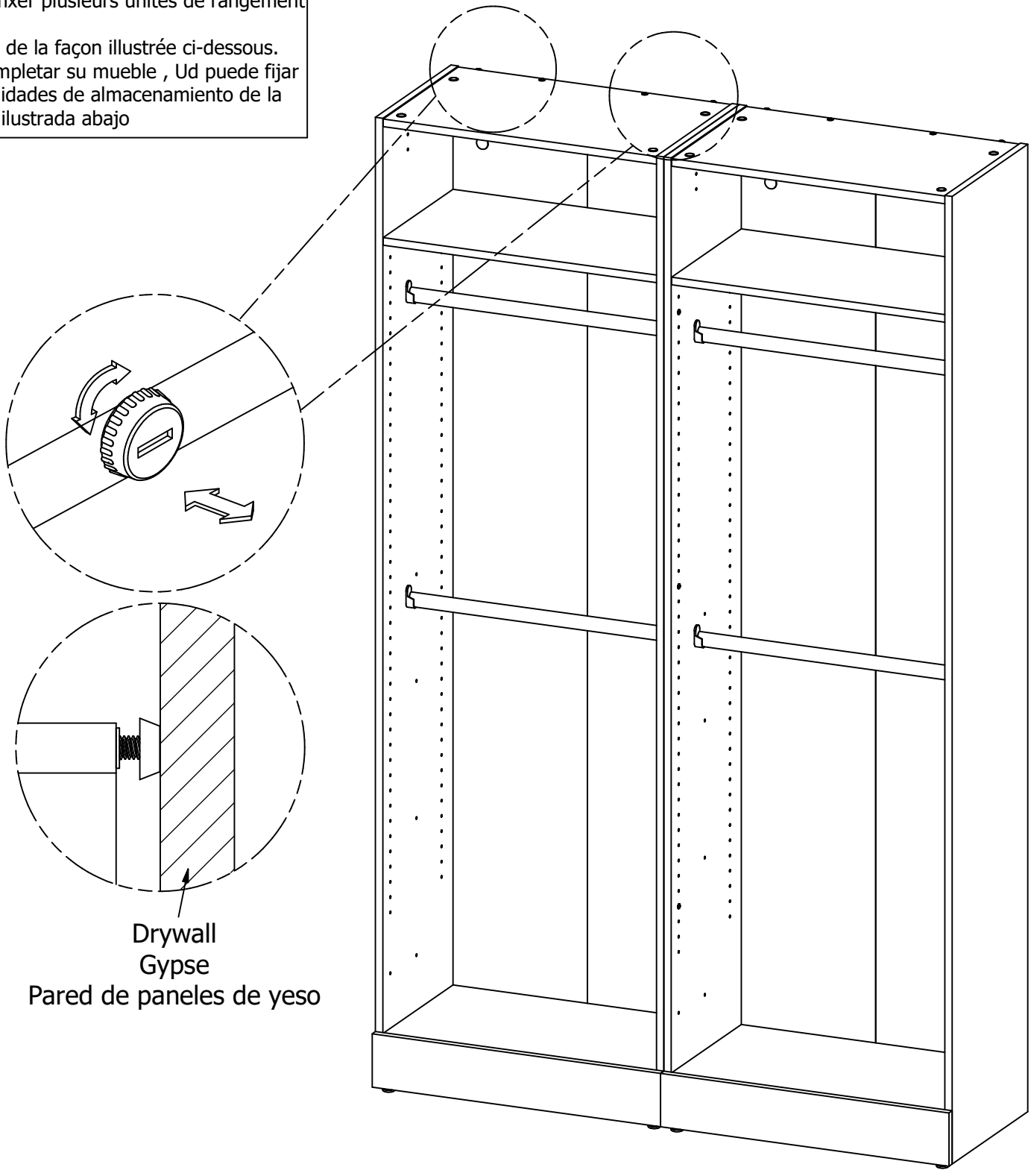

Drywall
Gypse
Pared de paneles de yeso

Install - Installer - Instalar

H220025

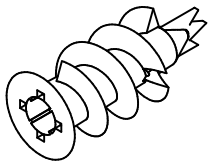

[2]

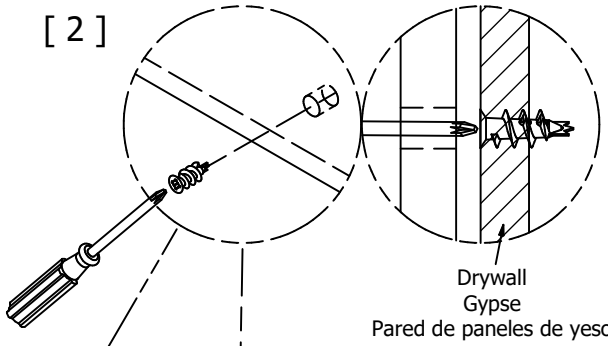

Important / Importante

For a complete arrangement, you can affix several storage units from one to another as illustrated below.
Pour compléter votre aménagement, vous pouvez fixer plusieurs unités de rangement l'une
à l'autre de la façon illustrée ci-dessous.
Para completar su mueble , Ud puede fijar otras unidades de almacenamiento de la manera ilustrada abajo

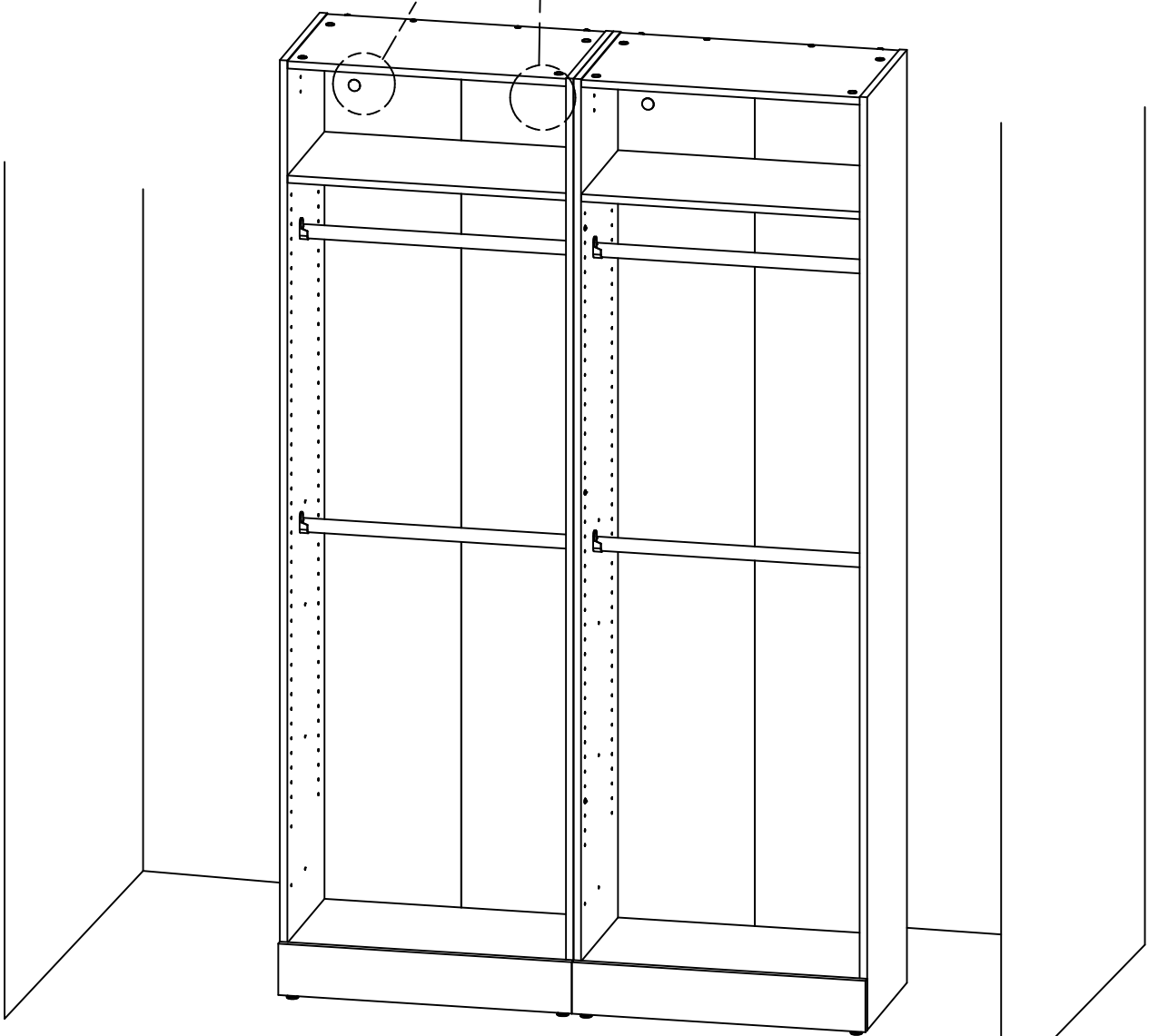

Properly level your furniture using the adjustable legs.
Bien niveler votre meuble en utilisant les patins niveleurs.
Nivele su mueble adecuadamente utilizando las patas ajustables.

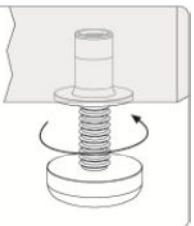

STEP-ÉTAPE-PASO
19

Install - Installer - Instalar

127160-2

VR-214 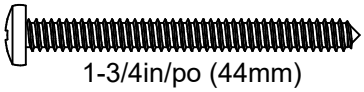 [2]
1-3/4in/po (44mm)

RO-994 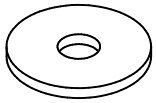 [2]

CA-1014 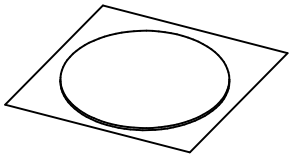 [2]

Important / Importante

For a complete arrangement, you can affix several storage units from one to another as illustrated below.
Pour compléter votre aménagement, vous pouvez fixer plusieurs unités de rangement l'une
à l'autre de la façon illustrée ci-dessous.
Para completar su mueble , Ud puede fijar otras unidades de almacenamiento de la manera ilustrada abajo

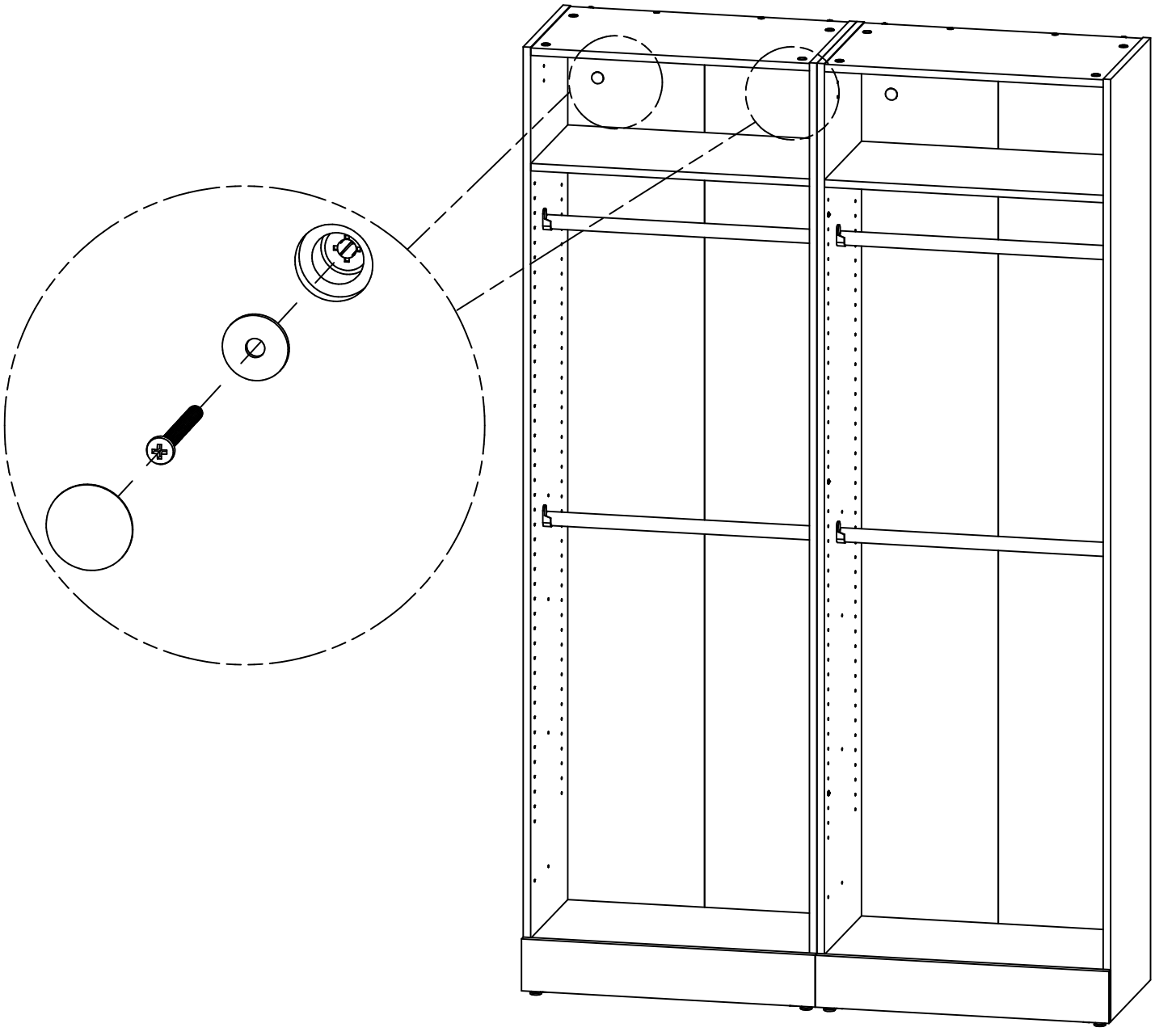

Loading - Chargement - Carga

Gently clean surfaces with a damp sponge eraser.
Nettoyer doucement les surface à l'aide d'un chiffon.
Limpie suavemente las superficies con un paño.

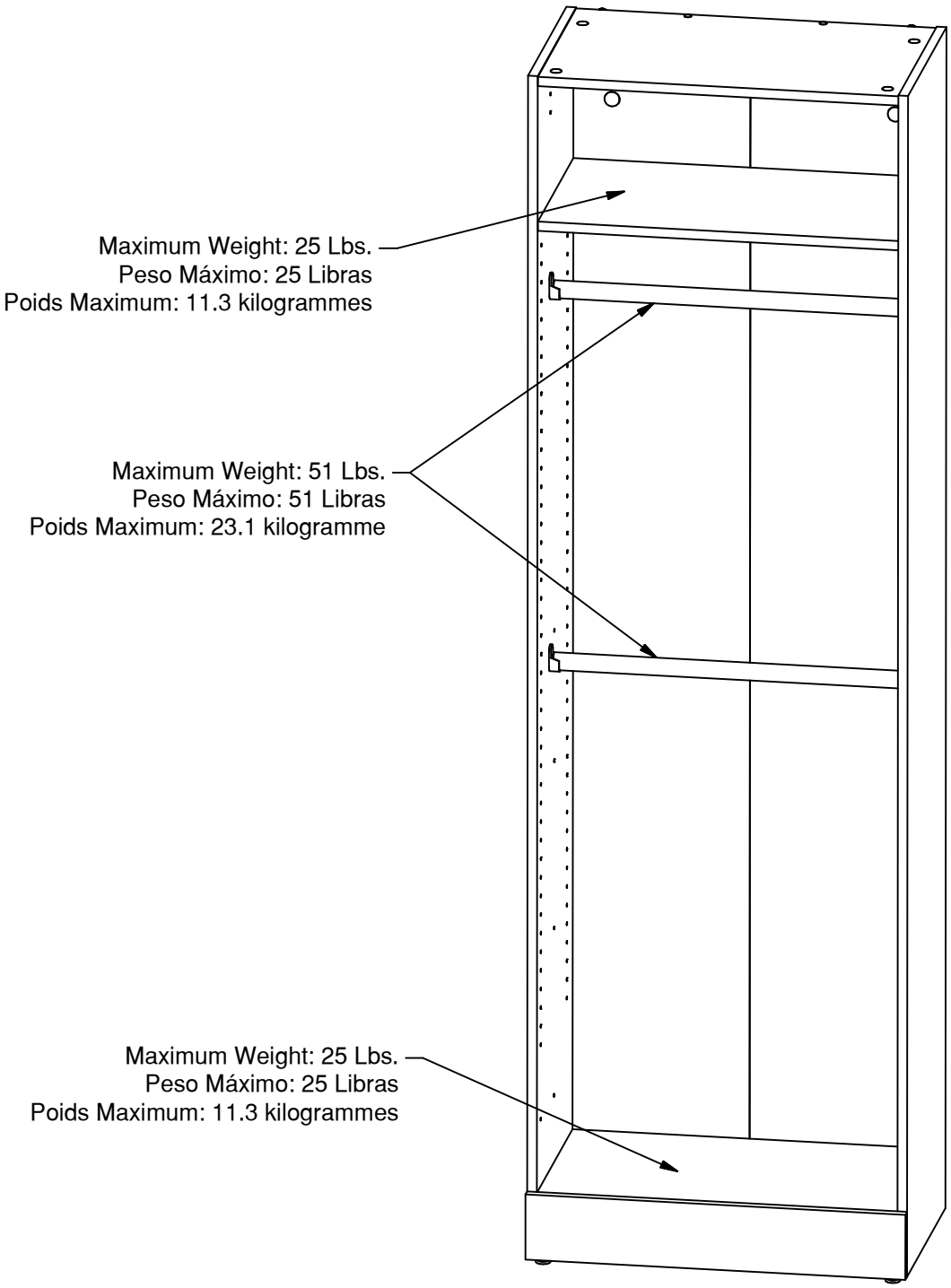

Congratulations! You are all done.
¡Felicidades! Ha finalizado el proceso.
Félicitations! Vous avez terminé.