RIVA 6 - in - 1 Flex Travel System / Sistema de viaje RIVA 6 - en - 1 Flex

Models /Modelos CV356, TR394, TR415

User Guide/ Guía del usuario

Questions? Comments?
Missing Parts? Contact us:

safety1st.com - Instructional videos
(812) 652-2525 - Text Support
(800) 544-1108 - Phone Support

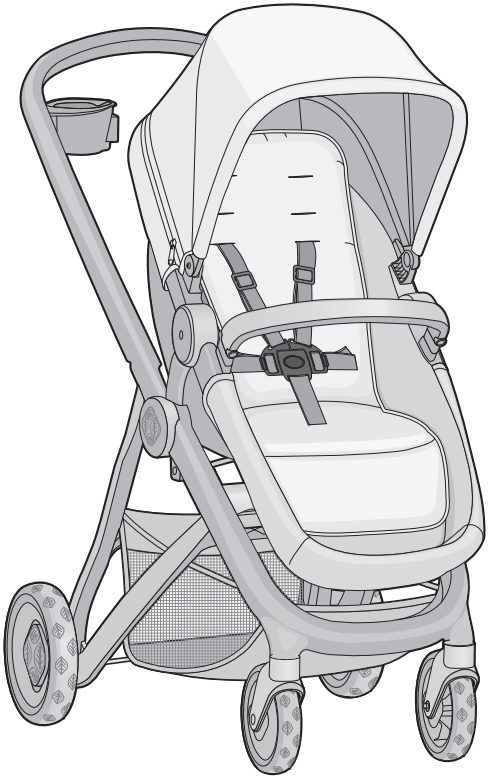

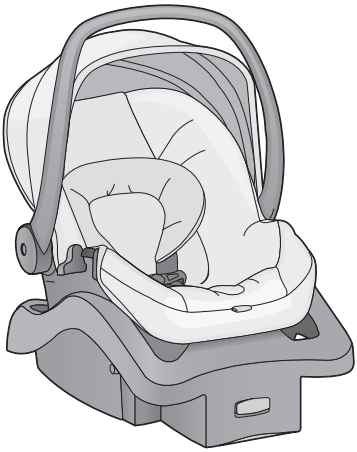

NOTE: Model CV356 is a stand-alone stroller and does not include the infant car seat.

NOTA: Modelo de la carriola CV356 se para solo y no incluye el autoasiento para bebé.

©2019 Dorel Juvenile Group, Inc. Safety 1st™ and the Safety 1st logo and design are trademarks of Dorel Juvenile Group, Inc. Safety 1st™ y el logotipo de Safety 1st y su diseño son marcas comerciales de Dorel Juvenile Group, Inc.
(800) 544-1108 www.safety1st.com. Styles and colors may vary. Los estilos y los colores pueden variar. Made in USA with US and Chinese components. Hecho en EE.UU. con componentes chinos y estadounidenses.
Distributed by (distribuido por) Dorel Juvenile Group, Inc., 2525 State St.,Columbus, IN 47201-7494.
Dorel Juvenile Canada, 2855 Argentia Road, Unit 4, Mississauga, ON, L5N 8G6
Importado y Distribuido en Chile por: Comercial e Industrial Silfa S.A. - San Ignacio 0201 / Parque Industrial Portezuelo Quilicura, Santiago Chile. Fono (562) 2339 9000. En Perú por: Comexa S.A. - Los Libertadores 455 – San Isidro, Lima – Perú. Fono (511) 4469014. En Centro América, Caribe y Ecuador por: Best Brands Group S.A. – Av. Balboa, Bay Mall Plaza, Planta Baja, local 9, Panamá. - Fono: (507) 300 2884. En Colombia por: Baby Universe S.A.S. - Vía 40 No. 77-29, Barranquilla, Colombia - Fono: (575) 353 1110 Importador: DJGM, S.A. DE C.V. Gabriel Mancera No. 1041 Col. Del Valle Benito Juárez C.P. 03100 México, Ciudad de México R.F.C. DJG140305GN9 Tel. (55) 67199202 06/23/19 4358-7495E

⚠ WARNING

FOR THE SAFETY OF YOUR CHILD, PLEASE READ THE FOLLOWING WARNINGS AND ASSEMBLY INSTRUCTIONS AND KEEP FOR FUTURE REFERENCE.

- Adult assembly required. **CAUTION:** Keep small parts away from children during assembly.
- **NEVER LEAVE CHILD UNATTENDED. ALWAYS** keep child in view when in stroller.
- **AVOID SERIOUS INJURY** from falling or sliding out. **ALWAYS** use seat belt. Check frequently to make sure it is secure.
- **ALWAYS** keep fingers away from moving parts, when folding, unfolding or adjusting stroller to prevent finger entrapment.
- **ALWAYS** make sure stroller is **FULLY OPEN AND LOCKED** before using.
- **ALWAYS** use the brakes when stroller is stopped.
- **ALWAYS** remove protective material and poly bags and dispose before assembly.
- **NEVER** put hot liquids in the cup holder.
- **NEVER** use stroller on stairs or escalators.
- **NEVER** rollerblade with stroller.
- **NEVER** allow children to play with or hang onto the stroller.
- **NEVER** allow children to climb into the stroller unassisted. Stroller may tip over and injure child.
- **NEVER** place or hang parcels, bags or accessories on the handle or canopy. The stroller may tip over or the canopy may collapse.
- This product will become unstable if a parcel bag or rack is used when there is no provision for one.
- This product may become unstable if a parcel bag, other than the one recommended by the manufacturer is used.
- This product will become unstable if the manufacturer's recommended load is exceeded.
- **DO NOT** carry additional children, goods or accessories in or on this product except as recommended in the manufacturer's instructions.
- **NEVER** place more than 1 lb. (0.45 kg) in each parent's cup holder to prevent tipping.
- **NEVER** place more than 10 lbs. (4.5 kg) in the storage basket. If weight is exceeded, hazardous unstable conditions may exist.
- STROLLER is only for use with children up to 50-lbs. (22.7-kg), and **WHEN SEATED,** the midpoint of the child's head is at or below the top of the stroller seat.
- **ONLY** use this stroller with **ONE** child at a time.
- **STROLLER** is for use with children who can sit up unassisted, and is **NOT** recommended for newborns.
- Child may slip into leg openings and strangle. Always use carriage in reclined position.

⚠ ADVERTENCIA

POR LA SEGURIDAD DE SU HIJO, POR FAVOR LEA LAS SIGUIENTES ADVERTENCIAS E INSTRUCCIONES DE ENSAMBLE, Y GUÁRDELAS PARA CONSULTA FUTURA.

- **PRECAUCIÓN:** El armado debe ser realizado por un adulto. Durante el armado, mantenga las piezas pequeñas fuera del alcance de los niños.
- **NUNCA DEJE AL NIÑO SIN SUPERVISIÓN. SIEMPRE** mantenga al niño a la vista cuando esté en la carriola.
- **EVITE UNA LESIÓN GRAVE** por caída o resbalamiento. **SIEMPRE** use el cinturón de seguridad. Revise con frecuencia para asegurarse que esté asegurado.
- **SIEMPRE** mantenga los dedos alejados de las piezas movibles, al plegar, desplegar o ajustar la carriola, con el fin de evitar que se atrapen los dedos.
- **SIEMPRE** asegúrese de que la carriola esté **COMPLETAMENTE ABIERTA Y BLOQUEADA** antes de usarla.
- **SIEMPRE** use los frenos cuando la carriola esté parada.
- **SIEMPRE** quite el material de protección y las bolsas de plástico y deséchelos antes de ensamblar.
- **NUNCA** ponga líquidos calientes en el apoyavasos.
- **NUNCA** use la carriola en escaleras ni escaleras eléctricas.
- **NUNCA** patine junto con la carriola.
- **NUNCA** deje que los niños jueguen con ni se cuelguen de la carriola.
- **NUNCA** deje que los niños se suban a la carriola sin ayuda. La carriola podría volcarse y lesionar al niño.
- **NUNCA** coloque ni cuelgue paquetes, bolsas ni accesorios en el asa ni en la capota. La carriola podría volcarse o la capota podría colapsarse.
- Este producto se volverá inestable si se usa una bolsa de paquetes o una rejilla cuando no hay provisión para ello.
- Este producto puede volverse inestable si se usa una bolsa de paquetes diferente a la recomendada por el fabricante.
- Este producto se volverá inestable si se excede la carga recomendada por el fabricante.
- **NO** cargue a otros niños, artículos ni accesorios dentro o sobre este producto excepto lo recomendado en las instrucciones del fabricante.
- **NUNCA** coloque más de 1 lb. (0.45 kg) en cada el apoyavasos de los padres, para evitar volcaduras.
- **NUNCA** coloque más de 10 lbs. (4.5 kg) en el cesto de almacenamiento. Si el peso se excede, podrían existir condiciones inestables peligrosas.
- LA CARRIOLA es sólo para niños que pesen hasta 50 libras (22.7-kg), y que **AL ESTAR SENTADOS**, el punto medio de la cabeza del niño está al nivel o más abajo que el borde superior del asiento de la carriola.
- **SÓLO** use esta carriola con **UN** niño a la vez.
- **LA CARRIOLA** debe usarse con niños que pueden sentarsesin asistencia, **NO** se recomienda para recién nacidos.
- El bebé puede estrangularse si se resbala hacia las aberturas para las piernas. Siempre use el coche en posición reclinada.

Parts / Lista de piezas

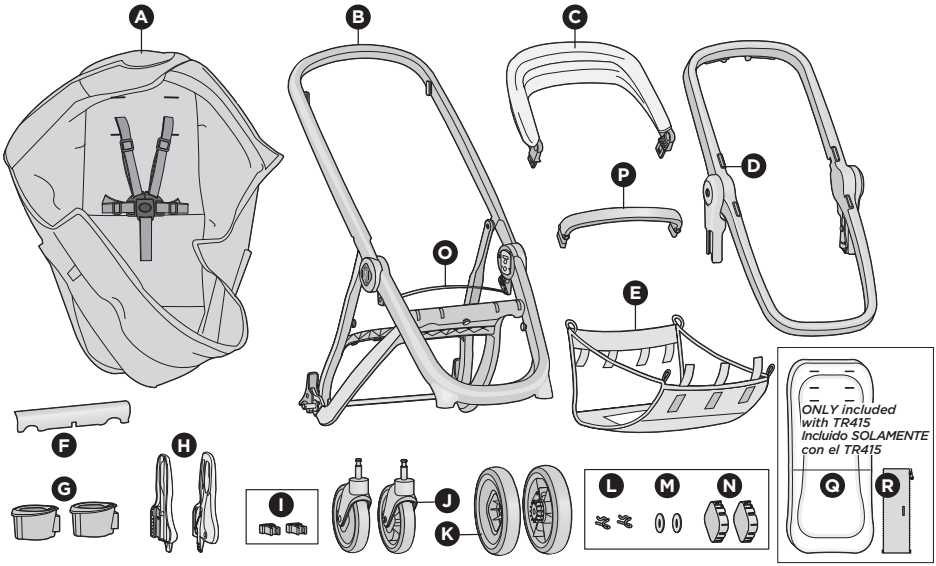

- **A** Stroller seat/pad assembly
- **B** Stroller frame
- **C** Canopy assembly
- **D** Seat frame
- **E** Stroller basket
- **F** Crossbar cover
- **G** 2 Cup holders
- **H** Car seat adapters (2)
- **I** 2 Front wheel clips
- **J** 2 Front wheels
- **K** 2 Rear wheels
- **L** 2 Cotter pins
- **M** 2 Washers
- **N** 2 Hubcaps
- **O** Lift-to-Fold™ strap
- **P** Bumper bar
- **Q** Reversible seat insert cushion
- **R** Reversible handlebar cover

- **A** Asiento/almohadilla de la carriola
- **B** Armazón de la carriola
- **C** Capota
- **D** Armazón del asiento
- **E** Cesto de la carriola
- **F** Cubierta de la barra transversal
- **G** 2 apoyavasos
- **H** Adaptadores del autoasiento (2)
- **I** 2 clips para las ruedas delanteras
- **J** 2 ruedas delanteras
- **K** 2 ruedas traseras
- **L** 2 pasadores de chaveta
- **M** 4 arandelas
- **N** 2 tapones
- **O** Correa para levantar y plegar
- **P** Barra de tope
- **Q** Inserto acolchonado para asiento reversible
- **R** Cubierta del manillar reversible

Keep These Instructions for Future Use

- Lay out and identify all parts.
- Installation help videos are available at www.safety1st.com/riva-travel-system.
- Please do not return this product to the place of purchase. To address any issues or for helpful information on assembly/installation or use, please visit us at www.safety1st.com to chat with us there or to view videos. You can also text us at (812) 652-2525 or call Consumer Care at (800) 544-1108. To help you, we would need the model number (CV356, TR394, TR415) and the manufacture date (found underneath stroller's footrest).

Guarde estas instrucciones para consulta futura

- Presente todas las piezas e identifíquelas.
- Hay disponibles videos de ayuda para la instalación en www.safety1st.com/riva-travel-system.
- Por favor no devuelva este producto al lugar donde lo compró. Para abordar cualquier problema u obtener información útil sobre armado/instalación o uso, visítenos en www.safety1st.com o chatee con nosotros para sacarse dudas o ver videos. También puede enviarnos un mensaje al (812) 652-2525 o llamar al Servicio de Atención al Cliente al (800) 544-1108. Para ayudarlo, necesitaremos el número de modelo (CV356, TR394, TR415) y la fecha de fabricación (que se encuentra debajo del apoyapiés de la carriola).

1. Unfold Stroller / Despliegue la carriola

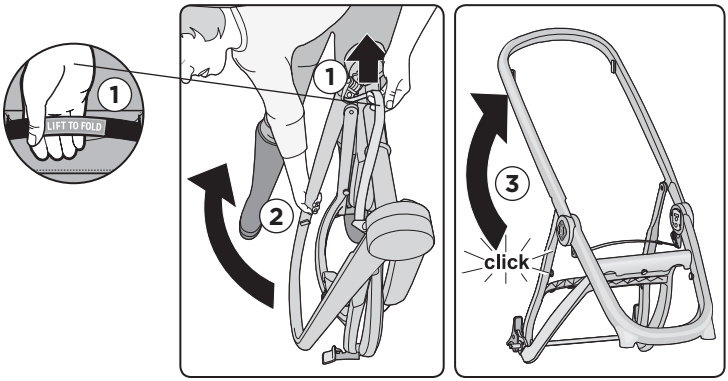

2. Install Rear Wheels / Instale las ruedas traseras

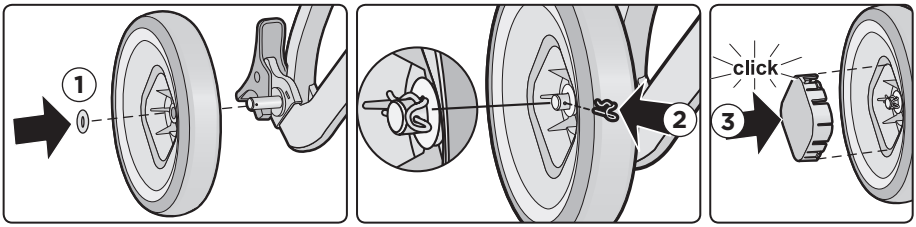

3. Install Front Wheels / Instale las ruedas delanteras

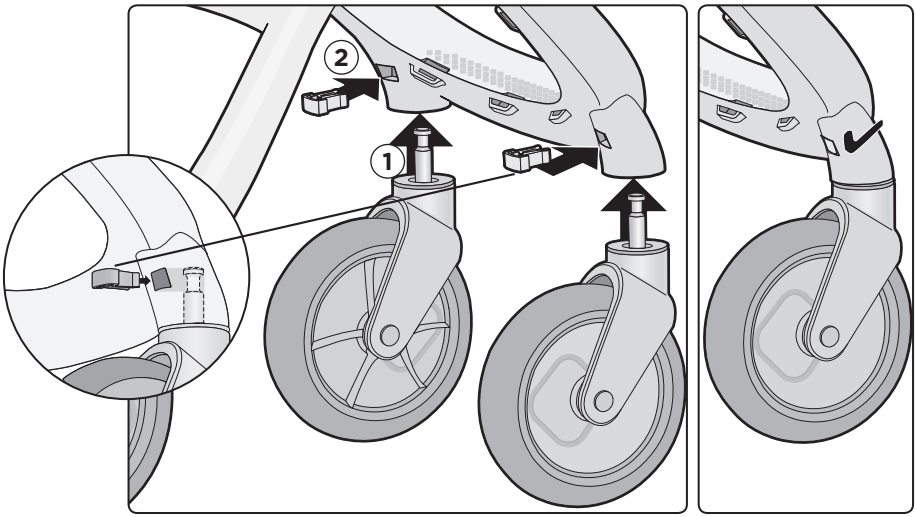

4. Install Seat Pad / Instale la almohadilla del asiento

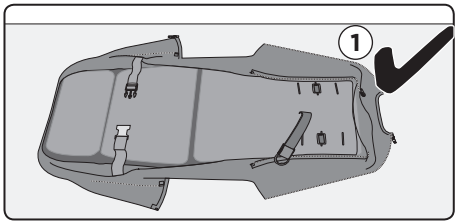

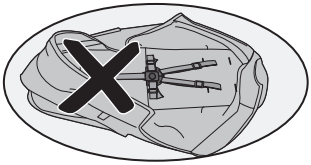

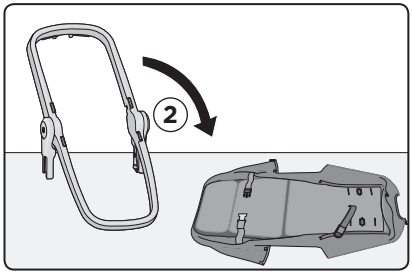

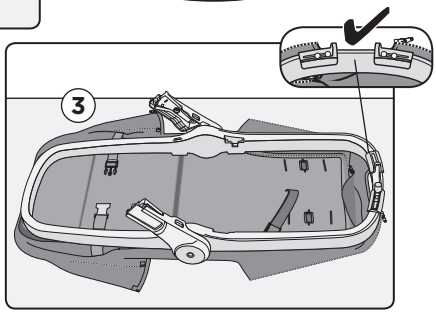

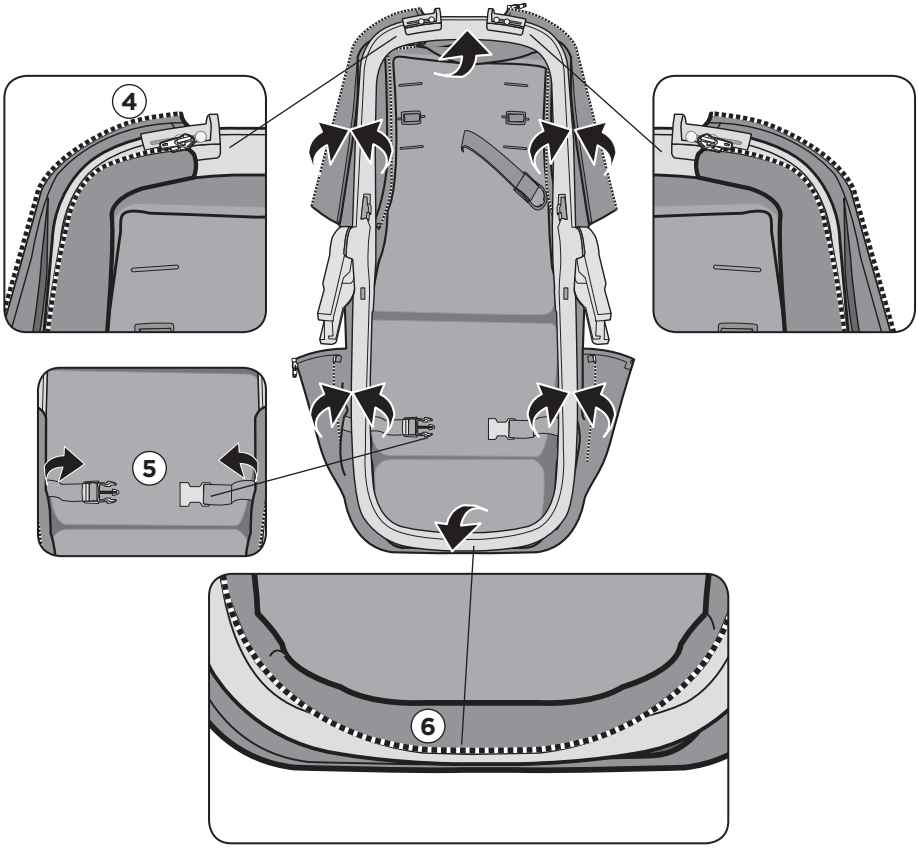

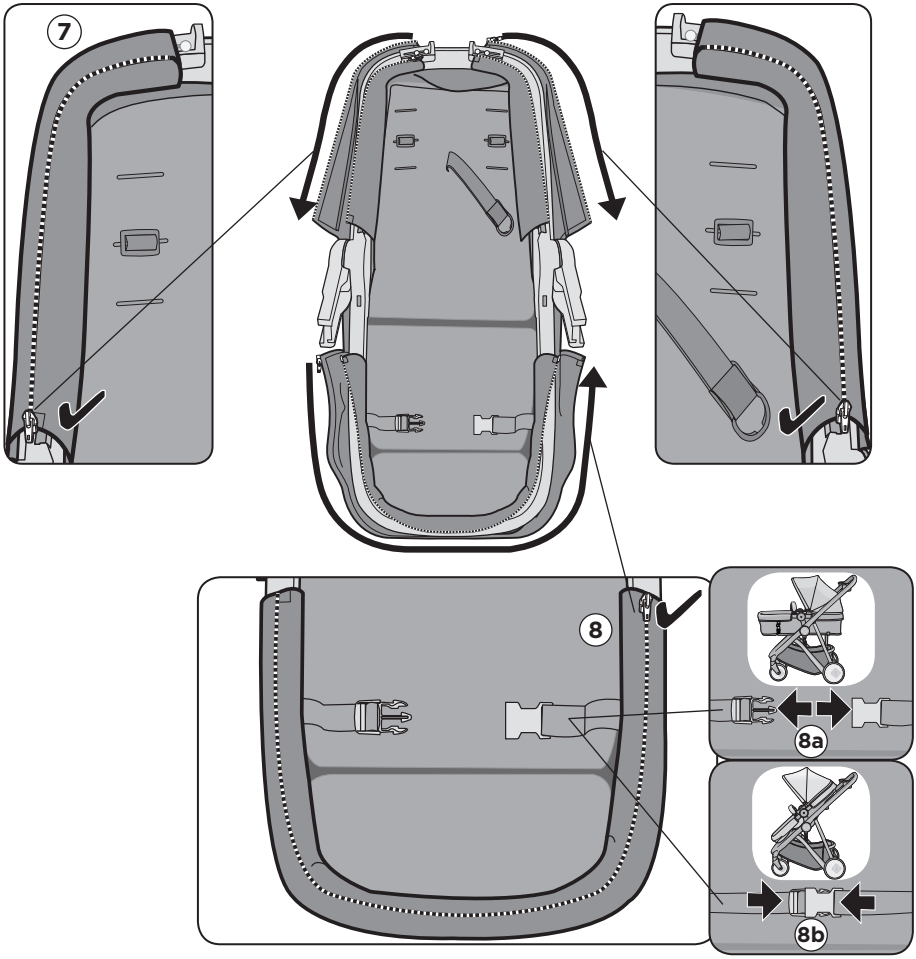

5. Install Seat Insert Cushion / Instale el inserto acolchonado para asiento

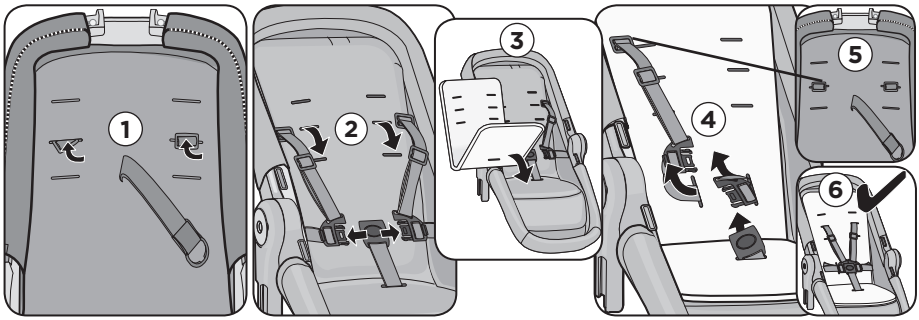

Seat Insert Cushion ONLY included with TR415.
Inserto acolchonado para asienton incluido SOLAMENTE con el TR415.

6. Install Basket / Instale el cesto

1 **Attach 4 Loops / Enganche 4 lazos**

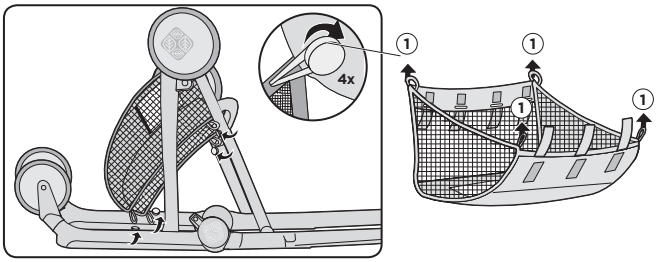

2 **Attach Front of Basket / Coloque la parte delantera del cesto**

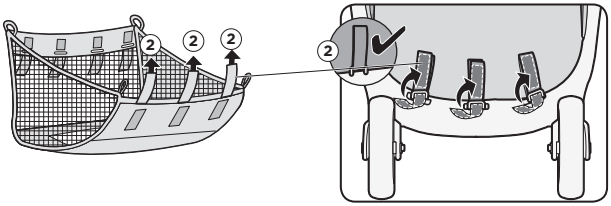

3 **Attach Rear of Basket / Coloque la parte trasera del cesto**

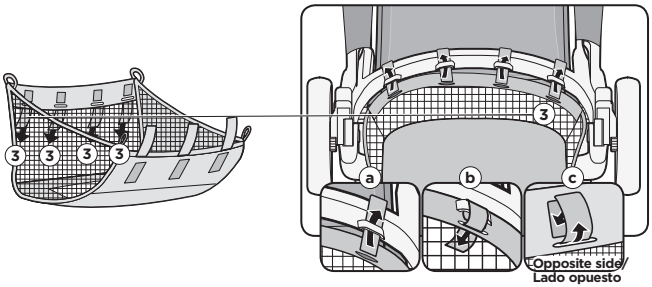

4 **Tighten all hook-and-loop strips to ensure basket is installed securely. / Ajuste las tiras de ganchos y lazos para asegurarse de que el cesto quede bien instalado.**

7. Install Crossbar Cover / Instaler la cubierta de barra transversal

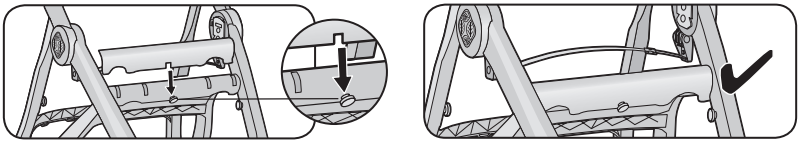

8. Install Canopy / Instale la capota

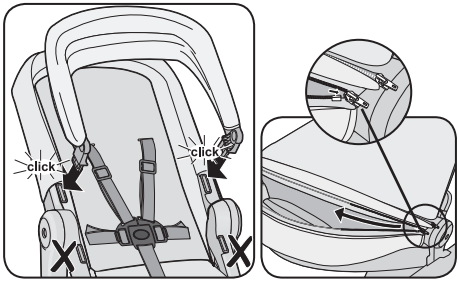

To remove canopy: Unzip and press tab to remove canopy from frame.

Para quitar la capota: Descomprimir y presione la lengüeta para liberarlo del el armazón.

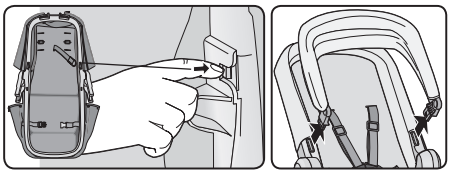

9. Install as Seat or Carriage / Instale el asiento o el coche

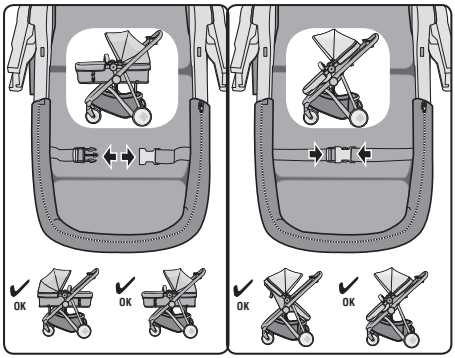

You should hear two clicks. Pull up on seat to confirm that seat/carriage is securely installed on the stroller.
Debería escuchar dos clics. Tire del asiento hacia arriba para asegurarse de que el asiento/coche esté firmemente instalado en la carriola.

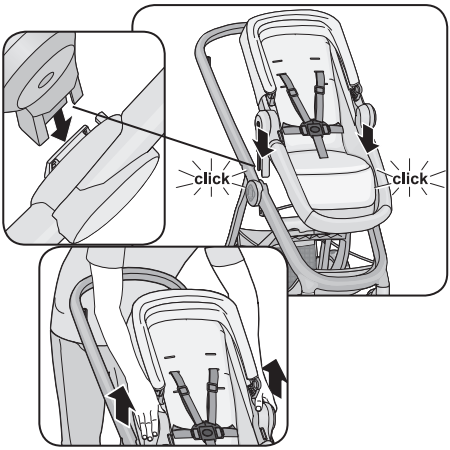

10. Install Bumper Bar / Instale la barra de tope

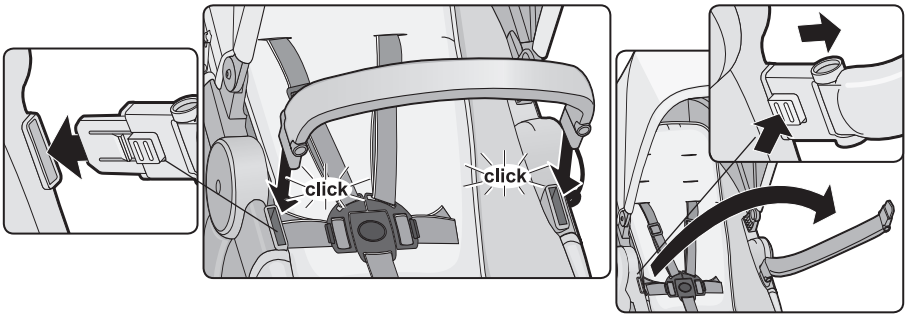

11. Install Reversible Handlebar Cover / Instale cubierta del manillar reversible

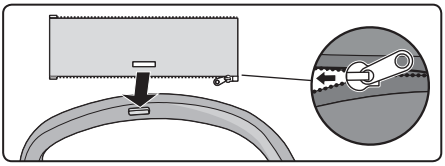

Reversible Handlebar Cover ONLY included with TR415.
Cubierta del manillar reversible SOLAMENTE con el TR415.

12. Install Cup Holders / Instale los apoyavasos

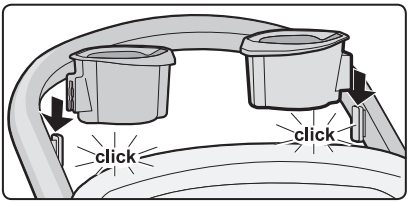

1. Convert from Stroller to Carriage / Convierta de carriola a coche

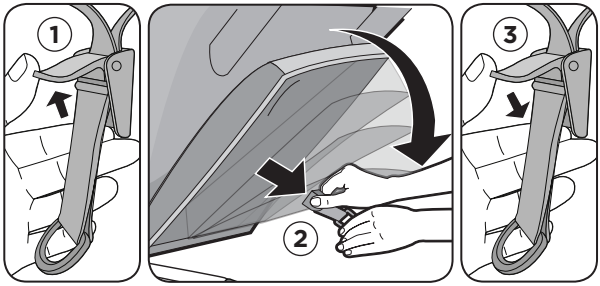

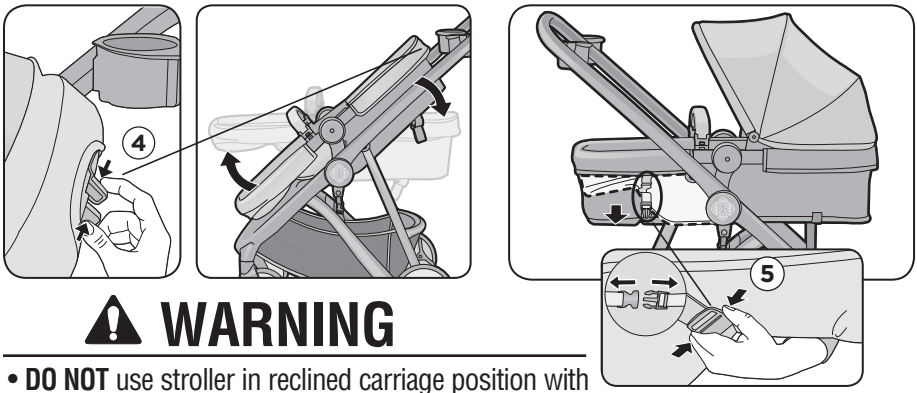

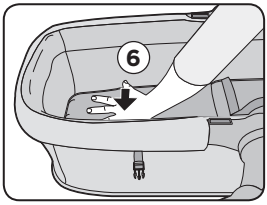

⚠ WARNING

- **DO NOT** use stroller in reclined carriage position with an older child that can lift up on hands and knees.
- Child may slip into leg openings and strangle. Always use carriage in reclined position.

⚠ ADVERTENCIA

- **NO USE** la carriola en la posición reclinada del coche si el bebé ha crecido lo suficiente para erguirse sobre las manos y las rodillas.
- El bebé puede estrangularse si se resbala hacia las aberturas para las piernas. Siempre use el coche en posición reclinada.

2. Convert from Carriage to Stroller / Convierta de coche a carriola

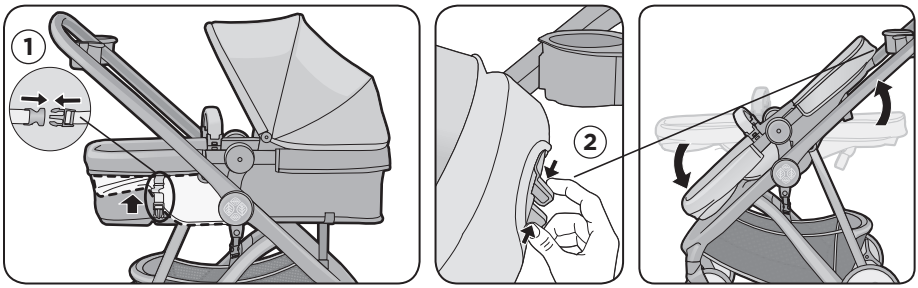

3. To Adjust Seat Back / Cómo ajustar la parte posterior del asiento

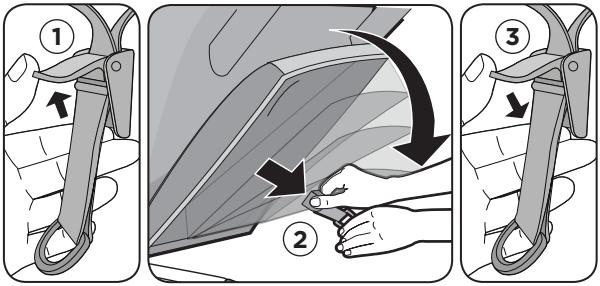

4. To Use Brakes / Cómo usar los frenos

BOTH BRAKES MUST BE LOCKED. / AMBOS FRENOS DEBEN ESTAR BLOQUEADOS.

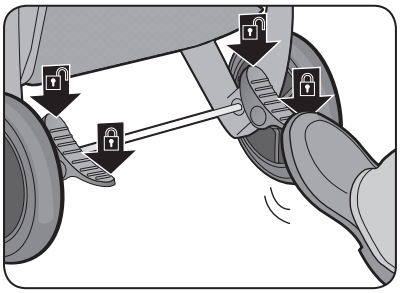

5. To Remove Seat / Cómo quitar el armazón del asiento

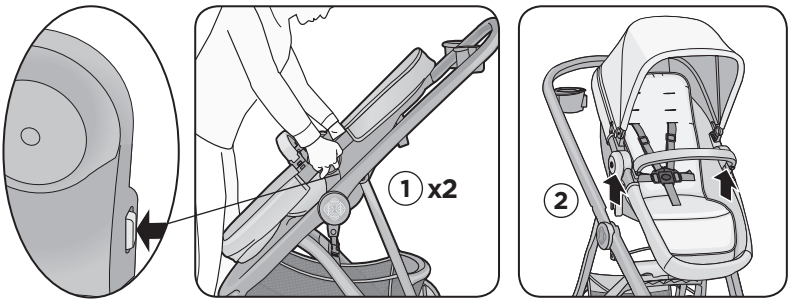

⚠ WARNING

- **NEVER LEAVE CHILD UNATTENDED. ALWAYS** keep child in view when in stroller.
- **AVOID SERIOUS INJURY** from falling or sliding out. **ALWAYS** use seat belt. Check frequently to make sure it is secure.
- Failure to follow these instructions could result in the serious injury or death of your child.

⚠ ADVERTENCIA

- **NUNCA DEJE AL NIÑO SIN SUPERVISIÓN. SIEMPRE** mantenga al niño a la vista cuando esté en la carriola.
- **EVITE UNA LESIÓN GRAVE** por caída o resbalamiento. **SIEMPRE** use el cinturón de seguridad. Revise con frecuencia para asegurarse que esté asegurado.
- El no seguir estas instrucciones podría resultar en lesiones graves o la muerte del niño.

4. To Use Restraint System / Cómo usar el Cinturón de retención

Fasten buckle/ Abroche

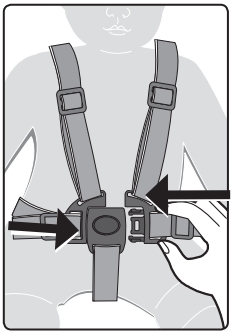

Unfasten buckle/ Desabroche

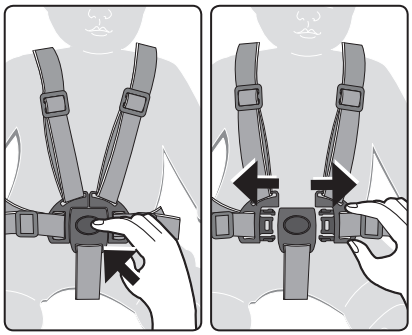

Adjust straps to fit snugly around child / Ajuste las correas para que sostengan firmemente al niño.

Shoulder straps / Correa de hombros

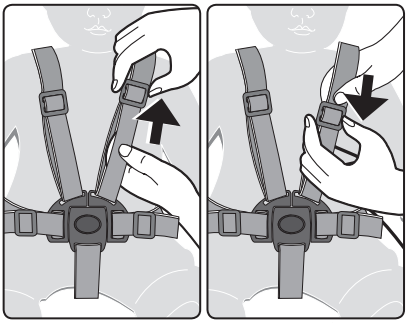

To tighten / Para tensar — To loosen / Para aflojar

Waist straps / Correa a la cinturas

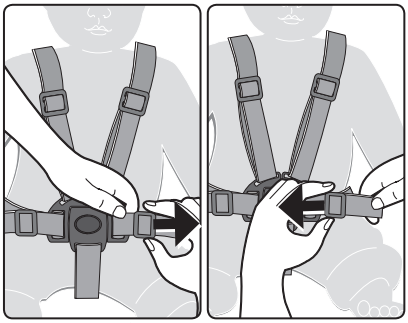

To tighten / Para aflojar — To loosen / Para tensar

6. To Fold Stroller / Cómo plegar la carriola

Two ways to fold:/ Dos maneras de plegar la carriola:

Lift-to-Fold™ without seat:

Lift-to-Fold™ sin asiento:

NOTE: Tilt stroller to assist self-stand on the handle's built-in stand.

NOTA: Incline la carriola para que le sea más fácil tirar de la agarradera que viene incluida para que la carriola quede en posición vertical.

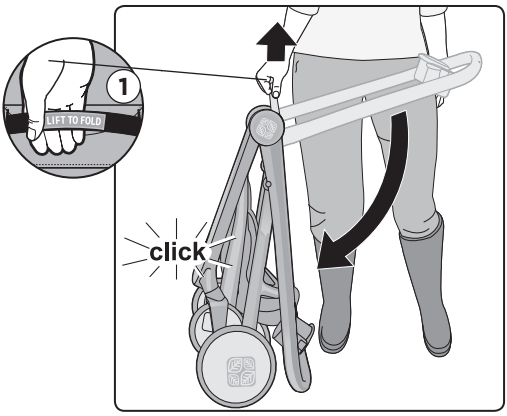

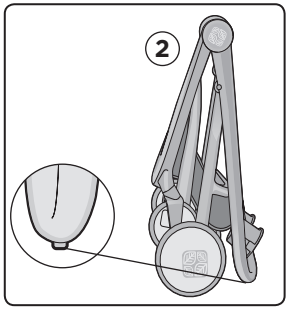

Fold with seat:

Plegar con asiento:

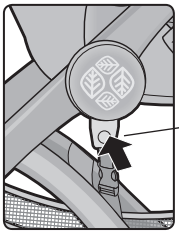

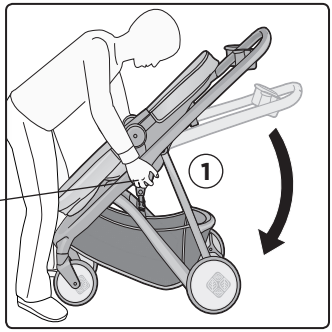

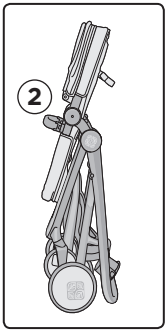

7. To Unfold Stroller / Cómo desplegar la carriola

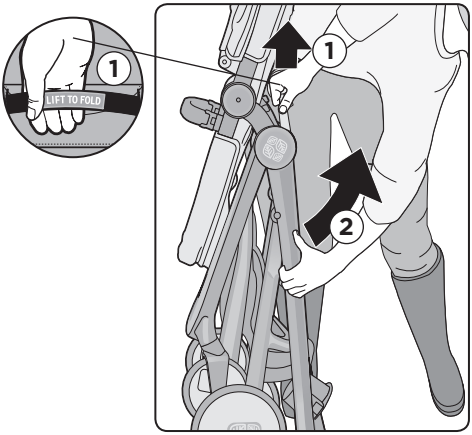

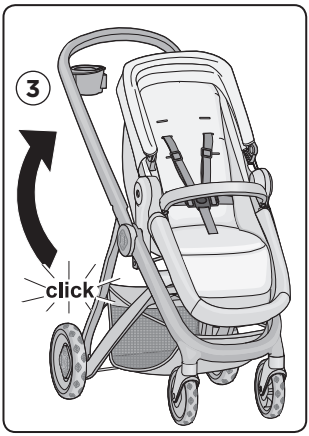

8. To Install Infant Car Seat / Para instalar el autoasiento de bebé

(Car Seat included with TR394 and TR415 travel systems only.) / (Autoasiento incluido solamente con las sistemas de viaje TR394 y TR415.)

⚠ WARNING

To avoid serious injury:

- Use **ONLY** IC307 or IC329 onBoard 35 FLX infant car seat with this stroller.
- Please refer to the manufacturer's instructions for the use of your infant car seat.
- **ALWAYS** use the restraint system in the car seat.

⚠ ADVERTENCIA

Para evitar lesiones graves:

- **SÓLO** use con esta carriola el autoasiento para bebé IC307 o IC329 onBoard 35 FLX.
- Consulte las instrucciones del fabricante para el uso del autoasiento de bebé.
- **SIEMPRE** use el sistema de cinturones del autoasiento.

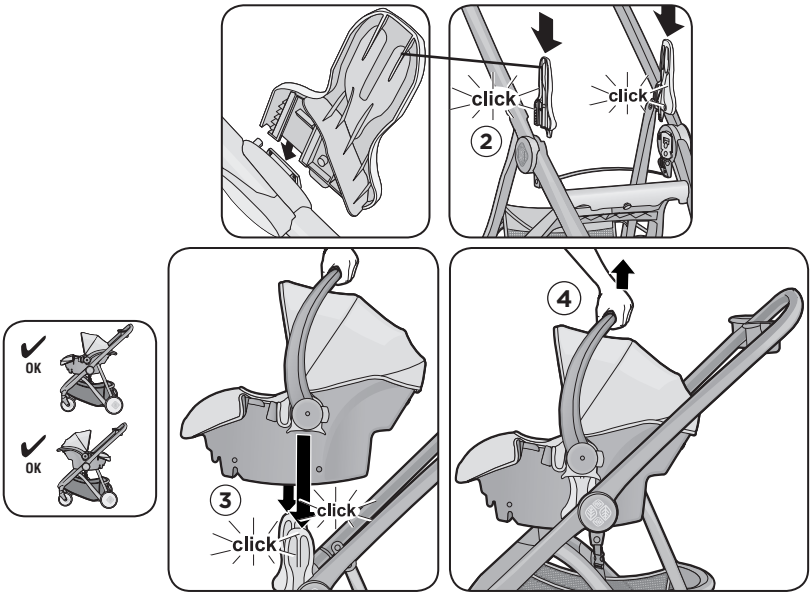

1 Remove seat/carriage from stroller frame.

2 Align car seat adapters to hub and push down until they click.

3 Align car seat to adapters and lower car seat until both sides click.

4 Pull up on car seat to make sure it is securely installed.

1 Quite el asiento/coche del marco de la carriola.

2 Alinee los adaptadores del autoasiento con el eje y empuje hacia abajo hasta escuchar un clic.

3 Alinee el autoasiento con los adaptadores y baje el autoasiento hasta escuchar un clic de ambos lados.

4 **Tire del autoasiento hacia arriba para asegurarse de que esté firmemente instalado.**

Pull the release lever as shown.
Lift car seat.

Tire de la palanca de liberación, como se muestra. Levante el autoasiento.

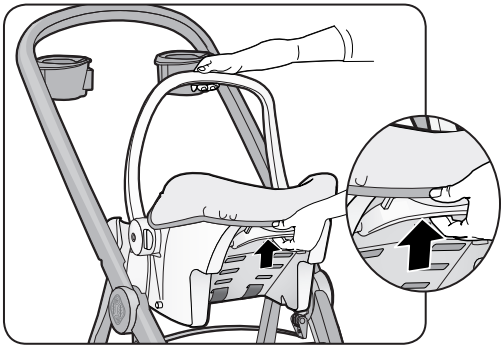

9. To Remove Car Seat Adapters / Cómo quitar los adaptadores del autoasiento

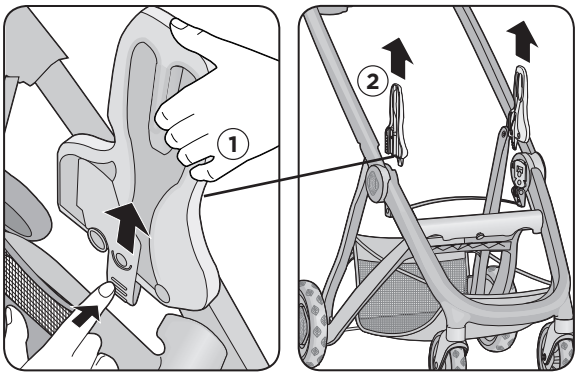

10. Extend Canopy / Extender la capota

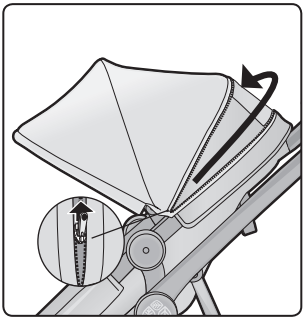

Stroller Care and Maintenance / Cuidado y mantenimiento de la carriola

- To clean stroller seat and insert cushion:
  - Reverse the installation instructions to remove from stroller.
  - Before putting stroller seat pad into washing machine, be sure to zip all zippers and connect the clip behind the footrest and both harness strap buckles.
  - NEVER bend seat stiffeners to fit seat into washing machine.
  - Machine wash separately with cold water on a gentle cycle. Do not use bleach. Tumble dry separately for 10-12 minutes on low heat. Remove immediately.
  - If the insert cushion does not comfortably fit in your home washing machine, take it to a laundromat and use a large, front-load washer.
- DO NOT use harsh cleaners or bleach to clean stroller.
- Periodically, check for loose screws, worn parts, torn material or loose stitching. Tighten or replace parts as needed.
- Cómo limpiar el asiento de la carriola y el inserto acolchonado:
  - Realice el procedimiento inverso de la instalación para quitarlo de la carriola.
  - Antes de colocar la almohadilla del asiento en la lavadora, asegúrese de cerrar todas las crealleras y conectar el clip detrás del reposapiés y las dos broches de la correa del arnés.
  - NUNCA doble los refuerzos del asiento para que entre en la lavadora.
  - Lave el almohadón a máquina en agua fría usando un ciclo de lavado para ropa delicada. No use blanqueador. Seque recostado 10-15 minutos. Retire immediatamente.
  - Si el inserto acolchonado no cabe en su lavadora doméstica, llévelo a una lavandería y use una lavadora grande de carga frontal.
- NO use limpiadores fuertes ni blanqueadores para limpiar la carriola.
- Revise periódicamente que no haya tornillos flojos, partes desgastadas, materiales rasgados o costuras abiertas. Ajuste o reemplace las partes necesarias.

Replaceable Parts / Piezas de repuesto

- Single front wheels
- Single rear wheels
- Stroller basket
- Cup holder
- To order parts call (800) 544-1108. Include the model number (CV356, TR394, TR415) and manufacture date (found under the stroller footrest) and a brief description of the part.

- Ruedas delanteras sencillas
- Ruedas traseras sencillas
- Cesto de la carriola
- Apoyavasos
- Para pedir piezas llame al (800) 544-1108. Incluya el número de modelo (CV356, TR394, TR415) y la fecha de fabricación (encoutrado debajo de la carriola) y una descripción breve de la pieza.

One-Year Limited Warranty / Garantia limitada de un año

Dorel Juvenile Group, Inc. warrants to the original purchaser that this product (RIVA 6-in-1 Flex Stroller) is free from material and workmanship defects when used under normal conditions for a period of one (1) year from the date of purchase. Should the product contain defects in material or workmanship Dorel Juvenile Group, Inc., will repair or replace the product, at our option, free of charge. Purchaser will be responsible for all costs associated with packaging and shipping the product to Dorel Juvenile Group Consumer Relations Department at the address noted on front page and all other freight or insurance costs associated with the return. Dorel Juvenile Group will bear the cost of shipping the repaired or replaced product to the purchaser. Product should be returned in its original package accompanied by a proof of purchase, either a sales receipt or other proof that the product is within the warranty period. This warranty is void if the owner repairs or modifies the product or the product has been damaged as a result of misuse.This warranty excludes any liability other than that expressly stated previously, including but not limited to, any incidental or inconsequential damages.

SOME STATES DO NOT ALLOW THE EXCLUSION OR LIMITATION OF INCIDENTAL OR CONSEQUENTIAL DAMAGES, SO THE ABOVE LIMITATION OR EXCLUSION MAY NOT APPLY TO YOU. THIS WARRANTY GIVES YOU SPECIFIC LEGAL RIGHTS, AND YOU MAY ALSO HAVE OTHER RIGHTS THAT MAY VARY FROM STATE TO STATE.

Dorel Juvenile Group, Inc. garantiza al comprador original que este producto (Carriola RIVA 6-en-1 Flex) estará libre de defectos de material y mano de obra cuando se utilice bajo condiciones normales durante un periodo de un (1) año a partir de la fecha de compra. Si el producto tuviese defectos de material o mano de obra, Dorel Juvenile Group, Inc. reparará o reemplazará el producto, a nuestra opción, sin cargo. El comprador será responsable de todos los costos asociados con embalar y enviar el producto al Departamento de Relaciones con el Consumidor de Dorel Juvenile Group a la dirección indicada en la primera página y de todos los otros costos de envío o seguro asociados con la devolución. Dorel Juvenile Group correrá con los gastos de enviar el producto reparado o reemplazado al comprador. El producto se debe devolver en su embalaje original acompañado de la constancia de compra, ya sea un recibo de compra u otra prueba que demuestre que el producto está dentro del periodo de garantía. Esta garantía es nula si el propietario repara o modifica el producto o si éste sufrió daño como resultado de uso incorrecto.Esta garantía excluye cualquier responsabilidad que no sea la expresamente indicada anteriormente, incluyendo pero sin limitarse a daños incidentales o consecuentes.

ALGUNOS ESTADOS NO PERMITEN LA EXCLUSIÓN O LIMITACIÓN DE DAÑOS INCIDENTALES O CONSECUENTES, POR LO TANTO LA LIMITACIÓN O EXCLUSIÓN ANTERIOR PODRÍA NO APLICARSE EN SU CASO. ESTA GARANTÍA LE OTORGA DERECHOS LEGALES ESPECÍFICOS Y USTED PODRÍA TENER TAMBIÉN OTROS DERECHOS QUE PUEDEN VARIAR DE UN ESTADO A OTRO.