User Manual

KC92
Subwoofer

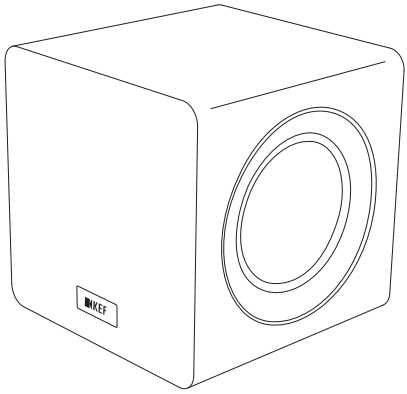

KEF

Introduction

DE Einleitung **FR** Introduction **ES** Introducción **JA** はじめに **CHI-S** 简介 **CHI-T** 簡介 **KR** 소개

EN Thank you for purchasing this KEF KC92 powered subwoofer. We are confident that your KC92 will provide reliable, high performance sound for many years to come. Please read this manual fully before you attempt any connection to the KC92.

DE Vielen Dank fur den Kauf des aktiven KEF KC92 Subwoofers. Wir sind davon überzeugt, dass Ihr KC92 eine hohe Klangqualität gewährleisten und lange Zeit zuverlässig funktionieren und wird. Lesen Sie bitte diese Anleitung sorgfältig durch, bevor Sie Ihr neues Gerät anschließen.

FR KEF vous remercie de votre achat d'un caisson KC92. Nous sommes convaincus que votre caisson de basses KC92 vous procurera un son fiable et de hautes performances pendant de longues années. Veuillez lire intégralement le présent manuel avant de procéder à des connexions quelconques.

ES Le damos las gracias por haber adquirido el altavoz para graves KEF Modelo KC92. Estamos seguros de que el KC92 le proporcionará un sonido de calidad y de altas prestaciones durante muchos años. Por favor, lea este manual antes de intentar conectar y poner en funcionamiento el altavoz.

JA KC92をお買い上げ有難うございます。ご使用前に必ず本取説をお読みください。

CHI-S 感谢您购买KC92。我们相信，KC92 将在未来数年里带给您可靠的高性能音质。安装KC92 之前，请仔细阅读本手册。

CHI-T 感謝您購買KC92 我們相信KC92 將會帶給您可靠的高性能音質。安裝KC92 之前，請仔細閱讀本手冊。

KR KEF 파워 서브우퍼 KC92를 구매해 주셔서 감사합니다. KC92는 앞으로 오래 동안 안정적이고 뛰어난 성능의 사운드를 제공할 것이라고 확신합니다. KC92를 연결하기 전에 설명서를 잘 읽으시기 바랍니다.

Inside the box

DE Lieferumfang **FR** l'intérieur de la boîte **ES** Dentro de la caja **JA** パッケージの内容 **CHI-S** 包装清单
CHI-T 包裝清單 **KR** 박스 안 내용물

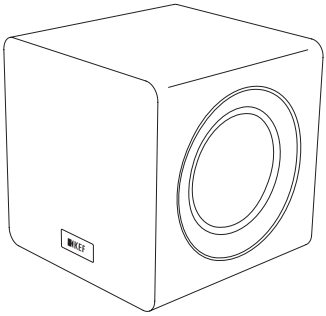

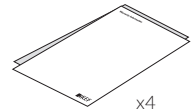

x4



x1

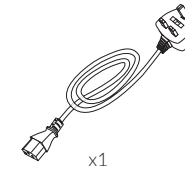

x1

EN Contents vary by region.

DE Inhalte variieren nach Ländern.

FR Le contenu varie selon le pays.

ES Contenido varían según la región.

JA 内容は固によって異なります。

CHI-S 内容因区域不同而不同。

CHI-T 盒內配件會因不同銷售地區而略有不同。

KR 내용물은 지역에 따라 다릅니다.

Controls and sockets

DE Bedienungselemente und Anschlüsse **FR** Commandes et prises **ES** Controles y conexiones **JA** コントロールSW及び入出力端 **CHI-S** 控制和接口 **CHI-T** 控制和接口 **KR** 컨트롤 및 인터페이스

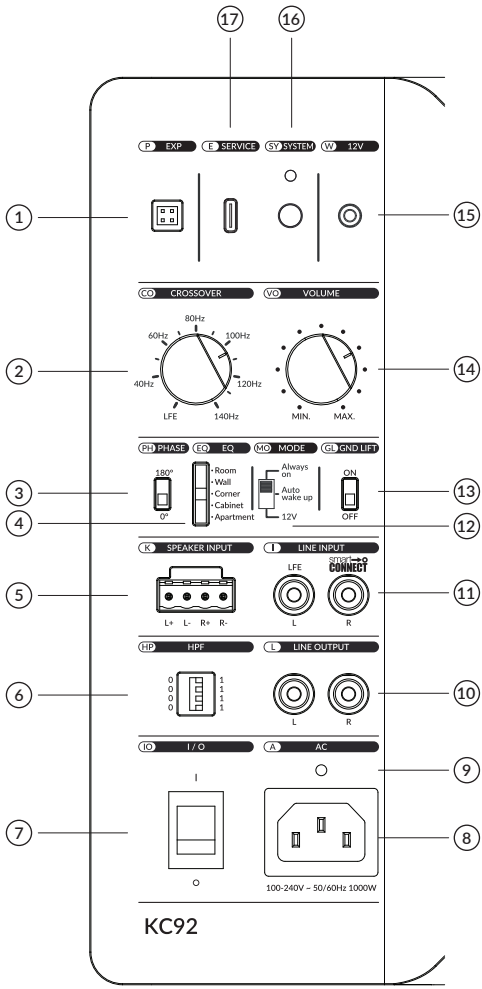

EN

1. Expansion port
2. Crossover frequency control
3. Phase control
4. EQ
5. High level (speaker) input block
6. Line out high pass frequency (HPF)
7. Power on/ off
8. AC power input
9. Mains indicator light
11. LFE/ Line in smart connect input
10 Line output
12. Mode
13. Ground lift
14. Volume control
15. 12V
16. System button
17. Service port

DE

1. Erweiterungsanschluss
2. Frequenzeinstellung
3. Phasensteuerung
4. EQ
5. Hi-Level-Lautsprecheranschlussfeld
6. Line-Ausgang - Hochpass Frequenz (HPF)
7. Netzschalter (EIN/AUS)
8. Netzstromeingang
9. Betriebsanzeige
10. Line -Ausgang
11. LFE/Line in Smart Connect-Eingang
12. Modus
13. Potenzialausgleich
14. Pegeleinstellung
15. 12V
16. Systemtaste
17. Service-Port

FR

1. Connecteur d'extension
2. Commande de la fréquence de coupure
3 Contrôle de phase
4. l'égaliseur
5. Entrée Haut Niveau (Haut-parleur)
6. Fréquence passe-haut (HPF)
7. Commutateur 'MARCHE/ARRET' (ON/OFF)
8. Entrée d'alimentation en c.a.
9. Témoin de mise
10. Sortie ligne
12. Mode
13. Ground lift
11. LFE/ Entrée ligne bas-niveau
14. Commande de niveau
15. 12V
16. Bouton système
17. Port de service

Controls and sockets

DE Bedienungselemente und Anschlüsse **FR** Commandes et prises **ES** Controles y conexiones **JA** コントロールSW及び入出力端 **CHI-S** 控制和接口 **CHI-T** 控制和接口 **KR** 컨트롤 및 인터페이스

ES
1. ranura de expansión
2. Control de frecuencia
3. Controllo di fase
4. EQ
5. Alto nivel (altavoz) entrada de conexiones
6. Salida de línea de alta frecuencia de paso (HPF)
7. Interruptor ON/OFF
8. Entrada de corriente (CA)
9. Luz indicadora de conexión a red
10. Salida de línea
11. LFE/ conector entrada de linea
12. Modo
13. Interruptor con toma a tierra
14. Control de nivel
15. 12V
16. Botón del sistema
17. Puerto de servicio

JA
1. 拡張スロット
2. クロスオーバー周波数調整
3. 位相切り替え SW
4. EQ
5. ハイレベル（アンプのスピーカー端子からの）入力ブロック
6. ライン出力ハイパスフィルター周波数
7. 主電源 SW
8. AC 電源ケーブルコンセント
9. 電源パイロットランプ
10. ライン出力
11. LFE 用入力端子（RCA）
12. モード
13. グランドリフト
14. 音量調整
15. 12V
16. システムボタン
17. サービスポート

CHI-S
1. 扩展插槽
2. 分频点控制
3. 相位控制
4. EQ
5. 高电平输入
6. 输出高通频率(HPF)
7. 电源开关
8. 电源输入
9. 电源指示灯
10. 线路输出
11. 输入接口
12. 模式
13. 接地断开
14. 音量控制
15. 12V
16. 系统按钮
17. 服务端口

CHI-T
1. 擴展插槽
2. 分頻點控制
3. 相位控制
4. EQ
5. 高電平輸入
6. 輸出高通頻率(HPF)
7. 電源開關
8. 電源輸入
9. 電源指示燈
10. 線路輸出
11. 輸入接口
12. 模式
13. 斷開地線
14. 音量控制
15. 12V
16. 系統按鈕
17. 服務端口

KR
1. 확장 포트
2. 크로스오버 주파수 제어
3. 위상 제어
4. 이퀄라이저
5. 하이 레벨(스피커) 입력 블록
6. 라인 출력 하이패스 주파수(HPF)
7. 전원 켜기/끄기
8. AC 전원 입력
9. 주전원 표시등
10. 라인 출력
11. 스마트 연결 입력의 LFE/라인
12. 모드
13. 지상 리프트
14. 볼륨 조절
15. 12V
16. 시스템 버튼
17. 서비스 포트

Positioning

DE Aufstellung **FR** Positionnement **ES** Posicionamiento **JA** 位置 **CHI-S** 摆放位置 **CHI-T** 擺放位置 **KR** 스피커 배치

EN The KC92 is side firing, therefore there should be a minimum of 77mm (3") clearance between the drivers and any wall.

DE Der KC92 strahlt zu den Seiten ab, daher sollte ein Mindestabstand von 77 mm (3") zwischen ddzzen Treibern und jeder Wand eingehalten werden.

FR La KC92 est à diffusion latérale. Par conséquent, il doit y avoir un dégagement minimum de 77 mm (3 ") entre les haut-parleurs et le mur.

ES El KC92 tiene emisión lateral, por lo tanto, debe haber un espacio libre mínimo de 77 mm (3") entre los conductores y cualquier pared.

JA KC92はドライバーユニットがキャビネットの左右に搭載されていますので、77mm以上側面の壁から離してください。

CHI-S KC92为侧射式超低音扬声器，因此单元和墙面之间应保持最小77mm(3英寸)间距。

CHI-T KC92是側射式超低音揚聲器，因此單元和牆壁之間應至少保留77毫米 (3英寸) 的距離。

KR KC92는 측면 발사 방식이므로 드라이버와 벽 사이에 최소 77mm(3인치)의 간격이 있어야 합니다.

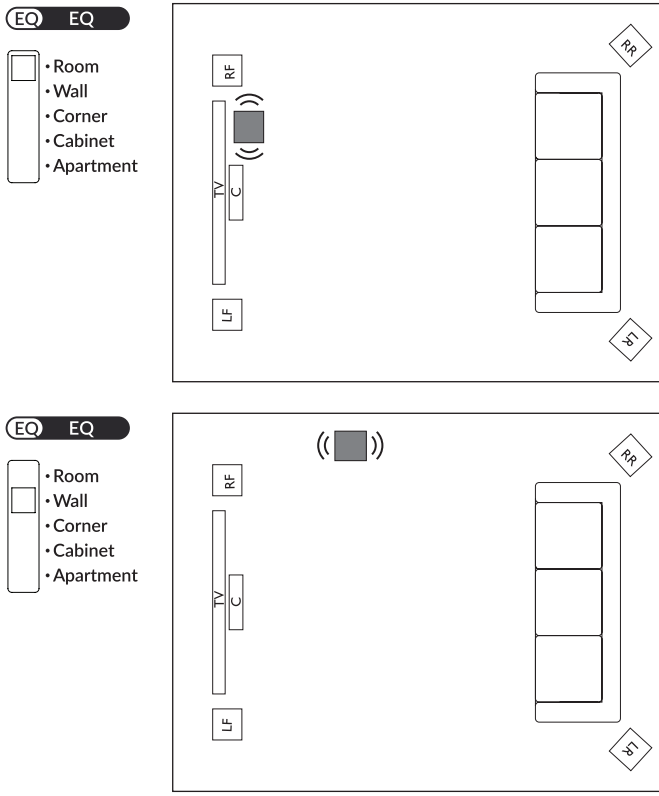

Positioning

DE Aufstellung **FR** Positionnement **ES** Posicionamiento **JA** 位置 **CHI-S** 摆放位置 **CHI-T** 擺放位置 **KR** 스피커 배치

EQ EQ

- Room
- Wall
- Corner
- Cabinet
- Apartment

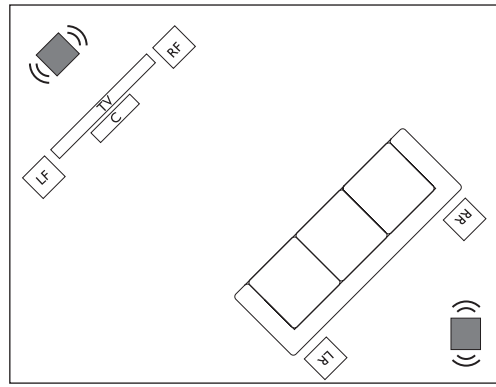

EQ EQ

- Room
- Wall
- Corner
- Cabinet
- Apartment

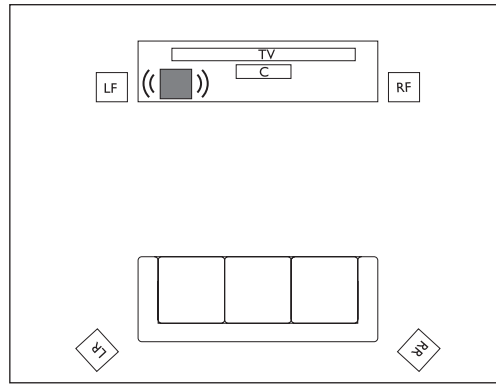

EQ EQ

- Room
- Wall
- Corner
- Cabinet
- Apartment

EN Low frequency sound can travel through walls and be heard in adjacent rooms. To avoid disturbing neighbors set the EQ to “APARTMENT MODE” to reduce the level of very low frequencies. (Below 40Hz)

DE Niederfrequenter Schall kann durch Wände wandern und in angrenzenden Räumen gehört werden. Um Störungen der Nachbarn zu vermeiden, stellen Sie den EQ auf “APARTMENT MODE”, um den Pegel sehr niedriger Frequenzen zu reduzieren. (Unter 40 Hz)

FR Le son basse fréquence peut traverser les murs et être entendu dans les pièces adjacentes. Pour ne pas déranger les voisins, réglez l’égaliseur sur “APARTMENT MODE” pour réduire le niveau des très basses fréquences. (En dessous de 40Hz)

ES El sonido de baja frecuencia puede traspasar las paredes y escucharse en las habitaciones adyacentes. Para evitar molestar a los vecinos, posicione el EQ en “APARTMENT MODE” (MODO DE DEPARTAMENTO) para reducir el nivel de frecuencias muy bajas (menores a 40Hz).

JA 低周波の音は、壁を通って進み、隣接する部屋まで聞こえます。近隣への迷惑をを避ける場合、EQを「APARTMENT MODE」に設定すると非常に低い周波数のレベルが下がります。(40Hz未満)

CHI-S 低频率声音可以穿过墙壁，传入相邻房间。为避免扰邻，请将EQ设置为“公寓模式”，以降低极低频率的影响。(40Hz以下)

CHI-T 低頻率聲音是可以穿過牆壁傳至鄰近的房間。為避免干擾鄰居，可將EQ設置為“PARTMENT MODE”以降低極低頻率的影響。(低於40Hz)

KR 저주파 소리는 벽을 통과하여 인접한 방에서 들을 수 있습니다. 이웃을 방해하지 않으려면 EQ를 “APARTMENT MODE(아파트 모드)”로 설정하여 매우 낮은 주파수 레벨을 줄이십시오. (40Hz 이하)

Connection to LINE INPUT from a preamp or receiver

DE Vorverstärker oder Receiver an LINE INPUT anschließen

FR Connexion à l'entrée "UNE INPUT' depuis un préamplificateur ou un récepteur

ES Conexión a la ENTRADA DE LíNEA desde un preamplificador o receptor

JA ステレオアンプやレシーバーからスピーカー入力に接続してください

CHI-S 从前置放大器或接收器连接至"线路输入"

CHI-T 從前置放大器或接收器連接至"線路輸入"

KR 스테레오 앰프 또는 리시버에서 라인 입력에 연결하기

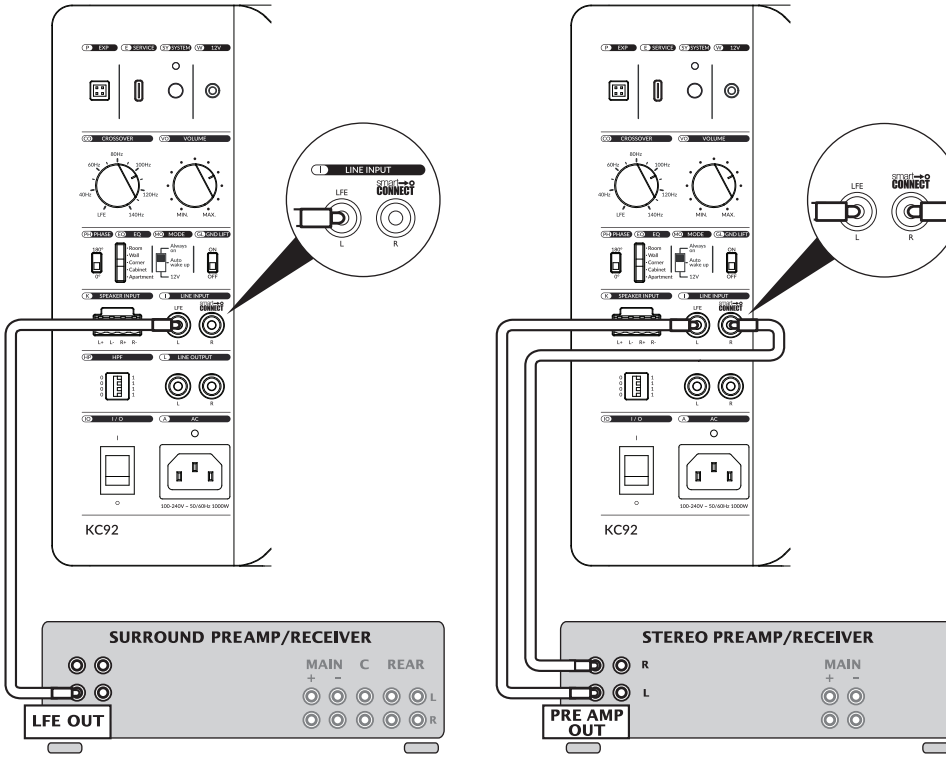

EN SmartConnect

SmartConnect automatically detects if one or two cables are being used, and will adjust gain accordingly to get the full output of the subwoofer. There is no need for the use of a Y-adapter, nor does it matter whether a single RCA cable is plugged into the left or right RCA input for SmartConnect.

DE SmartConnect

SmartConnect erkennt automatisch, ob ein oder zwei Kabel verwendet werden, und passt den Pegel entsprechend an, um die volle Leistung des Subwoofers zu erhalten. Es ist kein Y-Adapter erforderlich, und es spielt keine Rolle, ob ein einzelnes Cinch-Kabel in den linken oder rechten Cinch-Eingang für SmartConnect eingesteckt wird.

FR SmartConnect

SmartConnect détecte automatiquement si un ou deux câbles sont utilisés et ajustera le gain en conséquence pour obtenir la pleine puissance du subwoofer. Il n'est pas nécessaire d'utiliser un adaptateur Y et il n'a pas d'importance si un seul câble RCA est branché dans l'entrée RCA gauche ou droite pour SmartConnect.

Connection to LINE INPUT from a preamp or receiver

DE Vorverstärker oder Receiver an LINE INPUT anschließen

FR Connexion à l'entrée "UNE INPUT' depuis un préamplificateur ou un récepteur

ES Conexión a la ENTRADA DE LíNEA desde un preamplificador o receptor

JA ステレオアンプやレシーバーからスピーカー入力に接続してください

CHI-S 从前置放大器或接收器连接至"线路输入"

CHI-T 從前置放大器或接收器連接至"線路輸入"

KR 스테레오 앰프 또는 리시버에서 라인 입력에 연결하기

ES SmartConnect
SmartConnect detecta automáticamente si se están utilizando uno o dos cables, y ajustará el ganancia en consecuencia para obtener la salida completa del subwoofer. No es necesario utilizar un adaptador en Y, ni importa si un solo cable RCA está conectado al conector RCA izquierdo o derecho para SmartConnect.

JA SmartConnect
SmartConnect は、1 本または 2 本のケーブルが使用されているかどうかを自動的に検出し、サブウーファーのフル出力を得るためにゲインを調整します。Y-アダプタを使用する必要はありませんし、SmartConnect に左側または右側の RCA 入力に単一の RCA ケーブルが挿入されているかどうかは関係ありません。

CHI-S SmartConnect
SmartConnect 自动检测是否使用了一根或两根电缆，并相应地调整增益以获得低音炮的完整输出。不需要使用 Y 适配器，也不需要关心单个 RCA 电缆插入左侧或右侧 RCA 输入是否适用于 SmartConnect。

CHI-T SmartConnect
SmartConnect 自動檢測是否使用了一條或兩條電纜，並相應地調整增益以獲得低音炮的完整輸出。不需要使用 Y 適配器，也不需要關心單個 RCA 電纜插入左側或右側 RCA 輸入是否適用於 SmartConnect。

KR SmartConnect
SmartConnect는 자동으로 하나 또는 두 개의 케이블이 사용되는지 감지하고 서브우퍼의 전체 출력을 얻기 위해 게인을 조정합니다. Y 어댑터를 사용할 필요가 없으며, SmartConnect에 왼쪽 또는 오른쪽 RCA 입력에 단일 RCA 케이블이 연결되어 있는지 여부는 중요하지 않습니다.

Connection to SPEAKER INPUT from a stereo amp or receiver

DE Anschluss an den SPEAKER INPUT eines Stereo-Verstärkers oder -Receivers

FR Connexion à l'entrée "SPEAKER INPUT" à partir d'un amplificateur ou d'un récepteur stéréo

ES Conexión a la ENTRADA DE UN ALTAVOZ desde un receptor o amplificador estéreo

JA ステレオアンプやレシーバーからスピーカー入力に接続してください

CHI-S 从立体声放大器或接收器连接至"扬声器输入" **CHI-T** 從立體聲放大器或接收器連接至"揚聲器輸入"

KR 스테레오 앰프 또는 수신기에서 SPEAKER INPUT에 연결

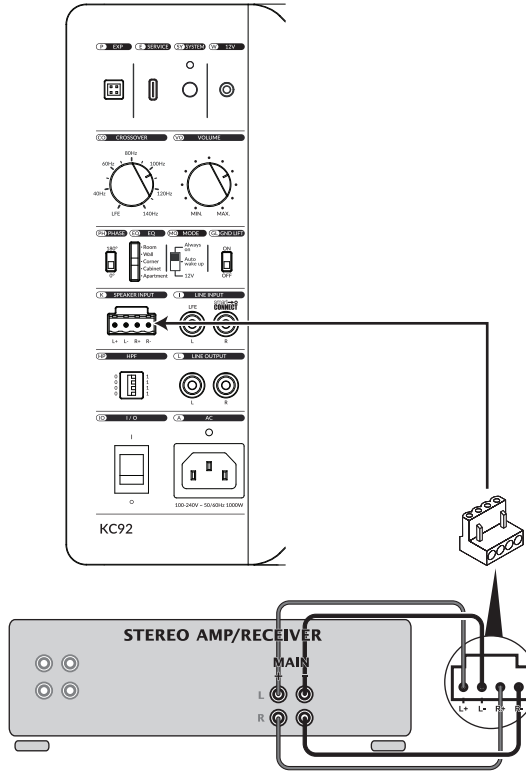

LFE connection to 2 subwoofers

DE LFE-Verbindung von zwei Subwoofern

FR Connexion LFE à 2 caissons de basses

ES Conexión LFE a 2 altavoces de subgraves

JA LFEから2台のサブウーファーに接続

CHI-S 连接至2个超低音扬声器的LFE连接　**CHI-T** LFE連接至2個超低音揚聲器

KR 2개의 서브우퍼에 대한 LFE 연결

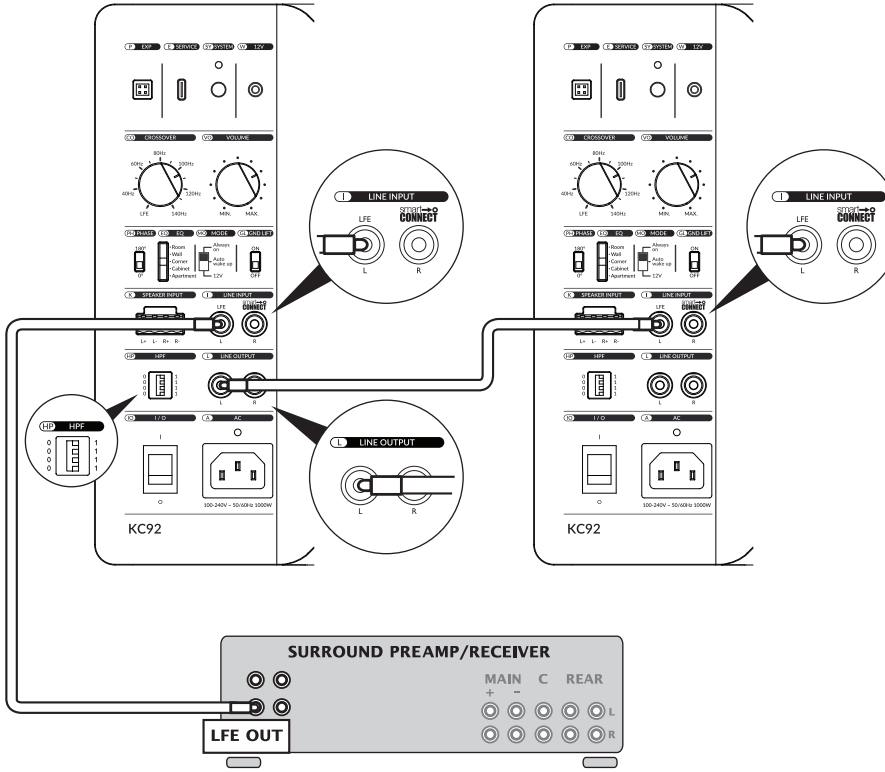

Stereo connection to 2 subwoofers

DE Stereo-Verbindung von zwei Subwoofern **FR** Connexion stéréo à 2 caissons de basses

ES Conexión estéreo a 2 altavoces de subgraves **JA** ステレオ出力から2台のサブウーファーに接続

CHI-S 连接至2个超低音扬声器的立体声连接 **CHI-T** 立體聲連接至2個超低音揚聲器

KR 2개의 서브우퍼에 대한 스테레오 연결

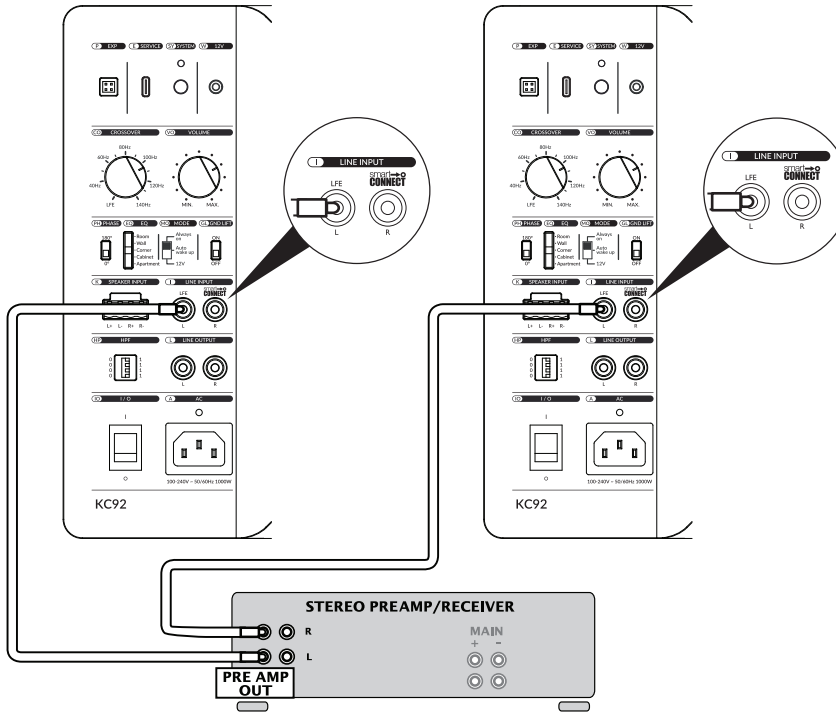

Connection to small speakers in a stereo music system

DE Anschluss an kleine Lautsprecher in einem Stereomusiksystem

FR Connexion à de petites enceintes dans un système de musique stéréo

ES Conexión a altavoces pequeños en un sistema de música estéreo **JA** ステレオシステムで小型スピーカーと接続

CHI-S 连接至立体声音响系统中的小型扬声器 **CHI-T** 連接立體聲音樂系統中的小型揚聲器

KR 스테레오 음악 시스템의 소형 스피커에 연결

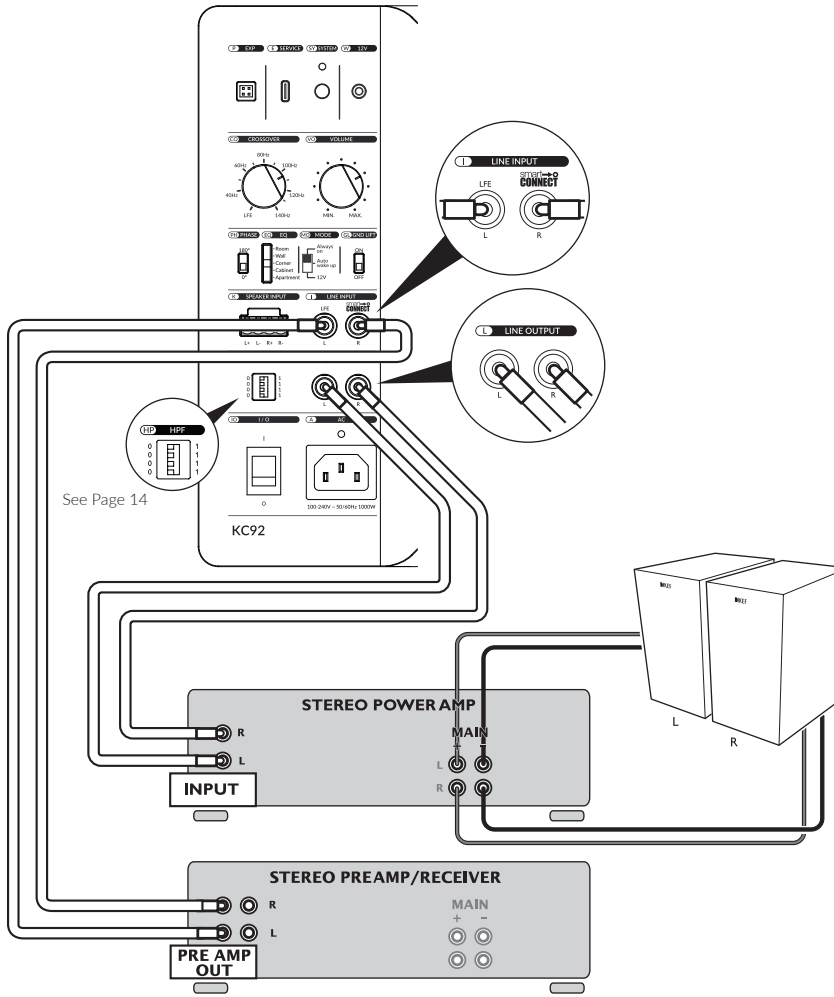

Connection to small speakers in a stereo music system

DE Anschluss an kleine Lautsprecher in einem Stereomusiksystem

FR Connexion à de petites enceintes dans un système de musique stéréo

ES Conexión a altavoces pequeños en un sistema de música estéreo **JA** ステレオシステムで小型スピーカーと接続

CHI-S 连接至立体声音响系统中的小型扬声器 **CHI-T** 連接立體聲音樂系統中的小型揚聲器

KR 스테레오 음악 시스템의 소형 스피커에 연결

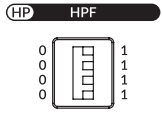

DIP	High Pass (Hz)	Stereo/ Mono
0000	Bypass	Stereo
1000	40	Stereo
0100	45	Stereo
1100	50	Stereo
0010	55	Stereo
1010	60	Stereo
0110	70	Stereo
1110	80	Stereo
0001	90	Stereo
1001	100	Stereo
0101	110	Stereo
1101	120	Stereo
0011	40	Mono
1011	80	Mono
0111	100	Mono
1111	Bypass	Mono

EN You can use the LINE OUT high pass frequency (HPF) of the KC92 to match the KC92's frequency response to speakers.

1. Connect the amplifier for the speakers to the LINE OUTPUT
2. Adjust the high pass frequency through LINE OUT HPF to optimize the performance of the speakers. Please refer to the frequency settings on the table.

DE Sie können die LINE OUT-Hochpassfrequenz (HPF) des KC92 verwenden, um den Frequenzgang des KC92 an die Lautsprecher anzupassen.

1. Schließen Sie den Verstärker für die Lautsprecher an den LINE OUTPUT an.
2. Stellen Sie die Hochpassfrequenz über LINE OUT HPF ein, um die Leistung der Lautsprecher zu optimieren. Bitte beachten Sie die Feinfrequenzeinstellungen in der Tabelle.

FR Vous pouvez utiliser la sortie "LINE OUT" fréquence passe-haut (HPF) du KC92 pour adapter la réponse en fréquence du KC92 aux enceintes

1. Connectez l'amplificateur des enceintes à la sortie "LINE OUTPUT".
2. Réglez la fréquence passe-haut via "LINE OUT HPF" pour optimiser les performances des enceintes. Veuillez vous reporter aux réglages de fréquences sur le tableau.

ES Puede usar la SALIDA DE LÍNEA de alta frecuencia de paso (HPF) del KC92 para hacer coincidir la respuesta de frecuencia del KC92 con los altavoces.

1. Conecte el amplificador para los altavoces a la SALIDA DE LÍNEA
2. Ajuste la alta frecuencia de paso con el HPF DE LA SALIDA DE LÍNEA para optimizar el rendimiento de los altavoces. Consulte la configuración de frecuencia de la tabla.

JA KC92のライン出力ハイパスフィルター周波数切替を使ってお持ちのスピーカーの周波数特性に合わせることができます。

1. アンプをライン出力端子に接続
2. お持ちのスピーカーの性能に合わせて、ライン出力ハイパスフィルター周波数を調整してください。周波数設定は左記をご参照ください。

CHI-S 您可以采用KC92的"線路輸出"高通頻率(HPF)來協調KC92與揚聲器之間的頻率響應

1. 將揚聲器的放大器連接至"線路輸出"
2. 通過"線路輸出HPF"調節高通頻率，以優化揚聲器的性能。請參考表中的頻率設置。

CHI-T 您可以採用KC92的"線路輸出"高通頻率(HPF)來調節KC92與揚聲器之間的頻率回應

1. 將揚聲器的放大器連接至"線路輸出"
2. 通過"線路輸出HPF"調節高通頻率，以優化揚聲器的性能。請參考表中的頻率設置。

KR KC92의 LINE OUT 하이 패스 주파수(HPF)를 사용하여 KC92의 스피커에 대한 주파수 응답.

1. 스피커용 앰프를 LINE OUTPUT에 연결합니다.
2. LINE OUT HPF를 통해 하이패스 주파수를 조정하여 스피커의 성능. 주파수 설정을 참조하세요 테이블.

Connection to LINE INPUT from KEF W2 platform speaker

DE Anschluss an LINE INPUT von KEF W2 platform speaker

FR Connexion à l'entrée "LINE INPUT" depuis KEF W2 platform speaker

ES Conexión a la ENTRADA DE LÍNEA desde KEF W2 platform speaker

JA KEF W2 platform speakerからのLINE INPUTへの接続　**CHI-S** 从KEF W2 platform speaker连接至"线路输入"

CHI-T 從KEF W2 platform speaker連接至"線路輸入"　**KR** KEF W2 platform speaker에서 LINE INPUT에 연결

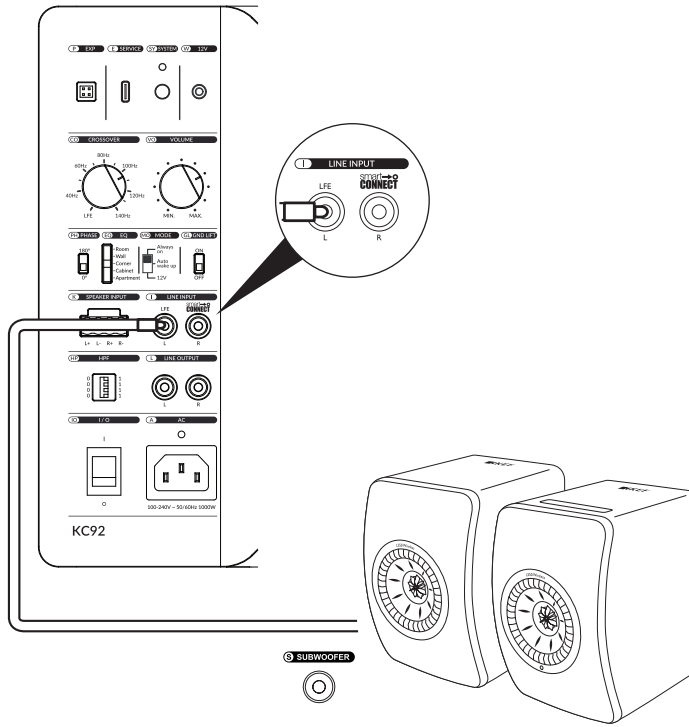

EN For use with KEF W2 platform speaker set MODE to LFE.
Set the high and low pass frequency using the KEF W2 platform speaker app.

DE Zur Verwendung mit KEF W2-Plattformlautsprechern stellen Sie MODE auf LFE ein.
Stellen Sie die Hoch- und Tiefpassfrequenz mit der Lautsprecher-App der KEF W2-Plattform ein.

FR Pour une utilisation avec l'enceinte plate-forme KEF W2, réglez MODE sur LFE.
Réglez la fréquence passe-haut et bas à l'aide de l'application de haut-parleur de la plateforme KEF W2.

ES Para usar con el altavoz de plataforma KEF W2, configure MODE en LFE.
Configure la frecuencia de paso alto y bajo usando la aplicación de altavoz de plataforma KEF W2.

JA KEF W2 プラットフォーム スピーカーで使用する場合は、MODE を LFE に設定します。
KEF W2 プラットフォーム スピーカー アプリを使用して、高域および低域の周波数を設定します。

CHI-S 与 KEF W2 平台扬声器配合使用时，请将 MODE 设置为 LFE。
使用 KEF W2 平台扬声器应用程序设置高通和低通频率。

CHI-T 與 KEF W2 平台揚聲器搭配使用時，請將 MODE 設定為 LFE。
使用 KEF W2 平台揚聲器應用程式設定高通和低通頻率。

KR KEF W2 플랫폼 스피커와 함께 사용하려면 MODE를 LFE로 설정하세요.
KEF W2 플랫폼 스피커 앱을 사용하여 하이패스 및 로우패스 주파수를 설정하세요.

Connection to 12V input from a preamp or receiver

DE Anschluss an den 12V-Trigger-Ausgang eines Vorverstärkers oder AV-Receivers

FR Connexion à l'entrée 12V d'un préamplificateur ou d'un récepteur

ES Conexión a la entrada de 12V desde un preamplificador o receptor

JA プリアンプまたはレシーバーからの 12V 入力への接続　**CHI-S** 连接到前置放大器或接收器的 12V 输入

CHI-T 連接到前置放大器或接收器的 12V 輸入　**KR** 프리앰프 또는 리시버의 12V 입력에 연결

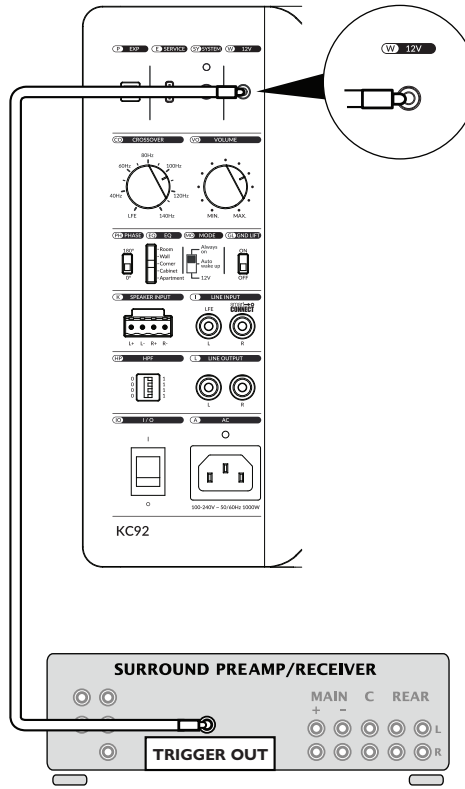

Connection to KW1 Wireless Subwoofer Adapter Kit (Optional accessory)

DE Verbindung mit KW1 Wireless Subwoofer Adapter Kit (Optionales Zubehör)

FR Connexion via KW1 Kit - Adaptateur Sans Fil Caissons de Basses (Accessoire optionnel)

ES Conexión al KW1 adaptador inalámbrico (Accesorio opcional)

JA ワイヤレスアダプターKW1への接続　**CHI-S** 连接到 KW1 超低音音箱无线连接器(选购配件)

CHI-T 連接到 KW1 超低音無線連接器(選購配件)　**KR** KW1 무선 서브 우퍼 어댑터 키트(옵션 액세서리)에 연결하기

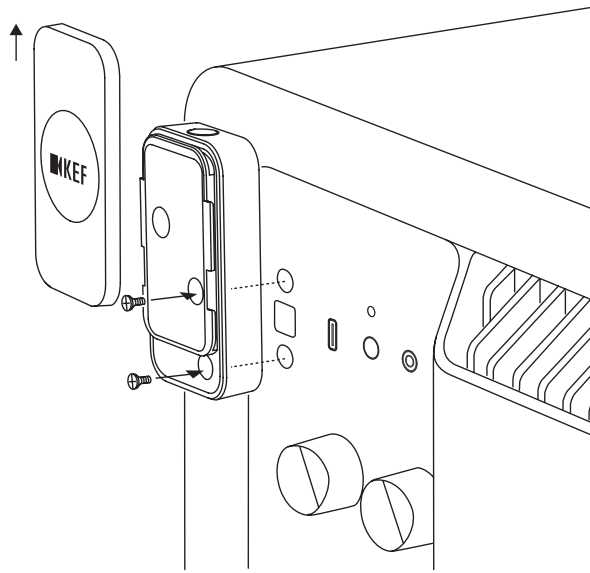

EN Please refer to the detailed setup in KW1 user manual.

DE Bitte lesen Sie die Informationen zu den Einstellungen in der KW1 Bedienungsanleitung.

FR Veuillez vous référer à la configuration détaillée dans le manuel d'utilisation du KW1.

ES Consulte la configuración detallada en el manual del usuario KW1 .

JA セットアップ詳細についてはKW1のユーザーマニュアルをご参照ください。

CHI-S 请参考KW1用户手册中的详细设置。

CHI-T 請參考KW1 用戶手冊中的詳細設置。

KR KW1 사용 설명서의 상세한 설정을 참고하십시오.

Manual controls

DE Manuelle Einstellungen **FR** Reglages manuels **ES** Controles manuales **JA** 手動による設定 **CHI-S** 手动调节 **CHI-T** 手動調節 **KR** 수동 컨트롤

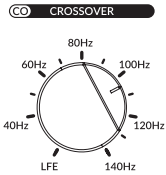

EN

Crossover Frequency Control

The crossover frequency control changes the upper cut-off frequency of the subwoofer. Its effective range is from 40Hz to 140Hz at a rate of 24dB per octave. The frequency control should be adjusted to achieve the smoothest integration between the main/satellite speakers and the subwoofer. Clockwise rotation will increase the cut-off frequency and anti-clockwise rotation will decrease the cut-off frequency.

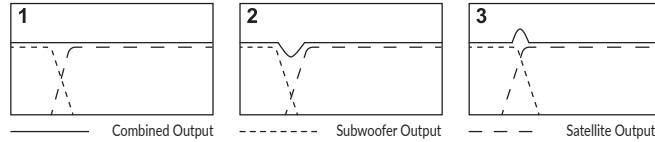

1. Ideal crossover - flat response.
2. Crossover point set too low - causes dip in combined response.
3. Crossover point set too high - causes hump in combined response.

LFE mode should be used if using the subwoofer for the LFE (.1) channel in home theatre, as well as when bass management/crossovers are set in an AV receiver, preamplifier, active speaker system or similar.

DE

Frequenzeinstellung

Die Frequenzeinstellung ändert die obere Trennfrequenz des Subwoofers, Der Einstellbereich reicht von 40 Hz bis 140 Hz; die Flankensteilheit beträgt 24 dB Oktave. Der Regler sollte so eingestellt sein, daß Frontlautsprecher und Subwoofer optimal zu-sammenarbeiten; d.h. es sind weder “Frequenzlücken” vorhanden, noch findet eine Überbtonung bestimmter Grenzfrequenzen statt. Durch Rechtsdrehen (im Uhrzeigersinn) wird die Trennfrequenz erhöht. Durch Linksdrehen (gegen den Uhrzeigersinn) wird sie gesenkt.

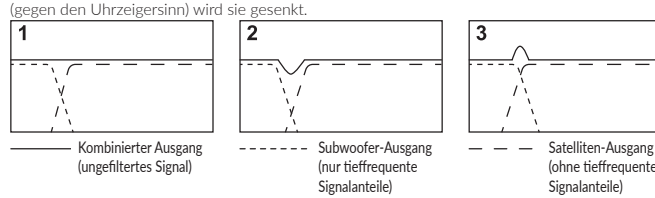

1. Ideale Trennfrequenz : flacher Frequenzgang
2. Übergangspunkt zu niedrig: Verursacht eine “Frequenzlücke” im kombinierten Frequenzgang
3. Übergangspunkt zu hoch: verursacht eine Überbetonung bestimmter Frequenzen im kombinierten Frequenzgang

Der LFE-Modus sollte verwendet werden, wenn der Subwoofer für den LFE (.1)-Kanal im Heimkino verwendet wird, sowie wenn Bassmanagement/Crossover in einem AV-Receiver, Vorverstärker, Aktivlautsprechersystem oder ähnlichem eingestellt sind.

FR

Commande de la fréquence de coupure

Cette commande modifie la fréquence de coupure supérieure du caisson. Sa plage de réglage efficace s’échelonne de 40Hz à 140Hz à une pente de 24 dB par octave. La commande de fréquence doit être réglée de manière à obtenir la parfaite intégration entre les enceintes principaux/satellites et le subwoofer. Une rotation dans le sens des horloges relèvera la fréquence de coupure et une rotation dans le sens inverse des horloges abaissera la fréquence de coupure

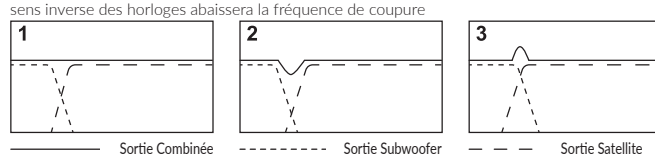

1. Croisement idéal - Réponse plate.
2. Point de croisement réglé trop bas - provoque um creux en réponse combinée.
3. Point de croisement réglé trop haut - provoque une boss en réponse combinée.

Le mode LFE doit être utilisé si le subwoofer est utilisé pour le canal LFE (.1) dans un home cinéma, ainsi que lorsque la gestion des basses/fréquences de coupure est réglée dans un récepteur AV, un préamplificateur, un système de haut-parleurs actifs ou similaire.

Manual controls

DE Manuelle Einstellungen **FR** Reglages manuels **ES** Controles manuales **JA** 手動による設定 **CHI-S** 手动调节 **CHI-T** 手動調節 **KR** 수동 컨트롤

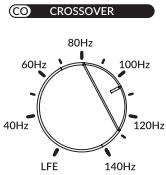

ES Control de frecuencia

El control de frecuencia cambia el umbral superior de la frecuencia del altavoz de graves. Su intervalo efectivo va desde 40 a 140 Hz a un régimen de 24 dB por octava. El control de frecuencia debe ajustarse para obtener la integración más suave entre los altavoces principal/satélite y los altavoces de graves.
El giro en el sentido de las agujas del reloj incrementa la frecuencia de corte y en sentido contrario la decrementa.

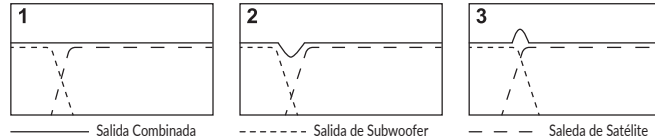

1. Frecuencia de cambio ideal. Respuesta plana.
2. El punto de frecuencia de cambio fijado demasiado bajo causa una depresión en la respuesta combinada.
3. El punto de frecuencia de cambio fijado demasiado alto causa una cresta en la respuesta combinada.

El modo LFE debe ser utilizado si se está utilizando el subwoofer para el canal LFE (.1) en un sistema de cine en casa, así como cuando se han configurado la gestión de graves/cruces en un receptor AV, preamplificador, sistema de altavoces activos o similar.

JA クロスオーバー周波数調整

周波数調整はサブウーファーの高域側のカットオフ周波数を調整します。調整可能範囲は40Hz〜140 Hzで、24dB/oct. で減衰します。カットオフ周波数は、メイン/サテライト・スピーカーとサブウーファーとの間で自然な繋がりが得られるように調整してください。
時計方向に回すとカットオフ周波数が高くなります．また、反時計方向に回すとカットオフ周波数が低くなります。

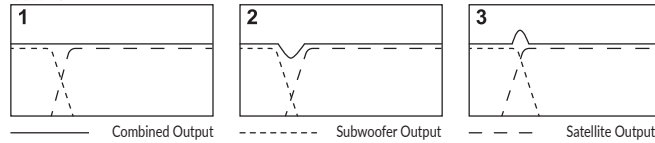

1. 理想的なクロスオーバー… フラット・レスポンスが得られます
2. クロスオーバー・ポイントが低すぎる… クロスオーバー周波数近辺に谷間ができます
3. クロスオーバー・ポイントが高すぎる… クロスオーバー周波数近辺が盛り上がります

LFE モードは、ホームシアターにおける LFE (.1) チャンネルでサブウーファーを使用する場合、および AV レシーバー、プリアンプ、アクティブスピーカーシステムなどでバスマネジメント/クロスオーバーが設定されている場合に使用する必要があります。

CHI-S 分频点控制

分频点控制可以改变该超低音扬声器滤去频率的上限。它的范围为 40Hz~140Hz, 比例为每八度音阶 24dB。可以通过调节分频点达到主/卫星扬声器与超低音扬声器的最平滑的融合。

顺时针旋转增加滤去的频率；逆时针旋转减少滤去的频率。

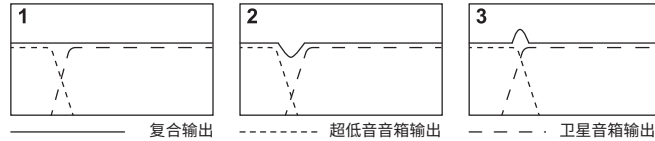

1. 理想分频点 - 回响平整。
2. 分频点太低 - 使复合回响有低陷。
3. 分频点太高 - 使复合回响有峰起。

如果在家庭影院中使用低音炮作为 LFE (.1) 声道，或在 AV 接收器、前置放大器、主动音箱系统或类似设备中设置了低音管理/分频器，则应使用 LFE 模式。

Manual controls

DE Manuelle Einstellungen **FR** Reglages manuels **ES** Controles manuales **JA** 手動による設定 **CHI-S** 手动调节 **CHI-T** 手動調節 **KR** 수동 컨트롤

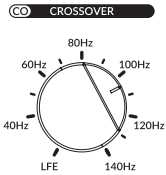

CHI-T **分頻點控制**

分頻點控制可以改變該超低音揚聲器濾去頻率的上限。它的范圍為 40Hz~140Hz, 比例為每八度音階 24dB。可以通過調節分頻點達到主/衛星揚聲器與超低音揚聲器的最平滑的融合。
順時針旋轉增加濾去的頻率；逆時針旋轉減少濾去的頻率。

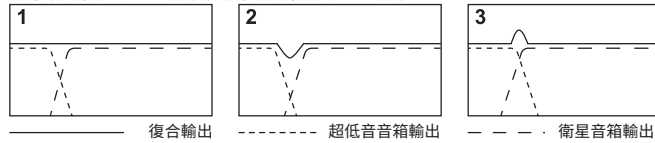

1. 理想分頻點 - 回響平整。
2. 分頻點太低 - 使復合回響有低陷。
3. 分頻點太高 - 使復合回響有峰起。

如果在家庭影院中使用低音炮作為 LFE (.1) 声道，或在 AV 接收器、前置放大器、主動音箱系統或類似設備中設置了低音管理/分頻器，則應使用 LFE 模式。

KR **크로스오버 주파수 컨트롤은 서브우퍼의 상위 차단 주파수를 변경합니다.**

크로스오버 주파수 컨트롤의 유효 범위는 40Hz - 140Hz(옥타브당 24dB 비율)입니다.

메인/위성 스피커와 서브우퍼 간의 가장 원활한 통합을 이루기 위해서는 주파수 컨트롤을 조절해야 합니다.

시계 방향으로 회전하면 차단 주파수가 높아지고 반시계 방향으로 회전하면 차단 주파수가 낮아집니다.

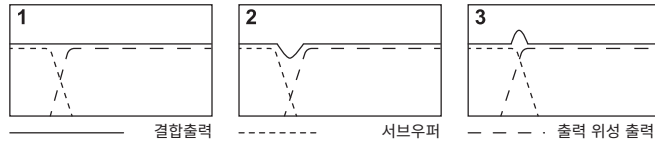

1. 이상적인 크로스오버 - 균일한 응답.
2. 크로스오버 지점을 너무 낮게 설정 - 결합 응답의 하락 발생
3. 크로스오버 지점을 너무 높게 설정 - 결합 응답의 상승 발생

LFE 모드는 홈시어터에서 LFE (.1) 채널을 위해 서브우퍼를 사용하는 경우, AV 리시버, 프리앰프, 액티브 스피커 시스템 또는 유사한 장치에서 베이스 관리/크로스오버가 설정된 경우에도 사용해야 합니다.

Manual controls

DE Manuelle Einstellungen **FR** Reglages manuels **ES** Controles manuales **JA** 手動による設定 **CHI-S** 手动调节 **CHI-T** 手動調節 **KR** 수동 컨트롤

VO VOLUME

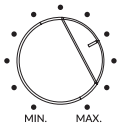

EN Volume Control

The volume control adjusts the output level of the subwoofer in relation to the satellite or AV speaker output level. Clockwise rotation to increase the output level or anti-clockwise to decrease the output level.

DE Pegeleinstellung

Mit der Pegeleinstellung kann der Ausgangspegel des Subwoofers auf den Ausgangspegel der Satelliten- oder AV-Lautsprecher eingestellt werden. Durch Rechtsdrehen (im Uhrzeigersinn) wird der Ausgangspegel erhöht. Durch Linksdrehen (gegen den Uhrzeigersinn) wird er gesenkt.

FR Commande du volume

La commande de volume règle le niveau de sortie du subwoofer en fonction du niveau de sortie du haut-parleur satellite ou AV. Une rotation dans le sens des horloges augmentera le niveau de sortie et une rotation dans le sens inverse des horloges abaissera le niveau de sortie.

ES Control de nivel

El control de nivel ajusta el nivel de salida del altavoz de graves en relación con los altavoces AV o satélites. El giro hacia la derecha incrementa el nivel de salida y hacia la izquierda lo disminuye.

JA 音量調整

KC92 の音量と組み合わせるスピーカーの音量とのバランスをとる時に使います。時計方向に回すとサブウーファーからの音量があがり、反時計方向に回すと下がります。最初は中点ぐらいの設定から一番良い点を選んでいきます。

CHI-S 音量控制

音量控制调节超低音扬声器相对于卫星扬声器或放大器的扬声器输出音量。顺时针旋转增加音量，逆时针旋转减小音量。

CHI-T 音量控制

音量控制調節超低音揚聲器相對于衛星揚聲器或放大器的揚聲器輸出音量。順時針旋轉增加音量，逆時針旋轉減小音量。

KR 볼륨 컨트롤

볼륨 컨트롤은 위성 또는 AV 스피커 출력 레벨과 비교하여 서브우퍼의 출력 레벨을 조절합니다.

시계 방향으로 돌리면 출력 레벨이 높아지고 반시계 방향으로 돌리면 출력 레벨이 낮아집니다.

Manual controls

DE Manuelle Einstellungen **FR** Reglages manuels **ES** Controles manuales **JA** 手動による設定 **CHI-S** 手动调节 **CHI-T** 手動調節 **KR** 수동 컨트롤

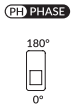

EN Phase Control

The phase control will normally be set at 0° but more output level can sometimes be achieved in the 180° position, particularly when the subwoofer is far away from the satellite speakers.

DE Phasensteurung

Der Phasensteurung wird normalerweise auf 0° eingestellt. Allerdings kann manchmal in der Position 180° ein höherer Ausgangspegel erzielt werden, insbesondere, wenn der Subwoofer weit von den Satellitenlautsprechern entfernt ist.

FR Contrôle de phase

Le contrôle de phase sera normalement positionné sur 0°. Un niveau plus élevé de sortie peut toutefois être obtenu en position 180°, et ce plus particulièrement lorsque le caisson est éloigné des enceintes satellites.

ES Controllo di fase

El Controllo di fase debe estar normalmente en 0°, pero algunas veces se puede obtener un mayor nivel de salida en la posición de 180°, especialmente cuando el altavoz de graves esta alejado de los altavoces satélite.

JA 位相調整

通常は,“0°”の位置にセットしますが、サブウーファーとサテライト・スピーカーの距離が特に離れている場合など、“180°”にセットしたほうが大きな音量を得られることがあります。

CHI-S 相位控制

相位调整旋钮通常置于“0°”的位置,但是若置于“180°”的位置,有时能获得更多的输出电平,尤其是该超低音扬声器距离卫星扬声器很远时。

CHI-T 相位控制

相位調整旋鈕通常置于“0°”的位置,但是若置于“180°”的位置,有時能獲得更多的輸出電平,尤其是該超低音揚聲器距離衛星揚聲器很遠時。

KR 위상 컨트롤

위상 컨트롤은 보통 0°로 설정하지만 180°로 설정하면 서브 우퍼를 위성 스피커와 멀리 떨어뜨려 놓았을 때 특히, 좀 더 높은 출력의 레벨을 얻을 수 있습니다.

Manual controls

DE Manuelle Einstellungen **FR** Reglages manuels **ES** Controles manuales **JA** 手動による設定 **CHI-S** 手动调节 **CHI-T** 手動調節 **KR** 수동 컨트롤

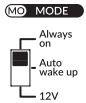

EN

Mode control

There are three power modes. To switch between these modes, utilize the selector switch located on the back panel of the subwoofer. Please note that power consumption may vary.

Auto Wake up

It allows the subwoofer to automatically power on when it detects an audio signal. To save power, the subwoofer will turn off after 20 minutes of inactivity. If you use the subwoofer with KEF W2 platform speakers, you can turn on and off both devices simultaneously by enabling the 'Force sub wake-up' feature in the KEF Connect app.

Always On

In this mode, KC92 will always be on and will not go into standby. To turn the subwoofer off, use the main power switch.

12V

This is used when the KC92 12V trigger input is connected to the 12V trigger output of a compatible amplifier or receiver. When the connected equipment is switched on, KC92 will also be turned on automatically.

DE

Modussteuerung

Es gibt drei Betriebsmodi. Um zwischen diesen Modi zu wechseln, nutzen Sie den Wahlschalter auf der Rückseite des Subwoofers. Bitte beachten Sie, dass der Stromverbrauch variieren kann.

Auto Wake up

Es ermöglicht dem Subwoofer, automatisch eingeschaltet zu werden, wenn er ein Audiosignal erkennt. Um Strom zu sparen, schaltet sich der Subwoofer nach 20 Minuten Inaktivität ab. Wenn Sie den Subwoofer mit KEF LS-Wireless Modellen verwenden, können Sie beide Geräte gleichzeitig ein- und ausschalten, indem Sie die Funktion "Force sub wake-up" in der KEF Connect-App aktivieren.

Immer an

In diesem Modus ist der KC92 immer eingeschaltet und geht nicht in den Standby-Modus. Um den Subwoofer auszuschalten, verwenden Sie den Netzschalter.

12V

Dies wird verwendet, wenn der KC92 12V-Trigger-Eingang mit dem 12V-Trigger-Ausgang eines kompatiblen Verstärkers oder Receivers verbunden ist. Wenn das angeschlossene Gerät eingeschaltet wird, wird auch der KC92 automatisch eingeschaltet.

FR

Contrôle du mode

Il existe trois modes de puissance. Pour passer d'un mode à l'autre, utilisez le sélecteur situé sur le panneau arrière du caisson de basses. Veuillez noter que la consommation d'énergie peut varier.

Auto Wake up

Il existe trois modes de fonctionnement. Pour passer d'un mode à l'autre, utilisez le signal audio. Pour économiser de l'énergie, le caisson de basses s'éteindra après 20 minutes d'inactivité. Si vous utilisez le caisson de basses avec des enceintes KEF W2, vous pouvez allumer et éteindre les deux appareils simultanément en activant la fonction "Force sub wake-up" dans l'application KEF Connect.

Toujours allumé

Dans ce mode, le KC92 sera toujours allumé et ne passera pas en veille. Pour éteindre le caisson de basses, utilisez l'interrupteur d'alimentation principal.

12V

Ceci est utilisé lorsque l'entrée de déclenchement 12V du KC92 est connectée à la sortie de déclenchement 12V d'un amplificateur ou d'un récepteur compatible. Lorsque l'équipement connecté est allumé, le KC92 sera également allumé automatiquement.

Manual controls

DE Manuelle Einstellungen **FR** Reglages manuels **ES** Controles manuales **JA** 手動による設定 **CHI-S** 手动调节 **CHI-T** 手動調節 **KR** 수동 컨트롤

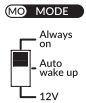

ES Control de modo

Hay tres modos de alimentación. Para cambiar entre estos modos, utilice el interruptor selector ubicado en el panel trasero del subwoofer. Tenga en cuenta que el consumo de energía puede variar.

Auto Wake up

Permite que el subwoofer se encienda automáticamente cuando detecta una señal de audio. Para ahorrar energía, el subwoofer se apagará después de 20 minutos de inactividad. Si utiliza el subwoofer con los altavoces de plataforma KEF W2, puede encender y apagar ambos dispositivos simultáneamente mediante la función “Force sub wake-up” en la aplicación KEF Connect.

Siempre encendido

En este modo, el KC92 siempre estará encendido y no entrará en modo de espera. Para apagar el subwoofer, utilice el interruptor principal de alimentación.

12V

Esto se utiliza cuando la entrada de activación de 12V del KC92 está conectada a la salida de activación de 12V de un amplificador o receptor compatible. Cuando se enciende el equipo conectado, el KC92 también se encenderá automáticamente.

JA モードコントロール

3つの電力モードがあります。これらのモードを切り替えるには、サブウーファーの背面パネルにあるセレクタースイッチを使用してください。消費電力は異なる場合がありますので、ご注意ください。

Auto Wake up

オーディオ信号を検出すると、サブウーファーが自動的に電源が入るようになります。省電力のため、サブウーファーは20分間の非アクティブ状態後に自動的にオフになります。KEF W2プラットフォームスピーカーと一緒に使用する場合、KEF Connectアプリで「Force sub wake-up」機能を有効にすることで、両方のデバイスを同時にオン/オフにすることができます。

常にオン

このモードでは、KC92は常にオンになり、スタンバイにはなりません。サブウーファーをオフにするには、メイン電源スイッチを使用してください。

12V

これは、KC92の12Vトリガー入力が対応するアンプまたはレシーバーの12Vトリガー出力に接続されている場合に使用されます。接続された機器がオンになると、KC92も自動的にオンになります。

CHI-S 模式控制

有三种电源模式。要在这些模式之间切换，请使用位于低音炮背面面板上的选择器开关。请注意，功耗可能会有所不同。

自动唤醒

它可以让低音炮在检测到音频信号时自动开机。为了节省电力，在20分钟的不活动后，低音炮将关闭电源。如果您将低音炮与KEF W2平台扬声器一起使用，可以通过在KEF Connect应用程序中启用“强制低音炮唤醒”功能同时打开和关闭两个设备。

始终开启

在此模式下，KC92将始终开启，不会进入待机状态。要关闭低音炮，请使用主电源开关。

12V

当KC92的12V触发输入与兼容放大器或接收器的12V触发输出相连接时使用。当已连接的设备打开时，KC92也会自动开启。

Manual controls

DE Manuelle Einstellungen **FR** Reglages manuels **ES** Controles manuales **JA** 手動による設定 **CHI-S** 手动调节 **CHI-T** 手動調節 **KR** 수동 컨트롤

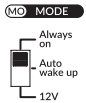

CHI-T

模式控制
有三種電源模式。要在這些模式之間切換，請使用位於低音炮背面面板上的選擇器開關。請注意，功耗可能會有所不同。

自動喚醒
它可以讓低音炮在檢測到音頻信號時自動開機。為了節省電力，在20分鐘的不活動後，低音炮將關閉電源。如果您將低音炮與KEF W2平台揚聲器一起使用，可以通過在KEF Connect應用程序中啟用“強制低音炮喚醒”功能同時打開和關閉兩個設備。

始終開啟
在此模式下，KC92將始終開啟，不會進入待機狀態。要關閉低音炮，請使用主電源開關。

12V
當KC92的12V觸發輸入與兼容放大器或接收器的12V觸發輸出相連接時使用。當已連接的設備打開時，KC92也會自動開啟。

KR

모드 제어
세 가지 전원 모드가 있습니다. 이 모드 사이를 전환하려면, 서브우퍼의 후면 패널에 위치한 선택기 스위치를 사용하십시오.

전력 소비는 다를 수 있으니 참고하십시오.

자동 깨움
이 기능을 사용하면, 서브우퍼가 오디오 신호를 감지할 때 자동으로 전원이 켜집니다.

전력을 절약하기 위해, 비활동 상태로 20분 후에 서브우퍼가 꺼집니다.

KEF W2 플랫폼 스피커와 함께 서브우퍼를 사용하는 경우, KEF Connect 앱에서 ‘서브 깨움 강제’ 기능을 활성화하여

두 장치를 동시에 켜고 끌 수 있습니다.

항상 켜짐
이 모드에서는 KC92가 항상 켜져 있으며 대기 상태로 들어가지 않습니다.

서브우퍼를 끄려면, 주 전원 스위치를 사용하십시오.

12V
이 모드는 KC92 12V 트리거 입력이 호환되는 앰프나 리시버의 12V 트리거 출력에 연결된 경우 사용됩니다.

연결된 장비가 켜질 때, KC92도 자동으로 켜집니다.

Firmware update

DE Firmware Update **FR** Mise à jour du firmware **ES** Actualización de firmware **JA** ファームウェアのアップデート
CHI-S 固件升级 **CHI-T** 韌體升 級 **KR** 펌웨어 업데이트



EN Your subwoofer features a dedicated service port that allows for potential firmware updates. By keeping your firmware up to date, you can ensure that your subwoofer has the latest features and improvements. To perform a firmware upgrade, please follow the steps below:

1. Visit KEF's official website at KEF.com.

2. Locate and download the firmware upgrade software tool specific to your subwoofer model.

3. Carefully read the instructions provided with the firmware upgrade software tool to ensure a successful upgrade process.

DE Ihr Subwoofer verfügt über einen speziellen Service-Port, der mögliche Firmware-Updates ermöglicht. Indem Sie Ihre Firmware auf dem neuesten Stand halten, können Sie sicherstellen, dass Ihr Subwoofer über die neuesten Funktionen und Verbesserungen verfügt. Um ein Firmware-Upgrade durchzuführen, befolgen Sie bitte die folgenden Schritte:

1. Besuchen Sie die offizielle Website von KEF unter KEF.com.

2. Suchen Sie das für Ihr Subwoofer-Modell spezifische Firmware-Upgrade-Softwaretool und laden Sie es herunter.

3. Lesen Sie die mit dem Firmware-Upgrade-Softwaretool gelieferten Anweisungen sorgfältig durch, um einen erfolgreichen Upgrade-Vorgang sicherzustellen.

FR Votre caisson de basses dispose d'un port de service dédié qui permet d'éventuelles mises à jour du micrologiciel. En gardant votre micrologiciel à jour, vous pouvez vous assurer que votre caisson de basses dispose des dernières fonctionnalités et améliorations. Pour effectuer une mise à niveau du micrologiciel, veuillez suivre les étapes ci-dessous :

1. Visitez le site officiel de KEF à l'adresse KEF.com.

2. Recherchez et téléchargez l'outil logiciel de mise à niveau du micrologiciel spécifique à votre modèle de caisson de basses.

3. Lisez attentivement les instructions fournies avec l'outil logiciel de mise à niveau du micrologiciel pour garantir la réussite du processus de mise à niveau.

ES Su subwoofer cuenta con un puerto de servicio dedicado que permite posibles actualizaciones de firmware. Al mantener su firmware actualizado, puede asegurarse de que su subwoofer tenga las últimas funciones y mejoras. Para realizar una actualización de firmware, siga los pasos a continuación:

1. Visite el sitio web oficial de KEF en KEF.com.

2. Localice y descargue la herramienta de software de actualización de firmware específica para su modelo de subwoofer.

3. Lea atentamente las instrucciones proporcionadas con la herramienta de software de actualización del firmware para garantizar un proceso de actualización exitoso.

Firmware update

DE Firmware Update **FR** Mise à jour du firmware **ES** Actualización de firmware **JA** ファームウェアのアップデート

CHI-S 固件升级 **CHI-T** 韌體升 級 **KR** 펌웨어 업데이트



JA お使いのサブウーファーには、ファームウェアのアップデートを可能にする専用のサービス ポートが備わっています。ファームウェアを最新の状態に保つことで、サブウーファーに最新の機能と改良点が確実に適用されます。ファームウェアのアップグレードを実行するには、次の手順に従ってください。

1. KEF の公式 Web サイト (KEF.com) にアクセスします。

2. サブウーファー モデルに固有のファームウェア アップグレード ソフトウェア ツールを見つけてダウンロードします。

3. アップグレード プロセスを確実に成功させるために、ファームウェア アップグレード ソフトウェア ツールに付属の説明書をよく読んでください。

CHI-S 您的低音炮具有专用服务端口，可用于潜在的固件更新。通过保持固件最新，您可以确保您的低音炮具有最新的功能和改进。要执行固件升级，请按照以下步骤操作：

1.访问KEF官方网站KEF.com。

2. 找到并下载特定于您的低音炮型号的固件升级软件工具。

3. 请仔细阅读固件升级软件工具附带的说明，以确保升级过程成功。

CHI-T 您的重低音具有專用服務端口，可用於潛在的韌體更新。透過保持韌體最新，您可以確保您的低音炮具有最新的功能和改進。若要執行韌體升級，請依照下列步驟操作：

1.造訪KEF官方網站KEF.com。

2. 尋找並下載特定於您的重低音型號的韌體升級軟體工具。

3. 請仔細閱讀韌體升級軟體工具附帶的說明，以確保升級過程成功。

KR 서브우퍼에는 잠재적인 펌웨어 업데이트를 허용하는 전용 서비스 포트가 있습니다. 펌웨어를 최신 상태로 유지하면 서브우퍼에 최신 기능과 개선 사항이 적용됩니다. 펌웨어 업그레이드를 수행하려면 아래 단계를 따르십시오.

1. KEF 공식 웹사이트 KEF.com을 방문하세요.

2. 해당 서브우퍼 모델에 맞는 펌웨어 업그레이드 소프트웨어 도구를 찾아 다운로드합니다.

3. 성공적인 업그레이드 프로세스를 보장하려면 펌웨어 업그레이드 소프트웨어 도구와 함께 제공되는 지침을 주의 깊게 읽으십시오.

Specifications

DE Technische Daten **FR** Spécifications **ES** Especificaciones **JA** スペック **CHI-S** 规格特性 **CHI-T** 規格特性 **KR** 사양

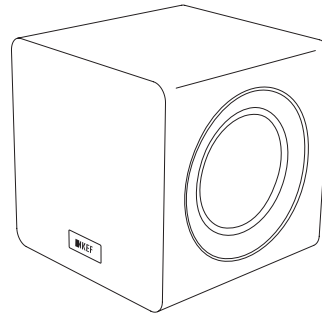

Model	KC92
Design	Force cancellation
Drive units	2 x 9" drivers
Frequency response (-3dB)	11Hz - 200Hz
Max output	110dB
Amplifier type	Built-in Class-D
Amplifier power	1000W RMS (2 x 500W RMS)
Variable Low Pass Filter	40Hz - 140Hz, LFE
Input	Expansion port for KW1 RCA phono sockets Speaker level inputs
Power requirements	100-240 V ~ 50/60 Hz
Power consumption	1000W (operating power) <0.5W (standby power)
Dimension (H x W x D) with Rear panels and Feet	352.5 x 330 x 360.5 mm
Weight	20kg
Optional accessory	KW1 Wireless Subwoofer Adapter Kit

Visit: KEF.com for more about KEF and its products.

KEF reserves the right, in line with continuing research and development, to amend or change specifications. E&OE.

Specifications

DE Technische Daten **FR** Spécifications **ES** Especificaciones **JA** スペック **CHI-S** 规格特性 **CHI-T** 規格特性 **KR** 사양

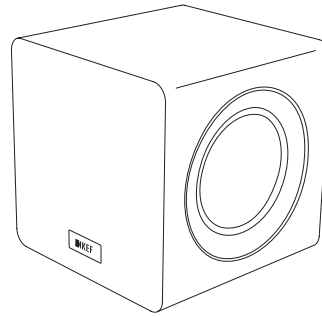

Modell	KC92
Design	Force Cancellation
Treiber-Einheiten	2 x 22,86 cm-Treiber
Frequenzgang (-3 dB)	11 Hz - 200 Hz
Max. Ausgangsleistung	110 dB
Verstärker-Typ	Class D, integriert
Verstärkerleistung	1000 W RMS (2 x 500 W RMS)
Variabler Tiefpassfilter	40 Hz - 140 Hz, LFE
Eingänge	Erweiterungsanschluss für KW1 Cinch-Buchsen Eingänge für Lautsprecherpegel
Netzanschlussbedingungen	100 - 240V~ 50/60 Hz
Leistungsaufnahme	1000 W (max. Leistungsaufnahme im Betrieb) <0,5 W (Standby-Leistungsaufnahme)
Abmessungen (H x B x T) mit Rückwand und Füßen	352,5 x 330 x 360,5 mm
Gewicht	20 kg
Optionales Zubehör	Kabelloses Subwoofer-Adapter-Kit KW1

Besuchen Sie KEF.com, um mehr über KEF und ihre Produkte zu erfahren.

KEF behält sich das Recht vor, im Rahmen der fortlaufenden Forschung und Entwicklung, Spezifikationen zu ergänzen oder zu ändern. E&OE.

Specifications

DE Technische Daten **FR** Spécifications **ES** Especificaciones **JA** スペック **CHI-S** 规格特性 **CHI-T** 規格特性 **KR** 사양

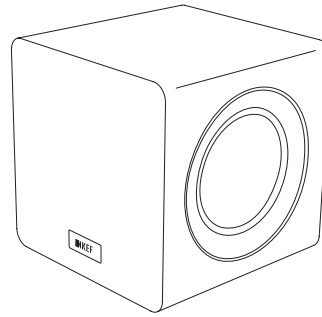

Modèle	KC92
Conception	à Annulation des Forces
Haut-parleurs	2 x 22.86cm
Réponse en fréquences (-3dB)	11Hz - 200Hz
Sortie Maxi	110dB
Amplificateur	Intégré Classe D
Puissance Amplification	1000W RMS (2 x 500W RMS)
Filtre passe-bas variable	40Hz - 140Hz, LFE
Entrée	Connecteur d'extension pour KW1 RCA phono Entrée de niveau
Puissance requise	100-240 V ~ 50/60 Hz
Consommation	1 000 W (puissance de fonctionnement) < 0,5 W (puissance en mode veille)
Dimension (H x l x P) avec panneau arrière et pied	352.5 x 330 x 360.5 mm (13.88 x 13.00 x 14.19 in.)
Poids	20kg
Accessoire en option	Adaptateur sans fil KW1 pour caissons de basses

Visitez: KEF.com pour en savoir plus sur KEF et ses produits.

KEF se réserve le droit, conformément à la recherche et au développement continus, de modifier ou de compléter les spécifications. E&OE.

Specifications

DE Technische Daten **FR** Spécifications **ES** Especificaciones **JA** スペック **CHI-S** 规格特性 **CHI-T** 規格特性 **KR** 사양

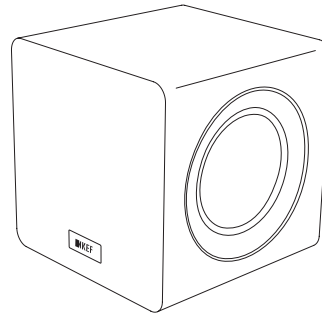

Modelo	KC92
Diseño	Force Cancellation
Unidades de Accionamiento	2 x 9" drivers
Respuesta de frecuencia (-3dB)	11Hz - 200Hz
Salida máxima	110dB
Tipo de amplificador	Clase D incorporada
Potencia del amplificador	1000W RMS (2 x 500W RMS)
Filtro de paso bajo variable	40Hz - 140Hz, LFE
Aporte	Puerto de expansión para KW1 Tomas de fono RCA Entradas de nivel de altavoz
Requerimientos de energía	100-240 V ~ 50/60 Hz
El consumo de energía	1000 W (potencia de funcionamiento) <0,5 W (potencia en modo de espera)
Dimensión (alto x ancho x profundidad) con panel trasero y patas	352,5 x 330 x 360,5 mm (13,88 x 13,00 x 14,19 pulgadas)
Peso	20kg (30.9lbs)
Accesorios opcionales	Kit adaptador de subwoofer inalámbrico KW1

Visite: KEF.com para obtener más información sobre KEF y sus productos.

KEF se reserva el derecho, en línea con la investigación y el desarrollo continuos, de modificar o cambiar las especificaciones. E&OE.

Specifications

DE Technische Daten **FR** Spécifications **ES** Especificaciones **JA** スペック **CHI-S** 规格特性 **CHI-T** 規格特性 **KR** 사양

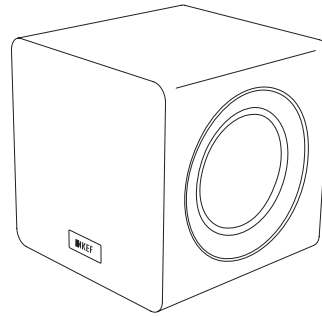

モデル	KC92
デザイン	フォース・キャンセレーション
ドライバーユニット	2 x 9” ドライバー
周波数レスポンス (-3dB)	11Hz - 200Hz
最大出力	110dB
アンプタイプ	ビルトイン Class D
アンプパワー	1000W RMS (2 x 500W RMS)
ローパスフィルター	40Hz - 140Hz, LFE
入力	KW1用拡張ポート RCA フォノソケット スピーカーレベル入力
使用電力	100-240 V ~ 50/60 Hz
消費電力	1000W（動作時の消費電力） <0.5W（スタンバイ時の消費電力）
サイズ（高さ x 幅 x 奥行）	352.5 x 330 x 360.5 mm (13.88 x 13.00 x 14.19 インチ)
重さ	20kg (30.9lbs)
オプションのアクセサリー	KW1ワイヤレス・サブウーファー・アダプターキット

さらに詳細情報をご覧になるには、 KEF.com へアクセスを

KEFは、継続的な研究開発に伴い、仕様を修正または変更する権利を有します。

Specifications

DE Technische Daten **FR** Spécifications **ES** Especificaciones **JA** スペック **CHI-S** 规格特性 **CHI-T** 規格特性 **KR** 사양

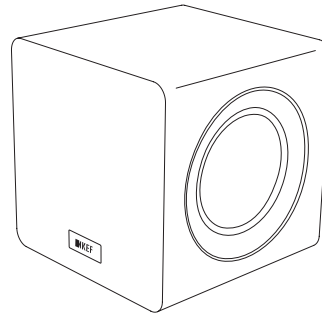

型号	KC92 有源超低音音箱
设计	谐振抵消
驱动单元	9 寸双驱动单元
频率响应 (-3dB)	11Hz - 200Hz
最大输出	110dB
功率放大器规格	内建 D 类功率放大器
放大器功率	1000W RMS (2 x 500W RMS)
可调变低通滤波器	40Hz - 140Hz, LFE
输入	KW1 的扩展端口 RCA phono sockets 喇叭输入等级
功率需求	100-240 V ~ 50/60 Hz
消耗功率	1000W（工作功率） <0.5W (待机功率)
尺寸 (高 x 宽 x 深) 含背部面板与端子	352.5 x 330 x 360.5 mm (13.88 x 13.00 x 14.19寸)
重量	20 公斤
可选配件	KW1 无线低音炮适配器套件

查看更多关于 KEF 及产品资讯，请参考 KEF.com。

KEF 保留根据持续研究与开发修改或更改规格的权利。E & OE.

Specifications

DE Technische Daten **FR** Spécifications **ES** Especificaciones **JA** スペック **CHI-S** 规格特性 **CHI-T** 規格特性 **KR** 사양

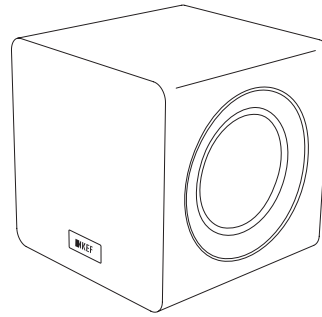

型號	KC92 有源超低音音箱
設計	諧振抵消
驅動單體	9 吋雙驅動單體
頻率響應 (-3dB)	11Hz - 200Hz
最大輸出	110dB
擴大機規格	內建 Class-D 擴大機
擴大機功率	1000W RMS (2 x 500W RMS)
可調變低通濾波器	40Hz - 140Hz, LFE
輸入	KW1 擴充連接埠 RCA phono sockets 喇叭輸入等級
功率需求	100-240 V ~ 50/60 Hz
消耗功率	1000W（工作功率） <0.5W（待機功率）
尺寸 (高 x 寬 x 深) 含背部面板與端子	352.5 x 330 x 360.5 毫米 13.88 x 13.00 x 14.19寸)
重量	20公斤
可選配配件	KW1 重低音無線連接器

查看更多關於 KEF 及產品資訊，請參考 KEF.com。

KEF 保留根據持續研究與開發修改或更改規格的權利。E & OE.

Specifications

DE Technische Daten **FR** Spécifications **ES** Especificaciones **JA** スペック **CHI-S** 规格特性 **CHI-T** 規格特性 **KR** 사양

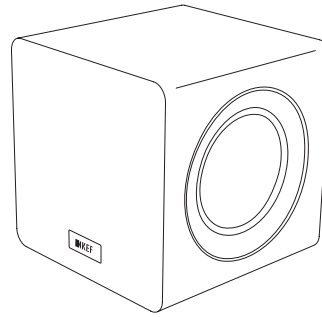

제품명	KC92
디자인	Force Cancellation
드라이브 유닛	9인치 드라이버 2개
주파수 응답 (-3dB)	11Hz - 200Hz
최대 음압	110dB
앰프 종류	내장형 Class D 앰프
앰프 출력	1000W RMS (2 x 500W RMS)
로우 패스 필터	40Hz - 140Hz, LFE
입력	KW1용 확장 포토 RCA 포노 소켓 스피커 레벨 입력
전원 요구사항	100-240 V ~ 50/60 Hz
전력 소비	1,000W(운전 출력) <0.5W(대기 출력)
크기	352.5 x 330 x 360.5 mm (13.88 x 13.00 x 14.19 in.)
무게	20kg (30.9lbs)
옵션 액세서리	KW1 무선 서브우퍼 어댑터 키트

KEF.com에서 KEF와 제품에 대해 더 알아보세요.

KEF는 지속적인 연구개발에 따라 제품의 상세정보 및 스펙을 개정 또는 변경할 권리를 보유합니다. E&OE.

GP Acoustics (UK) Limited
Eccleston Road,
Tovil, Maidstone
Kent, ME15 6QP
UK

P/N: 4301-7640+2

KEF.com