3-SHELF MECHANIC'S SHOP CART

Item Number W54006

OWNER'S MANUAL



Performance Tool®

⚠WARNING: *READ, UNDERSTAND AND FOLLOW ALL INSTRUCTIONS AND WARNINGS BEFORE OPERATING THIS TOOL. FAILURE TO DO SO MAY RESULT IN PERSONAL INJURY AND/OR PROPERTY DAMAGE AND WILL VOID WARRANTY.*

PT® Performance Tool

SPECIFICATIONS:

Drawer Dimensions: .....19 x 14.33 x 2.929 in.
Lower Shelves Dimensions: .....23.6 x 16 x 2.5 in.
Top Shelf Dimensions: .....23.6 x 13.1 x 2.5 in.
..... with three bins 7.8 x 2.75 in.
Total Cart Dimensions: .....31.5 W x 32.25 H x 16.5 in. D
Weight Capacity: ..... 350 lbs.

Specifications are subject to change without notice.

SAFETY GUIDELINES / DEFINITIONS

This instruction manual is intended for your benefit. Please read and follow the safety, installation, maintenance and troubleshooting steps described within to ensure your safety and satisfaction. The contents of this instruction manual are based upon the latest product information available at the time of publication. The manufacturer reserves the right to make product changes at any time without notice.

⚠**WARNING:** *Read and understand this entire instruction manual before attempting to assemble, install, operate or maintain this product. Failure to comply with the instructions may result in serious personal injury and/or property damage!*

The following signal words are used to emphasize safety warnings that must be followed when using this product:

⚠**DANGER:** *Indicates an imminently hazardous situation that, if not avoided, WILL result in death or serious injury.*

⚠**CAUTION:** *Indicates a potentially hazardous situation that, if not avoided, MAY result in minor or moderate injury.*

⚠**WARNING:** *Indicates a potentially hazardous situation that, if not avoided, COULD result in death or serious injury.*

⚠**NOTE:** *Indicates important information, which if not followed, MAY cause damage to equipment.*

UNPACKING AND INSPECTION

After opening the carton, unpack your new product and related parts and accessories. Please inspect it carefully for any damage that may have occurred during transit. Please check it against the photograph on the carton. If any parts are missing, please call customer service at 1-800-497-0552 between 6 a.m. and 5 p.m. Pacific time.

⚠**WARNING:** *DO NOT operate this product if damaged during shipment, handling or misuse. Do not operate the product until the parts have been replaced or the fault rectified. Failure to do so may result in serious personal injury or property damage. All damaged parts must be repaired or replaced as needed prior to operating this product. Check to see that all nuts, bolts and fittings are secure before putting this product into service.*

If you have any questions, or require assistance with damaged or missing parts, please contact our customer service department at 1-800-497-0552. Please have the serial number, model number, and date of purchase available for reference when calling.

GENERAL SAFETY

- Maximum capacity of tool cart is 350 lb. Do not overload.
- When positioning cart next to painted or valuable work areas, ensure locking casters are secure and surfaces have protective, non-scratch covers.
- No alterations shall be made to this product.
- Do not sit or stand on cart.
- Keep the area clean and well lit. Cluttered or dark areas can cause accidents.
- Do not rush. Maintain proper footing and balance at all times. This allows better control of the tool in unexpected situations.
- Never use a tool other than for its intended purpose.

TOOLS REQUIRED

- 19 mm Socket or Adjustable Wrench
- 10 mm Socket or Wrench
- 1/4 in. Slotted Screwdriver
- Optional: Thread Locking Compound

ASSEMBLY INSTRUCTIONS

1. Ensure there are no missing parts. If parts are missing, call 1-800-497-0552. Refer to part number W54006.
2. Note that each upright has an open end and an end with a drilled plate for mounting a caster. Ensure that the end with the drilled plate is on the bottom before beginning assembly.
3. Lay a single upright bar on a flat surface. Using the 10 mm slotted screws and acorn nuts, attach all three shelves to the upright. Ensure that the shelf with storage drawer is the highest shelf (farthest from the bottom of the upright).
4. Attach a second upright directly across from the first upright, then carefully flip the unit over. Install the third and fourth uprights, ensuring all nuts are securely tightened. The use of a thread-locking compound is recommended to prevent fasteners from loosening with use.
5. Install the tool tray on either side of top shelf, as desired.
6. Install a single handle bracket on the side opposite the tool tray. Slide handlebar in and install second handle bracket.
7. Install casters and foam pads.

EXPANDED PARTS LIST

No.	Description	Qty.	No.	Description	Qty.
1	Locking Casters	2	9	Tool Tray	1
2	Standard Casters	2	10	Handle Brackets	2
3	Caster Flat Washers	4	11	Handlebar	1
4	Caster Lock Washers	4	12	Shelf w/Storage Drawer	1
5	19 mm Caster Nuts	4	13	Plain Shelf	2
6	10 mm Slotted Machine Screws	38	14	Large Foam Shelf Pads	3
7	10 mm Acorn Nuts	38	15	Small Foam Shelf Pads	3
8	Upright Bars	4			

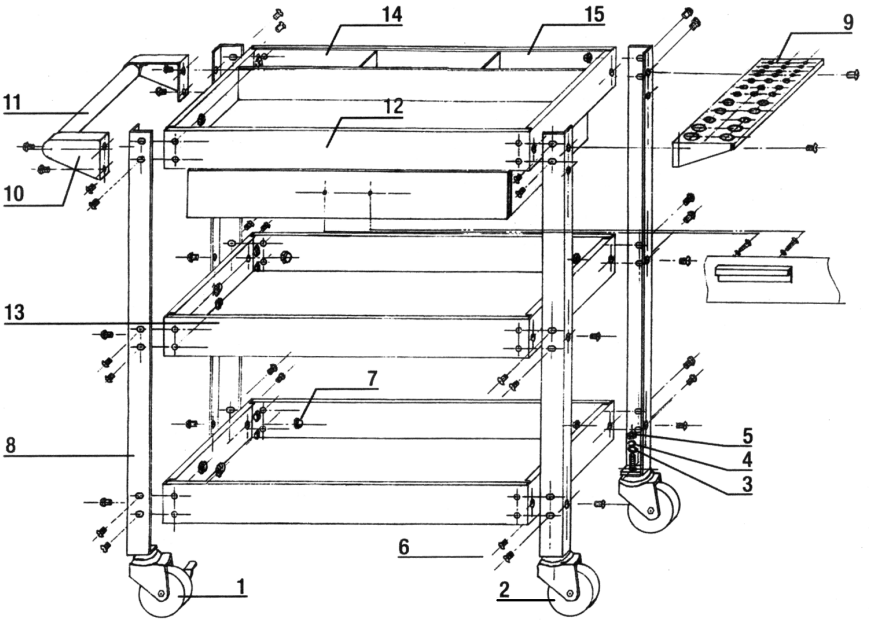

CHARIOT DE MÉCANICIEN À 3 ÉTAGÈRES

Numéro de Stock W54006

MANUEL DU PROPRIÉTAIRE



Performance Tool®

⚠**AVERTISSEMENT :** *LISEZ, COMPRENEZ ET SUIVEZ TOUTES LES INSTRUCTIONS ET AVERTISSEMENTS AVANT DE FAIRE FONCTIONNER CET OUTIL. IGNORER CES RECOMMANDATIONS POURRAIT ENTRAÎNER DES BLESSURES CORPORELLES ET/OU DES DOMMAGES MATÉRIELS, ET RENDRA LA GARANTIE CADUQUE.*

PT® Performance Tool

SPÉCIFICATIONS :

Dimensions du tiroir :..... 48,3 cm x 36,4 cm x 7,4 cm
Dimensions de la tablettes inférieures :..... 59,9 cm x 40,6 cm x 6,4 cm
Dimensions de la tablette supérieure : ..... 59,9 cm x 33,3 cm x 6,4 cm
..... Avec trois bacs 20 cm x 7 cm
Dimensions totales du chariot : ..... 80 cm x 82 cm x 41,9 cm
Capacité de charge : ..... 159 kg

Les spécifications peuvent être modifiées sans préavis.

DIRECTIVES DE SÉCURITÉ / DÉFINITIONS

Ce manuel d'instruction a été conçu dans votre intérêt. Veuillez lire et suivre les mesures de sécurité, d'installation, de maintenance et de dépannage qui y sont décrites pour votre sécurité et votre satisfaction. Le contenu de ce manuel d'instruction est basé sur les informations les plus récentes disponibles sur le produit au moment de la publication. Le fabricant se réserve le droit d'apporter des modifications au produit à tout moment sans préavis.

⚠**AVERTISSEMENT :** *Lisez pour comprendre ce manuel d'instruction en entier avant d'essayer de monter, d'installer, d'utiliser ou d'entretenir ce produit. Le non-respect des instructions peut entraîner de sérieuses blessures corporelles et/ou des dommages matériels.*

Les mots indicateurs suivants sont utilisés pour mettre en évidence les avertissements de sécurité qui doivent être suivis lors de l'utilisation de ce produit :

⚠**DANGER :** *Indique une situation de danger imminent qui, si elle n'est pas évitée, ENTRAÎNERA la mort ou de sérieuses blessures.*

⚠**AVERTISSEMENT :** *Indique une situation potentiellement dangereuse qui, si elle n'est pas évitée, POURRAIT entraîner la mort ou de sérieuses blessures.*

⚠**PRÉCAUTION :** *Indique une situation potentiellement dangereuse qui, si elle n'est pas évitée, POURRAIT entraîner des blessures légères ou modérées.*

⚠**REMARQUE :** *Indique une information importante qui, si elle n'est pas suivie, POURRAIT causer des dommages matériels.*

DÉBALLAGE ET INSPECTION

Après l'ouverture du carton, déballez votre nouveau produit, ainsi que les pièces et accessoires connexes. Veuillez l'inspecter soigneusement pour rechercher tout dommage qui pourrait avoir eu lieu lors du transit. Veuillez le comparer à la photographie sur le carton. Si des pièces sont manquantes, veuillez appeler le service clientèle au 1-800-497-0552, entre 6 h et 17 h, heure du pacifique.

⚠**AVERTISSEMENT :** *NE PAS utiliser ce produit s'il a subi des dommages lors du transport, de la manipulation ou d'une mauvaise utilisation. Ne pas utiliser ce produit jusqu'à ce que les pièces soient remplacées ou les défauts corrigés. Le non-respect de cela peut entraîner de sérieuses blessures corporelles ou des dommages matériels. Toutes les pièces endommagées doivent être réparées ou remplacées au besoin, avant d'utiliser ce produit. Vérifiez que tous les écrous, boulons et accessoires sont solidement fixés avant d'utiliser ce produit.*

Si vous avez des questions ou si vous avez besoin d'assistance concernant les pièces endommagées ou manquantes, veuillez contacter notre service clientèle au 1-800-497-0552. Veuillez avoir le numéro de série, le numéro de modèle et la date d'achat disponibles comme référence avant l'appel.

SÉCURITÉ GÉNÉRALE

- La capacité maximale du chariot à outils est de 159 kg. Ne pas surcharger.
- Lorsque vous placez le chariot à proximité de surfaces peintes ou de zones de travail de grande valeur, assurez-vous que les roulettes à frein sont bien verrouillées et que les surfaces sont protégées par des revêtements anti-rayures.
- Aucune altération ne doit être apportée à ce produit.
- Ne pas s'asseoir ni se tenir debout sur le chariot.
- Gardez l'espace propre et bien éclairé. Les espaces encombrés ou sombres peuvent causer des accidents.
- Ne soyez pas pressé. Maintenez un bon appui et un équilibre approprié à tout moment. Cela permet un meilleur contrôle de l'outil en cas de situations inattendues.
- N'utilisez jamais un outil autrement que pour l'usage auquel il est destiné.

OUTILS REQUIS

- Douille 19 mm ou clé à molette
- Douille 10 mm, tournevis à douille ou clé mixte
- Tournevis à fente 6,4 mm
- EN OPTION : Produit de blocage des filetages

INSTRUCTIONS DE MONTAGE

1. Vérifier qu'il ne manque aucune pièce. Si des pièces sont manquantes, téléphoner au 1-800-497-0552 et mentionner la référence W54006.
2. Noter que chaque montant possède une extrémité ouverte et une extrémité munie d'une platine percée pour y monter une roulette. Vérifier que l'extrémité avec la platine percée est tournée vers le bas avant de commencer le montage.
3. Poser un montant seul sur une surface plane. À l'aide des vis fendues de 10 mm et des écrous borgnes, fixer les trois étagères sur le montant. Vérifier que l'étagère possédant le tiroir de rangement est placée tout en haut (en étant la plus éloignée du bas du montant).
4. Fixer un second montant directement en face du premier, puis, retourner délicatement l'unité. Installer les troisième et quatrième montants, en vérifiant que tous les écrous sont parfaitement serrés. L'utilisation d'un produit de blocage des filetages est recommandée pour éviter que les fixations se desserrent avec le temps.
5. Installer le plateau à outils sur l'un des côtés de l'étagère supérieure, au choix.
6. Installer un seul support de poignée du côté opposé au plateau à outils. Glisser le mancheron puis installer le second support de poignée.
7. Installer les roulettes et les coussinets en mousse.

LISTE ÉTENDUE DES PIÈCES

N°	Description	Qté.	N°	Description	Qté.
1	Roulettes de blocage	2	9	Plateau à outils	1
2	Roulettes standard	2	10	Supports pour poignée	2
3	Rondelles plates pour roulette	4	11	Barre de poignée	1
4	Rondelles pour roulette de blocage	4	12	Étagère avec tiroir de rangement	1
5	Écrous de roulette 19 mm	4	13	Étagères simple	2
6	Vis à métaux à fente 10 mm	38	14	Coussinets grande taille	3
7	Écrous borgnes 10 mm	38	15	Coussinets pour bacs petite taille	3
8	Montant	4			

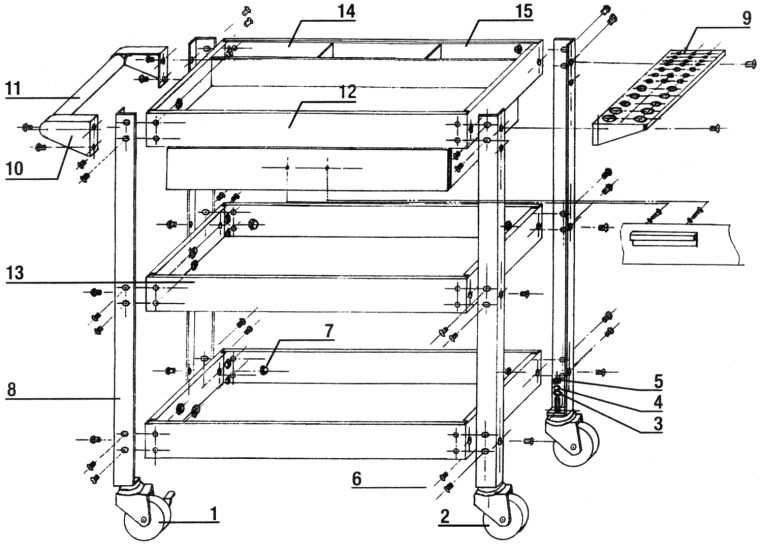

CARRO DE TALLER MECÁNICO, 3 ESTANTES

Número de Stock W54006

MANUAL DE PROPIETARIO



Performance Tool®

⚠**ADVERTENCIA:** *LEA, COMPRENDA Y SIGA TODAS LAS INSTRUCCIONES Y ADVERTENCIAS ANTES DE UTILIZAR ESTA HERRAMIENTA. HACER CASO OMISO PODRÍA RESULTAR EN LESIONES Y/O DAÑOS A LA PROPIEDAD, ASÍ COMO LA ANULACIÓN DE LA GARANTÍA.*

PT® Performance Tool

ESPECIFICACIONES:

Dimensiones del cajón: ..... 48,3 cm x 36,4 cm x 7,4 cm
Dimensiones de los estantes inferiores:..... 59,9 cm x 40,6 cm x 6,4 cm
Dimensiones del estante superior: ..... 59,9 cm x 33,3 cm x 6,4 cm
..... Con tres bandejas 20 cm x 7 cm
Dimensiones totales del carro: ..... 80 cm x 82 cm x 41,9 cm
Capacidad de peso:..... 159 kg

Las especificaciones pueden cambiar sin previo aviso.

INSTRUCCIONES DE SEGURIDAD / DEFINICIONES

Este manual de instrucciones está pensado para su beneficio. Lea y siga los pasos de seguridad, instalación, mantenimiento y solución de problemas descritos en el mismo para garantizar su seguridad y satisfacción. El contenido de este manual de instrucciones se basa en la última información disponible sobre el producto en el momento de su publicación. El fabricante se reserva el derecho de realizar cambios en el producto en cualquier momento sin previo aviso.

▲ADVERTENCIA: *Lea y comprenda todo este manual de instrucciones antes de ensamblar, instalar, operar o realizar el mantenimiento de este producto. ¡El no seguir estas instrucciones podría resultar en lesiones graves y/o daños a la propiedad!*

Las siguientes palabras de señalización se utilizan para enfatizar las advertencias de seguridad que deben seguirse al utilizar este producto:

▲PELIGRO: *Indica una situación de peligro inminente que, si no se evita, PROVOCARÁ la muerte o lesiones graves.*

▲ADVERTENCIA: *Indica una situación potencialmente peligrosa que, si no se evita, PODRÍA causar la muerte o lesiones graves.*

▲PRECAUCIÓN: *Indica una situación potencialmente peligrosa que, si no se evita, PUEDE provocar lesiones leves o moderadas.*

▲AVISO: *Indica que hay información importante que, si no se respeta, PUEDE causar daños en el equipo.*

DESEMBALAJE E INSPECCIÓN

Después de abrir la caja, retire su nuevo producto, las piezas y accesorios incluidos. Inspeccione detenidamente el producto para comprobar si ha sufrido algún daño durante la transportación. Compárelo con la fotografía de la caja. En caso de que falte alguna pieza, llame al servicio de atención al cliente al 1-800-497-0552 en un horario de 6 am a 5 pm (hora del Pacífico, E.U.A.). Teléfono y servicio no válidos en México.

▲ADVERTENCIA: *NO utilice este producto si se ha dañado durante el envío, la manipulación o debido al maltrato del mismo. No utilice el producto hasta que se hayan reemplazado las piezas o se haya rectificado la falla. Hacer caso omiso podría resultar en lesiones graves y/o daños a la propiedad. Todas las piezas dañadas deben ser reparadas o reemplazadas según sea necesario antes de operar el producto. Compruebe que todas las tuercas, tornillos y accesorios están bien sujetos antes de utilizar el producto.*

Si tiene alguna pregunta o necesita ayuda con piezas dañadas o faltantes, póngase en contacto con el departamento de servicio al cliente de nuestra fábrica llamando al: 1-800-497-0552. Tenga a la mano el número de serie, el número de modelo y la fecha de compra su consulta cuando llame. Teléfono y servicio no válidos en México.

SEGURIDAD GENERAL

- La capacidad máxima del carro de herramientas es de 159 kg. No sobrecargue el carro.
- Al colocar el carrito junto a áreas de trabajo pintadas o de gran valor, asegúrate de que las ruedas con freno estén bien aseguradas y de que las superficies cuenten con cubiertas protectoras que no rayen.
- No altere este producto de ninguna manera.
- No se siente ni se pare sobre el carro.
- Mantenga el área limpia y bien iluminada. Las áreas desordenadas u oscuras pueden causar accidentes.
- No se precipite. Mantenga una postura firme y guarde el equilibrio en todo momento. Esto le permitirá tener un mejor control de la herramienta en situaciones inesperadas.
- No utilice nunca una herramienta para fines distintos de los indicados.

HERRAMIENTAS NECESARIAS

- Llave ajustable o de dados de 19 mm
- Llave de dados, de tuercas o combinada, 10 mm
- Destornillador ranurado de 6.4 mm
- OPCIONAL: Compuesto para fijar roscas

INSTRUCCIONES DE ARMADO

1. Cerciórese de que no falten partes. Si ello es así, llame al 1-800-497-0552. Consulte el número de parte W54006.
2. Fíjese en que cada montante tiene un extremo abierto y otro con una placa perforada para montar una rueda. Cerciórese de que el extremo con la placa perforada esté en la parte inferior antes de comenzar el montaje.
3. Ponga un montante individual en una superficie plana. Usando los tornillos ranurados de 10 mm y las tuercas ciegas, conecte los tres estantes al montante. Cerciórese de que el estante con el cajón de almacenamiento sea el que quede más alto (el más alejado desde la base hasta el tope).
4. Conecte un segundo montante directamente enfrente del primero, y luego voltee cuidadosamente la unidad. Instale el tercer y cuarto montantes, cerciorándose de que todas las tuercas estén firmemente apretadas. Se recomienda usar un compuesto para fijar roscas a fin de evitar que los sujetadores se suelten con el uso.
5. Instala la bandeja para herramientas en cualquiera de los lados del estante superior, según prefieras.
6. Instale una escuadra de una sola manija en el lado contrario a la bandeja de herramientas. Deslice el manillar hacia adentro e instale una segunda escuadra de manija.
7. Instale las ruedas y las almohadillas de espuma.

LISTA DE PARTES AMPLIADA

#	Descripción	Cant.	#	Descripción	Cant.
1	Ruedas con bloqueo	2	9	Bandeja para herramientas	1
2	Ruedas estándar	2	10	Escuadras de manija	2
3	Arandelas planas para las ruedas	4	11	Manillar	1
4	Arandelas de seguridad para las ruedas	4	12	Estante con cajón de almacenamiento	1
5	Tuercas para las ruedas, 19 mm	4	13	Estante plano	2
6	Tornillos maquinados ranurados, 10 mm	38	14	Almohadillas de espuma grandes para estante	3
7	Tuercas ciegas, 10 mm	38	15	Almohadillas de espuma pequeñas para cajón	3
8	Montante	4			

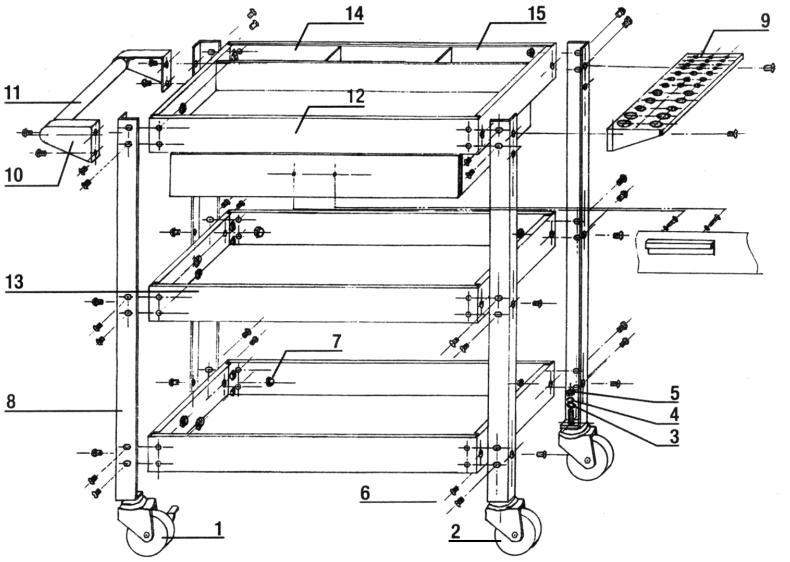

1 YEAR WARRANTY

PERFORMANCE TOOL® extends only the following warranties, and only to original retail purchasers. These warranties give specific legal rights. Except where prohibited by local law, the law of the State of Washington governs all warranties and all exclusions and limitations of warranties and remedies. There may be other rights which vary from state to state.

PERFORMANCE TOOL® warrants the product to be free from defects in materials and workmanship under normal use and service. A defective product may be returned for a free replacement within 90 days from the date of purchase, provided that product is returned to place of purchase immediately after discovery of defect. After 90 days and up to one year from date of purchase, PERFORMANCE TOOL® will replace at no charge any parts which our examination shall disclose to be defective and under warranty. These warranties shall be valid only when a sales receipt showing the date of purchase accompanies the defective product or defective part (s) being returned. For part (s) after 90 days, please remit your request, postage prepaid to:

PERFORMANCE TOOL, P.O. Box 88259 Tukwila, WA 98138

These warranties exclude blades, bits, punches, dies, bulbs, fuses, hoses, and other consumables which must be replaced under normal use and service. These warranties shall not apply to any product or part which is used for a purpose for which it is not designed, or which has been repaired or altered in any way so as to affect adversely its performance or reliability, nor shall these warranties apply to any product or part which has been subject to misuse, neglect, accident or wear and tear incident to normal use and service.

PERFORMANCE TOOL® does not authorize any other person to make any warranty or to assume any liability in connection with its products.

Except for warranties of title and the limited express warranties set forth above, PERFORMANCE TOOL® makes no express or implied warranties of any kind with respect to its products. In particular, PERFORMANCE TOOL® makes no implied warranty of merchantability and no implied warranty of fitness for any particular purpose, except that for goods purchased primarily for personal, family or household use and not for commercial or business use, PERFORMANCE TOOL® makes an implied warranty of merchantability (and, if otherwise applicable, an implied warranty of fitness for a particular purpose), but only for the particular qualities or characteristics, and for the duration, expressly warranted above.

The laws on limitation of implied warranties may differ from state to state, so the above limitations may not apply in all cases.

PERFORMANCE TOOL® shall not be liable for consequential, incidental or special damages resulting from or in any manner related to any product, or to the design, use, or any inability to use the product. The sole and exclusive remedy for a defective product or part shall be the repair, or replacement thereof as provided above. The laws on limitation of remedies or on consequential, incidental or special damages may vary from state to state, so the above limitations may not apply in all cases.

GARANTIE 1 AN

PERFORMANCE TOOL® étend uniquement les garanties suivantes et uniquement aux acheteurs au détail d'origine. Ces garanties confèrent des droits légaux spécifiques. Sauf si la loi locale l'interdit, la loi de l'État de Washington régit toutes les garanties et toutes les exclusions et limitations de garanties et de recours. Il se peut que d'autres droits varient d'un État à l'autre.

PERFORMANCE TOOL® garantit que le produit est exempt de défauts de matériaux et de fabrication dans des conditions normales d'utilisation et de service. Un produit défectueux peut être retourné pour un remplacement gratuit dans les 90 jours suivant la date d'achat, à condition qu'il soit retourné au lieu d'achat immédiatement après la découverte du défaut. Après 90 jours et jusqu'à un an, à compter de la date d'achat, PERFORMANCE TOOL® remplacera, gratuitement, toutes les pièces que notre examen révélera défectueuses et sous garantie. Ces garanties ne sont valables que lorsqu'un reçu de vente indiquant la date d'achat accompagne le produit défectueux ou les pièces défectueuses retournées. En ce qui concerne les pièces après 90 jours, veuillez remettre votre demande, port payé à :

PERFORMANCE TOOL, P.O. Box 88259 Tukwila, WA 98138

Ces garanties excluent les lames, mèches, poinçons, matrices, ampoules, fusibles, tuyaux et autres consommables qui doivent être remplacés dans des conditions normales d'utilisation et d'entretien. Ces garanties ne s'appliqueront à aucun des produits et pièces utilisés à des fins pour lesquelles ils n'ont pas été conçus, ou qui ont été réparés ou modifiés, de quelque manière que ce soit, afin de nuire à ses performances ou à sa fiabilité. En outre, ces garanties ne s'appliqueront à aucun des produits ou pièces ayant fait l'objet d'une mauvaise utilisation, de négligence, d'un accident ou d'une usure accidentelle résultant d'une utilisation et d'un entretien normaux.

PERFORMANCE TOOL® n'autorise aucune autre personne à offrir une quelconque garantie ou à assumer une quelconque responsabilité en relation avec ses produits. À l'exception des garanties de titre et des garanties expresses limitées énoncées ci-dessus, PERFORMANCE TOOL® n'offre aucune garantie expresse ou implicite, de quelque nature que ce soit, à l'égard de ses produits. En particulier, PERFORMANCE TOOL® n'offre aucune garantie implicite de qualité marchande ni aucune garantie implicite d'adéquation à un usage particulier, sauf que, pour les biens achetés principalement pour un usage personnel, familial ou domestique et non pour un usage commercial ou professionnel, PERFORMANCE TOOL® offre une garantie de qualité marchande (et, le cas échéant, une garantie implicite d'adéquation à un usage particulier), mais uniquement pour les qualités ou caractéristiques particulières et pour la durée expressément garanties ci-dessus. Les lois sur la limitation des garanties implicites peuvent différer d'un État à l'autre ; les limitations ci-dessus peuvent donc ne pas s'appliquer dans tous les cas.

PERFORMANCE TOOL® ne sera pas responsable des dommages indirects, accessoires ou spéciaux résultant de ou liés, de quelque manière que ce soit, à tout produit, ou à la conception, l'utilisation ou toute incapacité à utiliser le produit. Le seul et unique recours pour un produit ou une pièce défectueuse sera leur réparation ou leur remplacement, tel qu'indiqué ci-dessus. Les lois sur la limitation des recours ou sur les dommages indirects, accessoires ou spéciaux peuvent varier d'un État à l'autre, de sorte que les limitations ci-dessus peuvent ne pas s'appliquer dans tous les cas.

1 AÑO GARANTÍA

PERFORMANCE TOOL® extiende únicamente las garantías indicadas a continuación y las reconoce solamente a los compradores originales. Estas garantías otorgan ciertos derechos legales determinados. Salvo donde sea prohibido por las leyes locales, la ley del Estado de Washington gobierna todas las garantías y todas las exclusiones y limitaciones de las garantías y recursos. Pueden existir otros derechos que varían de estado a estado.

PERFORMANCE TOOL® garantiza que este producto está libre de defectos de materiales o de elaboración bajo condiciones normales de uso y de servicio. Se puede devolver un producto defectuoso para obtener un reemplazo sin costo dentro de 90 días de la fecha de compra siempre y cuando tal producto es devuelto al lugar donde se compró inmediatamente al descubrir el defecto. Después de 90 días y hasta 1 año después, contando desde la fecha de compra, PERFORMANCE TOOL® reemplazará, sin de costo, cualquier parte que nuestro examen determine que es defectuosa y bajo garantía. Estas garantías son válidas solamente cuando se devuelve el producto defectuoso acompañado de un comprobante de compra que muestre la fecha de compra del producto o de la parte o partes defectuosas. En el caso de partes, después de 90 días envíe su solicitud de reembolso, con sello postal prepagado a:

PERFORMANCE TOOL, P.O. Box 88259 Tukwila, WA 98138 (EUA).

Estas garantías excluyen hojas, brocas, punzantes, dados, bulbos, fusibles, baterías y otras piezas que se deban reemplazar bajo condiciones de uso y servicio normal. Estas garantías no son aplicables a ningún producto o parte que haya sido usado para un propósito distinto para el que fue diseñado o que ha sido reparado o alterado en alguna forma que afecte adversamente su desempeño y confiabilidad. Estas garantías tampoco son aplicables a productos o partes que hayan sido objeto de mal uso, negligencia, accidente o desgaste debido al uso y servicio normal.

PERFORMANCE TOOL® no autoriza a ninguna otra persona o entidad a ofrecer ninguna otra garantía ni asumir responsabilidad alguna en relación con sus productos. Salvo por las garantías de título y las ® garantías expresas limitadas indicadas anteriormente, PERFORMANCE TOOL no hace ninguna otra garantía, expresa o implícita, de ninguna índole respecto a sus productos. En particular, PERFORMANCE TOOL® no hace ninguna garantía implícita sobre la comercialidad e idoneidad para cualquier propósito, salvo por los bienes adquiridos primordialmente para uso familiar o doméstico, pero no comercial o de negocios, PERFORMANCE TOOL® extiende una garantía implícita de comerciabilidad (y si fuere aplicable, una garantía de idoneidad para un propósito en particular) pero solamente para las propiedades o características y por el plazo de tiempo, expresamente garantizado anteriormente. Las leyes sobre la limitación de garantías pueden ser diferentes en distintos estados, de manera que las limitaciones expresadas pueden no ser aplicables en todos los casos.

PERFORMANCE TOOL® no asume responsabilidad alguna por daños consecuentes, incidentales o especiales resultantes o de cualquier otra manera relacionados a cualquier producto, diseño, uso, o inhabilidad de usar el producto. El único y exclusivo recurso para una parte o producto defectuoso es la reparación, o reemplazo del mismo según las condiciones anteriores. Las leyes sobre la limitación de recursos o sobre daños consecuentes, incidentales o especiales pueden ser diferentes en los distintos estados de manera que las limitaciones anteriores pueden no ser aplicables a todos los casos.

© Copyright 2027 WILMAR LLC., P.O. Box 88259 Tukwila, WA 98138