GE APPLIANCES

AIR CONDITIONER

Zoneline® Vertical

SAFETY INFORMATION 3

FEATURES OF THE ZONELINE
Temperature Control 4
About your Heat Pump 4

CARE AND CLEANING
Air Filters 5
Drain 5
Indoor/Outdoor Coils 5
Base Pan 5

INSTALLATION INSTRUCTIONS
Installation Overview 6
Installation Preparation 14
Requirements for Operation 17
Installing the Zoneline 23
Servicing 31
Setting the Auxiliary Controls 32
SmartHQ Management 37
Wi-Fi Settings 37

TROUBLESHOOTING TIPS
Normal Operating Sounds 38
Troubleshooting Tips 39

CONSUMER SUPPORT
Limited Warranty 43
Product Registration 44
Consumer Support 46

OWNER'S MANUAL AND INSTALLATION INSTRUCTIONS

Heat/Cool
AVE
Heat Pump
AVV

ENGLISH/FRANÇAIS
ESPAÑOL

ATTENTION PROPERTY MANAGERS!

Your new unit includes a FREE 90 day trial of our fleet management software - SmartHQ Management!

See page 37 for set-up details.

SmartHQ MANAGEMENT

Write the model and serial numbers here:

Model # _____

Serial # _____

You can find them on a label on the top panel.

GE is a trademark of the General Electric Company. Manufactured under trademark license.

49-5001121 Rev. 2 01-26

THANK YOU FOR CHOOSING GE APPLIANCES.

Whether you grew up with GE Appliances, or this is your first, we're happy to have you in the family.

We take pride in the craftsmanship, innovation and design that goes into every GE Appliances product, and we think you will too. Among other things, registration of your appliance ensures that we can deliver important product information and warranty details when you need them.

Register your GE appliance now online. Helpful websites and phone numbers are available in the Consumer Support section of this Owner's Manual. You may also mail in the pre-printed registration card included in the back of this manual.

GE APPLIANCES

IMPORTANT SAFETY INFORMATION
READ ALL INSTRUCTIONS BEFORE USING THE APPLIANCE

⚠WARNING **For your safety, the information in this manual must be followed to minimize the risk of fire, explosion, electric shock, property damage, personal injury, or loss of life.**

SAFETY PRECAUTIONS

- This Zoneline must be properly installed in accordance with the Installation Instructions before it is used. Zoneline Vertical units shall not be accessible to the room guest. See the Installation Instructions in the back of this manual.
- Unplug or disconnect the Zoneline at the fuse box or circuit breaker before making any repairs.

NOTE: GE Appliances strongly recommends that any servicing be performed by a qualified person.

- All air conditioners contain refrigerants, which under federal law must be removed prior to product disposal. If you are getting rid of an old product with refrigerants, check with the company handling disposal about what to do.
- These R454B air conditioning systems require contractors and technicians to use tools, equipment and safety standards approved for use with this refrigerant. **DO NOT use equipment certified for R22 refrigerant only.**
- This unit is not to be installed in a laundry room.
- Children should be supervised to ensure that they do not play with the appliance.
- Appliances that are obviously damaged must not be operated.
- For inverter VTAC models (AVV) wait 10 minutes after disconnecting the unit from power before handling/servicing inverter circuit board.

Replacing an existing unit?
For details, see the **Installation Instructions** in this manual.

This appliance is not intended for use by persons (including children) with reduced physical, sensory or mental capabilities, or lack of experience and knowledge, unless they have been given supervision or instruction concerning use of the appliance by a person responsible for their safety.

⚠WARNING **Pour votre sécurité, veuillez observer les consignes de ce manuel afin de réduire le risque d'incendie, d'explosion, de choc électrique, de dommages à la propriété ou de blessures graves ou fatales.**

MESURES DE SÉCURITÉ

- Avant son utilisation, ce climatiseur Zoneline doit être installé correctement en conformité avec les instructions d'installation. Les invités ne doivent pas avoir accès aux unités du climatiseur Zoneline Vertical. Consultez les instructions d'installation au dos de ce manuel.
- Débranchez ou déconnectez le Zoneline au niveau de la boîte à fusibles ou du disjoncteur avant d'effectuer toute réparation.

REMARQUE : GE Appliances recommande vivement que toute réparation soit effectuée par une personne qualifiée en la matière.

- Tous les climatiseurs contiennent un frigorigène qu'il faut retirer avant de disposer du produit en vertu de la loi fédérale. Si vous vous débarrassez d'un produit qui contient un frigorigène, informez-vous auprès de l'organisme responsable d'en disposer.
- Ces systèmes de climatisation R454B nécessitent que les entrepreneurs et les techniciens utilisent des outils, des équipements et des normes de sécurité approuvés pour une utilisation avec ce réfrigérant. N'utilisez PAS d'équipement certifié pour le réfrigérant R22 uniquement.
- Cet appareil ne doit pas être installé dans une salle de lavage.
- Les enfants doivent être surveillés afin de s'assurer qu'ils ne jouent pas avec l'appareil.
- Les appareils manifestement endommagés ne doivent pas être utilisés.
- Pour les modèles VTAC à onduleur (AVV), attendez 10 minutes après avoir débranché l'appareil de l'alimentation avant de manipuler/entretenir le circuit imprimé de l'onduleur.

Vous remplacez une unité existante ?
Pour plus de détails, consultez les instructions d'installation de ce manuel.

Cet appareil n'est pas destiné à être utilisé par des personnes (y compris les enfants) dont les capacités physiques, sensorielles ou mentales sont réduites ou l'expérience et les connaissances sont insuffisantes, sauf si une personne responsable de leur sécurité les surveille étroitement ou les familiarise avec l'utilisation de l'appareil.

⚠WARNING **Para su seguridad, siga la información de este manual a fin de minimizar riesgos de incendio, explosión, descargas eléctricas, daños en su propiedad, lesiones personales o la pérdida de la vida.**

PRECAUCIONES DE SEGURIDAD

- Este Zoneline debe ser instalado de forma apropiada de acuerdo con las Instrucciones de Instalación antes de ser usado. Las unidades de Zoneline Vertical no serán accesibles en la sala de huéspedes. Consulte las Instrucciones de Instalación que figuran en el reverso de este manual.
- Desenchufe o desconecte el Zoneline en la caja de fusibles o en el disyuntor antes de realizar cualquier reparación.

NOTA: GE Appliances recomienda enfáticamente que cualquier reparación sea realizada por un individuo calificado.

- Todos los acondicionadores de aire contienen refrigerantes, los cuales de acuerdo con la ley federal deben ser retirados antes de deshacerse del producto. Si se deshará de un producto antiguo con refrigerantes, consulte a la compañía a cargo sobre cómo deshacerse del mismo.
- Estos sistemas de aire acondicionado R454B requieren que los contratistas y técnicos utilicen herramientas, equipos y estándares de seguridad aprobados para su uso con este refrigerante. NO utilice equipos certificados solo para refrigerante R22.
- Esta unidad no se deberá instalar en un lavadero.
- Se deberá supervisar a los niños a fin de asegurar que no se juegue con el electrodoméstico.
- No se deben utilizar aparatos que estén claramente dañados.
- En el caso de los modelos VTAC con inversor (AVV), espere 10 minutos después de desconectar la unidad de la alimentación antes de manipular o realizar tareas de mantenimiento en la placa de circuito del inversor.

¿Está reemplazando una unidad existente?
Para obtener más información, consulte las Instrucciones de instalación en este manual.

Este electrodoméstico no deberá ser usado por personas (incluyendo niños) con capacidades físicas, sensoriales o mentales reducidas o con falta de experiencia y conocimiento, a menos que cuenten con supervisión o instrucción con relación al uso de este electrodoméstico por parte de una persona responsable de su seguridad.

READ AND SAVE THESE INSTRUCTIONS

Features

Temperature Control

This unit must be controlled by a Class 2 remote control wall mounted heating and cooling thermostat, a minimum of 1C/2H for AVE models and a minimum of 2C/3H for AVV models. Standard thermostats used on prior models are not designed for AVV models. Refer to the operating instructions of the thermostat being used on how to control the unit.

About Your Heat Pump (AVV Models Only)

Heat pumps can save money by removing heat from the outside air—even when the outside temperature is below freezing—and releasing that heat indoors.

To get the best energy performance from your heat pump, don't change the room thermostat by more than one degree at one time. Raising the heat setting 2–3 degrees may cause the Zoneline to use its electric heating elements in order to reach the new temperature setting quickly.

The electric heating elements use more electricity than heat pumps and cost more to operate.

There is a 3-minute minimum compressor run time at any setting to prevent short cycling.

The fans start before the compressor and stop after the compressor cycles off.

When the outdoor temperature is lower than -3°F, heat is provided by the electric heater instead of by the heat pump. When the outdoor temperature is lower than -3°F, cooling operation is locked out. Heat Pump and Cooling operation will resume when the outdoor temperature rises above 0°F.

Do Not Operate the Air Conditioner (cool mode) in Freezing Outdoor Conditions

Air conditioners are not designed for use when freezing outdoor conditions exist. They must not be used in freezing outdoor conditions.

Care and Cleaning

Turn off the Zoneline and disconnect the power supply before cleaning.

Air Filters

NOTICE: Do not operate the Zoneline without the filter in place. If a filter becomes torn or damaged, it should be replaced immediately.

Operating without the filter in place or with a damaged filter will allow dirt and dust to reach the indoor coil and reduce the cooling/heating, performance, airflow, and efficiency of the unit.

The most important thing you can do to maintain the Zoneline is to change the filter at least every 30 days. Dirty filters reduce cooling, heating performance and air flow.

Changing the filter will: Decrease cost of operation, save energy, prevent clogged heat exchanger coils, and reduce the risk of premature component failure.

Replacement filters should be purchased from your local retailer where air conditioner and furnace accessories are sold.

Always use the same size and type of filter that was originally supplied with your unit or consult with your dealer for recommendations. Filter size for front of unit is 18” x 20” x 1”.

To replace the filter (unit mounted return air filter):

1. Slide the filter up to clear the filter holders.
2. Remove the filter.
3. Install new disposable filter.

Drain

Clean the drain system regularly to prevent clogging.

The condensate drain must be routed to a suitable drainage area. Check the unit condensate drain periodically. Keep it free of anything that may block or impeded the flow of condensate water. If there is any accumulation of foreign matter in the drainpipe, it should be removed and cleaned. The entire drain line must be protected from freezing.

Indoor/Outdoor Coils

The Indoor/Outdoor coils on the Zoneline should be cleaned and checked regularly.

NOTE: When cleaning the coils do not use acid-based coil cleaners, or cleaning agents with formic or acetic acids. Care must be taken to avoid bending the aluminum fins on the coils. Do not use any high pressure spray mechanisms.

Indoor-Air Coil

Minor amounts of lint and dirt may pass through the filter and collect on the indoor-air coil. These minor accumulations can be carefully vacuumed away with a brush attachment on a vacuum cleaner or professionally cleaned.

Outdoor-Air Coil

The unit’s outdoor-air intake and outdoor-air exhaust paths must remain clear. Check the outdoor-air exhaust frequently. Keep it free of all debris, snow, or ice. The outdoor-air intake should also be kept free of obstructions. Blocking the outdoor-air exhaust or outdoor-air intake opening will reduce the efficiency of your unit and could cause premature compressor failure.

Have the coils cleaned regularly.

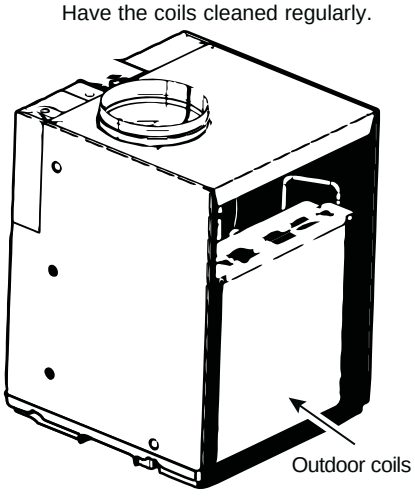

Inspection and cleaning of the outdoor-air coils may require the unit to be removed from the closet. See servicing section of this manual for instructions on how to remove the unit. Professional cleaning is recommended for the inside surface of the outdoor coil. Use care to cover and protect electrical controls and components during the cleaning process.

Base Pan

In some installations, dirt or other debris may be blown into the unit from the outside and settle in the base pan (the bottom of the unit).

In some areas of the United States, a “gel-like” substance may be present in the base pan. Check it periodically and clean, if necessary.

Installation Overview

ZONELINE COMPONENTS (applicable on AVE & AVVS models)

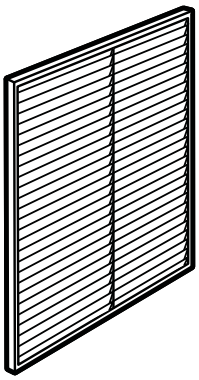

Architectural
Louver
RAVAL3

Proper header for
structural support.
Apply proper caulking
and flashing.

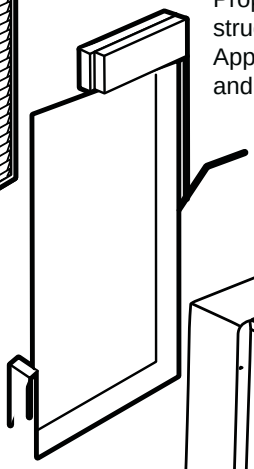

Exterior/Outside
Wall

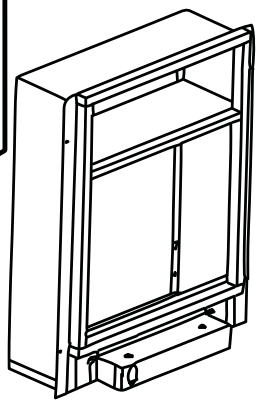

Put plenum flange on
OUTSIDE of drywall.
Properly square and
level plenum.

Wall Plenum (telescoping)
RAVWPT9 – 4-¾"-9"D x 23-¾"W x 31-¾"H
or
RAVWPT15 – 8"-15"D x 23-¾"W x 31-¾"H

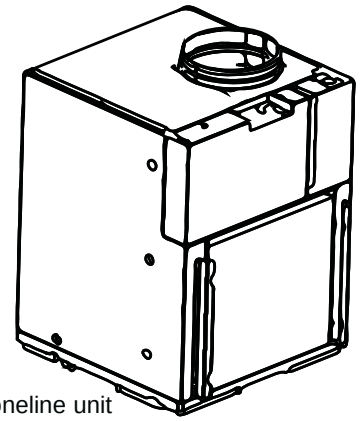

Zoneline unit

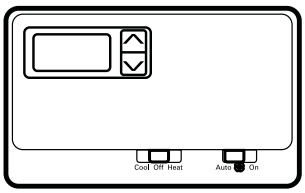

Wall Thermostat

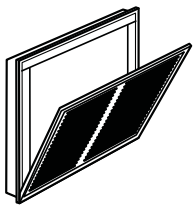

Return Air Grille
RAVRG2* or
RAVRG4*

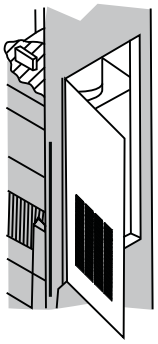

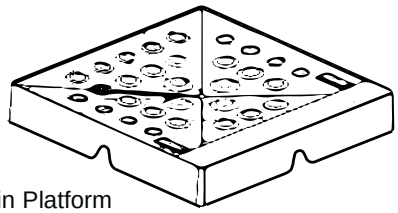

Drain Platform
RAVDPLAT

- Install the wall plenum through the exterior wall in accordance with the Installation Instructions provided with the plenum.

IMPORTANT: The wall plenum is not designed to carry structural loads. Proper wall header construction is required. The plenum requires proper flashing, shim, and caulk for a weather resistant installation.

Installation Overview

ZONELINE COMPONENTS (applicable on AVVL models)

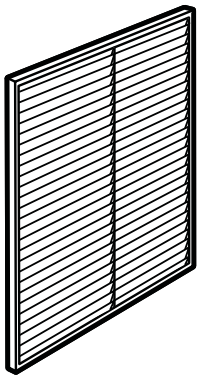

Architectural
Louver
RAVAL4

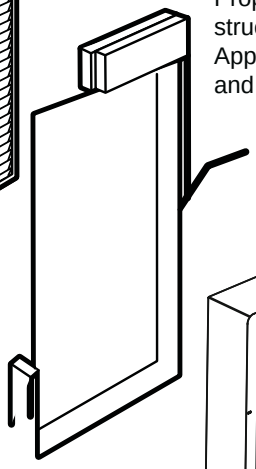

Exterior/Outside
Wall

Proper header for
structural support.
Apply proper caulking
and flashing.

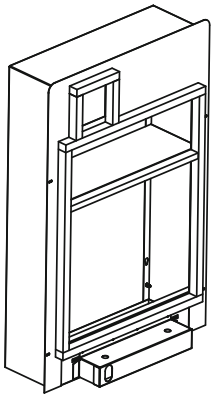

Wall Plenum (telescoping)
RAVWPT15B or RAVWPT15C –
8"-15"D x 23¾"W x 39¾"H

Put plenum flange on
OUTSIDE of drywall.
Properly square
and level plenum.

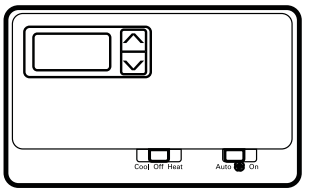

Wall Thermostat
(appearance may vary)

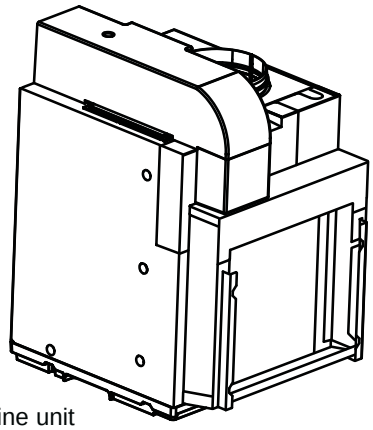

Zoneline unit

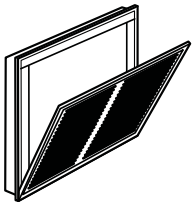

Return Air Grille
RAVRG2*^ or
RAVRG4*

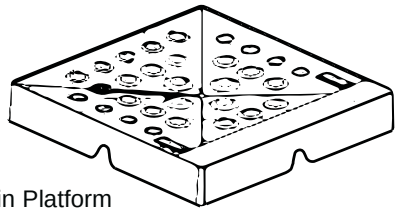

Drain Platform
RAVDPLAT

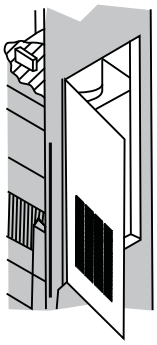

^ The RAVRG2* return air grille must be used in conjunction with an access door or access panel that allows for full access to the AVVL unit.

- Install the wall plenum through the exterior wall in accordance with the Installation Instructions provided with the plenum.

IMPORTANT: The wall plenum is not designed to carry structural loads. Proper wall header construction is required. The plenum requires proper flashing, shim, and caulk for a weather resistant installation.

Installation Overview

ACCESSORIES for NEW Installation

Accessory and model number	Appearance	Cutout Dimensions
Plenum (telescoping) RAVWPT9 4¾”-9”D x 23¾”W x 31¾”H *excluding flange Applicable to AVE and AVVS models	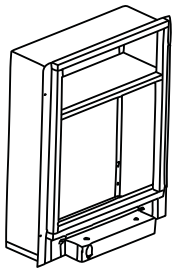	Cutout Dimensions: 24”W x 32”H
Plenum (telescoping) RAVWPT15 8”-15”D x 23¾”W x 31¾”H *excluding flange Applicable to AVE and AVVS models	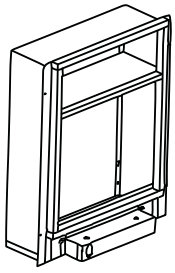	Cutout Dimensions: 24”W x 32”H
Plenum (telescoping) RAVWPT15B 8”-15”D x 23¾”W x 39¾”H *excluding flange Applicable to AVVL models	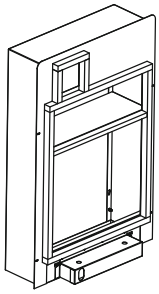	Cutout Dimensions: 24”W x 40”H
Plenum (telescoping) RAVWPT15C 8”-15”D x 23¾”W x 39¾”H *excluding flange Applicable to AVE, AVVS, and AVVL models REQUIRED FOR APPLICATIONS WITH ENERGY RECOVERY VENTILATOR (ERV)	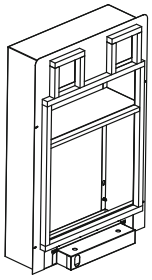	Cutout Dimensions: 24”W x 40”H
Architectural Louver RAVAL3 Applicable to AVE and AVVS models	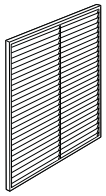	Architectural Louver designed to fit the following Plenums: RAVWPT9 and RAVWPT15 23¾”W x 31¾”H

Installation Overview

ACCESSORIES for NEW Installation

Accessory and model number	Appearance	Cutout Dimensions
Architectural Louver RAVAL4 Applicable to AVVL models	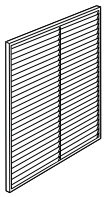	Architectural Louver designed to fit the following Plenums: RAVWPT15B and RAVWPT15C 23¾"W x 39¾"H
Return Air Grille (optional) RAVRG2*	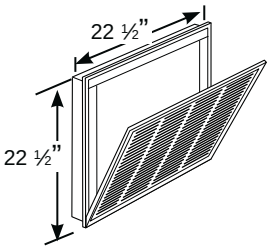	Cutout Dimensions: 20⅜"W x 20⅜"H
Access Panel with Return Air Grille (optional) RAVRG4*	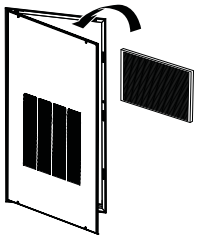	Cutout Dimensions: 28⅛"W x 55⅞"H
Drain Platform RAVDPLAT	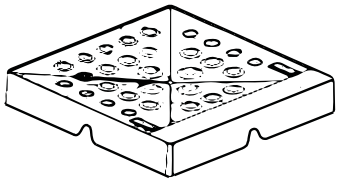	Not Applicable
MUA filter (optional) RAA13V Applicable to make-up air (MUA) equipped models only	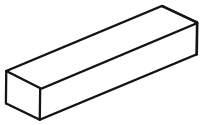	Not Applicable

Wall Thermostat (appearance may vary)

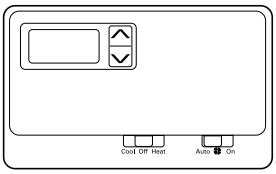

Model Type	Wiring	Thermostat Type	Fan Speed(s)	Kit Number
AVE	6-wire	2H/1C	2	RAK149F2*
				RAK149P2*
	**			RAK160W2
				RAK180W1
AVV	8-wire	3H/2C		RAK150VF2
All Models	4-wire	2-way		RAK190V
**0 wires if powered by a battery, 2 wires if powered by the unit				

Installation Overview

UTILITY CLOSET CONNECTION LOCATIONS

IMPORTANT: Plan and locate plenum, drains and thermostat cable carefully to avoid interference. Hard-to-reach locations will make installation and service difficult!

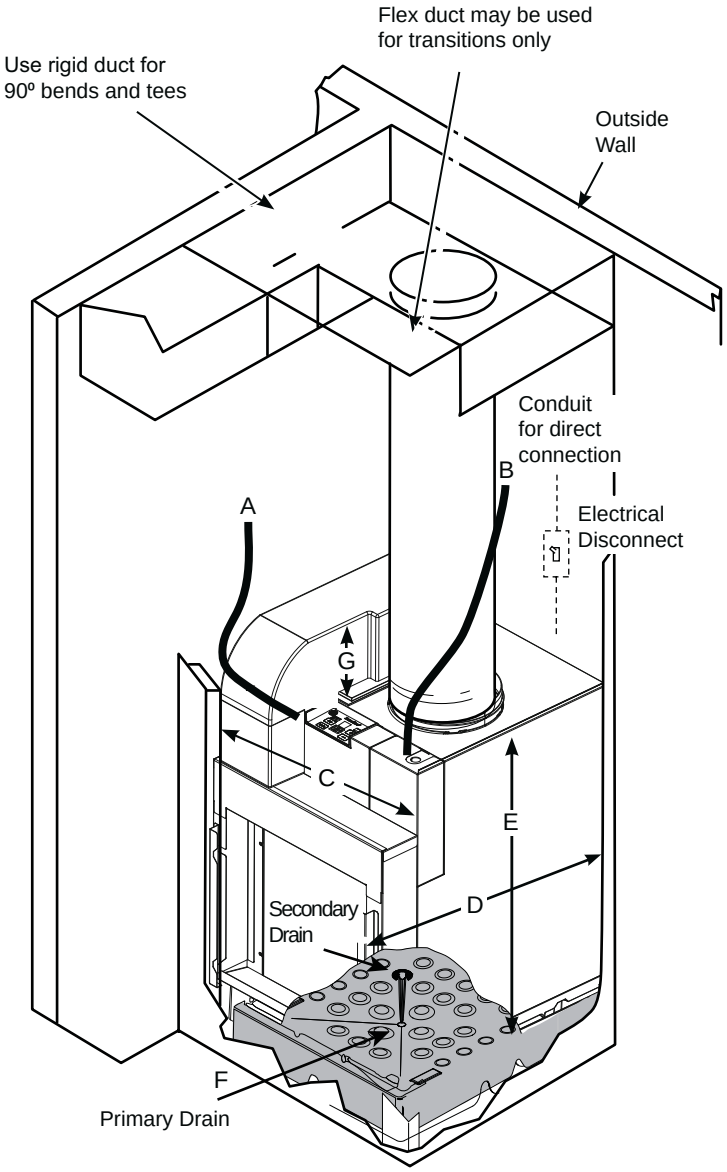

Reference Dimensions

A. Thermostat cable

B. Electrical connections - Direct connections using flex cable or appropriate wiring

C. Case width: 23 ⅝”

D. Case depth: 28 ⅜" * or 24 ⅛" **

E. Case height: 30”

F. Condensate drains: ¾” connector

- Primary Drain – The centerline is approximately 11 ¾” from left case wall and 11 ¾” from back case wall.
- Secondary Drain – The centerline is 6 ⅛” from centerline of drain platform and 6 ³⁄₁₆” from back case wall.

G. Makeup air duct height: 7" * (not available on all models)

* for AVVL models

** for AVE and AVVS models

Installation Overview for AVE and AVVS Models

TYPICAL UTILITY CLOSET AND DIMENSIONS

(For Reference Only)

APPLICABLE ON AVE AND AVVS MODELS

FRONT INSTALL

Top View

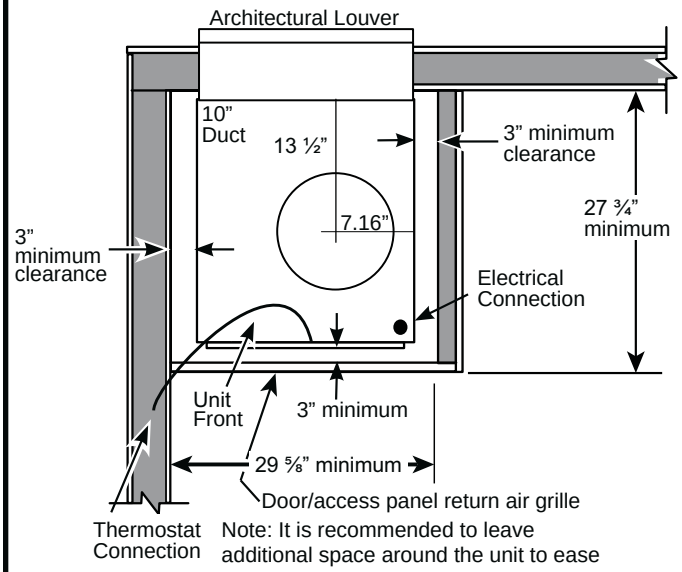

Note: It is recommended to leave additional space around the unit to ease installation and access for service.

SIDE INSTALL

Top View

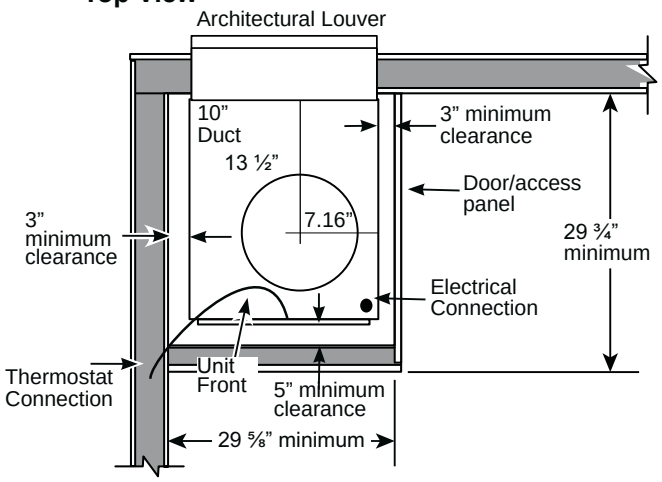

Side View

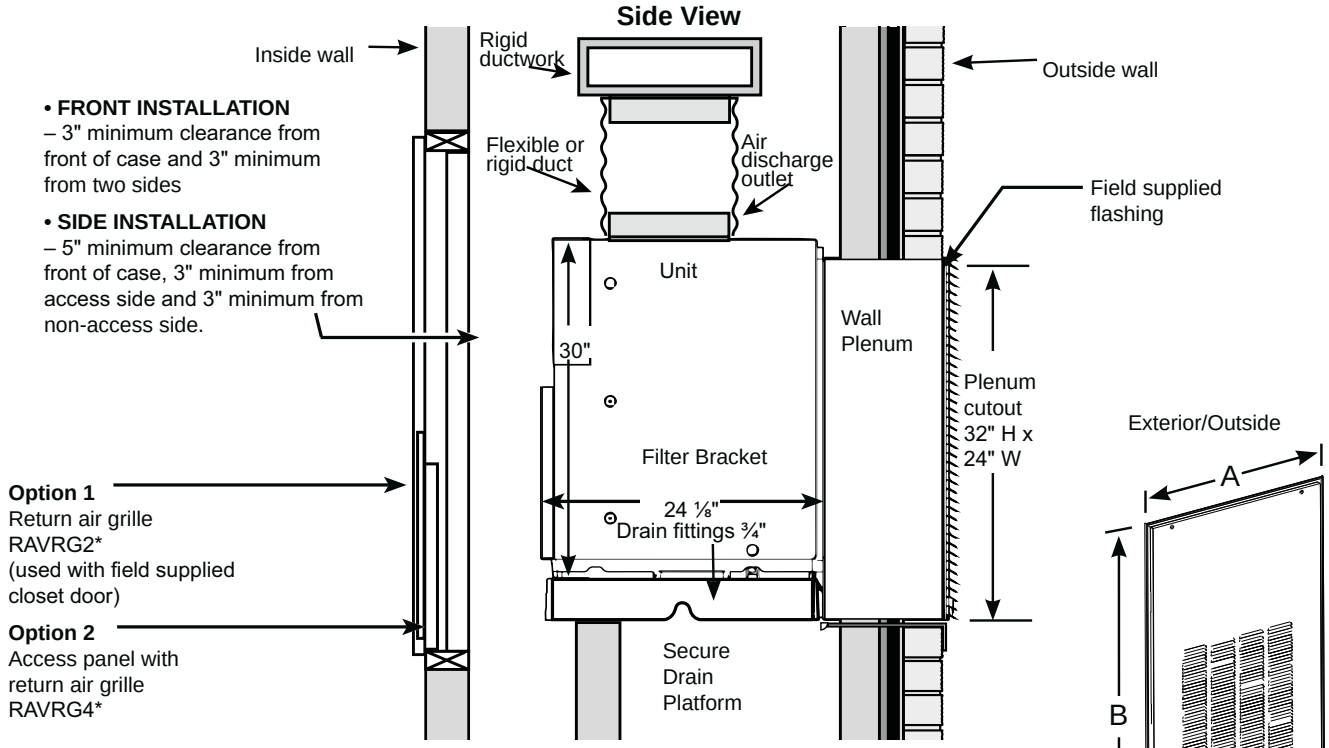

- **FRONT INSTALLATION**
  – 3" minimum clearance from front of case and 3" minimum from two sides
- **SIDE INSTALLATION**
  – 5" minimum clearance from front of case, 3" minimum from access side and 3" minimum from non-access side.

Option 1
Return air grille
RAVRG2*
(used with field supplied closet door)

Option 2
Access panel with return air grille
RAVRG4*

* Kits beginning with

RAVRG4*

A - Minimum recommended access door width: 28”

B - Minimum recommended access door height: 57 ½"

Installation Overview for AVVL Models

TYPICAL UTILITY CLOSET AND DIMENSIONS
(For Reference Only)

APPLICABLE ON AVVL MODELS

FRONT INSTALL

Top View

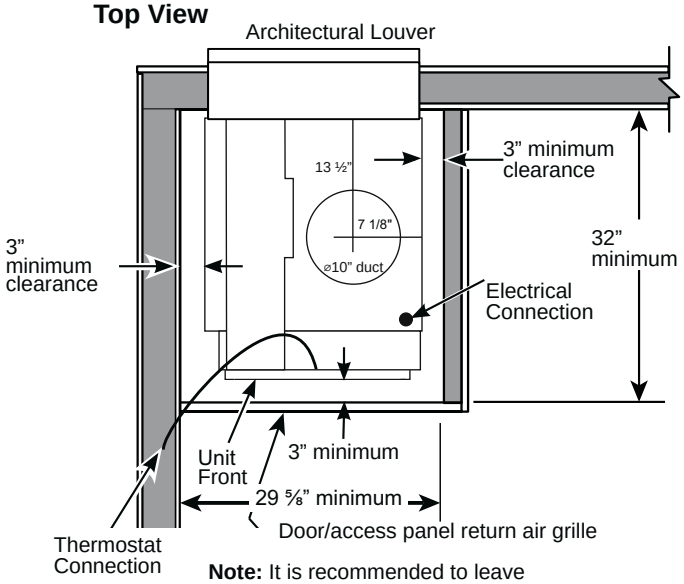

Note: It is recommended to leave additional space around the unit to ease installation and access for service.

SIDE INSTALL Option 1 (RAVRG2* in Door or closet wall)

Top View

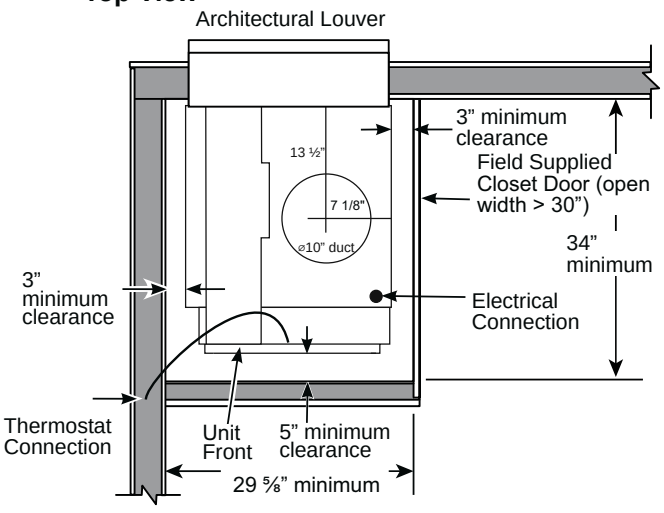

NOTE: Clearance and minimum dimensions are from interior walls of closet

SIDE INSTALL Option 2 (RAVRG4*)

Top View

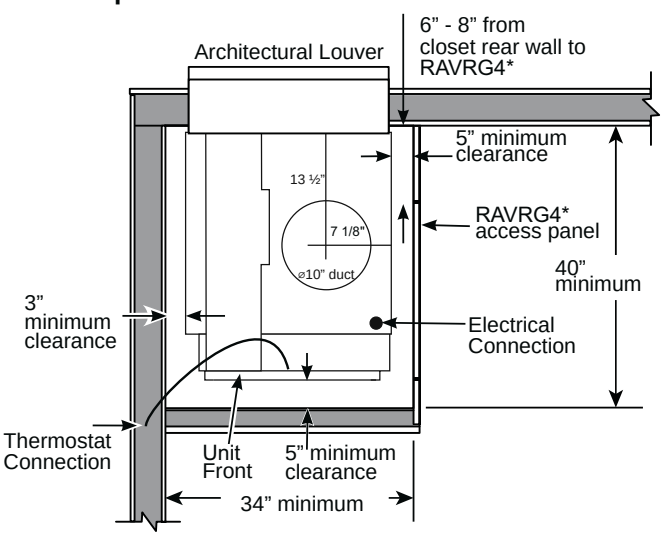

For RAVRG4*: After installing RAVDPLAT per instructions, slide rear of unit through RAVRG4* and rest it on platform in the closet. Rotate unit 90° so that rear of unit is facing the wall plenum. Follow remaining instructions for installing unit to wall plenum.

Installation Overview for AVVL Models

TYPICAL UTILITY CLOSET AND DIMENSIONS

(For Reference Only)

Applicable on AVVL models

Note: It is recommended to leave additional space around the unit to ease installation and access for service.

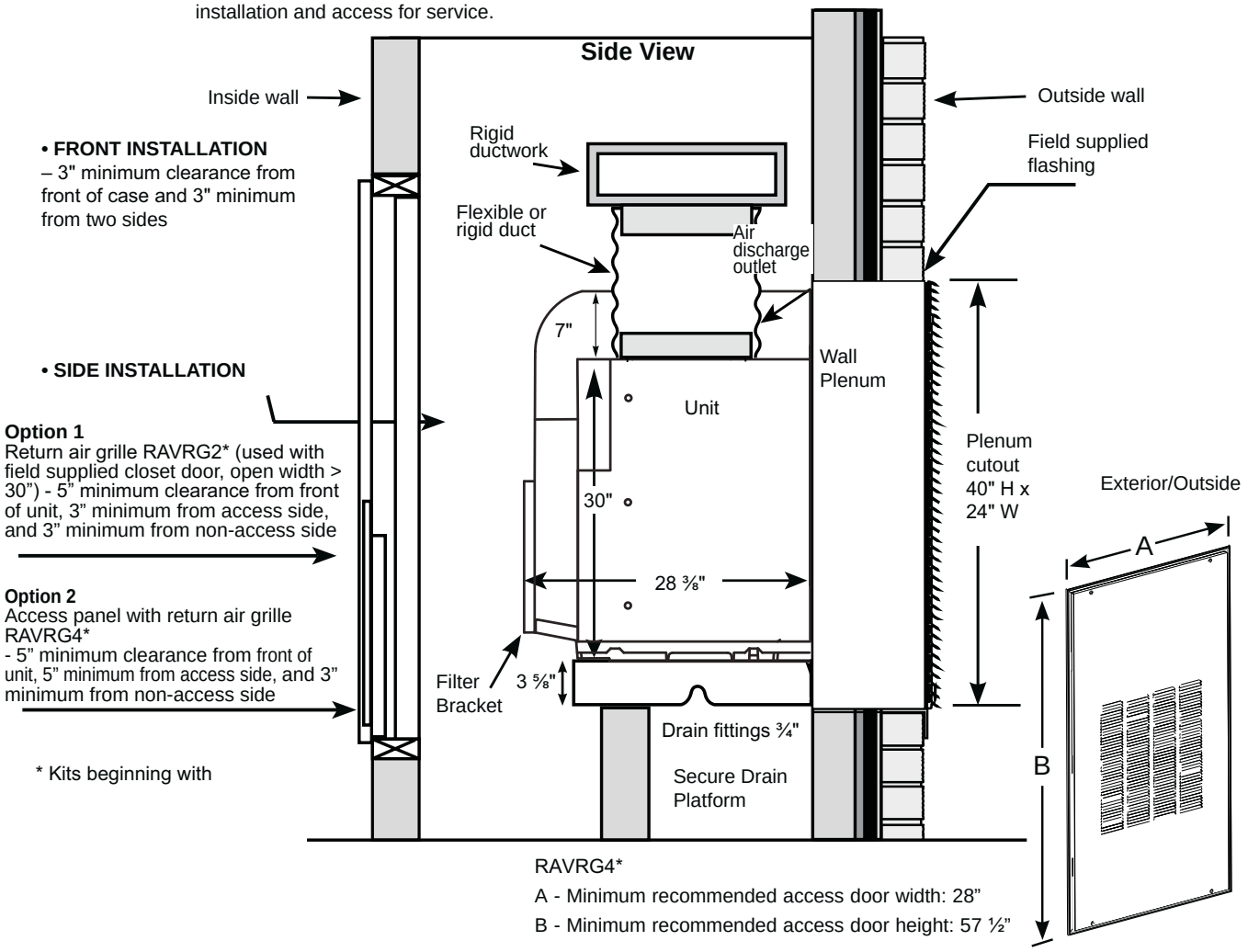

RAVRG4*

A - Minimum recommended access door width: 28"

B - Minimum recommended access door height: 57 ½"

Installation Preparation

TYPE OF ELECTRIC CONNECTIONS

A power supply kit must be used to supply power to the Zoneline unit.

Models must be installed using the appropriate GE Appliances power supply kit for the branch circuit amperage and the electrical resistance heater wattage desired. See the POWER CONNECTION CHART to select the appropriate kit.

It is the responsibility of the installer to ensure the connection of components is done in accordance with electrical codes.

External Disconnect

There shall be disconnecting means from the electrical supply located within line of sight of the closet door opening or access panel opening. The disconnecting means shall be readily accessible while the air conditioner is installed in the closet. The disconnect shall not obscure the rating plate or be located on the access panel or closet door. A properly rated field supplied switch is a common means for electrical disconnection.

Power Supply Kit Direct Connect 208-230V/265V Volt Applications

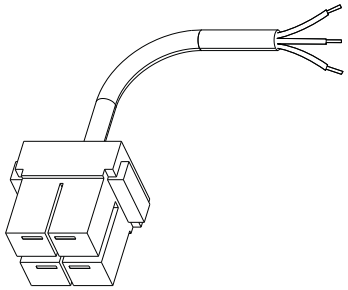

Power Supply Kit - Direct Connect

I**MPORTANT:** Connection to a branch circuit **MUST** be done by direct connection in accordance with the National Electrical Code. Plugging this unit into a building mounted exposed receptacle is not permitted by code.

POWER CONNECTION CHART

Direct Connections

Power Supply Kits 230 / 208 Volt Range: 187v - 254v	**Configuration Direct Connection**	**Heater Wattage @ 230 / 208 Volt**	**Circuit Protective Device**
^ RAK315D	Hard Wired	2.45 / 2.00 KW	15-Amp Time Delay-Fuse or Breaker
RAK320D	Hard Wired	3.45 / 2.82 KW	20-Amp Time Delay-Fuse or Breaker
RAK330D	Hard Wired	5.00 / 4.09 KW	30-Amp Time Delay-Fuse or Breaker
Power Supply Kits 265 Volt* Range: 249v - 293v	**Configuration Direct Connection**	**Heater Wattage @ 265 Volt**	**Circuit Protective Device**
^ RAK515D	Hard Wired	2.45 KW	15-Amp Time Delay-Fuse or Breaker
RAK520D	Hard Wired	3.45 KW	20-Amp Time Delay-Fuse or Breaker
RAK530D	Hard Wired	5.00 KW	30-Amp Time Delay-Fuse or Breaker

*See NEC for 265 Volt applications

Installation Preparation

Indoor Air Flow Data

Indoor air flow may be determined by measuring the external static pressure (ESP) of the duct system and then using the chart below to determine the actual airflow. **Under no circumstances should the Zoneline unit be operated to an ESP in excess of .3" W.C..** Operation of the Zoneline under this condition will result in inadequate air flow thus leading to poor performance and/or premature component failure.

	ESP (in. water)	Indoor Fan CFM			
		Fan Boost Mode			
		ON On		OFF OF	
		High Fan	Low Fan	High Fan	Low Fan
AVES09	0.10	482	420	420	340
	0.15	466	402	402	306
	0.20	453	368	368	266
	0.25	416	332	332	152
	0.30	384	277	*	*
* Do not operate unit in these conditions.					
Airflow values measured in **Fan** mode at room temperature					

	ESP (in. water)	**Indoor Fan CFM**			
		Fan Boost Mode			
		ON On		**OFF** OF	
		High Fan	Low Fan	High Fan	Low Fan
AVES12	**0.10**	535	447	447	412
	0.15	521	429	429	394
	0.20	505	403	403	357
	0.25	494	370	370	320
	0.30	456	338	338	258
Airflow values measured in **Fan** mode at room temperature					

	ESP (in. water)	**Indoor Fan CFM**			
		Fan Boost Mode			
		ON On		**OFF** OF	
		High Fan	Low Fan	High Fan	Low Fan
AVES18	**0.10**	643	545	545	438
	0.15	624	529	529	420
	0.20	612	514	514	390
	0.25	600	504	504	357
	0.30	590	468	468	327
Airflow values measured in **Fan** mode at room temperature					

Indoor Air Flow Data

	ESP (in. water)	**Indoor Fan CFM**			
		Fan Boost Mode			
		ON On		**OFF** OF	
		High Fan	Low Fan	High Fan	Low Fan
AVVS12/AVVL12	**0.10**	535	473	433	382
	0.15	521	457	416	357
	0.20	505	444	385	320
	0.25	494	405	350	271
	0.30	456	372	313	166
Airflow values measured in **Fan** mode at room temperature					

	ESP (in. water)	**Indoor Fan CFM**	
		High Fan	Low Fan
AVVS24/AVVL24	**0.10**	726	648
	0.15	704	628
	0.20	688	617
	0.25	680	605
	0.30	669	594
Airflow values measured in service mode F1 (run ID Fan) If ESP > 0.2 turn fan boost ON - unit will hit higher speeds earlier in cycles.			

Your airflow should be balanced based on many factors, such as available ESP, room CFM, and ductwork. Consult an HVAC engineer for proper applications. External static pressure (ESP) can be measured with a manometer or pitot tube. Once this ESP is established, you can calculate the CFM using the above chart.

Higher CFMs tend to increase sensible capacity, enhance room circulation and increase duct noise, while lower CFMs tend to increase latent capacity and reduce noise.

Installation Preparation

Indoor Air Flow Data (cont)

Cooling airflow at 80°F DB – 67°F WB indoor room conditions, 95°F DB – 75°F WB outdoor room conditions, AUX A7 Fan Boost Mode ON (On), AUX B1 Makeup Air Fan OFF (OF), High Fan, and 0.30" static pressure.

MODEL	COOLING MODE AIRFLOW (CFM)
AVES09	320
AVES12	400
AVES18	530
AVVS12/AVVL12	440
AVVS24/AVVL24	710

Ductwork

Prepare the closet ductwork for later connection to the case.

The duct system should be designed for a maximum friction rate of .30” water column taking into consideration all fittings, registers and/or diffusers.

DO NOT operate unit without a supply duct attached.

For installations that require a ducted return, the rectangular duct must be no smaller than 20”W x 20”H and no longer than 12”. In addition, it must be straight with no bends, turns, contractions, or expansions.

The total flow rate (CFM) and external static pressure (ESP) available can be estimated from the charts on this page. Use these charts to select your fan speed setting.

The collar on top of the unit accepts standard 10” duct. Pull all duct tight. Extra duct slack can greatly increase static pressure.

NOTICE:

Flex duct can collapse and cause airflow restrictions. Do not use flex duct for 90° bends or unsupported runs of 5 ft. or more.

REQUIREMENTS FOR OPERATION

Requirements for Operation, Service and Installation of Appliances Using Flammable Refrigerants

⚠WARNING

- Do not use means to accelerate the defrosting process or to clean, other than those recommended by the manufacturer.
- The appliance shall be stored in a room without continuously operating ignition sources (for example: open flames, an operating gas appliance or an operating electric heater.
- Do not pierce or burn.
- Be aware that refrigerants may not contain an odor.


Warning; Flammable Materials. A2L refrigerant per ISO 817


Owner's Manual; Operating Instructions


Read Owner's Manual


Service Indicator; Read Technical Manual

General

– Handling, installation, cleaning, servicing and disposal of refrigerant must comply with the local regulation and the instruction.

– Servicing shall be performed only as recommended by the manufacturer.

REQUIREMENTS FOR OPERATION

Requirements for Operation, Service and Installation of Appliances Using Flammable Refrigerants

Qualification of workers

Every working procedure that affects safety means shall only be carried out by competent persons.

Examples for such working procedures are:

- breaking into the refrigerating circuit.
- opening of sealed components.

The competent persons are trained by the national training organisations or manufacturers that are accredited to teach the relevant national competency standards that may be set in legislation. The achieved competence should be documented by a certificate.

Information on servicing

Prior to beginning work on systems containing **FLAMMABLE REFRIGERANTS**, safety checks are necessary to ensure that the risk of ignition is minimised. For repair to the **REFRIGERATING SYSTEM**, the below requirement shall be completed prior to conducting work on the system:

– Work shall be undertaken under a controlled procedure so as to minimise the risk of a flammable gas or vapour being present while the work is being performed.

– All maintenance staff and others working in the local area shall be instructed on the nature of work being carried out. Work in confined spaces shall be avoided.

– The area shall be checked with an appropriate refrigerant detector prior to and during work, to ensure the technician is aware of potentially toxic or flammable atmospheres. Ensure that the leak detection equipment being used is suitable for use with all applicable refrigerants, i. e. non-sparking, adequately sealed or intrinsically safe.

– If any hot work is to be conducted on the refrigerating equipment or any associated parts, appropriate fire extinguishing equipment shall be available to hand. Have a dry powder or CO2 fire extinguisher adjacent to the charging area.

REQUIREMENTS FOR OPERATION

Requirements for Operation, Service and Installation of Appliances Using Flammable Refrigerants

Information on servicing (cont)

– No person carrying out work in relation to a REFRIGERATING SYSTEM which involves exposing any pipe work shall use any sources of ignition in such a manner that it may lead to the risk of fire or explosion. All possible ignition sources, including cigarette smoking, should be kept sufficiently far away from the site of installation, repairing, removing and disposal, during which refrigerant can possibly be released to the surrounding space. Prior to work taking place, the area around the equipment is to be surveyed to make sure that there are no flammable hazards or ignition risks. “No Smoking” signs shall be displayed.

– Ensure that the area is in the open or that it is adequately ventilated before breaking into the system or conducting any hot work. A degree of ventilation shall continue during the period that the work is carried out. The ventilation should safely disperse any released refrigerant and preferably expel it externally into the atmosphere.

– Where electrical components are being changed, they shall be fit for the purpose and to the correct specification. At all times the manufacturer’s maintenance and service guidelines shall be followed. If in doubt, consult the manufacturer’s technical department for assistance.

– The following checks shall be applied to installations using **FLAMMABLE REFRIGERANTS**:

  • Marking to the equipment continues to be visible and legible. Markings and signs that are illegible shall be corrected.

– Repair and maintenance to electrical components shall include initial safety checks and component inspection procedures. If a fault exists that could compromise safety, then no electrical supply shall be connected to the circuit until it is satisfactorily dealt with. If the fault cannot be corrected immediately but it is necessary to continue operation, an adequate temporary solution shall be used. This shall be reported to the owner of the equipment so all parties are advised.

– Initial safety checks shall include:

  • That capacitors are discharged: this shall be done in a safe manner to avoid possibility of sparking;

  • That no live electrical components and wiring are exposed while charging, recovering or purging the system;

  • That there is continuity of earth bonding.

Repairs to sealed components, intrinsically safe components

– Sealed electrical components shall be replaced.

– Intrinsically safe components must be replaced.

– Replace components only with parts specified by the manufacturer. Other parts may result in the ignition of refrigerant in the atmosphere from a leak.

Cabling

Check that cabling will not be subject to wear, corrosion, excessive pressure, vibration, sharp edges or any other adverse environmental effects. The check shall also take into account the effects of aging or continual vibration from sources such as compressors or fans.

REQUIREMENTS FOR OPERATION

Requirements for Operation, Service and Installation of Appliances Using Flammable Refrigerants

Detection of flammable refrigerants

– Under no circumstances shall potential sources of ignition be used in the searching for or detection of refrigerant leaks. A halide torch (or any other detector using a naked flame) shall not be used.

– The following leak detection methods are deemed acceptable for all refrigerant systems.

- Electronic leak detectors may be used to detect refrigerant leaks but, in the case of **FLAMMABLE REFRIGERANTS**, the sensitivity may not be adequate, or may need re-calibration. (Detection equipment shall be calibrated in a refrigerant-free area.) Ensure that the detector is not a potential source of ignition and is suitable for the refrigerant used. Leak detection equipment shall be set at a percentage of the LFL of the refrigerant and shall be calibrated to the refrigerant employed, and the appropriate percentage of gas (25 % maximum) is confirmed.
- Leak detection fluids are also suitable for use with most refrigerants but the use of detergents containing chlorine shall be avoided as the chlorine may react with the refrigerant and corrode the copper pipe-work.

NOTE: Examples of leak detection fluids are:

- bubble method,
- fluorescent method agents.

– If a leak is suspected, all naked flames shall be removed/extinguished.

– If a leakage of refrigerant is found, all of the refrigerant shall be recovered from the system, or isolated (by means of shut off valves) in a part of the system remote from the leak. Removal of refrigerant shall be according to the manual.

Removal and evacuation

– When breaking into the refrigerant circuit to make repairs – or for any other purpose – conventional procedures shall be used. However, for **FLAMMABLE REFRIGERANTS** it is important that best practice be followed, since flammability is a consideration. The following procedure shall be adhered to:

a) safely remove refrigerant following local and national regulations;

b) purge the circuit with inert gas;

c) open the circuit by cutting.

– A non-sparking, adequately sealed or intrinsically safe vacuum pump shall be used.

– The outlet for the vacuum pump shall not be close to any potential ignition sources, and ventilation shall be available.

– The refrigerant charge shall be recovered into the correct recovery cylinders if venting is not allowed by local and national codes. For appliances containing **FLAMMABLE REFRIGERANTS**, the system shall be purged with oxygen-free nitrogen to render the appliance safe for **FLAMMABLE REFRIGERANTS**. This process might need to be repeated several times.

– Compressed air or oxygen shall not be used for purging refrigerant systems.

Charging procedures

– In addition to conventional charging procedures, the following requirements shall be followed.

- Ensure that contamination of different refrigerants does not occur when using charging equipment. Hoses or lines shall be as short as possible to minimise the amount of refrigerant contained in them.
- Cylinders shall be kept in an appropriate position according to the instructions.
- Ensure that the **REFRIGERATING SYSTEM** is earthed prior to charging the system with refrigerant.
- Label the system when charging is complete (if not already).
- Extreme care shall be taken not to overfill the **REFRIGERATING SYSTEM**.

– Prior to recharging the system, it shall be pressure-tested with the appropriate purging gas. The system shall be leak-tested on completion of charging but prior to commissioning. A follow up leak test shall be carried out prior to leaving the site.

REQUIREMENTS FOR OPERATION

Requirements for Operation, Service and Installation of Appliances Using Flammable Refrigerants

Decommissioning

– Before carrying out this procedure, it is essential that the technician is completely familiar with the equipment and all its detail. It is recommended good practice that all refrigerants are recovered safely. Prior to the task being carried out, an oil and refrigerant sample shall be taken in case analysis is required prior to re-use of recovered refrigerant. It is essential that electrical power is available before the task is commenced.

a) Become familiar with the equipment and its operation.

b) Isolate system electrically.

c) Before attempting the procedure, ensure that:

- mechanical handling equipment is available, if required, for handling refrigerant cylinders;
- all personal protective equipment is available and being used correctly;
- the recovery process is supervised at all times by a competent person;
- recovery equipment and cylinders conform to the appropriate standards.

d) Pump down refrigerant system, if possible.

e) If a vacuum is not possible, make a manifold so that refrigerant can be removed from various parts of the system.

f) Make sure that cylinder is situated on the scales before recovery takes place.

g) Start the recovery machine and operate in accordance with instructions.

h) Do not overfill cylinders (no more than 80 % volume liquid charge).

i) Do not exceed the maximum working pressure of the cylinder, even temporarily.

j) When the cylinders have been filled correctly and the process completed, make sure that the cylinders and the equipment are removed from site promptly and all isolation valves on the equipment are closed off.

k) Recovered refrigerant shall not be charged into another **REFRIGERATING SYSTEM** unless it has been cleaned and checked.

Labeling

– Equipment shall be labeled stating that it has been de-commissioned and emptied of refrigerant. The label shall be dated and signed. For appliances containing **FLAMMABLE REFRIGERANTS**, ensure that there are labels on the equipment stating the equipment contains **FLAMMABLE REFRIGERANT**.

REQUIREMENTS FOR OPERATION

Requirements for Operation, Service and Installation of Appliances Using Flammable Refrigerants

Recovery

– When removing refrigerant from a system, either for servicing or decommissioning, it is recommended good practice that all refrigerants are removed safely.

– When transferring refrigerant into cylinders, ensure that only appropriate refrigerant recovery cylinders are employed. Ensure that the correct number of cylinders for holding the total system charge is available. All cylinders to be used are designated for the recovered refrigerant and labelled for that refrigerant (i. e. special cylinders for the recovery of refrigerant). Cylinders shall be complete with pressure-relief valve and associated shut-off valves in good working order. Empty recovery cylinders are evacuated and, if possible, cooled before recovery occurs.

– The recovery equipment shall be in good working order with a set of instructions concerning the equipment that is at hand and shall be suitable for the recovery of all appropriate refrigerants including, when applicable, **FLAMMABLE REFRIGERANTS**. In addition, a set of calibrated weighing scales shall be available and in good working order. Hoses shall be complete with leak-free disconnect couplings and in good condition. Before using the recovery machine, check that it is in satisfactory working order, has been properly maintained and that any associated electrical components are sealed to prevent ignition in the event of a refrigerant release. Consult manufacturer if in doubt.

– The recovered refrigerant shall be processed according to local legislation in the correct recovery cylinder, and the relevant waste transfer note arranged. Do not mix refrigerants in recovery units and especially not in cylinders.

– If compressors or compressor oils are to be removed, ensure that they have been evacuated to an acceptable level to make certain that **FLAMMABLE REFRIGERANT** does not remain within the lubricant. The compressor body shall not be heated by an open flame or other ignition sources to accelerate this process. When oil is drained from a system, it shall be carried out safely.

Installation Preparation

Questions? Call 844-GE4-PTAC (or 844-434-7822) or Visit our Website at: GEAppliances.com

BEFORE YOU BEGIN

Read these instructions completely and carefully.

- **IMPORTANT –** Save these instructions for local inspector's use.
- **IMPORTANT –** Observe all governing codes and ordinances.
- **Note to Installer –** Be sure to leave these instructions with the owner.
- **Note to Owner –** Keep these instructions for future reference.
- Proper installation is the responsibility of the installer. Completed installation of the Zoneline shall not be accessible to the general public.
- Product failure due to improper installation is not covered under the Warranty.
- Team lift is recommended when moving unit.
- You MUST use all supplied parts and use proper installation procedures as described in these instructions when installing this air conditioner.

IMPORTANT ELECTRICAL SAFETY—READ CAREFULLY

⚠WARNING

RISK OF ELECTRIC SHOCK.

- All electrical connections and wiring MUST be installed by a qualified electrician.
- Follow the National Electrical Code (NEC) and/or local codes and ordinances.
- For personal safety, this Zoneline unit and case must be properly grounded.
- Protective devices (fuses or circuit breakers) acceptable for Zoneline installations are specified on the nameplate of each unit.
- Do not use an extension cord with this unit.
- Aluminum building wiring may present special problems—consult a qualified electrician.
- When the unit is not running there is still voltage to the electrical controls.
- Disconnect the power to the unit before servicing by:
  1. Removing the branch circuit fuses or turning the circuit breakers off at the panel.
  2. Disconnecting the power cord from the unit.

ELECTRICAL REQUIREMENTS

Wire Size	Use **ONLY** wire size recommended for single outlet branch circuit
Fuse/Circuit Breaker	Use ONLY type and size fuse or HVACR circuit breaker indicted on units rating plate. Proper over current protection to the units is the responsibility of the owner.
Grounding	Unit MUST be grounded from branch circuit to unit, or through separate ground wire provided on permanently connected units. Be sure that branch circuit is grounded.
Wire Sizing	Use recommended wire size given in tables and install a single branch circuit. All wiring must comply with local and national codes. **NOTE: Use copper conductors only.**

NOTE: All field wiring must comply with NEC and local codes. It is the responsibility of the installer to ensure that the electrical codes are met.

- Use ONLY the wiring size recommended for single outlet branch circuit.
- Proper current protection is the responsibility of the owner.

Recommended Branch Circuit Wire Sizes*	
Nameplate Maximum Circuit Breaker Size	**AWG Wire Size****
^15A	14
20A	12
30A	10

AWG - American Wire Gauge
* Single circuit breaker from main box
** Based on copper wire, single insulated conductor at 60ºC
^ ONLY USE WITH MODELS STARTING WITH AV**09, AV**12, or AV**18

NOTE: Use copper conductors only.

⚠WARNING

RISK OF ELECTRIC SHOCK.
Can cause injury or death. This appliance must be properly grounded.

Installing the Zoneline

INSTALLATION SUMMARY

1. Plan for proper electrical supply, drains and ductwork locations.
2. Install the louver and wall plenum.
3. Install and level the drain platform.
4. Complete condensate drain connections.
5. Install unit to wall plenum.
6. Connect the top ductwork.
7. Connect the remote thermostat.
8. Connect auxiliary features, if required.
9. Make electrical connections to unit.
10. Install filter.
11. Review the final installation checklist.
12. Turn power on.
13. Adjust auxiliary control settings, if required.

INSTALLATION INSTRUCTIONS

1. Plan for proper electrical supply, drains and ductwork locations.

1. Complete rough in plumbing for primary and secondary condensation drains.

2. Install the Louver and Wall Plenum

1. Install the louver to the wall plenum.
Refer to instructions included in the louver kit for proper installation procedures.

2. Adjust depth of wall plenum and install into exterior wall.
Refer to instructions included in the wall plenum kit for proper installation procedures.

3. Install and Level the Drain Platform

1. Refer to instructions included with Drain Platform kit RAVDPLAT for proper procedure for support and installation of platform to wall plenum. Platform must be level in all directions.

Condensate Disposal System

The Condensate Disposal System increases energy efficiency utilizing a slinger ring that slings the condensate onto the hot outdoor coil.

When high outdoor humidity prevents the slinger ring from disposing of all condensate, the excess condensate overflows into the condensate drain pan and out the 3/4” internal drain connections.

NOTE: If the primary drain system fails to remove all of the condensate from the unit, any excess condensate will overflow from the drain pan into the secondary drain (if connected), and drain outside the building. This is your indication that the chassis or drain requires servicing.

4. Complete Condensate Drain Connections

An external or an internal drain must be attached to the primary drain connector. A secondary drain is supplied if required by state and local codes. Refer to the local codes for proper installation of the drains. If the secondary drain is not used, seal its drain port with a 3/4" FNPT plug.

Drain Overview

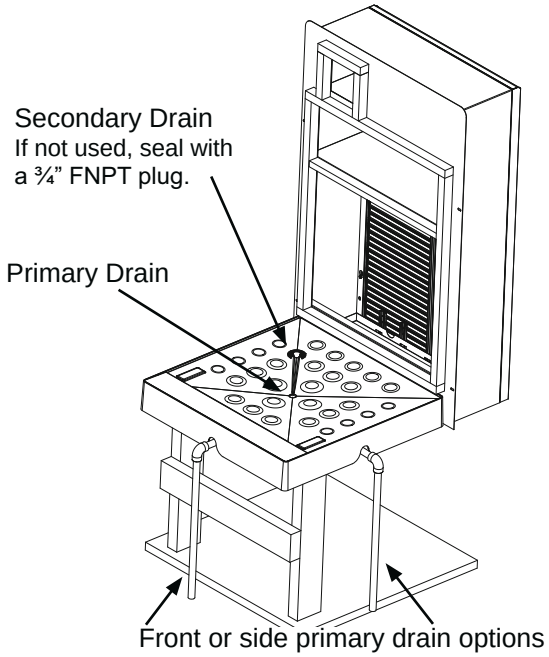

Internal Drain (Primary)

Run condensate line to building interior drain line with proper venting according to local building codes.

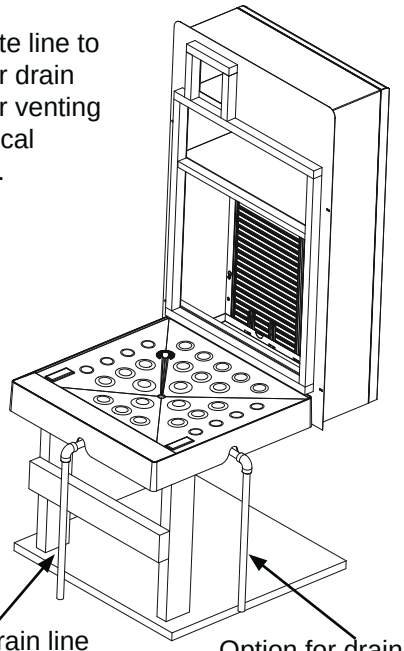

4. Complete Condensate Drain Connections (cont)

External Drain (Secondary)

If necessary, extend secondary drain line though the plenum and grille. Use a pipe connector and additional piping to ensure drain pipe extends past the outdoor grille.

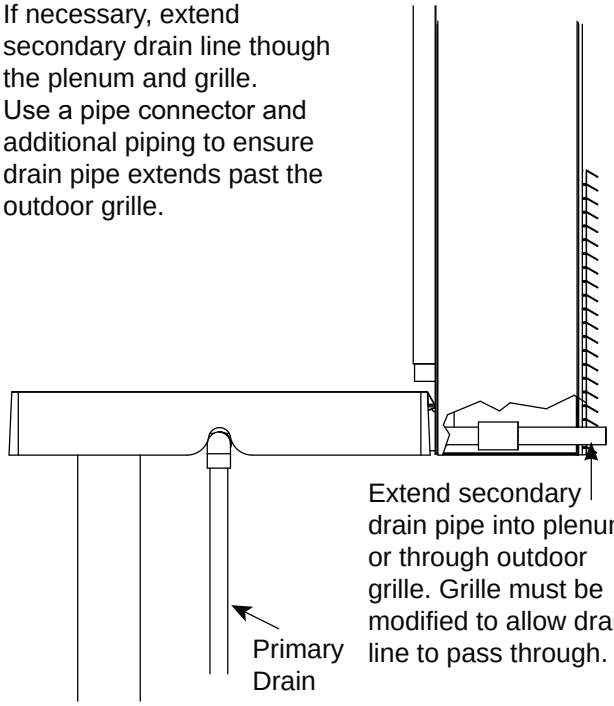

Refer to drain platform instruction manual for drain installation

5. Install Unit to Wall Plenum

Align the unit with plenum opening and slide unit toward plenum to ensure it is seated properly with the drain platform. Ensure that unit is secure and level in all directions.

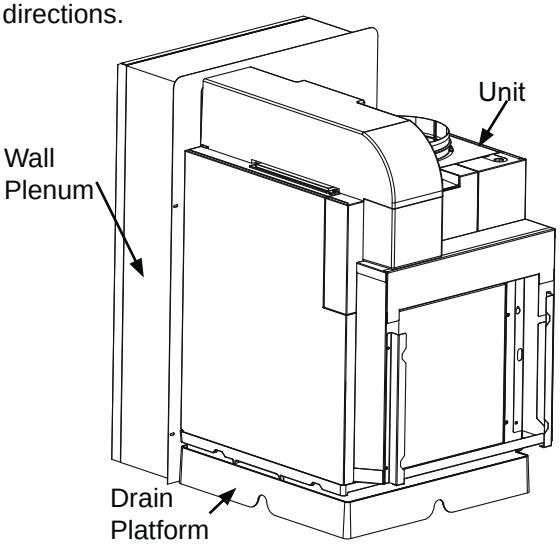

Installing the Zoneline

6. Connect the Top Ductwork

1. Use a field supplied clamp to clamp the flexible 10” duct to the rigid ductwork above the unit.

2. Install the other end of the duct onto the air discharge outlet. Use a field supplied clamp to secure the duct to the air discharge outlet.

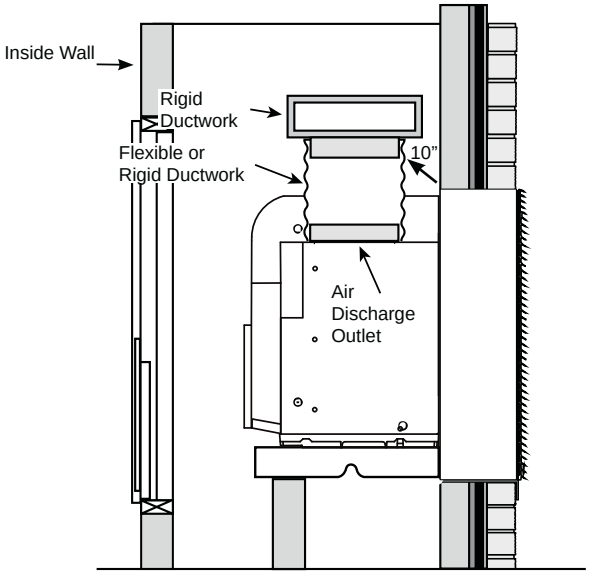

7. Connect the Remote Thermostat

IMPORTANT: The Zoneline thermostat connections provide 24V AC only. If using a digital/electronic wall thermostat, you must set it to the 24V AC setting. See the Installation Instructions for the wall thermostat. NOTICE: Damage to a wall thermostat or to the Zoneline electronics can result from improper connections. Exercise extra attention when connecting blue and black wires. No line voltage connections should be made to any circuit in the thermostat. Isolate all wires in building from line voltage.

1. Follow the instructions included with the thermostat to connect the thermostat to the unit.

2. Plug the thermostat connector into the control board.

- Use connector required for applicable thermostat.
- **Note:** If you are missing either connector, **GE Appliances part# WJ26X35153** can be ordered.

Maximum Wiring Length for Thermostat Connection to the Unit
66 ft. for AWG 18 60 ft. for AWG 20 40 ft. for AWG 24 AWG – American Wire Gauge Use only Class 2 wiring

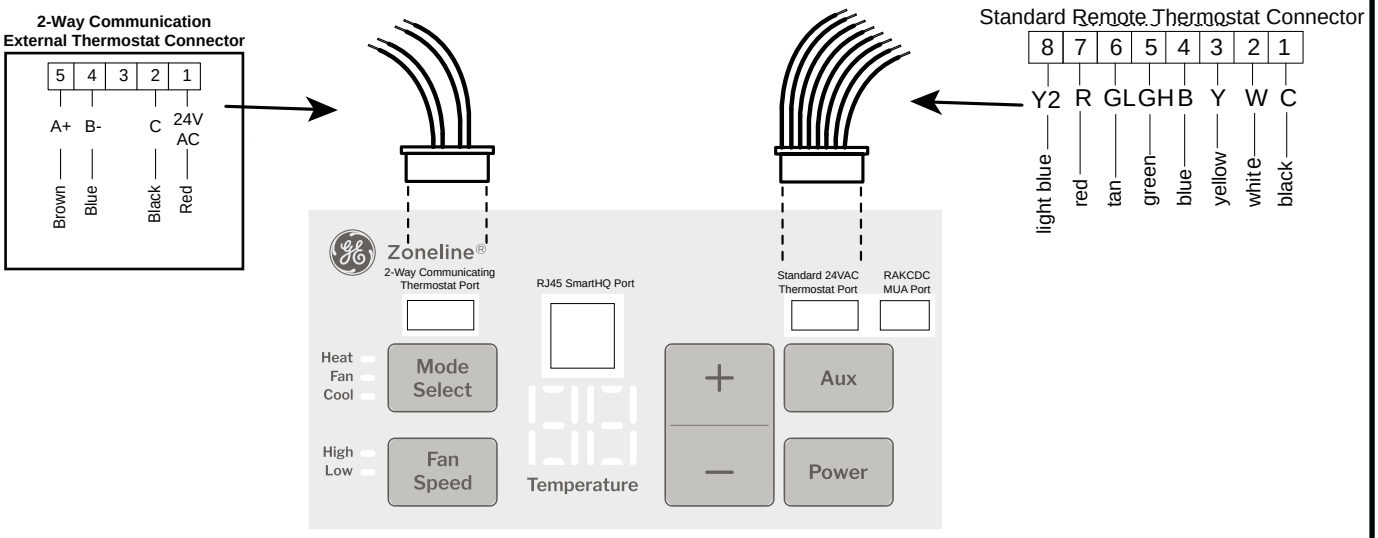

7. Connect the Remote Thermostat (cont)

Remote Thermostat (Field Supplied)

Active UNIT features when using a remote thermostat		
Feature	**AVE**	**AVV**
Indoor Frost Control	Yes	Yes
Freeze Sentinel	Yes	Yes
Electronic Temperature Limiting	No	No
Switch to Resistance Heat Based on Indoor Temperature	N/A	Determined by Remote Thermostat
Switch to Resistance Heat Based on Outdoor Temperature	N/A	Yes
Reverse Cycle Defrost	N/A	Yes
Simultaneous Partial Resistance Heat with Heat Pump	N/A	Yes
Resistance Heat Lockout	N/A	Yes
"Smart Fan" Fan Cycle	Fan **ON/AUTO** Set On Remote Thermostat	
Central Desk Control	Yes	Yes
Humidity Sentinel	N/A	Yes

Active UNIT features when using 2 – Way remote thermostat		
Feature	**AVE**	**AVV**
Indoor Frost Control	Yes	Yes
Freeze Sentinel	Yes	Yes
Electronic Temperature Limiting	Yes	Yes
Switch to Resistance Heat Based on Indoor Temperature	Yes	Yes
Switch to Resistance Heat Based on Outdoor Temperature	N/A	Yes
Reverse Cycle Defrost	N/A	Yes
Simultaneous Partial Resistance Heat with Heat Pump	N/A	Yes
Resistance Heat Lockout	N/A	Yes
"Smart Fan" Fan Cycle	Yes	Yes
Central Desk Control	Yes	Yes
Humidity Sentinel	N/A	Yes

NOTE: The Class 2 Mode setting (Mode A6) must be set to ON for the unit to operate with a Class 2 Remote Wall Thermostat. (See the installation instructions supplied with the remote thermostat and mode instructions on page 35.)

Installing the Zoneline

8. Connect Auxiliary Features, if required

Auxiliary Controls - Terminal Connections

NOTE: Connector Kit RAKCDC is required to make CDC electrical connections.
(See wiring diagrams for RAKCDC below.)

The auxiliary control terminal connects are located on the front of the unit.

1. To connect auxiliary devices to the unit, connect the wires from the RAKCDC Kit to the wires from the auxiliary devices. Then insert the RAKCDC connector into the mating control board connector next to the thermostat connector.
2. After all desired connections have been made, replace the front case panel.

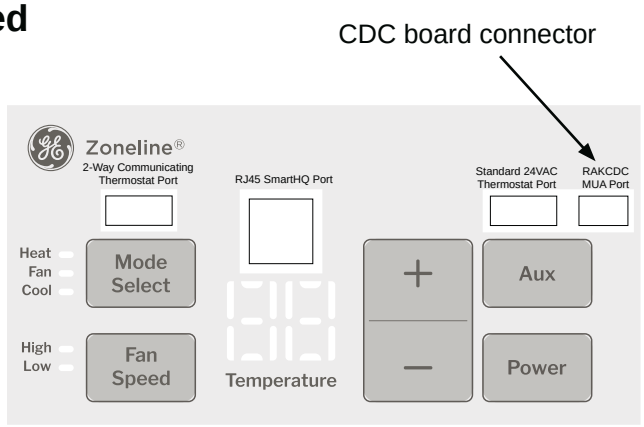

The owner is responsible for making all connections and setting the appropriate **AUX SET** mode.

NOTICE: Improper wiring may damage the Zoneline electronics. No common busing is permitted. Damage or erratic operation may result. A separate wire pair must be run from each separate controlling switch to each individual Zoneline.

Central Desk Control (Field Supplied) Or 24VAC occupancy control for Make up Air

The Central Desk Control is a feature that allows the unit to be made operable/inoperable from a remote location. Operation of the feature requires that an **ON-OFF** switch at the remote location be wired to the two CDC terminals on the control panel of the Zoneline. When the remote switch is **CLOSED**, the unit cannot be operated in the Fan, Cool, or Heat modes by the control. The Freeze Sentinel and the Heat Sentinel features remain operable. When the remote switch is Open, the unit is fully operable by control.

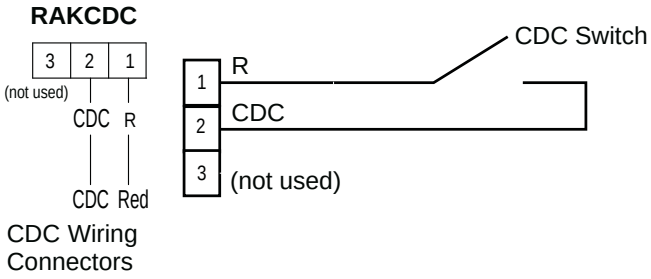

The RAKCDC accessory must be used with a central desk control system. No “Common Busing” is permitted.

NOTICE: Improper CDC wiring may damage the Zoneline electronics or cause erratic Zoneline operation. No common busing is permitted. A separate wire pair must be run from each separate controlling switch to each individual Zoneline.

Use only Class 2 wiring.

To control the function of the Make up Air feature via Occupancy, the **RAKCDC** connector accessory is used. If the middle blue wire receives a 24V signal, and **AUX Mode B3** is active (refer to page 36), then the Make up Air fan will turn off, and the vent door will close for an unoccupied state.

Alternately, the 2-way Communicating Wall Thermostat, **RAK190V**, can also be used to control the Make up Air Occupancy response if **AUX Mode B3** is active.

9. Make electrical connections to unit

ELECTRICAL CONNECTIONS - DIRECT CONNECT APPLICATIONS

⚠WARNING Electric Shock Hazard

Before servicing, disconnect power to the Zoneline at the fuse box or circuit breaker and pull out electrical disconnect on front of the chassis.

Failure to do so can result in personal injury and/or death.

208-230V/265V Volt Electrical Supply

A power supply kit must be used to supply power to the Zoneline unit. The appropriate kit is determined by the voltage, the means of electrical connection and the amperage of the branch circuit. See the **POWER CONNECTION CHART** to select the appropriate kit.

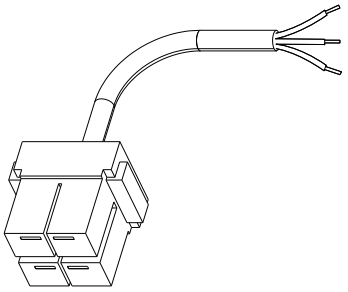

Power Supply Kit - Direct Connect

FOR DIRECT CONNECT APPLICATIONS

IMPORTANT: Connection to a branch circuit **MUST** be done by direct connection in accordance with the National Electrical Code. Plugging this unit into a building mounted exposed receptacle is not permitted by code.

These models must be installed using the appropriate GE Appliances power supply kit for the branch circuit amperage and the electrical resistance heater wattage desired. See the **POWER CONNECTION CHART** to select the appropriate kit.

It is the responsibility of the installer to ensure the connection of components is done in accordance with electrical codes.

Direct connection to branch circuit wiring inside the provided junction box must be made by connecting as follows in steps 1–3.

EXTERNAL DISCONNECT

There shall be disconnecting means from the electrical supply located within line of sight of the closet door opening or access panel opening. The disconnecting means shall be readily accessible while the air conditioner is installed in the closet. The disconnect shall not obscure the rating plate or be located on the access panel or closet door. A properly rated switch is a common means for electrical disconnection.

1. Remove Junction Box Cover

Remove unit-mounted filter. Remove the junction box cover by taking out the three screws.

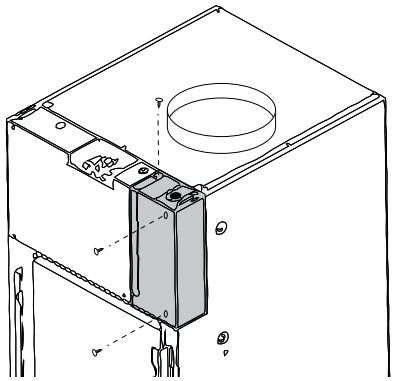

2. Attach Conduit

Use the round hole at the top of the junction box to install conduit coming from the branch circuit. Install and clamp the conduit through the conduit clamp and bring wire leads into the junction box. Leave 8” of wire free from the end of the conduit.

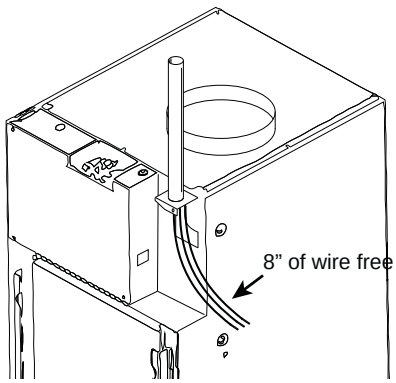

Installing the Zoneline

9. Make electrical connections to unit (cont)

ELECTRICAL CONNECTIONS - DIRECT CONNECT APPLICATIONS

3. Make Wire Lead Connections Inside the Junction Box

1. Make all wire connections by using appropriate UL-listed electrical connectors and techniques.
2. Select the applicable wiring situation and follow the instructions accordingly:
   - **1-Phase 220-240 VAC**
     When connecting the Zoneline to a single-phase circuit for 230V applications:
     Connect the white and black leads of the Zoneline power supply kit to the branch circuit L1 and L2 leads. (The white lead of the power supply kit should be identified by the installer using electrical tape with some color other than green or white.) Connect the green lead of the power supply kit to the power supply and branch circuit ground.
   - **3-Phase 208 VAC**
     When connecting the Zoneline to a three-phase 208V application:
     Connect the white and black leads of the Zoneline power supply kit to the branch circuit L1 and L2 leads. (The white lead of the power supply kit should be identified by the installer using electrical tape with some color other than green or white.) Connect the green lead of the power supply kit to the power supply and branch circuit ground.
   - **3-Phase 265 VAC**
     When connecting the Zoneline to a single leg of a three-phase 265V application:
     Connect the white and black leads of the Zoneline power supply kit to the branch circuit Neutral and L1 leads. (The white lead of the power supply kit should be connected to neutral.) Connect the green lead of the power supply kit to the power supply and branch circuit ground.
3. Be sure that all wire leads are inside the junction box and not pinched between the box and the unit. The green insulated ground wire from the Zoneline **MUST** be connected to the branch circuit ground wire.
4. For 20A and 30A power supply kits, plug in personality jumper for heater selection.
5. Plug the 4-pin connector into the 4-pin receptacle in the junction box.
6. Replace the junction box cover by replacing the three screws removed earlier.

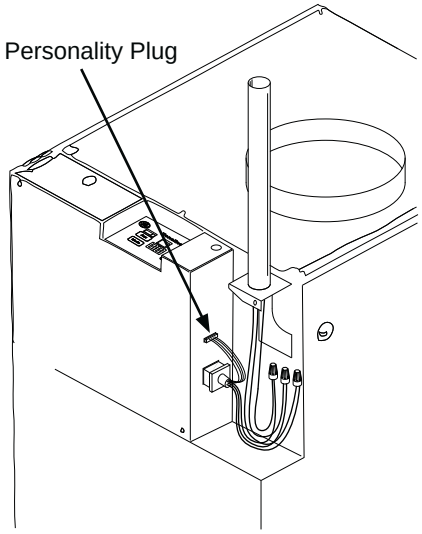

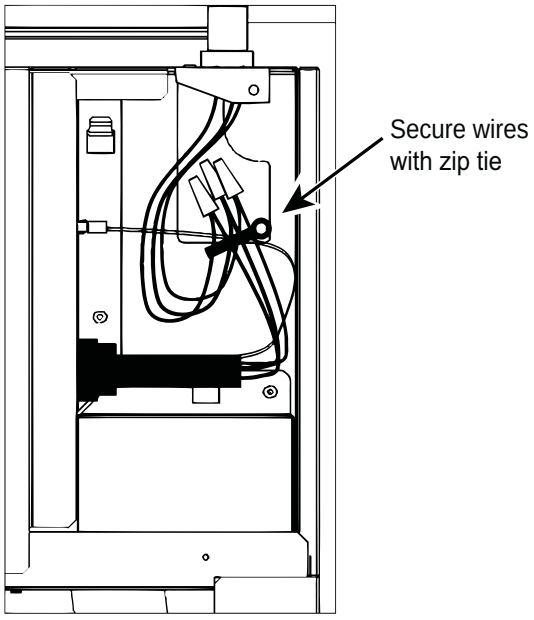

NOTICE: Wire junction box to match figure on the right. Building supply wires must both be secured with zip tie and oriented vertically.

Installing the Zoneline

10. Install Filter

Note: Use only one filter in the installation

- For installs that will use a unit-mounted filter, slide it down between the provided filter brackets on the front of the unit, ensuring that any airflow direction arrows on the filter are pointing toward the unit.
- For installs that will employ a filter within the return air grille RAVRG4* or RAVRG2*, do not install a unit mounted filter. Refer to instructions included in the RAVRG4* or RAVRG2* return air grille kit for proper filter installation.

11. FINAL INSTALLATION CHECKLIST

□ Ensure that all installation instructions concerning clearances around the unit have been adhered to

□ Inspect and ensure that all components and accessories have been installed properly and that they have not been damaged during the installation process.

□ Wall plenum flashing is installed, plenum level and caulked.

□ Unit is level. No tilt allowed.

□ Check to ensure that the unit air filter, indoor coil, and outdoor coil are free from any obstructions.

□ Check to make sure only one air filter is installed in the system.

□ Check the condensate water drain(s) to ensure that they are connected and adequate for the removal of condensate water and that they meet approval of the end user.

□ Ductwork is connected and secured to air discharge outlet.

□ Secure all access panels (e.g. mainboard cover and junction box cover).

□ Wall thermostat is wired correctly.

□ Unit is wired correctly.

□ Ensure that the circuit breaker(s) /fuse(s) and supply circuit wire size have been sized correctly.

□ Ensure the unit has correct line voltage to it, is on a single circuit and is properly grounded.

□ Ensure that the entire installation is in compliance with all applicable national and local codes and ordinances having jurisdiction.

12. Turn Power On

1. If all of the items on the final checklist have been checked and are correct, turn the power **ON** to the unit at the main service panel.
2. Turn the thermostat **ON** and check the unit to make sure it is functioning as intended.

13. Adjust Auxiliary Control Settings, if required

See the Auxiliary Control Setting section for instructions on how to program the controls.

Prior to programming the controls, review the final installation checklist before applying power to the unit.

SERVICING

⚠WARNING Risk of Electric Shock, can cause injury or death. Before servicing, switch power **OFF** at the service panel and lock the area to prevent power from being switched on accidentally. When the area cannot be locked, securely fasten a prominent warning device, such as a tag, to the service panel.

NOTE: We strongly recommend that any servicing be performed by a qualified individual.

To remove the unit from the closet.

1. Switch the thermostat to **OFF**.
2. Turn **OFF** unit at electrical disconnect.
3. Unplug 4 pin connector from unit.
4. Remove cable connector bracket attached to direct connect kit from unit.
5. Disconnect the wall thermostat wiring from the unit.

Setting the auxiliary control

Auxiliary Controls - AUX Set Button

The electronic control for the unit comes preset from the factory to control the unit how **"most"** customers would prefer the unit to operate. The presets (called modes or functions) can be modified to accommodate for differences in installation parameters or personal preferences on how the unit should operate and perform.

If the owner modifies the auxiliary controls, the owner is responsible for ensuring the auxiliary controls are set to the desired function. There are multiple functions/modes that can be adjusted using the auxiliary set button.

To change operating or set up parameters the control must be in **AUX** Mode. With power applied to the unit, press the **AUX** button until "AI" appears on the display.

Press the **FAN SPEED** button to enter the selected AUX Setting Menu. Then, press **+ or –** to change the setting. Some settings will use the **MODE SELECT** button for additional selections. Press the **FAN SPEED** button again to exit the current AUX Setting menu and to return to the AUX Menu list. Settings are applied when **FAN SPEED, AUX,** or **POWER** buttons are pressed.

Press the **AUX** or **POWER** button to exit **AUX** setting menu and return to normal operation.

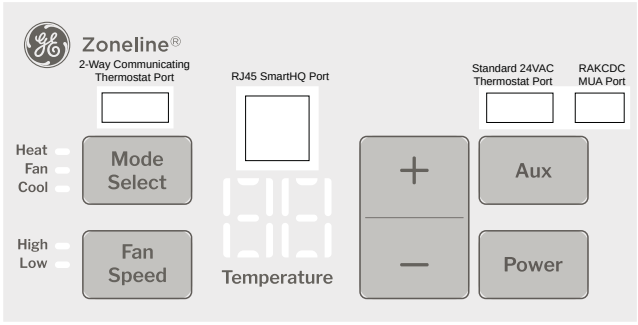

AUX A1 Smart Fan—Cooling/Heating

Use **+ or -** to navigate to A1 AUX Setting, and enter the menu with the **FAN SPEED** button. The **HEAT** LED light on the main control will be on and any changes using + or - will affect the unit's operation during the heating mode. To adjust cooling mode settings, press **MODE SELECT**. The **COOL** LED light on the main control will be lit and changes using + or - will affect the unit's operation during cooling mode.

To configure the indoor fan to cycle on and off in heating or cooling mode, press the **+** or **–** buttons to select "Cy".

To configure the indoor fan to run continuously in heating or cooling mode, press the **+** or **–** buttons to select "Co".

Press **FAN SPEED** button to confirm selection.

The default setting for Mode 1 is as follows:
Heating: Cycle (CY)
Cooling: Continuous (Co)

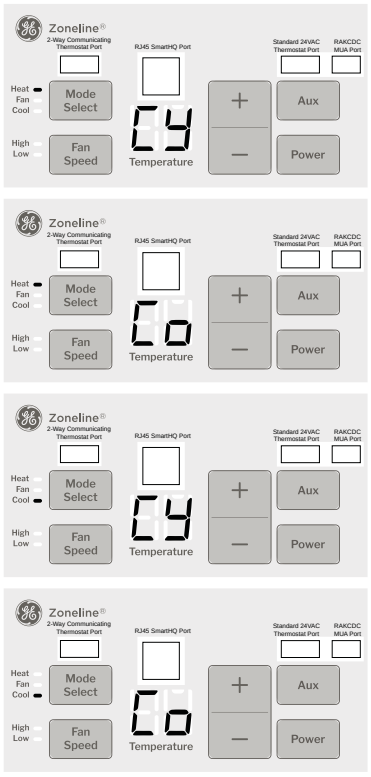

Setting the auxiliary control

AUX A2 Fahrenheit / Celsius

This feature allows the individual to switch the temperature units between Fahrenheit and Celsius on the display.

Use **+ or -** to navigate to **A2 AUX** Setting, and enter the menu with the **FAN SPEED** button.

Use **+ or -** to navigate to select Celsius or Fahrenheit. The individual will see an F for Fahrenheit or a C for Celsius in the second digit of the display based on the selection.

The default setting for Mode 2 is Fahrenheit.



°F



°C

AUX A3 Freeze Sentinel/Heat Sentinel

With power to the unit and **Freeze Sentinel** activated, the unit automatically provides heat without user interface. This prevents potential plumbing damage by detecting very cold indoor room conditions and trying to raise the room temperature to 46°F via heat pump and/or resistance heat operation.

With power to the unit and **Heat Sentinel** activated, the unit automatically provides cooling without user interface. This prevents an excessively hot room by turning the air conditioner on to reduce the indoor room temperature to 80ºF.

Use **+** or **–** to navigate to **A3 AUX** Setting, and enter the menu with the **FAN SPEED** button. The **HEAT** LED light on the main control will be on for **Heat Sentinel** mode. Press **MODE SELECT** to change to Freeze Sentinel. The **COOL** LED light will be on. Press the **+ or –** buttons to cycle between **ON "On"** and **OFF "OF"**. Press **FAN SPEED** button to lock in selection.

The default setting for Mode 3: **Heat Sentinel** is off, **Freeze Sentinel** is on.

NOTE: If these functions are enabled, they will continue to be active whenever the unit is plugged in, even if the unit is turned off.

Heat Sentinel OFF

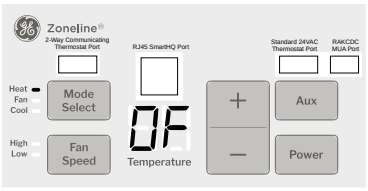

Heat Sentinel ON

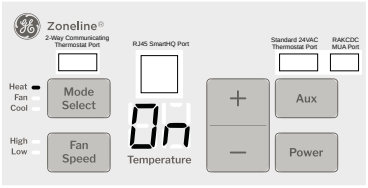

Freeze Sentinel OFF

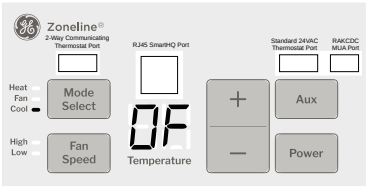

Freeze Sentinel ON

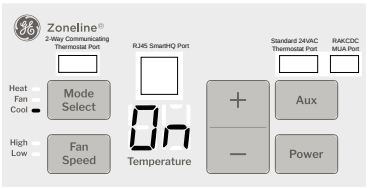

AUX A4 Constant ON Fan

Use **+** or **–** to navigate to **A4 AUX** Setting, and enter the menu with the **FAN SPEED** button.
Press the **+ or –** buttons to cycle between **ON** "On" and **OFF** "OF".
Press **FAN SPEED** button to lock in selection.
Note: This causes the fan to continuously even if unit is turned off.
The default setting for **AUX A4** is **OFF**.



Constant Fan OFF



Constant Fan ON

Setting the auxiliary control

AUX A5 Temperature Limiting

Temperature limiting is a feature that reduces energy costs by limiting the lowest temperature that can be obtained in cooling and the highest temperature that can be obtained in heating.

Use **+ or -** to navigate to **A5 AUX** Setting, and enter the menu with the **FAN SPEED** button. For heat mode, the **HEAT** LED light on the main control will be lit. To change to cool mode, press **MODE SELECT** and the **COOL** LED light on the main control will be lit.

To set the maximum heating temperature limit or minimum cooling temperature limit, press the **+ or –** buttons. The values will be in Celsius or Fahrenheit depending on **AUX** selection from **AUX** setting **A2**. Press **FAN SPEED** button to lock in selection.

The default setting for **A5 AUX**:

- **Heat:** 60°F to 78°F (15°C to 25°C)
- **Cool:** 66°F to 85°F (19°C to 29°C)

Temperature Limiting Heat

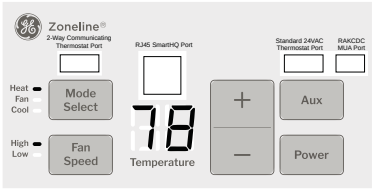

Temperature Limiting Cool

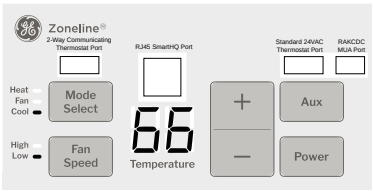

AUX A6 Use Wall Thermostat

Setting this mode to ON will allow the unit to operate with a Class 2 Remote Control Wall Thermostat.

Use **+ or -** to navigate to **A6 AUX** Setting, and enter the menu with the **FAN SPEED** button.

The default setting for Mode 6 is **ON**.

Press the **+ or –** buttons to cycle between **ON** “On” and **OFF** “OF”. Press **FAN SPEED** button to lock in selection.

When Class 2 mode is active, the display will show “**EE**” when any key is pressed.

When 2- Way thermostat is connected, unit will automatically set A6 to “OF” to allow 2-way thermostat control.



Class 2 OFF (Local/2-Way Control)

Class 2 ON (Standard 24V Remote Thermostat Control)

AUX A7 Fan Boost Setting (See Static Pressure Tables)

This setting is used to increase airflow from unit to ensure proper circulation.
Use **+ or -** to navigate to A7 AUX Setting, and enter the menu with the **FAN SPEED** button.
Press the **+ or –** buttons to cycle between ON “**On**” and OFF “**OF**”. Press **FAN SPEED** button to lock in selection.

The default setting for **AUX A7** is **OFF**.



Fan Boost OFF



Fan Boost ON

AUX A8 Heat Mode Selector (AVV only)

This setting is used to limit which modes of heating the unit can operate in.

Use **+ or –** to navigate to **A8 AUX** Setting, and enter the menu with the **FAN SPEED** button.

Press the **+ or –** buttons to cycle between:

- **EH:** Electric heat only (Unit provides Only E-heat)
- **Hd:** High Demand (AVV will use increased compressor speed in heat pump operation and use full resistance heat as backup)
- **HY:** Hybrid (Default. Unit can provide heat through all available modes)
- **Bo:** Boost HP
- **HP:** Heat Pump Only (Unit won’t use electric heat unless faulted)

Press **FAN SPEED** button to lock in selection.

The default setting for AUX A8 is Hybrid “HY”.



E Heat Only



High Demand



Hybrid



Boost HP



HP Only

Setting the auxiliary control

AUX A9 Heat Fault Override (AVV only)

This setting is used to further limit in which heating modes unit may operate, depending on which **AUX** setting is set in **A8**.

A9 will only be visible if Boost Heat Pump "**Bo**" or Heat Pump Only "**HP**" are selected in **AUX A8**.

Use **+ or –** to navigate to A9 AUX Setting, and enter the menu with the **FAN SPEED** button.

Press the **+ or –** buttons to cycle between ON "**On**" and OFF "**OF**".

Press **FAN SPEED** button to lock in selection.

ON enables strict heat operation control.

OFF enables unit to override **AUX A8** selection if heat pump operation is not allowed.

The default setting for **AUX A9** is **OFF.**


Heat Fault Override OFF


Heat Fault Override ON

AUX b1 Digital Makeup Air Module Fan Speed (Available only on Makeup Air models)

The make-up air ventilation system is designed to provide continuous outdoor air through the vent door and into the room. In addition to providing fresh air, unit will dehumidify room when indoor room is above 50% relative humidity.

Use **+ or –** to navigate to **b1 AUX** Setting, and enter the menu with the **FAN SPEED** button.

Press the **+ or –** buttons to cycle between desired CFM value or OFF "**OF**"

Press **FAN SPEED** button to lock in selection.

The default setting for **AUX b1** is **40 CFM**.

Note: Shutting off the fan also closes the MUA duct door.


40 CFM


MUA Off

AUX b2 Makeup Air Filter Settings

Use **+ or -** to navigate to **b2 AUX** Setting, and enter the menu with the **FAN SPEED** button.

Press the **+ or –** buttons to cycle between:

- No Makeup air filter installed.
- MERV 13 filter installed.

Press **FAN SPEED** button to lock in selection.

The default setting for **AUX b2** is no filter.


No Filter


MERV 13 Filter

AUX b3 Digital Makeup Air Module Occupancy

Use **+ or -** to navigate to **B3 AUX** Setting, and enter the menu with the **FAN SPEED** button.

Press the **+ or –** buttons to cycle between desired ON "**On**" or OFF "**OF**".

- **ON: MUA** is controlled via 2-Way thermostat occupancy sensor or 24V Auxiliary Input if C1 is configured to "**Oc**".
- **OFF:** Makeup air runs continuously.

Press **FAN SPEED** button to lock in selection.

The default setting for **AUX b3** is **OFF**.





AUX b4 Dehumidification Control (Humidity Sentinel)

Use + or - to navigate to **b4 AUX** Setting, and enter the menu with the **FAN SPEED** button.

Press the **+ or –** buttons to cycle between:

OFF "OF": No additional dehumidification.

LOW "Lo": Target 50% RH

Standard "Sd": Same as low, but also turns on 1KW of electric heat when RH is above 70% to increase dehumidification.

High "HI": Same as standard but changes when RH is above 60%.

Press **FAN SPEED** button to lock in selection.

The default setting for **AUX b4** is **OFF**.


Off


Low


Standard


High

Setting the auxiliary control

AUX C1 24 Auxiliary Input Configuration

An auxiliary 24V input is provided to allow integration with external devices such as door switches, occupancy sensors, or control from a remote location. Operation of the feature requires that an **ON-OFF** switch at a remote location be wired to the two Auxiliary Input terminals on the control panel of the Zoneline using the **RAKCDC** Accessory. To configure the input:

Enter the **AUX** menu by pressing the **AUX** button.

Use + or - to navigate to **C1 AUX** setting, and enter the menu with the **FAN SPEED** button.

Press the **+** or **–** buttons to cycle between:

Central Desk Control "Cd":

- If contact are closed, unit ignores input from external thermostats or user input. Sentinel modes still operate.
- If contacts are open, the unit will run normally.

Occupancy Control "Oc":

- If contacts are closed and a 2-way thermostat is not connected, the unit will go into an unoccupied state. If **AUX b2** is set to **On**, Make-Up Air Operation will be disabled.
- If contacts are open, the unit will go into an occupied state.



Central Desk Control | Occupancy Mode

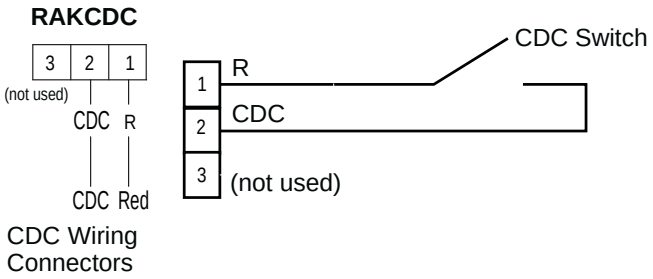

CDC Wiring Connectors

AUX C3 Input Current Limiting (AVV only)

For applications where a reduced current draw is desirable, this setting allows the user to adjust the maximum amount of current the unit can draw.

NOTE: The limit set for this mode may not affect the unit's operation in cases where the power cord's current rating is lower than this setting.

Use **+ or -** to navigate to **C3 AUX** Setting and enter the menu with the **FAN SPEED** button.

Press the **+ or -** buttons to cycle between desired current limit or OFF **"OF"**. Press the **FAN SPEED** button to lock in selection.



Limit Off | 15 Amps

AUX C4 Heat Source Optimization (AVV only)

This setting determines if the unit's heat source optimization functionality is enabled or disabled. When enabled, the unit will run heat pump or boost heat pump cycles when it determines those cycles have a higher capacity than electric heat.

Use + or - to navigate to C4 AUX Setting and enter the menu with the FAN SPEED button.

Press the **+ or -** buttons to cycle between ON **"On"** and OFF **"OF"**. Press the **FAN SPEED** button to lock in selection.

The default setting for **AUX C4** is **ON**.

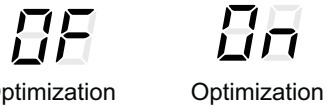

Optimization Off | Optimization On

SmartHQ Management Free Trial

This Zoneline is equipped to be connected to the SmartHQ Management platform. This subscription platform is designed for business owners and hospitality managers to manage their fleet of appliances with advanced diagnostics, bulk commands and controls, and more. To take advantage of your 90-day FREE TRIAL with SmartHQ Management, please scan the QR code below:

Wi-Fi Settings for AVV models

To view Wi-Fi status, press and hold **+** and **–**, then release after 3 seconds The viewing mode will automatically exit after 5 seconds of inactivity or when any button is pressed.

7 segment display will show status of Wi-Fi module:

- **Off "OF"** – Module is disconnected from Wi-Fi.
- **Connecting "Cn"** – Unit is connecting to Wi-Fi.
- **Connected "Co"** – Unit is connected to Wi-Fi.
- **Unknown "--"** – Wi-Fi module is not detected.



To commission Wi-Fi: press and hold the **+** and **–** buttons for more than 3 seconds, then release.

The 7 segment display will update to show "**Cn**" if it was off previously, or "**OF**" if it was connected previously.

Pressing and holding **+** and **–** buttons for more than 3 seconds again will toggle between **OF** and **Cn/Co**.

Pressing any button will revert UI to standard UI operation, but Wi-Fi will continue in the mode that it was left.

Note: While commissioning Wi-Fi, the timeout for the display to automatically return to its normal operation is 15 minutes.

Things that are normal

Normal Operating Sounds

- You may hear a pinging noise caused by water being picked up and thrown against the condenser on rainy days or when the humidity is high. This design feature helps remove moisture and improve efficiency.
- You may hear relays click when the controls cycle on and off or are adjusted to change the room temperature.
- Water will collect in the base pan during high humidity or on rainy days. The water may overflow and drip from the outdoor side of the unit.
- The indoor fan runs continuously when the unit is operating in the cooling mode, unless the Smart Fan Auxiliary Control is set to cycle. The cycle selection will cause the fan to cycle on and off with the compressor. You may also hear a fan noise stop and start.
- There are times when the fan on the unit will run even when the unit is not heating or cooling. If the system is set up to be in continuous fan the indoor fan will run regardless if the unit may be cooling or heating. Other times the fan will run longer than the heating/cooling cycle or kick on occasionally. This is normal and is done to improve room comfort and balance.
- If the unit is equipped with a make-up air ventilation system, some fans will run continuously.
- You may notice a few minutes delay in starting if you try to restart the Zoneline too soon after turning it off or if you adjust the thermostat right after the compressor has shut off. This is due to a built-in restart protector for the compressor that causes a 3-minute delay.
- During the defrost cycle, both the indoor and outdoor fans stop and the compressor operates in the cooling mode to remove frost from the outdoor coil.
- To protect the compressor and prevent short cycling, the unit is designed to run for a minimum of 3 minutes after the compressor starts at any thermostat setting.

Troubleshooting Tips... Before you call for service

Save time and money! Review the charts on the following pages first and you may not need to call for service.

Problem	Possible Cause	What To Do
Zoneline does not start.	**The direct connect kit is not firmly attached.**	Remove the junction box cover and make sure that the black connector on the end of the power cord is firmly engaged.
	The fuse is blown/circuit breaker is tripped.	Check the house fuse/circuit breaker box and replace the fuse or reset the breaker.
	The unit is waiting for the compressor overload protector to reset.	This is normal. The Zoneline will start again after it resets.
	Power Failure.	There is a protective time delay (up to 3 minutes) to prevent tripping of the compressor overload. For this reason, the unit may not start normal heating or cooling for 3 minutes after it is turned back on.
Zoneline does not cool or heat as it should.	**Indoor airflow is restricted.**	Make sure there are no curtains, blinds or furniture blocking the air discharge grille or the return air grille.
	Outdoor airflow is restricted or recirculated.	Make sure the rear grille is not restricted. This can cause the unit to cycle off due to the compressor overload protector. Outdoor louvers must have a minimum of 65% free area. Non-GE Appliances louvers may be too restrictive for proper performance. Consult your salesperson for assistance.
	The thermostat control may not be set properly.	Turn the thermostat to the lower or higher setting. **NOTE:** The temperature limiter may be limiting the temperature range.
	The air filter is dirty.	Change the filter at least every 30 days. See the Care and Cleaning section.
	The room may have been hot or cold.	When the Zoneline is first turned on you need to allow time for the room to cool down or warm up.
Burning odor at the start of heating operation.	**Dust on the surface of the heating elements.**	This can cause a “burning” odor at the beginning of the heating operation. This should quickly fade.
The air is not always cool or hot during operation.	**The heat pump is not producing hot air.**	This is normal. The heat pump will produce warm air but not as hot as air produced when the higher-cost electric heat is used.
	The Zoneline unit’s fan is continuously running, even during the OFF cycle.	This causes the fan to blow room temperature air even when the compressor or heater cycles off. The continuous air movement provides better overall temperature control in the cool mode. If airflow is desired only when the Zoneline is actively heating or cooling the room, set the external wall thermostat’s fan setting to “auto”. **-OR-** **AUX Mode A4** is set to “on”, which always keeps the indoor fan on. To turn this feature off, set **AUX Mode A4** to off.
The air does not feel warm enough during heating operation	**The heat pump alone produces air that feels cooler than desired.**	Use the Boost Heat option or All Electric Heat option (**AUX Mode A8**). Both options will provide electric heat but only the All Electric Heat option (**AUX Mode A8**) will turn off heat pump operation. **NOTE:** Use of this option will result in increased energy consumption.
The unit is not blowing out air	**The external wall thermostat’s “fan” setting may be set to “auto”**	If airflow is desired even when the Zoneline is not actively heating or cooling the room, set the external wall thermostat’s fan setting to “on”.
The electric heating and fan features do not work	**The personality jumper is not firmly attached.**	Remove the junction box cover and make sure that the white connector on the end of the power cord is firmly engaged.

Troubleshooting Tips... Before you call for service

Save time and money! Review the charts on the following pages first and you may not need to call for service.

Problem	Possible Cause	What To Do
The unit does not function after installing Remote Wall Thermostat	Unit thermostat connections are incorrect.	Verify wiring from Remote Wall Thermostat is correct to unit thermostat connector.
	Transformer resets or opens with short.	Wait 5 minutes to see if power resets.
Heat pump operates with electric heat only during heating.	Outdoor ambient temperature is too cold.	Heat pump operation will not function if the outdoor ambient temperature is too cold. Heat pump will resume once the outdoor temperature has sufficiently warmed up
	AUX Mode A8 not set properly.	See “Setting the auxiliary control” section of this manual. Check **AUX Mode A8** to be sure the mode is set to **OFF** “U” for heat pump operation.

Troubleshooting Tips... Before you call for service

FAULT CODES - Press FAN SPEED and AUX buttons and release to view FAULT CODES.
This shows all current fault codes, and cycles through them. If there are no current faults, the display shows "--". Pressing **AUX** clears the faults. Pressing **POWER** exits and preserves the faults.

Fault Code Number	Fault Meaning	Effect on system operation while fault is active
1	**Inside fan fault.** Fan motor not moving at commanded speed after 40 seconds of drive. Fault clears after 10 minutes.	No resistance heating, fan, heating pump or cooling available.
2	**Outside fan fault.** Fan motor not moving at commanded speed after 40 seconds of drive. Fault clears after 10 minutes.	No heat pump or cooling available. Resistance heating and fan only
3	**External thermostat wiring fault.** Applied thermostat signal is not valid.	Unit will not operate in external thermostat mode until wirng is fixed.
4	**Indoor thermistor fault.** Indoor ambient air inlet or indoor coil thermistors are not reading valid temperatures.	No cooling, heat pump, or resistance heating operation available.
5	**Outdoor thermistor fault.** Outdoor ambient air inlet or outdoor coil thermistors are not reading valid temperatures.	No cooling or heat pump operation available. Resistance heating, and fan only.
6	**Sealed system fault.** No temperature change has been detected after 90 seconds of running.	No effect.
7	**Reversing valve fault.** Unit temperatures indicate unit is in cooling mode or heat pump mode when not requested.	No cooling or heat pump operation available. Resistance heating, and fan only.
9	**Indoor coil freeze fault.** The temperature of the inside coil has fallen below the freeze threshold (32 F).	Cooling operation is shut down until the coil temperature recovers.
10	**Heat pump overload fault.** The indoor coil temperature is over the overload threshold (131 F).	Heat pump operation is shut down until the coil temperature recovers.
11	**Overheat fault.** The incoming air is too hot (95 F or more).	Heat pump and resistance heating are locked out until temperature falls below 85°F
12	**UI board fault.** UI board disconnected/failed.	No effect.
13	**Heater airflow fault.** Resets after 10 minutes.	No resistance heating available.
14	**Makeup Air Fault (only on Makeup Air equipped models).** Unit has detected that makeup air fan is not operating correctly.	Makeup air not operational
16	**Inverter Auxillary Board Fault (AVV models only).** Unit has lost communication with inverter auxillary board.	Cooling and heat pump operation locked out.
17	**Indoor air outlet thermistor failure.** Indoor air outlet thermistor not reading valid temperature.	No resistance heating available.
18	**Indoor Outlet temperature overheat fault.** The outgoing air is too hot. Fault clears when air temperature drops below threshold.	No resistance heating or heat pump available.
19	**Escalated indoor outlet temperature overheat fault.** The outgoing air is too hot. Fault will not clear until unit is serviced.	No resistance heating or heat pump available until unit is serviced.
25	**Abnormal Defrost Fault (heat pump models only).** Set when consecutive defrost cycles failed to warm outdoor coil. Will self clear after 4.5 days.	Locks out heat pump, locks out defrost.
27	**Indoor coil vapor thermistor fault.** Indoor coil vapor thermistor not reading valid temperature.	Limited expansion valve control and reduced cooling performance.
28	**Outdoor coil refrigerant thermistor fault.** Suction or outdoor coil liquid thermistor not reading valid temperature.	Limited expansion valve control and reduced heat pump performance.
29	**Humidity Sensor Fault.** Internal humidity sensor not responding or reading invalid values.	Dehumidifcation cycles are not available.

Troubleshooting Tips... Before you call for service

FAULT CODES - Press FAN SPEED and AUX buttons and release to view FAULT CODES.
This shows all current fault codes, and cycles through them. If there are no current faults, the display shows "--". Pressing **AUX** clears the faults. Pressing **POWER** exits and preserves the faults.

Fault Code Number	Fault Meaning	Effect on system operation while fault is active
30	**EEV Superheat Fault.** Unit superheat measurement is not valid.	Limited expansion valve control and reduced cooling / heat pump performance.
31	**2 Way Thermostat Communication Fault.** Unit has lost communication with 2 way thermostat.	Thermostat not operational until communication restored.
32	**2 Way Thermostat Sensor Fault.** 2 way thermostat's humidity / temperature sensor has malfunctioned.	Unit will use internal sensors until thermostat is replaced, repaired, or fault is resolved.
33	**Thermostat voltage fault.** Thermostat output voltage is below threshold value.	No effect.
34	**Low line voltage fault.** AC input voltage is below threshold value (165 volts).	Unit operation locked out until voltage recovers.
35	**High line voltage fault.** AC input voltage is above threshold value (290 volts).	No effect.
36	**Current sensor fault.** Current sensor not reading valid values.	No effect.
37	**WiFi module fault.** Unit has lost communication with WiFi module.	No effect.
38	**Incorrect Service Board fault.** Incorrect board has been installed for the current Personality/Model configuration.	Cooling and heat pump operation locked out.
97	**Incorrect Inverter Installed fault.** Inverter board that is currently installed is not designed for that AC unit model.	Cooling and heat pump operation locked out.
98	**Inverter Communication Fault.** Unit has lost communication with inverter board.	No heat pump or cooling available until communicaiton is restored.
99	**Inverter Fault.** Inverter board has internal fault.	No heat pump or cooling available until fault is resolved

GE Appliances Vertical Zoneline Limited Warranty

All warranty service provided by our Factory Service Centers or an authorized Customer Care® technician. To schedule service, on-line, visit us at **GEAppliances.com**, or call 844-GE4-PTAC (or 844-434-7822). For service in Canada, contact your distributor. Please have serial number and model number available when calling for service.

For The Period Of:	GE Appliances Will Replace:
One Year *From the date of the original purchase*	**Any part** of the air conditioner which fails due to a defect in materials or workmanship. During this **limited one-year warranty**, GE Appliances will provide, **free of charge**, all labor and related service cost to replace the defective part.
Five Year *From the date of the original purchase*	**Sealed Refrigerating System, if any part of the sealed refrigerating system** (the compressor, condenser, evaporator, reversing valve, expansion devices, and all connecting tubing) should fail due to a defect in materials or workmanship. During this **limited five-year warranty**, GE Appliances will provide, **free of charge**, all labor and related service cost to replace the defective part.
Second through Fifth Year *From the date of the original purchase*	For the **second through the fifth year** from the date of original purchase, GE Appliances will replace **certain parts** that fail due to a defect in materials or workmanship. Parts covered are fan motors, switches, thermostats, electric resistance heater, electric resistance heater protectors, solenoids, expansion device motors, circuit boards, auxiliary controls, thermistors, frost controls, ICR pump, capacitors, varistors, indoor blower bearing, and make up air damper door system. During this **four-year limited additional warranty**, you will be responsible for any labor or on-site service costs.

What GE Appliances Will Not Cover:

- Service trips to your site to teach you how to use the product.
- Improper installation, delivery or maintenance.

  If you have an installation problem, or if the air conditioner is of improper cooling capacity for the intended use, contact your dealer or installer. You are responsible for providing adequate electrical connecting facilities.
- In commercial locations, labor necessary to move the unit to a location where it is accessible for service by an individual technician.
- Failure or damage resulting from corrosion due to installation in an environment containing corrosive chemicals.
- Replacement of fuses or resetting of circuit breakers.
- Failure of the product resulting from modifications to the product or due to unreasonable use, including failure to provide reasonable and necessary maintenance.
- Failure or damage resulting from corrosion due to installation in a coastal environment, except for models treated with special factory-applied anti-corrosion protection as designated in the model number.
- Damage to product caused by improper power supply voltage, accident, fire, floods or acts of God.
- Incidental or consequential damage to personal property caused by possible defects with this air conditioner.
- Damage caused after delivery.
- Product not accessible to provide required service.

EXCLUSION OF IMPLIED WARRANTIES—Your sole and exclusive remedy is product repair as provided in this Limited Warranty. Any implied warranties, including the implied warranties of merchantability or fitness for a particular purpose, are limited to one year or the shortest period allowed by law.

This limited warranty is extended to the original purchaser and any succeeding owner for products purchased for use within the USA and Canada. If the product is located in an area where service by a GE Appliances Authorized Servicer is not available, you may be responsible for a trip charge or you may be required to bring the product to an Authorized GE Appliances Service location for service. In Alaska, the limited warranty excludes the cost of shipping or service calls to your site.

Some states or provinces do not allow the exclusion or limitation of incidental or consequential damages. This limited warranty gives you specific legal rights, and you may also have other rights which vary from state to state or province to province. To know what your legal rights are, consult your local, state or provincial consumer affairs office or your state's Attorney General.

Warrantor: GE Appliances, *a* **Haier** *company*

Louisville, KY 40225

Staple your receipt here. Proof of the original purchase date is needed to obtain service under the warranty.

Product Registration

Follow these three steps to protect your new appliance investment: For Canada, see the French translation of the Product Registration section.

1 **Complete and mail your Consumer Production Registration today.** Have the peace of mind of knowing we can contact you in the unlikely event of a safety modification.

2 After mailing the registration below, store this document in a safe place. It contains information you will need should you require service. Our service number is 844-GE4-PTAC (or 844-434-7822).

3 Read your Owner's Manual carefully. It will help you operate your new appliance properly.

cut here

CONSUMER PRODUCT OWNERSHIP REGISTRATION

Three ways to register your appliance:

SCAN this code with your smart-phone app

GO ONLINE *geappliances.com/register*

COMPLETE & MAIL this registration card

Product:

Model:

Serial:

Mr. ☐ Mrs. ☐ Ms. ☐

First Name _____ Last Name _____

Street Address _____ Apt.# _____

Email Address _____

We'll use your email address to send you information about your product, as well as discounts and other offers from GE Appliances

City _____ State _____ ZIP Code _____

Month _____ Day _____ Year _____ Phone Number ( ) _____

Date appliance was installed or placed in use

GE Appliances takes your privacy seriously. All information you provide shall be held in strict accordance with the GE Appliances Privacy Policy. Read the full policy at www.geappliances.com/privacy/privacy_policy.htm.

geappliances.com/register

Revised 6/15
245D1499P001

Please place in evelope and mail to:

PRODUCT REGISTRATION DEPARTMENT
PO BOX 34980
LOUISVILLE KY 40232-4980

Notes

Consumer Support

In the United States – Visit us at **GEAppliances.com** or call 800.626.2005

In Canada – Visit us at **GEAppliances.ca** or call 877.994.5366

Find owner support information on our website**:**

- **Information**
- **Register the Appliance**
- **Schedule Service through Bodewell**
- **Purchase Parts, Accessories or Extended Warranties**
- **Connect your Appliance** – 800.220.6899

If you are not satisfied with the service you receive, contact us on our website with all the details including your phone number, or write to:

In the United States - General Manager, Customer Relations | GE Appliances | Appliance Park | Louisville, KY 40225

In Canada - Director, Customer Relations | MC Commercial Inc. | 1100 Burloak Dr. Suite 601 | Burlington, ON L7L 6B2

GEAppliances.com

GEAppliances.ca

PFAS

© 2026 GE Appliances, a Haier company

49-5001121 Rev. 2

GE APPLIANCES

CLIMATISEUR

Zoneline® vertical

INFORMATION DE SÉCURITÉ 3

UTILISATION DU ZONELINE
Commande de la température 4
À propos de votre climatiseur 4

ENTRETIEN ET NETTOYAGE
Filtres à air. 5
Système de vidange 5
Serpentins intérieur/extérieur 55
Couvercle côté pièce et boîtier 51

INSTRUCTIONS D'INSTALLATION
Aperçu de l'installation 6
Préparation de l'installation 14
Conditions de fonctionnement. 17
Installation du zoneline 23
Maintenance et réparation. 31
Réglage des commandes auxiliaires 32
SmartHQ Management 37
Paramètres WI-FI 37

CONSEILS DE DÉPANNAGE
Bruits de fonctionnement normaux 38
Conseils de Dépannage 39

SOUTIEN AU CONSOMMATEUR
Garantie. 43
Enregistrement du produit. 44
Soutien Aux Consommateurs 46

MANUEL D'UTILISATION ET INSTRUCTIONS D'INSTALLATION

Chauffage/Refroidissement
AVE
Thermopompe
AVV

ATTENTION AUX GESTIONNAIRES IMMOBILIERS!

Votre nouvelle unité comprend un essai GRATUIT de 90 jours de notre logiciel de gestion de parc – SmartHQ Management!

Consultez la page 37 pour les détails de configuration.

SmartHQ MANAGEMENT

Inscrivez les numéros de modèle et de série ici :

No modèle_____

No série _____

Ces numéros figurent sur une étiquette dans le haut de la doublure interne vers le devant de l'appareil.

GE est une marque déposée de General Electric Company. Fabriqué sous licence de marque.

49-5001121 Rev. 2 01-26

NOUS VOUS REMERCIONS D’ACCUEILLIR GE APPLIANCES CHEZ VOUS

Que vous ayez grandi avec GE Appliances ou qu’il s’agisse de votre première acquisition, nous sommes heureux de vous accueillir dans notre famille.

Nous sommes fiers du savoir-faire, de l’innovation et de l’esthétique qui composent chaque appareil GE Appliances, et nous pensons que vous le serez aussi. Dans cette optique, nous vous rappelons que l’enregistrement de votre électroménager vous assure la communication de renseignements importants sur le produit et la garantie lorsque vous en avez besoin.

Enregistrez votre électroménager GE en ligne dès maintenant. Des sites Web et des numéros de téléphone utiles figurent dans la section Soutien au consommateur de ce manuel d’utilisation. Vous pouvez aussi poster la fiche de garantie préimprimée incluse dans l’emballage.

GE APPLIANCES

CONSIGNES DE SÉCURITÉ IMPORTANTES
LISEZ TOUTES LES INSTRUCTIONS AVANT D'UTILISER L'APPAREIL

⚠AVERTISSEMENT **Pour votre sécurité, veuillez observer les consignes de ce manuel afin de réduire le risque d'incendie, d'explosion, de choc électrique, de dommages à la propriété ou de blessures graves ou fatales.**

MESURES DE SÉCURITÉ

- Avant son utilisation, ce climatiseur Zoneline doit être installé correctement en conformité avec les instructions d'installation. Les invités ne doivent pas avoir accès aux unités du climatiseur Zoneline Vertical. Consultez les instructions d'installation au dos de ce manuel.
- Débranchez ou déconnectez le Zoneline au niveau de la boîte à fusibles ou du disjoncteur avant d'effectuer toute réparation.

REMARQUE : GE Appliances recommande vivement que toute réparation soit effectuée par une personne qualifiée en la matière.

- Tous les climatiseurs contiennent un frigorigène qu'il faut retirer avant de disposer du produit en vertu de la loi fédérale. Si vous vous débarrassez d'un produit qui contient un frigorigène, informez-vous auprès de l'organisme responsable d'en disposer.
- Ces systèmes de climatisation R454B nécessitent que les entrepreneurs et les techniciens utilisent des outils, des équipements et des normes de sécurité approuvés pour une utilisation avec ce réfrigérant. N'utilisez PAS d'équipement certifié pour le réfrigérant R22 uniquement.
- Cet appareil ne doit pas être installé dans une salle de lavage.
- Les enfants doivent être surveillés afin de s'assurer qu'ils ne jouent pas avec l'appareil.
- Les appareils manifestement endommagés ne doivent pas être utilisés.
- Pour les modèles VTAC à onduleur (AVV), attendez 10 minutes après avoir débranché l'appareil de l'alimentation avant de manipuler/entretenir le circuit imprimé de l'onduleur.

Vous remplacez une unité existante ?

Pour plus d'informations, consultez les instructions d'installation dans ce manuel.

Cet appareil n'est pas destiné à être utilisé par des personnes (y compris les enfants) dont les capacités physiques, sensorielles ou mentales sont réduites ou l'expérience et les connaissances sont insuffisantes, sauf si une personne responsable de leur sécurité les surveille étroitement ou les familiarise avec l'utilisation de l'appareil.

Fonctions

Commande de la température

Cet appareil doit être contrôlé par un thermostat mural de classe 2 pour le chauffage et la climatisation, minimum de 1C/2H pour les modèles AVE et un minimum de 2C/3H pour les modèles AVV. Les thermostats standard utilisés sur les modèles précédents ne sont pas conçus pour les modèles AVV. Reportez-vous au mode d'emploi du thermostat utilisé pour savoir comment contrôler le climatiseur.

À propos de votre thermopompe (Modèles AVV uniquement)

Les thermopompes peuvent faire économiser en capturant la chaleur de l'air extérieur pour la relâcher à l'intérieur, même lorsque la température extérieure est sous le point de congélation.

Pour obtenir le meilleur rendement énergétique de votre thermopompe, ne réglez pas le thermostat de la pièce de plus d'un degré en une seule fois. Si vous réglez le chauffage de 2 à 3 degrés, le Zoneline peut utiliser les éléments chauffants pour atteindre la nouvelle température rapidement.

Les éléments chauffants électriques utilisent plus d'électricité que les thermopompes et leur utilisation est plus coûteuse. Quel que soit le réglage, le compresseur poursuivra son fonctionnement durant 3 minutes au minimum afin de prévenir les cycles courts.

Les ventilateurs démarrent avant et s'arrêtent après le compresseur.

Lorsque la température extérieure est inférieure à -3 °F, le chauffage est fourni par le radiateur électrique plutôt que par la thermopompe. Lorsque la température extérieure est inférieure à -3 °F, le refroidissement est verrouillé. Le fonctionnement de la thermopompe et du refroidissement reprend lorsque la température extérieure remonte au-dessus de 0 °F.

Ne faites pas fonctionner le climatiseur (en mode refroidissement) dans des conditions extérieures de gel.

Les climatiseurs ne sont pas conçus pour de telles conditions de gel. Il ne faut pas les utiliser dans des conditions extérieures de gel.

Entretien et Nettoyage

Éteignez le Zoneline et coupez le courant avant le nettoyage.

Filtre à Air

AVIS : Ne faites pas fonctionner le Zoneline sans que le filtre ne soit en place. Remplacez le filtre immédiatement s'il subit une déchirure ou un autre dommage.

Faire fonctionner le climatiseur sans un filtre ou avec un filtre endommagé permettra à la saleté et la poussière d'atteindre le serpentin intérieur et réduira l'efficacité du refroidissement, du chauffage, de la circulation d'air et de l'appareil.

L'action la plus importante que vous pouvez faire pour entretenir le Zoneline est de changer le filtre au moins tous les 30 jours. Des filtres sales réduisent l'efficacité du refroidissement, du chauffage et de la circulation d'air.

Changer le filtre permettra de diminuer les coûts de fonctionnement, d'économiser l'énergie, d'empêcher l'obstruction des serpentins d'échange de chaleur et de réduire le risque de défaillance prématurée d'un composant.

Vous devez vous procurer des filtres de rechange auprès du revendeur local d'accessoires pour climatiseurs et appareils de chauffage.

Utilisez toujours la même taille et le même type de filtre que celui fourni à l'origine avec votre appareil ou consultez votre revendeur pour obtenir des recommandations. Les dimensions du filtre sur le devant de l'appareil sont 18 po x 20 po x 1 po.

Pour remplacer le filtre (filtre de retour d'air monté sur l'appareil) :

1. Glissez le filtre vers le haut pour le dégager des supports de filtre.
2. Retirez le filtre.
3. Installez un nouveau filtre jetable.

Vidange

Nettoyez le système de vidange régulièrement afin de prévenir son obstruction.

La vidange du condensat doit être évacuée vers un drain approprié. Vérifiez le drain de vidange du condensat régulièrement. Gardez-le libre de particules qui pourraient obstruer ou diminuer la circulation de l'eau de condensation. Il importe de retirer et nettoyer toute accumulation de matière étrangère dans le tuyau de vidange. La totalité de la ligne de vidange doit être protégée du gel.

Serpentins intérieur/extérieur

Vous devez vérifier et nettoyer les serpentins intérieur/extérieur du Zoneline régulièrement.

REMARQUE : N'utilisez pas de nettoyants à base d'acide pour nettoyer les serpentins, ou des agents de nettoyage avec de l'acide formique ou acétique. Veillez à ne pas déformer les ailettes en aluminium des serpentins. Ne pas utiliser de vaporisateur à haute pression.

Serpentin d'air intérieur

De petites quantités de peluches et de saleté peuvent passer à travers le filtre et s'accumuler dans le serpentin d'air intérieur. Vous pouvez retirer ces petites accumulations en passant avec soin l'aspirateur muni d'une brosse, ou demander à un professionnel de le faire.

Serpentin d'air extérieur

Les voies d'entrée et de sortie d'air extérieur de l'appareil doivent demeurer propres. Vérifiez la sortie d'air extérieur fréquemment. Gardez-la exempte de particules, de neige et de glace. L'entrée d'air extérieur doit aussi être exempte d'obstructions. L'obstruction des orifices d'entrée ou de sortie d'air extérieur réduira l'efficacité du climatiseur et peut occasionner la défaillance prématurée du compresseur.

Faites nettoyer le serpentin régulièrement.

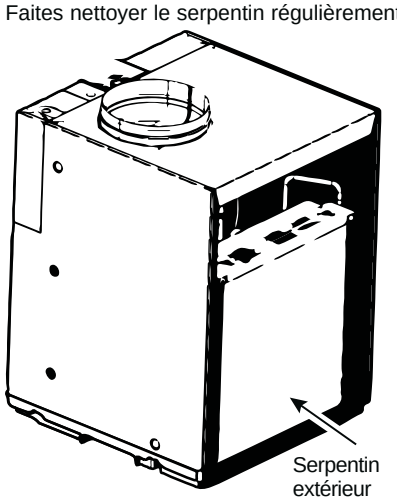

L'inspection et le nettoyage du serpentin d'air extérieur peut nécessiter le retrait de l'appareil de son enceinte ou armoire. Voyez la section de ce manuel sur la réparation et l'entretien du climatiseur pour des instructions sur la façon de le retirer.

Un nettoyage professionnel est recommandé pour la surface intérieure du serpentin extérieur. Veillez à couvrir et à protéger les commandes et les éléments électriques pendant le processus de nettoyage.

Plateau de base

Dans certaines installations, la saleté et d'autres particules peuvent être soufflées depuis l'extérieur et se déposer dans le plateau de base (dans le bas de l'appareil).

Dans certaines régions du pays, une substance gélatineuse peut se retrouver dans le plateau de base. Vérifiez et nettoyez le plateau régulièrement.

Aperçu de l'installation

COMPOSANTS DU ZONELINE (applicable sur les modèles AVE et AVVS)

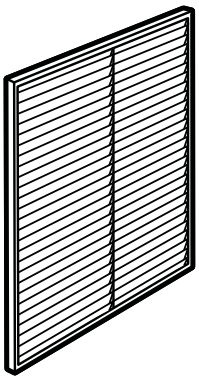

Évent à lames architectural RAVAL3

Linteau approprié pour le support structural. Appliquer le calfeutrage et le solin appropriés.

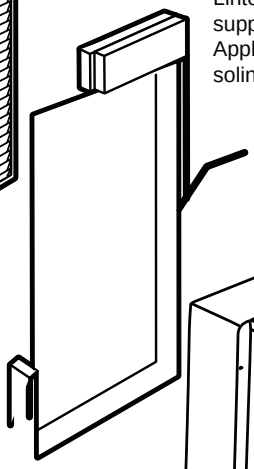

Mur extérieur

Mettez la bride de plénum sur l'EXTÉRIEUR de la cloison sèche. Mettez le plénum à l'équerre adéquatement et de niveau.

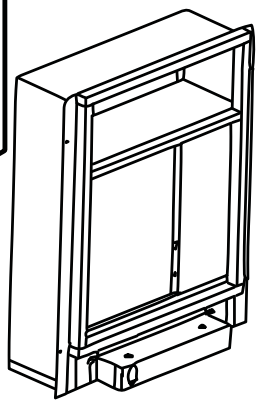

Plénum mural (télescopique)
RAVWPT9 – 4-¾"-9"D x 23-¾"W x 31-¾"H
ou
RAVWPT15 – 8"-15"D x 23-¾"W x 31-¾"H

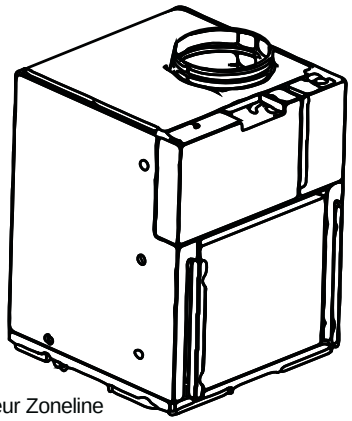

Climatiseur Zoneline

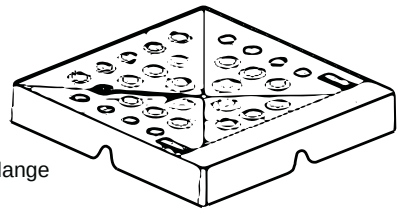

Plateforme de vidange RAVDPLAT

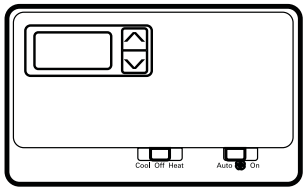

Thermostat mural

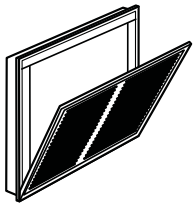

Grille de retour d'air RAVRG2* ou RAVRG4*

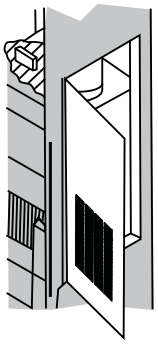

• Installez le plénum mural à travers le mur extérieur en conformité avec les instructions d'installation du plénum.

IMPORTANT: Le plénum mural n'est pas conçu pour supporter des charges structurales. La construction d'un linteau mural approprié est requise. Le plénum nécessite la pose d'un solin, de cales et d'un calfeutrage appropriés pour rendre l'installation à l'épreuve des intempéries.

Aperçu de l'installation

ÉLÉMENTS DU ZONELINE (applicable sur les modèles AVVL)

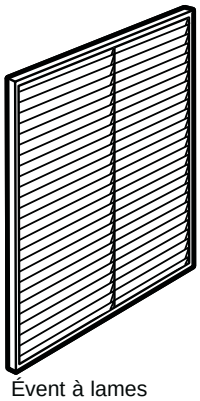

Évent à lames architectural RAVAL4

Linteau approprié pour le support structural. Appliquer le calfeutrage et le solin appropriés.

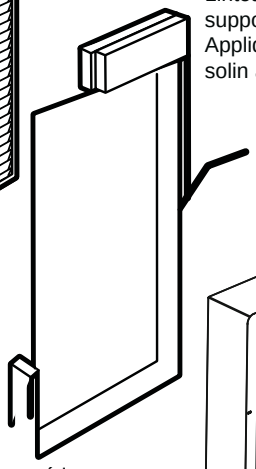

Mur extérieur

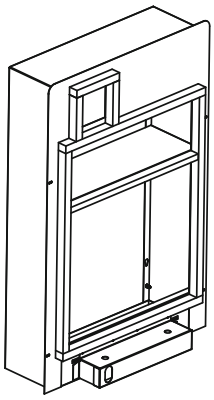

Plénum mural (télescopique) RAVWPT15B ou RAVWPT15C – 8"-15"P x 23¾"L x 39¾"H

Mettez la bride de plénum sur l'EXTÉRIEUR de la cloison sèche. l. Mettre le plénum de niveau et au carré

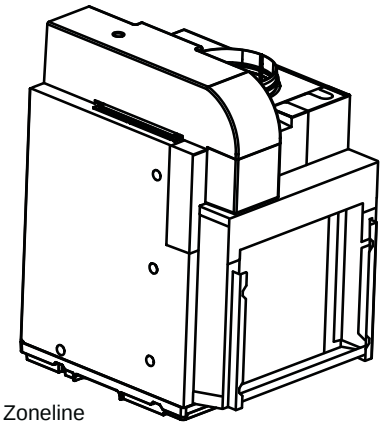

Climatiseur Zoneline

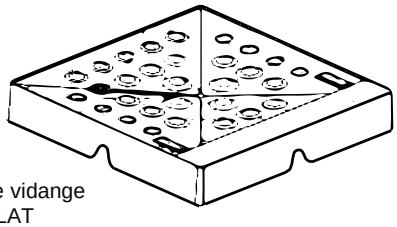

Plateforme de vidange RAVDPLAT

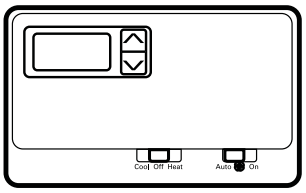

Thermostat (image pour référence seulement)

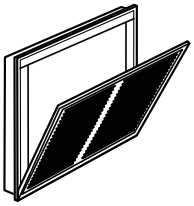

Grille de retour d'air RAVRG2*^ ou RAVRG4*

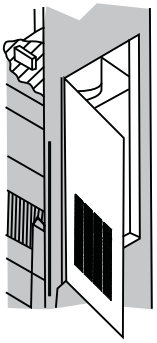

^ La grille d'air de retour RAVRG2* doit être utilisée de concert avec une porte d'accès ou un panneau d'accès pour permettre un accès complet à l'unité AVVL

• Installez le plénum mural à travers le mur extérieur en conformité avec les instructions d'installation du plénum.

IMPORTANT: Le plénum mural n'est pas conçu pour supporter des charges structurales. La construction d'un linteau mural approprié est requise. Le plénum nécessite la pose d'un solin, de cales et d'un calfeutrage appropriés pour rendre l'installation à l'épreuve des intempéries.

Aperçu de l'installation

ACCESSOIRES pour une NOUVELLE installation

Accessoire et no de modèle	Aspect	Dimensions d'ouverture
Plénum mural (télescopique) RAVWPT9 4¾"-9"D x 23¾"W x 31¾"H *En excluant le rebord applicable sur les modèles AVE et AVVS	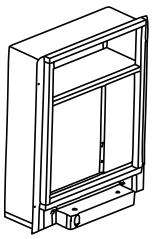	Dimensions d'ouverture: 24"W x 32"H
Plénum mural (télescopique) **RAVWPT15** 8"-15"P x 23¾"W x 31¾"H *En excluant le rebord applicable sur les modèles AVE et AVVS	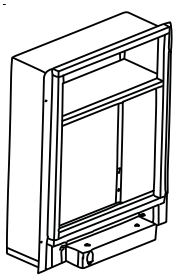	Dimensions d'ouverture: 24"W x 32"H
Plénum mural (télescopique) **RAVWPT15B** 8"-15"P x 23¾"W x 39¾"H *En excluant le rebord applicable sur les modèles AVVL	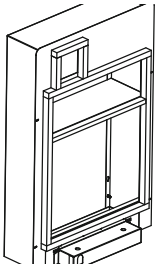	Dimensions d'ouverture: 24"W x 40"H
Plénum mural (télescopique) RAVWPT15C 8"-15"D x 23¾"W x 39¾"H *En excluant le rebord applicable sur les modèles AVE, AVVS, et AVVL REQUIS POUR LES APPLICATIONS AVEC UN VENTILATEUR DE RÉCUPÉRATION D'ÉNERGIE	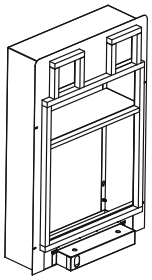	Dimensions d'ouverture: 24"W x 40"H
Évent à lames architectural **RAVAL3** applicable sur les modèles AVE et AVVS	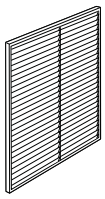	Évent à lames architectural conçu pour convenir aux plénums suivants : RAVWPT9 et RAVWPT15 23¾"W x 31¾"H

Aperçu de l'installation

ACCESSOIRES pour une NOUVELLE installation

Accessoire et no de modèle	Aspect	Dimensions d'ouverture
Évent à lames architectural RAVAL4 applicable sur les modèles AVVL	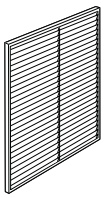	Évent à lames architectural conçu pour convenir aux plénums suivants : RAVWPT15B et RAVWPT15C 23¾"W x 39¾"H
Panneau d'accès avec grille de retour d'air (optionnel) RAVRG4*	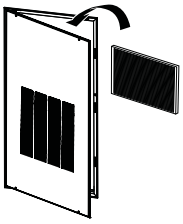	Dimensions d'ouverture: 28⅛"W x 55⅞"H
Grille de retour d'air (optionnelle) RAVRG2*	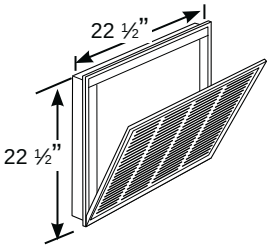	Dimensions d'ouverture: 20⅜"W x 20⅜"H
Plateforme de vidange RAVDPLAT	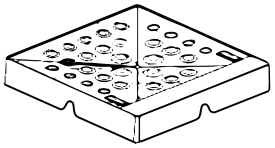	Sans objet
Filtre d'air frais (optionnel) RAA13V Applicable pour les modèles équipés de l'air d'appoint uniquement	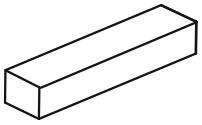	Sans objet

Thermostat mural (image pour référence seulement)

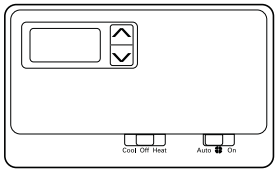

Type de modèle	Câblage	Type de thermostat	Vitesse du ventilateur	No trousse
AVE	6-câble	2H/1C	2	RAK149F2*
				RAK149P2*
	**			RAK160W2
				RAK180W1
AVV	8-wire	3H/2C		RAK150VF2
Tous les modèles	4-wire	2-way		RAK190V
**0 fil si alimenté par pile, 2 fils si alimenté par l'unité				

Aperçu de l'installation

EMPLACEMENT DES CONNEXIONS DANS UNE ENCEINTE

IMPORTANT: Planifiez et situez le plénum, la vidange du condensat et le câble du thermostat avec soin afin de prévenir le brouillage. Les endroits difficiles d'accès vont rendre l'installation et le service fastidieux!

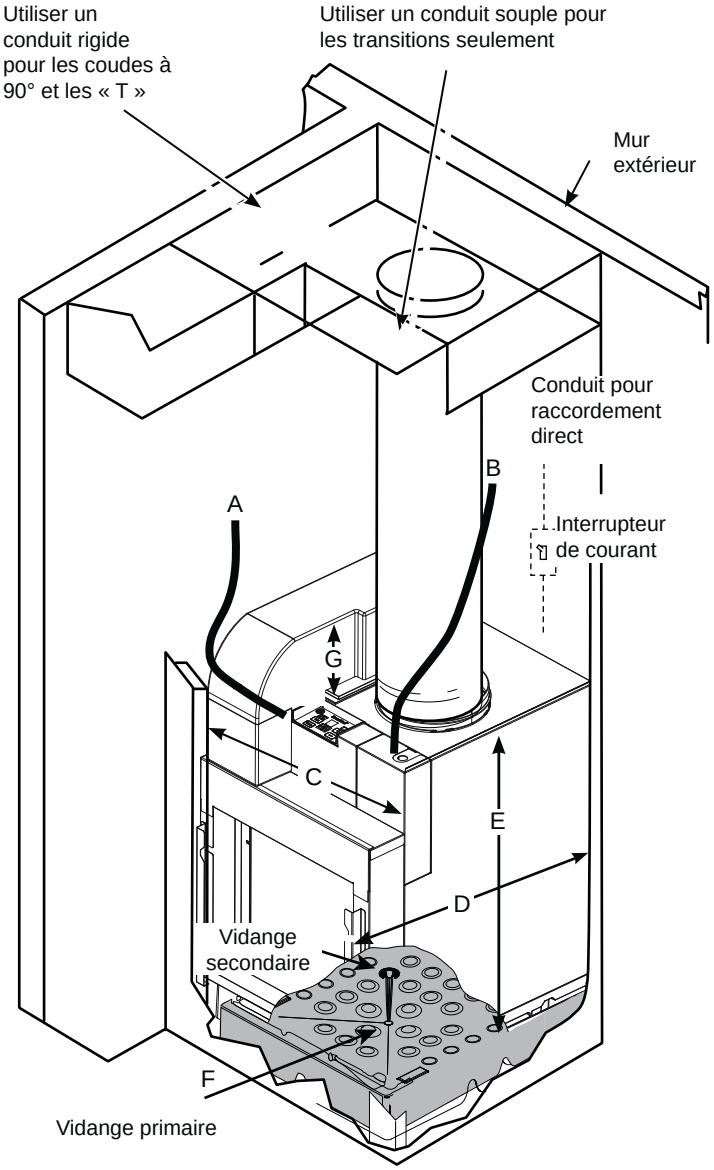

Dimensions de référence :

A. Câble du thermostat

B. Connexions électriques - Raccordements directs avec conduit

C. Largeur de la carrosserie : 23 ⅝ po

D. Profondeur de la carrosserie : 28 ⅜ po * or 24 ⅛ po **

E. Hauteur de la carrosserie : 30 po

F. Drains du condensat : Connecteur ¾ po

- **Vidange primaire** – La ligne de centre est à environ 11 ¾ po de la paroi de carrosserie gauche et à 11 ¾ po de la paroi de carrosserie arrière
- **Vidange secondaire** – La ligne de centre est à 6 ⅛ po de la ligne de centre de la plateforme de vidange et à 6 ⅜₁₆ po de la paroi de carrosserie arrière.

G. Hauter du conduit d'air frais: 7" * (non disponible sur tous les modèles)

* pour modèles AVVL

** pour modèles AVE et AVVS

Aperçu de l'installation pour les modèles AVE et AVVS

ENCEINTE ET DIMENSIONS TYPIQUES
(pour référence seulement)

Applicable sur les modèles AVE et AVVS

INSTALLATION FRONTALE

Vue de dessus

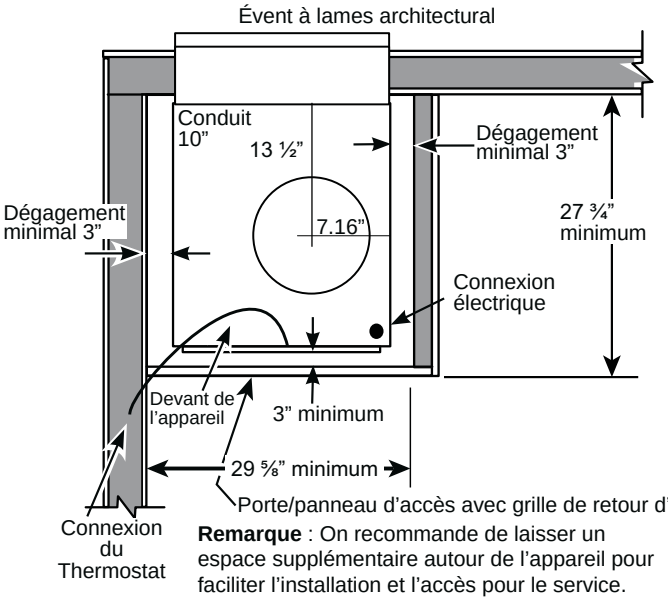

Remarque : On recommande de laisser un espace supplémentaire autour de l'appareil pour faciliter l'installation et l'accès pour le service.

INSTALLATION LATÉRALE

Vue de dessus

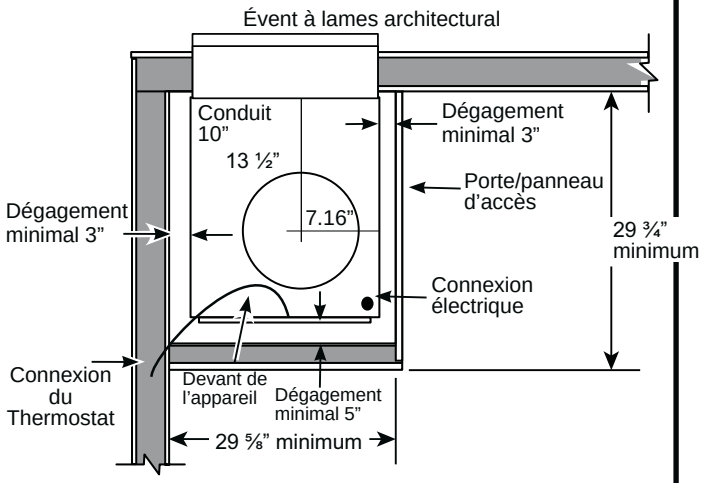

Vue latérale

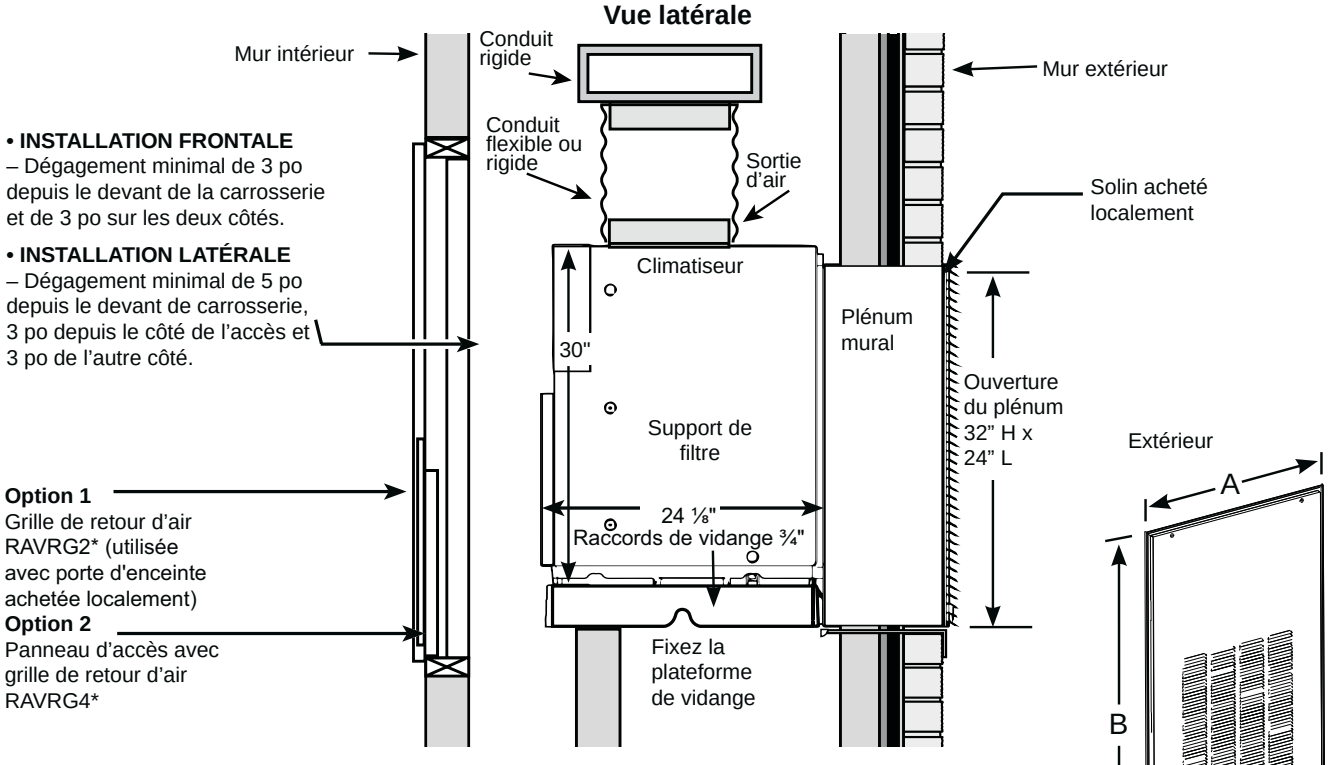

- **INSTALLATION FRONTALE**
  – Dégagement minimal de 3 po depuis le devant de la carrosserie et de 3 po sur les deux côtés.
- **INSTALLATION LATÉRALE**
  – Dégagement minimal de 5 po depuis le devant de carrosserie, 3 po depuis le côté de l'accès et 3 po de l'autre côté.

Option 1
Grille de retour d'air RAVRG2* (utilisée avec porte d'enceinte achetée localement)

Option 2
Panneau d'accès avec grille de retour d'air RAVRG4*

*Trousses commençant par

RAVRG4*

A - Largeur minimale de porte d'accès recommandée : 28 po

B - Hauteur minimale de porte d'accès recommandée : 57 1/2 po

Aperçu de l'installation pour les modèles AVVL

ENCEINTE ET DIMENSIONS TYPIQUES

(pour référence seulement)

Applicable sur les modèles AVVL

INSTALLATION FRONTALE

Vue de dessus

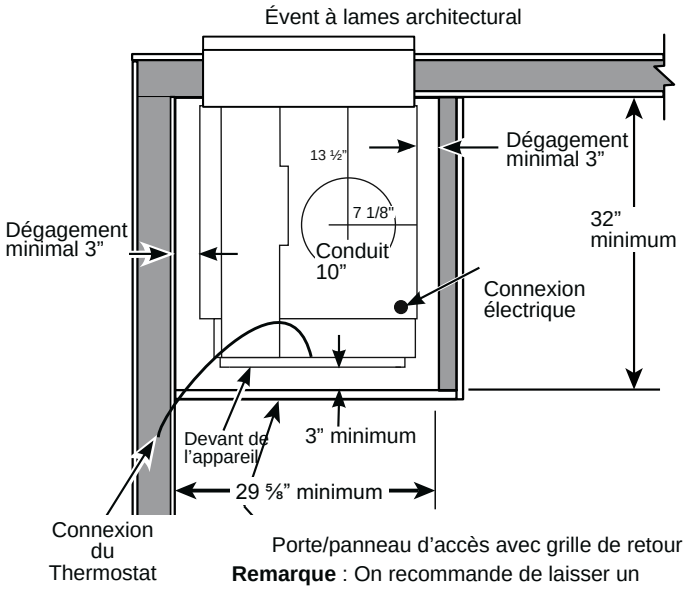

Porte/panneau d'accès avec grille de retour d'air

Remarque : On recommande de laisser un espace supplémentaire autour de l'appareil pour faciliter l'installation et l'accès pour le service.

INSTALLATION LATÉRALE

(RAVRG2* dans la porte ou le mur de l'enceinte)

Vue de dessus

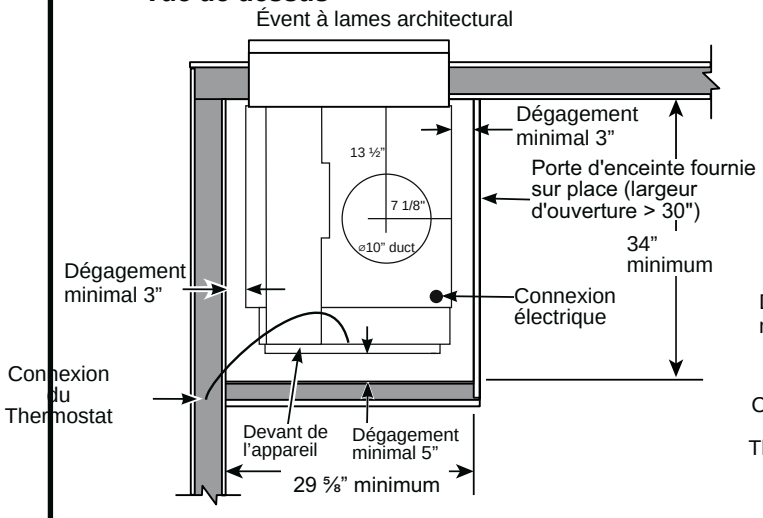

REMARQUE: Le dégagement et les dimensions minimales sont à partir des murs intérieurs de l'enceinte.

INSTALLATION LATÉRALE

(RAVRG4*)

Vue de dessus

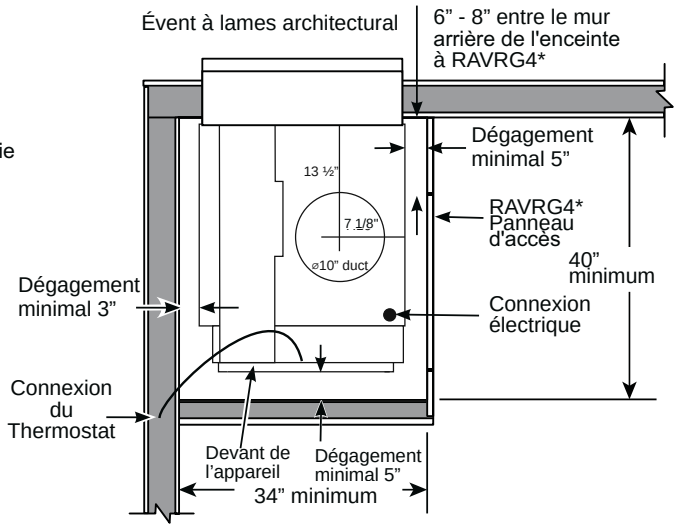

Pour RAVRG4* : Après l'installation de RAVDPLAT selon les instructions, faites glisser l'arrière de l'unité à travers RAVRG4* et posez-le sur la plateforme dans le enceinte. Faites pivoter l'appareil de 90° de façon à ce que l'arrière l'unité fait face au plénum mural. Suivre instructions restantes pour l'installation de l'unité sur plénum mural.

Aperçu de l'installation pour les modèles AVVL

ENCEINTE ET DIMENSIONS TYPIQUES

(pour référence seulement)

Applicable sur les modèles AVVL

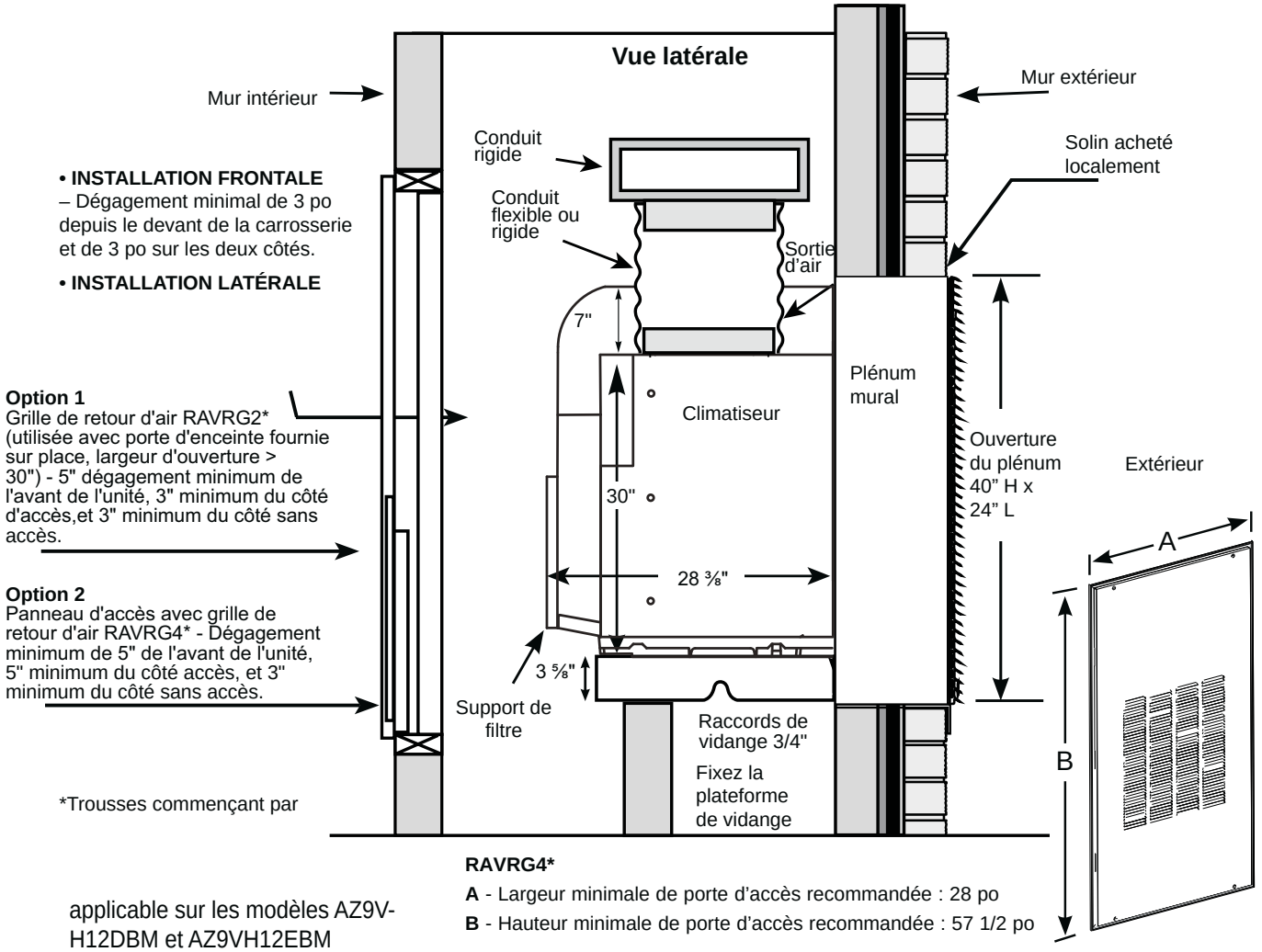

RAVRG4*

A - Largeur minimale de porte d'accès recommandée : 28 po

B - Hauteur minimale de porte d'accès recommandée : 57 1/2 po

applicable sur les modèles AZ9V-H12DBM et AZ9VH12EBM

Préparation de l'installation

TYPE DE CONNEXIONS ÉLECTRIQUES

Il faut utiliser une trousse d'alimentation électrique pour alimenter le Zoneline.

Les modèles doivent être installés avec la trousse d'alimentation électrique GE Appliances qui correspond à l'intensité du circuit de dérivation et à la puissance des éléments chauffants. Voyez le TABLEAU DES CONNEXIONS ÉLECTRIQUES pour sélectionner la trousse appropriée.

Votre installateur a la responsabilité de réaliser les connexions des composants en conformité avec les codes de l'électricité.

Interrupteur de courant externe

Un interrupteur de courant doit se trouver dans l'axe visuel de l'ouverture de la porte d'enceinte ou de l'ouverture du panneau d'accès. Cet interrupteur doit être facilement accessible lors de l'installation du climatiseur dans l'enceinte. L'interrupteur de courant ne doit pas cacher la plaque signalétique ni se situer sur le panneau d'accès ou la porte d'enceinte. Un interrupteur acheté localement et correctement calibré est un moyen souvent utilisé pour couper le courant.

Trousse d'alimentation électrique à raccordement direct Installations à 208-230V/265V volts

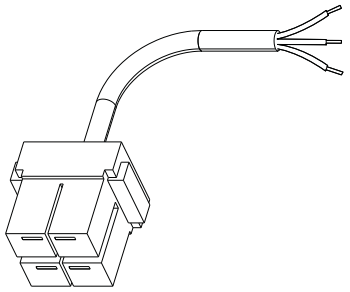

Trousse d'alimentation électrique à raccordement direct

I**MPORTANT:** Le raccordement à un circuit de dérivation DOIT être réalisé par raccordement direct afin d'être conforme au Code national de l'électricité. Ce code n'autorise pas le branchement de ce climatiseur dans une prise murale exposée, montée sur le bâtiment.

TABLEAU DES CONNEXIONS ÉLECTRIQUES

Raccordements directs

Trousses alim. électr. 230/208 volts Gamme: 187v - 254v	Configuration - Raccordement direct	Puiss. élém. chauffants @230 / 208 volts	Dispositif de protection du circuit
^ RAK315D	Câblée	2.45 / 2.00 KW	Fusible temporisé 15 amp. ou disjoncteur
RAK320D	Câblée	3.45 / 2.82 KW	Fusible temporisé 20 amp. ou disjoncteur
RAK330D	Câblée	5.00 / 4.09 KW	Fusible temporisé 30 amp. ou disjoncteur
Trousses alim. électr. 265 Volt* Gamme: 249v - 293v	**Configuration - Raccordement direct**	**Puiss. élém. chauffants @ 265 Volt**	**Dispositif de protection du circuit**
^ RAK515D	Câblée	2.45 KW	Fusible temporisé 15 amp. ou disjoncteur
RAK520D	Câblée	3.45 KW	Fusible temporisé 20 amp. ou disjoncteur
RAK530D	Câblée	5.00 KW	Fusible temporisé 30 amp. ou disjoncteur

*Voyez Code électricité pour applications 265 volts

Préparation de l'installation

Données sur le débit d'air intérieur

On peut déterminer le débit d'air intérieur en mesurant la pression statique extérieure (PSE) du système de conduits et en utilisant le tableau ci-dessous pour déterminer le débit d'air réel. En aucun cas le Zoneline ne doit fonctionner à une PSE au-delà de 0,3 po C.E. Le fonctionnement du Zoneline dans cette condition produira un débit d'air inadéquat menant à un rendement faible et/ou une défaillance de composant prématurée.

ESP (po d'eau)		Ventilateur intérieur pi.cu./m			
		Mode surpuissance du ventilateur			
		ON On		OFF OF	
		Haut	Bas	Haut	Bas
AVES09	0.10	482	420	420	340
	0.15	466	402	402	306
	0.20	453	368	368	266
	0.25	416	332	332	152
	0.30	384	277	*	*
* Ne faites pas fonctionner l'appareil dans ces conditions.					
Valeurs de débit d'air mesurées dans le mode Ventilateur à la température de la pièce					

ESP (po d'eau)		Ventilateur intérieur pi.cu./m			
		Mode surpuissance du ventilateur			
		ON On		OFF OF	
		Haut	Bas	Haut	Bas
AVES12	0.10	535	447	447	412
	0.15	521	429	429	394
	0.20	505	403	403	357
	0.25	494	370	370	320
	0.30	456	338	338	258
Valeurs de débit d'air mesurées dans le mode Ventilateur à la température de la pièce					

ESP (po d'eau)		Ventilateur intérieur pi.cu./m			
		Mode surpuissance du ventilateur			
		ON On		OFF OF	
		Haut	Bas	Haut	Bas
AVES18	0.10	643	545	545	438
	0.15	624	529	529	420
	0.20	612	514	514	390
	0.25	600	504	504	357
	0.30	590	468	468	327
Valeurs de débit d'air mesurées dans le mode Ventilateur à la température de la pièce					

Données sur le débit d'air intérieur

ESP (po d'eau)		Ventilateur intérieur pi.cu./m			
		Mode surpuissance du ventilateur			
		ON On		OFF OF	
		Haut	Bas	Haut	Bas
AVVS12/AVVL12	**0.10**	535	473	433	382
	0.15	521	457	416	357
	0.20	505	444	385	320
	0.25	494	405	350	271
	0.30	456	372	313	166
Valeurs de débit d'air mesurées dans le mode Ventilateur à la température de la pièce					

ESP (po d'eau)		Ventilateur intérieur pi.cu./m	
		Haut	Bas
AVVS24/AVVL24	**0.10**	726	648
	0.15	704	628
	0.20	688	617
	0.25	680	605
	0.30	669	594
Valeurs de débit d'air mesurées en mode de service F1 (exécuter ID Fan) Si ESP > 0,2, activez le fan boost (augmentation de la vitesse du ventilateur) : l'appareil atteindra des vitesses plus élevées plus tôt dans les cycles.			

Votre débit d'air doit être équilibré selon plusieurs facteurs, tels la PSE disponible, le débit dans la pièce et le système de conduits. Consultez un ingénieur en chauffage-climatisation pour une application adéquate. On peut mesurer la pression statique extérieure (PSE) avec un manomètre ou un tube de Pitot. Une fois que la PSE est établie, vous pouvez calculer le débit à l'aide du tableau ci-dessus.

Des valeurs de pi3/min plus élevées tendent à augmenter la capacité sensible, à améliorer la circulation dans la pièce et à augmenter le bruit dans les conduits, tandis que les valeurs de pi3/min moins élevées tendent à augmenter la capacité latente et à réduire le bruit.

Préparation de l'installation

Données sur le débit d'air intérieur (suite)

Le débit d'air de refroidissement à des conditions ambiantes intérieures de 80 °F DB – 67 °F, conditions ambiantes extérieures de 95 °F DB – 75 °F WB, Mode de suralimentation de ventilateur AUX A7 activé (On), Ventilateur d'air d'appoint AUX B1 désactivé (OF), Ventilateur élevé et pression statique 0,30 po.

MODÈLES	DÉBIT D'AIR DE MODE DE REFROIDISSEMENT (PI3/MIN)
AVES09	320
AVES12	400
AVES18	530
AVVS12/AVVL12	440
AVVS24/AVVL24	710

Système de conduits

Préparez les conduits dans l'enceinte pour le raccordement ultérieur à la carrosserie.

Le système de conduits doit être conçu pour un taux de friction maximal de 0,30 po C.E. en considérant tous les raccords, les registres et/ou les diffuseurs.

NE faites PAS fonctionner l'appareil sans qu'un conduit d'alimentation d'air n'y soit raccordé.

Pour les installations qui nécessitent un conduit d'air de retour, le conduit rectangulaire ne doit pas être inférieur à 20"L x 20"H et pas plus long que 12". De plus, il doit être droit, sans coudes, virages, contractions ou dilatations.

Le débit total (pi.cu./m) et la pression statique extérieure (PSE) disponibles peuvent être estimés d'après les tableaux de cette page. Utilisez ces tableaux pour sélectionner votre réglage de vitesse de ventilateur.

Le collet dans le haut de l'appareil accepte un conduit standard de 10 po. Tirez les conduits pour ne pas laisser de mou. Du mou dans les conduits peut augmenter considérablement la pression statique.

AVIS : Les conduits flexibles peuvent s'affaisser et causer des restrictions du débit d'air. N'utilisez pas de conduit flexible pour les coudes à 90° ou les sections non supportées de 5 pieds ou plus.

CONDITIONS DE FONCTIONNEMENT

Exigences relatives au fonctionnement, à l'entretien et à l'installation d'appareils utilisant des réfrigérants inflammables

⚠AVERTISSEMENT

- N'utilisez pas de moyens visant à accélérer le dégivrage ou le nettoyage autres que ceux recommandés par le fabricant.
- Le produit doit être entreposé dans une pièce exempte de sources d'allumage qui fonctionnent sans interruption (par exemple : flammes nues, appareil d'utilisation du gaz ou radiateur électrique en fonctionnement.
- Abstenez-vous de percer ou de brûler.
- Sachez que les réfrigérants peuvent être inodores.



Avertissement : Matériaux inflammables, classe de A2L réfrigérant selon ISO 817



Manuel d'utilisation : Instructions d'utilisation



Lisez le manuel d'utilisation



Service Indicator; Read Technical Manual

Généralités

– La manipulation, l'installation, le nettoyage, l'entretien et la mise au rebut du réfrigérant doivent être conformes à la réglementation locale et aux instructions.

– L'entretien ne doit être effectué que selon les recommandations du fabricant.

CONDITIONS DE FONCTIONNEMENT

Exigences relatives au fonctionnement, à l'entretien et à l'installation d'appareils utilisant des réfrigérants inflammables

Qualification des travailleurs

Toute procédure de travail touchant les mesures de sécurité ne doit être effectuée que par des personnes compétentes.

Voici quelques exemples de ces procédures de travail :

- rupture dans le circuit frigorifique.
- ouverture des composants scellés.

Les personnes compétentes sont formées par les organismes nationaux de formation ou les fabricants agréés pour enseigner les normes de compétence nationales pertinentes qui peuvent être fixées par la législation. La compétence acquise doit être documentée par un certificat.

Informations sur l'entretien

Avant de commencer à travailler sur les systèmes contenant des **RÉFRIGÉRANTS INFLAMMABLES**, des contrôles de sécurité sont nécessaires pour s'assurer que le risque d'inflammation est réduit au minimum. Pour la réparation du **SYSTÈME FRIGORIFIQUE**, les exigences ci-dessous doivent être satisfaites avant toute intervention sur le système :

– Les travaux doivent être entrepris selon une procédure contrôlée afin de minimiser le risque de présence de gaz ou de vapeur inflammable pendant leur exécution.

– Tout le personnel d'entretien et les autres personnes travaillant dans la zone doivent être informés de la nature des travaux effectués. Les travaux dans des espaces confinés doivent être évités.

– La zone doit être vérifiée avec un détecteur de réfrigérant approprié avant et pendant le travail, afin de s'assurer que le technicien est conscient de la présence d'atmosphères potentiellement toxiques ou inflammables. Assurez-vous que l'équipement de détection de fuite utilisé est adapté à une utilisation avec tous les réfrigérants applicables, c'est-à-dire anti-étincelles, correctement scellé ou intrinsèquement sûr.

– Si des travaux à chaud doivent être effectués sur l'équipement frigorifique ou toute pièce associée, un équipement d'extinction d'incendie approprié doit être disponible à portée de main. Un extincteur à poudre sèche ou à CO2 doit être présent à proximité de la zone de chargement.

CONDITIONS DE FONCTIONNEMENT

Exigences relatives au fonctionnement, à l'entretien et à l'installation d'appareils utilisant des réfrigérants inflammables

Informations sur l'entretien (suite)

– Aucune personne effectuant des travaux relatifs à un **SYSTÈME FRIGORIFIQUE** qui implique l'exposition d'un ouvrage de tuyauterie ne doit utiliser des sources d'inflammation de telle manière que cela puisse entraîner un risque d'incendie ou d'explosion. Toutes les sources d'inflammation possibles, y compris l'allumage de cigarettes, doivent être maintenues suffisamment loin du site d'installation, de réparation, de retrait et d'élimination, à l'endroit duquel du réfrigérant peut éventuellement être libéré dans l'espace environnant. Avant de commencer le travail, la zone autour de l'équipement doit être inspectée pour s'assurer qu'il n'y a pas de risques d'inflammabilité ou d'allumage. Des écriteaux « Interdiction de fumer » doivent être affichés.

– S'assurer que la zone est à l'air libre ou qu'elle est adéquatement ventilée avant de pénétrer dans le système ou d'effectuer des travaux à chaud. Un certain degré de ventilation doit se poursuivre pendant la période où les travaux sont effectués. La ventilation doit disperser en toute sécurité tout réfrigérant libéré et de préférence l'expulser vers l'extérieur dans l'atmosphère.

– Lorsque des composants électriques sont changés, ils doivent être adaptés à l'usage prévu et aux spécifications correctes. Les directives d'entretien et de réparation du fabricant doivent être respectées en tout temps. En cas de doute, consultez le service technique du fabricant pour obtenir de l'aide.

– Les vérifications suivantes doivent être appliquées aux installations utilisant des **RÉFRIGÉRANTS INFLAMMABLES** :

  • le marquage de l'équipement continue d'être visible et lisible. Les marquages et les écriteaux illisibles doivent être corrigés.

  – lLa réparation et l'entretien des composants électriques doivent comprendre des vérifications de sécurité initiales et des procédures d'inspection des composants. S'il existe un défaut susceptible de compromettre la sécurité, aucune alimentation électrique ne doit être raccordée au circuit tant qu'il n'a pas été remédié de manière satisfaisante. Si le défaut ne peut pas être corrigé immédiatement mais qu'il est nécessaire de poursuivre l'opération, une solution temporaire adéquate doit être utilisée. Cette information doit être signalée au propriétaire de l'équipement afin que toutes les parties en soient informées.

– Les vérifications de sécurité initiales doivent s'assurer :

  • que les condensateurs sont déchargés; cela doit être fait de manière sûre pour éviter toute possibilité d'étincelles;

  • qu'aucun composant électrique et câblage sous tension ne soient exposés lors de la charge, de la récupération ou de la purge du système;

  • qu'il y a continuité du chemin de terre.

Réparations de composants scellés, de composants à sécurité intrinsèque

– Les composants électriques scellés doivent être remplacés.

– Les composants à sécurité intrinsèque doivent être remplacés.

– Remplacer les composants uniquement par des pièces spécifiées par le fabricant. D'autres pièces peuvent provoquer l'inflammation du réfrigérant dans l'atmosphère en raison d'une fuite.

Câblage

Vérifiez que le câblage ne sera pas soumis à l'usure, à la corrosion, à une pression excessive, à des vibrations, à des bords tranchants ou à tout autre effet environnemental indésirable. La vérification doit également tenir compte des effets du vieillissement ou des vibrations continues provenant de sources telles que les compresseurs ou les ventilateurs.

CONDITIONS DE FONCTIONNEMENT

Exigences relatives au fonctionnement, à l'entretien et à l'installation d'appareils utilisant des réfrigérants inflammables

Détection de réfrigérants inflammables

– En aucun cas, des sources potentielles d'inflammation ne doivent être utilisées dans la recherche ou la détection de fuites de réfrigérant. On ne doit pas utiliser de lampe haloïde (ou tout autre détecteur utilisant une flamme nue).

– Les méthodes de détection des fuites suivantes sont jugées acceptables pour tous les systèmes frigorifiques.

- Des détecteurs électroniques de fuites peuvent être utilisés pour détecter les fuites de réfrigérant, mais dans le cas de RÉFRIGÉRANTS INFLAMMABLES, la sensibilité peut ne pas être adéquate ou nécessiter un nouvel étalonnage. (Le matériel de détection doit être étalonné dans une zone exempte de réfrigérant.) S'assurer que le détecteur n'est pas une source potentielle d'inflammation et qu'il est adapté au réfrigérant utilisé. L'équipement de détection des fuites doit être réglé à un pourcentage de la limite inférieure d'inflammabilité du réfrigérant et doit être étalonné en fonction du réfrigérant utilisé, et le pourcentage approprié de gaz (25 % maximum) est confirmé.
- Les liquides de détection de fuites peuvent également être utilisés avec la plupart des réfrigérants, mais l'utilisation de détergents contenant du chlore doit être évitée car le chlore peut réagir avec le réfrigérant et corroder les canalisations en cuivre.

  REMARQUE : Exemples de liquides de détection de fuites :

  - méthode des bulles;
  - agents de la méthode par fluorescence

– Si une fuite est suspectée, toutes les flammes nues doivent être enlevées/éteintes.

– Si une fuite de réfrigérant est détectée, tout le réfrigérant doit être récupéré du système ou isolé (au moyen de robinets d'arrêt) dans une partie du système éloignée de la fuite. Le retrait du réfrigérant doit être effectué conformément au manuel.

Retrait et évacuation

– Lorsqu'il faut s'introduire dans le circuit de réfrigérant pour effectuer des réparations – ou à toute autre fin – les procédures conventionnelles doivent être utilisées. Cependant, pour les **RÉFRIGÉRANTS INFLAMMABLES**, il est important de suivre les meilleures pratiques, car l'inflammabilité doit être prise en compte. La procédure suivante doit être respectée :

a) retirer le réfrigérant en toute sécurité conformément aux réglementations locales et nationales;

b) purger le circuit avec un gaz inerte;

c) ouvrir le circuit par découpe.

– Une pompe à vide anti-étincelles, correctement scellée ou intrinsèquement sûre doit être utilisée.

– La sortie de la pompe à vide ne doit pas être proche de sources potentielles d'inflammation, et une ventilation doit être disponible.

– La charge de réfrigérant doit être récupérée dans les bouteilles de récupération appropriées si la ventilation n'est pas autorisée par les codes locaux et nationaux. Pour les appareils contenant des **RÉFRIGÉRANTS INFLAMMABLES**, le système doit être purgé avec de l'azote exempt d'oxygène afin de rendre l'appareil sûr pour les **RÉFRIGÉRANTS INFLAMMABLES**. Il peut être nécessaire de répéter ce processus plusieurs fois.

– L'air comprimé ou l'oxygène ne doivent pas être utilisés pour purger les systèmes frigorifiques.

Procédures de charge

– En plus des procédures de charge conventionnelles, les exigences suivantes doivent être respectées.

- S'assurer que la contamination de différents réfrigérants ne se produit pas lors de l'utilisation de l'équipement de charge. Les flexibles ou conduites doivent être aussi courts que possible pour réduire au minimum la quantité de réfrigérant qu'ils contiennent.
- Les bouteilles doivent être maintenues dans une position appropriée conformément aux instructions.
- S'assurer que le **SYSTÈME FRIGORIFIQUE** est mis à la terre avant de charger le système frigorifique.
- Étiquetez le système lorsque la charge est terminée (si ce n'est pas déjà fait).
- Une extrême prudence est requise pour ne pas trop remplir le **SYSTÈME FRIGORIFIQUE**.

– Avant de recharger le système, celui-ci doit être soumis à un essai de pression avec le gaz de purge approprié. Le système doit être soumis à un essai d'étanchéité à la fin de la charge, mais avant la mise en service. Un essai d'étanchéité de suivi doit être effectué avant de quitter le site.

CONDITIONS DE FONCTIONNEMENT

Exigences relatives au fonctionnement, à l'entretien et à l'installation d'appareils utilisant des réfrigérants inflammables

Decommissioning

– Avant d'effectuer cette procédure, il est essentiel que le technicien connaisse parfaitement l'équipement dans tous ses détails. Il est recommandé de récupérer tous les réfrigérants en toute sécurité. Avant l'exécution de la tâche, un échantillon d'huile et de réfrigérant doit être prélevé au cas où une analyse serait nécessaire avant la réutilisation du réfrigérant récupéré. Il est essentiel que l'alimentation électrique soit disponible avant de commencer la tâche.

a) Familiarisez-vous avec l'équipement et son fonctionnement.

b) Isolez électriquement le système.

c) Avant de tenter la procédure, assurez-vous que :

- l'équipement de manutention mécanique est disponible, au besoin, pour manipuler les bouteilles de réfrigérant;
- tous les équipements de protection individuelle sont disponibles et utilisés correctement;
- le processus de recouvrement est supervisé en tout temps par une personne compétente;
- l'équipement de récupération et les bouteilles sont conformes aux normes appropriées.

d) Pompez le système de réfrigération, si possible.

e) S'il est impossible de faire le vide, fabriquez un collecteur pour que le réfrigérant puisse être évacué des différentes parties du système.

f) Assurez-vous que la bouteille est située sur la balance avant la récupération.

g) Démarrez la machine de récupération et faites-la fonctionner conformément aux instructions.

h) Ne remplissez pas trop les bouteilles (pas plus de 80 % du volume de liquide).

i) Ne dépassez pas la pression de service maximale de la bouteille, même temporairement.

j) Lorsque les bouteilles ont été remplies correctement et que le processus est terminé, assurez-vous que les bouteilles et l'équipement sont retirés du site rapidement et que tous les robinets d'isolement de l'équipement sont fermés.

k) Le réfrigérant récupéré ne doit pas être chargé dans un autre SYSTÈME FRIGORIFIQUE à moins qu'il n'ait été nettoyé et vérifié.

Étiquetage

– L'équipement doit afficher une étiquette indiquant qu'il a été mis hors service et vidé de son réfrigérant. L'étiquette doit être datée et signée. Pour les appareils contenant **DES RÉFRIGÉRANTS INFLAMMABLES**, assurez-vous que l'équipement comporte des étiquettes indiquant qu'il contient des **RÉFRIGÉRANTS INFLAMMABLES**.

CONDITIONS DE FONCTIONNEMENT

Exigences relatives au fonctionnement, à l'entretien et à l'installation d'appareils utilisant des réfrigérants inflammables

Récupération

– Lors du retrait du réfrigérant d'un système, que ce soit pour l'entretien ou la mise hors service, il est recommandé que tous les réfrigérants soient retirés en toute sécurité.

– Lors du transfert du réfrigérant dans des bouteilles, s'assurer que seules des bouteilles de récupération de réfrigérant appropriées sont utilisées. S'assurer que le nombre correct de cylindres pour maintenir la charge totale du circuit est disponible. Toutes les bouteilles à utiliser sont désignées pour le réfrigérant récupéré et étiquetées pour ce réfrigérant (c'est-à-dire des bouteilles spéciales pour la récupération du réfrigérant). Les bouteilles doivent être équipées d'une soupape de décharge et de robinets d'arrêt associés en bon état de fonctionnement. Les bouteilles de récupération vides sont évacuées et, si possible, refroidies avant la récupération.

– L'équipement de récupération doit être en bon état de fonctionnement et comporter un ensemble d'instructions concernant l'équipement disponible, et il doit être adapté à la récupération de tous les réfrigérants appropriés, y compris, le cas échéant, les **RÉFRIGÉRANTS INFLAMMABLES**. De plus, un jeu de balances calibrées doit être disponible et en bon état de fonctionnement. Les flexibles doivent être équipés de raccords rapides étanches et en bon état. Avant d'utiliser la machine de récupération, vérifier qu'elle est en bon état de fonctionnement, qu'elle a été correctement entretenue et que tous les composants électriques associés sont scellés pour éviter tout allumage en cas de libération de réfrigérant. Consulter le fabricant en cas de doute.

– Le réfrigérant récupéré doit être traité conformément à la législation locale dans la bouteille de récupération appropriée, et la note de transfert des déchets appropriée doit être préparée. Ne pas mélanger les réfrigérants dans les unités de récupération et surtout pas dans les bouteilles.

– Si les compresseurs ou les huiles de compresseur doivent être retirés, assurez-vous qu'ils ont été évacués à un niveau acceptable afin qu'il ne reste pas de **RÉFRIGÉRANT INFLAMMABLE** dans le lubrifiant. Le corps du compresseur ne doit pas être chauffé par une flamme nue ou d'autres sources d'inflammation pour accélérer ce processus. Lorsque l'huile est vidangée d'un système, cela doit être effectué en toute sécurité.

Préparation de l'installation

Des questions? Composez le 844-GE4-PTAC (ou 844-434-7822) ou visitez notre site Web : GEAppliances.com

AVANT DE COMMENCER

Veuillez lire toutes ces instructions attentivement.

- **IMPORTANT –** Conservez ces instructions à l'usage de l'inspecteur local.
- **IMPORTANT –** Observez tous les codes et règlements en vigueur.
- **Note à l'installateur –** Assurez-vous de laisser ces instructions au propriétaire.
- **Note au propriétaire –** Conservez ces instructions pour référence ultérieure.
- L'exactitude de l'installation est la responsabilité de l'installateur. L'installation terminée du Zoneline ne doit pas être accessible au grand public.
- La garantie ne couvre pas les défectuosités du produit causées par une installation inadéquate.
- Nous recommandons que le soulèvement et le déplacement de l'appareil s'effectue en équipe.
- Vous DEVEZ utiliser toutes les pièces fournies et les procédures d'installation appropriées qui sont décrites dans ce manuel lors de l'installation de ce climatiseur.

CONSIGNES DE SÉCURITÉ ÉLECTRIQUE IMPORTANTES — LIRE ATTENTIVEMENT

⚠ AVERTISSEMENT

RISQUE DE CHOC ÉLECTRIQUE.

- Tout le câblage et toutes les connexions électriques doivent être réalisés par un électricien agréé.
- Respectez les codes d'électricité national et local.
- Pour votre sécurité, le Zoneline et sa carrosserie doivent être correctement mis à la terre.
- Les dispositifs de protection (fusibles ou disjoncteurs) admissibles pour les installations du Zoneline sont spécifiés sur la plaque signalétique de chaque appareil.
- N'utilisez pas un cordon de rallonge avec cet appareil.
- Le câblage de bâtiment en aluminium peut présenter des problèmes particuliers, veuillez consulter un électricien agréé.
- Du courant subsiste aux commandes électriques même lorsque l'appareil ne fonctionne pas.
- Avant l'entretien ou une réparation, coupez le courant à l'appareil comme suit :

1. Retirez les fusibles du circuit de dérivation ou déclenchez le(s) disjoncteur(s) au panneau.
2. Débranchez le cordon électrique de l'appareil.

EXIGENCES ÉLECTRIQUES

Calibre de câble	Utilisez SEULEMENT un calibre de câble recommandé pour un circuit de dérivation à prise unique.
Fusible/ Disjoncteur	Utilisez SEULEMENT un fusible (type et calibre) ou un disjoncteur spécifié sur la plaque signalétique de l'appareil. La protection du climatiseur contre les surintensités est la responsabilité du propriétaire.
Mise à la terre	La mise à la terre DOIT s'effectuer depuis le circuit de dérivation jusqu'à l'appareil, ou au moyen d'un fil de terre distinct fourni sur les appareils connectés en permanence. Assurez-vous que le circuit de dérivation est mis à la terre.
Calibre de câble	Utilisez un calibre de câble recommandé dans les tableaux et installez un circuit de dérivation exclusif. Tout le câblage doit satisfaire les codes national et local. **REMARQUE : Utilisez des conducteurs en cuivre uniquement.**

REMARQUE : Tout le câblage acheté localement doit satisfaire les codes national et local. L'installateur a la responsabilité de s'assurer que les codes de l'électricité sont observés.

- Utilisez SEULEMENT un calibre de câble recommandé pour un circuit de dérivation à prise unique.
- La protection adéquate contre les surintensités est la responsabilité du propriétaire.

Calibres de câble recommandés pour le circuit de dérivation*	
Calibre de disjoncteur maximal sur plaque signalétique	**Calibre de câble AWG****
^15A	14
20A	12
30A	10

AWG - American Wire Gauge (calibre américain des fils)
* Disjoncteur unique de la boîte principale
** Sur la base d'un conducteur isolé en cuivre unique à 60ºC
^ UTILISEZ-LE UNIQUEMENT AVEC LES MODÈLES QUI COMMENCENT PAR AV**09, AV**12, o AV**18

REMARQUE : Utilisez des conducteurs en cuivre uniquement.

⚠ AVERTISSEMENT

RISQUE DE CHOC ÉLECTRIQUE.
Peut causer une blessure ou la mort. Ce climatiseur doit être correctement mis à la terre.

Préparation de l'installation

RÉSUMÉ D'INSTALLATION

1. Planifiez des emplacements adéquats pour l'alimentation électrique, la vidange du condensat et les conduits d'air.
2. Installez l'évent à lames et le plénum mural.
3. Installez et nivelez la plateforme de vidange.
4. Complétez les raccordements de vidange du condensat.
5. Installez l'appareil sur le plénum.
6. Connectez les conduits supérieurs.
7. Connectez le thermostat distant.
8. Connectez les fonctions auxiliaires, si nécessaire.
9. Effectuez les connexions électriques à l'appareil.
10. Installation du filtre.
11. Liste de vérification finale de l'installation.
12. Application de l'Électricité.
13. Configurez les commandes auxiliaires, si nécessaire.

INSTRUCTIONS D'INSTALLATION

1. Planifiez des emplacements adéquats pour l'alimentation électrique, la vidange du condensat et les conduits d'air.

1. Complétez la plomberie initiale pour les drains de condensat primaire et secondaire.

2. Installez l'évent à lames et le plénum mural

1. Installez l'évent à lames sur le plénum mural.
   Reportez-vous aux instructions incluses dans la trousse d'évent à lames pour la procédure d'installation adéquate.
2. Ajustez la profondeur du plénum mural et installez-le dans le mur extérieur.
   Reportez-vous aux instructions incluses dans la trousse de plénum mural pour la procédure d'installation adéquate.

3. Installez et nivelez la plateforme de vidange

1. Reportez-vous aux instructions incluses dans la trousse de la plateforme de vidange RAVDPLAT pour la procédure adéquate pour le support et l'installation de la plateforme sur le plénum mural. La plateforme doit être de niveau dans toutes les directions.

Système de projection du condensat

Le système de projection du condensat augmente l'efficacité énergétique en utilisant un anneau gicleur pour qui projette le condensat sur le serpentin extérieur chaud.

Lorsqu'une humidité extérieure élevée empêche l'anneau gicleur de projeter le condensat, l'excès de condensat s'écoule dans le plateau de condensat, puis à l'extérieur par les raccords de vidange internes de 3/4 po.

REMARQUE : Si le système de projection du condensat échoue à éliminer tout le condensat de l'appareil, toute quantité excédentaire débordera du plateau de condensat pour s'écouler dans la vidange secondaire (si connecté) puis dans le drain à l'extérieur du bâtiment. Cela est une indication que le châssis ou la vidange nécessite une visite de service.

Installation du Zoneline

4. Complétez les raccordements de vidange du condensat

Une vidange extérieure ou intérieure doit être attachée au raccord de vidange primaire. Une vidange secondaire est fournie si elle est requise par les codes national et local. Reportez-vous aux codes locaux pour l'installation adéquate des vidanges. Si la vidange secondaire n'est pas utilisée, scellez son orifice avec un bouchon 3/4 po FNPT.

Vue d'ensemble des vidanges

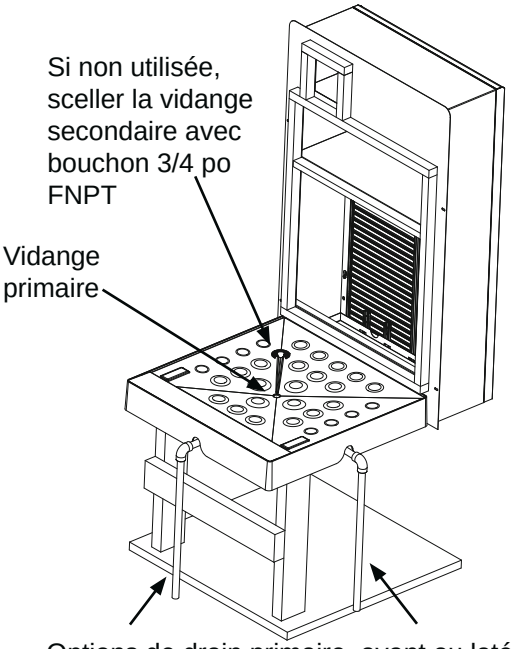

Options de drain primaire, avant ou latéral

Vidange intérieure (primaire)

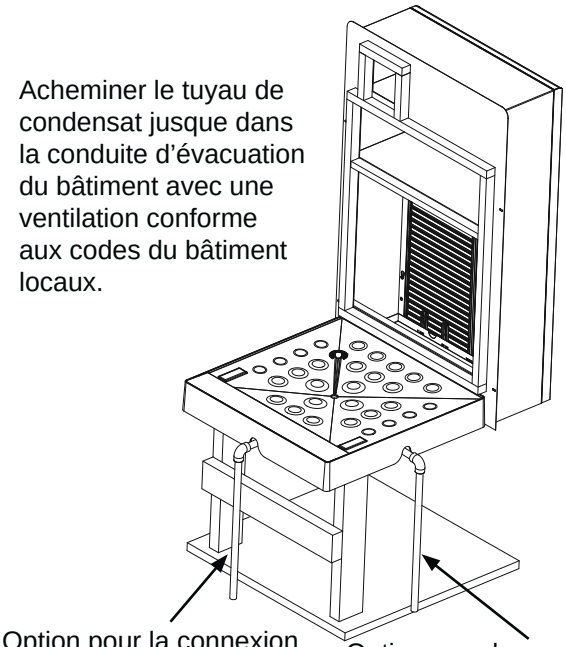

4. Complétez les raccordements de vidange du condensat (suite)

Vidange extérieure (secondaire)

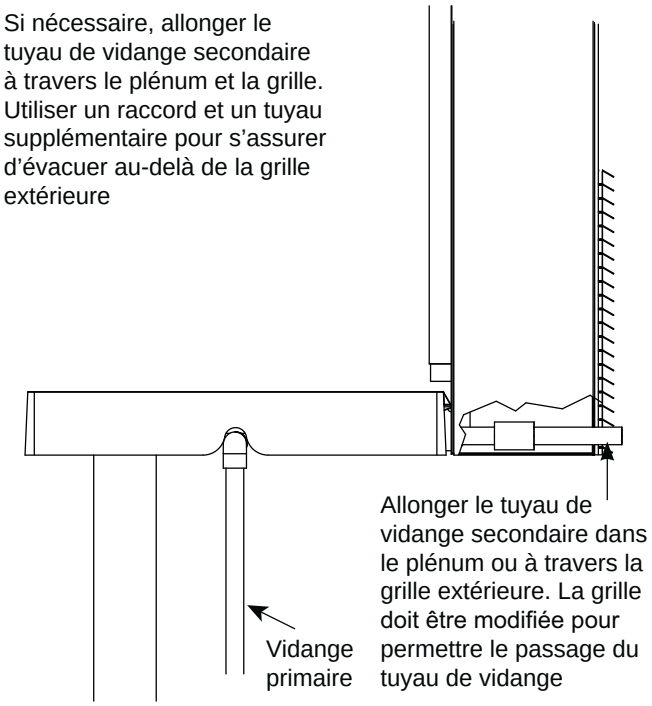

Se reporter au manuel d'instructions de la plateforme pour l'installation de la vidange

5. Installez l'appareil sur le plénum

Alignez le climatiseur sur l'ouverture du plénum et glissez-le vers le plénum pour s'assurer qu'il repose correctement sur la plateforme de vidange. Vérifiez que l'unité est sécurisée et nivelée dans toutes les directions.

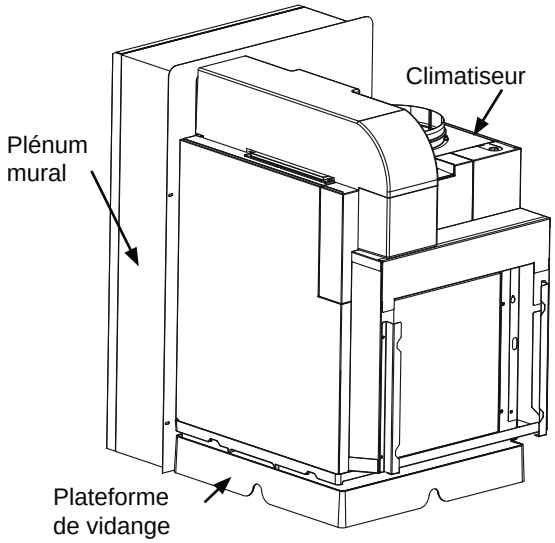

Installation du Zoneline

6. Connectez les conduits supérieurs

1. Utilisez une bride achetée localement pour raccorder le conduit flexible 10 po au conduit rigide au-dessus de l'appareil.
2. Installez l'autre extrémité du conduit sur la sortie d'air. Utilisez une bride achetée localement pour raccorder le conduit à la sortie d'air.

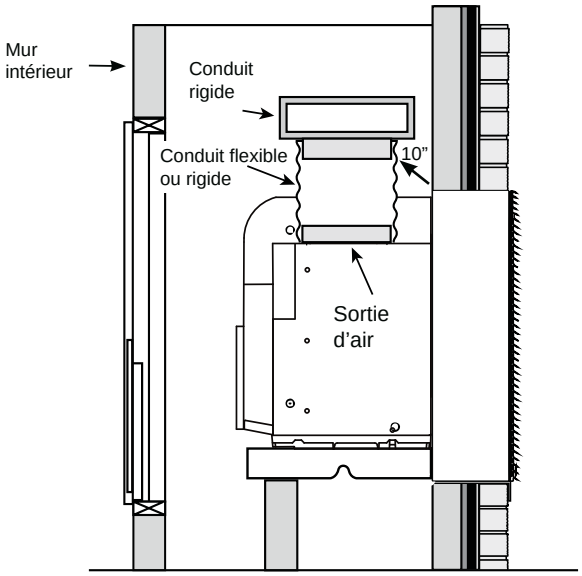

7. Connectez le thermostat distant

IMPORTANT : Les connexions du thermostat Zoneline sont compatibles avec une alimentation 24 VCA seulement. Si vous utilisez un thermostat mural numérique/électronique, vous devez le régler à la tension 24 VCA. Consultez les instructions d'installation du thermostat mural. AVIS : Les dommages à un thermostat mural ou à l'électronique du Zoneline peuvent entraîner des connexions inadéquates. Portez une attention particulière à la connexion des fils bleu et noir. Aucune connexion de tension de secteur ne doit être effectuée à un circuit quelconque du thermostat. Isolez tous les fils/câbles dans le bâtiment contre la tension de secteur.

1. Suivez les instructions incluses avec le thermostat pour connecter celui-ci au climatiseur.
2. Branchez le connecteur du thermostat sur la carte de commande.
   - Utilisez le connecteur requis pour le thermostat applicable.
   - **Remarque :** S'il vous manque un connecteur ou l'autre, vous pouvez commander la pièce GE Appliances no **WJ26X35153**.

Longueur de câblage maximale pour la connexion du thermostat au climatiseur
66 pi pour AWG 18 60 pi pour AWG 20 40 pi pour AWG 24 AWG– American Wire Gauge (calibre américain des fils) Utiliser un câblage/filage de Classe 2 seulement

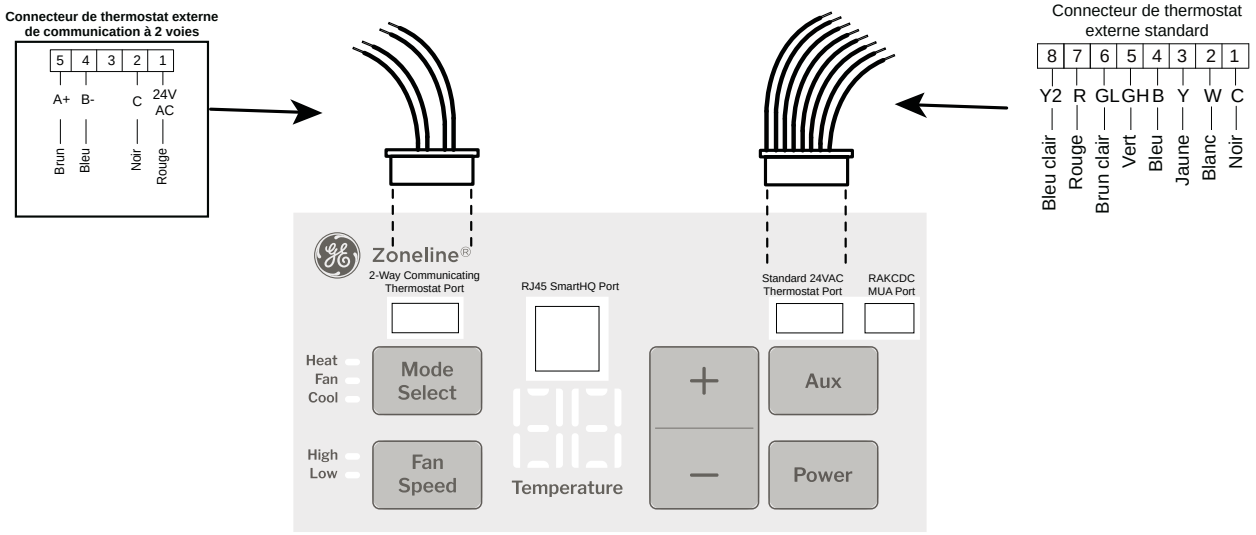

Installation du Zoneline

7. Connectez le thermostat distant (suit73

Fonction actives de L'APPAREIL lors de l'utilisation d'un thermostat à distance		
Fonction	**AVE**	**AVV**
Contrôle de givre intérieur	Oui	Oui
Sentinelle de gel	Oui	Oui
Limitation électronique de la température	Non	Non
Passe au chauffage par résistance selon la température intérieure	S/O	Déterminé par le thermostat à distance
Passe au chauffage par résistance selon la température extérieure	S/O	Oui
Dégivrage par inversion de cycle	S/O	Oui
Chauffage par résistance partiel simultané avec thermopompe	S/O	Oui
Verrouillage du chauffage par résistance	S/O	Oui
Cycle de ventilateur « Smart Fan »	FAN ON/AUTO réglé sur thermostat à distance	
Contrôle par bureau central	Oui	Oui
Sentinelle d'humidité	S/O	Oui

Fonction actives de L'APPAREIL lors de l'utilisation d'un thermostat à distance bidirectionnel		
Fonction	**AVE**	**AVV**
Contrôle de givre intérieur	Oui	Oui
Sentinelle de gel	Oui	Oui
Limitation électronique de la température	Oui	Oui
Passe au chauffage par résistance selon la température intérieure	Oui	Oui
Passe au chauffage par résistance selon la température extérieure	S/O	Oui
Dégivrage par inversion de cycle	S/O	Oui
Chauffage par résistance partiel simultané avec thermopompe	S/O	Oui
Verrouillage du chauffage par résistance	S/O	Oui
Cycle de ventilateur « Smart Fan »	Oui	Oui
Contrôle par bureau central	Oui	Oui
Sentinelle d'humidité	S/O	Oui

REMARQUE : Le réglage du mode Classe 2 (Mode A6) doit être réglé à ON pour que l'appareil fonctionne avec un thermostat mural distant de classe 2. (Voir les instructions d'installation fournies avec le thermostat et les instructions sur ce mode à la page 73.)

Installation du Zoneline

8. Connectez les fonctions auxiliaires, si nécessaire

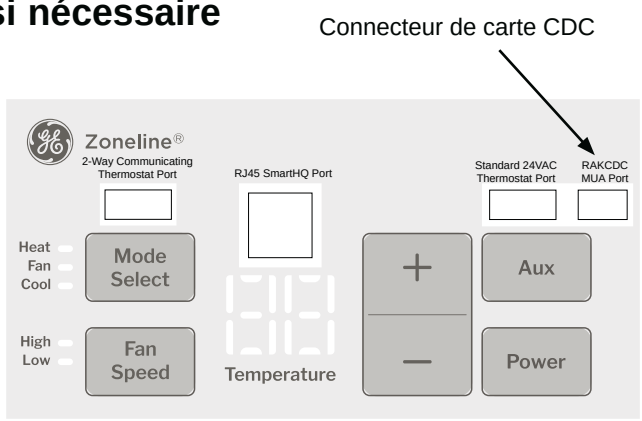

Commandes auxiliaires - Connexions aux bornes

REMARQUE : La trousse de connecteur RAKCDC est nécessaire pour effectuer les connexions électriques CDC. (Voir les schémas de câblage pour le RAKCDC ci-dessous.)

Les connexions des commandes auxiliaires aux bornes se situent sur le devant de l'appareil.

1. Pour brancher les dispositifs auxiliaires sur le climatiseur, connectez les fils de la trousse RAKCDC aux fils des dispositifs auxiliaires. Insérez ensuite le connecteur RAKCDC sur le connecteur correspondant de la carte de commande près du connecteur du thermostat.
2. Lorsque toutes les connexions désirées sont terminées, replacez le panneau frontal de la carrosserie.

Le propriétaire est responsable d'effectuer toutes les connexions et de configurer le mode AUX SET approprié.

AVIS: Un câblage incorrect peut endommager l'électronique du Zoneline. L'interconnexion par bus n'est pas permise. Des dommages ou un fonctionnement erratique pourraient en résulter. Une paire de fils distincte doit relier chaque commutateur de commande à chaque unité Zoneline.

Dispositif de commande centralisé (acheté localement) Ou Contrôle d'occupation 24 VCA pour l'air d'appoint

Le dispositif de commande centralisé est une fonction qui permet de faire fonctionner le climatiseur depuis un lieu éloigné. Cette fonction nécessite qu'un interrupteur marche/arrêt **(ON/OFF)** à l'emplacement éloigné soit relié à deux bornes CDC du panneau de commande du Zoneline. Lorsque l'interrupteur éloigné est **FERMÉ**, le climatiseur ne peut pas fonctionner dans les modes Fan, Cool ou Heat via le panneau de commande. Les fonctions de sentinelles de gel et de chauffage demeurent opérationnelles. Lorsque l'interrupteur éloigné est **OUVERT**, le panneau de commande peut totalement contrôler le climatiseur.

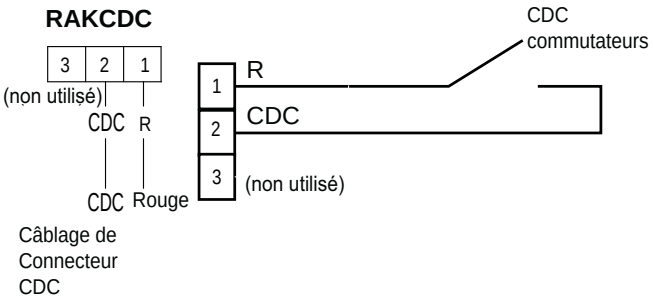

Un dispositif de commande centralisé nécessite d'utiliser l'accessoire RAKCDC. L'interconnexion par bus n'est pas permise.

AVIS : Un câblage CDC inadéquat peut endommager l'électronique du Zoneline ou causer un fonctionnement erratique. L'interconnexion par bus n'est pas permise. Une paire de fils distincte doit relier chaque commutateur de commande à chaque unité Zoneline.
Utilisez un câblage de Classe 2 seulement.

Pour contrôler la fonction d'air d'appoint selon l'occupation, le connecteur **RAKCDC** en accessoire est utilisé. Si le fil bleu du milieu reçoit un signal de 24 V et que **AUX Mode B3** est actif (reportez-vous à la page 64), le ventilateur d'air d'appoint s'arrête et le volet d'évent se ferme pour un état inoccupé. Alternativement, le thermostat mural communicant à 2 voies, RAK190V, peut également être utilisé pour contrôler la réponse de l'air d'appoint selon l'occupation si le **AUX Mode B3** est actif.

9. Effectuez les connexions électriques à l'appareil

CONNEXIONS ÉLECTRIQUES - APPLICATIONS À RACCORDEMENT DIRECT

⚠ AVERTISSEMENT **Risque de choc électrique**

Avant une intervention de service, coupez le courant au Zoneline à la boîte des fusibles ou au disjoncteur et tirez l'interrupteur de courant sur le devant du châssis.

L'omission de prendre ces mesures peut occasionner une blessure ou la mort.

Alimentation électrique 208-230V/265V volt

Il faut utiliser une trousse d'alimentation électrique pour alimenter le Zoneline. La trousse appropriée est déterminée par la tension (volts), la façon d'exécuter les connexions électriques et l'intensité (ampères) du circuit de dérivation. Voyez la section **TABLEAU DES CONNEXIONS ÉLECTRIQUES** pour sélectionner la trousse appropriée.

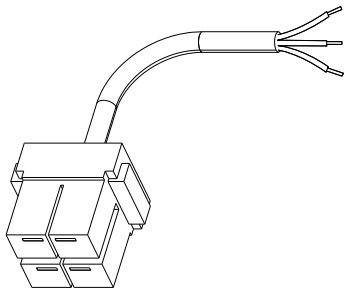

Trousse d'alimentation électrique à connexion directe

POUR APPLICATIONS À RACCORDEMENT DIRECT

IMPORTANT: Le raccordement d'un produit alimenté par un courant à un circuit de dérivation DOIT être réalisé par raccordement direct afin d'être conforme au Code national de l'électricité. Ce code n'autorise pas le branchement de ce climatiseur dans une prise murale exposée, montée sur le bâtiment.

Les modèles doivent être installés avec la trousse d'alimentation électrique GE Appliances qui correspond à l'intensité du circuit de dérivation et à la puissance des éléments chauffants. Voyez la section **TABLEAU DES CONNEXIONS ÉLECTRIQUES** pour sélectionner la trousse appropriée.

Votre installateur a la responsabilité de réaliser les connexions des composants en conformité avec les codes de l'électricité.

Le raccordement direct à un câblage de circuit de dérivation à l'intérieur de la boîte de jonction fournie doit être réalisé selon les étapes 1 à 3 suivantes.

INTERRUPTEUR DE COURANT EXTERNE

Un interrupteur de courant doit se trouver dans l'axe visuel de l'ouverture de la porte d'enceinte ou de l'ouverture du panneau d'accès. Cet interrupteur doit être facilement accessible lors de l'installation du climatiseur dans l'enceinte. L'interrupteur de courant ne doit pas cacher la plaque signalétique ni se situer sur le panneau d'accès ou la porte d'enceinte. Un interrupteur acheté localement et correctement calibré est un moyen souvent utilisé pour couper le courant.

1. Retirez le couvercle de la boîte de

Retirez le filtre de l'appareil. Enlevez le couvercle de la boîte de jonction en retirant les trois vis.

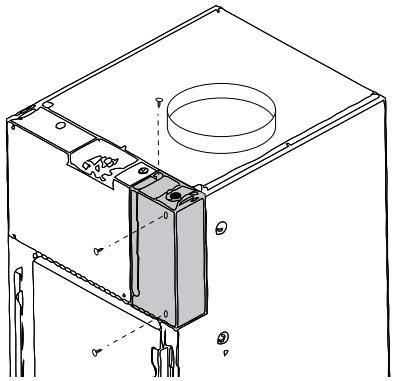

2. Attachez le conduit de câbles

Utilisez le trou rond sur le haut de la boîte de jonction pour installer le conduit provenant du circuit de dérivation. Installez et attachez le conduit à travers la bride et acheminez les fils conducteurs dans la boîte de jonction. Laissez un segment de fils de 8 po libre à l'extrémité du conduit.

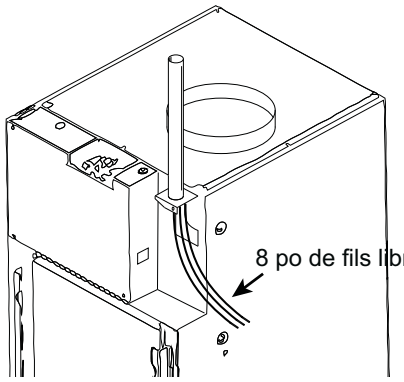

Installation du Zoneline

9. Effectuez les connexions électriques à l'appareil (suite)

CONNEXIONS ÉLECTRIQUES - APPLICATIONS À RACCORDEMENT DIRECT

3. Effectuez les connexions des fils conducteurs à l'intérieur de la boîte de jonction

1. Effectuez toutes les connexions des câbles en utilisant les connecteurs et les techniques appropriés, homologués UL.
2. Sélectionnez la situation de votre câblage et suivez les instructions qui s'y rapportent :
   - **220-240 VCA monophasé**
     Lorsque vous raccordez le Zoneline à un circuit monophasé pour des applications à 230 volts :
     Connectez les fils conducteurs blanc et noir de la trousse d'alimentation électrique Zoneline aux fils conducteurs L1 et L2 du circuit de dérivation. (Le fil conducteur blanc de la trousse d'alimentation électrique doit être identifié par l'installateur à l'aide de ruban électrique d'une couleur autre que vert ou blanc.) Connectez le fil conducteur vert de la trousse d'alimentation électrique à l'alimentation électrique et à la terre du circuit de dérivation.
   - **208 VCA triphasé**
     Lorsque vous raccordez le Zoneline à un circuit triphasé pour des applications à 208 volts :
     Connectez les fils conducteurs blanc et noir de la trousse d'alimentation électrique Zoneline aux fils conducteurs L1 et L2 du circuit de dérivation. (Le fil conducteur blanc de la trousse d'alimentation électrique doit être identifié par l'installateur à l'aide de ruban électrique d'une couleur autre que vert ou blanc.) Connectez le fil conducteur vert de la trousse d'alimentation électrique à l'alimentation électrique et à la terre du circuit de dérivation.
   - **265 VCA triphasé**
     Lorsque vous raccordez le Zoneline à un circuit triphasé pour des applications à 265 volts :
     Connectez les fils conducteurs blanc et noir de la trousse d'alimentation électrique Zoneline au fil Neutre et au conducteur L1 du circuit de dérivation. (Le fil conducteur blanc de la trousse d'alimentation électrique doit être connecté au neutre.) Connectez le fil conducteur vert de la trousse d'alimentation électrique à l'alimentation électrique et à la terre du circuit de dérivation.
3. Assurez-vous que tous les fils conducteurs se trouvent à l'intérieur de la boîte de jonction et qu'ils ne sont pas coincés entre la boîte et l'appareil. Le fil de terre isolé vert du Zoneline DOIT être connecté au fil de terre du circuit de dérivation.
4. Pour les trousses d'alimentation électrique 20A et 30A, branchez le cavalier Personality pour la sélection des éléments chauffants.
5. Branchez le connecteur à 4 broches dans la prise à 4 voies dans la boîte de jonction.
6. Replacez le couvercle de la boîte de jonction et réinstallez les trois vis retirées plus tôt.

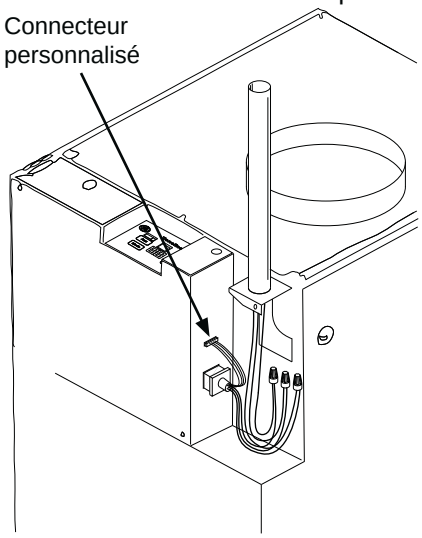

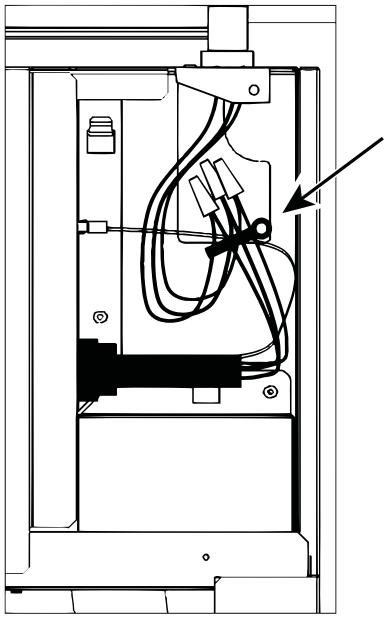

AVIS: La disposition des fils doit correspondre à l'illustration à droite. Les fils d'alimentation du bâtiment et les fils du cordon d'alimentation doivent tous être orientés verticalement et attachés avec une attache mono-usage.

Installation du Zoneline

10. Installation du filtre

Remarque : Utilisez un seul filtre dans l'installation

- Pour les installations qui utilisent un filtre monté sur l'appareil, glissez celui-ci vers le bas entre les supports de filtre fournis sur le devant de l'appareil, en vous assurant que toutes les flèches directionnelles de circulation d'air sur le filtre sont orientées vers l'appareil.
- Pour les installations qui utilisent un filtre à l'intérieur de la grille de retour d'air RAVRG4* ou RAVRG2*, n'installez pas un filtre monté sur l'appareil. Reportez-vous aux instructions incluses avec la trousse de grille de retour d'air RAVRG4* ou RAVRG2* pour une installation adéquate.

11. Liste de vérification finale de l'installation

- □ Assurez-vous que toutes les instructions d'installation concernant les dégagements autour de l'appareil ont été suivies.
- □ Inspectez tous les composants et les accessoires et assurez-vous qu'ils ont été installés correctement sans être endommagés pendant l'installation.
- □ Le solin du plénum mural est installé, le plénum est de niveau et calfeutré.
- □ L'appareil est de niveau. Aucune inclinaison n'est permise.
- □ Assurez-vous que le filtre à air, le serpentin intérieur et le serpentin extérieur sont libres de toute obstruction.
- □ Assurez-vous qu'un seul filtre à air est installé dans le système.
- □ Assurez-vous que toutes les parties du circuit de vidange du condensat sont bien raccordées, qu'elles évacuent le condensat correctement et que l'approbation de l'utilisateur final a été reçue.
- □ Les conduits d'air sont raccordés et la terminaison bien fixée à la sortie d'air.
- □ Tous les panneaux d'accès sont bien fixés (p.ex. le couvercle de la carte principale et le couvercle de la boîte de jonction).
- □ Le thermostat mural est câblé correctement.
- □ L'appareil est câblé correctement.
- □ Assurez-vous que les caractéristiques électriques du/des disjoncteur(s) ou du/des fusible(s) ainsi que le calibre des câbles d'alimentation du circuit d'alimentation ont été déterminés correctement
- □ Assurez-vous que l'alimentation électrique est acheminée à l'appareil par un seul circuit doté d'une tension secteur et d'une mise à la terre adéquates.
- □ Assurez-vous que l'ensemble de l'installation est conforme à tous les codes nationaux et locaux en vigueur.

12. Application de l'Électricité

1. Une fois que tous les éléments de la liste de vérification finale ont été vérifiés et validés, mettez l'appareil sous tension (ON) au panneau de service principal.
2. Mettez le thermostat sous tension (ON) et vérifiez que l'appareil fonctionne tel que prévu.

13. Configurez les commandes auxiliaires, si nécessaire

Voyez la section Réglage des commandes auxiliaires pour des instructions sur la programmation des commandes.

Avant de programmer les commandes, révisez la liste de vérification finale de l'installation avant de mettre l'appareil sous tension.

MAINTENANCE ET RÉPARATION

⚠AVERTISSEMENT **Risque de choc électrique pouvant causer une blessure ou la mort.**

Avant de procéder à une réparation ou un entretien, coupez le courant (OFF) au panneau de service et verrouillez la zone afin de prévenir le rétablissement accidentel du courant. Si la zone ne peut pas être verrouillée, attachez solidement un avertissement bien visible, comme une étiquette, sur le panneau de service.

REMARQUE : Nous recommandons vivement que les réparations soient effectuées par une personne qualifiée en la matière.

Pour retirer l'appareil de l'enceinte.

1. Mettez le thermostat hors tension (OFF).
2. Mettez l'appareil hors tension (OFF) à l'interrupteur de courant.
3. Débranchez le connecteur à 4 broches de l'appareil.
4. Retirez le support de connecteur de câble attaché à la trousse de raccordement direct de l'appareil.
5. Déconnectez le câblage du thermostat mural de l'unité.

Réglage des commandes auxiliaires

Commandes auxiliaires – Bouton Aux Set (Réglages auxiliaires)

La commande électronique pour l'unité est préconfigurée en usine pour contrôler l'unité de la manière dont la « plupart » des clients préfèrent qu'elle fonctionne. Les valeurs prédéfinies (appelées modes ou fonctions) peuvent être modifiées pour accommoder des différences dans les paramètres d'installation ou les préférences personnelles sur la manière dont l'unité doit fonctionner ou performer.

Si le propriétaire modifie les commandes auxiliaires, il est responsable de s'assurer que celles-ci sont réglées sur la fonction souhaitée. Plusieurs fonctions ou modes peuvent être réglés à l'aide du bouton de réglage auxiliaire.

Pour modifier des paramètres de fonctionnement ou de configuration, la commande doit être en mode AUX. Alors que l'alimentation est appliquée à l'unité, appuyez sur le bouton AUX jusqu'à ce que « AI » s'affiche à l'écran.

Appuyez sur le bouton **FAN SPEED** pour accéder au menu de réglage **AUX** sélectionné. Appuyez ensuite sur **+** ou **–** pour modifier le réglage. Certains réglages utilisent le bouton **MODE SELECT** pour effectuer des sélections supplémentaires. Appuyez de nouveau sur le bouton **FAN SPEED** pour quitter le menu de réglage AUX actuel et revenir à la liste des menus **AUX**. Les réglages sont appliqués lorsque vous appuyez sur le boutons **FAN SPEED, AUX** ou **POWER**.

Appuyez sur le bouton **AUX** ou **POWER** pour quitter le menu de réglage **AUX** et revenir au fonctionnement normal.

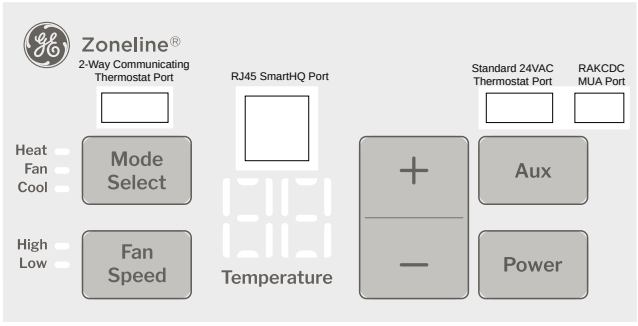

AUX A1 Smart Fan—Cooling/Heating (Ventilateur intelligent – Froid/Chaleur)

Utilisez **+** ou **-** pour naviguer jusqu'au réglage **AUX A1** et entrez dans le menu avec le bouton **FAN SPEED**. Le voyant **HEAT** sur la commande principale sera allumé et tout changement utilisant + ou – affectera le chauffage de l'appareil pendant le mode chauffage. Pour ajuster les réglages du mode de refroidissement, appuyez de nouveau sur **MODE SELECT**. Le voyant **COOL** sur la commande principale s'allume et les changements à l'aide de + ou – affecteront le fonctionnement de l'appareil pendant le mode refroidissement.

Pour configurer le ventilateur intérieur afin qu'il s'allume et s'éteigne en alternance en mode chauffage ou refroidissement, appuyez sur les boutons + ou – pour sélectionner « Cy ».

Pour configurer le ventilateur intérieur afin qu'il fonctionne en continu en mode chauffage ou refroidissement, appuyez sur les boutons + ou – pour sélectionner « Co ».

Appuyez sur le bouton **FAN SPEED** pour confirmer la sélection.

Le réglage par défaut pour le Mode 1 est le suivant :
Heating (Chaleur) : Cycle (CY) / Cyclique (CY)
Cooling (Froid) : Continuous (Co) / Continu (Co)

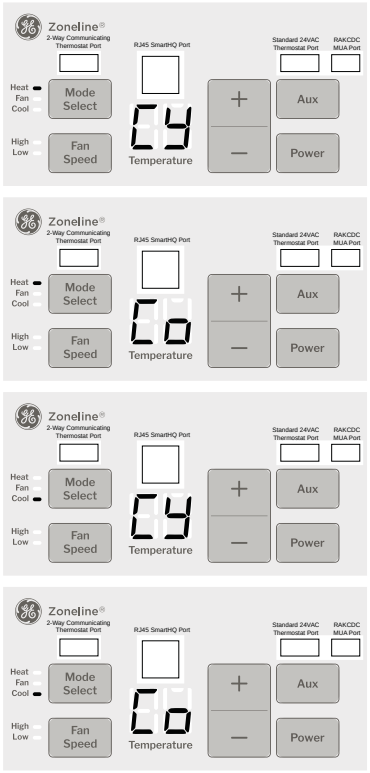

Réglage des commandes auxiliaires

AUX A2 Fahrenheit / Celsius

Cette fonction permet de basculer les unités de température entre Fahrenheit et Celsius sur l'affichage.

Utilisez **+** ou **-** pour naviguer jusqu'au réglage **AUX A2** et entrez dans le menu avec le bouton **FAN SPEED**.

Utilisez **+** ou **-** pour naviguer jusqu'à Celsius ou Fahrenheit. Le deuxième caractère indiquera « F » pour Fahrenheit ou un « C » pour Celsius selon la sélection.

Le réglage par défaut du Mode 2 est Fahrenheit.



AUX A3 Freeze Sentinel/Heat Sentinel (Sentinelle Gel/Sentinelle Chaleur)

Lorsque l'appareil est sous tension et l'option **Freeze Sentinel** (Sentinelle Gel) sélectionnée, le Zoneline fournira de la chaleur automatiquement sans interface utilisateur. Cela empêche les dommages potentiels à la plomberie en détectant des conditions de pièce intérieure très froides et en essayant d'élever la température de la pièce à 46 °F (7,8 °C) via une thermopompe et/ou un chauffage par résistance.

Lorsque l'unité est alimentée et que la sentinelle de chaleur est activée, l'appareil fournit automatiquement de l'air froid sans interface utilisateur. Ceci empêche une pièce excessivement chaude en activant la climatisation pour réduire la température intérieure de la pièce à 80 ºF.

Utilisez **+** ou **–** pour naviguer jusqu'au réglage **A3 AUX**, puis entrez dans le menu avec le bouton **FAN SPEED**. La DEL HEAT s'allume sur la commande principale pour le mode **Heat Sentinel** (Sentinelle Chaleur). Appuyez sur **MODE SELECT** pour passer à Freeze Sentinel (Sentinelle Gel). La DEL COOL s'allume. Appuyez sur les boutons **+** ou **–** pour alterner entre **ON** « on » et **OFF** « OF ». Appuyez sur le bouton **FAN SPEED** pour verrouiller la sélection.

Dans le réglage par défaut du Mode 3: **Heat Sentinel** est à Off et **Freeze Sentinel** à On.

REMARQUE : Si ces fonctions sont activées, elles restent actives dès que l'appareil est branché, même si l'appareil est éteint.

Sentinelle Chaleur OFF

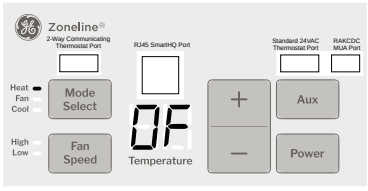

Sentinelle Chaleur ON

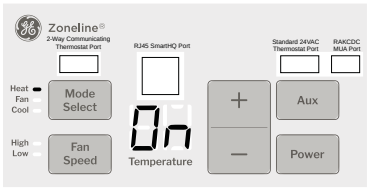

Sentinelle Gel OFF

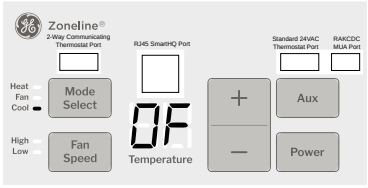

Sentinelle Gel ON

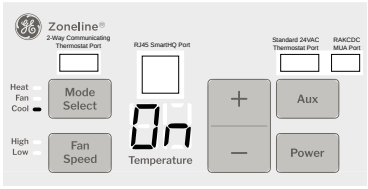

AUX A4 Constant ON Fan (Ventilateur constamment en marche)

Utilisez **+** ou **-** pour naviguer jusqu'au réglage **AUX A4** et entrez dans le menu avec le bouton **FAN**.

Appuyez sur les boutons **+** ou **–** pour alterner entre **ON** « on » et **OFF** « OF ».

Appuyez sur le bouton **FAN SPEED** pour verrouiller la sélection.

Remarque : Le ventilateur fonctionne alors en continu même si l'unité est éteinte.

Le réglage par défaut pour **AUX A4** est **OFF** (Désactivé).



Ventilateur continu OFF (Arrêt)

Ventilateur continu ON (Marche)

Réglage des commandes auxiliaires

AUX A5 Temperature Limiting

La limitation de la température est une fonction qui réduit les coûts énergétiques en limitant la température la plus basse qu'on peut atteindre par refroidissement et la plus haute par réchauffement.

Utilisez **+** ou **-** pour naviguer jusqu'au réglage **AUX A5** et entrez dans le menu avec le bouton **FAN SPEED**. Pour le mode de chauffage, la **DEL HEAT** s'allume sur la commande principale. Pour passer au mode de refroidissement, appuyez sur **MODE SELECT** et la **DEL COOL** s'allume sur la commande principale.

Pour régler la limite de température de chauffage maximum ou la limite de température de refroidissement minimum, appuyez sur les boutons **+** et **–.** Les valeurs sont exprimées en degrés Celsius ou Fahrenheit en fonction de la sélection AUX du réglage **AUX A2**. Appuyez sur le bouton **FAN SPEED** pour verrouiller la sélection.

Réglage par défaut pour **AUX A5** :
- **Heat :** 60°F à 78°F(15°C à 25°C)
- **Cool :** 66°F à 85°F(19°C à 29°C)

Limite de température (Chaleur)

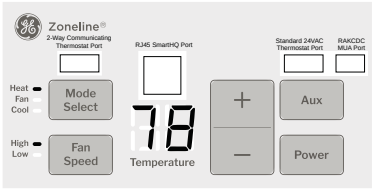

Limite de température (Froid)

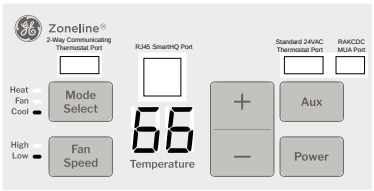

AUX A6 Use Wall Thermostat

Le réglage de ce mode à ON permet à l'appareil de fonctionner avec un thermostat mural distant de classe 2. Utilisez **+** ou **-** pour naviguer jusqu'au réglage **AUX A6** et entrez dans le menu avec le bouton **FAN SPEED**.

Appuyez sur les boutons + ou – pour alterner entre **ON** « on » et **OFF** « OF ». Appuyez sur le bouton **FAN SPEED** pour verrouiller la sélection.

Le réglage par défaut du Mode 6 est **ON**.

Lorsque le mode classe 2 est actif, l'affichage indique « **EE** » à la pression de n'importe quelle touche.

Lorsque le thermostat à 2 voies est connecté, l'appareil règle automatiquement AUX A6 sur **« OF »** pour permettre le contrôle du thermostat à 2 voies.



Classe 2 OFF (Commande locale/2 voies)



Classe 2 ON (commande de thermostat 24 V à distance standard)

AUX A7 Fan Boost Setting (Consultez les Tableaux sur la pression statique)

Ce réglage est utilisé pour augmenter le débit d'air de l'appareil afin d'assurer une circulation correcte.
Utilisez **+** ou **-** pour naviguer jusqu'au réglage **AUX A7** et entrez dans le menu avec le bouton **FAN SPEED**.
Appuyez sur les boutons **+** ou **–** pour alterner entre **ON** « on » et **OFF** « OF ». Appuyez sur le bouton **FAN SPEED** ou **MODE SELECT** pour verrouiller la sélection.
Le réglage par défaut pour **AUX A7** est **OFF** (Désactivé).



Surpuissance ventilateur OFF



Surpuissance ventilateur ON

AUX A8 Heat Mode Selector (AVV seulement)

Ce réglage est utilisé pour limiter les modes de chauffage dans lesquels l'appareil peut fonctionner.
Utilisez **+** ou **-** pour naviguer jusqu'au réglage **AUX A8** et entrez dans le menu avec le bouton **FAN SPEED**.
Appuyez sur le bouton + ou – pour alterner entre :
- **EH :** Chauffage électrique seulement (l'appareil fournit seulement du chauffage électrique)
- **Hd :**Demande élevée (AVV utilisera une vitesse accrue du compresseur en mode pompe à chaleur et utilisera la pleine puissance de la résistance électrique en mode de secours)
- **HY :** Hybride (Par défaut. L'appareil peut fournir du chauffage dans tous les modes disponibles)
- **Bo :** Surpuissance thermopompe
- **HP :** Thermopompe seulement (L'appareil n'utilisera pas de chauffage électrique. Sauf en cas d'anomalie).

Appuyez sur le bouton **FAN** pour verrouiller la sélection.
Le réglage par défaut pour **AUX A8** est Hybride « HY ».



Chauffage électrique seulement



Forte demande



Hybride



Surpuissance thermopompe



Thermopompe seulement

Réglage des commandes auxiliaires

AUX A9 Heat Fault Override (AVV seulement)

Ce réglage est utilisé pour limiter davantage les modes de chauffage dans lesquels l'unité peut fonctionner, selon le réglage AUX défini dans A8.
A9 n'est visible que si la thermopompe de surpuissance « **Bo** » ou la thermopompe uniquement « **HP** » est sélectionnée dans la section **AUX A8**.
Utilisez **+** ou **-** pour naviguer jusqu'au réglage **AUX A9** et entrez dans le menu avec le bouton **FAN SPEED**.
Appuyez sur les boutons **+** ou **–** pour alterner entre ON « **on** » et OFF « **OF** ». Appuyez sur le bouton **FAN SPEED** pour verrouiller la sélection.

ON active le contrôle strict du fonctionnement du chauffage.
OFF permet à l'unité de neutraliser la sélection **AUX A8** si le fonctionnement de la thermopompe n'est pas autorisé.
Le réglage par défaut pour **AUX A9** est **OFF** (Désactivé).


Neutralisation d'anomalie de chauffage OFF


Neutralisation d'anomalie de chauffage ON

AUX b1 Vitesse de ventilateur du module d'air d'appoint numérique (Disponible uniquement sur les modèles avec air d'appoint)

Le système de ventilation d'air d'appoint est conçu pour fournir de l'air extérieur continu à travers le panneau d'évent et dans la pièce. En plus de fournir de l'air frais, l'appareil déshumidifie la pièce lorsque celle-ci affiche une humidité relative supérieure à 50 %.

Utilisez **+** ou **–** pour naviguer jusqu'au réglage **AUX b1** et entrez dans le menu avec le bouton **FAN SPEED**.

Appuyez sur le bouton **+** ou **–** pour alterner entre le débit en pi3/min souhaité et OFF « **OF** ».

Appuyez sur le bouton **FAN SPEED** pour verrouiller la sélection.

Le réglage par défaut pour **AUX B1** est **40 pi3/min**.

Remarque : L'arrêt du ventilateur ferme aussi le volet du conduit d'air d'appoint.


35 CFM


MUA Off

AUX b2 Réglages du filtre à air d'appoint

Utilisez + ou – pour naviguer jusqu'au réglage **AUX B2** et entrez dans le menu avec le bouton **FAN SPEED**.

Appuyez sur le bouton **+** ou **–** pour alterner entre :

- Pas de filtre « **no** » : Aucun filtre à air d'appoint installé.
- Filtre Merv 13 « **13** » : Filtre MERV 13 installé.

Appuyez sur le bouton **FAN SPEED** pour verrouiller la sélection.

Le réglage par défaut pour **AUX b2** est aucun filtre.


Aucun filtre


Filtre MERV 13

AUX b3 Détection d'occupation du module d'air d'appoint numérique

Utilisez + ou – pour naviguer jusqu'au réglage **AUX b3** et entrez dans le menu avec le bouton **FAN SPEED**.

Appuyez sur le bouton **+** ou **–** pour faire votre choix entre ON « **On** » et OFF « **OF** ».

- **ON :** L'air d'appoint est contrôlé par un capteur d'occupation du thermostat à 2 voies ou une entrée auxiliaire 24 V si C1 est configuré sur « **OC** ».
- **OFF :** L'air d'appoint circule en continu.

Appuyez sur le bouton **FAN SPEED** pour verrouiller la sélection.

Le réglage par défaut pour **AUX b3** est **OFF**.





AUX b4 Contrôle de la déshumidification (sentinelle d'humidité)

Utilisez + ou – pour naviguer jusqu'au réglage **AUX b4** et entrez dans le menu avec le bouton **FAN SPEED**.

Appuyez sur le bouton **+** ou **–** pour alterner entre :

OFF « OF » : Pas de déshumidification supplémentaire.

LOW « Lo » : Cible une humidité relative de 50 %.

Standard « Sd » : Identique à low, mais active également 1 kW de chauffage électrique lorsque l'humidité relative (RH) dépasse 70 % afin d'augmenter la déshumidification.

HIGH « HI » : Identique à standard, mais les changements s'appliquent lorsque l'humidité relative (RH) dépasse 60 %.

Appuyez sur le bouton **FAN SPEED** pour verrouiller la sélection.

Le réglage par défaut pour **AUX b4** est **OFF**.


Arrêt


Basse


Standard


Haut

Réglage des commandes auxiliaires

AUX C1 Configuration de l'entrée auxiliaire 24 V

Une entrée auxiliaire 24 V est fournie pour permettre l'intégration avec des dispositifs externes tels que des interrupteurs de porte, des capteurs d'occupation ou une commande à distance. Cette fonction nécessite qu'un interrupteur marche/arrêt au lieu éloigné soit câblé à deux bornes de l'entrée auxiliaire sur le panneau de commande du Zoneline à l'aide de l'accessoire **RAKCDC**. Pour configurer l'entrée :

Accédez au menu **AUX** en appuyant sur le bouton **AUX**.

Utilisez **+** ou **–** pour naviguer jusqu'au réglage **AUX C1** et entrez dans le menu avec le bouton **FAN SPEED**.

Appuyez sur le bouton **+** ou **–** pour alterner entre :

Commande par bureau central « Cd » :

- Si les contacts sont fermés, l'appareil ignore l'entrée des thermostats externes ou l'entrée de l'utilisateur. Les modes sentinelles fonctionnent toujours.
- Si les contacts sont ouverts, l'appareil fonctionne normalement.

Contrôle d'occupation « Oc » :

- Si les contacts sont fermés et qu'un thermostat à 2 voies n'est pas connecté, l'appareil passe à l'état inoccupé. Si **AUX b2** est réglé sur **ON**, le fonctionnement de l'air d'appoint est désactivé.
- Si les contacts sont ouverts, l'appareil passe à l'état occupé.



Commande par bureau central — Mode d'occupation

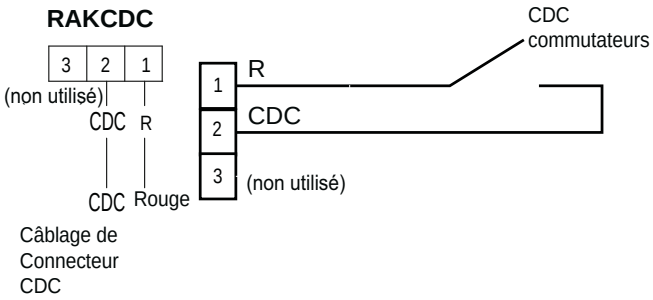

Câblage de Connecteur CDC

AUX C3 Limitation du courant d'entrée (AVV seulement)

Pour les applications où une réduction de la consommation de courant est souhaitée, ce réglage permet à l'utilisateur d'ajuster la quantité maximale de courant que l'unité peut consommer.

REMARQUE : La limite définie pour ce mode peut ne pas affecter le fonctionnement de l'unité si la capacité nominale du cordon d'alimentation est inférieure à ce réglage.

Utilisez + ou – pour naviguer jusqu'au réglage **C3 AUX** et entrez dans le menu avec le bouton **FAN SPEED** (« vitesse du ventilateur »).

Appuyez sur les boutons + ou – pour faire défiler la limite de courant désirée ou **OFF « OF ».** Appuyez sur le bouton **FAN SPEED (« vitesse du ventilateur »)** pour confirmer la sélection.



Limite désactivée — 15 ampères

AUX C4 Optimisation de la source de chaleur (AVV seulement)

Ce réglage détermine si la fonctionnalité d'optimisation de la source de chaleur de l'unité est activée ou désactivée. Lorsqu'elle est activée, l'unité exécutera des cycles de thermopompe ou de thermopompe boost lorsque ces cycles offrent une capacité supérieure à celle du chauffage électrique.

Utilisez **+ ou –** pour naviguer jusqu'au réglage **C4 AUX** et entrez dans le menu avec le bouton **FAN SPEED (« vitesse du ventilateur »)**.

Appuyez sur les boutons + ou – pour faire défiler **ON « On »** et **OFF « OF »**. Appuyez sur le bouton **FAN SPEED (« vitesse du ventilateur »)** pour confirmer la sélection.

Le réglage par défaut pour **AUX C4** est **ACTIVÉ**.



Optimisation désactivée — Optimisation activée

Essai gratuit de SmartHQ Management

Ce Zoneline est équipé pour être connecté à la plateforme SmartHQ Management. Cette plateforme d'abonnement est conçue pour permettre aux propriétaires d'entreprise et aux gestionnaires d'établissements hôteliers de gérer leur parc d'appareils grâce à des diagnostics avancés, des commandes et contrôles groupés, et plus encore. Pour profiter de votre ESSAI GRATUIT DE 90 JOURS avec SmartHQ Management, veuillez balayer le code QR ci-dessous :

Paramètres WI-FI (AVV seulement)

Pour afficher l'état du Wi-Fi, maintenez les touches **+** et **–** enfoncées, puis relâchez-les au bout de 3 secondes. Le mode d'affichage se ferme automatiquement après 5 secondes d'inactivité ou lorsque vous appuyez sur un bouton.

L'affichage à 7 segments indique l'état du module Wi-Fi :

- **Off « OF »** – Le module est déconnecté du Wi-Fi.
- **Connexion « Cn »** – L'appareil se connecte au Wi-Fi.
- **Connecté « Co »** – L'appareil est connecté au Wi-Fi.
- **Inconnu « -- »** – Le module Wi-Fi n'est pas détecté.

Pour mettre le Wi-Fi en service : Appuyez sur les boutons **+** et **–** durant plus de 3 secondes, puis relâchez-les.

L'affichage à 7 segments se met à jour pour indiquer « **Cn** » s'il était éteint précédemment, ou « **OF** » s'il était connecté précédemment.

Si vous appuyez et maintenez enfoncés les boutons **+** et **–** pendant plus de 3 secondes de nouveau, vous basculerez entre **OF** et **Cn/Co**.

Appuyez sur n'importe quel bouton pour rétablir le fonctionnement standard de l'interface utilisateur, mais le Wi-Fi continuera dans le mode qu'il a laissé.

Remarque : Lors de la mise en service du Wi-Fi, le délai de retour automatique de l'affichage à son fonctionnement normal est de 15 minutes.



Ces phénomènes sont normaux

Bruits de fonctionnement normaux

- Il est possible que vous entendiez un tintement causé par les gouttes recueillies et projetées contre le condensateur par temps pluvieux ou d'humidité élevée. Cette conception améliore la déshumidification et l'efficacité de l'appareil.
- Le déclic des relais peut se faire entendre lorsque les commandes fonctionnent de façon cyclique ou lorsque vous les réglez pour modifier la température ambiante.
- Par temps pluvieux ou d'humidité élevée, de l'eau est recueillie dans le plateau de l'appareil. Celui-ci peut déborder et de l'eau peut s'écouler du côté extérieur de l'appareil.
- Le ventilateur intérieur fonctionne continuellement lorsque l'appareil est en mode de refroidissement, sauf si la commande auxiliaire Smart Fan (Ventilateur intelligent) est réglée pour fonctionner en cycles. La sélection du cycle entraîne l'alternance marche-arrêt du ventilateur parallèlement au compresseur. Vous pouvez également entendre un bruit de démarrage et d'arrêt du ventilateur À certains moments, le ventilateur fonctionnera même si l'appareil n'est pas en mode chauffage ou refroidissement. Si le ventilateur intérieur est réglé en continu, il fonctionnera peu importe qu'il n'y ait ni chauffage ni refroidissement. À d'autres moments, le ventilateur fonctionnera plus longtemps que le cycle chauffage-refroidissement ou il démarrera à l'occasion. Cela est normal et vise à améliorer le confort et l'équilibre ambiant.
- Si l'appareil est doté d'une ventilation en air d'appoint, certains ventilateurs fonctionneront en continu.
- Vous remarquerez peut-être un délai de quelques minutes au démarrage si vous tentez de redémarrez le Zoneline trop tôt après l'avoir éteint, ou si vous réglez le thermostat immédiatement après l'arrêt du compresseur. Ce délai de 3 minutes est attribuable à un dispositif de protection intégré du compresseur.
- Pendant le cycle de dégivrage, les ventilateurs intérieur et extérieur s'arrêtent et le compresseur fonctionne en mode de refroidissement afin d'éliminer le givre sur les serpentins extérieurs.
- Pour protéger le compresseur et prévenir les cycles courts, l'appareil est conçu pour fonctionner pendant un minimum de 3 minutes après le démarrage du compresseur à n'importe quel réglage du thermostat.

Conseils de dépannage… avant d'appeler le service

Économisez temps et argent! Examinez d'abord les tableaux suivants, un appel de service sera peut-être inutile.

Problème	Causes possibles	Correctifs
Le Zoneline de démarre pas.	La trousse de raccordement direct n'est pas attachée solidement	Retirez le couvercle de la boîte de jonction et assurez-vous que le connecteur noir à l'extrémité du cordon d'alimentation est inséré solidement.
	Le fusible est grillé ou le disjoncteur est déclenché.	Vérifiez le panneau de distribution électrique de la résidence et remplacez le fusible grillé ou réenclenchez le disjoncteur.
	L'appareil attend la réinitialisation du limiteur de surcharge du compresseur.	Cela est normal. Le Zoneline démarrera de nouveau après sa réinitialisation.
	Panne de courant.	Un délai de protection (jusqu'à 3 minutes) prévient le déclenchement du limiteur de surcharge du compresseur. C'est pourquoi il est possible que le chauffage ou la climatisation ne reprenne pas pendant 3 minutes après le rétablissement du courant.
La climatisation ou le chauffage du Zoneline est insuffisant.	La circulation d'air intérieur est restreinte.	Assurez-vous que l'avant du Zoneline n'est pas bloqué par des rideaux, des stores ou des meubles.
	La circulation d'air extérieur est restreinte ou recirculée	Assurez-vous que la grille arrière n'est pas bloquée. Cela pourrait provoquer l'interruption du fonctionnement de l'appareil par la protection de surcharge du compresseur. La grille extérieure doit présenter une superficie libre d'au moins de 65 %. Les grilles d'un autre marque que GE peuvent être trop restrictives pour assurer un rendement approprié. Consultez votre vendeur si vous avez besoin d'aide.
	Le réglage de la température peut être incorrect.	Réglez la température à une valeur plus basse ou plus haute. **REMARQUE :** Il se peut que le limiteur de température restreigne la plage des valeurs.
	Le filtre à air est sale.	Remplacez le filtre au moins tous les 30 jours. Reportez-vous à la section Instructions d'utilisation.
	La température dans la pièce était peut-être basse ou élevée.	Lorsque le Zoneline est mis en marche pour la première fois, il faut attendre un certain temps pour refroidir ou réchauffer la pièce.
Une odeur de brûlé est perçue au début du fonctionnement en mode chauffage.	De la poussière se trouve à la surface des éléments chauffants.	La poussière peut produire une odeur de « brûlé » au début du fonctionnement en mode chauffage. Cette odeur devrait disparaître rapidement.
L'air n'est pas toujours chaud ou froid pendant le fonctionnement.	La thermopompe ne produit pas d'air chaud.	Ce phénomène est normal. La thermopompe produit de l'air tiède qui n'est pas aussi chaud que celui fourni par le chauffage électrique, plus coûteux à l'utilisation.
	Le ventilateur du Zoneline fonctionne continuellement, même lorsque l'appareil est en arrêt	Le ventilateur souffle de l'air à température ambiante même lorsque le compresseur ou les éléments chauffants sont en arrêt. Le mouvement continu de l'air procure un meilleur contrôle de la température globale dans le mode refroidissement. Si vous souhaitez que l'air circule seulement lorsque le Zoneline chauffe ou refroidit activement la pièce, réglez le thermostat mural à l'option « auto ». **-OU-** Le **Aux Mode A4** est réglé à « **on** », ce qui maintiendra le ventilateur intérieur en marche. Pour désactiver cette fonction, réglez le **Aux Mode A4** à « **off** ».

Conseils de dépannage… avant d'appeler le service

Économisez temps et argent! Examinez d'abord les tableaux suivants, un appel de service sera peut-être inutile.

Problème	Causes possibles	Correctifs
L'air ne semble pas assez chaud en mode chauffage	La thermopompe seule fournit de l'air un peu moins chaud que désiré.	Utilisez l'option Boost Heat ou l'option All Electric Heat (chauffage tout électrique - **Mode A8 AUX**). Ces deux options vont générer du chauffage électrique mais seule l'option All Electric Heat (**Mode A8 Aux**) arrêtera le fonctionnement de la thermopompe. **REMARQUE :** L'utilisation de cette option augmentera la consommation d'énergie.
L'appareil ne souffle pas d'air.	Le réglage « fan » (ventilateur) du thermostat mural est peut-être réglé à « auto »	Si vous souhaitez que l'air circule même lorsque le Zoneline ne chauffe/refroidit pas activement la pièce, réglez le thermostat mural à l'option « on »
Les fonctions de chauffage électrique et de ventilation ne fonctionnent pas.	Le cavalier Personality n'est pas branché solidement	Retirez le couvercle de la boîte de jonction et assurez-vous que le connecteur blanc à l'extrémité du cordon d'alimentation est inséré solidement
L'appareil ne fonctionne pas après l'installation du thermostat mural distant.	Les connexions du thermostat de l'appareil sont incorrectes.	Vérifier que le câblage entre le thermostat et le connecteur du thermostat de l'unité est correct.
	Le transformateur s'arrête ou s'ouvre avec un court-circuit.	Attendez 5 minutes pour voir si l'alimentation est restaurée.
La thermopompe fonctionne avec chauffage électrique seulement durant le chauffage.	La température extérieure est trop froide	La thermopompe ne fonctionnera pas si la température extérieure est trop froide. La thermopompe va redémarrer une fois que la température extérieure s'est suffisamment réchauffée
	Le **Aux Mode A8** n'est pas réglé correctement.	Voyez la section Réglage des commandes auxiliaires de ce manuel. Vérifiez si le **Aux Mode A8** est réglé à **OFF** « U » pour le fonctionnement avec thermopompe

Conseils de dépannage… avant d’appeler le service

CODES D’ANOMALIE - Appuyez sur les boutons FAN SPEED et AUX, puis relâchez-les pour afficher les CODES D’ANOMALIE. Cela affiche tous les codes d’anomalie actuels et les fait défiler. S’il n’y a pas d’anomalies actuelles, l’affichage indiquera « **--** ». Pressez **AUX** pour effacer les anomalies. Appuyez sur **POWER** pour quitter et préserver les anomalies.

Codes d'anomalie	Signification	Effet sur le système lorsque l'anomalie est active
1	Anomalie de ventilateur intérieur. Le moteur du ventilateur ne fonctionne pas à la vitesse commandée après 40 secondes de marche. L'anomalie s'efface au bout de 10 minutes.	Aucune disponibilité du chauffage par résistance, du ventilateur, de la thermopompe ou du refroidissement
2	Anomalie de ventilateur extérieur. Le moteur du ventilateur ne fonctionne pas à la vitesse commandée après 40 secondes de marche. L'anomalie s'efface au bout de 10 minutes.	Aucune disponibilité de la thermopompe ni du refroidissement. Chauffage par résistance et ventilateur seulement
3	Câblage du thermostat externe. Le signal appliqué n’est pas valide.	L’appareil ne fonctionnera pas en mode thermostat externe tant que le câblage n’est pas fixé
4	Anomalie de thermistance intérieure. Les thermistances du serpentin intérieur et de l’entrée d’air ambiant intérieur ne lisent pas de températures valides.	Aucune disponibilité du refroidissement ou chauffage.
5	Anomalie de thermistance extérieure. Les thermistances du serpentin extérieur et de l’entrée d’air ambiant extérieur ne lisent pas de températures valides.	Aucune disponibilité du refroidissement ou du chauffage. Chauffage par résistance et ventilateur seulement.
6	Anomalie de système de réfrigérant. Aucun changement de température n’a été détecté après 90 secondes de fonctionnement.	Aucun effet
7	Anomalie de vanne d’inversion. Les thermistances indiquent que le système de réfrigération fonctionne contrairement à l’intention.	Aucune disponibilité du refroidissement ou du chauffage. Chauffage par résistance et ventilateur seulement.
9	Anomalie de gel du serpentin intérieur. La température du serpentin intérieur a chuté au-dessous du seuil de congélation (32°F)	Le compresseur est mis en arrêt jusqu’au rétablissement de la température du serpentin.
10	Anomalie de surcharge de la thermopompe. La température du serpentin intérieur est au-dessus du seuil de surcharge (131°F).	Le compresseur est mis en arrêt jusqu’au rétablissement de la température du serpentin.
11	Anomalie de surchauffe. L'air entrant est trop chaud pour faire fonctionner l'élément chauffant (95°F).	La thermopompe et le chauffage par résistance sont mis en arrêt et vont redémarrer lorsque la température redescend sous 85°F.
12	Anomalie de la carte d’interface utilisateur. La carte d’interface utilisateur est déconnectée ou défectueuse.	Aucun effet
13	Anomalie de circulation d'air aux éléments chauffants. L'anomalie s'efface au bout de 10 minutes.	Aucune disponibilité du chauffage par résistance
14	**Anomalie de l’air d'appoint (modèles équipés d'air d'appoint seulement).** L'unité a détecté que le ventilateur d'air d'appoint ne fonctionne pas correctement.	L'air d'appoint ne fonctionne pas.
16	**Anomalie de la carte auxiliaire de l’onduleur (modèles AVV seulement).** L'unité a perdu la communication avec la carte auxiliaire de l'onduleur.	Verrouillage du fonctionnement de la thermopompe et du refroidissement.
17	Défaillance de la thermistance de sortie d'air intérieur. La thermistance de sortie d'air intérieur ne lit pas de température valide.	Aucune disponibilité du chauffage par résistance
18	Surchauffe de la température de sortie intérieure. L’air sortant est trop chaud. L’anomalie disparaît lorsque la température de l’air descend en dessous du seuil.	Aucune disponibilité du chauffage par résistance ou thermopompe.
19	Anomalie aggravée de surchauffe de la température de la sortie. L’air sortant est trop chaud. L’anomalie ne se réinitialisera pas tant que l’unité n’aura pas été réparée.	Aucune disponibilité du chauffage par résistance ou thermopompe tant que l’unité n’est pas réparée.
25	Anomalie de gel anormal (modèles à thermopompe seulement). Survient lorsque les cycles de dégivrage consécutifs ne parviennent pas à réchauffer le serpentin extérieur. Va s’effacer automatiquement ensuite 4.5 jours.	Verrouille la thermopompe, verrouille le dégivrage

Conseils de dépannage… avant d'appeler le service

CODES D'ANOMALIE - maintenez une pression sur MODE SELECT, puis pressez AUX
Cela affiche tous les codes d'anomalie actuels et les fait défiler. S'il n'y a pas d'anomalies actuelles, l'affichage indiquera « **--** ».
Pressez **AUX** pour effacer les anomalies. Toute autre touche sauvegarde les anomalies et quitte la fenêtre.

Codes d'anomalie	Signification	Effet sur le système lorsque l'anomalie est active
27	**Anomalie de thermistance de vapeur de serpentin intérieur.** La thermistance de vapeur de serpentin intérieur ne lit pas de température valide.	Contrôle limité du détendeur et performance réduite du refroidissement.
28	**Anomalie de thermistance de réfrigérant de serpentin extérieur.** La thermistance de liquide de serpentin extérieur ou d'aspiration ne lit pas de température valide.	Contrôle limité du détendeur et performance réduite de la thermopompe.
29	**Anomalie de capteur d'humidité.** Le capteur d'humidité interne ne répond pas ou lit des valeurs non valides.	Les cycles de déshumidification ne sont pas disponibles.
30	**Erreur de surchauffe EEV.** La mesure de surchauffe de l'unité n'est pas valide.	Contrôle limité du détendeur et performance réduite du refroidissement / thermopompe.
31	**Anomalie de communication du thermostat à 2 voies.** L'unité a perdu la communication avec le thermostat à 2 voies.	Thermostat non opérationnel tant que la communication n'a pas été rétablie.
32	**Anomalie de capteur de thermostat à 2 voies.** Le capteur d'humidité / température du thermostat à 2 voies a mal fonctionné.	L'unité utilise des capteurs internes jusqu'à ce que le thermostat soit remplacé, réparé ou que l'anomalie soit résolue.
33	Anomalie de tension du thermostat. La tension d'alimentation du thermostat est inférieure à la valeur seuil.	Aucun effet
34	Anomalie de tension d'alimentation faible. La tension d'alimentation est inférieure à 165 volts AC.	Aucune disponibilité de fonctionnement jusqu'à ce que la tension d'alimentation soit rétablie.
35	Anomalie de tension d'alimentation élevée. La tension d'alimentation est supérieure à 290 volts AC.	Aucun effet
36	Anomalie de capteur de courant. Le capteur de courant ne fournit pas de valeurs valides.	Aucun effet
37	**Anomalie du module Wi-Fi.** L'unité a perdu la communication avec le module Wi-Fi.	Aucun effet
38	**Défaillance pour utilisation d'un tableau de service incorrect.** Un tableau incorrect a été installé pour la configuration de personnalité /modèle actuelle.	Fonctionnement de la réfrigération et de la thermopompe bloqué.
97	**Défaillance en raison de l'installation d'un onduleur incorrect.** Le tableau d'onduleur actuellement installé n'est pas conçu pour ce modèle de climatiseur.	Fonctionnement de la réfrigération et de la thermopompe bloqué.
98	**Défaillance de communication de l'onduleur.** L'unité a perdu la communication avec la carte d'onduleur.	Aucune thermopompe ou refroidissement n'est disponible jusqu'à ce que la communication soit restaurée.
99	**Défaillance d'onduleur.** La carte d'onduleur a une défaillance interne.	Aucune thermopompe ou refroidissement n'est disponible jusqu'à ce que la communication soit restaurée

Garantie limitée du Zoneline vertical de GE Appliances

Toutes les réparations sous garantie sont effectuées par nos Centres de service ou par nos réparateurs autorisés Customer Care®. Vous pouvez prendre rendez-vous en ligne sur **GEAppliances.com** ou en composant le 844-GE4-PTAC (ou 844-434-7822). Pour le service au Canada, contactez le distributeur qui vous a vendu le produit. Lorsque vous appelez, veuillez avoir les numéros de série et de modèle à portée de la main.

Pendant :	**GE Appliances remplacera :**
Un an **à compter de la date d'achat d'origine**	Toute pièce du climatiseur qui se révèle défectueuse en raison d'un vice de matières ou de fabrication. Au cours de cette garantie limitée **d'un an**, **GE Appliances** couvrira gratuitement les frais de main-d'œuvre et les frais de service associés pour remplacer la pièce défectueuse.
Cinq ans **à compter de la date d'achat d'origine**	**Système frigorifique scellé. Toute pièce du système frigorifique scellé** (le compresseur, le condenseur, l'évaporateur, le robinet inverseur, les dispositifs de détente et tous les tuyaux de raccordement) qui se révèle défectueuse en raison d'un vice de matières ou de fabrication. Au cours de cette garantie limitée de **cinq ans**, **GE Appliances** couvrira gratuitement les frais de main-d'œuvre et les frais de service associés pour remplacer la pièce défectueuse.
La deuxième à la cinquième année à compter de la date d'achat d'origine	**Durant la période s'étendant de la deuxième à la cinquième année à partir de la date d'achat initial**, **GE Appliances** remplacera certaines pièces défectueuses en raison d'un vice de matière ou de main-d'œuvre. Les pièces couvertes sont les moteurs de ventilateur, les commutateurs, les thermostats, l'élément chauffant électrique, les protections de l'élément chauffant électrique, les solénoïdes, les moteurs des dispositifs de détente, les cartes de circuits imprimés, les commandes auxiliaires, les thermistances, les commandes de dégivrage, la pompe d'évacuation du condensat intérieur, les condensateurs, les varistances, le roulement de soufflante intérieure et le système de volets de registre d'air d'appoint. Au cours de cette période de garantie limitée supplémentaire de quatre ans, vous devrez assumer les frais de main-d'œuvre ou de réparation à domicile.

Ce qui n'est pas couvert :

- Toute visite à votre domicile pour vous expliquer le fonctionnement de l'appareil.
- Une installation, une livraison ou un entretien inadéquats.

  Pour tout problème d'installation, ou si le climatisateur n'assure pas une climatisation adéquate, communiquez avec votre détaillant ou votre installateur. Vous avez la responsabilité de fournir les installations appropriées pour les raccordements électriques.
- Dans les établissements commerciaux, la main-d'œuvre nécessaire pour amener l'appareil à un endroit où il pourra être accessible aux fins de réparation par un technicien.
- Les défectuosités ou les dommages attribuables à la corrosion causée par une installation dans un milieu contenant des produits chimiques corrosifs.
- Le remplacement des fusibles ou le réenclenchement des disjoncteurs.
- Une défectuosité attribuable à une modification du produit, une utilisation déraisonnable ou un entretien inadéquat ou négligent.
- Les défectuosités ou les dommages attribuables à la corrosion en raison d'une installation dans un environnement côtier, sauf dans le cas des modèles ayant subi un traitement anticorrosion appliqué à l'usine tel qu'indiqué par le numéro de modèle.
- Les dommages au produit attribuables à une alimentation électrique inadéquate, un accident, un incendie, une inondation ou un cas de force majeure.
- Tout dommage direct ou indirect à la propriété causé par une éventuelle défectuosité de ce climatiseur.
- Les dommages survenus après la livraison.
- Le produit en cas d'impossibilité d'y avoir accès pour procéder à la réparation demandée.

EXCLUSION DE GARANTIES IMPLICITES - Votre seul et unique recours consiste dans la réparation du produit selon les dispositions de cette Garantie limitée. Toutes les garanties implicites, incluant les garanties de qualité marchande et de convenance, sont limitées à une année ou à la période la plus courte autorisée par la loi.

Cette garantie est offerte à l'acheteur initial et à tout propriétaire subséquent d'un produit acheté en vue d'une utilisation aux États-Unis et au Canada. Si le produit est installé dans une région non desservie par un réparateur autorisé GE Appliances, vous pourriez être tenu d'assumer des frais de déplacement ou d'apporter le produit à un centre de réparation autorisé GE Appliances. En Alaska, la garantie ne couvre pas les frais d'expédition et les appels de service à votre domicile.

Dans certains États ou provinces, il est interdit d'exclure ou de limiter les dommages directs ou indirects. La présente garantie vous confère des droits juridiques spécifiques. Vous pouvez bénéficier d'autres droits qui varient d'une province ou d'un État à l'autre. Pour connaître les droits dont vous bénéficiez dans votre région, communiquez avec des relations avec les consommateurs de votre région ou encore le Procureur général de votre État.

Garant: GE Appliances, *a* **Haier** *company*

Louisville, KY 40225

Enregistrement du produit

Suivez ces trois étapes afin de protéger l'investissement que représente votre nouvel électroménager. Pour le Canada, consultez la traduction française de la section sur l'enregistrement des produits.

1 Remplissez et postez votre fiche d'enregistrement de produit dès aujourd'hui. Vous aurez l'esprit en paix en sachant que nous pourrons communiquer avec vous en cas de modification aux consignes de sécurité.

2 Une fois la fiche d'enregistrement ci-dessous mise à la poste, conservez le présent document en lieu sûr. Il contient des renseignements dont vous aurez besoin dans l'éventualité d'un appel de service. Notre numéro de service est le 844-GE4-PTAC (ou 844-434-7822).

3 Lisez le manuel d'utilisation attentivement. Cela vous permettra de faire fonctionner votre nouvel électroménager correctement.

cut here

FOR CANADIAN CONSUMERS / POUR LES CONSOMMATEURS CANADIENS

OWNERSHIP REGISTRATION CERTIFICATE FICHE D'INSCRIPTION DU PROPRIETAIRE

MODEL/MODÉLE SERIAL/SÉRIE

P.O. BOX/C.P. 1780
MISSISSAUGA, ONT. L4V 4G1

INSTALLATION DATE Y/A M
DATE D'INSTALLATION

PLEASE COMPLETE AND RETURN THIS CARD IMMEDIATELY TO ENABLE US TO CONTACT YOU IN THE REMOTE EVENT A SAFETY NOTIFICATION IS ISSUED FOR THIS PRODUCT.

VEUILLEZ REMPLIR ET RETOURNER LA PRÉSENTE FICHE SANS TARDER AFIN DE NOUS PERMETTRE DE COMMUNIQUER AVEC VOUS SI JAMAIS UN AVIS DE SÉCURITÉ CONCERNANT CE PRODUIT ÉTAIT ÉMIS.

CHECK ONE / COCHEZ: ☐MR. ☐MRS. ☐M ☐MME ☐MISS ☐MLLE ☐MS — FIRST NAME/PRÉNOM — LAST NAME/NOM

STREET NO. N° RUE — STREET NAME/RUE — APT.NO./APP./RR#

CITY/VILLE — PROVINCE — POSTAL CODE/POSTAL

AREA CODE IND. REG. — TELEPHONE — NAME OF SELLING DEALER/NOM DU MARCHAND

Canada consumers, visit geappliances.ca/register/index.jsp

CORRESPONDENCE / CORRESPONDANCE ➤ FRENCH / FRANÇAIS ENGLISH / ANGLAIS

245D1499P002
Revised 06/14

Please place in evelope and mail to:
Veuillez mettre dans une enveloppe et envoyez à :

OWNER REGISTRATION
PO BOX 1780
MISSISSAUGA, ONTARIO
L4Y 4G1

Remarque

Soutien aux consommateurs

Aux États-Unis – Visitez-nous à **GEAppliances.com** ou composez le 800.626.2005

Au Canada – Visitez-nous à **GEAppliances.ca** ou composez le 877.994.5366

Trouvez des renseignements pour les propriétaires sur notre site Web **:**

- **Information**
- **Enregistrez l’appareil**
- **Planifiez un service**
- **Achetez des pièces, accessoires ou garanties prolongées**
- **Connectez votre appareil** – 800.220.6899

Si vous n’êtes pas satisfait du service, contactez-nous sur notre site Web en incluant tous les détails ainsi que votre numéro de téléphone, ou écrivez à **:**

Aux États-Unis - General Manager, Customer Relations | GE Appliances | Appliance Park | Louisville, KY 40225

Au Canada - Director, Customer Relations | MC Commercial Inc. | 1100 Burloak Dr. Suite 601 | Burlington, ON L7L 6B2

GEAppliances.com

GEAppliances.ca

PFAS

© 2026 GE Appliances, a Haier company

49-5001121 Rev. 2

GE APPLIANCES

ACONDICIONADORES DE AIRE Zoneline® Vertical

INFORMACIÓN IMPORTANTE DE SEGURIDAD 3

FUNCIONES DEL ZONELINE
Control de Temperatura 4
Acerca de la Bomba de Calor 4

CUIDADO Y LIMPIEZA
Filtros de Aire 5
Drenaje 5
Bobinas Internas/ Externas 5
Bandeja de la Base 5

INSTRUCCIONES DE INSTALACIÓN
Información General de la Instalación. 6
Preparación de la Instalación 14
Requisitos de Funcionamiento 17
Instalación del Zoneline. 23
Servicio Técnico 31
Configuración de los Controles Auxiliares 32
SmartHQ Management 37
Configuraciones de Wi-Fi 37

SOLUCIONAR PROBLEMAS
Sonidos de Funcionamiento Normal38 Solucionar Problemas 39

SOPORTE AL CLIENTE
Garantía Limitada 43
Registro del Producto 44
Soporte Al Cliente 46

MANUAL DEL PROPIETARIO Y INSTRUCCIONES DE INSTALACIÓN

Calor/ Frío
AVE
Bomba de Calor
AVV

¡ATENCIÓN ADMINISTRADORES DE PROPIEDADES!

Su nueva unidad incluye una prueba GRATUITA de 90 días de nuestro software de gestión de flotas: SmartHQ Management.

Consulte la página 37 para obtener detalles sobre la configuración.

SmartHQ MANAGEMENT

Escriba los números de modelo y serie aquí:

de Modelo_____

de Serie _____

Los encontrará en una etiqueta en el panel frontal.

GE es una marca registrada de General Electric Company. Fabricado bajo licencia de marca.

49-5001121 Rev. 2 01-26

GRACIAS POR HACER QUE GE APPLIANCES SEA PARTE DE SU HOGAR.

Ya sea que haya crecido usando GE Appliances, o que ésta es su primera vez, nos complace tenerlo en la familia.

Sentimos orgullo por el nivel de arte, innovación y diseño de cada uno de los electrodomésticos de GE Appliances, y creemos que usted también. Entre otras cosas, el registro de su electrodoméstico asegura que podamos entregarle información importante del producto y detalles de la garantía cuando los necesite.

Registre su electrodoméstico GE ahora a través de Internet. Sitios Web y números telefónicos útiles están disponibles en la sección de Soporte para el Consumidor de este Manual del Propietario. También puede enviar una carta en la tarjeta de inscripción preimpresa que se incluye con el material embalado.

GE APPLIANCES

49-5001121 Rev. 2

INFORMACIÓN IMPORTANTE DE SEGURIDAD LEA TODAS LAS INSTRUCCIONES ANTES DE USAR

ADVERTENCIA Para su seguridad, siga la información de este manual a fin de minimizar riesgos de incendio, explosión, descargas eléctricas, daños en su propiedad, lesiones personales o la pérdida de la vida.

PRECAUCIONES DE SEGURIDAD

- Este Zoneline debe ser instalado de forma apropiada de acuerdo con las Instrucciones de Instalación antes de ser usado. Las unidades de Zoneline Vertical no serán accesibles en la sala de huéspedes. Consulte las Instrucciones de Instalación que figuran en el reverso de este manual.
- Desenchufe o desconecte el Zoneline de la caja de fusibles o del disyuntor antes de realizar cualquier reparación.

NOTA: GE Appliances recomienda enfáticamente que cualquier reparación sea realizada por un individuo calificado.

- Todos los acondicionadores de aire contienen refrigerantes, los cuales de acuerdo con la ley federal deben ser retirados antes de deshacerse del producto. Si se deshará de un producto antiguo con refrigerantes, consulte a la compañía a cargo sobre cómo deshacerse del mismo.
- Estos sistemas de aire acondicionado R454B requieren que los contratistas y técnicos utilicen herramientas, equipos y normas de seguridad aprobados para su uso con este refrigerante. NO utilice equipos certificados únicamente para refrigerante R22.
- Esta unidad no se deberá instalar en un lavadero.
- Se deberá supervisar a los niños a fin de asegurar que no se juegue con el electrodoméstico.
- No se deben utilizar aparatos que estén claramente dañados.
- En el caso de los modelos VTAC con inversor (AVV), espere 10 minutos después de desconectar la unidad de la alimentación antes de manipular o realizar tareas de mantenimiento en la placa de circuito del inversor.

¿Está reemplazando una unidad existente?
Para obtener más información, consulte las Instrucciones de instalación en este manual.

Este electrodoméstico no deberá ser usado por personas (incluyendo niños) con capacidades físicas, sensoriales o mentales reducidas o con falta de experiencia y conocimiento, a menos que cuenten con supervisión o instrucción con relación al uso de este electrodoméstico por parte de una persona responsable de su seguridad.

LEA Y GUARDE ESTAS INSTRUCCIONES

Funciones

Control de Temperatura

Esta unidad se deberá controlar a través de un termostato de frío y calor montado en pared con control remoto Clase 2, un mínimo de 1C/2H para los modelos AVE y un mínimo de 2C/3H para los modelos AVV. Los termostatos estándares usados en modelos anteriores no fueron diseñados para los modelos AVV. Para conocer sobre cómo controlar la unidad, consulte las instrucciones de funcionamiento del termostato usado.

Acerca de su Bomba de Calor (Modelos AVV Únicamente)

Las bombas de calor pueden ayudar a reducir costos al eliminar el calor del aire exterior – incluso cuando la temperatura exterior esté por debajo del punto de congelación – y liberando ese calor hacia la parte interior.

Para obtener el mejor rendimiento energético de su bomba de calor, no cambie la temperatura del termostato de la sala más de un grado a la vez. Elevar la configuración de calor en 2 o 3 grados hará que el Zoneline use sus elementos de calefacción eléctrica, a fin de alcanzar la nueva configuración de temperatura rápidamente.

Los elementos de calefacción eléctrica utilizan más electricidad que las bombas de calor y su funcionamiento es más costoso.

Hay un tiempo de funcionamiento mínimo del compresor de 3 minutos en cualquiera de las configuraciones, para evitar los ciclos cortos.

Los ventiladores se inician antes que el compresor y se detienen luego de que el compresor deja de realizar ciclos.

Cuando la temperatura exterior sea inferior a -3°F, el calor será provisto por el calefactor eléctrico en lugar de la bomba de calor. Cuando la temperatura exterior sea inferior a -3°F, el funcionamiento de la refrigeración estará bloqueado. El funcionamiento de la Bomba de Calor y de la Refrigeración se reiniciará cuando la temperatura exterior sea superior a 0°F.

No Utilice el Acondicioandor de Aire (modo frío) en Condiciones Exteriores de Congelamiento

Los acondicionadores de aire no fueron diseñados para uso con condiciones exteriores de congelamiento existentes. No se deberán usar con condiciones exteriores de congelamiento.

Cuidado y Limpieza

Apague el Zoneline y desconecte el suministro de corriente antes de realizar la limpieza

Filtros de Aire

AVISO: No utilice el Zoneline sin el filtro en su posición. Si un filtro se desgasta o daña, deberá ser reemplazado de inmediato.

El uso sin el filtro en su posición o con un filtro dañado permitirá que la suciedad y el polvo lleguen a la bobina interna y reduzcan el rendimiento de la refrigeración/ calefacción, el flujo de aire y la eficiencia de la unidad.

Lo más importante que puede hacer en relación al mantenimiento del Zoneline es cambiar el filtro cada 30 días. Los filtros sucios reducen el rendimiento de la refrigeración/ calefacción y del flujo de aire.

Cambio del filtro: reducirá el costo del funcionamiento, ahorrará energía, evitará que la bobinas de intercambio de calor queden atascadas y que se reduzca el riesgo de fallas prematuras de los componentes.

Los filtros de reemplazo deberán ser adquiridos a través de su vendedor minorista local, donde se vendan acondicionadores de aire y hornos.

Siempre use filtros del mismo tipo y tamaño como el suministrado originalmente con la unidad o solicítele recomendaciones al vendedor minorista. El tamaño del filtro para el frente de la unidad es de 18” x 20” x 1”.

Para reemplazar el filtro (filtro de retorno de aire montado en la unidad):

1. Deslice el filtro hacia arriba para retirar los suspensores del filtro.
2. Retire el filtro.
3. Instale un filtro descartable nuevo.

Drenaje

Limpie el sistema de drenaje de forma regular para evitar atascamientos.

El drenaje de condensación deberá ser dirigido a un área de drenaje adecuada. Controle el drenaje de condensación de la unidad de forma periódica. Mantenga el mismo libre de cualquier cosa que pueda bloquearlo o que impida el flujo de agua condensada. Si hay una acumulación de material externa en la tubería de drenaje, deberá ser retirada y limpiada. Toda la tubería de drenaje deberá estar protegida contra el congelamiento.

Bobinas Internas/ Externas

Las bobinas Internas/ Externas del Zoneline se deberán limpiar y controlar de forma regular.

NOTA: Al limpiar las bobinas, no use limpiadores de bobinas a base de ácido. Se deberá tener cuidado a fin de evitar doblar las aletas de aluminio de las bobinas. No use ningún mecanismo con espray de alta presión.

Bobina de Aire Interno

Cantidades pequeñas de pelusa y suciedad podrán pasar a través del filtro y recolectarse en la bobina de aire interno. Estas pequeñas acumulaciones podrán ser aspiradas cuidadosamente con la adhesión de un cepillo a la aspiradora o ser limpiadas de forma profesional.

Bobina de Aire Externo

Las vías de entrada de aire externo y de escape de aire externo de la unidad deberán permanecer despejadas. Controle el escape de aire externo de forma frecuente. Manténgalo libre de escombros, nieve o hielo. La entrada de aire externo también se deberá mantener libre de obstrucciones. Bloquear la salida de aire exterior o la abertura de entrada de aire exterior reducirá la eficiencia de la unidad y podrá generar fallas prematuras del compresor.

Solicite la limpieza regular de las bobinas

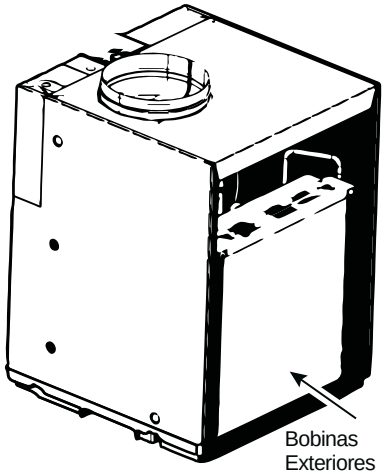

La inspección y limpieza de las bobinas de aire exterior podrán requerir que la unidad sea retirada de la carcasa y del armario. Para acceder a instrucciones sobre cómo retirar la unidad, consulte la sección de servicio técnico de este manual. Se recomienda una limpieza profesional de la superficie interior de la bobina exterior. Tenga la precaución de cubrir y proteger los controles y componentes eléctricos durante el proceso de limpieza.

Bandeja de la Base

En algunas instalaciones, podrá ingresar polvo u otros escombros a la unidad desde afuera y ubicarse en la bandeja de la base (la parte inferior de la unidad).

En algunas zonas de Estados Unidos, una sustancia “similar al gel” podrá estar presente en la bandeja de la base. Controle la misma periódicamente y límpiela de ser necesario.

Información General de la Instalación

COMPONENTES DEL ZONELINE (aplicable en los modelos AVE y AVVS)

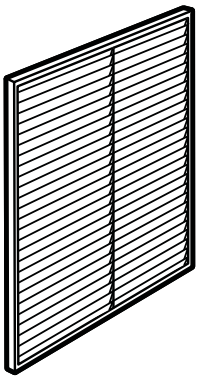

Persiana Arquitectónica RAVAL3

Viga apropiada para el soporte de la estructura. Aplique la masilla y tapajuntas adecuados.

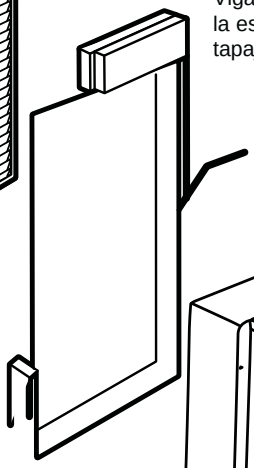

Exterior/ Pared Exterior

Coloque la brida del plénum en la parte EXTERIOR de la placa de yeso. Encuadre y nivele el plénum correctamente.

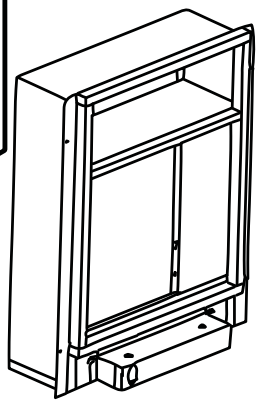

Plénum de Pared (telescópico)
RAVWPT9 – 4-¾"-9"D x 23-¾"W x 31-¾"H
y
RAVWPT15 – 8"-15"D x 23-¾"W x 31-¾"H

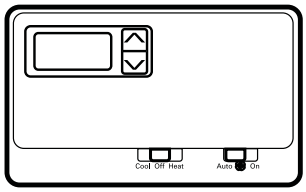

Termostato de Pared

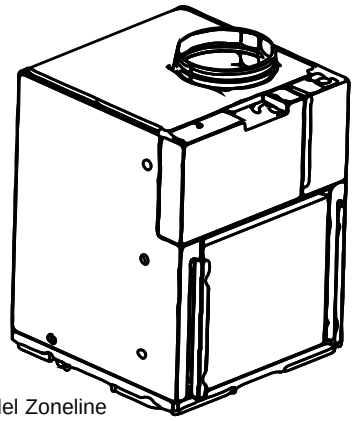

Unidad del Zoneline

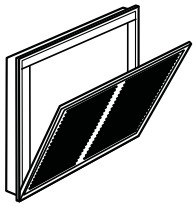

Rejilla de Aire de Retorno
RAVRG2* y RAVRG4*

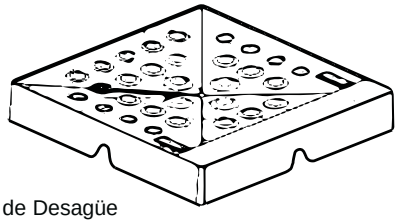

Plataforma de Desagüe
RAVDPLAT

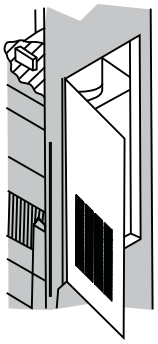

- Instale el plénum de pared a través de la pared exterior, de acuerdo con las Instrucciones de Instalación provistas con el plénum.

IMPORTANTE: El plénum de pared no fue diseñado para transportar cargas estructurales. Se requiere una correcta construcción con viga. El plénum requiere un tapajuntas, cuñas y sellador apropiados para una instalación resistente al clima.

Información General de la Instalación

COMPONENTES DEL ZONELINE (aplicable en los modelos AVVL)

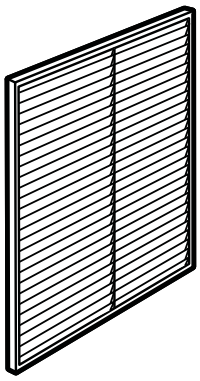

Persiana Arquitectónica RAVAL4

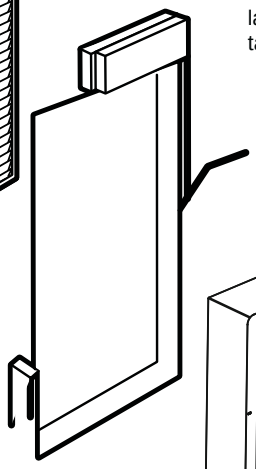

Exterior/ Pared Exterior

Viga apropiada para el soporte de la estructura. Aplique la masilla y tapajuntas adecuados.

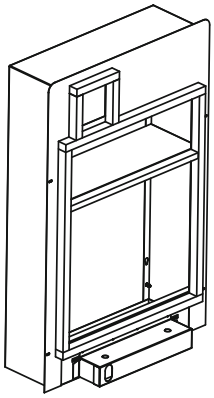

Plénum de Pared (telescópico) RAVWPT15B o RAVWPT15C – 8”-15”D x 23¾”W x 39¾”H

Coloque la brida del plénum en la parte EXTERIOR de la placa de yeso. Encuadre y nivele el plénum correctamente.

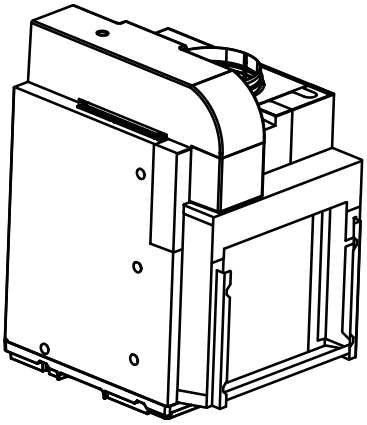

Unidad del Zoneline

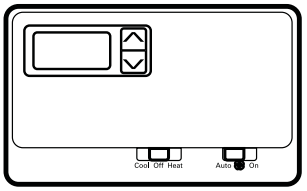

Termostato de Pared (la apariencia puede variar)

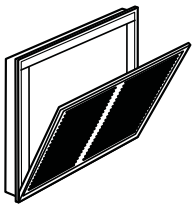

Rejilla de Aire de Retorno RAVRG2*^ o RAVRG4*

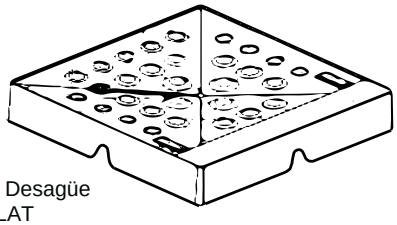

Plataforma de Desagüe RAVDPLAT

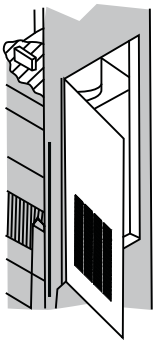

^ La rejilla de retorno de aire RAVRG2* se deberá usar junto con una puerta de acceso o panel de acceso que permita acceder completamente a la unidad AVVL.

• Instale el plénum de pared a través de la pared exterior, de acuerdo con las Instrucciones de Instalación provistas con el plénum.

IMPORTANTE: El plénum de pared no fue diseñado para transportar cargas estructurales. Se requiere una correcta construcción con viga. El plénum requiere un tapajuntas, cuñas y sellador apropiados para una instalación resistente al clima.

Información General de la Instalación

ACCESORIOS para una NUEVA Instalación

Accesorio y número de modelo	Aspecto	Dimensiones de las Aberturas
Plénum (telescópico) RAVWPT9 4¾”-9”D x 23¾”W x 31¾”H *excluyendo la brida aplicable en los modelos AVE y AVVS.	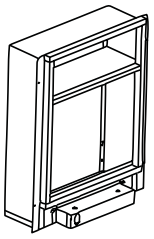	Dimensiones de la Abertura: 24” de Ancho x 32” de Alto
Plénum (telescópico) RAVWPT15 8”-15” de Diam. x 23 ¾” de Ancho x 31 ¾” de Alto *excluyendo la brida aplicable en los modelos AVE y AVVS.	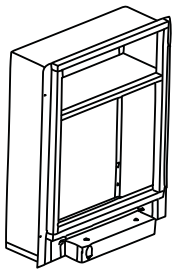	Dimensiones de la Abertura: 24” de Ancho x 32” de Alto
Plénum (telescópico) RAVWPT15B 8”-15”D x 23¾”W x 39¾”H *excluyendo la brida aplicable en los modelos AVVL.	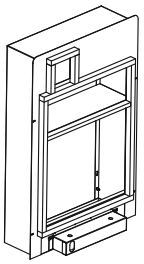	Dimensiones de la Abertura: 24”W x 40”H
Plénum (telescópico) RAVWPT15C 8”-15”D x 23¾”W x 39¾”H *excluyendo la brida aplicable en los modelos AVE, AVVS, y AVVL REQUERIDO PARA APLICACIONES CON VENTILADOR CON RECUPERACIÓN DE ENERGÍA (ERV)	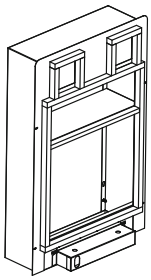	Dimensiones de la Abertura: 24” de Ancho x 40” de Alto
Persiana Arquitectónica RAVAL3 aplicable en los modelos AVE y AVVS.	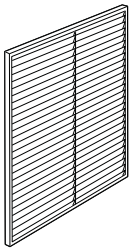	Persiana Arquitectónica diseñada para los siguientes Plénums: RAVWPT9 y RAVWPT15 23 ¾” W x 31 ¾” H

Información General de la Instalación

ACCESORIOS para una NUEVA Instalación

Accesorio y número de modelo	Aspecto	Dimensiones de las Aberturas
Persiana Arquitectónica RAVAL4 Aplicable en los modelos AVVL	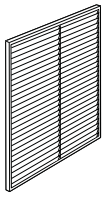	Persiana Arquitectónica diseñada para los siguientes Plénums: RAVWPT15B y RAVWPT15C 23¾"W x 39¾"H
Rejilla de Retorno de Aire (optional) RAVRG2*	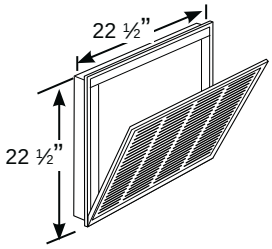	Dimensiones de la Abertura: 20⅜"W x 20⅜"H
Panel de Acceso con Rejilla de Retorno de Aire (optional) RAVRG4*	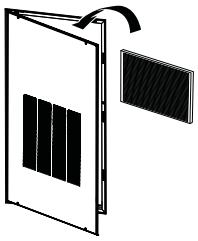	Dimensiones de la Abertura: 28⅛"W x 55⅞"H
Plataforma de Drenaje RAVDPLAT	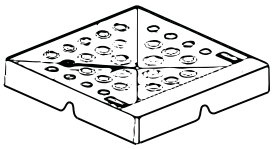	No Aplicable
Filtro MUA (opcional) RAA13V Aplicable para modelos equipados con aire de reposición (MUA) únicamente	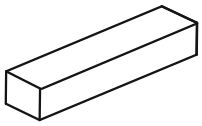	No Aplicable

Termostato de Pared
(la apariencia puede variar)

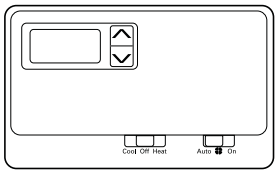

Tipo de Modelo	Cableado	Tipo de Termostato	Velocidad(es) del Ventilador	Número del Kit
AVE	6-cables	2H/1C	2	RAK149F2*
				RAK149P2*
	**			RAK160W2
				RAK180W1
AVV	8-wire	3H/2C		RAK150VF2
Todos los modelos	4-wire	2-way		RAK190V
*0 cables si se alimenta con una batería; 2 cables si se alimenta desde la unidad.				

Información General de la Instalación

UBICACIÓN DE LAS CONEXIONES EN ARMARIOS UTILITARIOS

IMPORTANTE: Planifique cuidadosamente la ubicación del plénum, los drenajes y el cable del termostato para evitar interferencias. ¡Las ubicaciones difíciles de alcanzar dificultarán la instalación y las reparaciones!

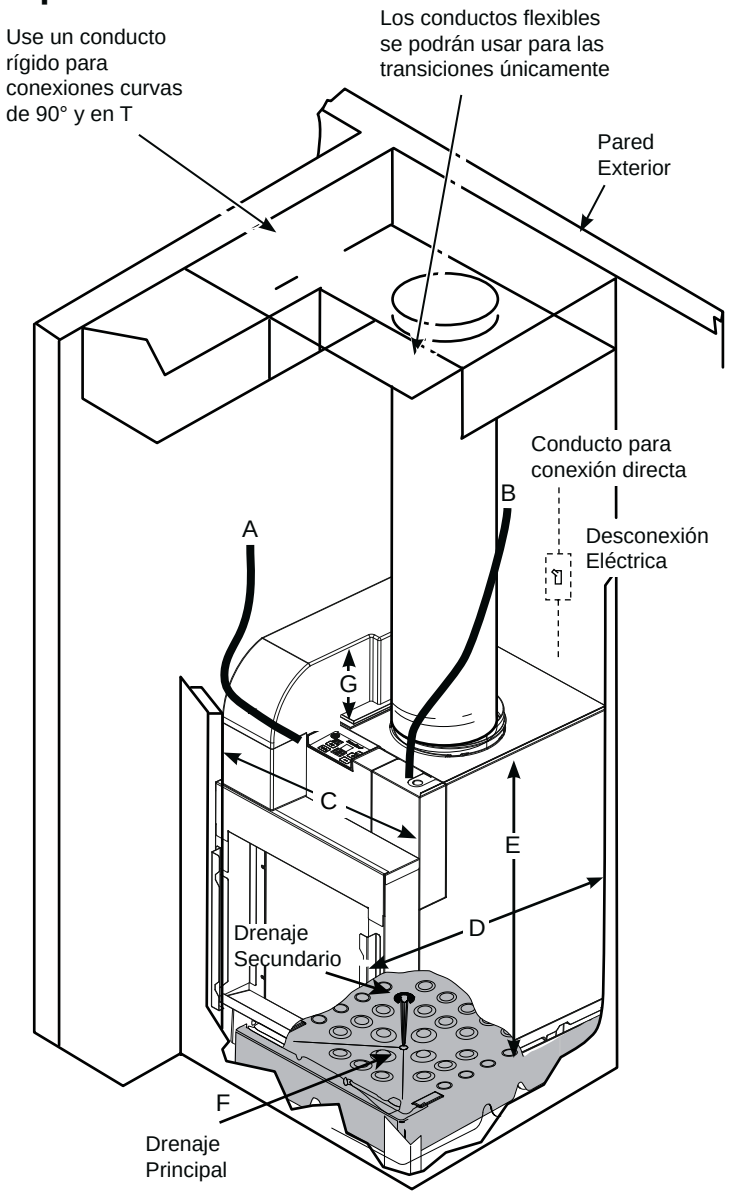

Dimensiones de Referencia :

A. Cable del termostato

B. Conexiones eléctricas - Conduzca las conexiones usando un cable flexible o el cableado correspondiente

C. Ancho de la carcasa: 23 ⅝”

D. Profundidad de la carcasa: 28 ⅜" * or 24 ⅛" **

E. Altura de la carcasa: 30”

F. Drenajes de condensación: Conector de ¾”

- Drenaje Principal – La línea central es de aproximadamente 11 ¾” desde la pared de la carcasa izquierda y 11 ¾" desde la pared de la carcasa trasera.
- Drenaje Secundario – La línea central es de 6 1⁄8” desde la línea central de la plataforma de drenaje y 6 3/16" desde la pared de la carcasa trasera.

G. Altura del conducto de reposición de aire: 7" * (no disponible en todos los modelos)

* para modelos AVVL

** para modelos AVE y AVVS

Información General de la Instalación

ARMARIO UTILITARIO TÍPICO Y DIMENSIONES
(Sólo como Referencia)

Aplicable en los modelos AVE y AVVS

INSTALACIÓN FRONTAL

Vista Superior

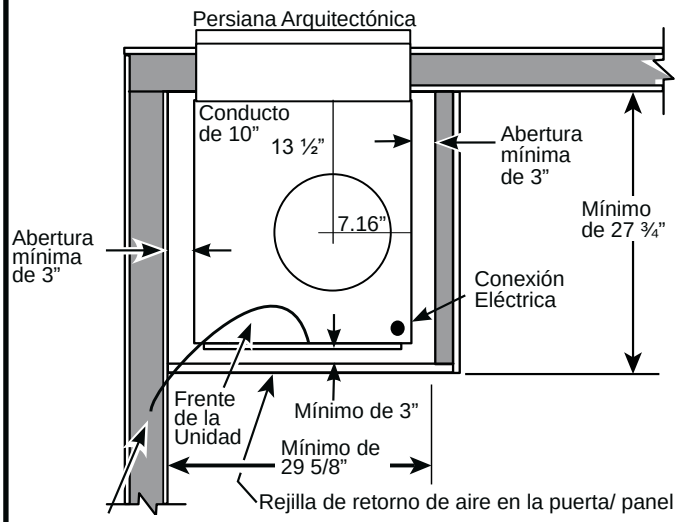

Nota: Se recomienda dejar espacio adicional alrededor de la unidad, a fin de facilitar la instalación y el acceso al servicio técnico.

INSTALACIÓN LATERAL

Vista Superior

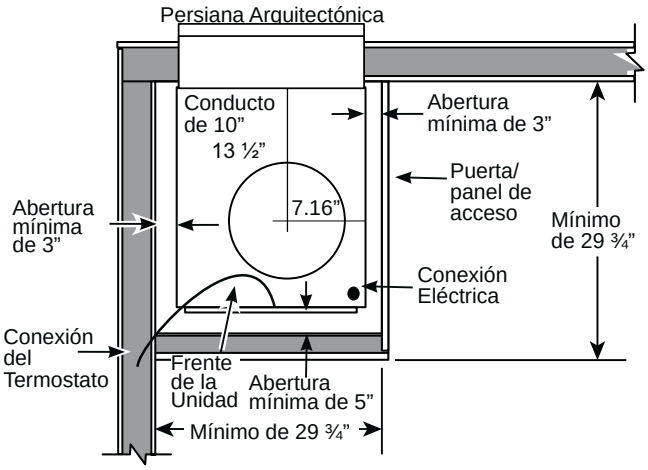

Vista Lateral

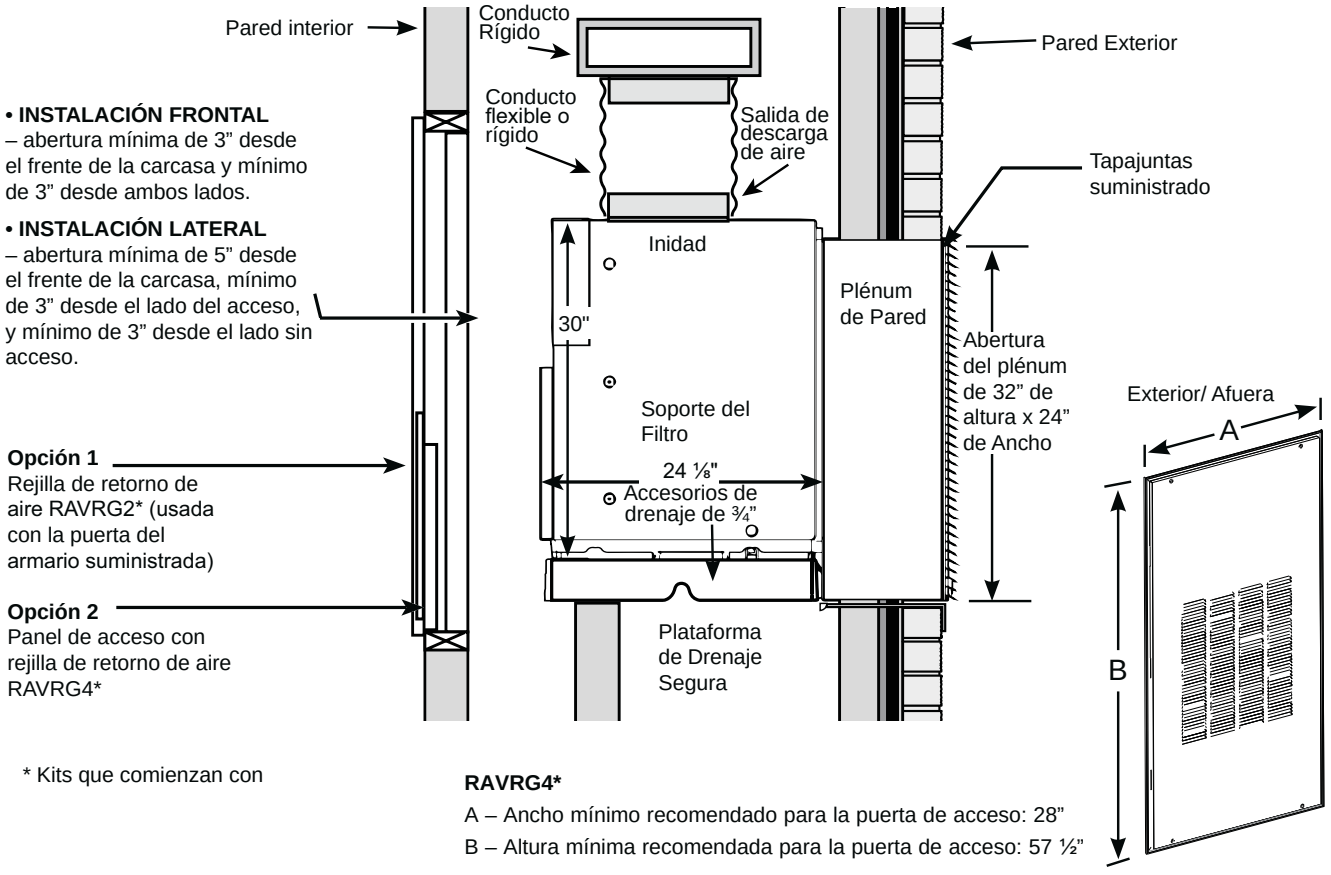

- **INSTALACIÓN FRONTAL** – abertura mínima de 3” desde el frente de la carcasa y mínimo de 3” desde ambos lados.
- **INSTALACIÓN LATERAL** – abertura mínima de 5” desde el frente de la carcasa, mínimo de 3” desde el lado del acceso, y mínimo de 3” desde el lado sin acceso.

Opción 1
Rejilla de retorno de aire RAVRG2* (usada con la puerta del armario suministrada)

Opción 2
Panel de acceso con rejilla de retorno de aire RAVRG4*

* Kits que comienzan con

RAVRG4*

A – Ancho mínimo recomendado para la puerta de acceso: 28”

B – Altura mínima recomendada para la puerta de acceso: 57 ½”

Información de la Instalación de los Modelos AVE y AVVS

ARMARIO UTILITARIO TÍPICO Y DIMENSIONES

(Sólo como Referencia)

Aplicable en los modelos AVVL

INSTALACIÓN FRONTAL

Vista Superior

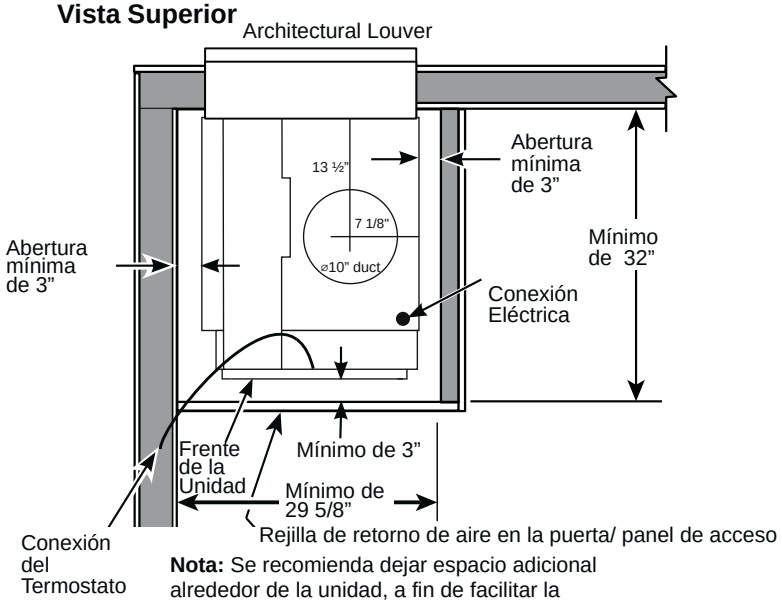

Nota: Se recomienda dejar espacio adicional alrededor de la unidad, a fin de facilitar la instalación y el acceso al servicio técnico.

INSTALACIÓN LATERAL Opción 1 (RAVRG2* en Puerta o Pared de Closet)

Vista Superior

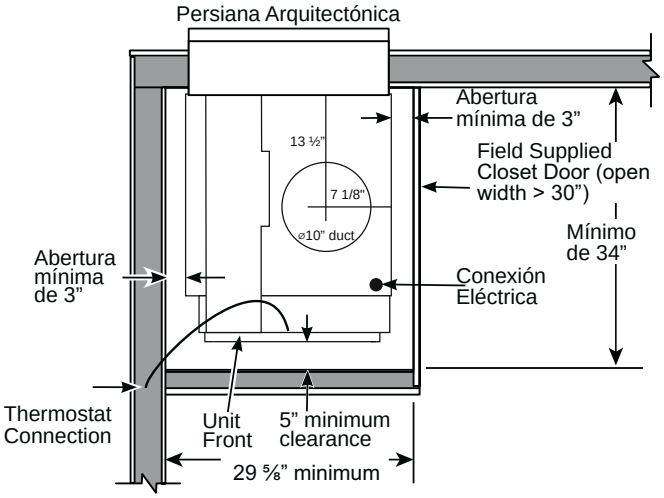

NOTA: Los espacios libres y las dimensiones mínimas corresponden a las paredes interiores del closet.

INSTALACIÓN LATERAL Opción 2 (RAVRG4*)

Vista Superior

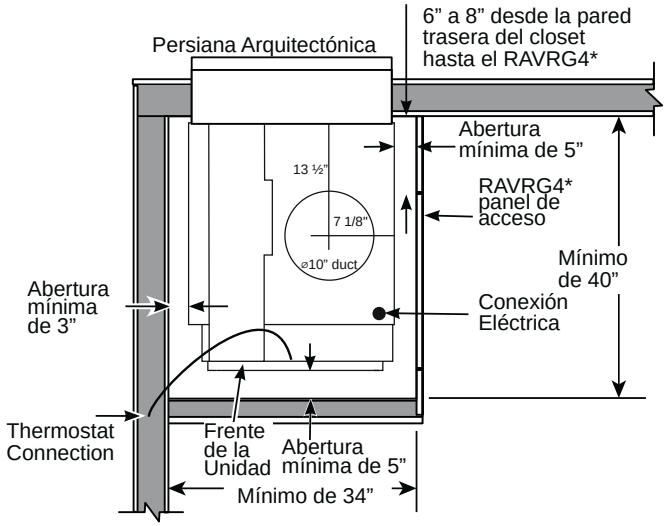

Para el RAVRG4*: Luego de instalar el RAVDPLAT de acuerdo con las instrucciones, deslice la parte trasera de la unidad a través del RAVRG4* y apoye la misma sobre la plataforma del closet. Gire la unidad 90° de modo que su parte trasera quede enfrentada hacia el plénum de la pared. Siga el resto de las instrucciones para instalar la unidad al plénum de la pared.

Información de la Instalación de los Modelos AVVL

ARMARIO UTILITARIO TÍPICO Y DIMENSIONES

(Sólo como Referencia)

Aplicable en los modelos AVVL

Nota: Se recomienda dejar espacio adicional alrededor de la unidad, a fin de facilitar la instalación y el acceso al servicio técnico.

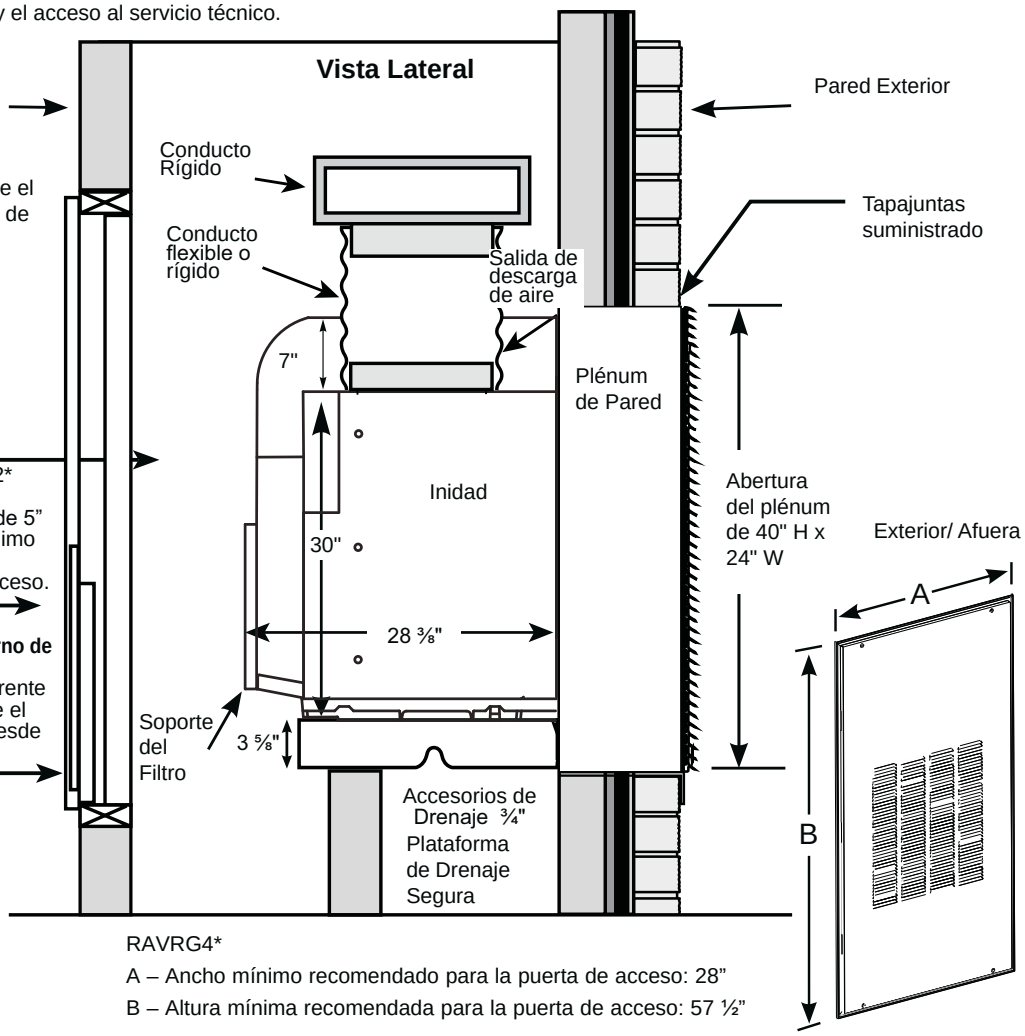

• INSTALACIÓN FRONTAL
– abertura mínima de 3” desde el frente de la carcasa y mínimo de 3” desde ambos lados.

• INSTALACIÓN LATERAL

Opción 1
Rejilla de retorno de aire RAVRG2* (usada con la puerta del armario suministrada) - abertura mínima de 5” desde el frente de la carcasa, mínimo de 3” desde el lado del acceso, y mínimo de 3” desde el lado sin acceso.

Opción 2
Panel de acceso con rejilla de retorno de aire RAVRG4*
- abertura mínima de 5” desde el frente de la carcasa, mínimo de 3” desde el lado del acceso, y mínimo de 3” desde el lado sin acceso

* Kits que comienzan con

RAVRG4*
A – Ancho mínimo recomendado para la puerta de acceso: 28”
B – Altura mínima recomendada para la puerta de acceso: 57 ½”

Información de la Instalación de los Modelos AVVL

Se deberá usar un kit de suministro de electricidad para alimentar la unidad el Zoneline.

Los modelos se deberán instalar usando el kit de suministro de electricidad apropiado de GE Appliances, de acuerdo con el amperaje del circuito de empalmes y del voltaje de la resistencia eléctrica del calefactor deseados. Consulte el CUADRO DE CONEXIÓN DE LA ELECTRICIDAD para seleccionar el kit correspondiente.

Es responsabilidad del instalador asegurar que la conexión de los compontes sea realizada en cumplimiento con los códigos de electricidad.

Desconexión Eléctrica

Se deberá contar con medios de desconexión desde el suministro eléctrico ubicado dentro de la tubería visible desde la abertura de la puerta del closet o desde la abertura del panel de acceso. Los medios de desconexión deberán estar directamente accesibles mientras se instala el acondicionador de aire en el armario. La desconexión no deberá ocultar la placa de especificaciones técnicas ubicada en el panel de acceso o en la puerta del armario. Un interruptor suministrado con la calificación apropiada es un medio común para la desconexión eléctrica.

Kit de Suministro de Electricidad para Aplicaciones de Conexión Directa de 208-230V/265V Voltios

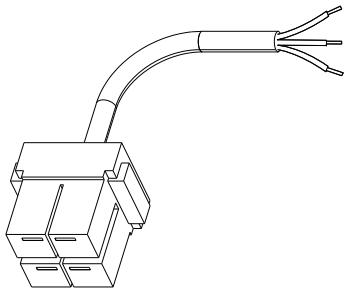

Kit de Suministro de Electricidad – Conexión Directa

I**MPORTANTE:** La conexión a un circuito de empalmes se **DEBERÁ** realizar a través de una conexión directa, de acuerdo con el Código Nacional de Electricidad (National Electrical Code, NEC). El código prohíbe enchufar esta unidad en un receptáculo que se encuentre expuesto, luego de ser montado sobre la edificación.

CUADRO DE CONEXIÓN DE CORRIENTE

Conexiones Directas

Kits de Suministro de Electricidad de 230 / 208 Volt Estufa: 187v - 254v	**Configuración para la Conexión Directa**	**Voltaje del Calefactor @ 230 / 208 Volt**	**Dispositivo de Protección del Circuito**
^ RAK315D	Conexión Directa	2.45 / 2.00 KW	Fusible de Retraso de o Disyuntor de 15 Amperes
RAK320D	Conexión Directa	3.45 / 2.82 KW	Fusible de Retraso de o Disyuntor de 20 Amperes
RAK330D	Conexión Directa	5.00 / 4.09 KW	Fusible de Retraso de o Disyuntor de 30 Amperes
Power Supply Kits 265 Volt* Estufa: 249v - 293v	**Configuración para la Conexión Directa**	**Voltaje del Calefactor @ 265 Volt**	**Dispositivo de Protección del Circuito**
^ RAK515D	Conexión Directa	2.45 KW	Fusible de Retraso de o Disyuntor de 15 Amperes
RAK520D	Conexión Directa	3.45 KW	Fusible de Retraso de o Disyuntor de 20 Amperes
RAK530D	Conexión Directa	5.00 KW	Fusible de Retraso de o Disyuntor de 30 Amperes

*Consulte el Código Nacional de Electricidad (National Electrical Code, NEC) para aplicaciones de 265 Voltios

Preparación de la Instalación

Datos del Flujo de Aire Interior

El flujo de aire interior se podrá determinar midiendo la presión estática exterior (ESP) del sistema de conductos y luego usando el siguiente cuadro para determinar el flujo de aire real. Bajo ninguna circunstancia se deberá operar la unidad del Zoneline con una presión estática exterior (ESP) superior a 0.3"W.C. (Columnas de Agua). El funcionamiento del Zoneline bajo estas condiciones resultará en un flujo de aire inadecuado, conduciendo a un rendimiento bajo y/o a la falla prematura de los componentes.

Presión Estática Externa (ESP) (columnas de agua en pulgadas)		Pies cúbicos por minuto (CFM) del Ventilador Interior			
		Modo de Ventilación Aumentada			
		ON On		OFF OF	
		Alto	Bajo	Alto	Bajo
AVES09	**0.10**	482	420	420	340
	0.15	466	402	402	306
	0.20	453	368	368	266
	0.25	416	332	332	152
	0.30	384	277	*	*
* Ne faites pas fonctionner l'appareil dans ces conditions.					
Valores del flujo de aire medidos en el modo Fan (Ventilador) a temperatura ambiente.					

Presión Estática Externa (ESP) (columnas de agua en pulgadas)		Pies cúbicos por minuto (CFM) del Ventilador Interior			
		Modo de Ventilación Aumentada			
		ON On		OFF OF	
		Alto	Bajo	Alto	Bajo
AVES12	**0.10**	535	447	447	412
	0.15	521	429	429	394
	0.20	505	403	403	357
	0.25	494	370	370	320
	0.30	456	338	338	258
Valores del flujo de aire medidos en el modo Fan (Ventilador) a temperatura ambiente					

Presión Estática Externa (ESP) (columnas de agua en pulgadas)		Pies cúbicos por minuto (CFM) del Ventilador Interior			
		Modo de Ventilación Aumentada			
		ON On		OFF OF	
		Alto	Bajo	Alto	Bajo
AVES18	0.10	643	545	545	438
	0.15	624	529	529	420
	0.20	612	514	514	390
	0.25	600	504	504	357
	0.30	590	468	468	327
Valores del flujo de aire medidos en el modo Fan (Ventilador) a temperatura ambiente.					

Datos del Flujo de Aire Interior

Presión Estática Externa (ESP) (columnas de agua en pulgadas)		Pies cúbicos por minuto (CFM) del Ventilador Interior			
		Modo de Ventilación Aumentada			
		ON On		OFF OF	
		Alto	Bajo	Alto	Bajo
AVVS12/AVVL12	**0.10**	535	473	433	382
	0.15	521	457	416	357
	0.20	505	444	385	320
	0.25	494	405	350	271
	0.30	456	372	313	166
Valores del flujo de aire medidos en el modo Fan (Ventilador) a temperatura ambiente.					

Presión Estática Externa (ESP) (columnas de agua en pulgadas)		Pies cúbicos por minuto (CFM) del Ventilador Interior	
		Alto	Bajo
AVVS24/AVVL24	**0.10**	726	648
	0.15	704	628
	0.20	688	617
	0.25	680	605
	0.30	669	594
Valores de flujo de aire medidos en el modo de servicio F1 (ejecutar ID Fan) Si ESP > 0,2 active el refuerzo del ventilador (fan boost) - la unidad alcanzará velocidades más altas antes en los ciclos.			

El flujo de aire deberá ser balanceado en base a muchos factores, tales como la presión estática exterior (ESP) disponible, pies cúbicos por minuto (CFM) de la sala, y el conducto. Para una aplicación apropiada, consulte a un ingeniero de HVAC. La presión estática externa (ESP) se podrá medir con un manómetro o un tubo piloto. Una vez establecida esta presión estática externa (ESP), se podrán calcular los pies cúbicos por minuto (CFM) usando el siguiente cuadro.

Una mayor cantidad de pies cúbicos por minuto (CFMs) tiende a incrementar la capacidad sensible, mejorar la circulación en la sala e incrementar el ruido del conducto, mientras que una menor cantidad de pies cúbicos por minuto (CFMs) tiende a incrementar la capacidad Latente y reducir el ruido.

Preparación de la Instalación

Datos del Flujo de Aire Interior

Flujo de aire de refrigeración en condiciones en sala interior de 80°F DB – 67°F WB, condiciones en sala exterior de 95°F DB – 75°F WB, AUX A7 Modo Fan Boost ON (Ventilador Aumentado Encendido), AUX B1 Makeup Air Fan OFF (Ventilador de Aire de Reposición Apagado), High Fan (Ventilador Alto), y presión estática de 0.30".

MODELO	FLUJO DE AIRE EN MODO DE REFRIGERACIÓN (CFM)
AVES09	320
AVES12	400
AVES18	530
AVVS12/AVVL12	440
AVVS24/AVVL24	710

Conducto

Prepare el conducto del armario para una conexión posterior de la carcasa.

El sistema del conducto deberá estar diseñado para un promedio de fricción máximo de una columna de agua de .30”, teniendo en cuenta todas las uniones, rejillas de conductos y/o difusores.

NO utilice la unidad sin un conducto de suministro adherido.

En instalaciones que requieren un retorno con tubería, el tamaño de la tubería rectangular no deberá ser inferior a 20” de ancho x 20” de alto ni más larga que 12”. Además, deberá ser recta y sin inclinaciones, giros, contracciones ni expansiones.

El promedio de circulación total de pies cúbicos por minuto (CFM) y la presión estática externa (ESP) disponibles pueden ser estimadas a través de los cuadros que se encuentran en esta página. Use estos cuadros para seleccionar su configuración de velocidad del ventilador.

El cuello que se encuentra en la parte superior de la unidad acepta un conducto estándar de 10”. Ajuste bien todos los conductos. Un conducto excesivamente flojo puede generar un gran incremento de la presión estática.

AVISO: El conducto flexible puede colapsar y ocasionar restricciones en el flujo de aire. No use un conducto flexible para curvas de 90° o recorridos de 5 pies o más.

REQUISITOS DE FUNCIONAMIENTO

Requisitos de Funcionamiento, Servicio e Instalación de Electrodomésticos que Utilizan Refrigerantes Inflamables

⚠ADVERTENCIA

- No use medios para acelerar el proceso de descongelación o para limpiar que no sean los recomendados por el fabricante.
- El electrodoméstico deberá ser almacenado en una sala donde no haya fuentes de encendido continuas (por ejemplo: llamas abiertas, un electrodoméstico a gas en funcionamiento o un calefactor eléctrico en funcionamiento).
- No perforar ni quemar.
- Tenga presente que los refrigerantes no deben tener olor.



Advertencia; Materiales Inflamables, clase de A2L Refrigerante de acuerdo con el ISO 817



Manual del Propietario; Instrucciones de Instalación



Lea el Manual del Propietario



Indicador del Servicio Técnico; Lea el Manual Técnico

General

– La manipulación, instalación, limpieza, servicio técnico y descarte de refrigerante deberán cumplir con la regulación local y las instrucciones.

– El servicio técnico deberá ser realizado sólo de acuerdo con las recomendaciones del fabricante.

REQUISITOS DE FUNCIONAMIENTO

Requisitos de Funcionamiento, Servicio e Instalación de Electrodomésticos que Utilizan Refrigerantes Inflamables

Calificación de los trabajadores

Cada procedimiento de trabajo que afecte los medios de seguridad sólo será realizado por personas competentes.

Ejemplos de tales procedimientos de trabajo son:

- penetración en el circuito de refrigerante.
- apertura de componentes sellados.

Las personas competentes son entrenadas por organizaciones nacionales de capacitación o por fabricantes acreditados para enseñar los estándares de competencia nacional relevantes que puedan estar establecidos en la legislación. La competencia lograda deberá ser documentada por un certificado.

Información sobre el servicio técnico

Antes de comenzar a trabajar en sistemas que contienen REFRIGERANTES INFLAMABLES, es necesario realizar controles de seguridad para asegurar que se minimice el riesgo de encendido. Para la reparación del SISTEMA REFRIGERANTE, se deberá completar el siguiente requisito antes de realizar el trabajo sobre el sistema:

– El trabajo se deberá realizar bajo un procedimiento controlado con el fin de minimizar el riesgo de que haya un gas o vapor inflamable presente mientras el trabajo es realizado.

– Todo el personal de mantenimiento y otras personas que trabajan en el área local recibirán instrucciones sobre la naturaleza del trabajo que se realiza. Se evitará el trabajo en espacios confinados.

– El área será controlada con un detector de refrigerante apropiado antes de y durante el trabajo, para asegurar que el técnico esté consciente de atmósferas potencialmente tóxicas o inflamables. Asegurará que el equipamiento de detección de pérdidas usado sea el adecuado para uso con todos los refrigerantes aplicables; es decir: libres de chispas, correctamente sellados o intrínsecamente seguros.

– Si se realiza cualquier trabajo de riesgo en el equipamiento del refrigerador o en cualquier parte asociada, estará al alcance de la mano un equipo extintor de incendios. Cuente con un extintor de incendios de polvo seco o CO2 adyacente al área de carga.

REQUISITOS DE FUNCIONAMIENTO

Requisitos de Funcionamiento, Servicio e Instalación de Electrodomésticos que Utilizan Refrigerantes Inflamables

Información sobre el servicio técnico (cont.)

– Ninguna persona que realice un trabajo en relación al SISTEMA DE REFRIGERACIÓN que involucre la exposición a cualquier trabajo de tuberías usará una fuente de ignición de modo tal que pueda conducir a riesgos de incendio o explosión. Todas las fuentes de ignición posibles, incluyendo fumar cigarrillos, deberán encontrarse lo suficientemente alejadas del lugar de instalación, reparación, retiro o descarte, durante lo cual el refrigerante pueda ser liberado en el espacio circundante. Antes de que el trabajo tome lugar, el área alrededor del equipamiento deberá ser supervisada para asegurar que no existan riesgos con materiales inflamables o riesgos de encendido. Se exhibirán carteles de “No Fumar”.

– Asegúrese de que el área esté abierta y adecuadamente ventilada antes de ingresar al sistema o de realizar cualquier trabajo de riesgo. Continuará habiendo un grado de ventilación durante el período en el cual el trabajo es realizado. La ventilación deberá dispersar cualquier refrigerante liberado y preferentemente expulsarlo externamente en la atmósfera.

– Donde se cambien componentes eléctricos, estos deberán ajustarse al propósito y de acuerdo con la especificación correcta. En todo momento, se deberán seguir las pautas de mantenimiento y servicio técnico del fabricante. En caso de duda, solicite asistencia al departamento técnico del fabricante.

– Los siguientes controles se deberán aplicar a instalaciones donde se utilicen REFRIGERANTES INFLAMABLES:

  • las marcas sobre el equipamiento continúan siendo visibles y legibles. Las marcas y carteles que sean ilegibles deberán ser corregidos.

– La reparación y mantenimiento de los componentes eléctricos incluirán controles de seguridad iniciales y procedimientos de inspección de componentes. Si existe una falla que pueda comprometer la seguridad, entonces ningún suministro eléctrico deberá ser conectado al circuito hasta que se trate la misma de forma satisfactoria. Si no es posible corregir la falla de forma inmediata pero es necesario continuar con el funcionamiento, se usará una solución temporaria adecuada. Esto será reportado al dueño del equipamiento de modo que todas las partes sean advertidas.

– Las comprobaciones de seguridad iniciales incluirán:

  • que los capacitores estén descargados: esto se deberá hacer de modo tal que se evite la posibilidad de que haya chispas;

  • que ningún componente eléctrico o cableado queden expuestos mientras se esté cargado, recuperando o purgando el sistema;

  • que haya continuidad en la toma a tierra.

Reparaciones de componentes sellados, componentes intrínsecamente seguros

– Los componentes eléctricos sellados se deberán reemplazar.

– Los componentes intrínsecamente seguros se deberán reemplazar.

– Reemplace los componentes sólo por partes especificadas por el fabricante. Otras partes podrán sufrir como resultado del incendio del refrigerante en la atmósfera a partir de una pérdida.

Cableado

Compruebe que el cableado no esté expuesto al uso, corrosión, presión excesiva, vibración, extremos filosos o cualquier otro efecto ambiental adverso. La comprobación también deberá tener en cuenta los efectos del paso del tiempo o la vibración continua de fuentes tales como compresores de ventiladores.

REQUISITOS DE FUNCIONAMIENTO

Requisitos de Funcionamiento, Servicio e Instalación de Electrodomésticos que Utilizan Refrigerantes Inflamables

Detección de refrigerantes inflamables

– Bajo ninguna circunstancia se deberán usar posibles fuentes de ignición para buscar o detectar pérdidas de refrigerante. No se deberá usar un soplete de haluro (o cualquier otro detector con una llama viva).

– Los siguientes métodos de detección de pérdidas se consideran aceptables para todos los sistemas refrigerantes.

- Se podrán usar detectores de pérdidas electrónicos para detectar pérdidas de refrigerante pero, en el caso de los **REFRIGERANTES INFLAMABLES** el nivel de sensibilidad podrá no ser el adecuado, o podrá ser necesario que se recalibre. (El equipamiento de detección se deberá recalibrar en un área libre de refrigerantes). Asegúrese de que el detector no sea una potencial fuente de ignición y que sea adecuado para el refrigerante usado. El equipamiento de detección de pérdidas se deberá configurar en un porcentaje del límite inferior de inflamabilidad (LFL) del refrigerante y se deberá calibrar de acuerdo con el refrigerante empleado; luego el porcentaje apropiado de gas (25% máximo) será confirmado.
- Los líquidos de detección de pérdida también son adecuados para el uso con la mayoría de los refrigerantes, pero se deberá evitar el uso de detergentes que contengan cloro ya que el cloro podrá reaccionar con el refrigerante y corroer las tuberías de cobre.

NOTA: Ejemplos de líquidos de detección de pérdidas son:

- método con burbujas,
- agentes de métodos fluorescentes.

– En caso de sospecha de pérdida, todas las llamas vivas se deberán eliminar/ extinguir.

– Si se encuentra una pérdida de refrigerante, se deberá recuperar todo el refrigerante del sistema, o se deberá aislar (por medio de válvulas de cierre) en una parte del sistema distante de la pérdida. El retiro del refrigerante se deberá realizar de acuerdo con el manual.

Retiro y evacuación

– Al ingresar al circuito de refrigerante para realizar reparaciones – o con cualquier otro propósito – se deberán usar procedimientos convencionales. Sin embargo, en el caso de los **REFRIGERANTES INFLAMABLES** es importante que se sigan las mejores prácticas, ya que el nivel de inflamabilidad deberá ser considerado. El siguiente procedimiento deberá ser respetado:

a) de forma segura retire el refrigerante siguiendo las regulaciones locales y nacionales;

b) purgue el circuito con gas inerte;

c) abra el circuito cortando.

– Se debe utilizar una bomba de vacío que no produzca chispas, adecuadamente sellada o intrínsecamente segura.

– La salida de la bomba de vacío no deberá estar cerca de ninguna potencial fuente de incendio, y deberá contar con ventilación.

– La carga de refrigerante se deberá recuperar en los cilindros de recuperación adecuados en el caso de que los códigos local y nacional no permitan la ventilación. En el caso de aquellos electrodomésticos que contengan **REFRIGERANTES INFLAMABLES**, el sistema será purgado con nitrógeno libre de oxígeno para que el electrodoméstico sea seguro para el uso de **REFRIGERANTES INFLAMABLES**. Es posible que este proceso deba ser repetido varias veces.

– No se deberá usar aire comprimido u oxígeno para purgar sistemas refrigerantes.

Procedimientos de Carga

– Además de los procedimientos de carga convencionales, se deberán seguir los siguientes requisitos.

- Asegúrese de que no se produzca la contaminación de diferentes refrigerantes cuando se use el equipo de carga. Las mangueras y tubos deberán ser tan cortos como sea posible para minimizar la cantidad de refrigerante contenido en estos.
- Los cilindros se mantendrán en una posición apropiada de acuerdo con las instrucciones.
- Asegúrese de que el **SISTEMA DE REFRIGERACIÓN** esté conectado a tierra antes de cargar el sistema con refrigerante.
- Etiquete el sistema cuando la carga se haya completado (si aún no se hizo).
- Se deberá tener extremo cuidado de no sobrecargar el **SISTEMA DE REFRIGERACIÓN**.

– Antes de recargar el sistema, se deberá realizar una prueba de presión con el gas purgante adecuado. Se deberá realizar una prueba de pérdidas del sistema al completar la carga y antes de la puesta en marcha. Se deberá realizar una prueba de pérdidas subsiguiente antes de abandonar el sitio.

REQUISITOS DE FUNCIONAMIENTO

Requisitos de Funcionamiento, Servicio e Instalación de Electrodomésticos que Utilizan Refrigerantes Inflamables

Desensamble

– Antes de realizar este procedimiento, es esencial que el técnico esté completamente familiarizado con el equipamiento y todos sus detalles. Se recomienda llevar a cabo buenas prácticas de modo que todos los refrigerantes sean recuperados de forma segura. Antes de que la tarea sea realizada, se deberá toma una muestra del aceite y del refrigerante en caso de que se requiera un análisis antes de que se vuelva a usar un refrigerante recuperado. Es esencial contar con una conexión eléctrica antes de que la tarea sea iniciada.

a) Familiarícese con el equipamiento y su funcionamiento.

b) Aísle el sistema eléctrico.

c) Antes de intentar el procedimiento, asegúrese de que:

- el equipamiento de manejo mecánico esté disponible, si se requiere, para manipular los cilindros del refrigerante;
- todo el equipamiento de protección personal esté disponible y sea usado de forma correcta;
- el proceso de recuperación sea supervisado en todo momento por una persona competente;
- el equipamiento de recuperación y los cilindros cumplan con los estándares apropiados.

d) se bombee el sistema refrigerante, de ser posible.

e) Si no es posible aspirar, haga un colector de modo que el refrigerante se pueda retirar de las diferentes piezas del sistema.

f) Asegúrese de que el cilindro se encuentre situado sobre las básculas antes de que la recuperación se lleve a cabo.

g) Inicie la máquina de recuperación y opere la misma de acuerdo con las instrucciones.

h) No sobrecargue los cilíndros (la carga líquida no deberá poseer un volumen superior al 80 %).

i) No supere la presión de funcionamiento máxima del cilindro, incluso de forma temporaria.

j) Cuando el cilindro se haya llenado de forma correcta y el proceso se haya completado, asegúrese de que los cilindros y el equipamiento sean retirados del sitio de forma inmediata y que todas las válvulas aisladas del equipamiento se encuentren cerradas.

k) El refrigerante recuperado no será cargado en otro **SISTEMA DE REFRIGERACIÓN** a menos que se haya limpiado y comprobado.

Etiqueta

– El equipamiento deberá contar con una etiqueta que indique que fue desensamblado y que el refrigerante fue vaciado. La etiqueta deberá poseer fecha y firma. En el caso de aquellos electrodomésticos que contengan **REFRIGERANTES INFLAMABLES**, asegúrese de que las etiquetas sobre el equipamiento afirmen que el mismo contiene **REFRIGERANTE INFLAMABLE.**

REQUISITOS DE FUNCIONAMIENTO

Requisitos de Funcionamiento, Servicio e Instalación de Electrodomésticos que Utilizan Refrigerantes Inflamables

Recuperación

– Al retirar refrigerante de un sistema, ya sea para realizar el servicio técnico o desensamble, se recomienda la aplicación de buenas prácticas a fin de que todos los refrigerantes sean retirados de forma segura.

– Al transferir refrigerante a los cilindros, asegúrese de que sólo se usen cilindros de recuperación de refrigerante adecuados. Asegúrese de contar con el número correcto de cilindros para almacenar la carga total del sistema. Todos los cilindros que se usarán fueron diseñados para el refrigerante recuperado y etiquetados para dicho refrigerante (es decir: cilindros especiales para la recuperación de refrigerante). Los cilindros estarán completos con la válvula de alivio de presión y las válvulas de cierre apropiadas en un orden de funcionamiento adecuado. Los cilindros de recuperación serán evacuados y, de ser posible, enfriados antes de que se realice la recuperación.

– El equipamiento de recuperación deberá contar con un orden de funcionamiento adecuado con un conjunto de instrucciones concernientes al equipamiento del cual se dispone, y deberá ser adecuado para la recuperación de todos los refrigerantes adecuados incluyendo, cuando corresponda, **REFRIGERANTES INFLAMABLES**. Además, estará disponible un conjunto de balanzas calibradas y en un orden de funcionamiento adecuado. Las mangueras deberán estar completas, con acoples de desconexión libres de goteos y en buenas condiciones. Antes de usar la máquina de recuperación, controle que posea un orden de funcionamiento satisfactorio, que se haya mantenido de forma apropiada y que cualquier componente eléctrico asociado se encuentre sellado, a fin de evitar incendios en caso de que se libere refrigeración. En caso de duda, consulte con el fabricante.

– El refrigerante recuperado se deberá procesar de acuerdo con la legislación local en el cilindro de recuperación correcto, y la nota de transferencia de residuos relevante deberá estar en orden. No mezcle rerigerantes en las unidades de recuperación y especialmente no lo haga en los cilindros.

– Si los compresores o los aceites para compresor no son retirados, asegúrese de que se los haya evacuado en un nivel aceptable para asegurarse de que no permanezca **REFRIGERANTE INFLAMABLE** dentro del lubricante. El cuerpo del compresor no se deberá calentar con una llama abierta u otras fuentes de encendido para acelerar este proceso. Cuando se drene aceite desde un sistema, se deberá realizar de forma segura.

Preparación de la Instalación

¿Preguntas? Llame al 844-GE4-PTAC (o al 844-434-7822) o visite nuestro sitio web: **GEAppliances.com**

ANTES DE INICIAR

Lea estas instrucciones completa y cuidadosamente.

- **IMPORTANTE –** Guarde estas instrucciones para uso del inspector local.
- **IMPORTANTE –** Observe todos los códigos y órdenes de ley.
- **Nota al instalador** – Asegúrese de dejar estas instrucciones con el consumidor.
- **Nota al consumidor –** Conserve estas instrucciones para referencia futura.
- La instalación apropiada es la responsabilidad del instalador. La instalación completa del Zoneline no estará accesible al público general.
- La falla del producto debido a una instalación inadecuada no está cubierta por la garantía.
- La instalación apropiada es la responsabilidad del instalador.
- Cuando instale este acondicionador de aire, DEBE usar todas las piezas suministradas y usar procedimientos adecuados de instalación.

SEGURIDAD ELÉCTRICA IMPORTANTE - LEA CUIDADOSAMENTE

⚠ADVERTENCIA

RIESGO DE DESCARGA ELÉCTRICA.

- Todas las conexiones y cableados eléctricos DEBERÁN ser realizados por un electricista calificado.
- Cumpla con el Código Nacional de Electricidad (National Electrical Code,NEC) y/o los códigos y ordenanzas locales.
- Para cuidar la seguridad personal, esta unidad del Zoneline deberá estar correctamente conectada a tierra.
- Los dispositivos de protección (fusibles o disyuntores) aceptables para instalaciones del Zoneline aparecen especificados en la etiqueta de especificaciones técnicas de cada unidad.
- No use cables prolongadores con esta unidad.
- Los cableados de aluminio para construcciones pueden presentar problemas especiales – consulte a un electricista calificado.
- Cuando la unidad no esté funcionando, aún habrá voltaje en los controles eléctricos.
- Desconecte la corriente a la unidad antes de realizar el servicio técnico:

1. Retirando los fusibles del circuito de empalmes o apagando los disyuntores desde el panel.
2. Desenchufando el cable de corriente de la unidad.

REQUISITOS ELÉCTRICOS

Tamaño del Cable	Use SOLO el tamaño de cable recomendado para un circuito de empalmes con una sola salida.
Fusible/ Disyuntor	Use SOLO el tipo y tamaño de fusible o disyuntor HVACR indicado en la etiqueta de especificaciones técnicas de la unidad. La protección adecuada contra excesos de tensión hacia las unidades es responsabilidad del propietario.
Conexión a Tierra	La unidad DEBERÁ ser conectada a tierra desde un circuito de empalmes a la unidad, o a través de un cable a tierra aparte provisto en unidades con conexión permanente. Asegúrese de que el circuito de empalmes esté conectado a tierra.
Tamaño del Cable	Use el tamaño de cable recomendado en la tablas provistas e instale un circuito de empalmes simple. Todo el cableado deberá cumplir con los códigos locales y nacionales. **NOTA: Use conductores de cobre únicamente.**

NOTA: Todo el cableado deberá cumplir con el Código Nacional de Electricidad (National Electrical Code, NEC) y con los códigos locales. Es responsabilidad del instalador asegurar que se cumplan los códigos de electricidad.

- Use SOLO el tamaño de cable recomendado para un circuito de empalmes con una sola salida.
- La correcta protección contra la electricidad es responsabilidad del propietario.

Tamaños de Cables Recomendados para el Circuito de Empalmes*	
Tamaño Máximo del Disyuntor en la Placa de Especificaciones Técnicas	**AWG Wire Size****
^15A	14
20A	12
30A	10

AWG–American Wire Gauge (Calibre Estadounidense de Cables)
* Disyuntor simple desde la caja principal
** Basado en un conductor con cable de cobre y aislación simple a 60°C.
^ ÚSELO SÓLO CON LOS MODELOS QUE COMIENZAN CON AV**09, AV**12, o AV**18

NOTA: Use conductores de cobre únicamente.

⚠ADVERTENCIA

RIESGO DE DESCARGA ELÉCTRICA
Puede ocasionar lesiones o la muerte. Este electrodoméstico deberá estar conectado a tierra de forma adecuada.

Preparación de la Instalación

RESUMEN DE LA INSTALACIÓN

1. Planifique la ubicación apropiada del suministro eléctrico, los drenajes y el conducto.
2. Instale el plénum de pared y la persiana.
3. Instale y nivele la plataforma de drenaje.
4. Complete las conexiones del drenaje de condensados.
5. Instale la unidad al plénum de la pared.
6. Conecte el conducto superior.
7. Conecte el termostato remoto.
8. Conecte las funciones auxiliares, si se requiere.
9. Realice las conexiones eléctricas a la unidad.
10. Instale el filtro.
11. Revise la lista de control final de la instalación.
12. Encienda la corriente.
13. Programe las configuraciones de control auxiliares, si se requiere.

INSTRUCCIONES DE INSTALACIÓN

1. Planifique la ubicación apropiada del suministro eléctrico, los drenajes y el conducto.

1. Bosquejo completo de la plomería para los drenajes de condensación principal y secundario.

2. Instale el Plénum de Pared y la Persiana

1. Instale la rejilla al plénum de la pared.
   Para acceder a los procedimientos de instalación adecuados, consulte las instrucciones incluidas en el kit de persiana.
2. Ajuste la profundidad del plénum de la pared y realice la instalación en la pared exterior.
   Consulte las instrucciones incluidas en el kit del plénum de pared para acceder a los procedimientos adecuados de instalación.

3. Instale y nivele la Plataforma de Drenaje

1. Consulte las instrucciones incluidas con el kit de la Plataforma de Drenaje RAVDPLAT para acceder al procedimiento correcto sobre el soporte e instalación de la plataforma al plénum de la pared. La plataforma deberá estar nivelada en todas las direcciones.

Sistema de Eliminación de Condensados

El Sistema de Eliminación de Condensados incrementa la eficiencia energética, utilizando un anillo deflector que arroja el material condensado a la bobina caliente externa.

Cuando la alta humedad externa impida que el anillo deflector descarte todo el material condensado, el exceso de condensados se desbordará sobre la charola de drenaje de condensados y afuera de las conexiones del drenaje interno de ¾".

NOTA: Si el sistema de descarte de condensados no elimina todos los condensados de la unidad, cualquier exceso de condensados se desbordará de la bandeja de drenaje hacia el drenaje secundario (si se encuentra conectado) y será drenado hacia afuera de la edificación. Esto es un indicador de que el chasis o el drenaje requieren del servicio técnico.

Instalación del Zoneline

4. Conexiones Completas del Drenaje de Condensados

Se deberá adherir un drenaje exterior o uno interior a la conexión del drenaje principal. Se suministra un drenaje secundario en caso de que sea requerido por los códigos estatales y locales. Para una correcta instalación del drenaje, consulte los códigos locales. Si el drenaje secundario no será usado, selle su puerto de drenaje con un tapón FNPT de ¾".

Información General de Drenaje

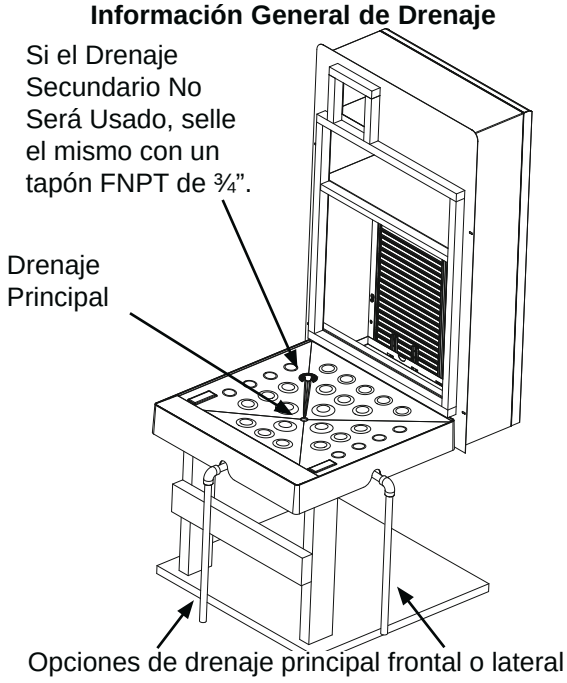

Drenaje Interior (Principal)

Conduzca la tubería de condensados hasta la tubería de desagüe del interior de la edificación con la ventilación adecuada, de acuerdo con los códigos de construcción locales.

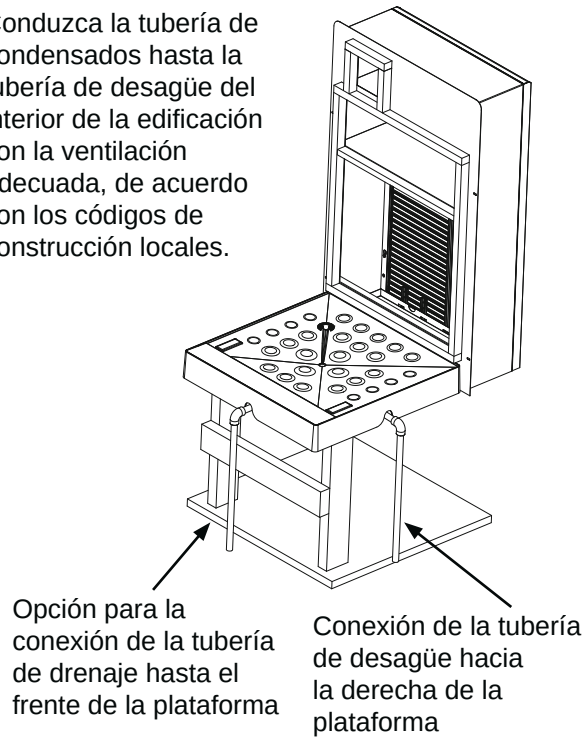

4. Conexiones Completas del Drenaje de Condensados (cont)

Drenaje Exterior (Secundario)

De ser necesario, extienda la tubería de drenaje secundaria a través del plénum y la rejilla. Use un conector de tubería y una tubería adicional para asegurar que la tubería de drenaje se extienda más allá de la rejilla exterior.

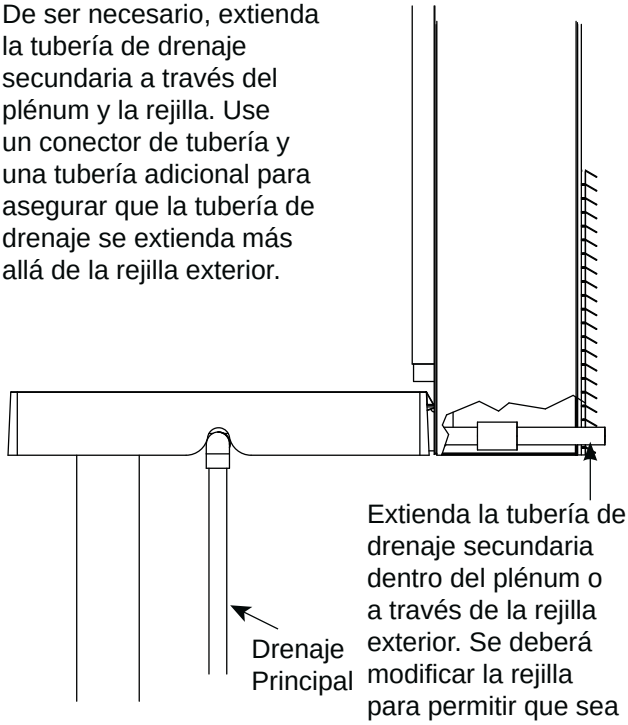

Para realizar la instalación del drenaje, consulte el manual de instrucciones de la plataforma de drenaje.

5. Instale la Unidad al Plénum

Alinee la unidad con la abertura del plénum y deslice la misma hacia este último, a fin de asegurar que quede correctamente apoyada con la plataforma de drenaje. Controle que la unidad esté segura y nivelada en todas las direcciones.

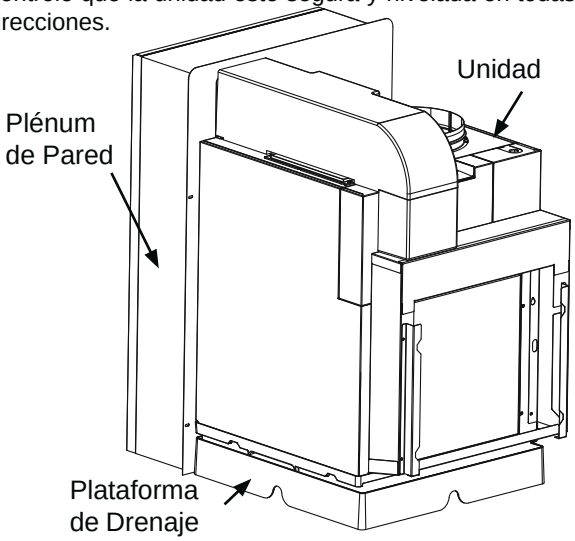

Instalación del Zoneline

6. Conecte el Conducto Superior

1. Use la abrazadera suministrada para sujetar el conducto flexible de 10” al conducto rígido por encima de la unidad.
2. Instale el otro extremo del conducto a la salida de descarga de aire. Use una abrazadera suministrada para asegurar el conducto a la salida de descarga de aire.

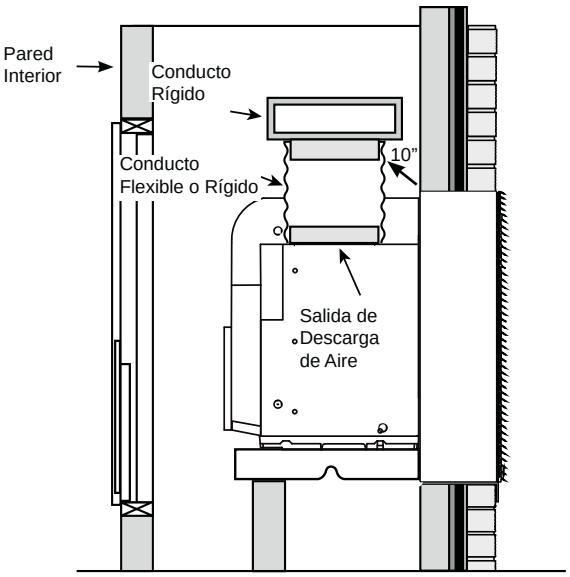

7. Conecte el Termostato Remoto

IMPORTANTE: Las conexiones del termostato Zoneline brindan 24V de CA únicamente. Si usará un termostato de pared digital/ electrónico, deberá usar el mismo en la configuración de 24V de CA. Para acceder al termostato de pared, consulte las Instrucciones de Instalación. AVISO: Se podrán producir daños sobre un termostato de pared o sobre la parte electrónica del Zoneline como resultado de conexiones inadecuadas. Preste atención adicional al conectar los cables negros y azules. No se deberá realizar ninguna conexión de voltaje a ningún circuito del termostato. Aísle todos los cables del edificio desde la conexión de voltaje.

1. Siga las instrucciones incluidas con el termostato para conectar éste a la unidad.
2. Enchufe el conector del termostato en el tablero de control.
   - Use el conector requerido para el termostato correspondiente.
   - **Nota:** En caso de faltar cualquiera de los conectores, usted podrá ordenar la pieza nº **WJ26X35153** de GE Appliances.

Longitud Máxima del Cableado para la Conexión del Termostato a la Unidad
66 pies para AWG 18 60 pies para AWG 20 40 pies para AWG 24 AWG – Calibre Estadounidense de Cables (American Wire Gauge) Use sólo un cableado Clase 2

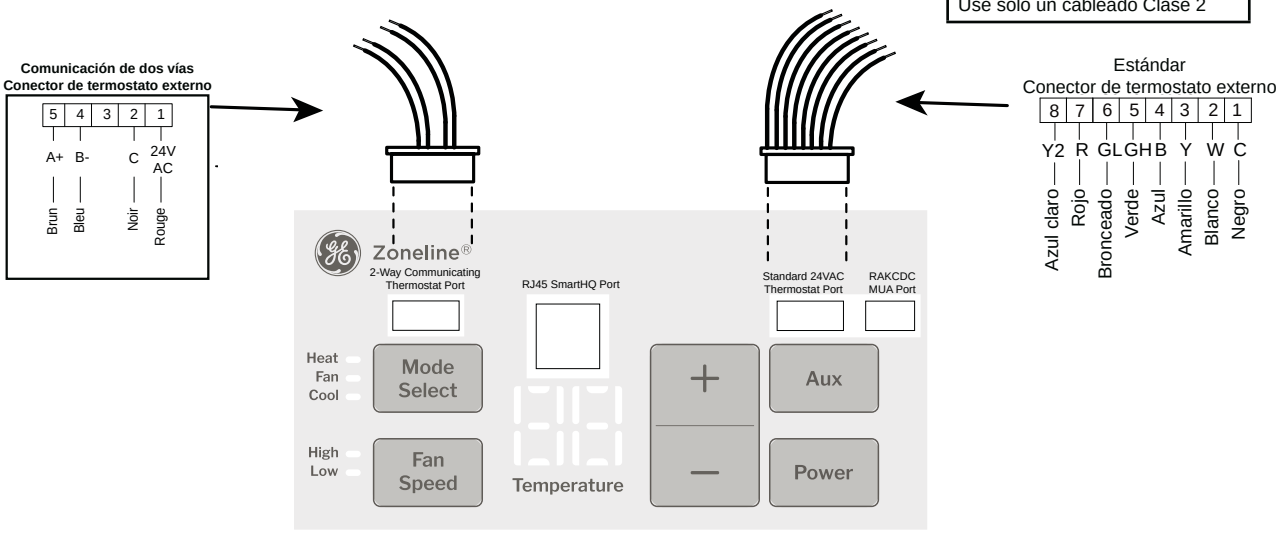

Instalación del Zoneline

7. Conecte el Termostato Remoto (cont.)

Active las funciones de la UNIDAD al usar un termostato remoto		
Función	**AVE**	**AVV**
Control de Congelación Interior	Sí	Sí
Centinela de Congelación	Sí	Sí
Limitación de Temperatura Electrónica	No	No
Pasa a Calor con Resistencia en Base a la Temperatura Interior	N/A	Determinado por el Termostato Remoto
Pasa a Calor con Resistencia en Base a la Temperatura Exterior	N/A	Sí
Descongelación con Ciclo Invertido	N/A	Sí
Calor con Resistencia Parcial con Bomba de Calor en Simultáneo	N/A	Sí
Bloqueo de Calor con Resistencia	N/A	Sí
Ciclo de Ventilación “Smart Fan” (Ventilador Inteligente)	Ventilador **ENCENDIDO/ AUTOMÁTICO** Configurado en Termostato Remoto	
Control de Escritorio Central	Sí	Sí
Centinela de Humedad	N/A	N/A

Active las funciones de la UNIDAD al usar un termostato remoto de 2 Vías		
Función	**AVE**	**AVV**
Control de Congelación Interior	Sí	Sí
Centinela de Congelación	Sí	Sí
Limitación de Temperatura Electrónica	Sí	Sí
Pasa a Calor con Resistencia en Base a la Temperatura Interior	Sí	Sí
Pasa a Calor con Resistencia en Base a la Temperatura Exterior	N/A	Sí
Descongelación con Ciclo Invertido	N/A	Sí
Calor con Resistencia Parcial con Bomba de Calor en Simultáneo	N/A	Sí
Bloqueo de Calor con Resistencia	N/A	Sí
Ciclo de Ventilación “Smart Fan” (Ventilador Inteligente)	Sí	Sí
Control de Escritorio Central	Sí	Sí
Centinela de Humedad	N/A	Sí

NOTA: La configuración del Modo de Clase 2 (Modo A6) debe ser configurado en ON (Encendido) para que la unidad funcione con un Termostato de Pared Remoto Clase 2. (Consulte las Instrucciones de Instalación suministradas con el termostato remoto y las instrucciones del modo en la página 111).

Instalación del Zoneline

8. Conecte las Funciones Auxiliares, si se requiere

Controles Auxiliares – Conexiones Terminales

NOTA: Se requiere el Kit del Conector **RAKCDC** para realizar las conexiones eléctricas del **CDC**. (consulte los diagramas de cableados para el **RAKCDC** a continuación).

Las conexiones de la terminal de control auxiliar se encuentran ubicadas en el frente de la unidad.

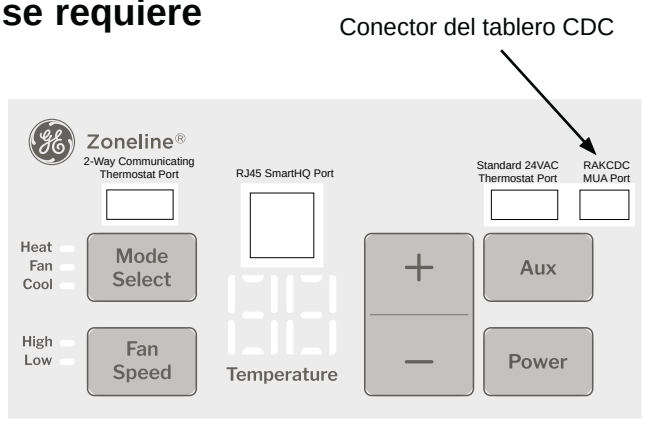

1. Para conectar dispositivos auxiliares a la unidad, conecte los cables del **Kit RAKCDC** a los cables de los dispositivos auxiliares. Luego inserte el conector **RAKCDC** en el conector de acoplamiento del tablero de control, junto al conector del termostato.
2. Una vez realizadas todas las conexiones deseadas, reemplace el panel de la carcasa frontal.

El dueño es responsable de realizar todas las conexiones y de configurar el modo correcto de **AUX SET** (Configuración Auxiliar).

AVISO: Un cableado incorrecto podrá dañar la parte electrónica del Zoneline. No se permite un recorrido común. Se podrán producir daños o un funcionamiento errático. Un par de cables separados deberá ser dirigido desde cada interruptor de control separado a cada Zoneline individual.

Control de la Recepción Central (Suministrado) O control de ocupación de 24VAC para Aire de Reposición

El Control de la Recepción Central (Suministrado) es una función que permite que la unidad se encuentre operable/inoperable desde una ubicación remota. El funcionamiento de esta función requiere que el interruptor **ON-OFF** (Encendido-Apagado) en la ubicación remota se encuentre cableado a las dos terminales del CDC del panel de control del Zoneline. Cuando el interruptor remoto se encuentre APAGADO, la unidad no se podrá usar en los modos Fan (Ventilador), Cool (Frío) o Heat (Calor) a través del control. Las funciones Freeze Sentinel (Centinela de Refrigeración) y Heat Sentinel (Centinela de Calefacción) permanecerán en funcionamiento. Cuando el interruptor remoto esté Encendido, se podrá acceder al funcionamiento completo de la unidad a través del control.

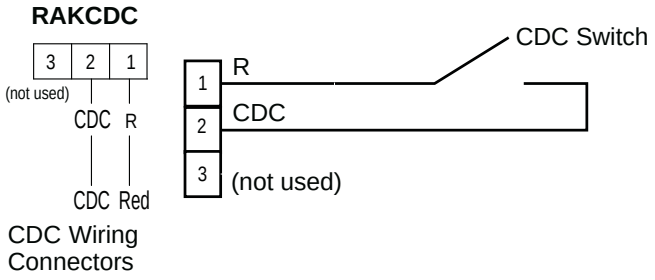

El accesorio RAKCDC se deberá usar con un sistema de control de recepción central. No se permite un “Recorrido Común”.

AVISO: Un cableado CDC inadecuado podrá hacer que la parte electrónica del Zoneline sufra daños u ocasionar un funcionamiento errático del mismo. No se permite un recorrido común. Un par de cables separados deberá ser dirigido desde cada interruptor de control separado a cada Zoneline individual.

Use sólo un cableado Clase 2.

Para controlar el funcionamiento de la función Make Up Air (Aire de Reposición), se usará el accesorio del conector RAKCDC. Si el cable intermedio azul recibe una señal de 24V y **AUX Mode B3** se encuentra activo (consulte la página 102), entonces el ventilador de la función Make Up Air (Aire de Reposición) se apagará, y la puerta del ventilador se cerrará en el estado sin ocupación.
De forma alternativa, el Termostato de Pared con Comunicación de 2 vías, RAK190V, también se podrá usar para controlar la respuesta de la función Make up Air Occupancy (Ocupación con Aire de Reposición) si el **AUX Mode B3** se encuentra activo.

9. Realice las conexiones eléctricas a la unidad.

CONEXIONES ELÉCTRICAS – APLICACIONES DE CONEXIÓN DIRECTA

⚠ADVERTENCIA **Riesgo de Descarga Eléctrica**

Antes de realizar el servicio técnico, desconecte la corriente del Zoneline desde la caja de fusibles o disyuntor y retire el dispositivo de desconexión eléctrica ubicado en el frente del chasis.

Si esto no se cumple, se podrán sufrir lesiones personales o la muerte.

Suministro Eléctrico de 208-230V/265V Voltio

Se deberá usar un kit de suministro de electricidad para alimentar la unidad el Zoneline. El kit adecuado está determinado por el voltaje, los medios de conexión eléctrica y el amperaje del circuito de empalmes. Consulte el CUADRO DE CONEXIÓN ELÉCTRICA para seleccionar el kit correspondiente.

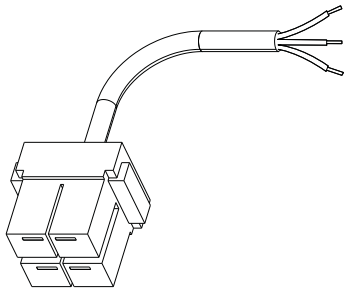

Kit de Suministro de Electricidad – Conexión Directa

PARA APLICACIONES DE CONEXIÓN DIRECTA ÚNICAMENTE

I**MPORTANTE:** La conexión de un producto de 265 Voltios de CA a un circuito de empalmes se DEBERÁ realizar a través de una conexión directa que cumpla con el Código Nacional de Electricidad (National Electrical Code, NEC). El código prohíbe enchufar esta unidad en un receptáculo que se encuentre expuesto, luego de ser montado sobre la edificación.

Estos modelos se deberán instalar usando el kit de suministro de electricidad apropiado de GE Appliances, de acuerdo con el amperaje del circuito de empalmes y el voltaje de la resistencia eléctrica del calefactor deseados. Consulte el **CUADRO DE CONEXIÓN ELÉCTRICA** para seleccionar el kit correspondiente.

Es responsabilidad del instalador asegurar que la conexión de los compontes sea realizada en cumplimiento con los códigos de electricidad.

La conexión directa al cableado del circuito de empalmes dentro de la caja de empalmes provista se deberá realizar como se detalla a continuación en los pasos 1 a 3.

DESCONEXIÓN EXTERIOR

Se deberá contar con medios de desconexión desde el suministro eléctrico ubicado dentro de la conexión visible desde la abertura de la puerta del closet o desde la abertura del panel de acceso. Los medios de desconexión deberán estar directamente accesibles mientras se instala el acondicionador de aire en el armario. La desconexión no deberá ocultar la placa de especificaciones técnicas ubicada en el panel de acceso o en la puerta del armario. Un interruptor suministrado con la calificación apropiada es un medio común para la desconexión eléctrica.

1. Retire la Tapa de la Caja de Empalmes

Retire la tapa de la caja de empalmes retirando los tres tornillos.

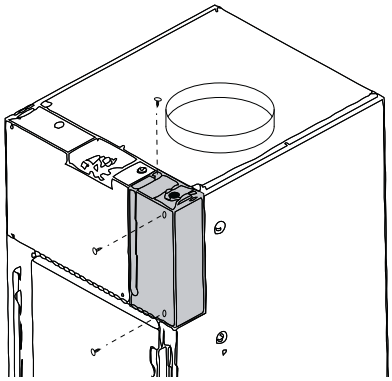

2. Adhiera el Conducto

Use el agujero redondo en la parte superior de la caja de empalmes para instalar el conducto que ingresa desde el circuito de empalmes. Instale y sujete con abrazaderas el conducto a través de la abrazadera del conducto, y conecte los cables en la caja de empalmes. Deje 8" de cable libre desde el extremo del conducto.

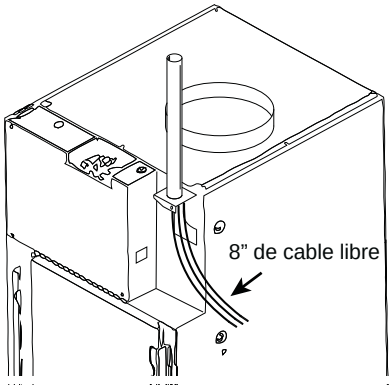

Instalación del Zoneline

9. Realice las conexiones eléctricas a la unidad.

CONEXIONES ELÉCTRICAS – APLICACIONES DE CONEXIÓN DIRECTA

3. Realice las Conexiones de los Cables Principales Dentro de la Caja de Empalmes

1. Realice todas las conexiones de cables usando los conectores eléctricos y las técnicas apropiadas que figuran en la lista de UL.
2. Seleccione la situación de cableado correspondiente y siga las instrucciones de forma consistente:

- **220-240 Voltios de CA de 1 Fase**
  Al conectar el Zoneline a un circuito de fase simple para aplicaciones de 230 voltios: conecte los cables blanco y negro del kit de suministro de electricidad del Zoneline a los cables del circuito de empalmes L1 y L2. (El cable blanco del kit del suministro de electricidad deberá ser identificado por el instalador usando cinta eléctrica con algún color que no sea verde o blanco). Conecte el cable verde del kit de suministro de electricidad a la conexión a tierra del suministro de electricidad y del circuito de empalmes.
- **208 Voltios de CA de 3 Fases**
  Al conectar el Zoneline a un circuito de tres fases para aplicaciones de 208 voltios: conecte los cables blanco y negro del kit de suministro de electricidad del Zoneline a los cables del circuito de empalmes L1 y L2. (El cable blanco del kit del suministro de corriente deberá ser identificado por el instalador usando cinta eléctrica con algún color que no sea verde o blanco). Conecte el cable verde del kit de suministro de electricidad a la conexión a tierra del suministro de electricidad y del circuito de empalmes.
- **265 Voltios de CA de 3 Fases**
  Al conectar el Zoneline a un circuito de tres fases para aplicaciones de 256 voltios: conecte los cables blanco y negro del kit de suministro de electricidad del Zoneline a los cables del circuito de empalmes Neutro y L1. (El cable blanco del kit de suministro de electricidad se deberá conectar al neutro). Conecte el cable verde del kit de suministro de electricidad a la conexión a tierra del suministro de electricidad y del circuito de empalmes.

AVISO: La caja de empalmes del cableado deberá coincidir con la figura de la derecha. Los cables de suministro de la edificación y los cables de suministro deberán estar ambos asegurados con precintos y con orientación vertical.

3. Asegúrese de que todos los cables estén dentro de la caja de empalmes y que no sean pellizcados entre el panel y la unidad. El cable a tierra aislado verde del Zoneline DEBERÁ estar conectado al cable a tierra del circuito de empalmes.
4. Para los kits de suministro de electricidad de 20A y 30A, enchufe el puente para la sección del calefactor.
5. Enchufe un conector de 4 clavijas en el receptáculo de 4 clavijas de la caja de empalmes.
6. Reemplace la tapa de la caja de empalmes reemplazando los tres tornillos retirados anteriormente.

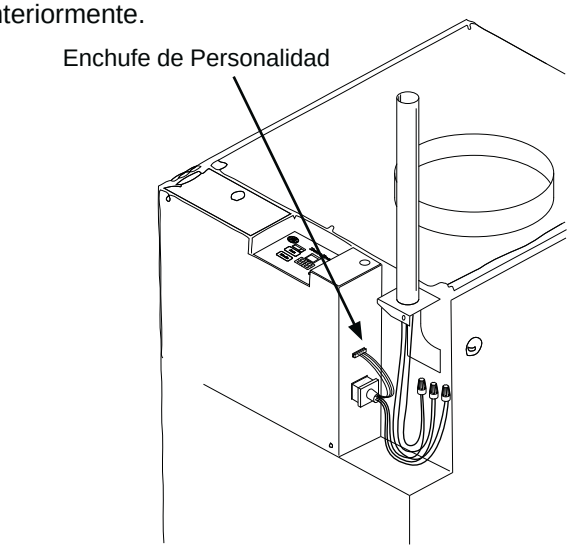

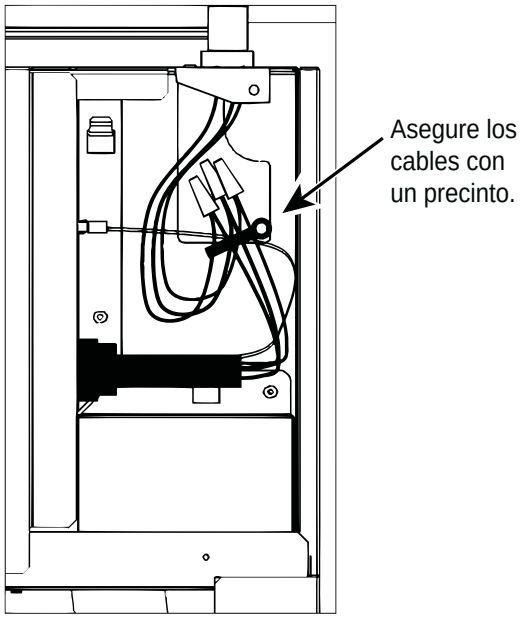

Instalación del Zoneline

10. Instale el filtro

Nota: Use sólo un filtro en la instalación

- Para instalaciones que usarán un filtro montado en la unidad, deslice el mismo hacia abajo entre los soportes del filtro provisto en el frente de la unidad, asegurando que cualquier flecha de dirección de circulación de aire sobre el filtro apunte hacia la unidad.
- Para instalaciones donde se empleará un filtro amarrado a la rejilla de retorno de aire RAVRG4 o RAVRG2*, no instale un filtro de montaje en la unidad. Para la correcta instalación del filtro, vaya al Paso 12 y consulte las instrucciones incluidas en el kit de rejilla de retorno de aire RAVRG4* o RAVRG2*.

11. Lista de Control Final de la Instalación

□ Asegúrese de que todas las instrucciones de instalación relacionadas con aberturas alrededor de la unidad hayan sido cumplidas.

□ Inspeccione y asegure que todos los componentes y accesorios hayan sido instalados de forma apropiada y que no hayan sido dañados durante el proceso de instalación.

□ El tapajuntas del plénum de pared fue instalado, nivelado y sellado.

□ La unidad está nivelada. No se admiten inclinaciones.

□ Asegúrese de que el filtro de aire de la unidad, la bobina interior, y la bobina exterior estén libres de cualquier obstrucción.

□ Asegúrese de que sólo un filtro de aire sea instalado en el sistema.

□ Controle el drenaje(s) de agua condensada a fin de asegurar que esté conectado de forma adecuada para la eliminación de agua condensada, y que cumpla con la aprobación del usuario final.

□ El conducto está conectado de forma segura a la salida de descarga de aire.

□ Asegure todos los paneles de acceso (es decir: tapa frontal y/o tapa de la caja de empalmes).

□ El termostato de pared fue cableado de forma correcta.

□ La unidad fue cableada correctamente.

□ Asegúrese de que el tamaño de los cables del disyuntor(es)/ del fusible(s) y del cable del circuito de suministro sean los correctos.

□ Asegúrese de que la unidad esté recibiendo el voltaje correcto, que esté en un circuito simple y que esté correctamente conectada a tierra.

□ Asegúrese de que toda la instalación cumpla con todos los códigos y ordenanzas nacionales y locales aplicables que posean jurisdicción.

12. Conecte la Corriente

1. Si todos los ítems de la lista de control final fueron controlados y son correctos, configure la unidad en ON (Encendido) desde el panel de servicio principal.
2. Pase el termostato a ON (Encendido) y controle la unidad para asegurar que esté funcionado como se espera.

13. Configuración de los Controles Auxiliares, si se requiere

Consulte la sección de Configuración de los Controles Auxiliares para acceder a instrucciones sobre cómo programar los controles.

Antes de programar los controles, revise la lista de control final de la instalación antes de suministrarle electricidad a la unidad.

Servicio Técnico

⚠ADVERTENCIA **Existe riesgo de descargas eléctricas que pueden ocasionar lesiones o la muerte.**

Antes de comenzar con la reparación, apague el interruptor desde el panel del servicio y bloquee el área, a fin de evitar que la corriente se active de forma accidental.

Cuando el área no pueda ser bloqueada, ajuste de forma segura un dispositivo de advertencia, tal como una etiqueta, al panel del servicio.

NOTA: Recomendamos enfáticamente que cualquier reparación sea realizada por un individuo calificado.

Para retirar la unidad del armario.

1. Presione el interruptor del termostato a OFF (Apagado).
2. Apague la unidad desde la desconexión eléctrica.
3. Desenchufe el conector de 4 clavijas desde la unidad.
4. Retire el soporte del conector de cables adherido al kit de conexión directa desde la unidad.
5. Desconecte de la unidad los cables del termostato de pared.

Configuración del control auxiliar

Controles Auxiliares – Botón de Configuración Auxiliar

El control electrónico de la unidad está preconfigurado de fábrica para controlar la unidad del modo en que la “mayoría” de los clientes preferiría que la unidad funcione. Las preconfiguraciones (llamadas modos o funciones) se podrán modificar para acomodarse a las diferencias en los parámetros de instalación o preferencias personales sobre cómo la unidad debería funcionar y rendir.

Si el propietario modifica los controles auxiliares, es entonces responsabilidad del propietario asegurar que los mismos se encuentren configurados en relación al funcionamiento deseado. Existen modos/ funciones múltiples que se pueden ajustar usando el botón de configuración auxiliar.

Para modificar el funcionamiento o configurar los parámetros del control se deberá estar en el Modo AUX (Auxiliar). Con la unidad conectada a la corriente, presione el botón AUX (Auxiliar) hasta que se visualice “AI” en la pantalla.

Presione el botón **FAN SPEED** (Ventilador) para ingresar al Menú de Configuración Aux seleccionado. Luego, presione **+** o **–** para cambiar la configuración. Algunas configuraciones usarán el botón **MODE SELECT** para selecciones adicionales. Presione el botón **FAN SPEED** para salir del menú de Configuración Aux actual y para regresar a la lista del Menú Aux. Las configuraciones se aplican al presionar el botón **FAN SPEED, AUX** o **POWER**.

Presione el botón **AUX** o **POWER** para salir del menú de configuraciones AUX y para regresar al funcionamiento normal.

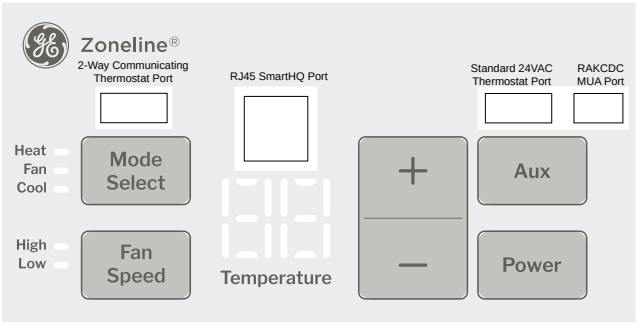

AUX A1 Refrescar/ Calefaccionar con Ventilador Inteligente

Use **+** o **–** para navegar hasta la Configuración **A1 AUX**, e ingrese al menú con el botón **FAN SPEED**. La luz **HEAT LED** (Led de Refrigeración) sobre el control principal estará encendida y cualquier cambio que se haga usando **+ o –** afectará el funcionamiento de la unidad durante el modo de calefacción. Para ajustar las configuraciones del modo de refrigeración, vuelva a presionar **MODE SELECT**. La luz **COOL LED** sobre el control principal estará encendida y cualquier cambio que se haga usando **+** o **–** afectará el funcionamiento de la unidad durante el modo de refrigeración.

Si se desea configurar el ventilador interior para que realice ciclos de encendido y apagado en los modos de calefacción o refrigeración, presione los botones **+** o **–** para seleccionar “Cy”.

Si se desea configurar el ventilador interior para que funcione de forma continua en los modos de calefacción o refrigeración, presione los botones **+** o **–** para seleccionar “Co”.

Presione el botón **FAN SPEED** para confirmar la selección.

La configuración por omisión para el Modo 1 es la siguiente:
Calefacción: Ciclo (CY)
Refrigeración: Continuo (Co)

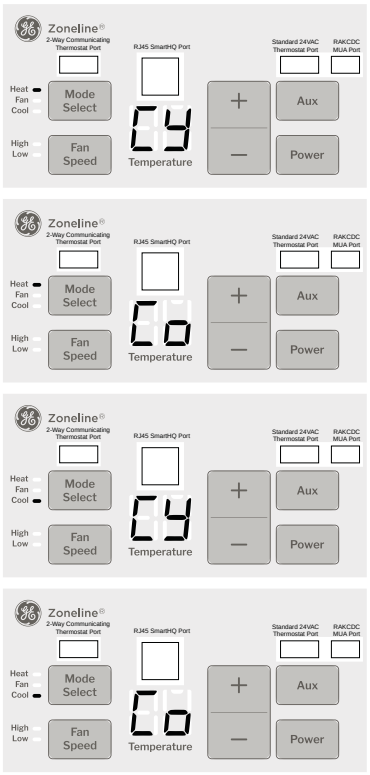

Configuración del control auxiliar

AUX A2 Fahrenheit / Celsius

Esta función le permite al individuo cambiar las unidades de temperatura entre Fahrenheit y Celsius en la pantalla.

Use **+** o **–** para navegar hasta la Configuración **A2 AUX**, e ingrese al menú con el botón **FAN SPEED**.

Use **+** o **–** para navegar hasta la selección de Celsius o Fahrenheit.

El individuo verá una F para Fahrenheit or una C para Celsius en el segundo digito de la pantalla en base a la selección.

La configuración por omisión para el Modo 2 es en Fahrenheit.



AUX A3 Centinela de Congelación/ Centinela de Calefacción

Con la unidad encendida y **Freeze Sentinel** activado, la unidad brinda automáticamente calor sin la interface de usuario. Esto evita posibles daños sobre la plomería al detectar condiciones de mucho frío en la sala interior e intentar elevar la temperatura de la sala a 46°F a través del funcionamiento de la bomba de calor y/o del calor con la resistencia.

Con la unidad conectada a la corriente y el Centinela de Calefacción activado, la unidad brinda automáticamente frío sin la interface de usuario. Esto evita que en la sala haya calor excesivo haciendo que el acondicionador de aire reduzca la temperatura interior de la sala a 80°F.

Use + o – para navegar hasta la Configuración A3 AUX, e ingrese al menú con el botón FAN SPEED (Velocidad del Ventilador). La luz HEAT LED (LED de Calefacción) en el control principal se encenderá en el modo Heat Sentinel (Centinela de Calefacción). Presione MODE SELECT (Selección de Modo) para pasar a Freeze Sentinel (Centinela de Frío). La luz COOL LED (LED de Refrigeración) estará encendida. Presione los botones **+** o **–** para realizar ciclos entre **ON** “On” y **OFF** “OF". Presione el botón **FAN SPEED** para bloquear la selección.

En la configuración por omisión para el Modo 3, el **Heat Sentinel** está apagado, y el Centinela de Refrigeración está encendido.

NOTA: Si estas funciones están activadas, entonces continuarán estando activas siempre que la unidad se enchufe, incluso aunque la unidad se apague.

Centinela de Calefacción Apagado

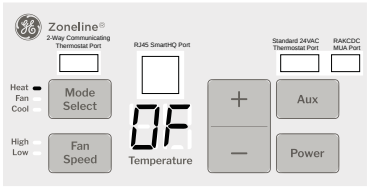

Centinela de Calefacción Encendido

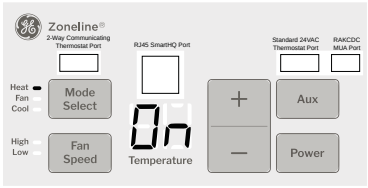

Centinela de Congelación Apagado

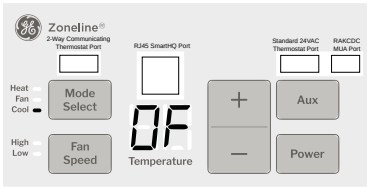

Centinela de Congelación Encendido

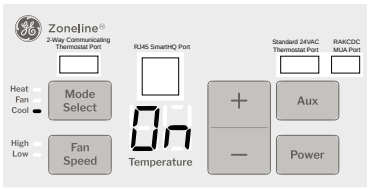

AUX A4 Ventilador Constante Encendido

Use **+ o –** para navegar hasta la Configuración **A4 AUX**, e ingrese al menú con el botón **FAN**.
Presione los botones **+** o **–** para realizar ciclos entre **ON** “On” y **OFF** “OF”.
Presione el botón **FAN SPEED** para bloquear la selección.

Nota: Esto hace que el ventilador funcione de forma continua incluso cuando la unidad se encuentre apagada.
La configuración por omisión para el **A4 AUX** está en **OFF**.



Ventilador Constante Apagado

Ventilador Constante Encendido

Configuración del control auxiliar

AUX A5 Limitación de Temperatura

La limitación de temperatura es una función que reduce los costos de energía, limitando la temperatura más baja que se pueda obtener en la refrigeración y la temperatura más alta que se pueda obtener en la calefacción.
Use **+** o **–** para navegar hasta la Configuración **A5 AUX**, e ingrese al menú con el botón **FAN SPEED**. Para el modo de calefacción, se iluminará la luz **HEAT LED** (LED de Calor) en el control principal. Para pasar al modo de refrigeración, presione **MODE SELECT** (Selección de Modo) y la luz **COOL LED** (LED de Refrigeración) en el control principal se encenderá.

Para configurar el límite de temperatura máxima de calefacción o el límite de temperatura máxima de refrigeración, presione los botones **+** o **–.** Los valores aparecerán en Celsius o Fahrenheit dependiendo de la selección **AUX** de la configuración **AUX** de A2. Presione el botón **FAN SPEED** para bloquear la selección.

La configuración por omisión para **A5 AUX** :

- **Heat:** 60ºF a 78ºF (15°C a 25°C)
- **Cool:** 66ºF a 85ºF (19°C a 29°C)

Limitación de Temperatura Calefacción

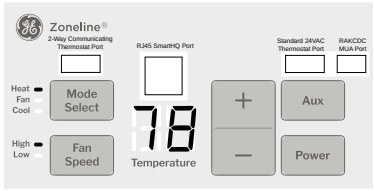

Limitación de Temperatura de Fresca

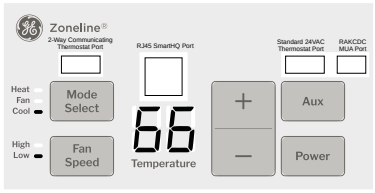

AUX A6 Use el Termostato de Pared

Configurar este modo en **ON** permitirá que la unidad funcione con un Termostato de Pared a Control Remoto Clase 2.

Use **+** o **–** para navegar hasta la Configuración **A6 AUX**, e ingrese al menú con el botón **FAN SPEED**.

La configuración por omisión para el Modo 6 está en **ON**.

Presione los botones **+** o **–** para realizar ciclos entre **ON** “On” (Encendido) y **OFF** “OF”. Presione el botón **FAN SPEED** para bloquear la selección.

Cuando el modo Clase 2 esté activo, la pantalla mostrará **"EE"** cuando cualquier tecla sea presionada.

Cuando se conecte el termostato de 2 vías, la unidad configurará automáticamente **A6 AUX** en “OF” para permitir el control del termostato de 2 vías.



Clase 2 APAGADO (Control Local/ 2 Vías)



Clase 2 ENCENDIDO (Control Remoto del Termostato Estándar de 24V)

AUX A7 Modo de Configuración de Fan Boost (Consulte las Tablas de Presión Estática)

Esta configuración se usa para incrementar la circulación de aire desde la unidad con el fin de asegurar una circulación apropiada.

Use **+** o **–** para navegar hasta la Configuración **A7 AUX**, e ingrese al menú con el botón **FAN SPEED**.

Presione los botones + o – para realizar ciclos entre **ON** “On” y **OFF** “OF”. Presione el botón **FAN SPEED** para bloquear la selección.

La configuración por omisión para el **A7 AUX** está en **OFF**.



Ventilación Aumentada APAGADA



Ventilación Aumentada ENCENDIDA

AUX A8 Selector de Modo de Calor (AVV únicamente)

Esta configuración se usa para limitar los modos de calefacción en los cuales la unidad podrá funcionar.
Use + o – para navegar hasta la Configuración A8 AUX, e ingrese al menú con el botón **FAN SPEED**.
Presione los botones + o – para realizar ciclos entre:

- **EH:** Calor Eléctrico únicamente (La unidad brinda Sólo Calor Eléctrico).
- **Hd:** Alta demanda (AVV utilizará una mayor velocidad del compresor en el funcionamiento de la bomba de calor y empleará la resistencia eléctrica completa como respaldo)
- **HY:** Híbrido (Por omisión. La unidad podrá brindar calor a través de todos los modos disponibles).
- **Bo:** Boost HP (Bomba de Calor Aumentada)
- **HP:** Bomba de Calor Únicamente (La unidad no usará calor eléctrico. A menos que falle).

Presione el botón **FAN SPEED** para bloquear la selección.
La configuración por omisión para el Modo A8 es Híbrido “HY”.



Chauffage électrique seulement | Forte demande | Hybride | Bomba de Calor Aumentada | Thermopompe seulement

Configuración del control auxiliar

AUX A9 Anular Falla de Calor (AVV únicamente)

Esta configuración se usa para limitar aún más los modos de calor en los cuales la unidad podrá funcionar, dependiendo de cuál configuración **AUX A8.**

A9 sólo estará visible si Boost Heat Pump "**Bo**" (Bomba de Calor Aumentado) o Heat Pump Only "**HP**" (Bomba de Calor Únicamente) son seleccionados en **Aux A8**.

Use **+** o **–** para navegar hasta la Configuración **A9 AUX**, e ingrese al menú con el botón **FAN SPEED**.

Presione los botones **+** o **–** para realizar ciclos entre **ON** "On" (Encendido) y **OFF** "OF" (Apagado). Presione el botón **FAN SPEED** para bloquear la selección.

ON permite un control de funcionamiento estricto del calor.

OFF le permite a la unidad anular la sección **AUX A8**, si el funcionamiento de la bomba de calor no está permitido.

La configuración por omisión para el **A9 AUX** está en **OFF**.



Anulación de Falla de Calor APAGADA



Anulación de Falla de Calor ENCENDIDA

AUX b1 Velocidad del Ventilador del Módulo de Aire de Reposición Digital (Disponible sólo en Modelos de Aire de Reposición)

El sistema de ventilación con aire de reposición fue diseñado para brindar aire exterior de forma continua, a través de la puerta de ventilación y en la sala. Además de brindar aire fresco, la unidad deshumidificará la sala cuando la humedad relativa sea superior al 50% en la sala interior.

Use **+** o **–** para navegar hasta la Configuración **b1 AUX**, e ingrese al menú con el botón **FAN SPEED**.

Presione los botones **+** o **–** para realizar ciclos entre el valor en CFM (Pies Cúbicos por Minuto) u OFF "**OF**".

Presione el botón **FAN SPEED** para bloquear la selección.

La configuración por omisión para el Modo **Aux b1** es de **40 CFM**.

Nota: Apagar el ventilador también cierra la puerta del conducto de la MUA (Reposición de Aire).



40 CFM



MUA Off

AUX b2 Configuraciones del Filtro de Aire de Reposición

Use **+** o **–** para navegar hasta la Configuración **b2 AUX**, e ingrese al menú con el botón **FAN SPEED**.

Presione los botones **+** o **–** para realizar ciclos entre:

- Sin filtro de reposición de aire instalado.
- Filtro MERV 13 instalado.

Presione el botón **FAN SPEED** para bloquear la selección.

La configuración por omisión para el Modo **Aux b2** es sin filtro.



Sin Filtro



Filtro MERV 13

AUX b3 Ocupación del Módulo de Aire de Reposición Digital

Use **+** o **–** para navegar hasta la Configuración **b3 AUX**, e ingrese al menú con el botón **FAN SPEED**.

Presione los botones **+** o **–** para realizar ciclos entre ON "**On**" u OFF "**OF**".

- **ON**: La **MUA** (Reposición de Aire) está controlada por un sensor de ocupación con termostato de 2 vías o por una Entrada Auxiliar de 24V, si C1 está configurado en "**Oc**".
- **OFF**: El aire de reposición funciona continuamente.

Presione el botón **FAN SPEED** para bloquear la selección.

La configuración por omisión para el Modo **Aux b3** está en **OFF**.





AUX b4 Control de Deshumidificación (Centinela de Humedad)

Use **+** o **–** para navegar hasta la Configuración **b4 AUX**, e ingrese al menú con el botón **FAN SPEED**.

Presione los botones **+** o **–** para realizar ciclos entre:

- **OFF "OF":** Sin deshumidificación adicional.
- **LOW "Lo":** Objetivo 50% RH
- **Estándar "Sd":** Igual que bajo, pero también activa 1 kW de calefacción eléctrica cuando la HR está por encima del 70 % para aumentar la deshumidificación.
- **Alto "Hl":** Igual que estándar, pero cambia cuando la HR está por encima del 60 %.

Presione el botón **FAN SPEED** para bloquear la selección.

La configuración por omisión para el Modo **AUX b4** está en **OFF**.



Apagado



Bajo



Estándar



Alto

Configuración del control auxiliar

AUX C1 Configuración de la Entrada Auxiliar de 24V

Se brinda una entrada auxiliar de 24V para permitir la integración con los dispositivos exteriores tales como interruptores de puerta, sensores de ocupación, o control desde una ubicación remota. El funcionamiento de la función requiere que el interruptor **ON-OFF** en la ubicación remota se encuentre cableado a las dos terminales con Entrada Auxiliar del panel de control del Zoneline, usando el Accesorio **RAKCDC**. Para configurar la entrada:

Ingrese al menú **AUX** presionando el botón **AUX**.

Use + o – para navegar hasta la Configuración **C1 AUX**, e ingrese al menú con el botón **FAN SPEED**.

Presione los botones **+** o **–** para realizar ciclos entre:

Control de la Mesa Central "Cd":

- Si el contacto está cerrado, la unidad ignora la entrada desde los termostatos exteriores o la entrada del usuario. Los modos de centinela aún funcionan.
- Si los contactos están abiertos, la unidad funcionará normalmente.

Control de Ocupación "Oc":

- Si los contactos están cerrados y no se encuentra conectado un termostato de 2 vías, la unidad pasará a un estado sin ocupación. Si **AUX b2** está configurado en **On**, el Funcionamiento con Aire de Reposición se desactivará.
- Si los contactos están abiertos, la unidad entrará en un estado de ocupación.



Control de la Mesa Central

Modo de Ocupación

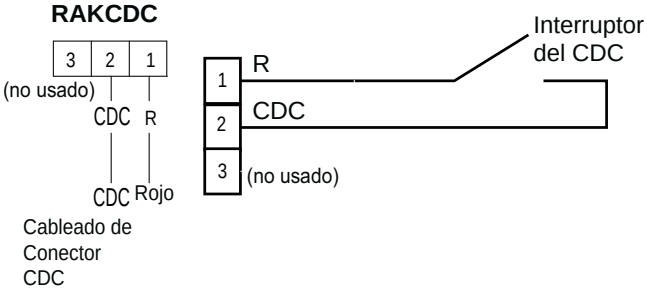

AUX C3 Limitación de corriente de entrada (solo AVV)

Para aplicaciones donde se desea reducir el consumo de corriente, este ajuste permite al usuario modificar la cantidad máxima de corriente que la unidad puede consumir.

NOTA: El límite establecido para este modo puede no afectar el funcionamiento de la unidad en casos donde la clasificación de corriente del cable de alimentación sea inferior a este ajuste.

Utilice + o - para navegar hasta la Configuración **AUX C3** y entre al menú con el botón **FAN SPEED** (Velocidad del ventilador).

Pulse los botones **+ o -** para alternar entre el límite de corriente deseado o APAGADO "OF". Pulse el botón **FAN SPEED** (Velocidad del ventilador) para confirmar la selección.



Límite apagado

15 amperios

AUX C4 Optimización de fuente de calor (solo AVV)

Este ajuste determina si la funcionalidad de optimización de fuente de calor de la unidad está habilitada o deshabilitada. Cuando está habilitada, la unidad ejecutará ciclos de bomba de calor o bomba de calor reforzada cuando determine que esos ciclos tienen mayor capacidad que la calefacción eléctrica.

Utilice + o - para navegar hasta la Configuración **AUX C4** y entre al menú con el botón **FAN SPEED (Velocidad del ventilador)**.

Pulse los botones **+ o -** para alternar entre **ENCENDIDO "On"** y **APAGADO "OF".** Pulse el botón **FAN SPEED (Velocidad del ventilador)** para confirmar la selección.

La configuración predeterminada para AUX C4 es ON.



Optimización desactivada

Optimización activada

Prueba gratuita de SmartHQ Management

Este Zoneline está equipado para conectarse a la plataforma SmartHQ Management. Esta plataforma de suscripción está diseñada para que los propietarios de negocios y gerentes de hospitalidad gestionen su flota de electrodomésticos con diagnósticos avanzados, comandos y controles masivos, y más. Para aprovechar su PRUEBA GRATUITA de 90 días con SmartHQ Management, por favor escanee el siguiente código QR:

Configuraciones WI-FI (AVV únicamente)

Para visualizar el estado del Wi-Fi, mantenga presionados **+** y **–**, a continuación libérelos después de 3 segundos. El modo de visualización saldrá automáticamente luego de 5 segundos de inactividad o cuando se presione cualquier botón.

La pantalla de 7 segmentos mostrará el estado del módulo Wi-Fi:

- **Off “OF” (Apagado)** – El módulo está desconectado del Wi-Fi.
- **Connecting “Cn” (Conectando)** – La unidad se está conectando al Wi-Fi.
- **Connected “Co” (Conectado)** – La unidad está conectada al Wi-Fi.
- **Unknown “--” (Desconocido)** – No se detectó el módulo Wi-Fi.



Para activar el Wi-Fi: Mantenga presionados los botones **+** y **–** durante más de 3 segundos, y luego libere los mismos.

La pantalla de 7 segmentos se actualizará y mostrará “**Cn**” si estaba apagada previamente, u “**OF**” si estaba conectada de forma previa.

Mantener presionados los botones + y – nuevamente durante más de 3 segundos permitirá alternar entre **OF** (Apagado) y **Cn/Co** (Conectando/ Conectado).

Presionar cualquier botón invertirá la UI (Interface de Usuario) a un funcionamiento con UI estándar, pero el Wi-Fi continuará en el modo en que se dejó.

Nota: Al activar el Wi-Fi, el tiempo fuera de pantalla regresará automáticamente a su funcionamiento normal en 15 minutos.

Cosas que son normales

Sonidos de Funcionamiento Normal

- Es posible que escuche un sonido de ¡ping! ocasionado por el agua recogida y arrojada contra el condensador en días lluviosos o cuando el nivel de humedad sea alto. Esta función ayuda a eliminar la humedad y mejorar el nivel de eficiencia.
- Es posible que escuche sonidos de clic del relé cuando se realice el ciclo de encendido y apagado de los controles o cuando sean ajustados para cambiar la temperatura del ambiente.
- e acumulará agua en la bandeja de la base cuando el nivel de humedad sea alto o en días lluviosos. Es posible que el agua se desborde y gotee desde el lado externo de la unidad.
- El ventilador interno funciona de forma continua cuando la unidad está operando el modo para refrescar, a menos que el Control Auxiliar del Smart Fan (Ventilador Inteligente) esté configurado en la función de ciclos. La selección del ciclo hará que el ventilador realice ciclos de encendido y apagado con el compresor. Es posible que también escuche el ruido de un ventilador que se detiene y se inicia.
- Hay momentos en que el ventilador de la unidad funcionará de forma pareja cuando la unidad no esté calentando ni refrescando. Si el sistema es configurado para funcionar con ventilador continuo, el ventilador interno funcionará sin importar que la unidad esté regrescando o calefaccionando. Otras veces, el ventilador funcionará por más tiempo que el ciclo de calefacción/ refrigeración o se iniciará ocasionalmente. Esto es normal y es realizado para mejorar el confort y balance del ambiente.
- Si la unidad está equipada con un sistema de ventilación de aire de reposición, algunos ventiladores funcionarán de forma continua.
- Es posible que note algunos minutos de retraso en el inicio, si intenta reiniciar el Zoneline demasiado pronto luego de apagarlo o si ajusta el termostato junto después de apagar el compresor. Esto se debe a que un protector de reinicio incorporado para el compresor genera un retraso de 3 minutos.
- Durante el ciclo de descongelación, tanto el ventilador interno como el externo se detendrán y el compresor funcionará en el modo de refrigeración para eliminar escarcha de la bobina externa.
- Para proteger el compresor y evitar ciclos cortos, la unidad fue diseñada para funcionar durante un mínimo de 3 minutos luego de que el compresor se inicie en cualquier configuración del termostato.

Solucionar problemas

¡Ahorre tiempo y dinero! Primero revise los cuadros que aparecen en las siguientes páginas y es posible que no necesite solicitar reparaciones.

Problema	Causas posibles	Qué hacer
El Zoneline no se inicia.	**El kit de conexión directa no está adherido de manera firme**	Retire la tapa de la caja de empalmes y asegúrese de que el conector negro del extremo del cable de corriente esté enchufado de manera firme.
	Se quemó el fusible/ el disyuntor está activado	Controle la caja de fusibles/ disyuntor de su hogar y reemplace el fusible o reinicie el disyuntor.
	La unidad está esperando a que el protector de sobrecarga del compresor se reinicie	Esto es normal. El Zoneline se volverá a activar luego de ser reiniciado.
	Corte de corriente	Hay un retraso de tiempo por protección (de hasta 3 minutos) a fin de evitar la sobrecarga del compresor. Por esta razón, es posible que la unidad no comience a generar la calefacción o refrigeración normal por 3 minutos, luego de haber sido conectada nuevamente.
El Zoneline no refrigera ni calefacciona como debería	**El flujo de aire interior está restringido**	Asegúrese de que no haya cortinas, persianas o muebles que bloqueen la rejilla de descarga de aire o la rejilla de aire de retorno.
	El flujo de aire exterior se encuentra restringido o es recirculado	Asegúrese de que la persiana trasera no esté restringida. Esto podrá hacer que la unidad deje de realizar su ciclo debido al protector de sobrecarga del compresor. Las rejillas exteriores deberán tener libre como mínimo el 65% de su área. Las rejillas de los electrodomésticos que no sean de GE Appliances podrán ser demasiado restrictivas para un funcionamiento adecuado. Para solicitar ayuda, consulte a su vendedor.
	Es posible que el control del termostato no esté correctamente configurado	Gire el termostato hasta la configuración más baja o más alta. **NOTA:** El limitador de temperatura podrá estar limitando el rango de temperatura.
	El filtro de aire está sucio	Cambie el filtro por lo menos cada 30 días. Lea la sección de **Cuidado y Limpieza**
	Es posible que la sala haya estado caliente o fría	Cuando el Zoneline se encienda por primera vez, se deberá dejar transcurrir un período de tiempo hasta que el ambiente se refrigere o calefaccione.
Olor a quemado en el comienzo de la función de calefacción	**Polvo sobre la superficie de los elementos de calefacción**	Esto puede ocasionar olor a “quemado” en el comienzo de la función de calefacción. Esto se debería disipar rápidamente
El aire no está siempre frío o caliente durante el funcionamiento	**La bomba de calor no está produciendo aire caliente**	Esto es normal. La bomba de calor producirá aire caliente pero no tan caliente como el aire producido cuando se use calor eléctrico de un costo más alto.
	El ventilador de la unidad del Zoneline está funcionando continuamente, incluso durante el ciclo OFF (Apagado)	Esto hace que el ventilador produzca aire a temperatura ambiente, incluso cuando el compresor o el calefactor dejen de realizar su ciclo. El movimiento continuo de aire brinda un mejor control general de la temperatura en el modo de refrigeración. Si sólo se desea que haya circulación de aire cuando el Zoneline está calefaccionando o refrigerando activamente la sala, configure el ventilador del termostato de pared exterior en "automático". **-O-** **Aux Mode A4** está configurado en "encendido", lo cual siempre mantiene el ventilador interior encendido. Para apagar esta función, configure **Aux Mode A4** en apagado.
El aire no se siente lo suficientemente caliente durante el funcionamiento de la calefacción	**La bomba de calor sola produce aire que se siente más frío que lo deseado**	Use la opción Boost Heat (Calor Aumentado) o la opción All Electric Heat (Sólo Calor Eléctrico) (**Modo Auxiliar A8**). Ambas opciones brindarán calor eléctrico pero sólo la opción All Electric Heat (Sólo Calor Eléctrico) (**Modo Auxiliar A8**) detendrá el funcionamiento de la bomba de calor. **NOTA:** El uso de esta opción resultará en un incremento en el consumo de energía.
La unidad no está emitiendo aire	**Es posible que la configuración del "ventilador” del termostato de pared exterior se encuentre en “automático”**	Si se desea que haya circulación de aire incluso cuando el Zoneline no está calefaccionando o refrigerando activamente la sala, configure el ventilador del termostato de pared exterior en "encendido".
Las funciones de calefacción eléctrica y ventilador no funcionan	**El puente no está adherido de manera firme.**	Retire la tapa de la caja de empalmes y asegúrese de que el conector blanco del extremo del cable de corriente esté enchufado de manera firme.

Solucionar problemas

¡Ahorre tiempo y dinero! Primero revise los cuadros que aparecen en las siguientes páginas y es posible que no necesite solicitar reparaciones.

Problema	Causas posibles	Qué hacer
La unidad no funciona luego de la instalación del Termostato de Pared Remoto	Las conexiones del termostato de la unidad son incorrectas	Verifique que el cableado del Termostato de Pared Remoto sea el correcto hacia el conector del termostato de la unidad.
	El transformador se reinicia o inicia en corto	Espere 5 minutos para comprobar si se reinicia la corriente.
La bomba de calor funciona con calor electrónico sólo durante la calefacción	La temperatura ambiente exterior es demasiado fría	La bomba de calor no funcionará si la temperatura ambiente exterior es demasiado fría. La bomba de calor se reiniciará una vez que la temperatura ambiente se haya calefaccionado lo suficiente.
	El **Aux Mode A8** no está correctamente configurado	Consulte la sección de Configuración del Control Auxiliar de este manual. Controle **Aux Mode A8** para asegurar que el modo se encuentre configurado en **OFF** “U” para el funcionamiento de la bomba de calor.

Solucionar problemas

CÓDIGOS DE FALLA – Presione los botones FAN SPEED (Velocidad del Ventilador) y AUX (Auxiliar) y libere los mismos para visualizar FAULT CODES (Códigos de Falla).
Esto muestra todos los códigos de falla actuales, y realiza ciclos a través de estos. Si no hay fallas de electricidad, la pantalla mostrará "—". Presionar **AUX** borra las fallas. Presionando POWER (Encendido), sale y mantiene las fallas.

Número de Código de Falla	Significado de la Falla	Efectivo en el funcionamiento del sistema mientras la falla está activa.
1	**Falla del ventilador interior.** El motor del ventilador no se mueve a la velocidad indicada luego de 40 segundos de funcionamiento. La falla se borra luego de 10 minutos.	Ni el calor de la resistencia, el ventilador, la bomba de calor o la refrigeración están disponibles.
2	**Falla del ventilador exterior.** El motor del ventilador no se mueve a la velocidad indicada luego de 40 segundos de funcionamiento. La falla desaparece luego de 10 minutos.	Ni la bomba de calor ni la refrigeración están disponibles. Calefacción de la resistencia y ventilador únicamente.
3	**Falla del cableado del termostato exterior.** La señal aplicada del termostato no es válida.	La unidad no funcionará en el modo de termostato exterior hasta que se arregle el cableado.
4	**Falla del termistor interior.** La entrada de aire del ambiente interior o los termistores de bobina interior no están leyendo temperaturas válidas	Sin funcionamiento disponible de la refrigeración, bomba de calor, o resistencia.
5	Falla del termistor exterior. La entrada de aire del ambiente exterior o los termistores de bobina exterior no están leyendo temperaturas válidas.	Ni la refrigeración ni la bomba de calor están disponibles. Calefacción de la resistencia y ventilador únicamente.
6	Falla del sistema sellado. No se detectó un cambio de temperatura luego de 90 segundos de funcionamiento.	Sin efecto.
7	**Falla de la válvula de inversión.** Las temperaturas de la unidad indican que ésta se encuentra en el modo de refrigeración o en el modo de bomba de calor cuando no se lo requiere.	Ni la refrigeración ni la bomba de calor están disponibles. Calefacción de la resistencia y ventilador únicamente.
9	**Falla por congelación de la bobina interior.** La temperatura de la bobina interior cayó por debajo del límite de congelación (32°F).	El funcionamiento de la refrigeración se apaga hasta que se recupere la temperatura de la bobina.
10	**Falla por sobrecarga de la bomba de calor.** La temperatura de la bobina interior es superior al límite de sobrecarga (131°F).	El funcionamiento de la bomba de calor se apaga hasta que se recupere la temperatura de la bobina.
11	**Falla por sobrecalentamiento.** El aire entrante es demasiado caliente (95°F o más).	El calentamiento de la bomba de calor y de la resistencia se bloquearán hasta que la temperatura se encuentre por debajo de los 85°F.
12	**Falla del tablero de la interfaz de usuario (UI).** Tablero de la Interfaz de Usuario (UI) desconectado/ falló.	Sin efecto.
13	**Falla de la circulación de aire del calefactor.** Se reinicia luego de 10 minutos.	La calefacción de la resistencia no está disponible.
14	**Falla del Aire de Reposición (sólo en modelos equipados con Aire de Reposición).** La unidad detectó que el ventilador de aire de reposición no está funcionando correctamente.	El aire de reposición no está funcional.
16	**Falla del Tablero Auxiliar del Inversor (modelos AVV únicamente).** La unidad perdió comunicación con el tablero auxiliar del inversor.	Funcionamiento bloqueado de la refrigeración y de la bomba de calor.
17	**Falla del termistor de salida del aire interior.** El termistor de salida del aire interior no lee una temperatura válida.	La calefacción de la resistencia no está disponible.
18	**Falla por sobrecalentamiento de la temperatura de la Salida Interior.** El aire saliente es demasiado caliente. La falla se borra cuando la temperatura del aire desciende por debajo del límite.	Sin calentamiento de la resistencia o de la bomba de calor disponible.
19	**Falla por sobrecalentamiento de la temperatura de la Salida Interior aumentada.** El aire saliente es demasiado caliente. La falla no se borrará hasta que se realice el servicio técnico de la unidad.	Sin calentamiento de la resistencia o de la bomba de calor disponible hasta que se realice el servicio técnico de la unidad.
25	**Falla de Congelación Atípica (modelos con bomba de calor únicamente).** Se configura cuando varios ciclos consecutivos de descongelación no logran calentar la bobina exterior. Desaparecerá luego de 4.5 días.	Bloquea la bomba de calor, bloquea la descongelación.

Solucionar problemas

CÓDIGOS DE FALLA – Mantenga presionada la tecla MODE SELECT y luego presione AUX.
Esto muestra todos los códigos de falla actuales, y realiza ciclos a través de estos. Si no hay fallas de electricidad, la pantalla mostrará "—". Presionar **AUX** borra las fallas. Cualquier otra tecla sale de las fallas y las preserva.

Número de Código de Falla	Significado de la Falla	Efectivo en el funcionamiento del sistema mientras la falla está activa.
27	**Falla del termistor de vapor de la bobina interior.** El termistor de vapor de la bobina interior no lee una temperatura válida	Control limitado de la válvula de expansión y funcionamiento reducido de la refrigeración.
28	**Falla del termistor refrigerante con bobina exterior.** El termistor líquido de succión o con bobina exterior no está leyendo una temperatura válida.	Control limitado de la válvula de expansión y funcionamiento reducido de la bomba de calor.
29	**Falla del Sensor de Humedad.** El sensor de humedad interior no responde o lee valores inválidos.	Los ciclos de deshumidificación no están disponibles.
30	**Falla de Sobrecalentamiento de la Válvula de Expansión Electrónica (EEV).** La medición de recalentamiento de la unidad no es válida.	Control limitado de la válvula de expansión y funcionamiento reducido de la refrigeración/ bomba de calor.
31	**Falla de Comunicación del Termostato de 2 Vías.** La unidad perdió comunicación con el termostato de 2 vías.	El termostato no estará en funcionamiento hasta haberse restablecido la comunicación.
32	**Falla del Sensor del Termostato de 2 Vías.** El sensor de humedad/ temperatura del termostato de 2 vías funciona mal.	La unidad usará sensores interiores hasta que el termostato sea reemplazado, reparado, o la falla sea resuelta.
33	**Falla en el voltaje del termostato.** El voltaje de salida del termostato es inferior al valor límite.	Sin efecto.
34	**Falla del voltaje de la línea inferior.** El voltaje de entrada de CA es inferior al valor límite (165 voltios).	El funcionamiento de la unidad estará bloqueado hasta que se recupere el voltaje.
35	**Falla del voltaje de la línea superior.** El voltaje de entrada de CA es superior al valor límite (290 voltios).	Sin efecto.
36	**Falla del sensor de corriente.** El sensor de corriente no lee valores válidos.	Sin efecto.
37	**Falla del módulo de WiFi.** La unidad perdió comunicación con el módulo de WiFi.	Sin efecto.
38	**Falla por Uso de Tablero de Servicio Incorrecto.** Se instaló un tablero incorrecto para la configuración de Personalidad/Modelo actual	Funcionamiento bloqueado de la refrigeración y de la bomba de calor.
97	**Falla por Instalación de Inversor Incorrecto.** El tablero del inversor actualmente instalado no fue diseñado para ese modelo de unidad de acondicionador de aire.	Funcionamiento bloqueado de la refrigeración y de la bomba de calor.
98	**Falla de Comunicación del Inversor.** La unidad perdió comunicación con el tablero del inversor.	Sin bomba de calor o refrigeración disponible hasta haber restablecido la comunicación.
99	**Falla del Inversor.** El tablero del inversor posee una falla interna.	Sin bomba de calor o refrigeración disponible hasta haber resuelto la falla.

Garantía Limitada del Zoneline Vertical de GE Appliances

Todo el servicio de garantía es provisto por nuestros Centros de Servicio de Fabricación, o un técnico autorizado de Servicio al Cliente (Customer Care®). Para programar una visita del servicio técnico a través de Internet, visítenos en GEAppliances.com, o llámenos al 844-GE4-PTAC (o 844-434-7822). Para solicitar el servicio técnico en Canadá, comuníquese con Gordon Williams Corp. at 1.888.209.0999. Cuando llame para solicitar el servicio, tenga los números de serie y modelo disponibles.

Por el Período de:	Reemplazaremos
Un Año **Desde la fecha de la compra original**	Cualquier parte del acondicionador de aire que falle debido a un defecto en los materiales o la fabricación. Durante esta garantía limitada de un año, **GE Appliances** proveerá, sin costo, todo el trabajo y el costo de servicio relacionado con el reemplazo de la pieza que presente defectos.
Five Year ***From the date of the original purchase***	**Cualquier parte del sistema de refrigeración sellado**, si alguna pieza del mismo (el compresor, condensador, evaporador, válvula de inversión, dispositivos de expansión, y toda la tubería de conexión) falla debido a un defecto en los materiales o la fabricación. Durante esta garantía limitada de cinco años, **GE Appliances** proveerá, sin costo, todo el trabajo y el costo de servicio relacionado con el reemplazo de la pieza que presente defectos.
Second through Fifth Year ***From the date of the original purchase***	**Del segundo al quinto año desde la fecha de compra original**, **GE Appliances** reemplazará ciertas piezas que fallen debido a un defecto en los materiales o la fabricación. Las piezas cubiertas son los motores de ventiladores, interruptores, termostatos, calentador con resistencia eléctrica, protectores de calentadores con resistencia eléctrica, solenoides, motores de dispositivos de expansión, tableros de circuitos, controles auxiliares, termistores, controles de congelación, bomba ICR, capacitores, varistores, cojinete del calefactor interno, y sistema de puerta del regulador de aire de reposición. Durante esta garantía limitada adicional de cuatro años, usted será responsable por cualquier trabajo o costos relacionados con el servicio técnico en el hogar.

Qué No Será Cubierto:

- Viajes del técnico del servicio a su hogar para enseñarle sobre cómo usar el producto.
- Instalación inadecuada. Si tiene un problema de instalación o el acondicionador de aire no posee la capacidad adecuada, contacte a su vendedor minorista o instalador. Usted es responsable de brindar instalaciones de conexión eléctrica adecuadas.
- En ubicaciones comerciales, el trabajo necesario para trasladar la unidad a una ubicación donde esté accesible para que un técnico pueda brindarle el servicio.
- Reemplazo de fusibles o reinicio de disyuntores.
- Falla del producto como resultado de modificaciones sobre el mismo o debido a un uso irrazonable, incluyendo la falta de mantenimiento razonable o necesario.
- Fallas o daños como resultado de la corrosión debido a la instalación en un ambiente costero, excepto aquellos modelos tratados con protección anticorrosiva especial aplicada en fábrica, según lo designado en el número de modelo.
- Daños ocasionados sobre el producto por nivel de suministro de voltaje inadecuado, accidente, incendio, inundaciones o catástrofes naturales.
- Daños consecuentes o incidentales causados por posibles defectos del acondicionador de aire.
- Daño causado después de la entrega..
- Producto no accesible para brindar el servicio requerido.

EXCLUSIÓN DE GARANTÍAS IMPLÍCITAS—Su única y exclusiva alternativa es la reparación del producto, como se indica en la Garantía Limitada. Las garantías implícitas, incluyendo garantías implícitas de comerciabilidad o conveniencia sobre un propósito particular, se limitan a un año o al período más corto permitido por la ley.

Para Clientes de EE.UU: Esta garantía limitada se extiende al comprador original y a cualquier dueño subsiguiente de productos comprados para uso hogareño dentro de EE.UU. Si el producto está en un área donde no se encuentra disponible un Proveedor Autorizado del Servicio Técnico de GE Appliances, usted será responsable por el costo de un viaje o se podrá requerir que traiga el producto a una ubicación del Servicio Técnico de GE Appliances Autorizado para recibir el servicio. En Alaska, la garantía limitada excluye el costo de envío o llamadas del servicio técnico a su hogar.

Algunos estados no permiten la exclusión o limitación de daños fortuitos o consecuentes. Esta garantía limitada le da derechos legales específicos y es posible que tenga otros derechos legales que varían entre un estado y otro. Para conocer cuáles son sus derechos legales, consulte a la oficina de asuntos del consumidor local o estatal o al Fiscal de su estado.

Garante en EE.UU:
GE Appliances, *a* Haier *company*

Louisville, KY 40225

Abroche su recibo aquí. Para acceder al servicio técnico de acuerdo con la garantía deberá contar con la prueba de la fecha original de compra.

SOPORTE PARA EL CONSUMIDOR

Registro del Producto

Siga estos tres pasos para proteger la inversión de su nuevo electrodoméstico. Para Canadá, consulte la traducción al francés de la sección de Registro del Producto.

1 Complete y envíe por correo su Registro de Producción del Consumidor hoy. Puede estar tranquilo sabiendo que lo podremos contactar en el improbable caso de que surja una modificación de seguridad.

2 Luego de enviar por correo el siguiente registro, guarde este documento en un lugar seguro. El mismo contiene información que necesitará en caso de requerir el servicio técnico. Nuestro número del servicio técnico es 844-GE4-PTAC (or 844-434-7822)

3 Lea su Manual del Propietario atentamente. Le ayudará a utilizar su nuevo electrodoméstico de forma apropiada.

cut here

CONSUMER PRODUCT OWNERSHIP REGISTRATION

Three ways to register your appliance:

SCAN this code with your smart-phone app

GO ONLINE *geappliances.com/register*

COMPLETE & MAIL this registration card

Product:

Model:

Serial:

Mr. ☐ Mrs. ☐ Ms. ☐

First Name _____ Last Name _____

Street Address _____ Apt.# _____

Email Address _____

We'll use your email address to send you information about your product, as well as discounts and other offers from GE Appliances

City _____ State _____ ZIP Code _____

Month _____ Day _____ Year _____ Phone Number ( ) _____

Date appliance was installed or placed in use

GE Appliances takes your privacy seriously. All information you provide shall be held in strict accordance with the GE Appliances Privacy Policy. Read the full policy at www.geappliances.com/privacy/privacy_policy.htm.

geappliances.com/register

Revised 6/15
245D1499P001

Please place in evelope and mail to:

PRODUCT REGISTRATION DEPARTMENT
PO BOX 34980
LOUISVILLE KY 40232-4980

Notas

Soporte al consumidor

En los Estados Unidos – Visítenos en **GEAppliances.com** o llame al 800.626.2005

En Canadá – Visítenos en **GEAppliances.ca** o llame al 877.994.5366

Encuentre información de soporte para propietarios en nuestro sitio web**:**

- **Información**
- **Registre el electrodoméstico**
- **Programe el servicio a través de Bodewell**
- **Compre repuestos, accesorios o garantías extendidas**
- **Conecte su electrodoméstico** – 800.220.6899

Si usted no está satisfecho con el servicio, contáctenos en nuestro sitio web con todos los detalles, incluyendo su número de teléfono, o escriba a**:**

En los EE. UU. - General Manager, Customer Relations | GE Appliances | Appliance Park | Louisville, KY 40225

En Canadá - Director, Customer Relations | MC Commercial Inc. | 1100 Burloak Dr. Suite 601 | Burlington, ON L7L 6B2

GEAppliances.com

GEAppliances.ca



© 2026 GE Appliances, a Haier company

49-5001121 Rev. 2