Read all instructions BEFORE assembly and USE of product.

KEEP INSTRUCTIONS FOR FUTURE USE.

NURSERY WORKS

VETRO CRIB

Instruction Manual

Vetro crib is protected by U.S. Patent number US D634,133 S
with others U.S. and worldwide Patents Pending.

S1000

REVISED 03 OCT 2018

Nursery Works is a purveyor of cutting-edge juvenile products. Created for the ultra-chic, Nursery Works aims to bring high design into the nursery. Our designers work, whenever possible, in close collaboration with highly skilled American craftspeople to build each piece. Our products are made in low production runs that allow us to employ methods and materials that would be unavailable in typical mass production. We take pride in presenting new materials to the children's industry that raise the bar in design, quality, and functionality for parents and babies around the world.

THE PRODUCT AND MANUFACTURING PROCESS

With each product, Nursery Works strives to explore new materials and processes, including non-toxic, recyclable acrylic, CNC-milled maple, 24K gold-plated aluminum, custom marble/granite and powder-coated stainless steel. In addition, many of our solid wood cribs are bench-made in small local shops in the United States using traditional joinery techniques that cannot be accomplished in mass production. For other cribs, we employ precise CNC milling that allows us to realize designs that were previously unimaginable. This combination of the latest fabrication technology with traditional techniques and our cutting-edge designs is unique to Nursery Works. Low- and no-VOC finishes are used across all our products and our products are tested to governmental standards on an annual basis.

Please note that due to the handcrafted nature of our products and our use of solid woods, each piece is unique and may possess color variations and irregular wood grain or surface texture. These natural characteristics are part of the beauty of real wood, are not considered manufacturing defects and do not merit replacements.

IMPORTANT NOTE

Improper assembly can result in damage to your furniture or cause harm to your child. Proper assembly is critical to ensure a safe and comfortable end result. Please read all instructions before assembly and keep instructions for future use.

Thank you for purchasing Nursery Works. For any questions or assistance, please contact us at 323 728 8988, or via email at info@nurseryworks.net. For additional information on our Purchase Terms and Conditions, please visit www.nurseryworks.net. Your authorized Nursery Works retailer will also be happy to assist you.

MAINTENANCE AND CLEANING:

To preserve the quality of your Nursery Works furniture we recommend periodically wiping with a damp, lint-free cotton cloth and a non-toxic cleaner. Never use window cleaner, ammonia products or other chemical sprays on acrylic. Distinctive acrylic furniture and accessories can last an eternity with minimal care and maintenance. Acrylic care consists of no more than normal wipe-cleaning, but care should be taken to avoid scratches. Acrylic is also stable when exposed to sunlight.

Below are additional guidelines for caring and maintaining our lucite furniture.

Use only a very soft damp cloth when cleaning acrylic surfaces.

It is possible to scratch acrylic, so NEVER use any scouring compounds or chemical cleaners such as Windex or other glass cleaners (even if they are environmentally friendly, organic or non-scented). Should anything ever stick to an acrylic surface (such as an adhesive label or gummy substance), do not use any type of solvent.

Never use the same cloth that you clean other household items with. These cloths can retain dirt, grit, and chemical residues that may harm the acrylic. We recommend using a new or separate cloth for your acrylic care.

In case of scratches, do not worry. Unlike other materials, scratches on acrylic can be easily removed with specialty cleaning products, such as Novus (http://www.novuspolish.com). Keep your acrylic surfaces free from dust and dirt, with **"Novus 1"**. It's a clear, anti-static formula specially created to easily remove the negative charge that can attract dust and dirt to the surface of acrylic. Or use **"Novus 2"** anti-static formula to remove surface scratches while it cleans. **"Novus 3"** is for removable of heavier scratches and requires Novus 2 for final finishing.

⚠ WARNING

Please read the caution and warning statements insert before using your crib.

TO AVOID DANGEROUS GAPS, ANY MATTRESS USED IN THIS BED SHALL BE A FULL-SIZE CRIB MATTRESS AT LEAST 51 5/8 IN. (1310 MM) IN LENGTH, 27 1/4 IN. (690 MM) IN WIDTH, AND A MAX THICKNESS OF 6 IN. (150 MM).

WARNING

Failure to follow these warnings and the assembly instructions could result in serious injury or death.

READ ALL INSTRUCTIONS BEFORE ASSEMBLING CRIB.
KEEP THE MANUAL FOR FUTURE USE.

⚠WARNING

Parents should ensure a safe environment for the child by checking regularly, before placing the child in the product, that every component is properly and securely in place.

- Do not use this crib if you cannot exactly follow the accompanying instructions.
- Infants can suffocate on soft bedding. Never add a pillow or comforter. Never place additional padding under an infant.
- To reduce the risk of SIDS, pediatricians recommend healthy infants be placed on their backs to sleep, unless otherwise advised by your physician.
- Strangulation Hazard: Strings can cause strangulation! Do not place items with a string around a child's neck, such as hood strings or pacifier cords. Do not suspend strings over a crib or attach strings to toys.
- To help prevent strangulation tighten all fasteners. A child can trap parts of the body or clothing on loose fasteners.
- DO NOT place a crib near a window where cords from blinds or drapes may strangle a child.
- Fall Hazard: When a child is able to pull to a standing position, set the mattress to the lowest position and remove bumper pads, large toys and other objects that could serve as steps for climbing out.
- Do not use this crib if the child is able to climb out unaided or is taller than 35 in. (89cm).

- Check this product for damaged hardware, loose joints, loose bolts or other fasteners, missing parts or sharp edges before and after assembly and frequently during use. Securely tighten loose bolts and other fasteners. DO NOT use crib if any parts are missing, damaged or broken. Contact Nursery Works for replacement parts and instructional literature if needed. DO NOT substitute parts.
- DO NOT use a water mattress with this crib.
- For cribs equipped with teething rails, replace teething rail if damaged, cracked or loose.
- If refinishing, use a non-toxic finish specified for children's products.
- Never use plastic shipping bags or other plastic films as mattress covers because they can cause suffocation.
- Infants can suffocate in gaps between crib sides when used with a mattress that is too small.
- Follow warnings on all products in a crib.
- Ensure that the sides are properly latched or locked in place when the crib is occupied.
- The mattress used with this crib should not be more than 15cm thick and should be of such length with width that the gap between the mattress and the sides of the crib is no more than 3cm when the mattress is pushed into the corner of the crib.

⚠ WARNING

Please do NOT remove any wood screws in the normal disassembly of the crib.

ONE YEAR LIMITED WARRANTY

We will replace any missing parts at the time of purchase or any defective item within a one year period from the date of original purchase. Please keep your receipt so that we may process your warranty request. This warranty only covers new units with original packaging and ownership, and is not transferable. It does not cover any used, secondhand or demo models.

This warranty does not cover any damaged or defective parts that result from installation and assembly, normal wear and tear, abuse, negligence, improper use or alteration to the finish, design, and hardware of the crib. The specific legal rights of this warranty may vary from state to state. Some states do not allow any exclusion or limitation of incidental damages. Some states do not allow limitation on how long an implied warranty lasts.

Registering your product is even easier than before! You can register your product on our website at: www.nurseryworks.net.

IF YOU WOULD LIKE TO ORDER REPLACEMENT OR MISSING PARTS, PLEASE VISIT US AT:
WWW.NURSERYWORKS.NET/PARTS

OR CONTACT US BY MAIL:
8700 Rex Rd. Pico Rivera, CA 90660
Tel: 323 728 8988

VETRO CRIB

Hardware and Tools List

- Be sure you follow the instructions in the order that they appear.
- To avoid possible scratching, assemble furniture on a soft surface (like a carpet or blanket).
- Be aware that you can use both ends of the Allen wrench. (For instance, use it lengthwise to get into tighter corners.)
- Be careful not to over tighten screws.

Hardware & Tools	Ref. No	Description
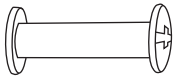	A x 16	Bolt (2.1 cm/0.83")
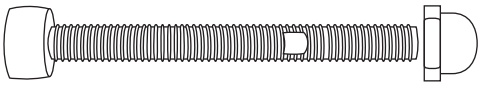	B x 8	Bolt with Cap (5.5 cm/2.17")
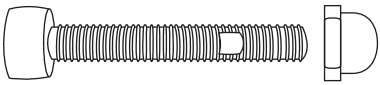	C x 8	Bolt with Cap (4.0 cm/1.57")
	D x 1	Allen wrench

VETRO CRIB

Parts List

Parts	Ref. No	Description
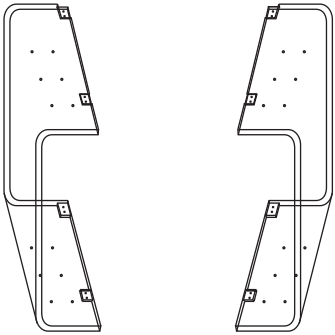	①x 2	Headboard
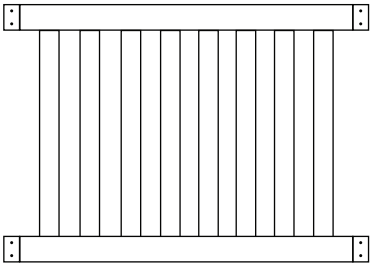	②x 2	Side Rail
	③x 1	Mattress Support Board

VETRO CRIB

Parts List

Parts	Ref. No	Description
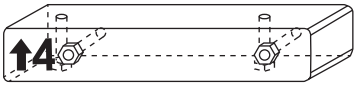	④x 1	Right Side Support Block
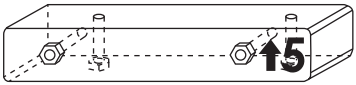	⑤x 1	Right Side Support Block
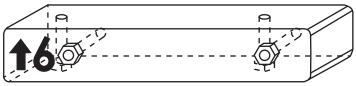	⑥x 1	Left Side Support Block
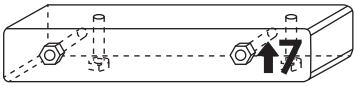	⑦x 1	Left Side Support Block

VETRO CRIB

Assembly Instructions

You will need two people to assemble this crib.

Step 1

* Repeat on other side.

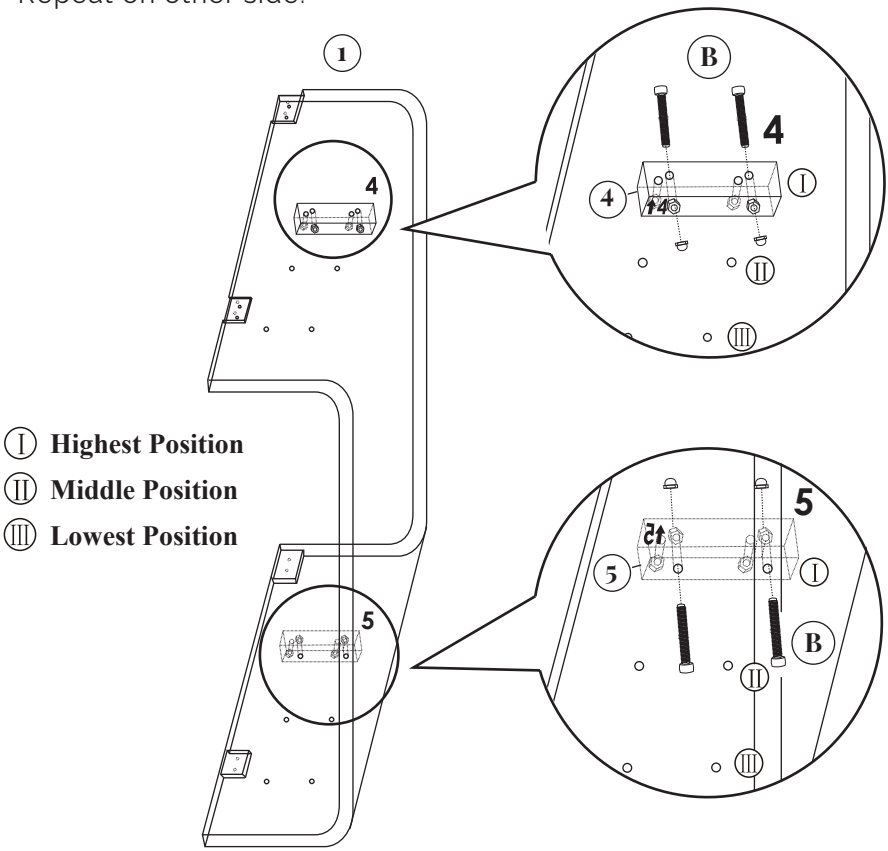

Attach two Right Side Support Blocks ④ and ⑤ and two Left Side Support Blocks ⑥ and ⑦ to Headboards ① by using Bolt **B** with Cap. Tighten all bolts with Allen wrench **D**.

* Match the numbered labels on Support Blocks and Headboards.
* Make sure all arrows are pointing up ⬆ .

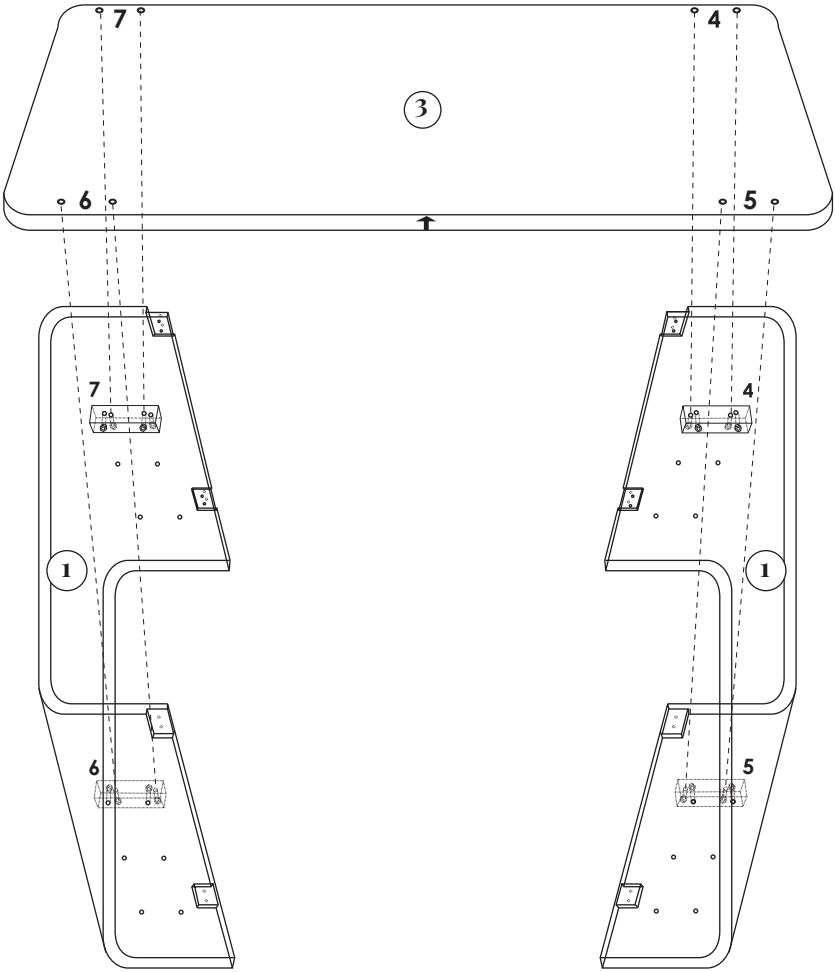

Place the Mattress Support Board 3 into the crib. Match the number labels on the Mattress Support Board and Support Blocks.

*Start at the highest position and adjust accordingly. As child grows, it is important to lower the Mattress Support.

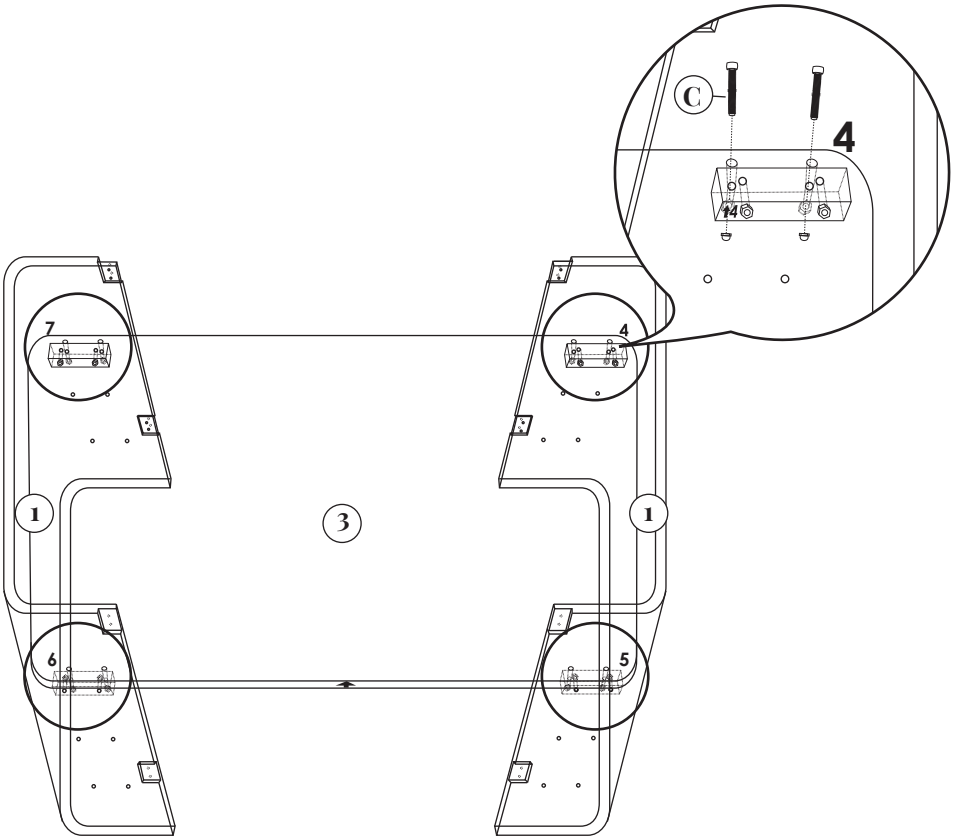

Firmly attach the Mattress Support Board ③ by inserting two Bolts **C** with Caps at four corner holes.
Tighten all bolts with Allen wrench **D**.

Step 4

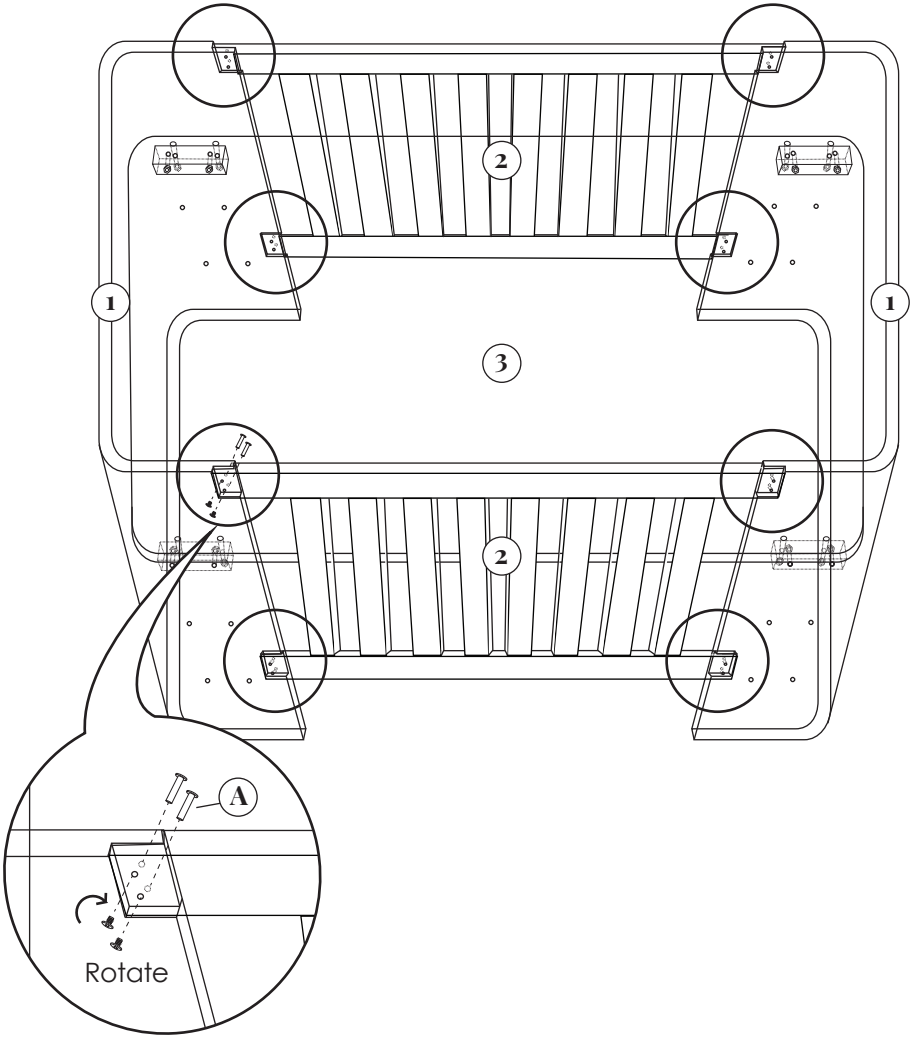

Assemble Side Rails (2) and Headboards (1) by using Bolt **A**.

Step 5

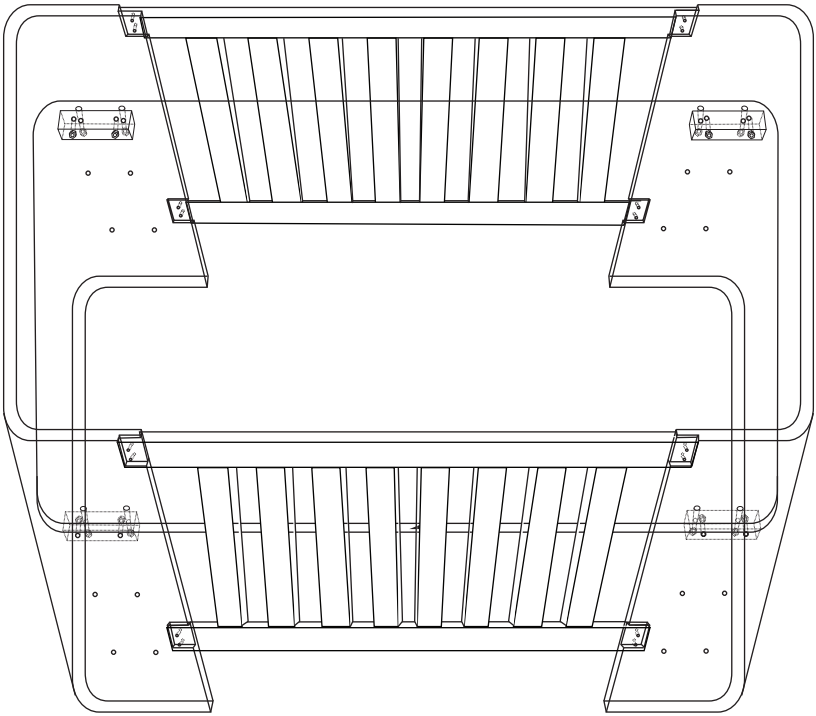

Assembly is complete.

NURSERY
WORKS

WWW.NURSERYWORKS.NET

Lire toutes les instructions AVANT l'assemblage et l'UTILISATION du produit.

CONSERVEZ CES INSTRUCTIONS POUR UN USAGE ULTÉRIEUR.

NURSERY WORKS

LIT DE BÉBÉ VETRO

Manuel d'instruction

Le lit de bébé Vetro est protégé par le numéro de brevet américain US D634, 133 S et d'autres brevets en instance aux É.-U. et à l'échelle mondiale

S1000

RÉVISÉ LE 03 OCT 2018

Nursery Works est un fournisseur de produits pour enfants à la fine pointe de l'art. Consacrée au chic du chic, Nursery Works vise à apporter tous les raffinements du design dans le mobilier pour enfants. Nos concepteurs travaillent le plus possible en étroite collaboration avec les artisans américains les plus habiles pour fabriquer chaque élément. Nos produits sont faits par petits lots pour nous permettre d'employer des méthodes et des matériaux dont la production de masse nous priverait. Nous sommes fiers de présenter de nouveaux matériaux dans le secteur des produits pour enfants qui relèvent la barre en matière de style, de qualité et de fonctionnalité pour les parents et les bébés partout au monde.

LE PRODUIT ET SA FABRICATION

Avec chacun de ses produits, Nursery Works s'efforce d'explorer de nouveaux matériaux et de nouveaux procédés, dont de l'acrylique non toxique recyclable, de l'érable usiné par une machine-outil commandée par ordinateur, de l'aluminium plaqué or 24K, du marbre/granit personnalisé et de l'acier inoxydable à revêtement en poudre. De plus, bon nombre de nos lits de bébé en bois massif sont fabriqués dans des petits ateliers aux États-Unis à l'aide de techniques de menuiserie traditionnelles qui ne peuvent pas être employées dans une production de masse. Pour d'autres lits de bébé, nous recourons à des machines-outils numériques de haute précision qui nous permettent de réaliser des designs qui seraient autrement inimaginables. Cette combinaison des dernières technologies de fabrication et des techniques traditionnelles alliées à nos styles dernier cri est unique à Nursery Works. Nous utilisons des finis à faible teneur en COV ou sans COV dans toute notre gamme de produits et ceux-ci sont testés chaque année selon les normes gouvernementales.

Puisque nos produits sont fabriqués à la main en bois massif, chaque pièce est unique et peut présenter des variations de couleur et une texture ou un grain de bois irréguliers. Ces caractéristiques naturelles font partie de la beauté du bois véritable. Elles ne sont pas considérées comme des défauts de fabrication et ne peuvent justifier un remplacement.

AVIS IMPORTANT

Un assemblage inadéquat peut endommager votre meuble ou blesser votre enfant. Un assemblage approprié est indispensable à un résultat sûr et confortable. Veuillez lire toutes les instructions avant l'assemblage et les conserver pour un usage ultérieur.

Merci d'avoir acheté un produit Nursery Works. Pour toute question ou obtenir de l'aide, veuillez communiquer avec nous au 323.728.8988, ou par courriel à info@nurseryworks.net. Pour de plus amples informations sur nos Conditions générales d'achat, veuillez visiter www.nurseryworks.net. Votre détaillant autorisé Nursery Works sera également heureux de vous aider.

ENTRETIEN ET NETTOYAGE:

Pour préserver la qualité du mobilier Nursery Works, nous recommandons de l'essuyer périodiquement avec un chiffon de coton sans charpies légèrement humide et un nettoyant non toxique. Ne jamais utiliser un nettoyant à vitres, des produits à base d'ammoniac ou d'autres vaporisateurs de produits chimiques sur de l'acrylique. Les meubles et accessoires distinctifs en acrylique peuvent durer une éternité avec des soins et un entretien minimaux. Un époussetage habituel suffit pour entretenir des surfaces en acrylique. Il faut néanmoins éviter de les égratigner. L'acrylique est stable lorsqu'il est exposé à la lumière du soleil.

D'autres directives sur l'entretien du mobilier en acrylique sont fournies ci-dessous.

Utiliser uniquement un chiffon humide très doux lors du nettoyage de surfaces en acrylique.

Il est possible d'égratigner l'acrylique. C'est pourquoi il ne faut JAMAIS utiliser des produits à récurer ou des nettoyants chimiques comme du Windex ou d'autres nettoyants à vitre (même s'ils sont écologiques, biologiques ou non parfumés). Advenant qu'une matière adhère à une surface acrylique (comme une étiquette autocollante ou une substance gélatineuse), n'utiliser aucun type de solvant.

Ne jamais utiliser un chiffon usagé pour nettoyer un autre article ménager. Ces chiffons peuvent emprisonner la poussière, les gravillons et des résidus de produits chimiques qui peuvent endommager l'acrylique. Nous recommandons d'utiliser un nouveau chiffon pour l'entretien de l'acrylique.

Ne pas s'inquiéter en cas d'égratignures. Contrairement à d'autres matériaux, les égratignures sur l'acrylique peuvent être facilement enlevées à l'aide de produits nettoyants comme du Novus (http://www.novuspolish.com). Éliminer la poussière et la saleté des surfaces acryliques avec **« Novus 1 »**. C'est une formule transparente et antistatique créée précisément pour retirer la charge négative qui attire la poussière et la saleté sur les surfaces en acrylique. Il est aussi possible d'utiliser la formule antistatique **« Novus 2 »** pour éliminer les égratignures tout en nettoyant les surfaces. Le produit **« Novus 3 »**, quant à lui, sert à éliminer les égratignures plus importantes et il doit être suivi de Novus 2 pour la finition.

AVERTISSEMENT

Veuillez lire le feuillet de mises en garde et d'avertissements avant l'utilisation de ce lit.

POUR ÉVITER TOUT ÉCART DANGEREUX, LE MATELAS UTILISÉ DANS CE LIT DOIT ÊTRE UN MATELAS PLEINE TAILLE D'AU MOINS 1310 MM (51 5/8 PO) DE LONGUEUR, 690 MM (27 1/4 PO) DE LARGUEUR ET D'UNE ÉPAISSEUR MAXIMALE DE 150 MM (6 PO).

AVERTISSEMENT

Le non respect des avertissements et directives d'assemblage peut entraîner de graves blessures ou la mort.

LIRE TOUTES LES INSTRUCTIONS AVANT D'ASSEMBLER LE LIT. CONSERVER CE MANUEL POUR UN USAGE ULTÉRIEUR.

⚠AVERTISSEMENT

Avant de placer l'enfant dans ce lit, les parents doivent s'assurer que son environnement est sécuritaire en vérifiant régulièrement que toutes les composantes sont correctement fixées.

- NE PAS utiliser ce lit de bébé si vous n'êtes pas en mesure de suivre les instructions qui l'accompagnent.
- Les nourrissons peuvent s'étouffer avec des accessoires de literie souples. Ne jamais ajouter un oreiller ou un édredon. Ne jamais placer un coussin supplémentaire sous un nourrisson.
- Pour réduire les risques de SMSN, les pédiatres recommandent de placer les nourrissons en bonne santé sur le dos pour dormir, sauf indication contraire de votre médecin.
- Risque de strangulation : Les cordons peuvent causer un étranglement! Ne placer aucun article muni d'un cordon autour du cou d'un enfant, tels que les cordons d'un capuchon ou d'une sucette. Ne pas suspendre de ficelles au-dessus du lit, ni en attacher aux jouets.
- Pour éviter tout risque d'étranglement, vérifier le serrage des pièces. Un enfant peut coincer une partie de son corps ou ses vêtements entre des pièces mal serrées.
- NE PAS placer un lit de bébé près d'une fenêtre où les cordons des stores ou des rideaux pourraient étrangler l'enfant.
- Risque de chute : Lorsque l'enfant est capable de se tenir debout, régler le matelas à la position inférieure et enlever les coussins de contour, les grands jouets et tout autre objet dont l'enfant pourrait se servir pour sortir du lit.
- NE PAS utiliser ce lit si l'enfant est capable d'en sortir sans aide ou mesure plus de 89 cm (35 po).

- Vérifier que le produit ne comporte pas de pièce endommagée ni joint, boulon ou élément desserré, pièce manquante ou arête tranchante avant et après l'assemblage et fréquemment pendant l'utilisation. Serrer fermement les boulons lâches et autres pièces de fixation. NE PAS utiliser le lit si des pièces sont manquantes, endommagées ou brisées. Communiquer avec Nursery Works pour obtenir des pièces de rechange et des instructions, s'il y a lieu. NE PAS utiliser des pièces de substitution.
- NE PAS utiliser un matelas d'eau dans ce lit de bébé.
- Pour les lits de bébé munis de barreaux de dentition, remplacer tout barreau de dentition endommagé, fendu ou lâche.
- Si vous devez refaire la finition de ce meuble, utiliser un fini non toxique conçu pour les produits pour enfants.
- Ne jamais utiliser des plastiques d'emballage ni toute autre pellicule de plastique pour recouvrir le matelas car ils présentent un risque de suffocation.
- Les nourrissons peuvent s'étouffer en glissant dans l'espace entre le matelas et les côtés du lit si le matelas est trop petit.
- Suivre les avertissements de tous les produits placés dans un lit de bébé.
- S'assurer que les côtés sont correctement verrouillés lorsque le lit est occupé.
- Le matelas utilisé dans ce lit ne doit pas avoir plus 15 cm d'épaisseur et sa longueur et sa largeur ne doivent pas laisser un espace de plus de 3 cm entre celui-ci et les côtés lorsqu'il est poussé dans un coin du lit.

⚠ AVERTISSEMENT

N'enlever AUCUNE vis à bois lors
du démontage normal du lit de bébé.

GARANTIE LIMITÉE D'UN AN

Nous remplacerons toute pièce manquant au moment de l'achat ou tout article défectueux au cours de la période de garantie d'un an à compter de la date initiale de l'achat. Veuillez conserver votre reçu de caisse pour le traitement de votre demande de garantie. Cette garantie ne couvre que les produits neufs avec leur emballage original. Elle ne couvre que leur propriétaire initial et n'est pas transférable. Elle ne couvre pas les produits usagés, d'occasion ou de démonstration.

Cette garantie ne couvre pas les pièces endommagées ou défectueuses en raison de leur installation et leur assemblage, l'usure normale, les abus, les négligences, les utilisations incorrectes ni l'altération du fini, du style et des accessoires de quincaillerie du lit. Les droits particuliers rattachés à cette garantie peuvent varier d'une juridiction à une autre. Certaines juridictions interdisent l'exclusion ou la limitation des dommages indirects et ne permettent pas de limiter la durée d'une garantie implicite.

L'enregistrement de votre produit est plus facile que jamais. Veuillez l'enregistrer sur notre site Web à : www.nurseryworks.net

POUR COMMANDER DES PIÈCES DE RECHANGE OU MANQUANTES, VISITEZ-NOUS À :
WWW.NURSERYWORKS.NET/PARTS

OU CONTACTEZ-NOUS PAR LA POSTE :
8700 Rex Rd. Pico Rivera, CA 90660
Tél. 323 728 8988

LIT DE BÉBÉ VETRO

Liste des accessoires et des outils

- Suivre les instructions dans l'ordre où elles apparaissent.
- Pour éviter d'éventuelles égratignures, assembler le meuble sur une surface douce. (Par exemple un tapis ou une couverture).
- Les deux extrémités de la clé hexagonale sont utilisables. (Par exemple, utiliser le côté long pour atteindre les coins étroits).
- Prendre garde de ne pas trop serrer les vis.

Accessoires et outils	N° de réf.	Description
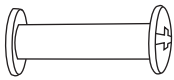	A x 16	Boulon (2,1 cm/0,83 po)
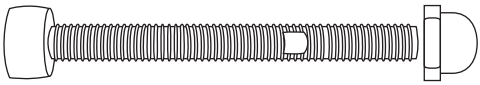	B x 8	Boulon avec chapeau (5,5 cm/2,17 po)
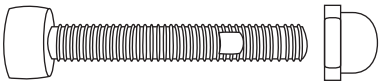	C x 8	Boulon avec chapeau (4,0 cm/1,57 po)
	D x 1	Clé hexagonale

LIT DE BÉBÉ VETRO

Liste des pièces

Pièces	N° de réf.	Description
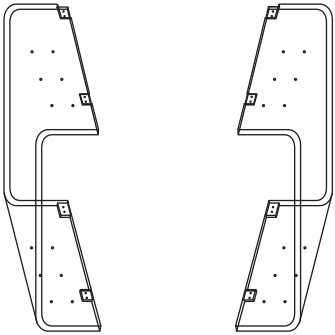	①x 2	Têtes de lit
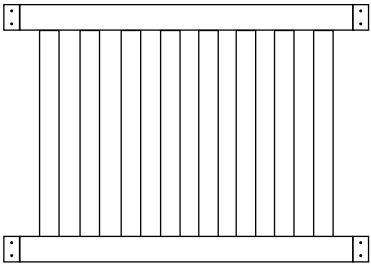	②x 2	Côté de lit
	③x 1	Panneau de matelas

LIT DE BÉBÉ VETRO

Liste des pièces

Pièces	N° de réf.	Description
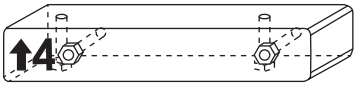	④x 1	Bloc de soutien côté droit
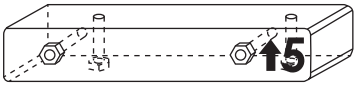	⑤x 1	Bloc de soutien côté droit
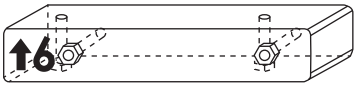	⑥x 1	Bloc de soutien côté gauche
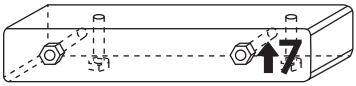	⑦x 1	Bloc de soutien côté gauche

LIT DE BÉBÉ VETRO

Instructions de montage

Deux personnes sont nécessaires pour assembler ce lit.

Étape 1

* Répéter de l'autre côté.

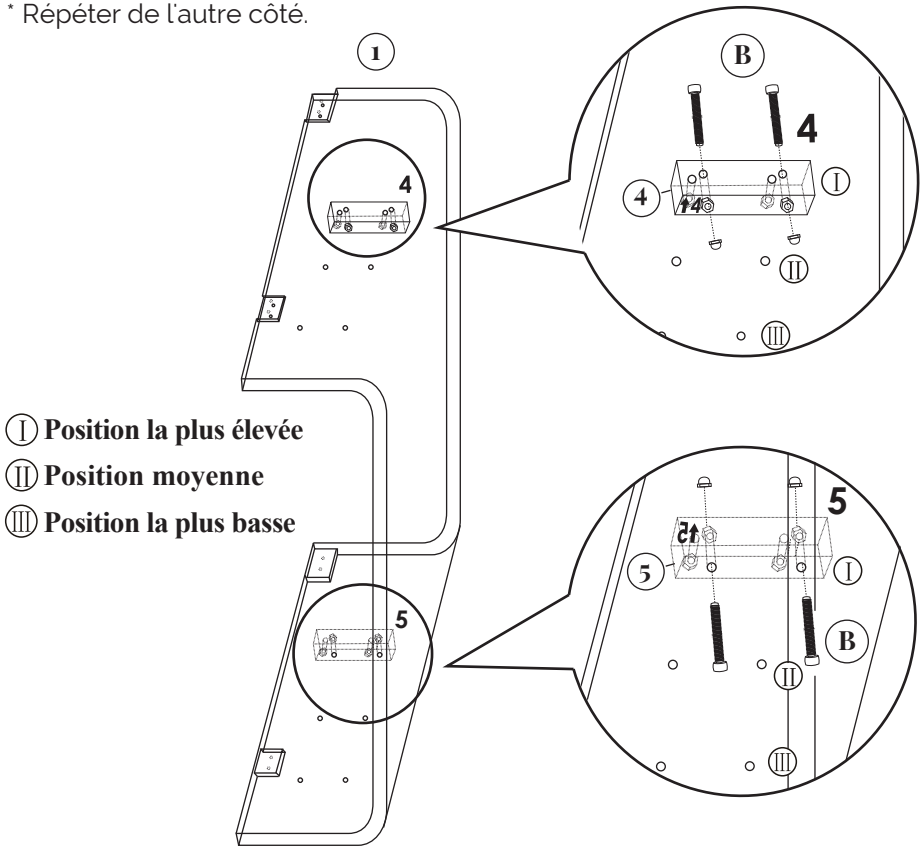

Ⅰ **Position la plus élevée**

Ⅱ **Position moyenne**

Ⅲ **Position la plus basse**

Fixez deux blocs de soutien côté droit 4 et 5 et deux blocs de soutien côté gauche 6 et 7 aux têtes de lit 1 à l'aide du boulon **B** et du chapeau. Serrer tous les boulons avec la clé hexagonale **D**.

* Faire correspondre les étiquettes numérotées des blocs de soutien avec celles des têtes de lit.

* S'assurer que toutes les flèches pointent vers le haut ⬆.

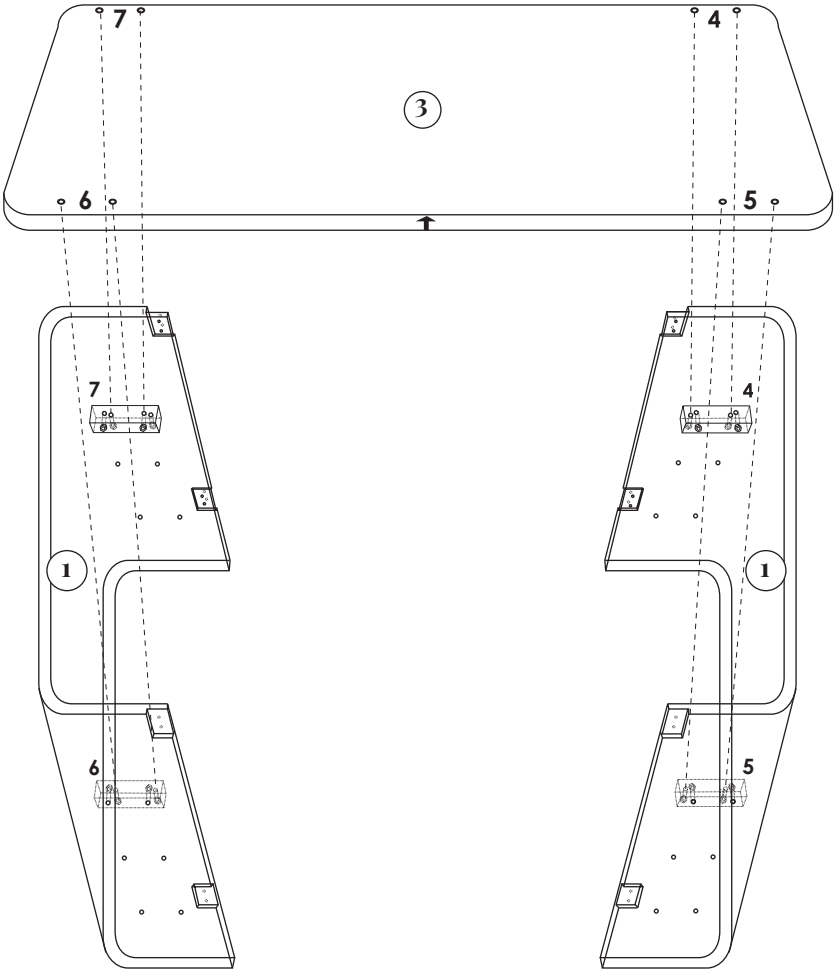

Placer le panneau de soutien du matelas 3 dans le lit de bébé. Faire correspondre les étiquettes numérotées des blocs de soutien avec celles des le panneau de soutien du matelas.

*Commencer à la position la plus élevée et ajuster en conséquence. Avec la croissance de l'enfant, il est important d'abaisser le panneau du matelas.

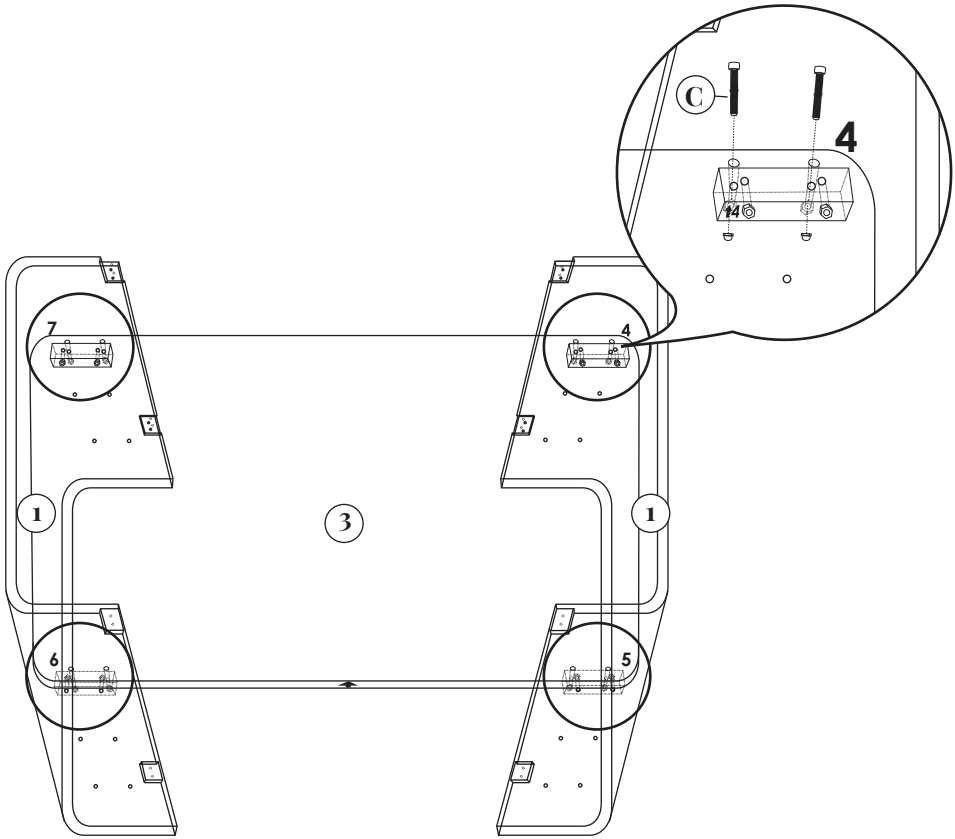

Fixer fermement le panneau de soutien du matelas ③ en insérant deux boulons **C** avec des chapeaux dans les trous aux quatre coins. Serrer tous les boulons avec la clé hexagonale **D**.

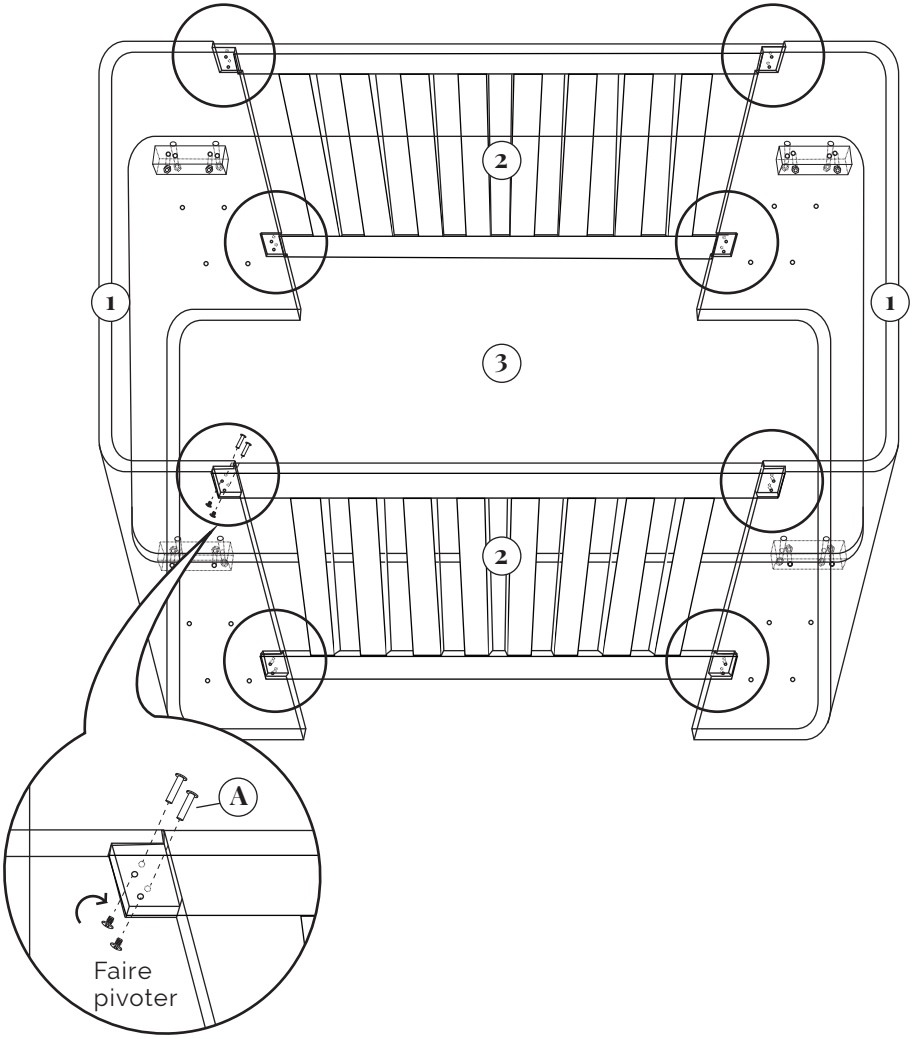

Assembler les côtés de lit (2) et les têtes de lit (1) à l'aide des boulons **A**.

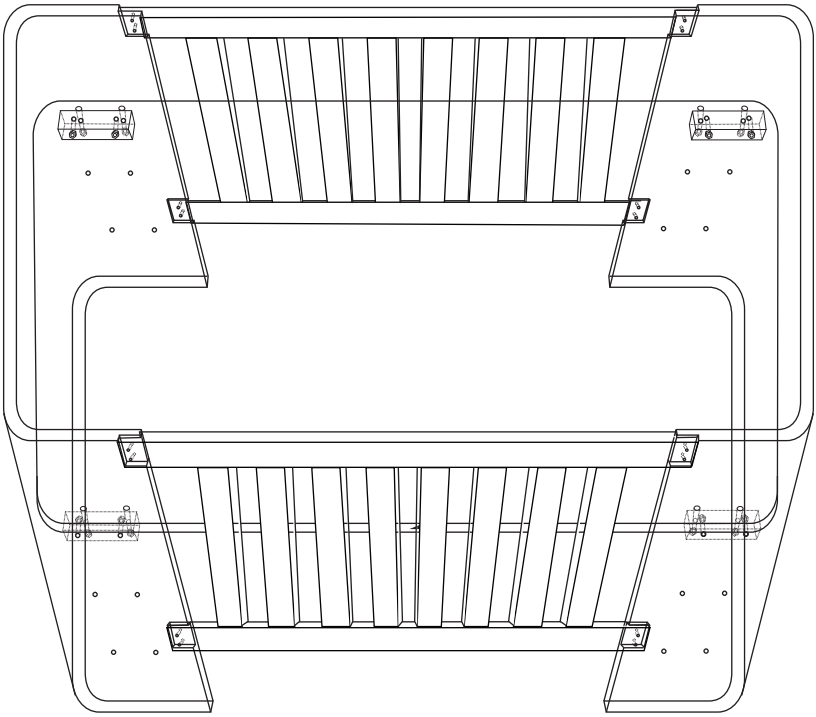

L'assemblage est terminé.

NURSERY
WORKS

WWW.NURSERYWORKS.NET