12400 Earl Jones Way
Louisville, KY 40299
rev-a-shelf.com
Customer Service: 800-626-1126

REV-A-SHELF®
Innovation through *Organization*™

INSTALLATION INSTRUCTIONS

CO AND 5CW2 SERIES

Note 1: Be sure to measure cabinet opening and basket width to make sure basket will clearly pull out of the cabinet without interference.

Note 2: All cabinets are built and constructed differently, some have a built-in shelf that is not easily removable. Be sure to remove any internal shelves before installing this assembly.

TOOLS REQUIRED:

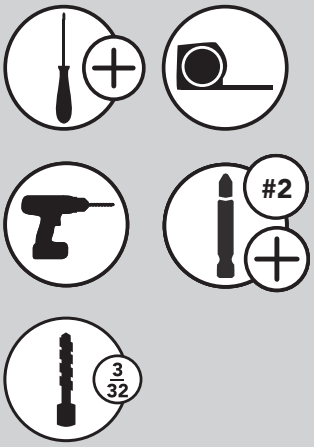

CARE AND MAINTENANCE:

Clean with a damp cloth and wipe parts dry.

SCAN HERE FOR INSTALLATION VIDEO

YOUTUBE.COM/@REVASHELF





PARTS LIST

No.	Description	Qty.	
A	Dividers*	7	14
B	Handle Bar*	1	2
C	U-Shaped Support Brackets	2	
D	Upper Slide Shelf	1	
E	Lower Slide Shelf	1	
F	#8 x 3/4" Truss Head Screws	4	
G	M4 X 8 Flat Head Machine Screws	16	
H	#8 x 1/2" Pan Head Wood Screws	5	

* CO-15 and 5CW2-1222 Series come with 7 Dividers and 1 Handle Bar.
CO-21 and 5CW2-2122 Series come with 14 Dividers and 2 Handle Bars
**Extra screws are provided in case one is lost or misplaced.

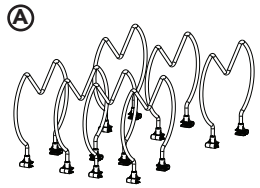

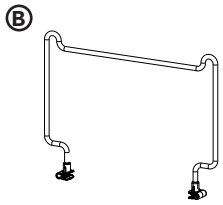

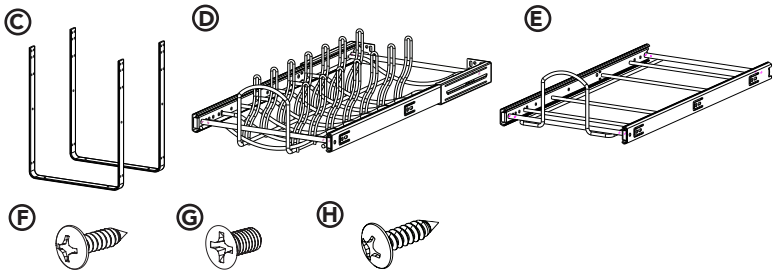

STEP 1

Measure your cabinets height, width, and depth to ensure the shelves will fit inside.



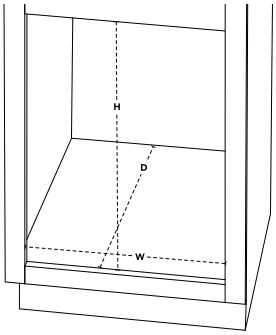

STEP 2

Pull slides back to expose levers. Then remove the slides from the (2) Shelves **(D)** by pressing the black release triggers on both sides of the Shelves **(See Fig.A)**.

NOTE: One lever moves upward, the other moves down.

NOTE: If you plan to use a door mount kit (sold separately) you can go ahead and fully remove your cabinet door

FIG. A

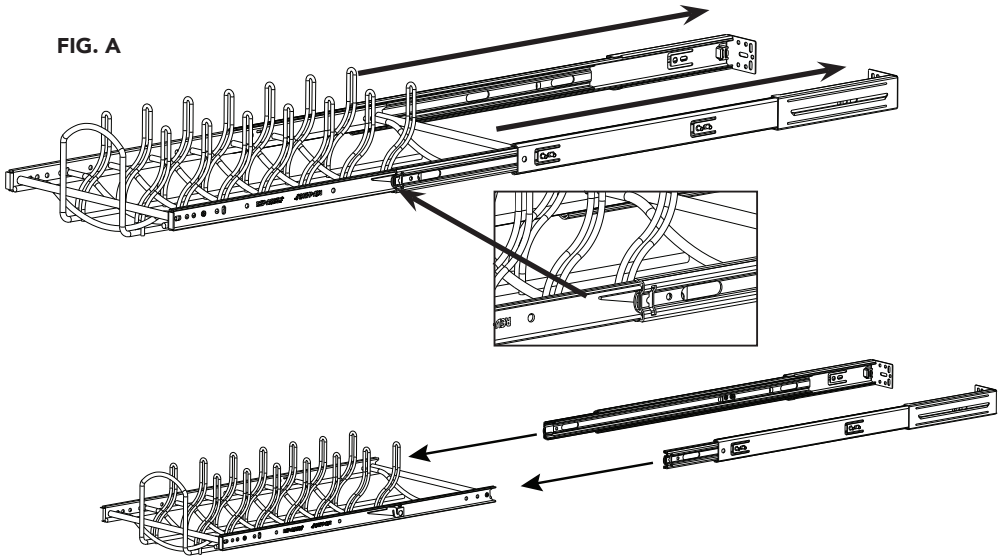

STEP 3

Attach the pair of bottom slides to the bottom hole position of the U-Shaped Support Bracket **(C)** using (8) of the M4 X 8 Flat Head Machine Screws **(G) (See Figure B)**.

Note: Start with the circular hole first and then proceed to the slotted hole.

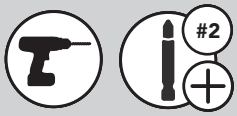

FIG. B

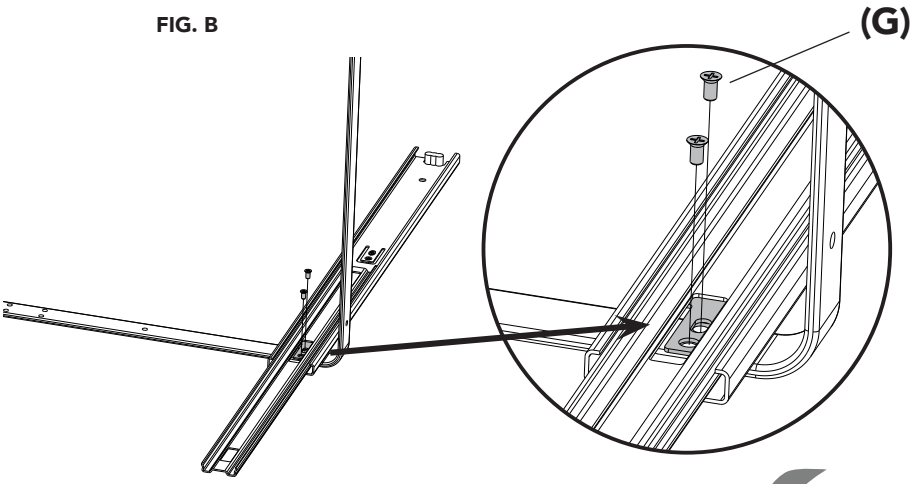

Note: Install the U-Shape Brackets in the Front and Middle position.

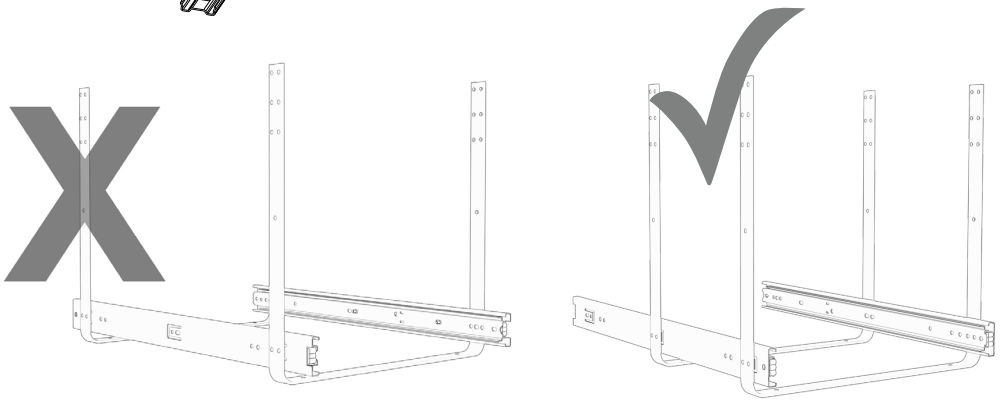

STEP 4

Attach the pair of top shelf slides to one of the (3) height options of the U-Shaped Support Bracket **(C)** using (8) of the M4 X 8 Flat Head Machine Screws **(G) (See Figure C)**.

Note: Ensure the correct installation position is being used as shown in Figure C.

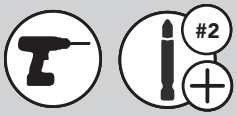

FIG. C

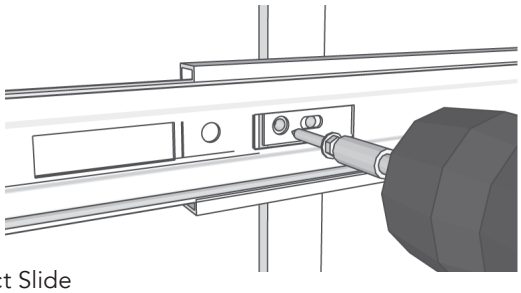

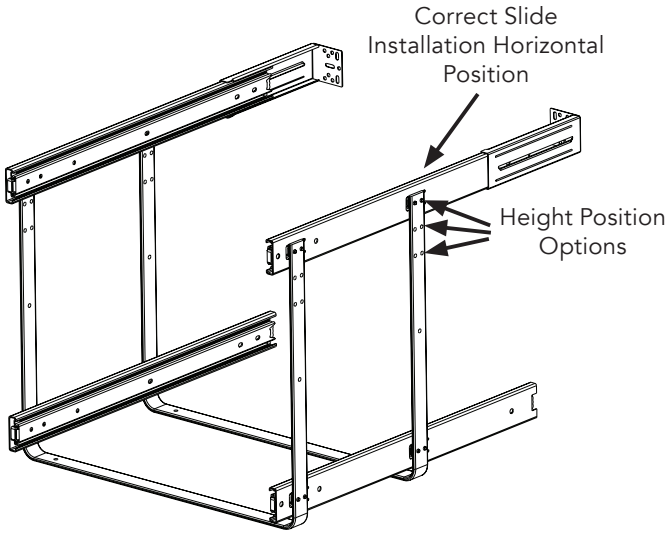

STEP 5

Now that all (4) slides are attached to the support brackets, carefully slide the entire unit into your cabinet and move unit to the opposite side of your cabinet hinges to prevent interference **(See Fig. D1 and D2)**.

NOTE: For face frame applications, place the front edge of the slide 1/4" back from the opening.

NOTE: Measure the frame's position from the U-Shaped Bracket base with the front of the cabinet to ensure it is aligned to be certain the shelves and freely slideout.



FIG. D1

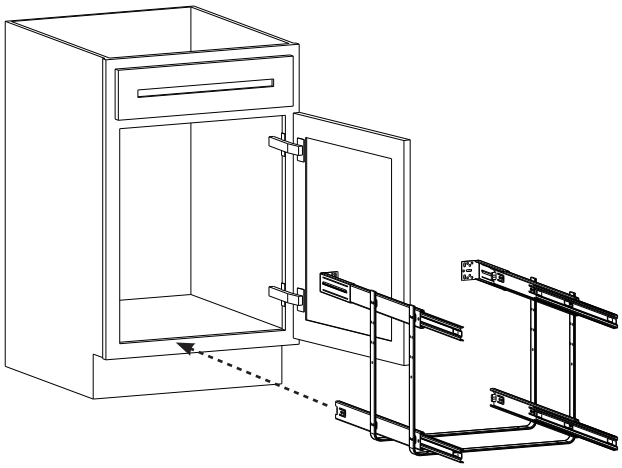

FIG. D2

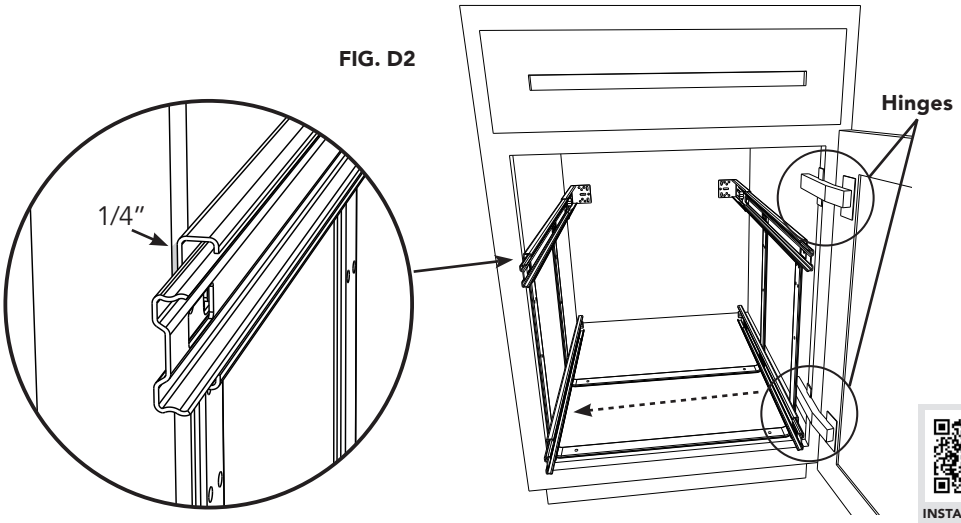

INSTALLATION VIDEO

STEP 6

Making sure that the front of the slide is 1/4" back from the opening, predrill and then use a 1/2" Pan Head Wood Screw **(H)**, attach slide to face frame of cabinet while **(See Fig. E)**.

Note: Only install on one side and not both. If installing into a frameless application you can simply use the same 1/2" screw and install into the side wall of the cabinet.

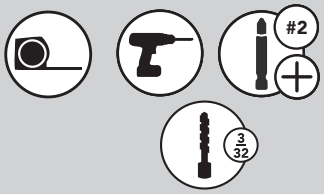

FIG. E

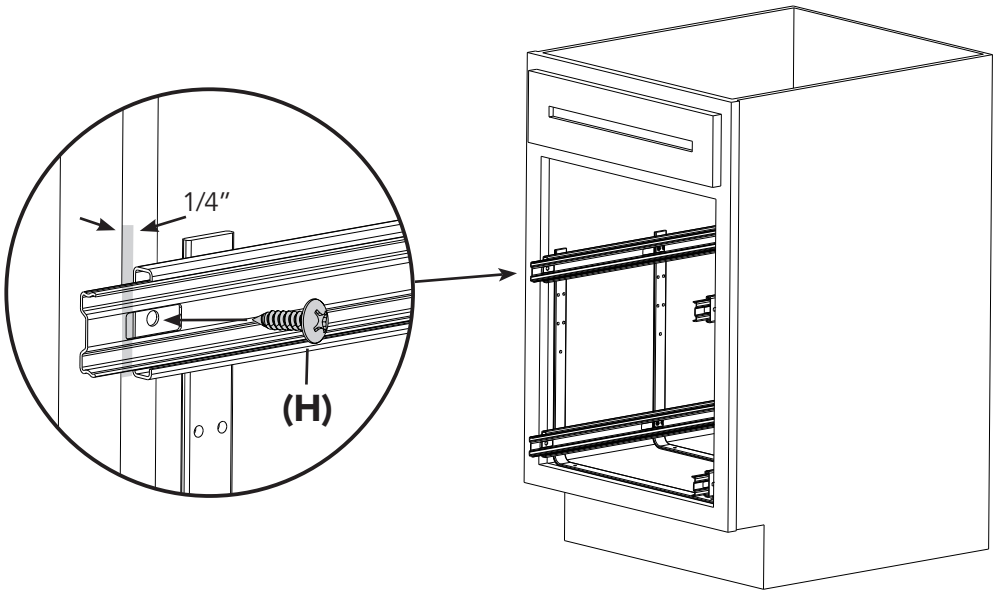

STEP 7

Predrill and then use the (4) 3/4" Truss Head Wood Screws **(F)** to attach U-shaped unit to the floor of the cabinet.
(See Fig. F).

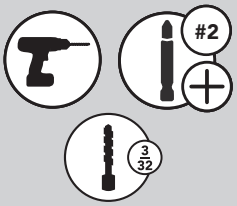

FIG. F

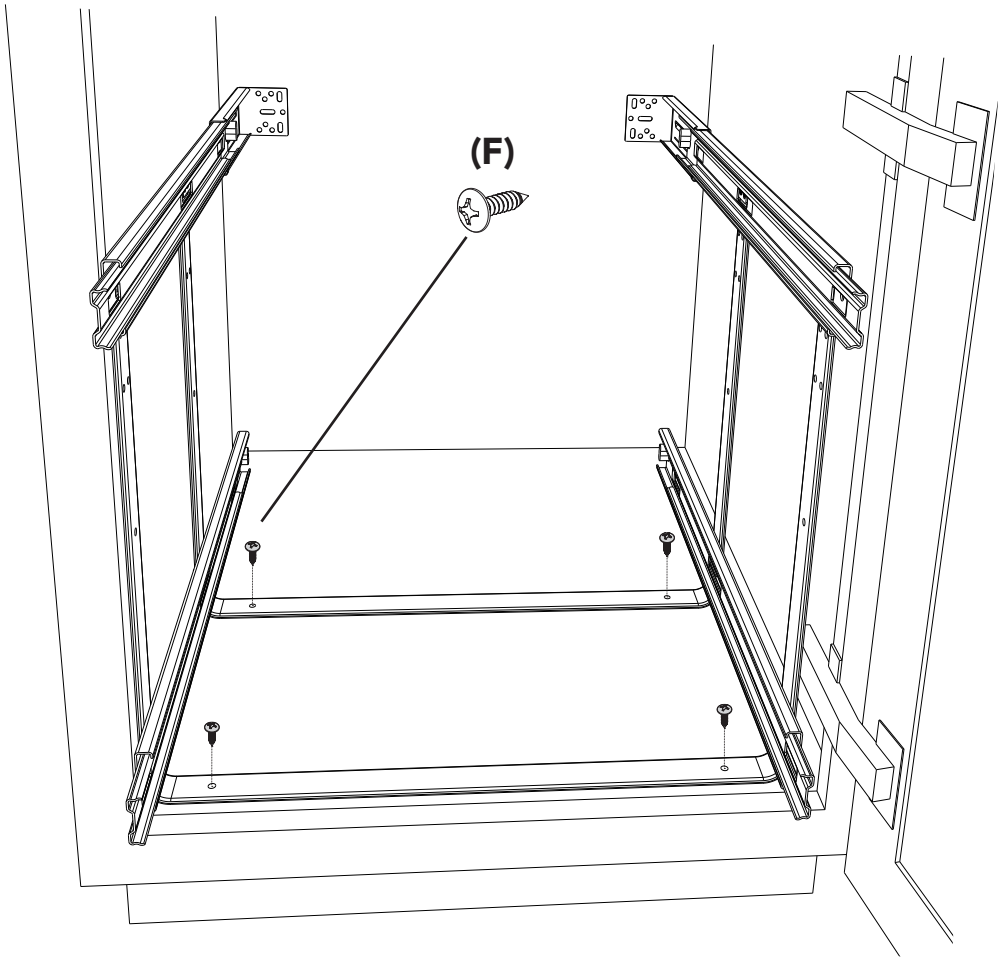

STEP 8

Push the (2) rear metal sockets by extending them from the slides to the rear of the cabinet, predrill the holes, and then attach both sides using the (4) #8 x 1/2" Pan Head Wood Screws **(H) (See Figure G)**.

Note: To ensure optimal performance it is recommended that the rear sockets are perfectly aligned. If there are out of alignment, the pullout may not function correctly.

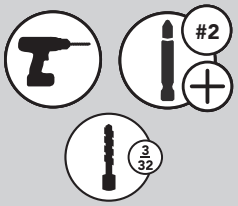

FIG. G

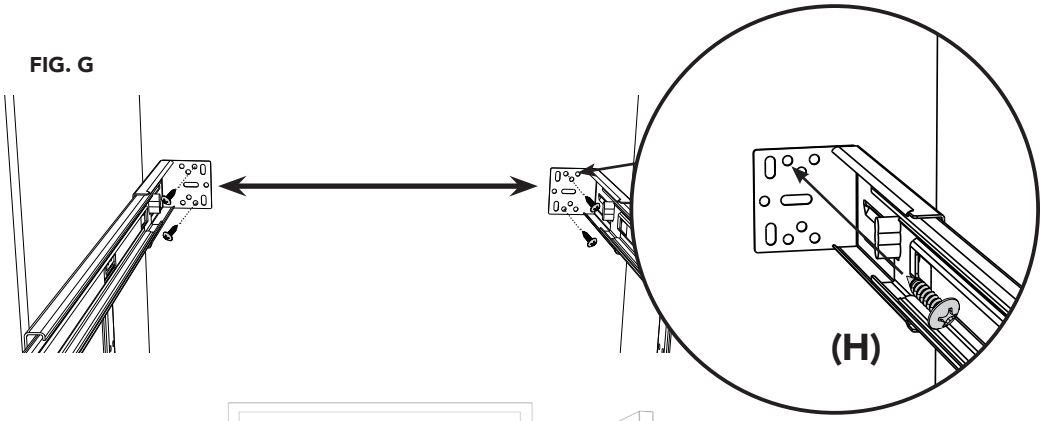

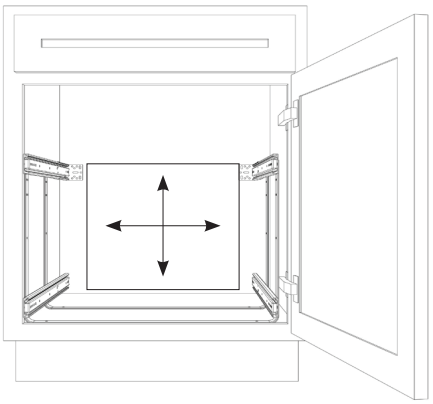

STEP 9

Carefully re-engage the shelves into the slides. Each side of the shelf should slide back in the same way it was removed, locking in once all the way in. Be careful not to force the shelves into the slides as this could cause damage **(See Figure G)**.

FIG. G

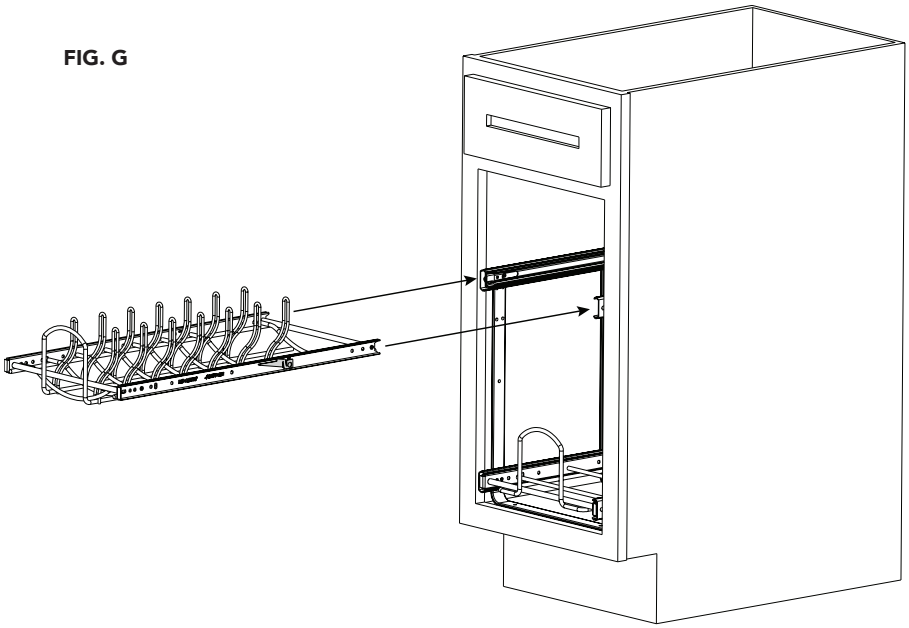

STEP 10

Attach the Handle Bar **(B)** and Wire Dividers **(A)** to your lower shelf. Slide them left or right to accommodate your different sizes of cookware **(See Figure H)**.

NOTE: If the shelves are not coming out completely, make sure the unit is properly aligned and the slides are parallel with the cabinet walls.

FIG. H

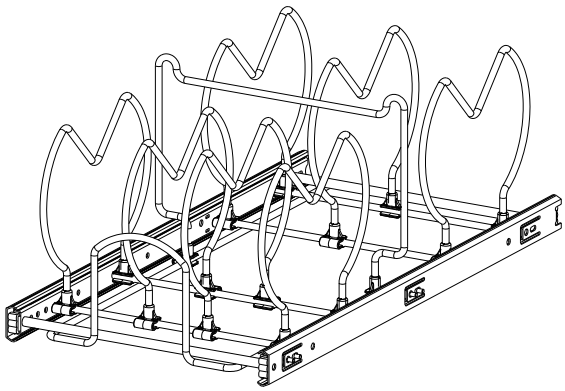

INSTALLATION

An optional Door Mount Kit (Sold Separately) will attach your cabinet door to your Rev-A-Shelf product.









Part #
RV-DM17KIT-5
5WB-DMKIT

REV-A-SHELF®
Innovation through Organization™

12400 Earl Jones Way
Louisville, KY 40299
rev-a-shelf.com
Customer Service: 800-626-1126

12400 Earl Jones Way
Louisville, KY 40299
rev-a-shelf.com
Customer Service: 800-626-1126

INSTRUCCIONES DE INSTALACIÓN / INSTRUCTIONS D'INSTALLATION

SERIE CO Y 5CW2 / MODÈLES CO ET 5CW2

NOTA 1: Asegúrese de medir la apertura del gabinete y el ancho de la canasta para estar seguro de que la canasta podrá salir fuera del gabinete sin ninguna interferencia.
NOTA 2: Todos los gabinetes estan echos y construidos diferente. Algunos tienen entrepaños internos que no son facilmente removibles. El organizador todavía se puede instalar con un entrepaño puesto, pero algunos artículos más altos podrían chocar con el entrepaño al abrir ó cerrar el organizador.

REMARQUE 1: Assourez-vous de mesurer l'ouverture de l'armoire et la largeur du panier pour être sûr que le panier sorte de l'armoire sans problème.
REMARQUE 2: Toutes les armoires sont construites différemment. Certaines armoires ont une étagère intégrée qui sera difficile à enlever. Cet organisateur peut quand même être installé avec l'étagère en place, mais il faut noter que les articles les plus grands pourraient toucher l'étagère lors de l'ouverture et de la fermeture.

HERRAMIENTAS REQUERIDAS: OUTILS REQUIS:

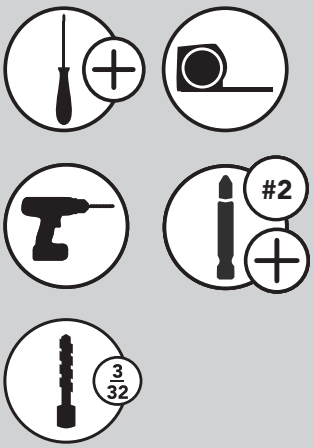





CUIDADO / ENTRETIEN:

Limpie con un paño húmedo y seque las partes.

—

Nettoyez avec un linge humide et essuyez les piéces pour les secher complétement.

ESCANEE AQUÍ PARA VER EL VIDEO DE INSTALACIÓN

—

BALAYER ICI POUR VOIR LA VIDÉO D'INSTALLATION

WWW.REV-A-SHELF.COM/VIDEOS

LISTA DE PARTES / LISTE DES PIÈCES

No.	Descripción / La description	Qty.	
A	Divisiones / Diviseurs*	7	14
B	Manubrios / Poignée*	1	2
C	Ferrures de supporten en U / Soportes en U	2	
D	Panier de la coulisse du haut / Riel superior de la canasta	1	
E	Panier de la coulisse du bas / Riel inferior de la canasta	1	
F	3/4" Tornillos para madera / 3/4" Vis á bois	4	
G	Tornillos de máquina de cabeza plana M4 X 8 / Vis mécanique à tête plate M4 X 8	16	
H	1/2" Tornillos para madera / 1/2" Vis a bois	5	

* CO-15 and 5CW2-1222 Serie =7 Divisiones y 1 Manubrios. CO-15 and 5CW2-1222 Série =7 Diviseurs et 1 Poignée.
* CO-21 and 5CW2-2122 Serie =14 Divisiones y 2 Manubrios. CO-15 and 5CW2-1222 Série =14 Diviseurs et 2 Poignée.
** Se proporcionan tornillos adicionales en caso de que uno se pierda o se extravíe.
**Des vis supplémentaires sont fournies au cas où l'une d'elles serait perdue ou égarée.

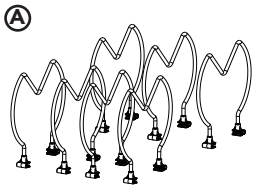

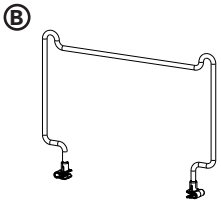

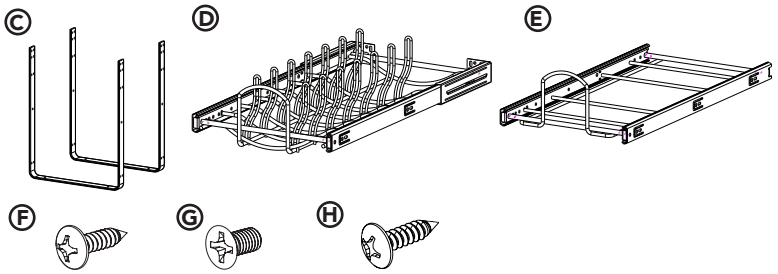

PASO / ÉTAPE 1

Mida la altura, el ancho y la profundidad de su gabinete para asegurarse de que los estantes encajen en su interior.

—

Mesurez la hauteur, la largeur et la profondeur de votre armoire afin de vous assurer que les tablettes peuvent y être installées.



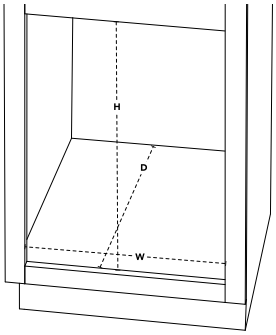

PASO / ÉTAPE 2

Tire de las correderas hacia atrás para dejar expuestas las palancas. Luego retire las correderas de los (2) estantes **(D)** presionando los gatillos negros de liberación ubicados en ambos lados de los estantes **(consulte la Fig. A).**
NOTA: Una palanca se mueve hacia arriba y la otra hacia abajo.
NOTA: Si planea utilizar un kit de montaje para puerta (se vende por separado), puede retirar completamente la puerta del gabinete en este momento.

—

Tirez les glissières vers l'arrière pour exposer les leviers. Retirez ensuite les glissières des (2) tablettes **(D)** en appuyant sur les déclencheurs de déverrouillage noirs situés de chaque côté des tablettes **(voir Fig. A).**
REMARQUE : Un levier se déplace vers le haut et l'autre vers le bas.
REMARQUE : Si vous prévoyez utiliser un ensemble de montage de porte (vendu séparément), vous pouvez dès maintenant retirer complètement la porte de votre armoir

FIG. A

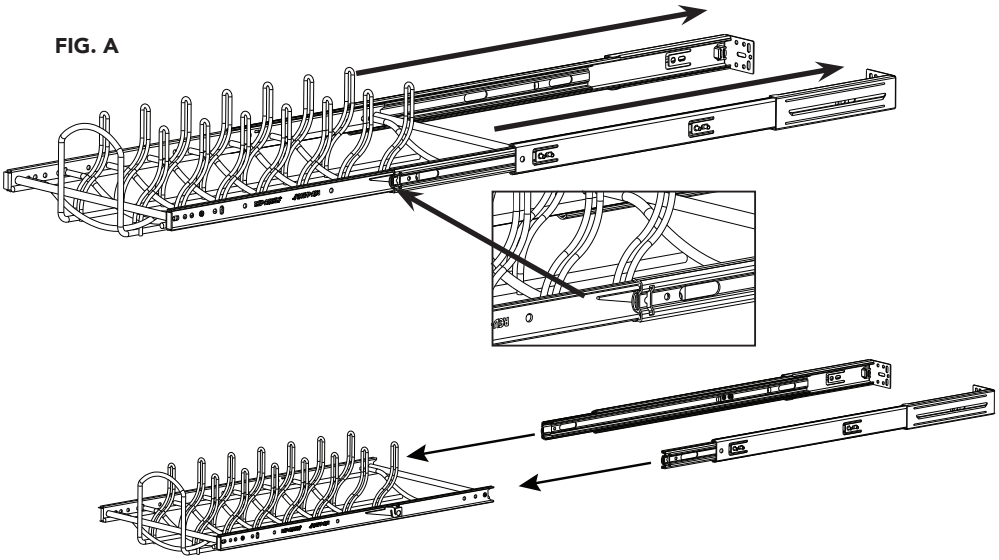

PASO / ÉTAPE 3

Fije el par de correderas inferiores a la posición del orificio inferior del soporte en forma de U **(C)** utilizando (8) tornillos de máquina de cabeza plana M4 x 8 **(G) (consulte la Figura B)**. Instale los soportes en forma de U en las posiciones frontal y central.
Nota: Comience con el orificio circular primero y luego continúe con los demás.the slotted hole.

—

Fixez la paire de glissières inférieures à la position du trou inférieur du support en forme de U **(C)** à l'aide de (8) vis mécaniques à tête fraisée M4 x 8 **(G) (voir Figure B).** Installez les supports en forme de U aux positions avant et centrale.
Remarque : Commencez par le trou circulaire, puis poursuivez avec les autres.

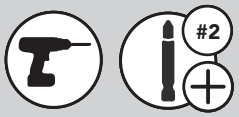

FIG. B

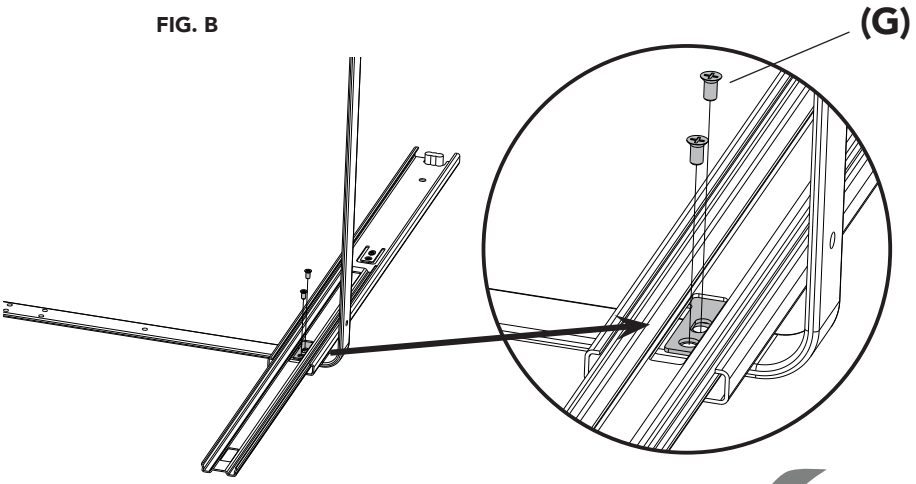

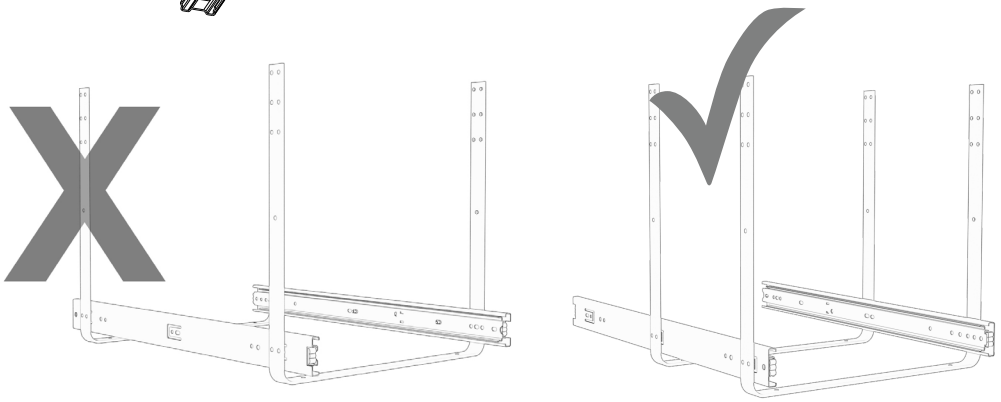

PASO / ÉTAPE 4

Fije el par de correderas del estante superior a una de las (3) opciones de altura del soporte en forma de U **(C)** utilizando (8) tornillos de máquina de cabeza plana M4 x 8 **(G) (consulte la Figura C).**
Nota: Asegúrese de utilizar la posición de instalación correcta, como se muestra en la Figura.

—

Fixez la paire de glissières de la tablette supérieure à l'une des (3) positions de hauteur du support en forme de U **(C)** à l'aide de (8) vis mécaniques à tête fraisée M4 x 8 **(G) (voir Figure C).**
Remarque : Assurez-vous d'utiliser la position d'installation appropriée, comme illustré à la Figure C.

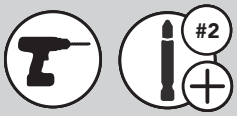

FIG. C

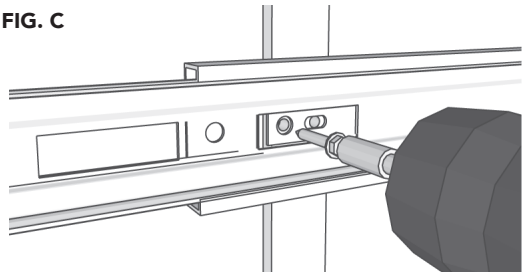

Posición horizontal correcta de instalación de la corredera

—

Position horizontale correcte d'installation de la glissière

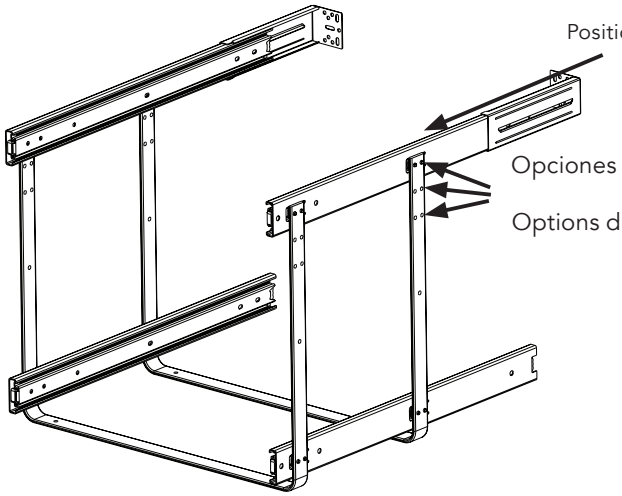

Opciones de posición de altura

—

Options de position en hauteur

PASO / ÉTAPE 5

Ahora que las (4) correderas están fijadas a los soportes, deslice cuidadosamente toda la unidad dentro del gabinete y muévala hacia el lado opuesto de las bisagras del gabinete para evitar interferencias **(consulte las Fig. D1 y D2).**
NOTA: Para aplicaciones con marco frontal, coloque el borde delantero de la corredera a 1/4" hacia atrás desde la abertura.
NOTA: Mida la posición del marco desde la base del soporte en forma de U hasta la parte frontal del gabinete para asegurarse de que esté alineado correctamente y que los estantes puedan deslizarse libremente hacia afuera.

—

Maintenant que les (4) glissières sont fixées aux supports, faites glisser soigneusement l'ensemble dans votre armoire et déplacez-le du côté opposé aux charnières de l'armoire afin d'éviter toute interférence **(voir Fig. D1 et D2).**
REMARQUE : Pour les applications avec cadre avant, placez le bord avant de la glissière à 1/4 po en retrait de l'ouverture.
REMARQUE : Mesurez la position du cadre à partir de la base du support en forme de U jusqu'à l'avant de l'armoire afin de vous assurer qu'il est correctement aligné et que les tablettes peuvent coulisser librement vers l'extérieur.



FIG. D1

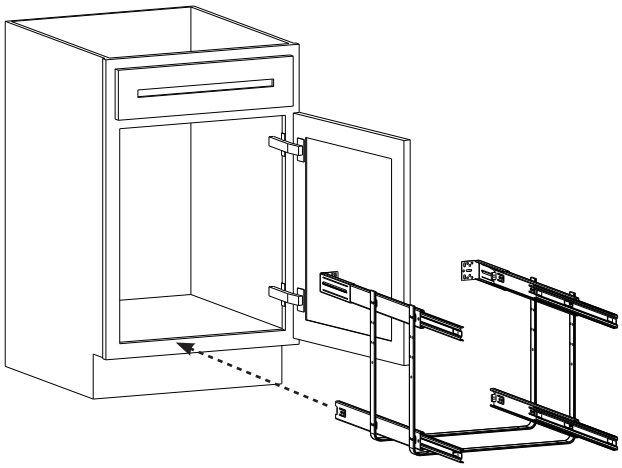

FIG. D2

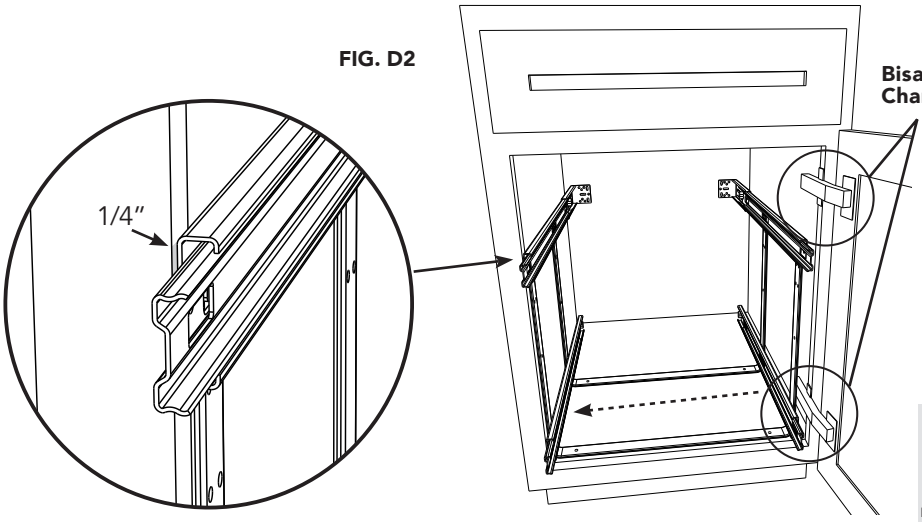

INSTALLATION
INSTALACIÓN

PASO / ÉTAPE 6

Asegurándose de que la parte frontal de la corredera quede 1/4" detrás de la abertura, perfore previamente los orificios y luego utilice (1) tornillo para madera de cabeza redonda de 1/2" **(H)** para fijar la corredera al marco frontal del gabinete **(consulte la Fig. E). Nota: Instale únicamente en un lado, no en ambos. Si la instalación se realiza en un gabinete sin marco, puede utilizar el mismo tornillo de 1/2" para fijar la corredera a la pared lateral del gabinete.**

—

En vous assurant que l'avant de la glissière est situé à 1/4 po en retrait de l'ouverture, prépercez les trous puis utilisez (1) vis à bois à tête cylindrique de 1/2 po **(H)** pour fixer la glissière au cadre avant de l'armoire **(voir Fig. E). Remarque : Installez-la sur un seul côté, et non sur les deux. Pour une installation dans une armoire sans cadre, vous pouvez utiliser la même vis de 1/2 po pour fixer la glissière à la paroi latérale de l'armoire.**

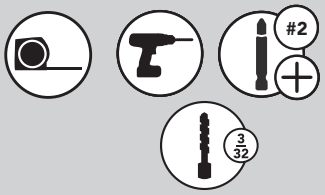

PASO / ÉTAPE 7

Perfore previamente los orificios y luego utilice los (4) tornillos para madera de cabeza redondeada de 3/4" **(F)** para fijar la unidad en forma de U al piso del gabinete **(consulte la Fig. F).**

—

Prépercez les trous, puis utilisez les (4) vis à bois à tête bombée de 3/4 po **(F)** pour fixer l'unité en forme de U au fond de l'armoire **(voir Fig. F).**

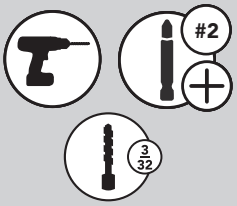

FIG. E

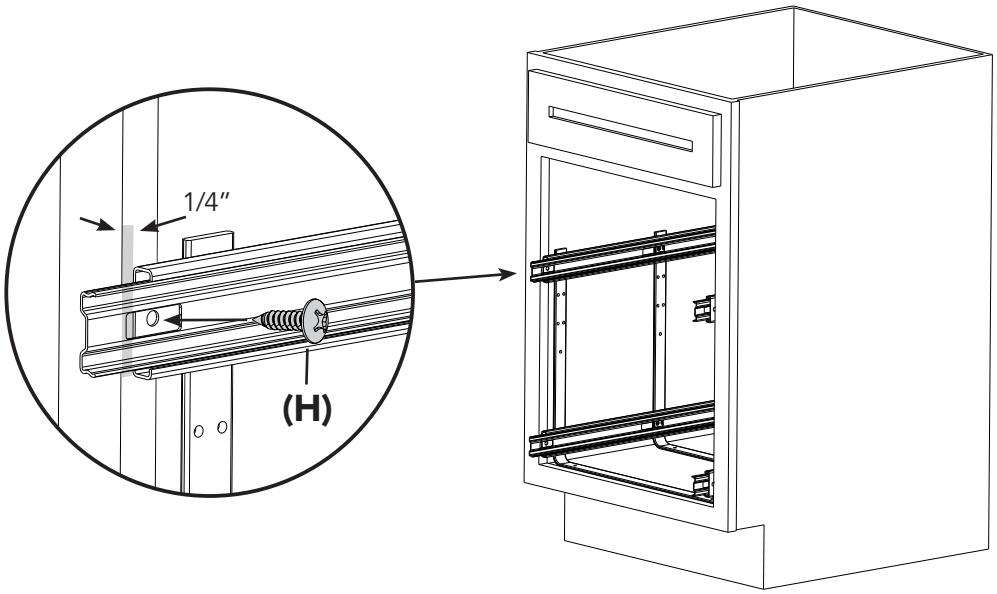

FIG. F

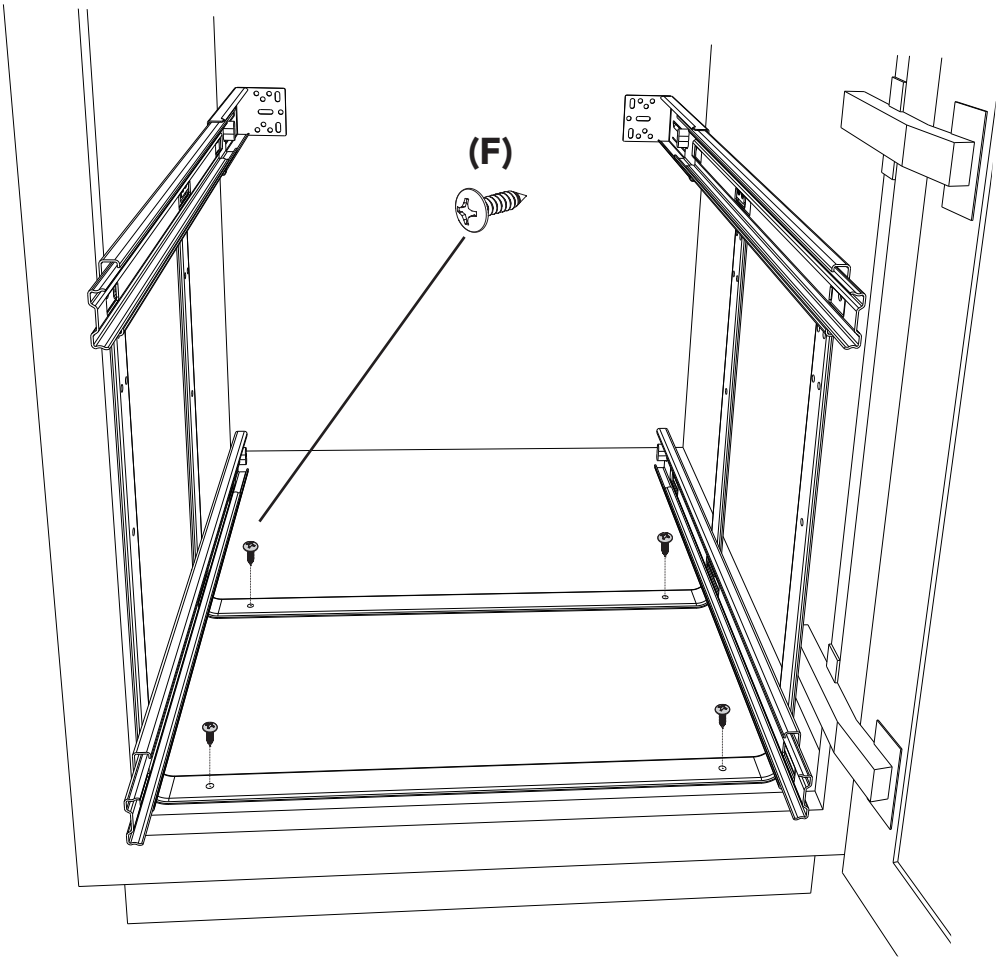

PASO / ÉTAPE 8

Empuje los (2) soportes metálicos traseros, extendiéndolos desde las correderas hasta la parte posterior del gabinete. Perfore previamente los orificios y luego fije ambos lados utilizando los (4) tornillos para madera de cabeza redonda #8 x 1/2" **(H) (consulte la Figura G).**
Nota: Para garantizar un rendimiento óptimo, se recomienda que los soportes traseros estén perfectamente alineados. Si están desalineados, el sistema extraíble puede no funcionar correctamente.

—

Poussez les (2) supports métalliques arrière en les prolongeant des glissières jusqu'à l'arrière de l'armoire. Prépercez les trous, puis fixez les deux côtés à l'aide des (4) vis à bois à tête cylindrique #8 x 1/2 po **(H) (voir Figure G).**
Remarque : Pour assurer un fonctionnement optimal, il est recommandé que les supports arrière soient parfaitement alignés. S'ils ne sont pas alignés correctement, le mécanisme coulissant pourrait ne pas fonctionner correctement.



PASO / ÉTAPE 9

Vuelva a insertar cuidadosamente los estantes en las correderas. Cada lado del estante debe deslizarse nuevamente de la misma manera en que fue retirado, bloqueándose en su lugar una vez que esté completamente insertado. Tenga cuidado de no forzar los estantes dentro de las correderas, ya que esto podría causar daños **(consulte la Figura G).**

—

Réengagez soigneusement les tablettes dans les glissières. Chaque côté de la tablette doit se réinsérer de la même manière qu'il a été retiré et se verrouiller une fois complètement inséré. Veillez à ne pas forcer les tablettes dans les glissières, car cela pourrait les endommager **(voir Figure G).**

PASO / ÉTAPE 10

Fije la barra de asa **(B)** y los divisores de alambre **(A)** al estante inferior. Deslícelos hacia la izquierda o hacia la derecha para acomodar diferentes tamaños de utensilios de cocina **(consulte la Figura H).**
NOTA: Si los estantes no se extraen completamente, asegúrese de que la unidad esté correctamente alineada y de que las correderas estén paralelas a las paredes del gabinete.

—

Fixez la barre de poignée **(B)** et les séparateurs en fil métallique **(A)** à votre tablette inférieure. Faites-les glisser vers la gauche ou vers la droite afin d'accommoder différentes tailles d'ustensiles de cuisine **(voir Figure H).**
REMARQUE : Si les tablettes ne sortent pas complètement, assurez-vous que l'unité est correctement alignée et que les glissières sont parallèles aux parois de l'armoire.

FIG. G

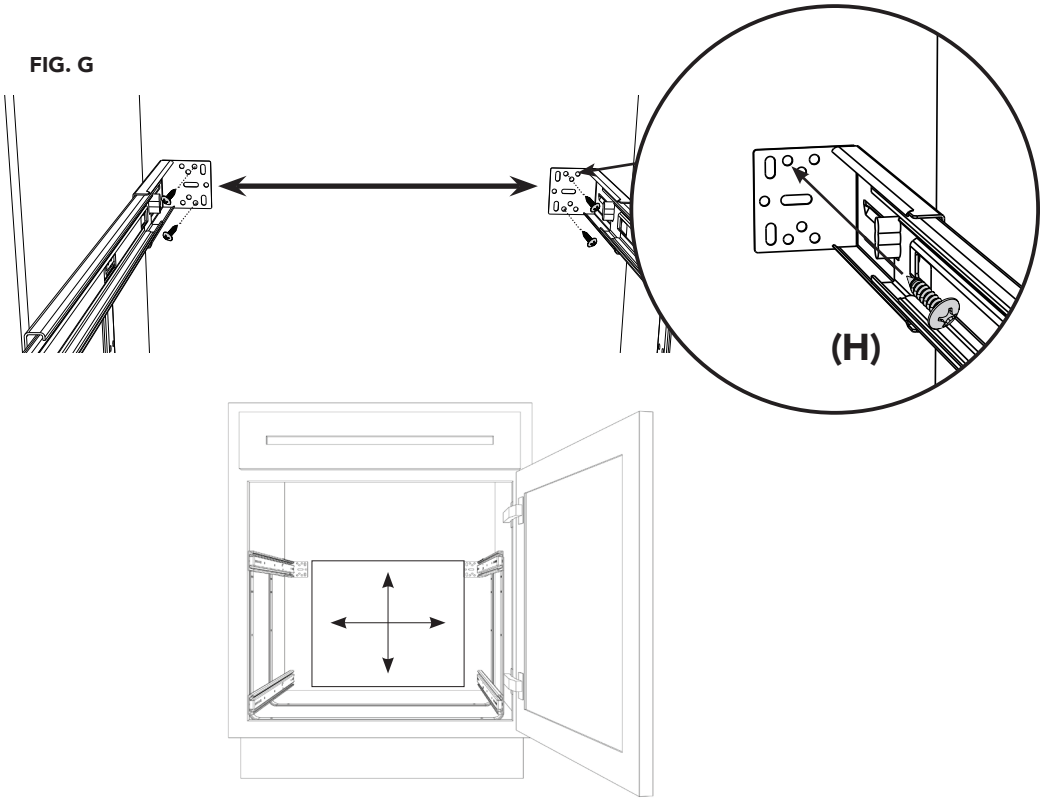

FIG. G

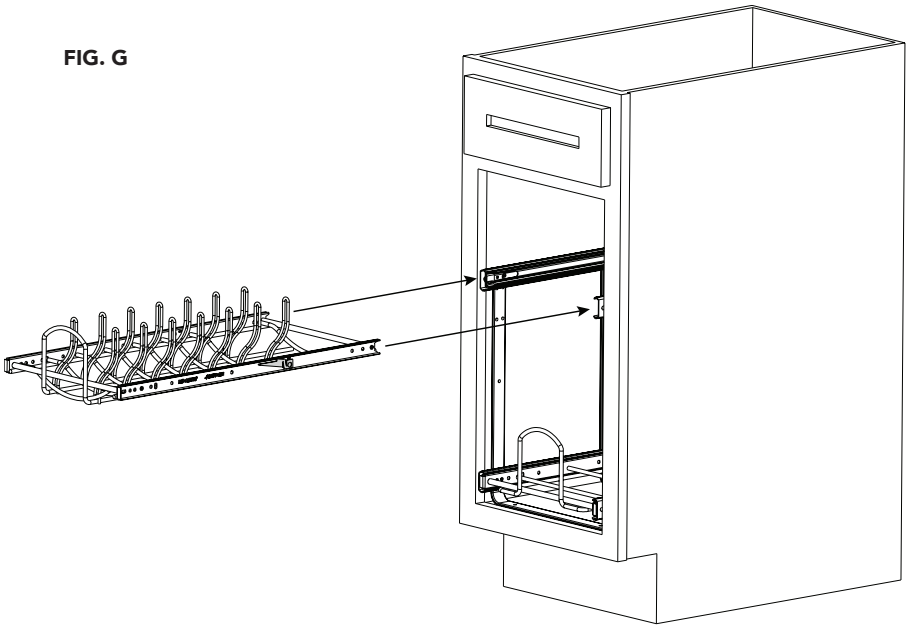

FIG. H

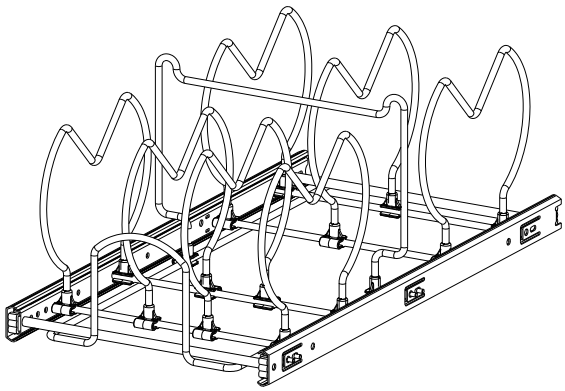

INSTALLATION
INSTALACIÓN

Un juego opcional de montaje para puertas (que se vende por separado) fijará la puerta de su gabinete a su producto Rev-A-Shelf.

Un kit de montage de porte en option (vendu séparément) permettra de fixer la porte de votre armoire à votre produit Rev-A-Shelf.









Part #
RV-DM17KIT-5
5WB-DMKIT

ESCANEE AQUÍ PARA VER EL VIDEO DE INSTALACIÓN

BALAYER ICI POUR VOIR LA VIDÉO D'INSTALLATION

WWW.REV-A-SHELF.COM/VIDEOS

REV-A-SHELF®
Innovation through *Organization*™

12400 Earl Jones Way
Louisville, KY 40299
rev-a-shelf.com
Customer Service: 800-626-1126