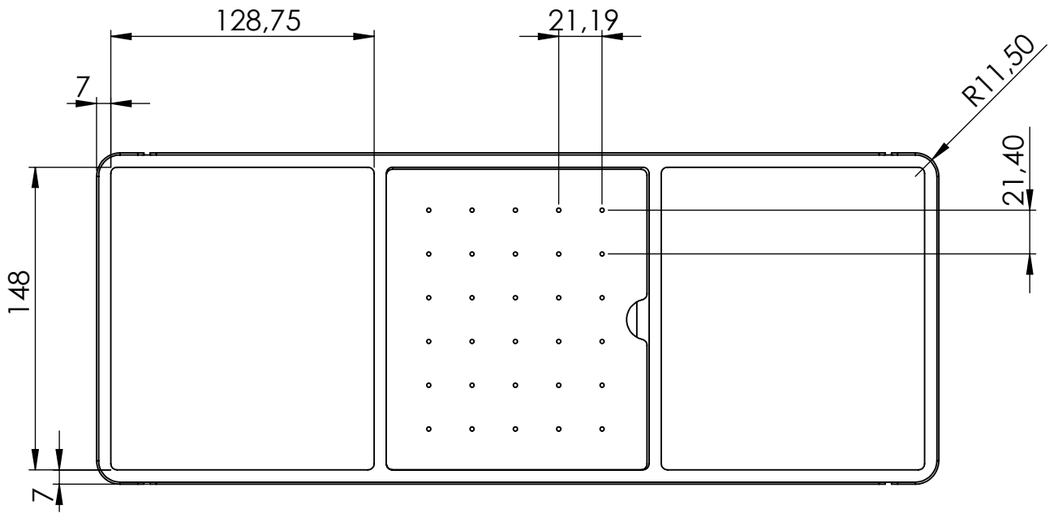

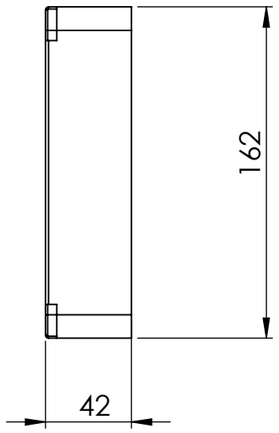

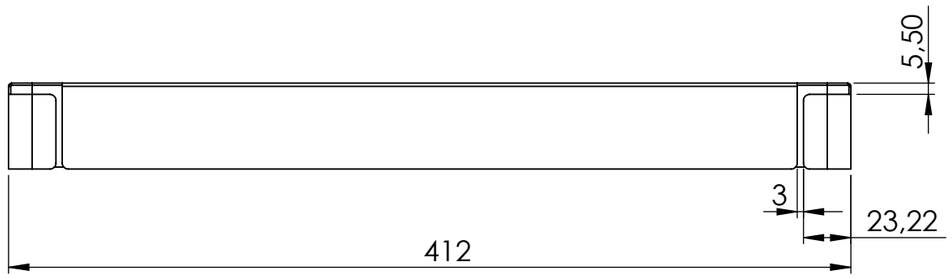

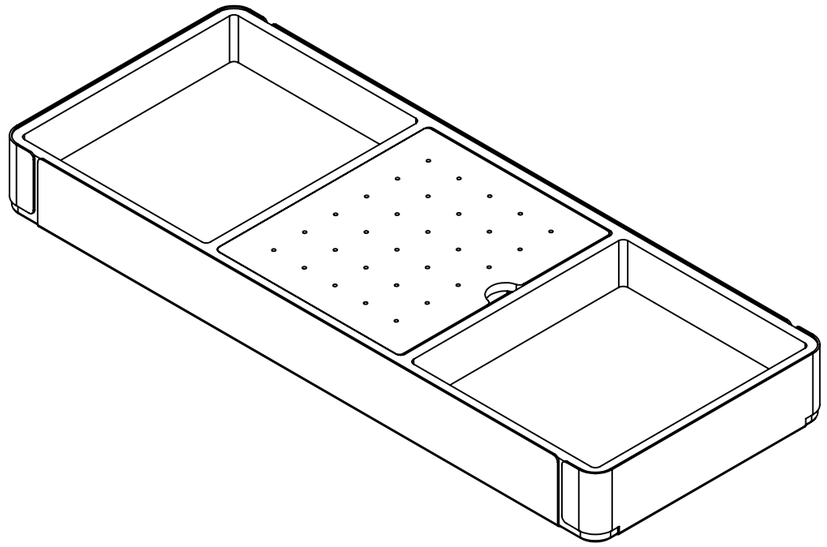

	-		
Rev:	Descrizione modifica:	Data Revisione:	Verificato da:

Codice: **SIGE035585**	Rev: 00	Cliente:	Disegnato: **Michela Santoni**	Data Creazione: **01/08/2023**
Descrizione: **ASSIEME VASCHETTE PORTA OGGETTI LAMIERA SP.1MM**			Materiale utilizzato:	Peso : **2142.04 g**
			Finitura: GREZZO	Unità di misura: MM

TOLLERANZE LINEARI UNI EN 22768-1

DESIGN	DENOMINAZIONE	0.5 ÷ 3	3 ÷ 6	>6 ÷ 30	>30 ÷ 120	>120 ÷ 400	>400 ÷ 1000	>1000 ÷ 2000	>2000 ÷ 4000
F	FINE	± 0.05	± 0.05	± 0.1	± 0.15	± 0.2	± 0.3	± 0.5	-
M	MEDIA	± 0.1	± 0.1	± 0.2	± 0.8	± 0.5	± 0.8	± 1.2	± 2
C	GROSSOLANA	± 0.2	± 0.3	± 0.5	± 0.8	± 1.2	± 2	± 3	± 4

TOLLERANZE ANGOLARI UNI EN 22768-1

<10	>10 ÷ 50	>50 ÷ 120	>120 ÷ 400	>400
± 1°	± 0°30´	± 0°20´	± 0°10´	± 0°5´
± 1°	± 0°30´	± 0°20´	± 0°10´	± 0°5´
± 1°30´	± 1°	± 0°30´	± 0°15´	± 0°10´

Proiezione:

Scala: 1:3

Formato: A3

LA RIPRODUZIONE O LA CESSIONE, TOTALE O PARZIALE, DEL PRESENTE DISEGNO, DEVONO ESSERE AUTORIZZATE DALLA DITTA SIGE S.p.A.